https://zavodjbi.com/

ГОСКОМИТЕТ ПО ГРАЖДАНСКОМУ СТРОИТЕЛЬСТВУ И АРХИТЕКТУРЕ ПРИ ГОССТРОЕ СССР
ЦНИИЭП жилища

9.2-3

СЕРИЯ 85

КИРПИЧНЫЕ ЖИЛЫЕ ДОМА С ПОПЕРЕЧНЫМИ НЕСУЩИМИ СТЕНАМИ

ЧАСТЬ 9

УЗЛЫ И ДЕТАЛИ

РАЗДЕЛ 9.2-3

МОНТАЖНЫЕ УЗЛЫ И ДЕТАЛИ ВЫШЕ ОТМЕТКИ ±0.00

11347-15
Цена 0-60

ЗАВОД ЖБИ

https://zavodjbi.com/

СЕРИЯ 85
КИРПИЧНЫЕ ЖИЛЫЕ ДОМА С ПОПЕРЕЧНЫМИ НЕСУЩИМИ СТЕНАМИ

ЧАСТЬ 9
УЗЛЫ И ДЕТАЛИ
РАЗДЕЛ 9.2-3
МОНТАЖНЫЕ УЗЛЫ И ДЕТАЛИ ВЫШЕ ОТМЕТКИ ±0.00

СОДЕРЖАНИЕ

НАИМЕНОВАНИЕ ЧЕРТЕЖА	NN ЛИСТОВ	NN СТР	НАИМЕНОВАНИЕ ЧЕРТЕЖА	NN ЛИСТОВ	NN СТР.
ЗАГЛАВНЫЙ ЛИСТ	1и	1	ЛОДЖИИ. ДЕТАЛИ УСТАНОВКИ ОГРАЖДЕНИЙ	13	13
СХЕМЫ УСТАНОВКИ ОКОН И БАЛКОННЫХ ДВЕРЕЙ /СПАРЕННЫЕ ПЕРЕПЛЕТЫ/	2	2	БАЛКОНЫ. КИРПИЧНОЕ ОГРАЖДЕНИЕ	14	14
ДЕТАЛИ УСТАНОВКИ ДЕРЕВЯННЫХ ИЗДЕЛИЙ /СПАРЕННЫЕ ПЕРЕПЛЕТЫ/	3	3	БАЛКОНЫ. МЕТАЛЛИЧЕСКОЕ ОГРАЖДЕНИЕ	15	15
СХЕМЫ УСТАНОВКИ ОКОН И БАЛКОННЫХ ДВЕРЕЙ /РАЗДЕЛЬНЫЕ ПЕРЕПЛЕТЫ/	4	4	БАЛКОНЫ. ДЕТАЛИ УСТАНОВКИ ОГРАЖДЕНИЙ	16	16
ДЕТАЛИ УСТАНОВКИ ДЕРЕВЯННЫХ ИЗДЕЛИЙ /РАЗДЕЛЬНЫЕ ПЕРЕПЛЕТЫ/	5	5	ЛОДЖИИ И БАЛКОНЫ. ВАРИАНТЫ СЕЧЕНИЙ	17	17
ДЕТАЛИ КЛАДКИ	6	6	ЛОДЖИИ. ВАРИАНТЫ СЕЧЕНИЙ	18	18
ДЕТАЛИ ПЕРЕКРЫТИЙ И УСТАНОВКИ ПЕРЕГОРОДОК	7	7			
ДЕТАЛИ ПОЛОВ	8	8			
ДЕТАЛИ КРЫШИ	9и	9			
ДЕТАЛИ КРЫШИ. УСТАНОВКА РАДИОСТОЕК И ТЕЛЕАНТЕНН	10	10			
ЛОДЖИИ. КИРПИЧНОЕ ОГРАЖДЕНИЕ	11	11			
ЛОДЖИИ. МЕТАЛЛИЧЕСКОЕ ОГРАЖДЕНИЕ	12	12			

Взамен листа 1.
Гл. инж. пр-та Цукерман
20 июля 1977 г.

https://zavodjbi.com/

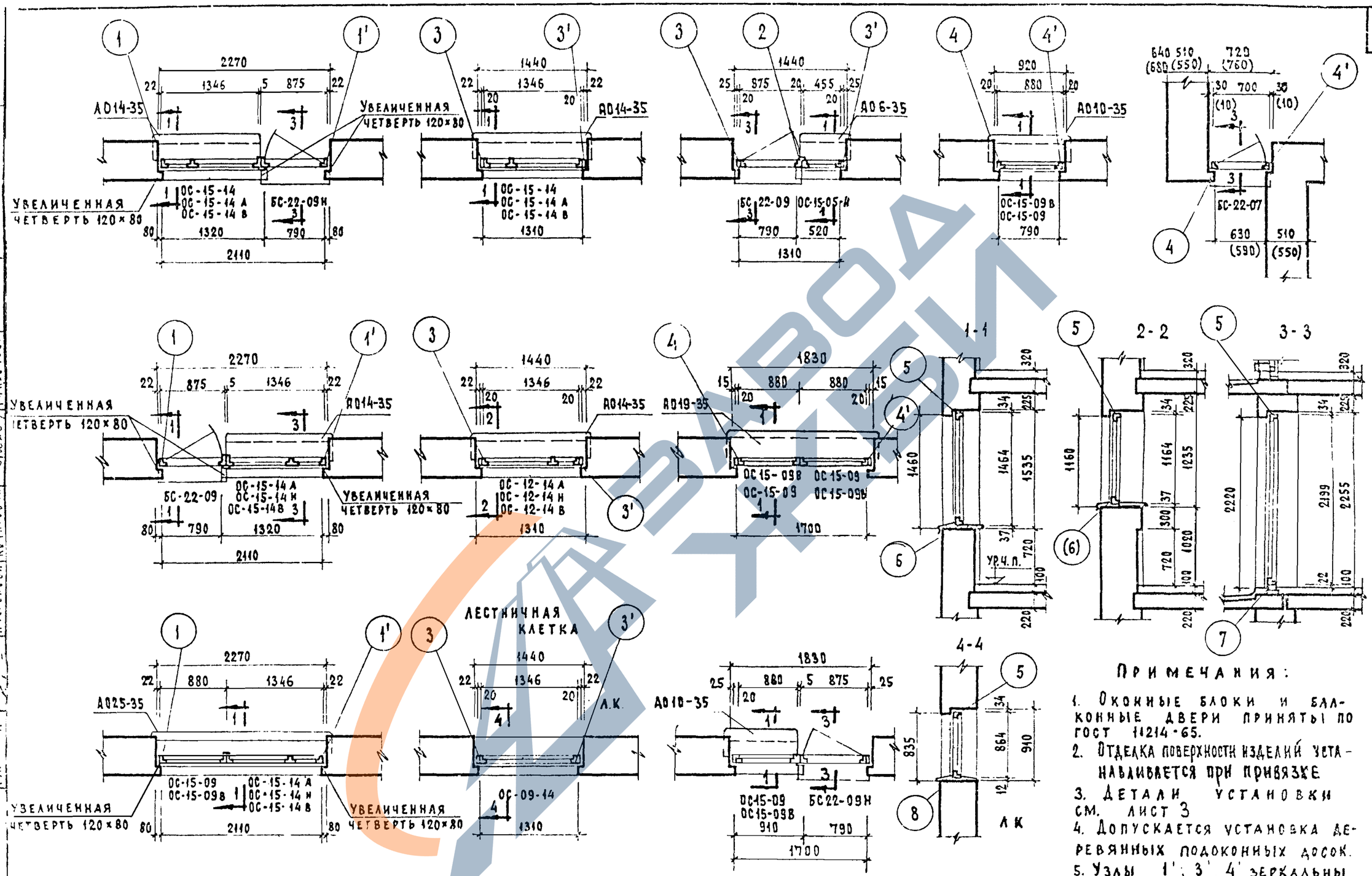

Примечания:

1. Оконные блоки и балконные двери приняты по ГОСТ 11214-65.
2. Отделка поверхности изделий устанавливается при привязке.
3. Детали установки см. лист 3.
4. Допускается установка деревянных подоконных досок.
5. Узлы 1'; 3'; 4' зеркальны узлам 1; 3; 4.

1970	Схемы установки окон и балконных дверей /спаренные переплеты/	Серия 85	Часть 9	Лист	
			Раздел 9.2-3	2	

Гражданпроект г. Москва

Жилищ. Гражданск. Стр-во

Согласовано

Дата

11347-15 3

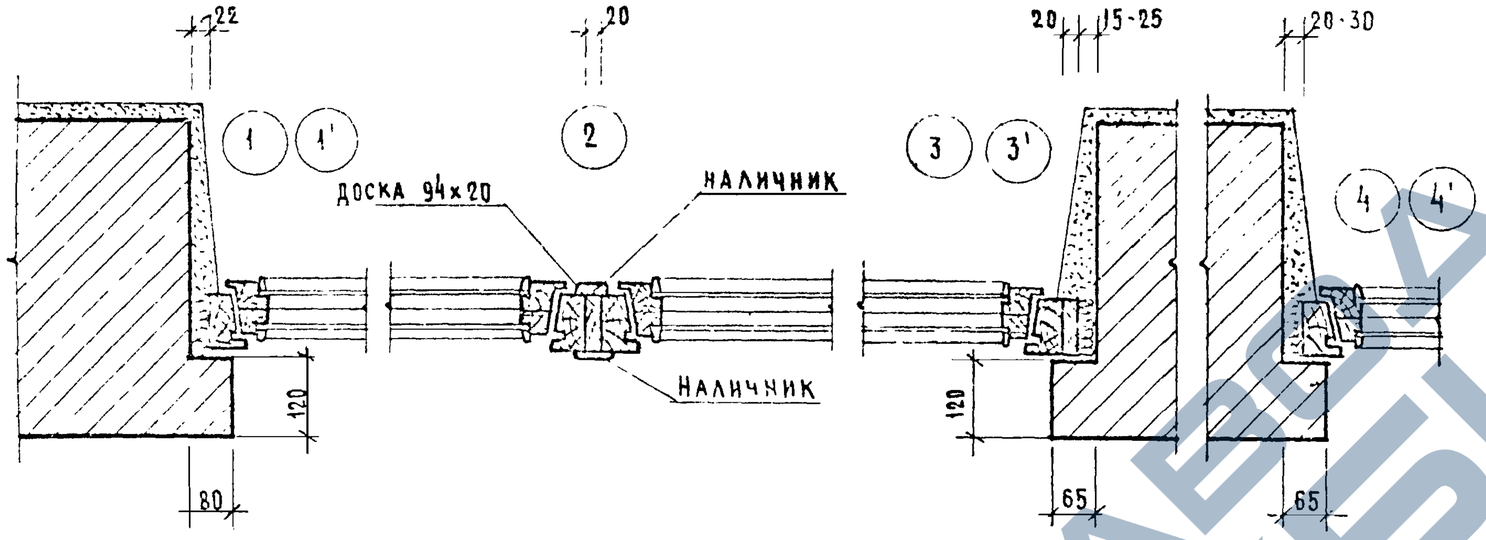

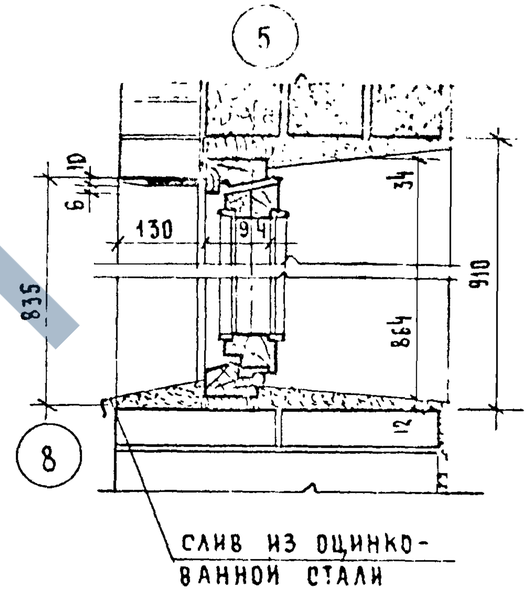

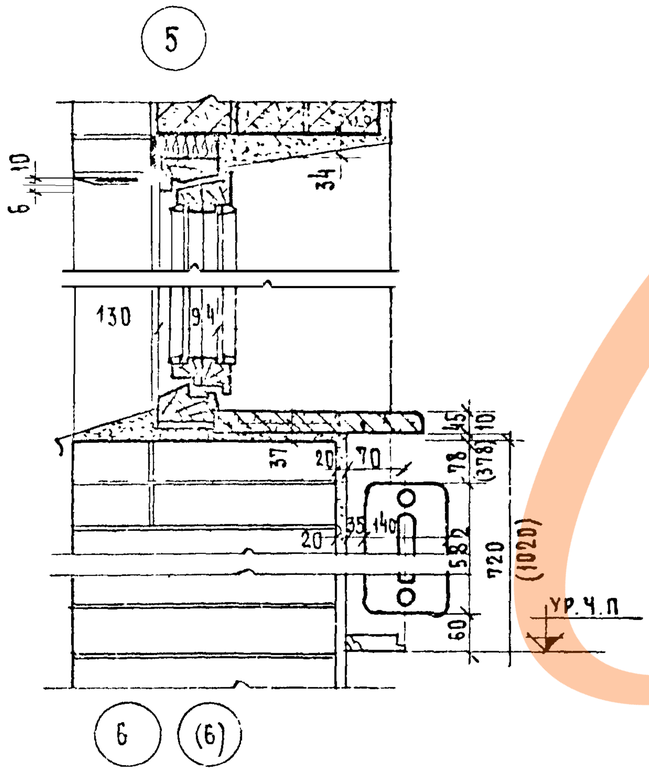

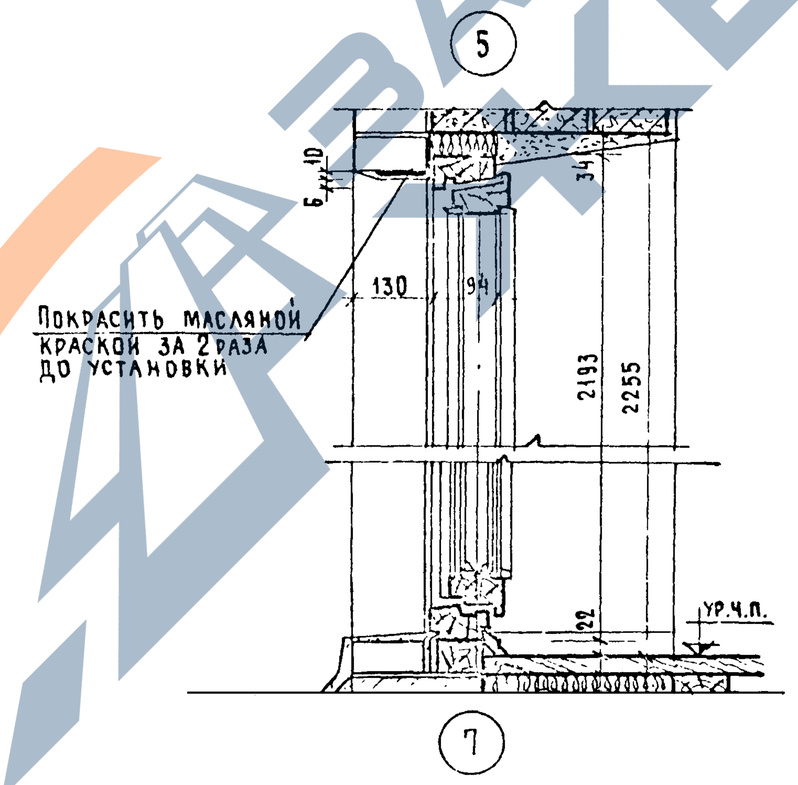

Примечания:

1. Оконные и дверные коробки до установки в проем оклеить толем
2. Зазоры между кладкой и коробкой тщательно проконопатить войлоком или паклей смоченными в гипсовом растворе
3. При зазоре между кладкой и коробкой более 40мм прибить антисептированные доски толщиной 20мм к обеим сторонам коробки.
4. Деревянные пробки закладывать по 2 штуки по высоте с каждой стороны проема.
5. Слив из оцинкованной кровельной стали заводить в паз коробки на суриковой замазке.
6. Размеры приведены для несимметричных спаренных столярных изделий.
7. Узлы приведены для варианта с лицевой металлической перемычкой.

1971	Детали установки деревянных изделий /спаренные переплеты/	Серия 85	Часть 9	Лист	
			Раздел 9.2-3	3	

Согласовано: Дата, Инв. №, Замен.

Рук. отд. №0 Рудницкий; Гл. инж. отд. Ковальский; Гл. инж. пр. Кургинова; Гл. арх. пр. Цукерман; Рук. гр. инж. Глазунова; Инж. Цукер; Проверил Берман; Н. контр. Берка; Н. контр. Бисеева; Копировал Терехова

Москва, Шикарща

11347-15 4

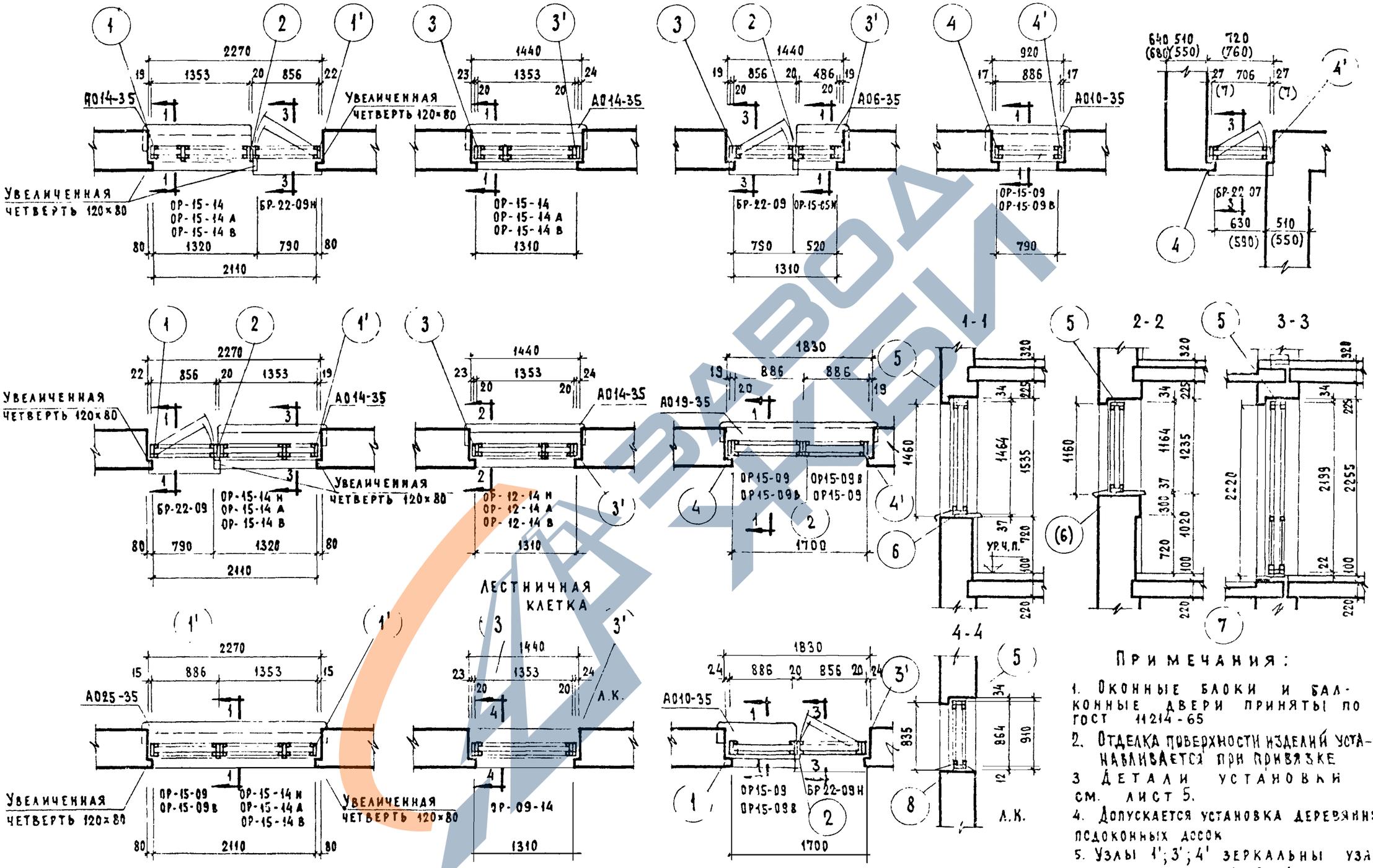

Примечания:

1. Оконные блоки и балконные двери приняты по ГОСТ 11214-65
2. Отделка поверхности изделий устанавливается при привязке
3. Детали установки см. лист 5.
4. Допускается установка деревянных подоконных досок
5. Узлы 1'; 3'; 4' зеркальны узлам 1; 3; 4.

1970	Схемы установки окон и балконных дверей /раздельные переплеты/	Серия 85	Часть 9	Лист	
			Раздел 92-3	4	

ЦНИЭП жилища г. Москва

Согласовано

Главный инженер проекта Ю. Тепельман; Главный архитектор проекта В. Жиженер; Гл. инж. отд. Л. Сапожна; Гл. инж. отд. А. Арсеева; Гр. арх. проекта Ф. Дрюрина; Гл. инж. проекта Е. Цухерман; Гл. инж. проекта Т. Переходова; Гл. инж. проекта К. Кутырова; Гл. инж. проекта Н. Назаров; Гл. инж. проекта З. Бондаренко; Гл. инж. проекта Г. Цукерман; Гл. инж. проекта Г. Пинсгов

Инв. № | Подпись | Дата

11347-15 5

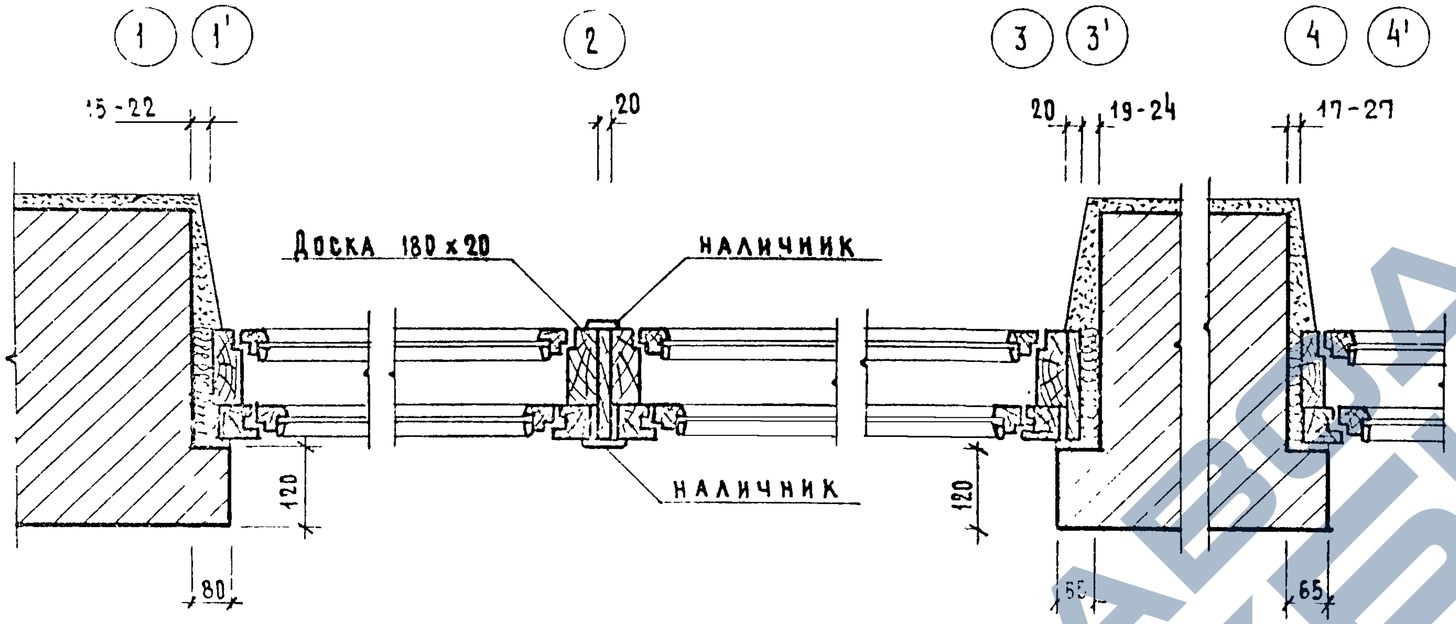

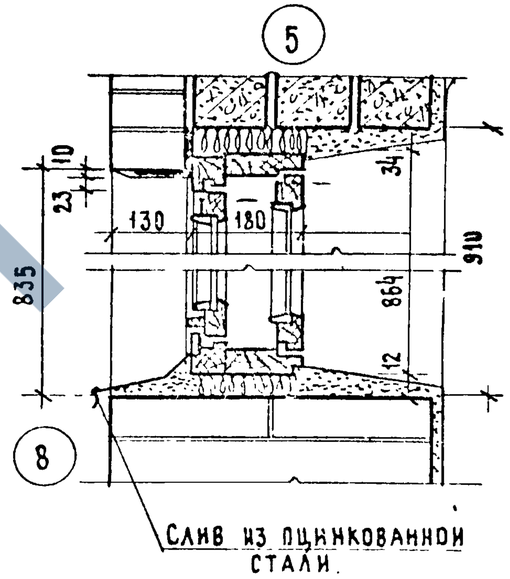

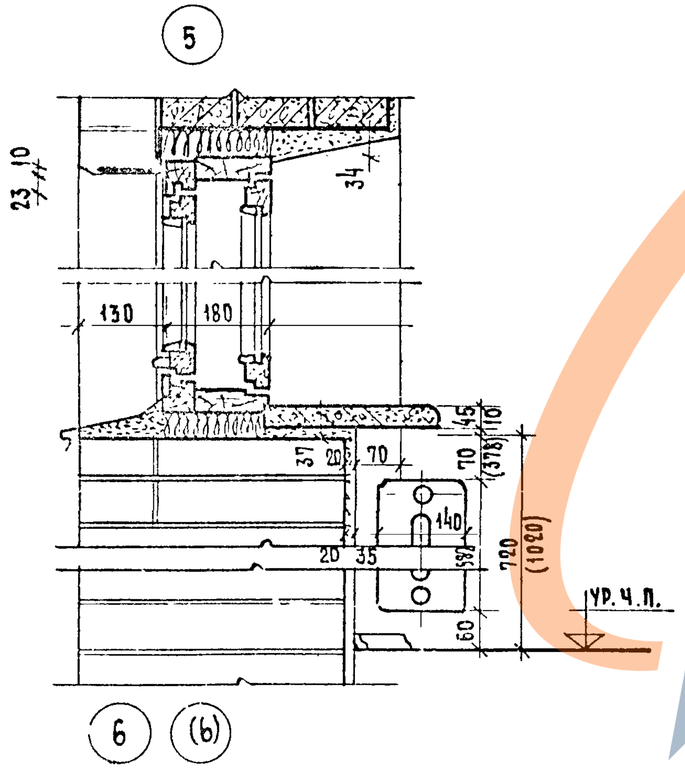

Покрасить масляной краской за 2 раза до установки.

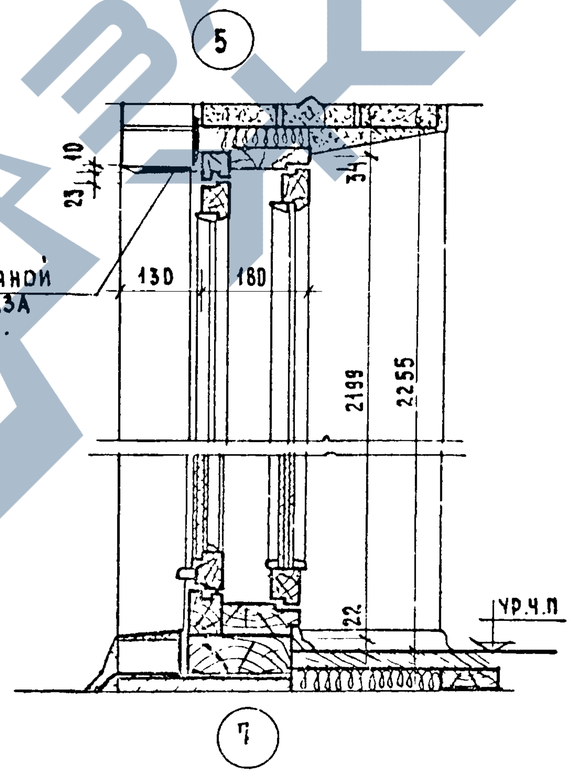

Примечания.

1. Оконные и дверные коробки до установки в проем оклеить толем.
2. Зазоры между кладкой и коробкой тщательно проконопатить войлоком или паклей, смоченными в гипсовом растворе.
3. При зазоре между кладкой и коробкой более 40 мм. прибить антисептированные доски толщиной 20мм. к обеим сторонам коробки.
4. Деревянные пробки закладывать по 2 штуки по высоте с каждой стороны проема.
5. Слив из оцинкованной кровельной стали заводить в паз коробки на суриковой замазке.
6. Размеры приведены для несимметричных раздельных столярных изделий.
7. Узлы разработаны для варианта с лицевой металлической перемычкой.

1971	Детали установки деревянных изделий /раздельные переплеты/.	Серия 85	Часть 9	Лист	
			Раздел 9.2-3	5	

Инв № | Взамен

Гл. инж. отд. — | Гл. арх. пр. — | Гл. инж. пр. — | Рук. гр. инж. — | Инженер Самойлов | Проверил А. Масеева | Е. Цукерман | Н. Тедехова | Н. контр. — | Гл. спец. — | Нач. отд. — | Нач. сект. — | Нач. пр. — | Н. Курганова | Е. Цукерман

Москва

Начальник

11347-15 6

ЦНИИЭП г. Москва
ЖИЛИЩА

Гл. инж. проекта		Ю. Гельфанд	Архитектор		А. Михайлов	Согласовано				Дата
Гл. инж. отд.		В. Самойлов	Инженер		В. Сыроватова					Инв. №
Гр. арх. проекта		А. Моисеева								
Гл. инж. проекта		Е. Цукерман	Проверил		Е. Цукерман					Взамен
Изм.	Кол.	Е. Терехова	Контролер		Г. Пантелеев					

1971

ДЕТАЛИ КЛАДКИ

5 Кладка при двухрядовом кирпиче /требует корректировки проекта/

3 Основной тип кладки

1 Основной тип кладки

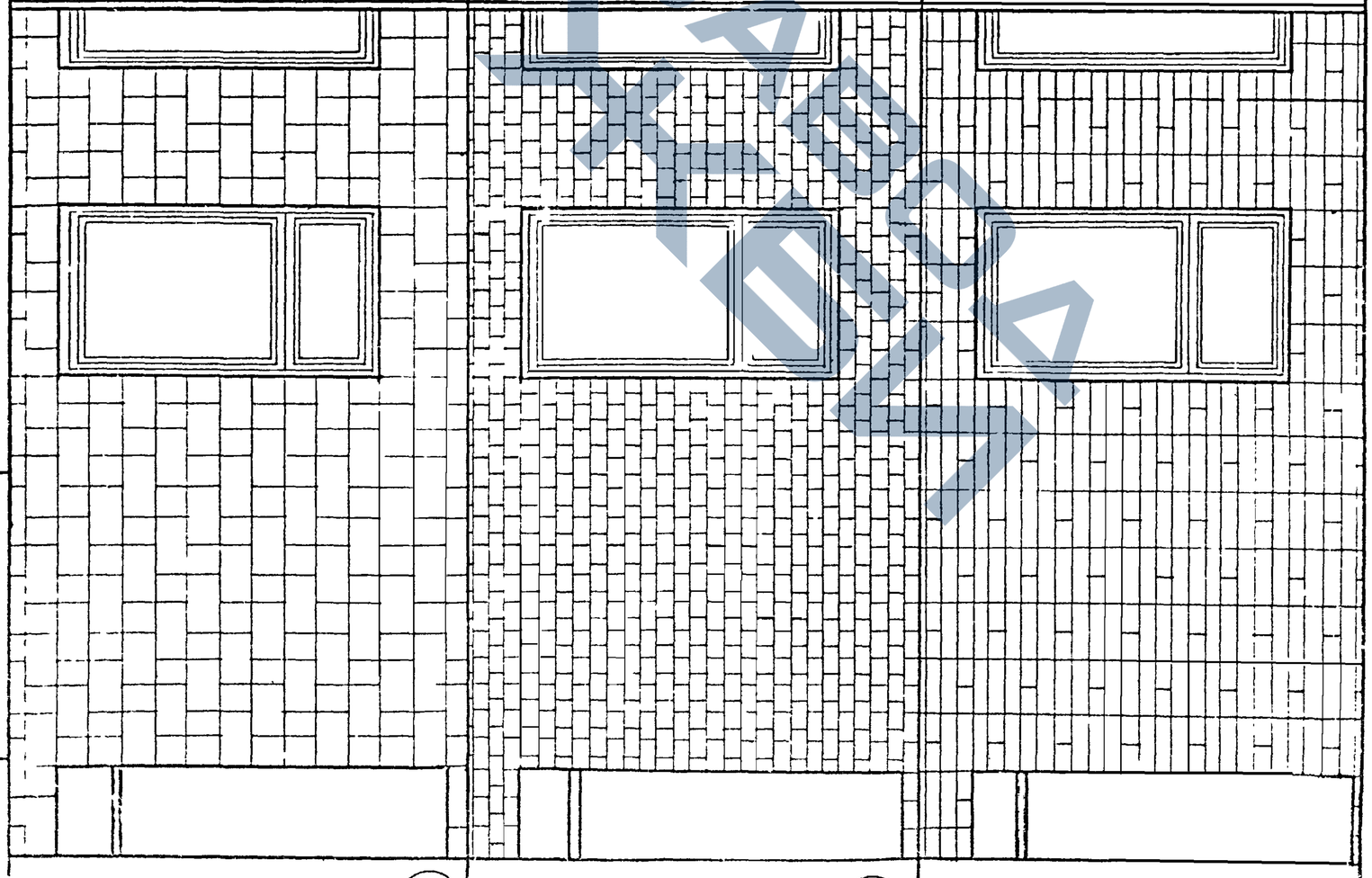

6 Кладка при двухрядовом кирпиче /требует корректировки проекта/

4 Применять только при лицевом керамическом кирпиче.

2 Основной тип кладки

Серия 85

Часть 9

Раздел 9.2-3

Лист 6

11347/15

7

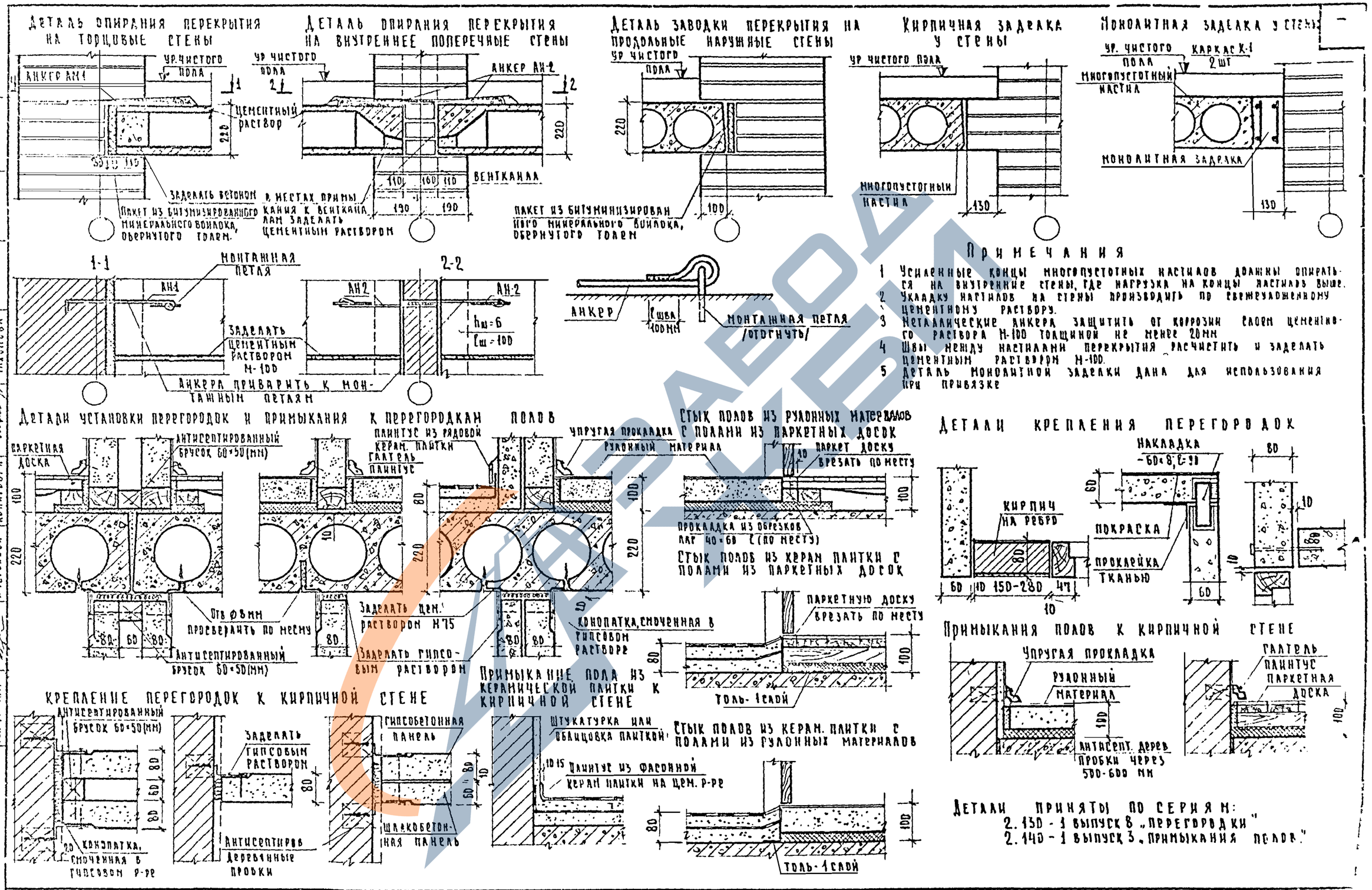

Детали приняты по сериям:
2.150 - 1 выпуск 8 „Перегородки"
2.140 - 1 выпуск 3 „Примыкания полов."

1971	Детали перекрытий и установки перегородок	Серия 85	Часть 9, Раздел 9.2-3	Лист 7

11347-15 8

В МЕЖДУЭТАЖНЫХ ПЕРЕКРЫТИЯХ

В КОМНАТАХ И КОРИДОРАХ

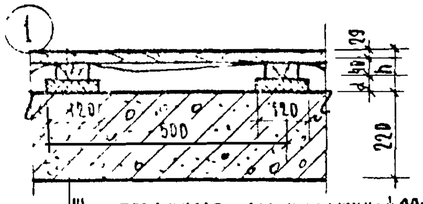

Шпунтованные доски толщиной 29мм
Пергамин 1слой
Лаги из досок толщиной 40, шириной 80мм
Ленточные звукоизоляционные прокладки
Панель перекрытия - 220мм

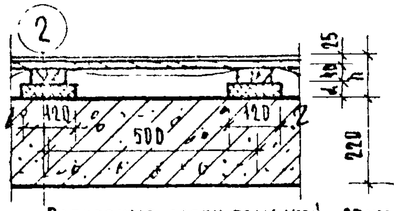

Паркетные доски толщиной 25мм
Пергамин 1слой
Лаги из доски толщиной 40, шириной 80
Ленточные звукоизоляционные прокладки
Панель перекрытия - 220мм

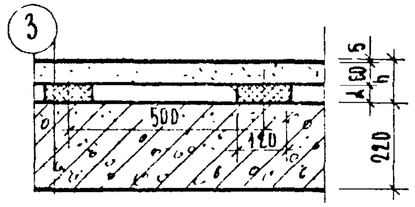

Рулонные мат на мастике - 5мм
Гипсоцем. бетон панель основания 60мм -
Ленточная звукоизоляц прокладка
Панель перекрытия - 220мм

В КОМНАТАХ КОРИДОРАХ И КУХНЯХ

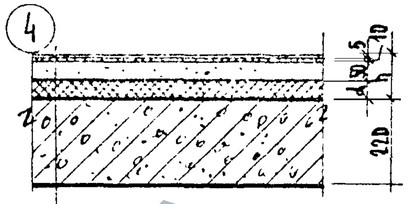

Рулонные материалы на мастике - 5мм
Гипсовая сухая штукатурка на холодной битумной мастике - 10мм
Легкий бетон марки 75 $\gamma < 1200$ кг/м³ с выравненной поверхностью 50мм
Водонепроницаемая бумага - 1слой
Сплошная звукоизоляционная прокладка
Панель перекрытия - 220мм

В САНУЗЛАХ

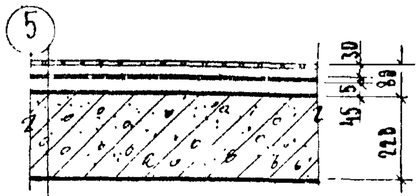

Керамическая плитка на цементно-песчаном растворе марки 100 30мм
Оклеечная гидроизоляция - 5мм
Стяжка из цементно-песчаного раствора марки 50-45мм
Панель перекрытия - 220мм

В ПЕРЕКРЫТИИ НАД ПОДПОЛЬЕМ

В КОМНАТАХ И КОРИДОРАХ

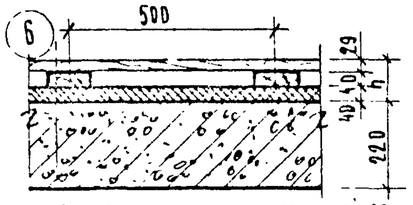

Шунтованные доски толщиной-29мм
Лаги из досок толщ. 40, ширин - 80мм
Сплошная теплоизоляционная прокладка 40мм до обжатия.
Панель перекрытия - 220мм

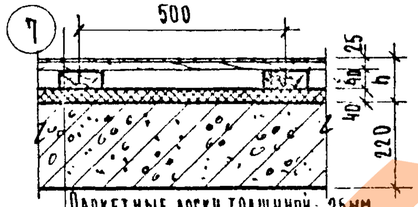

Паркетные доски толщиной - 25мм
Лаги из досок толщиной 40, шириной-80мм
Сплошная теплоизоляционная прокладка 40мм до обжатия.
Панель перекрытия - 220мм

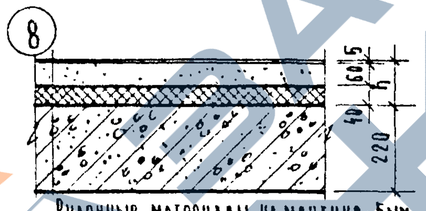

Рулонные материалы на мастике - 5мм
Гипсоцементнобетонные панельные основания - 60мм
Сплошная теплоизоляционная прокладка - 40мм
Панель перекрытия - 220мм

В КОМНАТАХ КОРИДОРАХ И КУХНЯХ

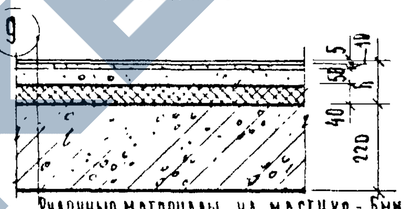

Рулонные материалы на мастике - 5мм
Гипсовая сухая штукатурка на холодной битумной мастике - 10мм
Легкий бетон марки 75, γ-1200кг/м³ с выравненной поверхностью - 50мм
Водонепроницаемая бумага - 1слой
Сплошная теплоизоляционная прокладка - 40мм до обжатия
Панель перекрытия 220 мм

В САНУЗЛАХ

Керамическая плитка на цементно-песчаном растворе марки 100 - 25мм
Оклеечная гидроизоляция - 5мм
Цементно песчаный раствор марки 100 - 20мм
Водонепроницаемая бумага - 1слой
Плиты минераловатные на синтетической связке мягкие ПМ 50, γ=100кг/м³ - 40мм
Панель перекрытия - 220мм

В ПЕРЕКРЫТИЯХ /ЧЕРДАЧНЫХ/ НАД 5 И 9 ЭТАЖАМИ

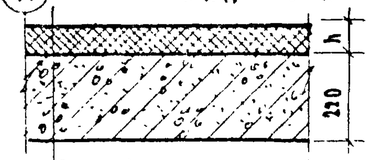

Плитный или волокнистый утеплитель по таблице (с известково-песчаной коркой 10мм только при применении минеральных матов)
Многопустотная панель 220мм

	Материал утеплителя	γ, кг/м³	λ	Толщ стен
над жилыми помещениям				
над лестничн клетками				

Таблица утеплителей чердачных перекрытий (заполняется при привязке согласно п 3.3 технических указаний к проекту)

Варианты материалов

№№ деталей	Материал прокладок	Толщина прокладки d до обжатия
1, 2, 3, 4	Маты минераловатные на фенольной связке, объемным весом 75 кг/м³	40
1÷10	Плиты минераловатные на синтетической связке мягкие „ПМ 50" объемным весом 50кг/м³	40
1, 2, 3, 4	Тонкие, полужесткие „ПП 100" объемным весом 100 кг/м³	40
1, 2, 3, 4	Плиты древесно волокнистые изоляционные, антисептированные, объемным весом 200 кг/м³	57

№№ дет	Материал гидроизоляции
5,10	Изол и гидроизол на прослойке из битумной мастики 2 слоя
	Толь, толь-кожа на прослойке из дегтевой мастики - 3 слоя
	Полиизобутилен. на прослойке из мастики - 1 слой (1мм)

Примечания

1 Толщина пола (h) не должна превышать 100мм после обжатия

2 Детали полов приняты по серии 2.140 1 выпуск 2 „Полы"

1971	Детали полов	Серия 85	Часть 9	
			Раздел 9.2-3	8

Согласовано: Дирекция, Главный инженер, Гл. конструктор, Гл. арх. отд., Гл. инж. проекта, Гл. инж. проекта — Дорина, Сухарева, Гнилова, Сокольский, Сонова, Алексеева, Сукерман, Терехова, Сукерман, Пилатов, Бурмакова, Пилатов

Дата, Инв. №, Взамен

Гражданпроект, Москва, Жилища

11347-15 9

Примыкание гидроизоляционного ковра к кирпичной стене с вентиляционным каналом

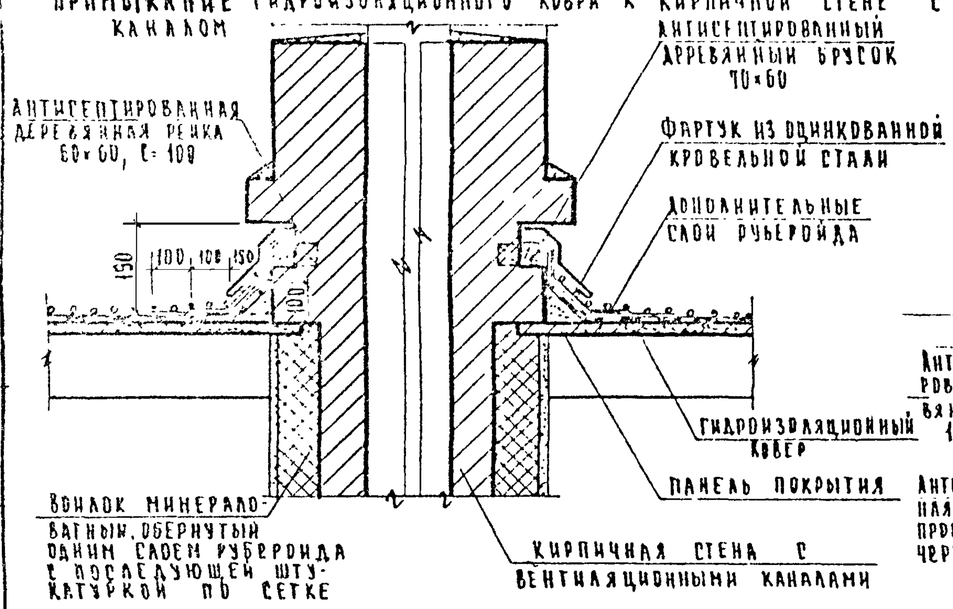

Закрепление гидроизоляционного ковра на карнизе

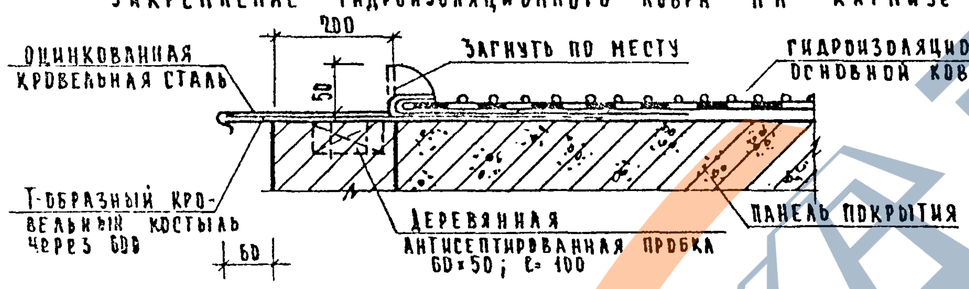

Примыкание гидроизоляционного ковра к вертикальной плоскости и устройство металлического фартука

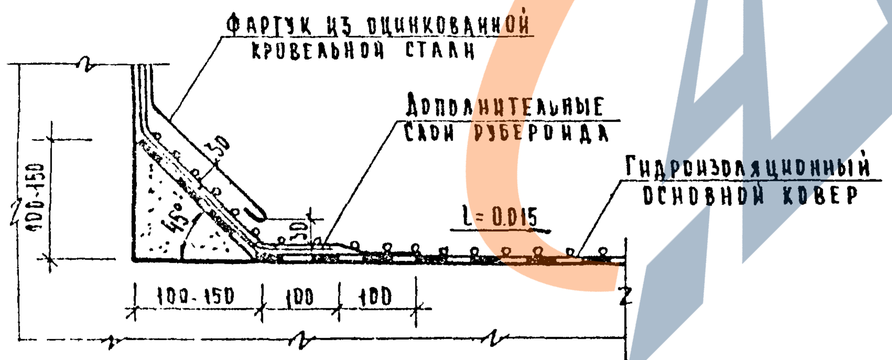

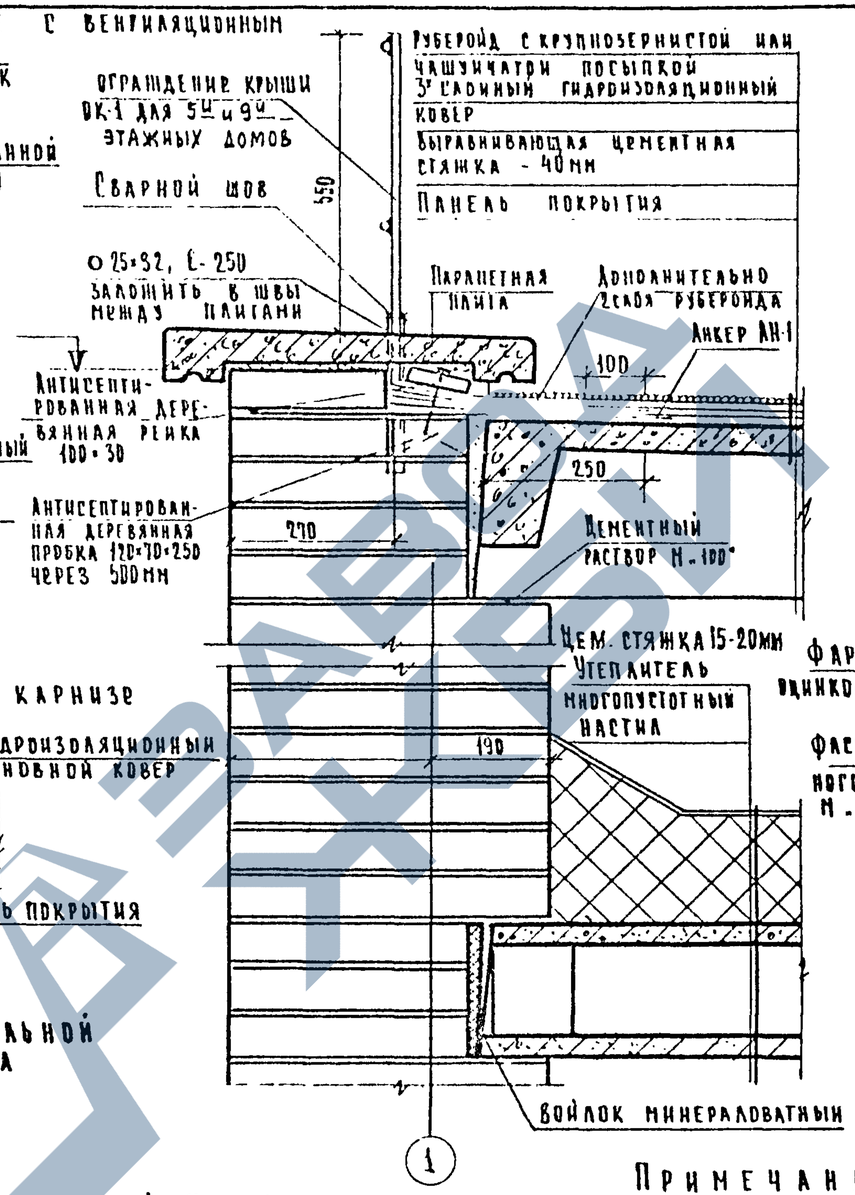

Деталь покрытия над лоджией

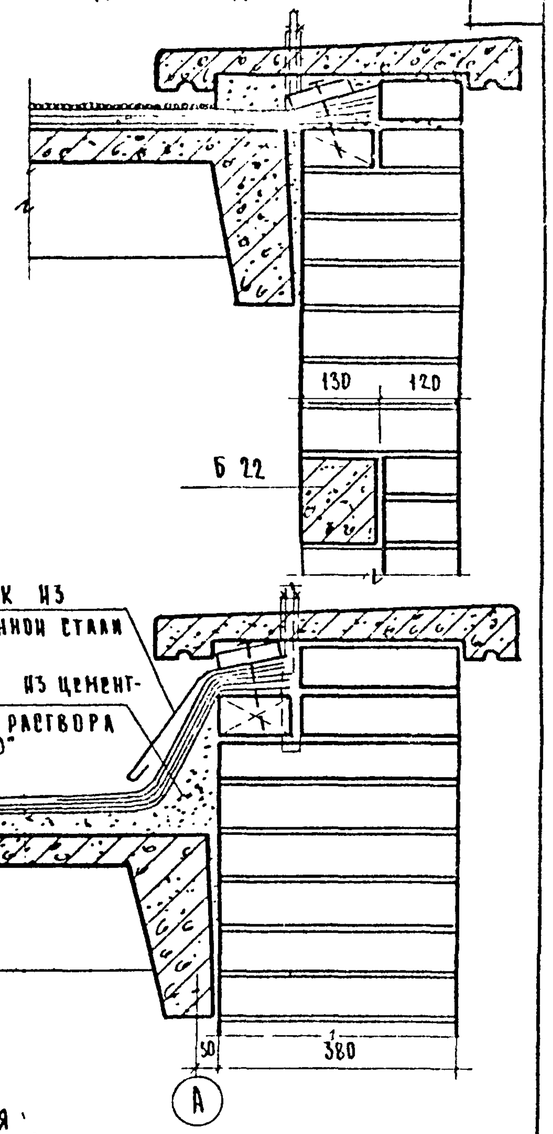

Примечания:

1. Наклейку гидроизоляционного ковра производить в соответствии с требованиями норм СНиП III 20-74.
2. Стыки панелей перекрытий над 5 этажом (в 5-этажном) и над 9 эт. (в 9-этажном) домах проклеить полосами рубероида шириной 300мм на битумной мастике
3. Стыки панелей покрытий проклеить полосой рубероида шириной 380мм - по длине панелей; шириной 450мм - по ширине панелей. Все полосы приклеивать только с одной стороны.
4. Край кровельного ковра прикрывается защитным фартуком из оцинкованной кровельной стали. Стыки листов кровельной стали выполнять лежачим фальцем.
5. Стойки ограждения крыши ОК-1 для 5эт и 9-этажных домов вставляются в трубки Ø 25×32, ℓ=250
6. Все металлические элементы после установки окрасить за два раза черным битумным лаком N 177
7. Цем. стяжку делать в 5эт и в 9эт. домах

Взамен листа 9.

Гл. инж. пр-та Цукерман 20 июля 1977 г

1971	Детали крыши	Серия 85	Часть 9 / Раздел 9.2-3	Лист 9и

11347-1.5 10

ЦНИИЭП жилища г. Москва

Согласовано

Главный архитектор Ю. Тепляков; Главный инженер В. Синова; Гл. инж. проекта А. Арсеева; Гл. инж. пр-та Е. Цукерман; Гл. инж. проекта Н. Переходова; Гл. конструктор А. Кутырова; Гл. арх. проекта Г. Ниязанов; Гл. инж. проекта Э. Бурмистрова; Гл. инж. пр-та Г. Цукерман

Изм.	Кол. уч.	Лист	N док.	Подпись	Дата

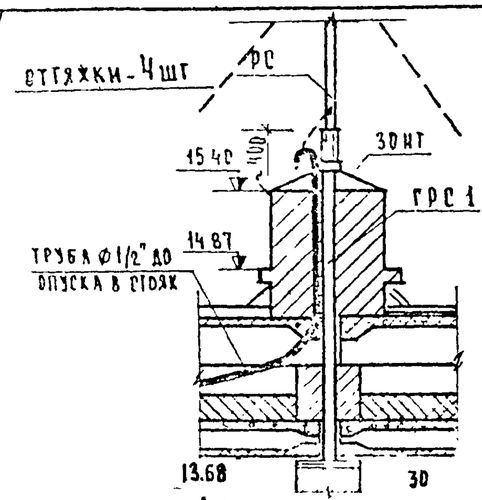

Деталь крепления радиостойки

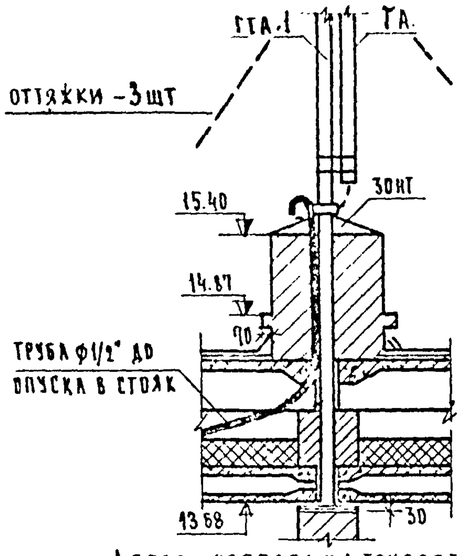

Деталь крепления трубостойки и мачты телеантенны

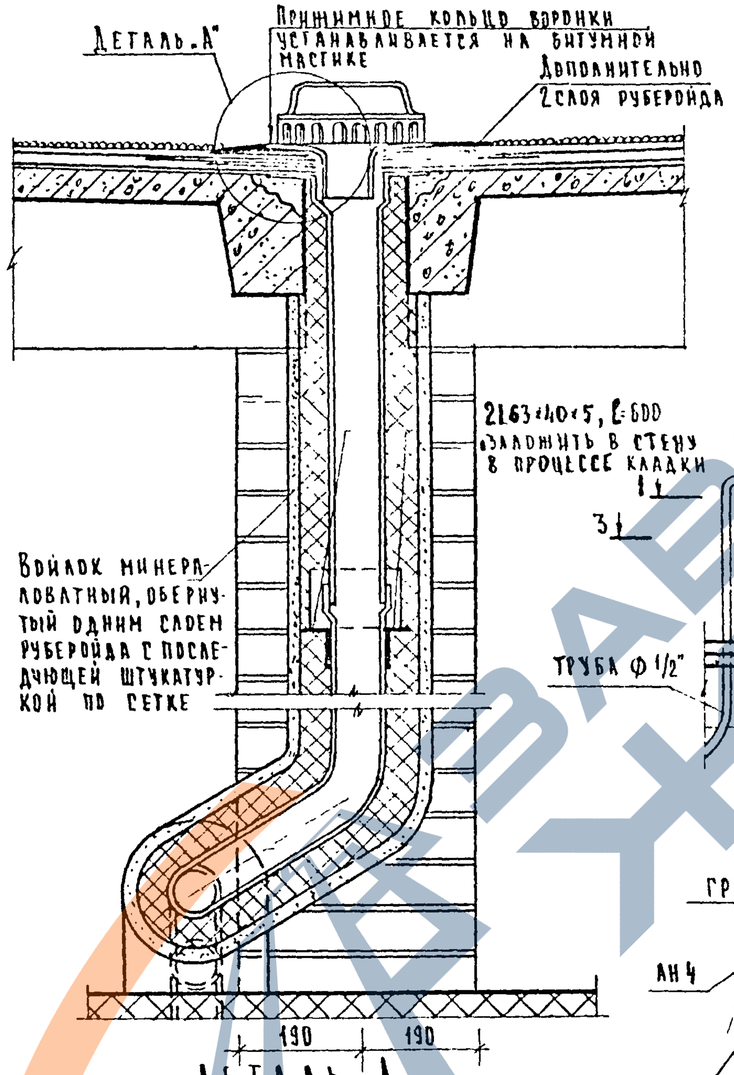

Деталь А

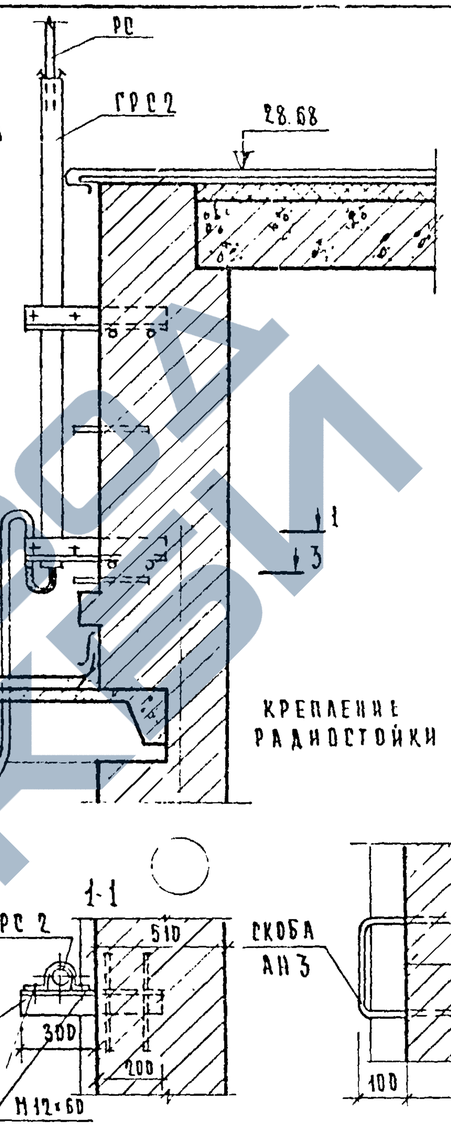

Крепление радиостойки

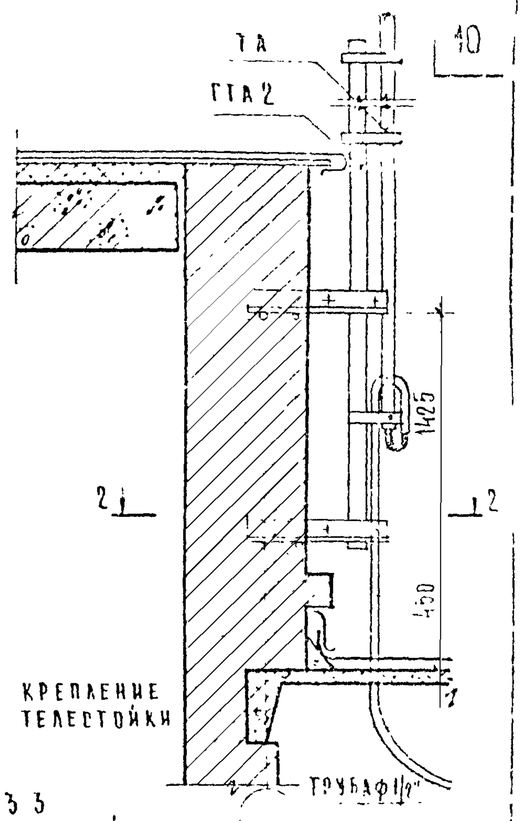

Крепление телестойки

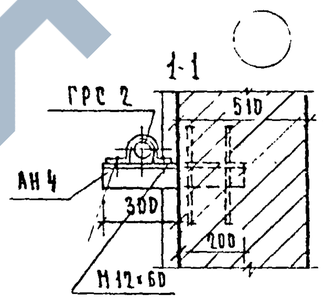

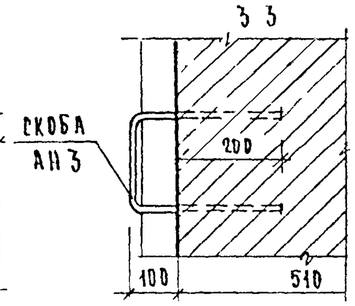

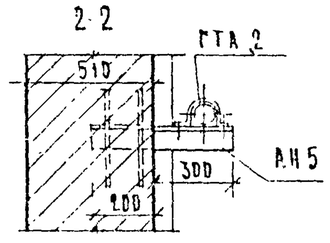

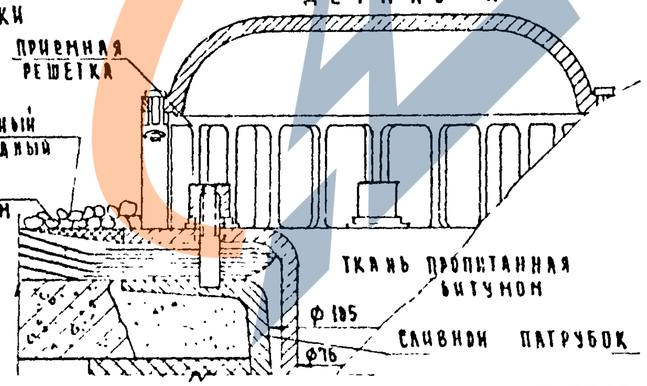

Примечания

1. Установка радио и телестоек осуществляется по согласованию с местным узлом связи в зависимости от класса и типа воздушной линии.
2. Монтаж трубостоек ГРС1, ГТА1 и прокладку труб ф 1/2", до опуска в стояк производить до монтажа покрытия. Кладку вести после установки трубостоек ГРС 1, ГТА 1
3. Все металлические изделия окрасить масляной краской за 2 раза
4. Анкера для оттяжек радиостоек и телеантенн устанавливать после наклейки основного гидроизоляционного ковра с дополнительной оклейкой пропитанной горячим битумом тканью.

1971	Детали крыши. Установка радиостоек телеантенны.	Серия 85	Часть 9 / Разд. 023	Лист 10

ЗАВОД ЖБИ

Л-1К, Л-2К, Л-3К

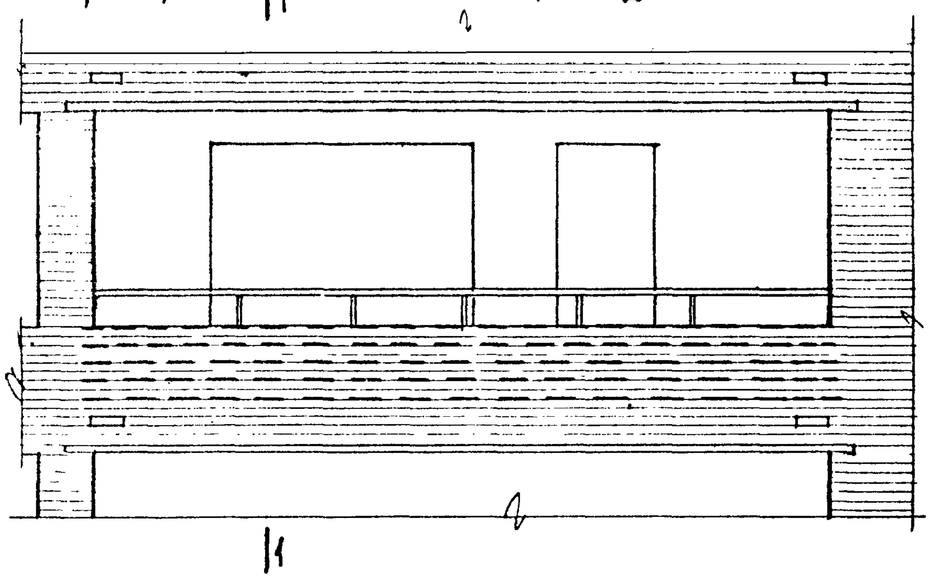

Л-4К, Л-5К, Л-6К,

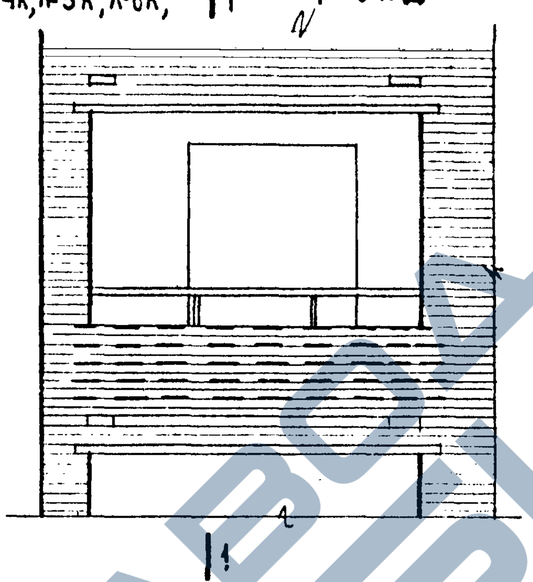

1-1

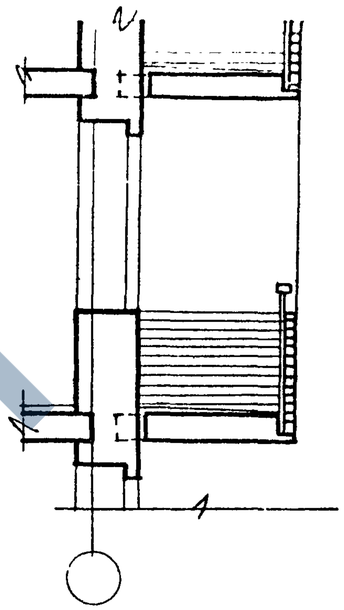

План

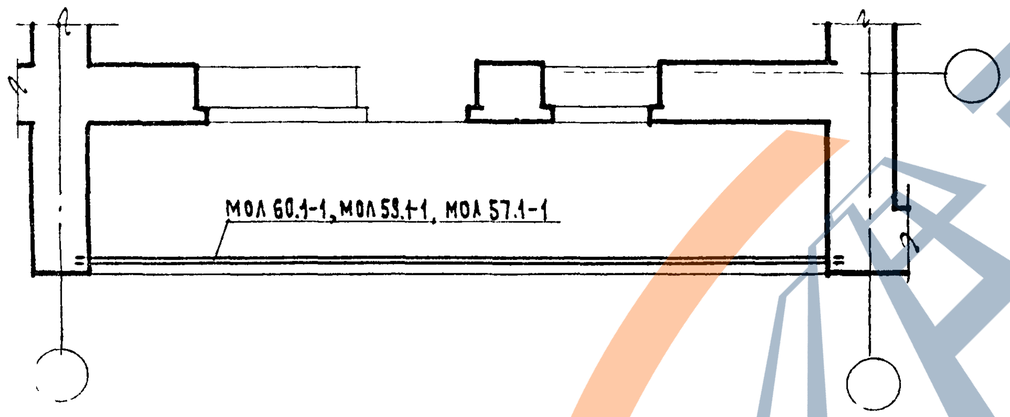

План

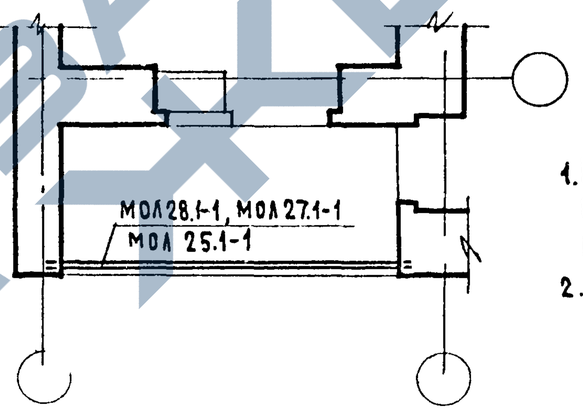

Примечания:

1. Металлические изделия МОЛ 69.1-1, МОЛ 59.1-1 МОЛ 57.1-1, МОЛ 28.1-1, МОЛ 27.1-1, МОЛ 25.1-1 см. раздел 10.4-1
2. Узлы и детали см. лист 13.

Спецификация на 1 лоджию

	Марка	Наименование	ℓ мм	Вес кг	К-во шт	Общий вес кг	
Л-1К	МОЛ 60.1-1	ОГРАЖДЕНИЕ	6300	43.14	1	43.14	60.09
	СП 2	СЕТКА	6220	3.39	5	16.95	
Л-2К	МОЛ 59.1-1	ОГРАЖДЕНИЕ	6170	42.54	1	42.54	59.49
	СП 2	СЕТКА	6220	3.39	5	16.95	

	Марка	Наименование	ℓ мм	Вес кг	К-во шт	Общий вес кг	
Л-3К	МОЛ 57.1-1	ОГРАЖДЕНИЕ	5960	41.76	1	41.76	58.71
	СП 2	СЕТКА	6220	3.39	5	3.39	
Л-4К	МОЛ 28.1-1	ОГРАЖДЕНИЕ	3080	19.17	1	19.17	27.17
	СП 3	СЕТКА	2930	1.60	5	8.00	

	Марка	Наименование	ℓ мм	Вес кг	К-во шт	Общий вес кг	
Л-5К	МОЛ 27.1-1	ОГРАЖДЕНИЕ	2950	18.67	1	18.67	26.67
	СП 3	СЕТКА	2930	1.60	5	8.00	
Л-6К	МОЛ 25.1-1	ОГРАЖДЕНИЕ	2700	18.17	1	18.17	26.17
	СП 3	СЕТКА	2930	1.60	5	8.00	

Согласовано: С Власова; Дата

Взамен

Гл. инж. проекта: Е Цукерман; Гл. инж. пр-та: Г Глазунова

Гл. архитектор: Ю Эпельбаум; Ст. арх. отдела: Л Самойлов; Рук. отдела: Н Масеева; Рук. гр. инж. пр-та: Г Цукерман; Проверил: Н Терехова; Копировал:

ЦНИИЭП жилища, г. Москва

1969

Лоджии. Кирпичные ограждения

Серия 85 | Часть 9 | Раздел 9.2-3 | Лист 11

11347-15 12

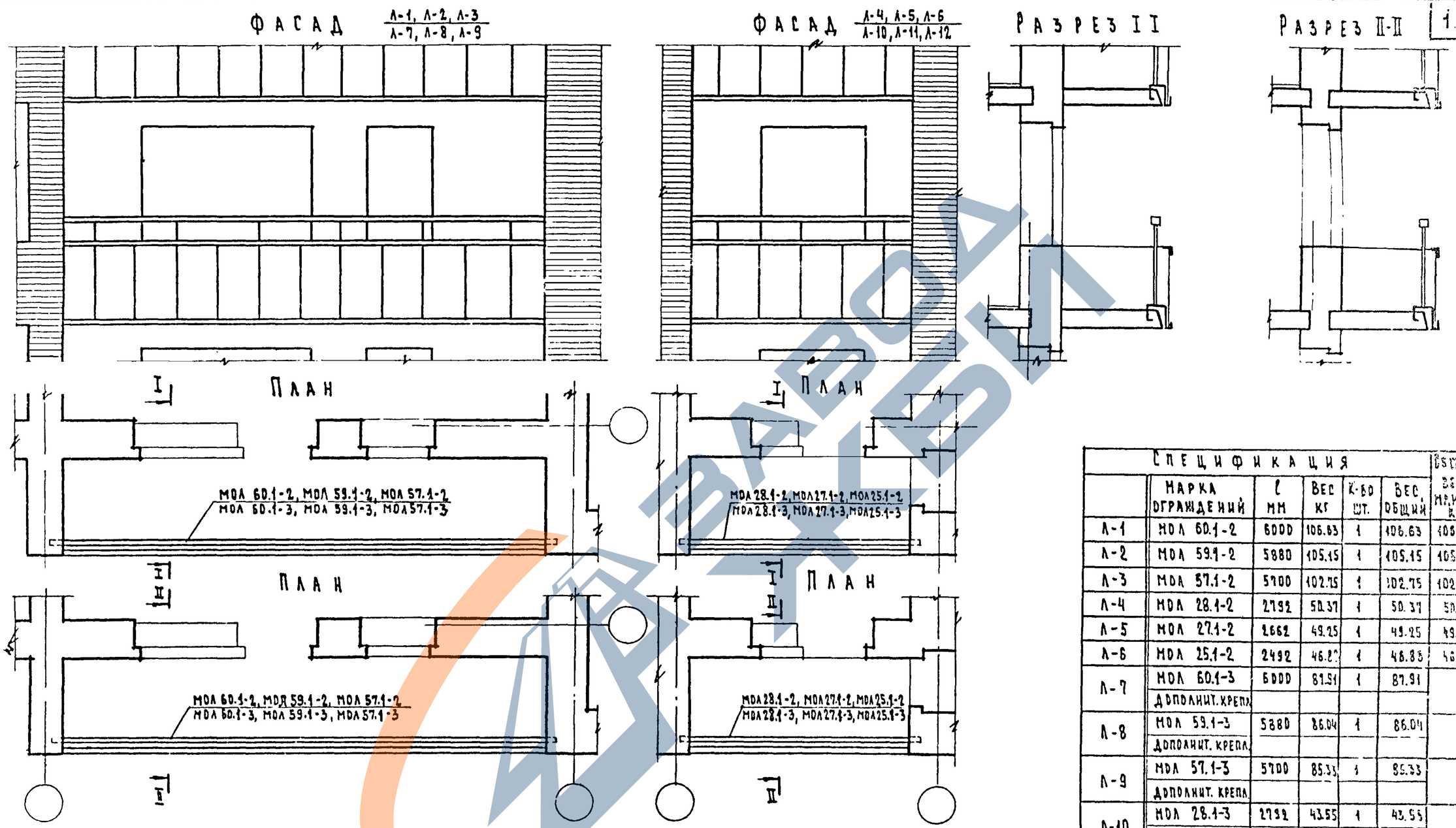

Примечания

1. Узлы и детали см. лист 13
2. Металлические изделия см. листы 10 и 27 раздела 10.4-1
3. Изделия с индексом -3 подлежат корректировке при привязке в зависимости от выбранного варианта.

Спецификация						Общий вес марки кг
	Марка ограждений	l мм	Вес кг	К-во шт.	Вес общий	
Л-1	МОЛ 60.1-2	6000	106.63	1	106.63	106.63
Л-2	МОЛ 59.1-2	5880	105.15	1	105.15	105.15
Л-3	МОЛ 57.1-2	5700	102.75	1	102.75	102.75
Л-4	МОЛ 28.1-2	2792	50.37	1	50.37	50.37
Л-5	МОЛ 27.1-2	2662	49.25	1	49.25	49.25
Л-6	МОЛ 25.1-2	2492	46.83	1	46.83	46.83
Л-7	МОЛ 60.1-3	6000	81.51	1	87.91	
	Дополнит. крепл.					
Л-8	МОЛ 59.1-3	5880	86.04	1	86.04	
	Дополнит. крепл.					
Л-9	МОЛ 57.1-3	5700	85.33	1	85.33	
	Дополнит. крепл.					
Л-10	МОЛ 28.1-3	2792	43.55	1	43.55	
	Дополнит. крепл.					
Л-11	МОЛ 27.1-3	2662	42.79	1	42.79	
	Дополнит. крепл.					
Л-12	МОЛ 25.1-3	2492	41.24	1	41.24	
	Дополнит. крепл.					

Согласовано		Дата
Главный инженер проекта	Н. Ткаченко	
Гл. инж. проекта	Е. Сенова	
Гл. арх. проекта	А. Алексеева	
Гл. инж. проекта	Е. Цукерман	
Гл. спец.	Н. Терехова	

Инв. № подл. | Подпись и дата | Взам. инв. №

Гражданские здания. Жилищно-гражданское строительство. Лоджии. Металлическое ограждение

Москва

1969

Лоджии Металлическое ограждение

Серия 85 | Часть 9 | Раздел 9.2-3 | Лист 12

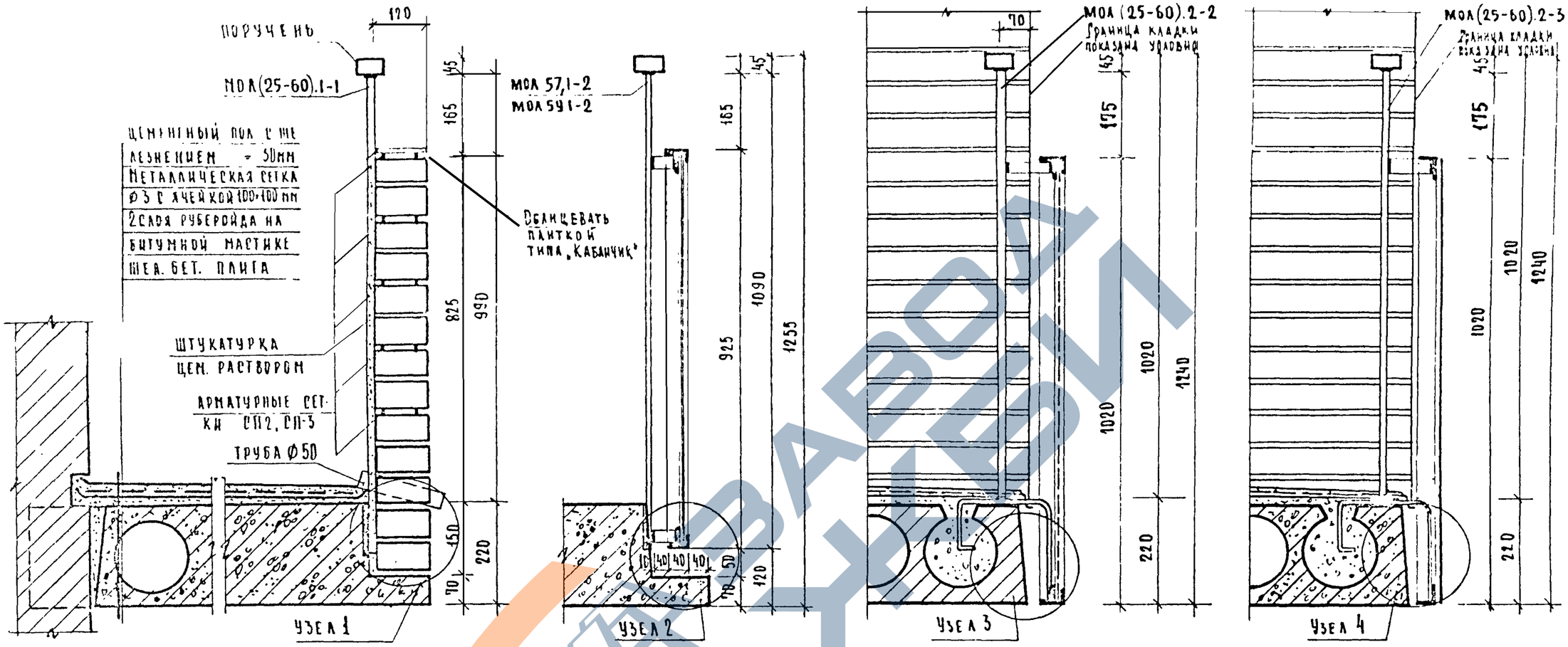

Заделка поручня в стену

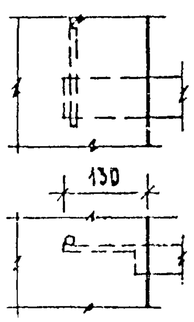

Узел 1

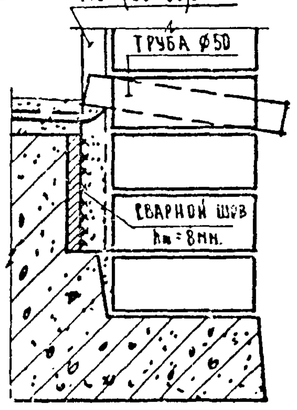

Узел 2

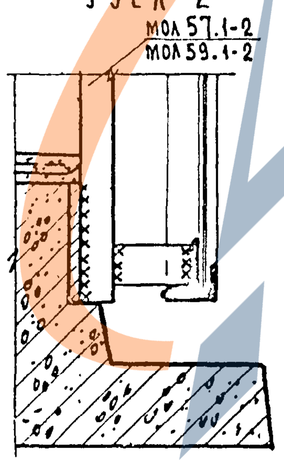

Узел 3

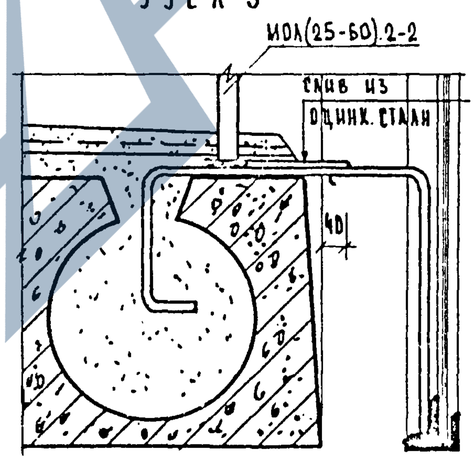

Узел 4

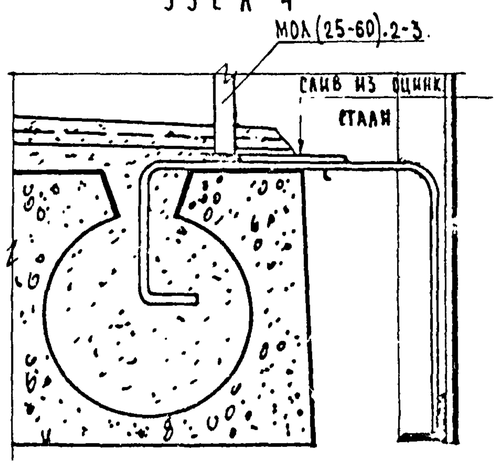

Примечания

1. Сварные сетки крепить проволочными скрутками к металлическим стойкам
2. Монтажные сварные швы выполнять электродами Э-42, $h_ш$ = 6мм.
3. Все металлические ограждения окрашиваются масляными или нитрокрасками. Цвет назначается при привязке.

1971	Лоджии. Детали установки ограждений.	Серия 85	Часть 9 / Раздел 9.2-3	Лист 13

Согласовано

Альбом I

Разработан ГПИ Гражданпроект Госкомитета СССР по делам строительства

Утверждена и введена в действие Госкомитетом СССР по делам строительства

Разработчики: Техник Пахомова, Инж. Цукерман

Гл. инж. проекта Гл. инж. мастерской

Рук. гр. Нач. отдела

Гл. инж. проекта

Гл. инж. ГПИ Гражданпроект

Москва, Пилакица

11347 15 14

Б-1К |I ФАСАД

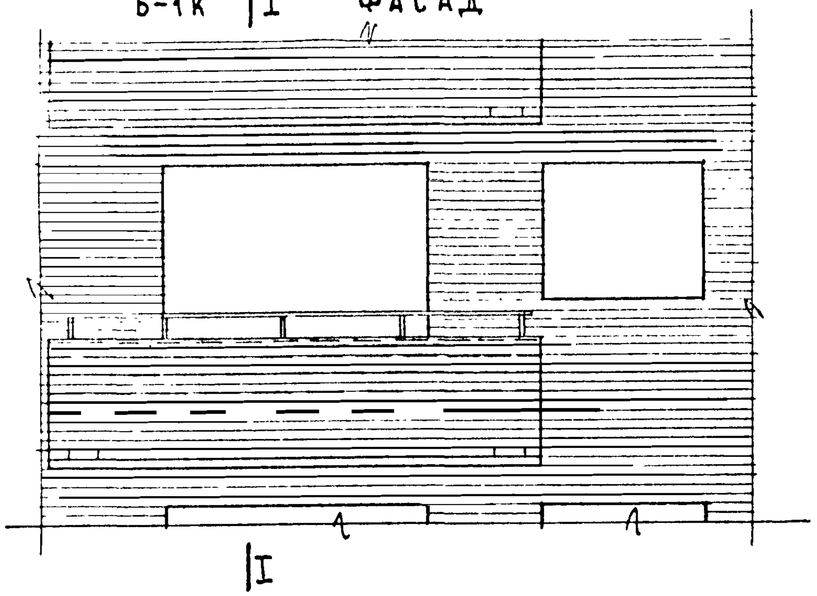

|I

ПЛАН

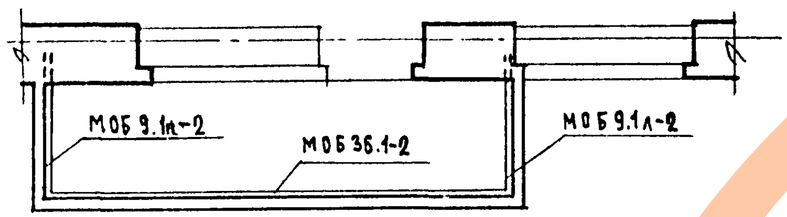

Б-2К |I ФАСАД

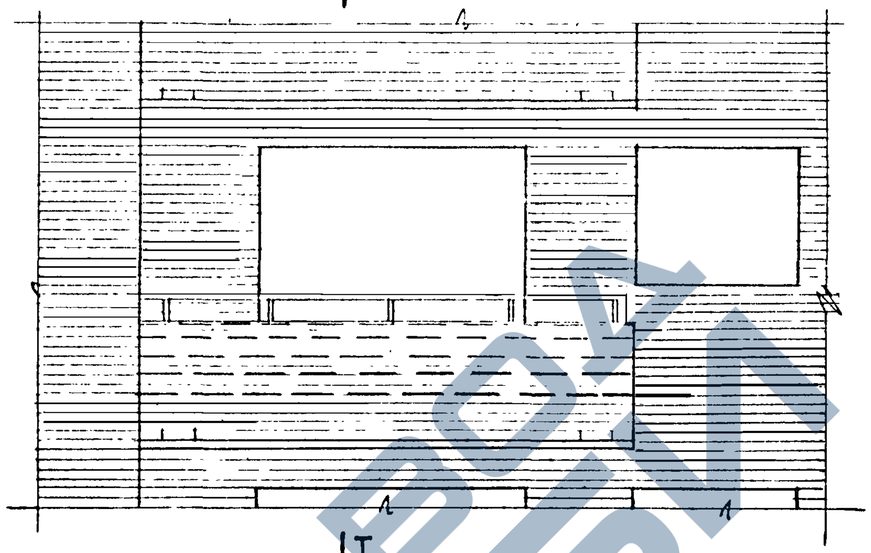

|I

ПЛАН

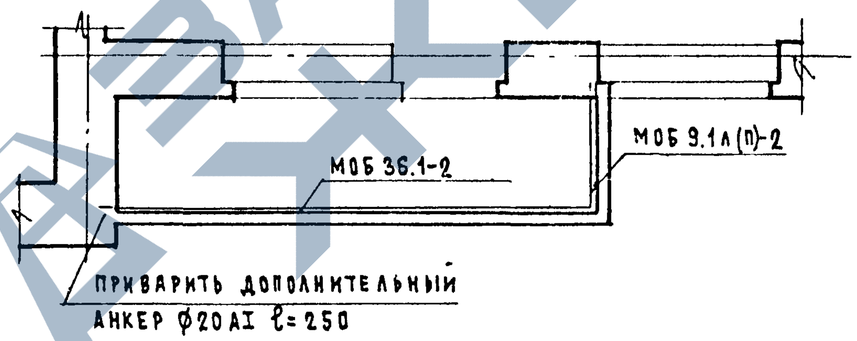

I-I

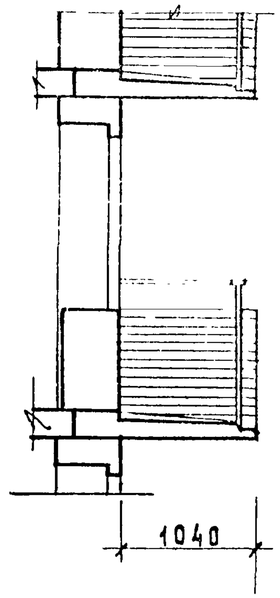

Спецификация

	Марка	Наименование	Длина мм	Вес кг	Кол-во шт	Общий вес кг
Б-1	МОБ 36.1-2	ОГРАЖДЕНИЕ	3553	63.35	1	116.80
	МОБ 9.1п-2	ОГРАЖДЕНИЕ	980	18.25	1	
	МОБ 9.1л-2	ОГРАЖДЕНИЕ	980	18.25	1	
	СП2	СЕТКИ	6220	3.39	5	
Б-2	МОБ 36.1-2	ОГРАЖДЕНИЕ	3553	63.35	1	98.55
	МОБ 9л(п)-2	ОГРАЖДЕНИЕ	980	18.25	1	
	СЕТКИ СП2	СЕТКИ	6220	3.39	5	

Примечания

1. Металлические изделия МОБ 36.1-2, МОБ 9.1л(п)-2 см. раздел 10.4-1
2. Узлы и детали см. лист 13

1969	Балконы Кирпичное ограждение	Серия 85	Часть 9 / Раздел 9.2-3	Лист 14

ЦНИИЭП жилища г. Москва
Главный инженер проекта Ю.Тепляков
Главный архитектор проекта М.Михайлов
Гл. инж. проекта В.Сванова
Гл. конструктор проекта Н.Цукерман
Гл. инженер проекта А.Алексеева
Гл. специалист Е.Цукерман
Гл. инженер Н.Терехова
Гл. архитектор проекта В.Бурдалова
Гл. конструктор Ю.Гирова
Инв. № подл. | Подпись и дата | Взам. инв. №
https://zavodjbi.com/

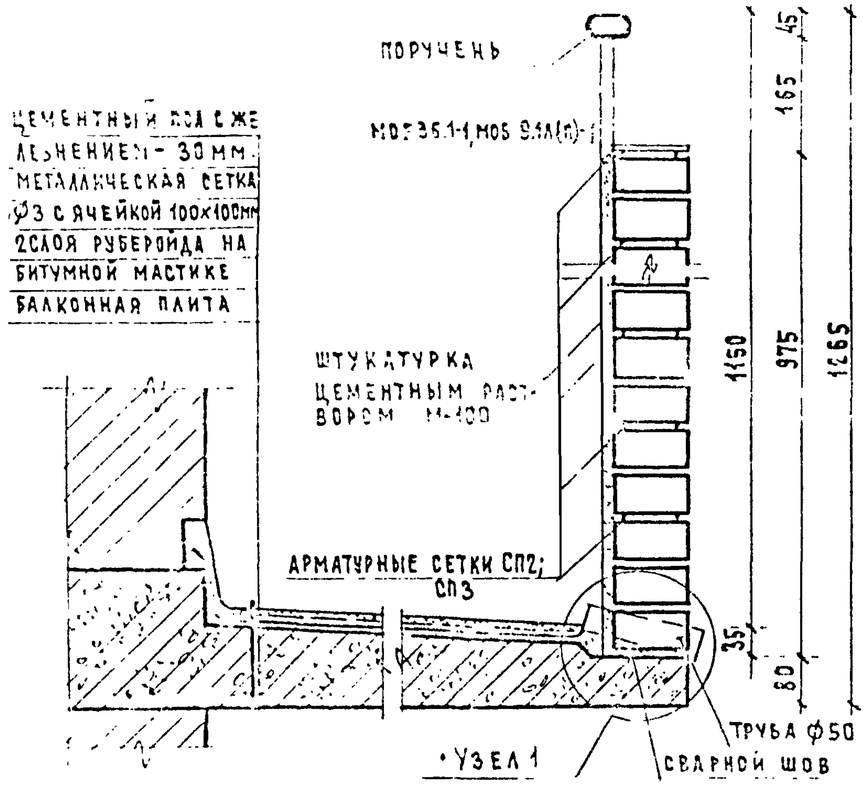

• Узел 1

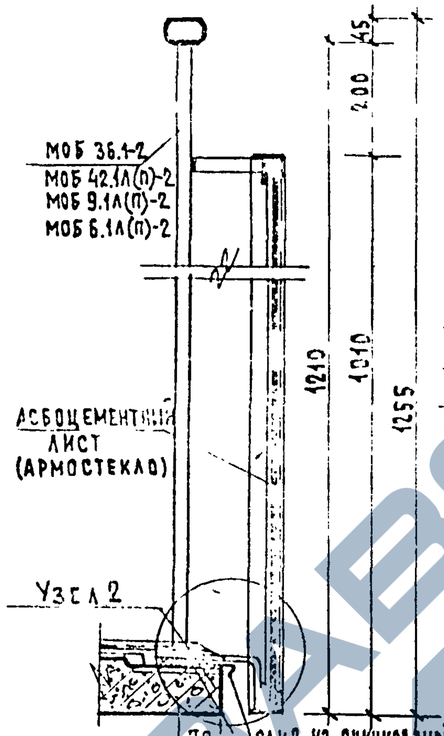

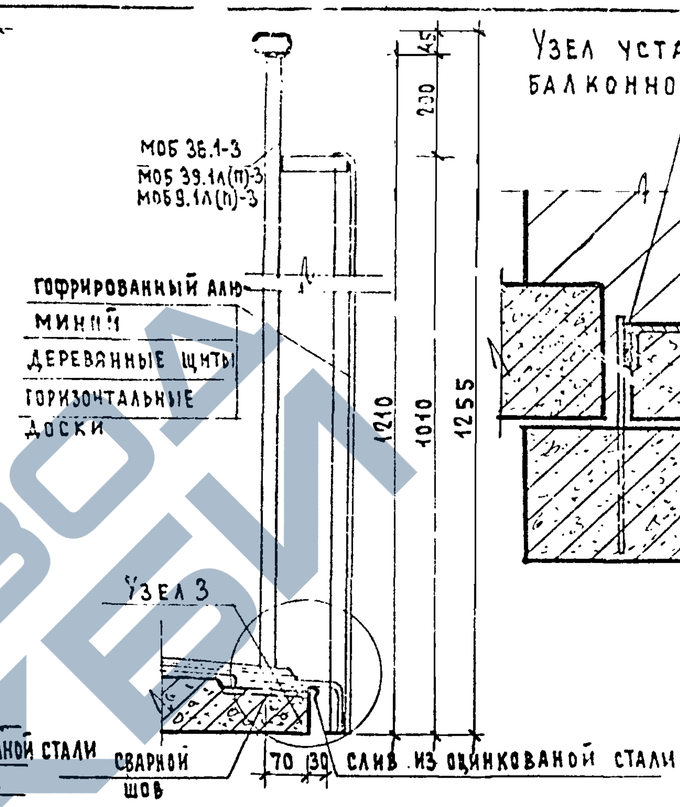

Узел установки балконной плиты

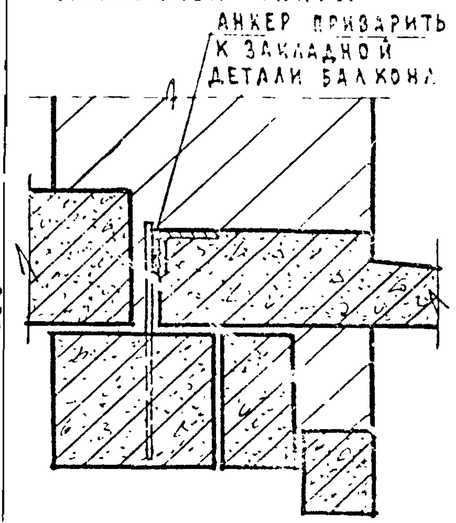

Узел 1

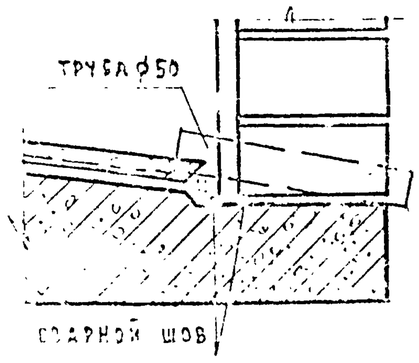

Узел 2

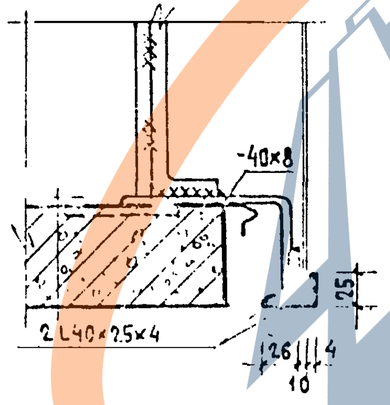

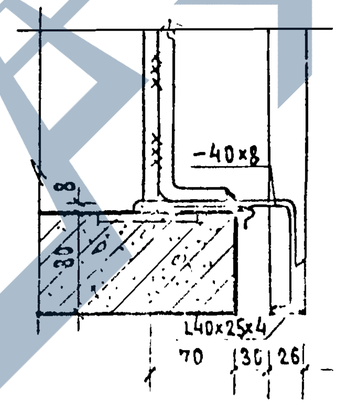

Узлы установки угловых стоек ограждений

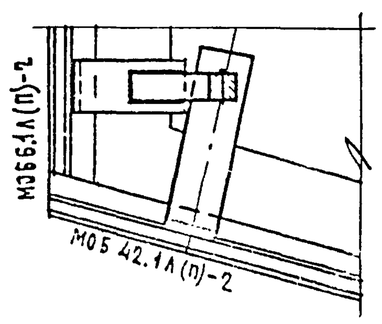

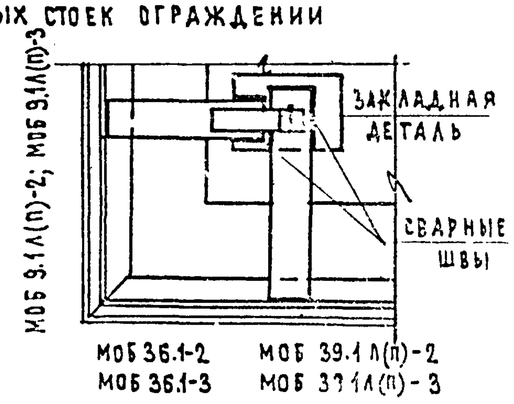

Примечания:

1. Монтажные сварные швы выполнять электродами Э-42, $h_ш = 6$ мм.
2. Все металлические ограждения окрашиваются масляными или нитрокрасками. Цвет назначается при привязке.
3. Арматурные сетки СП2, СП3 крепить проволочными скрутками к металлическим стойкам.

1969	Балконы Детали установки ограждений	Серия 85	Часть 9	Раздел 9.2-3	Лист 16

ЦНИИЭП жилища г. Москва

11347 15 17

ЛОДЖИИ БАЛКОНЫ

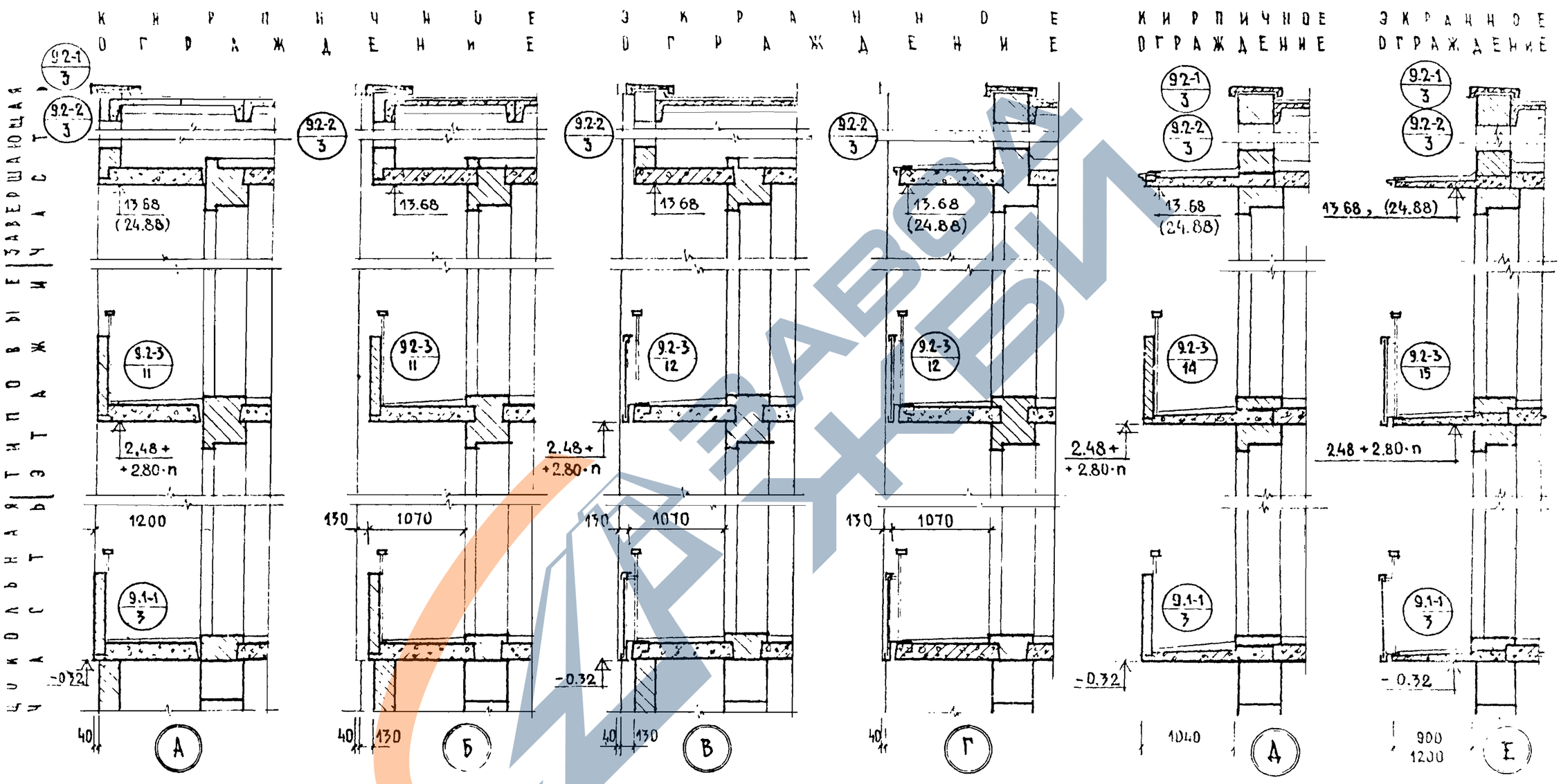

Примечания см. лист 18

1971	Лоджии и балконы. Варианты сечений	Серия 85	Часть 9 / Раздел 9.2-3	Лист 17

ЦНИИЭП жилища г. Москва

11347 15 18

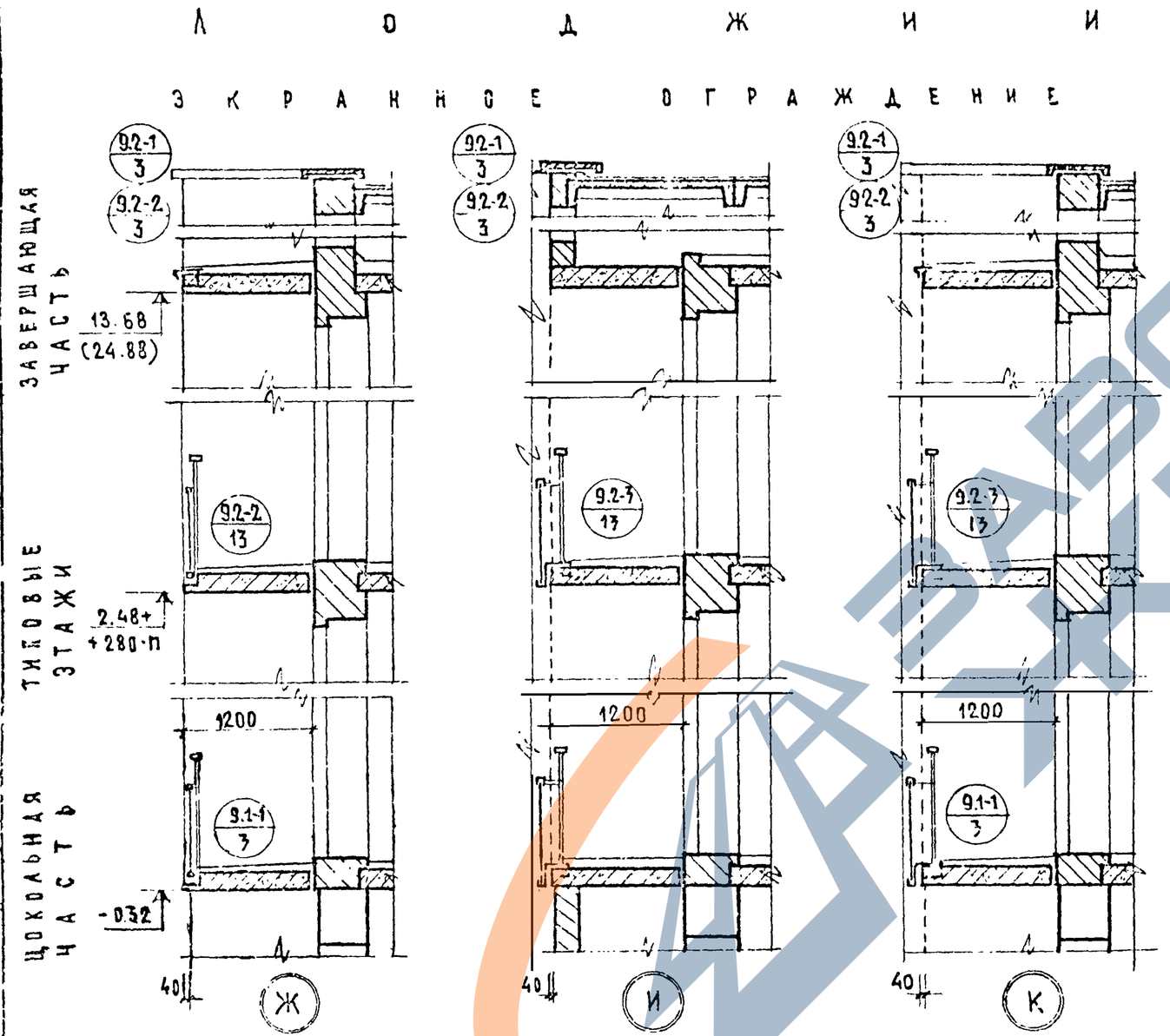

Примечания

1. На листах 17 и 18 даны сочетания поперечных сечений цокольных, поэтажных и завершающих частей лоджий и балконов, как включенные в состав проектов, так и допускаемые к применению при привязке.

2. Применение в принятом варианте элементов из разных сечений не допускается, за исключением поэтажной части из сечения Ж которую допускается применять в сечениях А и Б (чередующиеся ограждения.

3. В сечениях лоджий В, Г, И, К и балконов Е применяются ограждения МОЛ (25, 27, 28, 57, 59, 60)-2-2, МОБ (36, 39 л.п, 42 л.п)-1-2 с экранами высотой 1м из армостекла, асбестоцементных листов, шлакоситалла или ограждения МОЛ (25, 27, 28, 57, 59, 60)-2-3 и МОБ (36, 39 л.п) 1-3 с экранами из дерева, рифленого алюминия и др. Изделия МОЛ (25, 27, 28, 58, 57, 59, 60)-2-3 и МОБ (36, 39 л.п)-1-3- дорабатываются при привязке исходя из условий крепления экранов.

В сечении Ж применяются ограждения МОЛ (57, 59)-1-2.

1977	Лоджии. Варианты сечений	Серия 85	Часть 9	
			Раздел 9.2-3	18

11347 15 (19)