https://zavodjbi.com/

ТИПОВЫЕ СТРОИТЕЛЬНЫЕ КОНСТРУКЦИИ, ИЗДЕЛИЯ И УЗЛЫ

СЕРИЯ 1.030.1-1/88

СТЕНЫ НАРУЖНЫЕ ИЗ ОДНОСЛОЙНЫХ ПАНЕЛЕЙ ДЛЯ КАРКАСНЫХ ОБЩЕСТВЕННЫХ ЗДАНИЙ, ПРОИЗВОДСТВЕННЫХ И ВСПОМОГАТЕЛЬНЫХ ЗДАНИЙ ПРОМЫШЛЕННЫХ ПРЕДПРИЯТИЙ

ВЫПУСК 3-1

МОНТАЖНЫЕ УЗЛЫ СТЕН МНОГОЭТАЖНЫХ ЗДАНИЙ С ВЫСОТАМИ ЭТАЖЕЙ 3,3; 3,6 И 4,2 М

РАБОЧИЕ ЧЕРТЕЖИ

НАСТОЯЩАЯ ПРОЕКТНАЯ ДОКУМЕНТАЦИЯ МОЖЕТ БЫТЬ ИСПОЛЬЗОВАНА ТОЛЬКО В КАЧЕСТВЕ СПРАВОЧНОГО МАТЕРИАЛА ПРИ РАЗРАБОТКЕ КОНКРЕТНОГО ПРОЕКТА (ОСНОВАНИЕ-ПИСЬМО ГОССТРОЯ РОССИИ ОТ 17.03.99 № 5-11/30)

24771

Отпускная цена
НА МОМЕНТ РЕАЛИЗАЦИИ УКАЗАНА В СЧЕТ-НАКЛАДНОЙ

Пров. Жад 27.8.92г Коп. Петрук

https://zavodjbi.com/

https://zavodjbi.com/

ТИПОВЫЕ СТРОИТЕЛЬНЫЕ КОНСТРУКЦИИ, ИЗДЕЛИЯ И УЗЛЫ

СЕРИЯ 1.030.1-1/88

СТЕНЫ НАРУЖНЫЕ ИЗ ОДНОСЛОЙНЫХ ПАНЕЛЕЙ ДЛЯ КАРКАСНЫХ ОБЩЕСТВЕННЫХ ЗДАНИЙ, ПРОИЗВОДСТВЕННЫХ И ВСПОМОГАТЕЛЬНЫХ ЗДАНИЙ ПРОМЫШЛЕННЫХ ПРЕДПРИЯТИЙ

ВЫПУСК 3-1

МОНТАЖНЫЕ УЗЛЫ СТЕН МНОГОЭТАЖНЫХ ЗДАНИЙ С ВЫСОТАМИ ЭТАЖЕЙ 3,3; 3,6 И 4,2 М

РАБОЧИЕ ЧЕРТЕЖИ

РАЗРАБОТАНЫ
ЦНИИЭП ТБЗ И ТК

ДИРЕКТОР ИНСТИТУТА подп. В.И. ЛЕПСКИЙ
НАЧАЛЬНИК ОТДЕЛА " Б.Н. ВОЛЫНСКИЙ
ГЛ. КОНСТРУКТОР ОТДЕЛА " С.Б. ШАЦ
ГЛ. ИНЖЕНЕР ПРОЕКТА " М.М. КОЧИН

УТВЕРЖДЕНЫ ГОССТРОЕМ СССР,
ПРОТОКОЛ АЧ-10 от 17.03.89 г.

ВВЕДЕНЫ В ДЕЙСТВИЕ С 25.12.91,
ПРИКАЗ ЦНИИП РЕКОНСТРУКЦИИ ГОРОДОВ ОТ 4.12.91 N 21

https://zavodjbi.com/

https://zavodjbi.com/

Обозначение документа	Наименование	Стр.
1.030.1-1/88.3-1 – ПЗ	Пояснительная записка	4
– К1	Узел 1	6
– К2	Узел 2	7
– К3	Узел 3	8
– К4	Узел 4...7	9
– К5	Узел 8	10
– К6	Узел 9	11
– К7	Узел 10	12
– К8	Узел 11...14	13
– К9	Узел 15	14
– К10	Узел 16...19	15
– К11	Узел 20	17
– К12	Узел 21	18
– К13	Узел 22-3, 22-4, 23	19
– К14	Узел 24, 25	22
– К15	Узел 26	24
– К16	Узел 27	25
– К17	Узел 28, 40	26
– К18	Узел 29, 30	27
– К19	Узел 31	29
– К20	Узел 32-3, 32-4, 33-3, 33-4, 34, 35	31
– К21	Узел 36, 37	33
– К22	Узел 38, 39	35
– К23	Узел 55, 56, 57	37
– К24	Узел 41, 42, 43	38
– К25	Узел 44, 45	39

Нач.отд	Волынский	Подп.	
Н.контр	Леонтьева	"	
ГИП	Щац	"	
Гл.спец	Шандурова	"	
Гл.спец	Кочин	"	
Провер.	Кадейкина	"	
Разраб.	Болгова	"	

1.030.1-1/88.3-1

Содержание

Стадия	Лист	Листов
Р	1	2

ЦНИИЭП торгово-бытовых зданий и туристских комплексов

Инв.№ подл. | Подп. и дата | Взам.инв.№

Пров. Щац 27.8.92 г Коп. Петрук 24771 3

https://zavodjbi.com/

https://zavodjbi.com/

Обозначение документа	Наименование	Стр.
1.030.1-1/88.3-1 — К26	Узел 46	40
— К27	Узел 47,48	41
— К28	Узел 49	42
— К29	Узел 50	43
— К30	Узел 51,52	44
— К31	Узел 53,54	45
— К32	Спецификация	46

ЗАВОД ЖБИ

Инв.№ подл. | Подп. и дата | Взам.инв.№

Пров. Жар 26.8.92 Коп. Петрук 24771 4

https://zavodjbi.com/

https://zavodjbi.com/

Данный выпуск входит в состав серии 1.030.1-1/88."Стены наружные из однослойных панелей для каркасных общественных зданий, производственных и вспомогательных зданий промышленных предприятий".

Состав серии приведен в выпуске 0-0 часть 1.

Выпуск содержит рабочие чертежи узлов сопряжений однослойных стеновых панелей самонесущих и навесных стен каркасных общественных зданий и вспомогательных промышленных предприятий.

Монтажные схемы крепления стеновых панелей с замаркированными на них узлами приведены в вып.0-1."Материалы для проектирования стен многоэтажных зданий с высотами этажей 3,3; 3,6 и 4,2 м".

Монтажные узлы, указания по гидроизоляции стыков следует выполнять в строгом соответствии с материалами данного выпуска, по указаниям проекта производства работ каждого конкретного здания, с соблюдением требований СНиП 3.03.01-87."Несущие и ограждающие конструкции".

Качественное выполнение узлов обеспечивает гидроизоляцию стыков, совместную работу конструкций и их прочность и устойчивость.

Рекомендации и материалы по герметизации стыков приведены в выпуске 0-1.

Монтаж стеновых панелей следует производить только после окончания монтажа диска перекрытия данного яруса. Монтаж стеновых панелей вышележащего яруса следует производить после полного проектного закрепления панелей нижележащего яруса. Устойчивость всех панелей в процессе монтажа должна быть обеспечена временными инвентарными связями, которые снимают только после осуществления проектного закрепления панелей, а при монтаже панелей внутреннего угла - только после установки и проектного закрепления обеих панелей, образующих внутренний угол.

В навесных стенах горизонтальные швы между ярусами не должны передавать вертикальные нагрузки. Заполнение швов должно производиться после установки панелей вышележащего яруса и их проектного закрепления.

При производстве работ в зимнее время должны быть предусмотрены мероприятия, обеспечивающие прочность раствора в процессе возведения

Нач.отд	Волынский	Подп.		1.030.1-1/88.3-1-ПЗ
Н.контр	Качин	"		Пояснительная записка
ГИП	Шац	"		Стадия: Р; Лист: 1; Листов: 2
Гл.спец	Качин	"		ЦНИИЭП торгово-бытовых зданий и туристских комплексов
Гл.спец	Шанаурова	"		

Пров. Шац 27.8.92 Коп. Петрук 24771 5

Взам.инв.№ | Подп. и дата | Инв.№ подл.

https://zavodjbi.com/

https://zavodjbi.com/

стен и их эксплуатации.

Соединительные изделия изготавливаются из арматурной стали класса А-I по ГОСТ 5781-82, листовой стали по ГОСТ 19903-74, угловой стали по ГОСТ 8509-86.

Марка стали и электродов должна приниматься по указаниям СНиП 2.03.01-84."Бетонные и железобетонные конструкции" (Приложение 1,2) и СНиП II-23-81*."Стальные конструкции" (Приложение 1,2) в зависимости от условий строительства и эксплуатации.

Антикоррозийная защита стальных конструкций должна выполняться по указаниям проекта конкретного объекта в соответствии с требованиями СНиП 2.03.11-85."Защита строительных конструкций от коррозии", при этом следует иметь ввиду, что опорные консоли (марки РК-5с...РК-12с) и соединительное изделие МС-9 должны всегда иметь цинковое или алюминиевое металлическое защитное покрытие толщиной 120-150 мкм.

Все сварочные работы выполнять в соответствии со СНиП 3.03.01-87 "Несущие и ограждающие конструкции", ГОСТ 5264-80."Ручная дуговая сварка. Соединения сварные" и ГОСТ 14098-85"Соединения сварные арматуры и закладных изделий железобетонных конструкций".

После проведения монтажных сварочных работ участки повреждения защитного покрытия в местах сварки должны быть восстановлены.

https://zavodjbi.com/

https://zavodjbi.com/

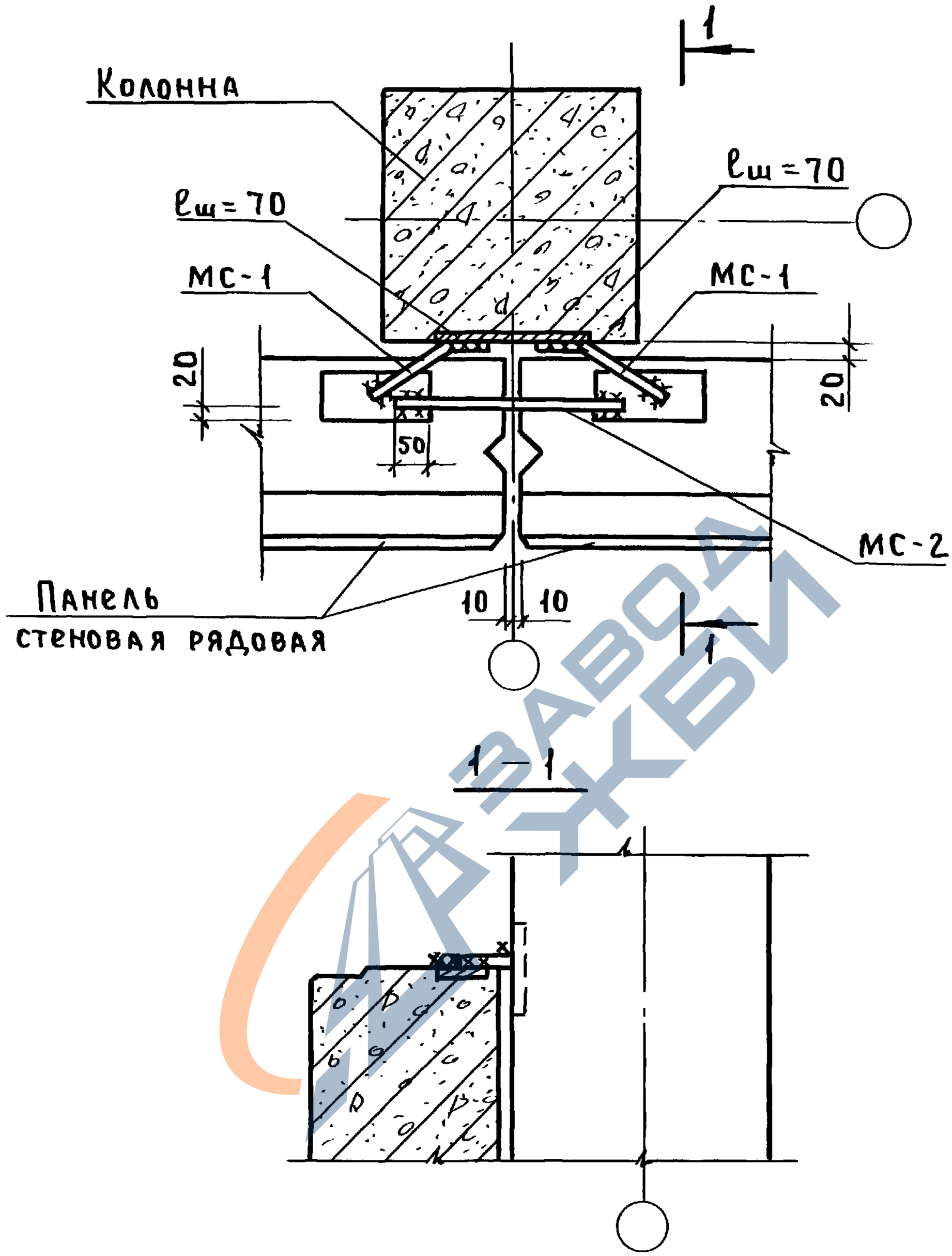

1. Общие указания по сварке смотри пояснительную записку.
2. Сварные швы Н1-Рш по ГОСТ 14098-85 $h_ш = 4$; $B_ш = 8$.
3. Спецификацию смотри К32.

Нач.отд.	Волынский	Подп.		1.030.1-1/88.3-1-К1
Н.контр.	Леонтьева	"		
ГИП	Шац	"		Узел 1
Гл.спец.	Кочин	"		
Гл.спец.	Шанаурова	"		
Провер.	Болгова	"		
Разраб.	Кадейкина	"		

Стадия	Лист	Листов
Р		1

ЦНИИЭП торгово-бытовых зданий и туристских комплексов

Инв.№ подл. | Подпись и дата | Взам.инв.№

Пров. Мая 26.8.92г. Коп. Петрук

24771 7

https://zavodjbi.com/

https://zavodjbi.com/

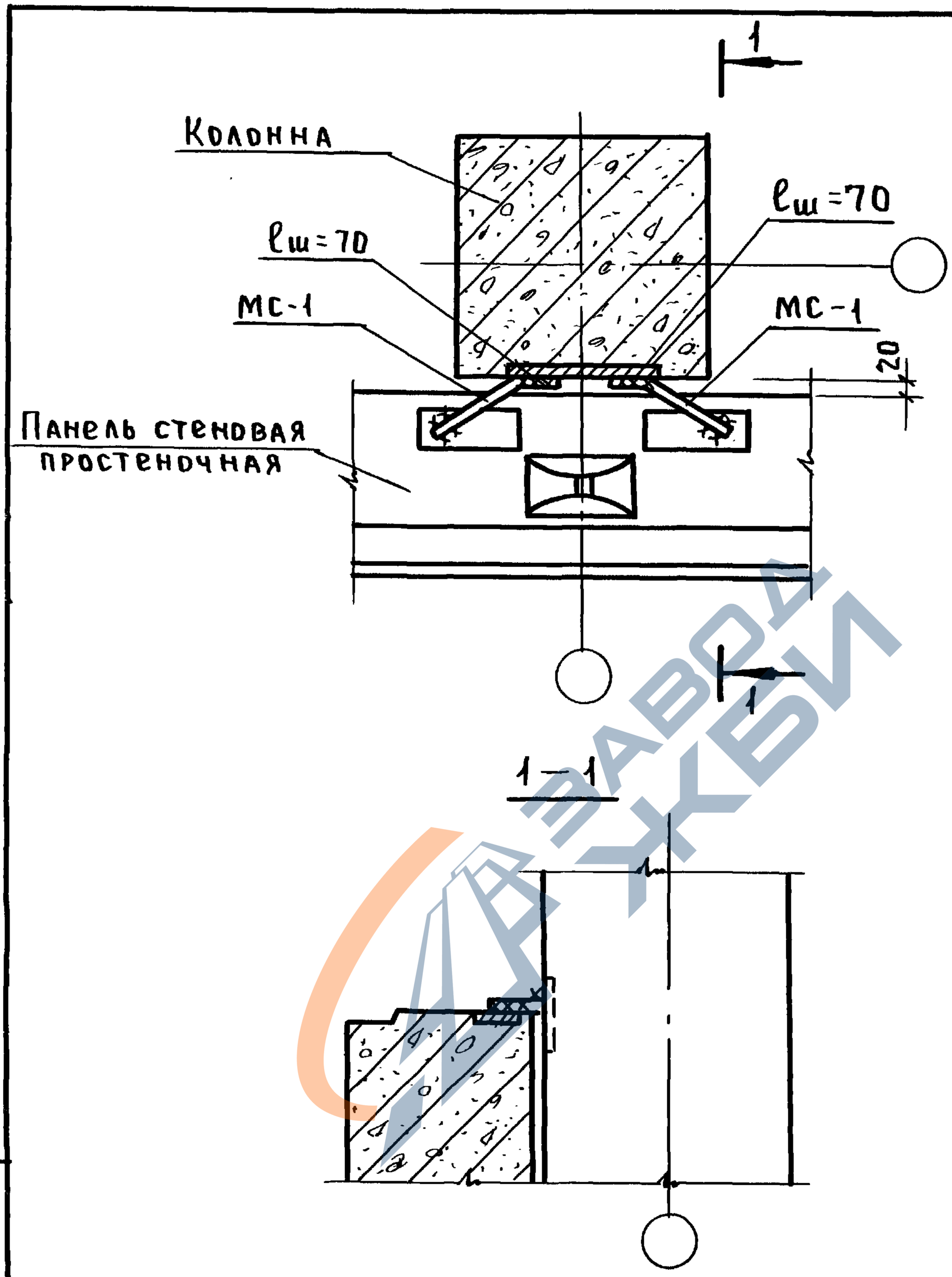

1. Общие указания по сварке см. пояснительную записку.
2. Сварные швы $Н_1$-$Р_ш$ по ГОСТ 14098-85, $h_ш = 4$; $B_ш = 8$.
3. Спецификацию см. док. К32.

Нач.отд.	Волынский	Подп.	
Н.контр.	Леонтьева	"	
ГИП	Шац	"	
Гл.спец.	Кочин	"	
Гл.спец.	Шанаурова	"	
Провер.	Кадейкина	"	
Разраб.	Болгова	"	

1.030.1-1/88.3-1-К2

Узел 2

Стадия	Лист	Листов
Р		1

ЦНИИЭП торгово-бытовых зданий и туристских комплексов

Инв.№ подл. | Подп. и дата | Взам.инв.№

Пров. 26.8.92г Коп. Петрук 24771 Я

https://zavodjbi.com/

https://zavodjbi.com/

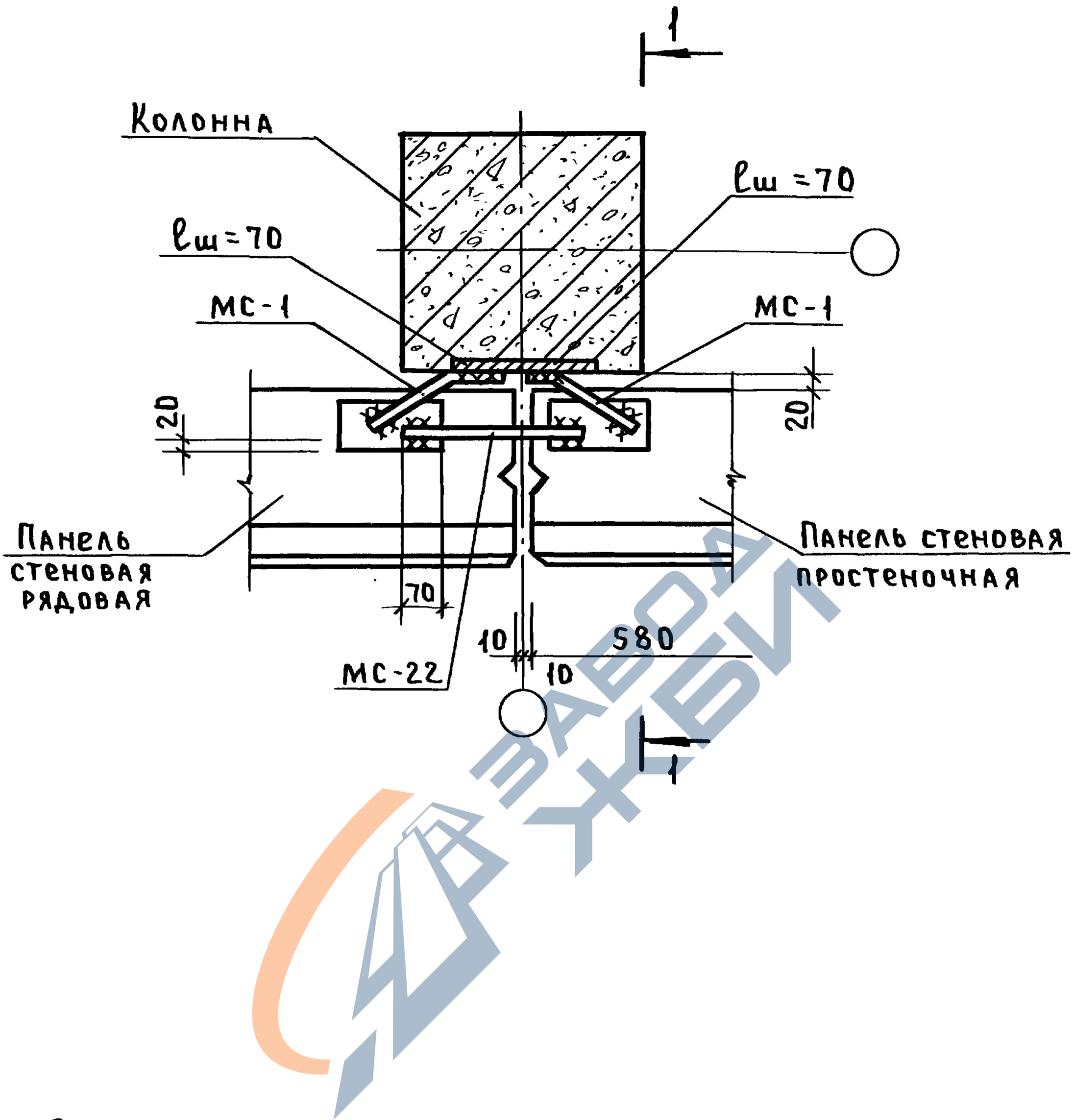

1. Общие указания по сварке смотри пояснительную записку.
2. Сварные швы Н1-Рш по ГОСТ14098-85, hш=4, Вш=8.
3. Спецификацию смотри К32.

Нач.отд	Волынский	Подп.	
Н.контр.	Леонтьева	"	
ГИП	Шац	"	
Гл.спец.	Кочин	"	
Гл.спец.	Шандурова	"	
Провер.	Болгова	"	
Разраб.	Кадейкина	"	

1.030.1-1/88.3-1-К3

Узел 3

Стадия	Лист	Листов
Р		1

ЦНИИЭП торгово-бытовых зданий и туристских комплексов

Инв.№ подл. | Подп. и дата | Взам. инв.№

Пров. Шац 26.8.92 Коп. Петрук

24771 9

https://zavodjbi.com/

https://zavodjbi.com/

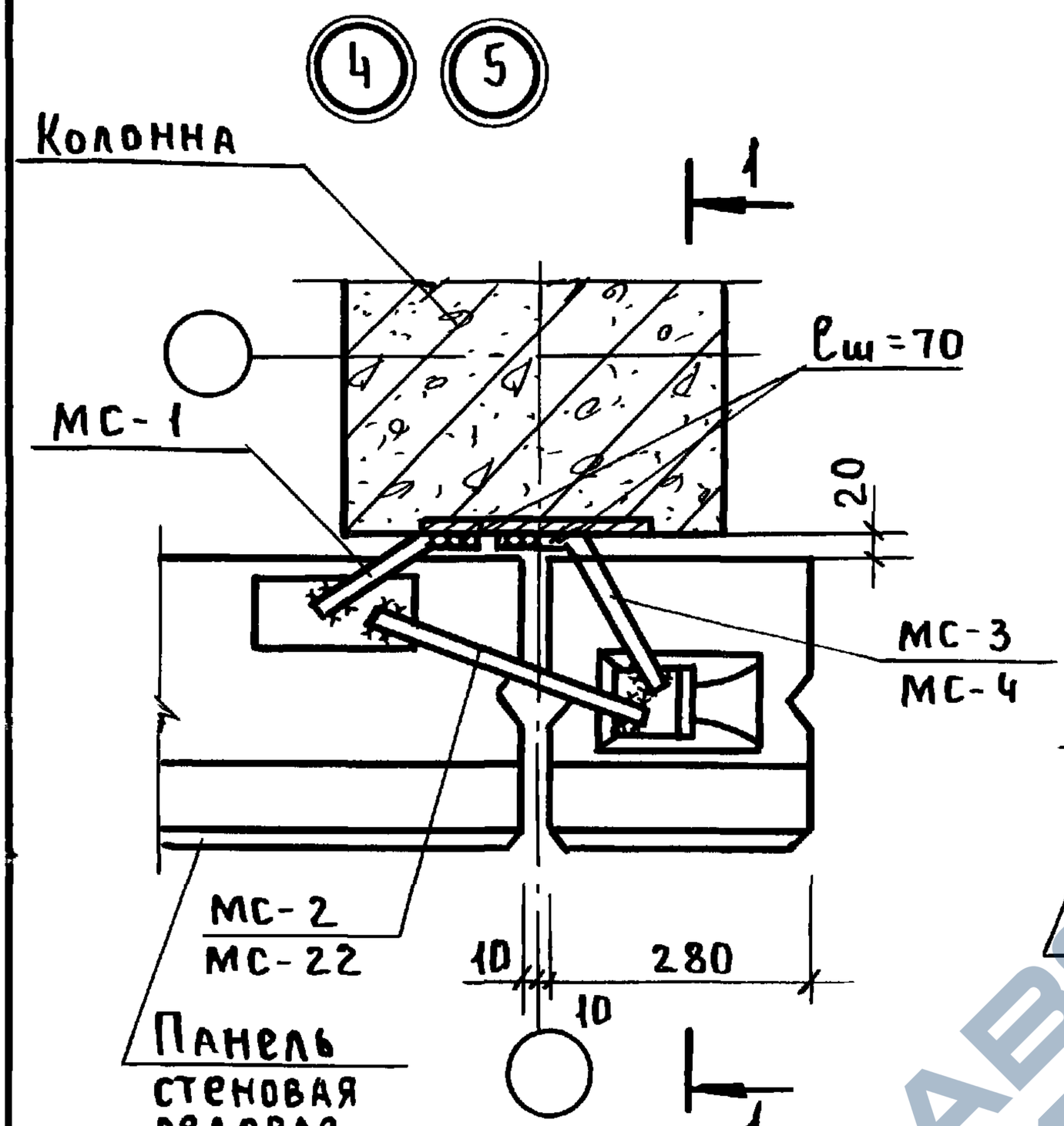

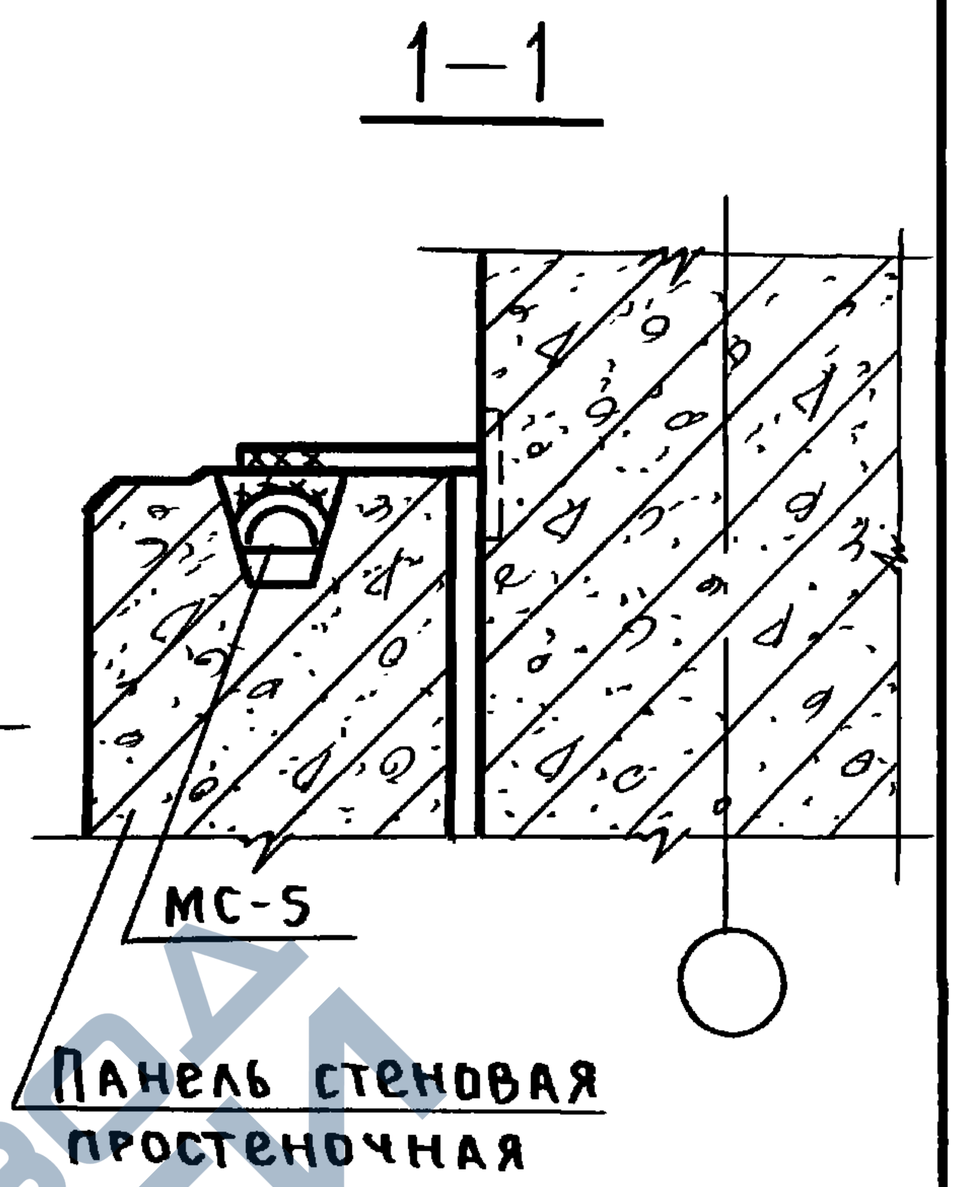

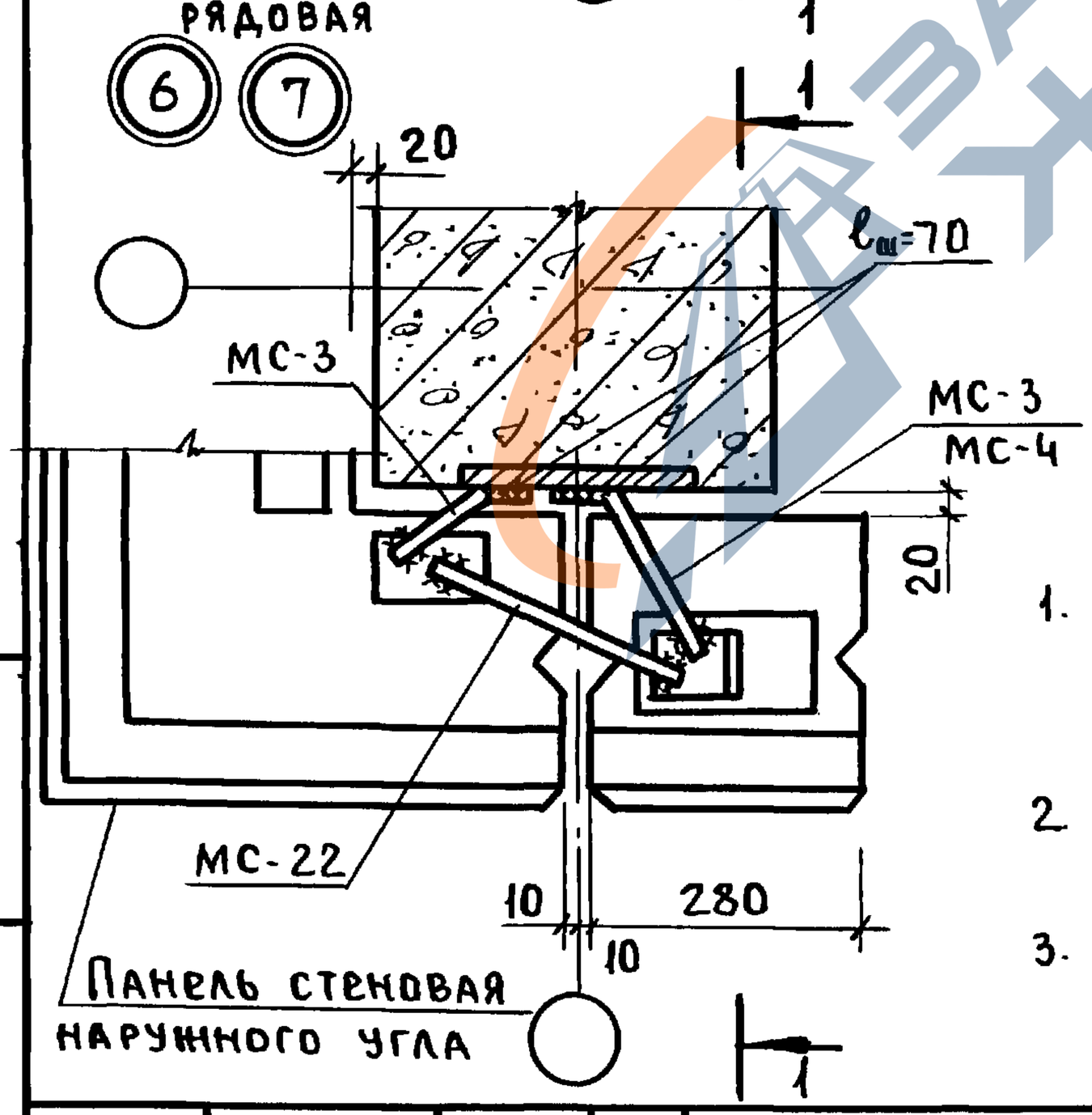

1. Общие указания по сварке смотри пояснительную записку.
2. Сварные швы Н1-Рш по ГОСТ 14098-85; $h_ш$=4; $\ell_ш$=8
3. Спецификацию смотри К32.

Инв. № подл. | Подп. и дата | Взам. инв. №

Нач.отд.	Волынский	Подп.	
Н.контр.	Леонтьева	"	
Гл.инж.от	Шац	"	
Гл.спец.	Шанаурова	"	
Гл.спец.	Кочин	"	
Разраб.	Леонтьева	"	

1.030.1-1/88.3-1-К4

Узел 4...7

Стадия	Лист	Листов
Р		1

ЦНИИЭП торгово-бытовых зданий и туристских комплексов

Пров. 28 8.91 Коп. Петрук 24771-10

https://zavodjbi.com/

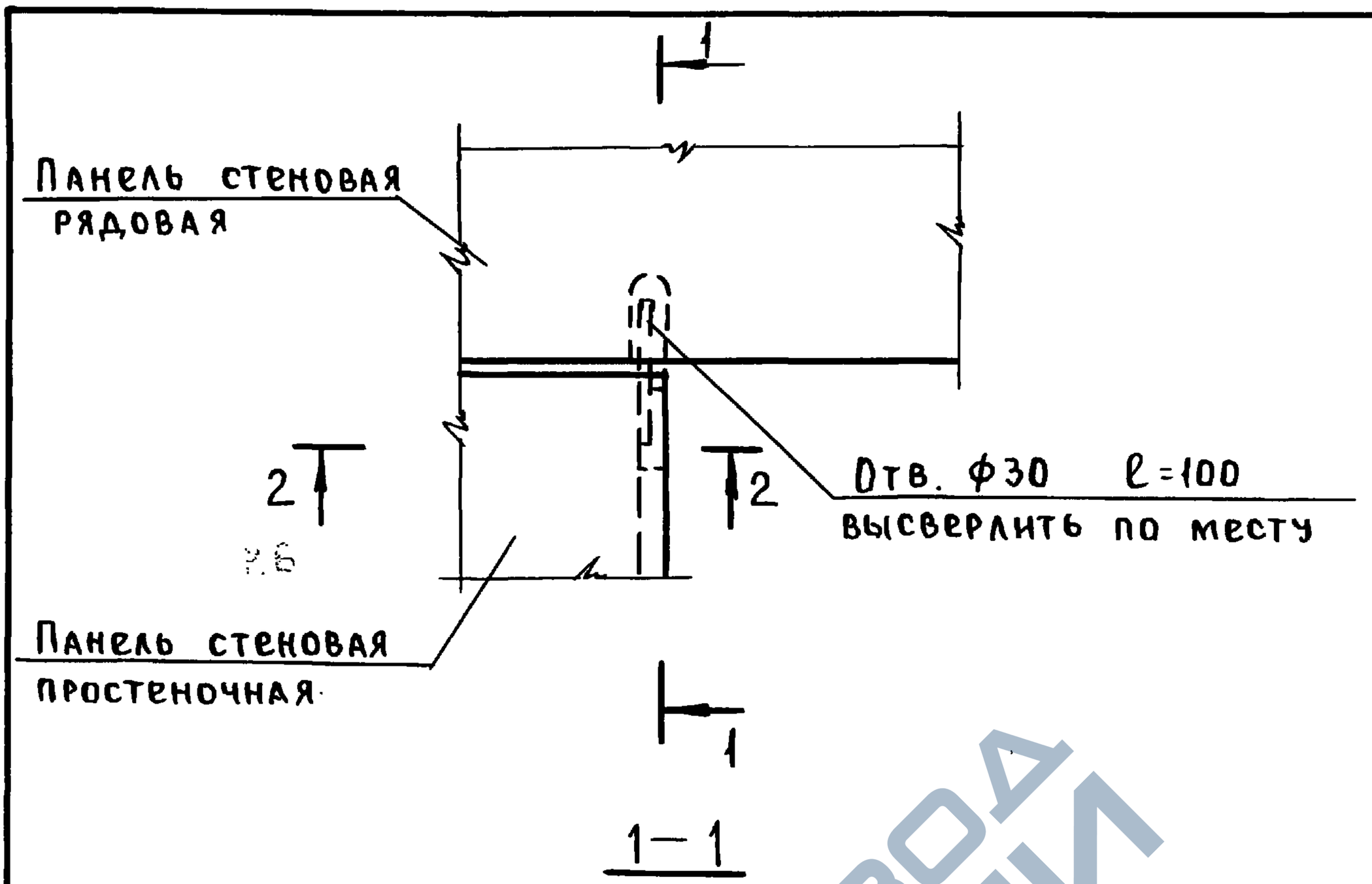

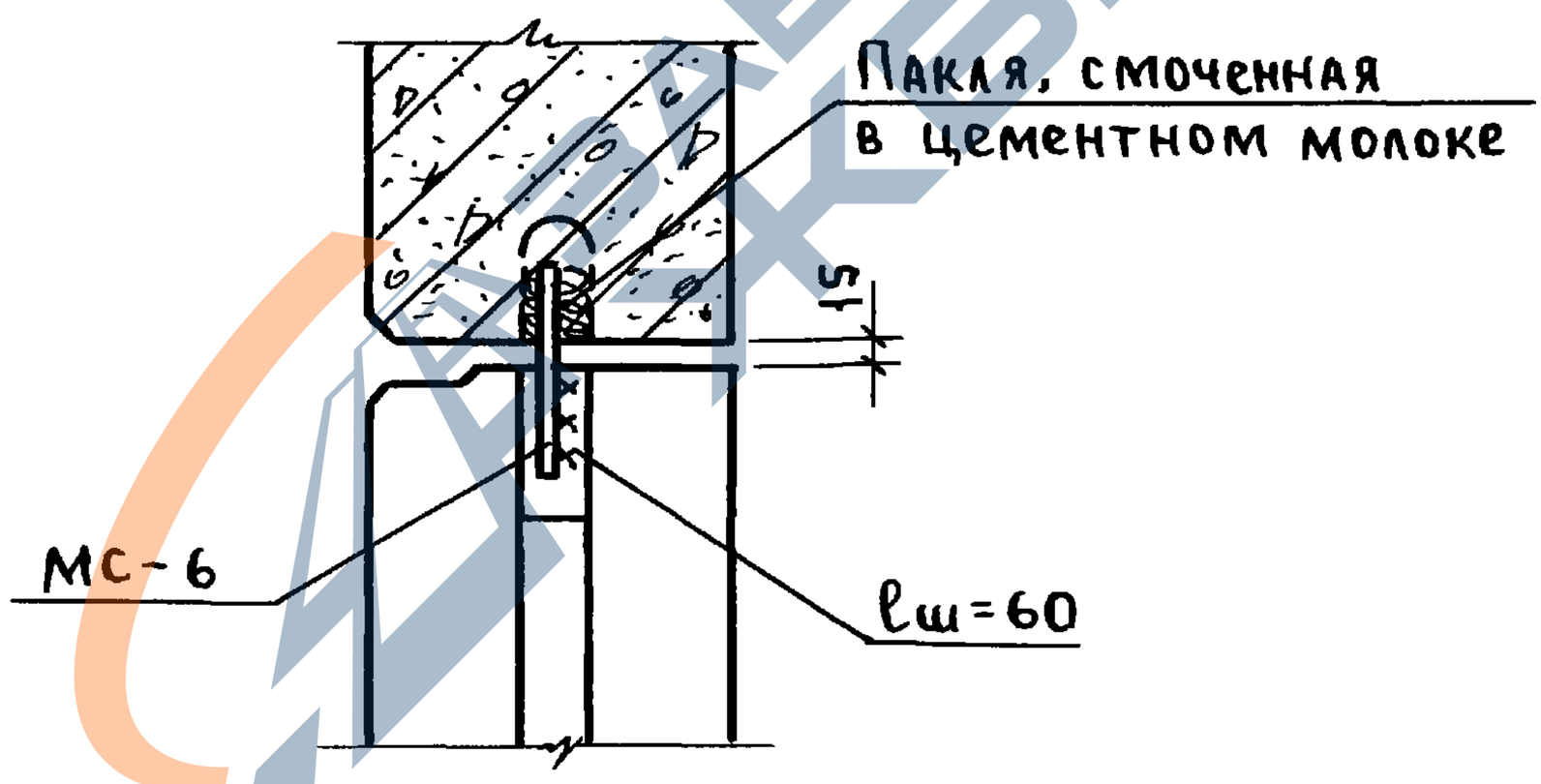

1. Сечение 2-2 смотри КБ.
2. Общие указания по сварке смотри пояснительную записку.
3. Сварные швы Н1-Рш по ГОСТ 14098-85; hш=4.
4. Спецификацию смотри К32.

Нач.отд.	Волынский	Подп.	
Н.контр.	Леонтьева	"	
ГИП	Шац	"	
Гл.спец.	Кочин	"	
Гл.спец.	Шанаурова	"	
Провер.	Кадейкина	"	
Разраб.	Болгова	"	

1.030.1-1/88.3-1-К5

Узел 8.

Стадия	Лист	Листов
Р		1

ЦНИИЭП торгово-бытовых зданий и туристских комплексов

Взам.инв.№ | Подп. и дата | Инв.№ подл.

https://zavodjbi.com/

https://zavodjbi.com/

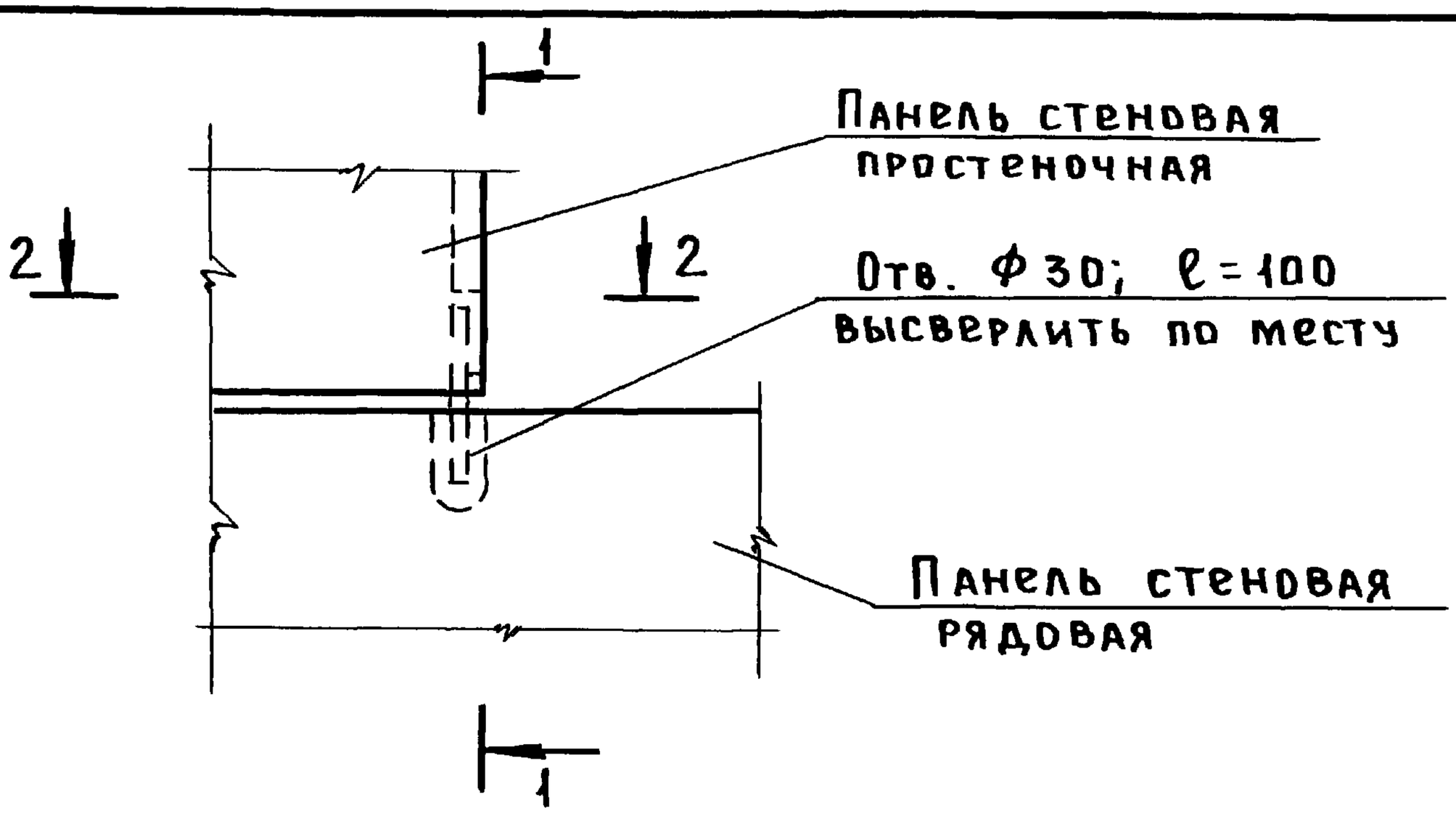

1 — 1

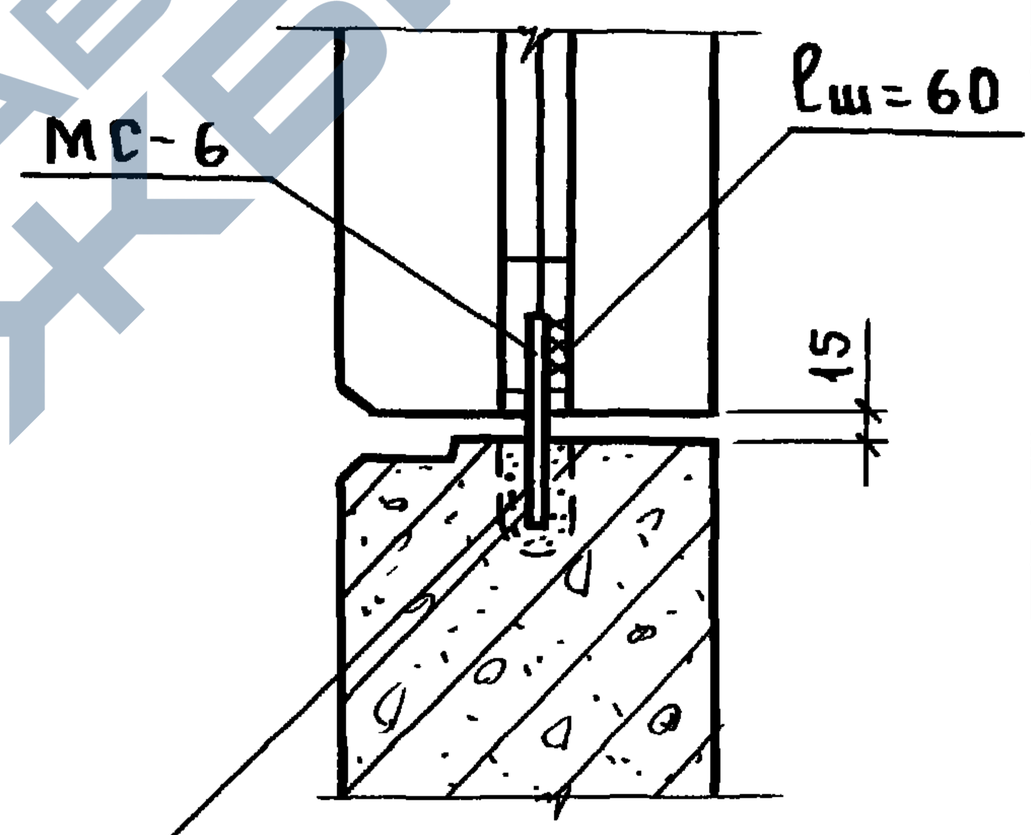

2 — 2

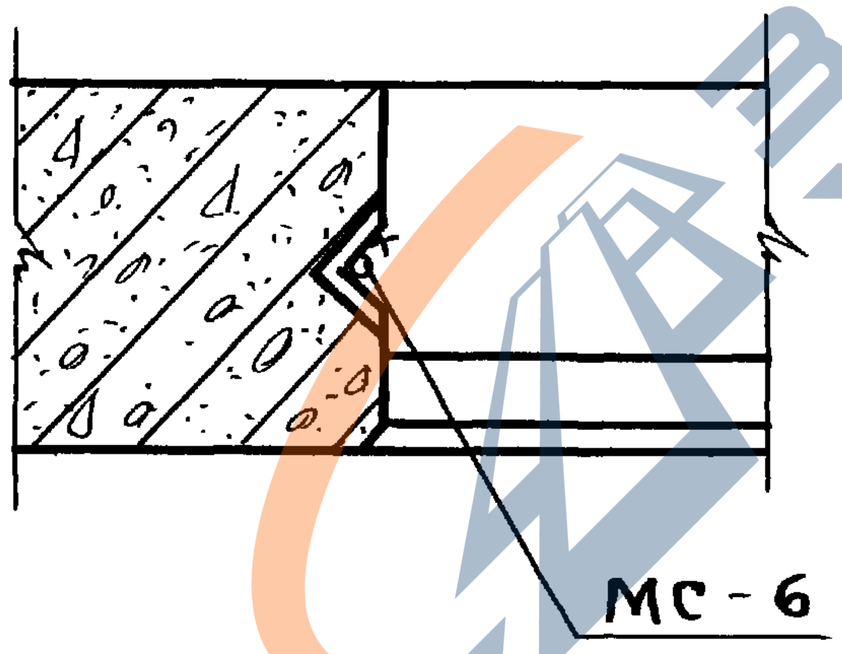

Цементный
раствор М100

1. Общие указания по сварке смотри пояснительную записку.
2. Сварные швы Н₁-Рш по ГОСТ 14098-85; hш=4; Вш=8.
3. Спецификацию смотри К 32.

Нач.отд.	Волынский	Подп		1.030.1-1/88 3-1-КБ
Н.контр.	Леонтьева	"		
ГИП	Шац	"		Узел 9
Гл.спец.	Кочин	"		
Гл.спец.	Шандурова	"		
Провер.	Кадейкина	"		
Разраб.	Болгова	"		

Стадия	Лист	Листов
Р		1

ЦНИИЭП торгово-бытовых зданий и туристских комплексов

Инв.№ подл. | Подп. и дата | Взам.инв.№

Пров. Шац 26.8.92 Коп. Петрук 24771 12

https://zavodjbi.com/

https://zavodjbi.com/

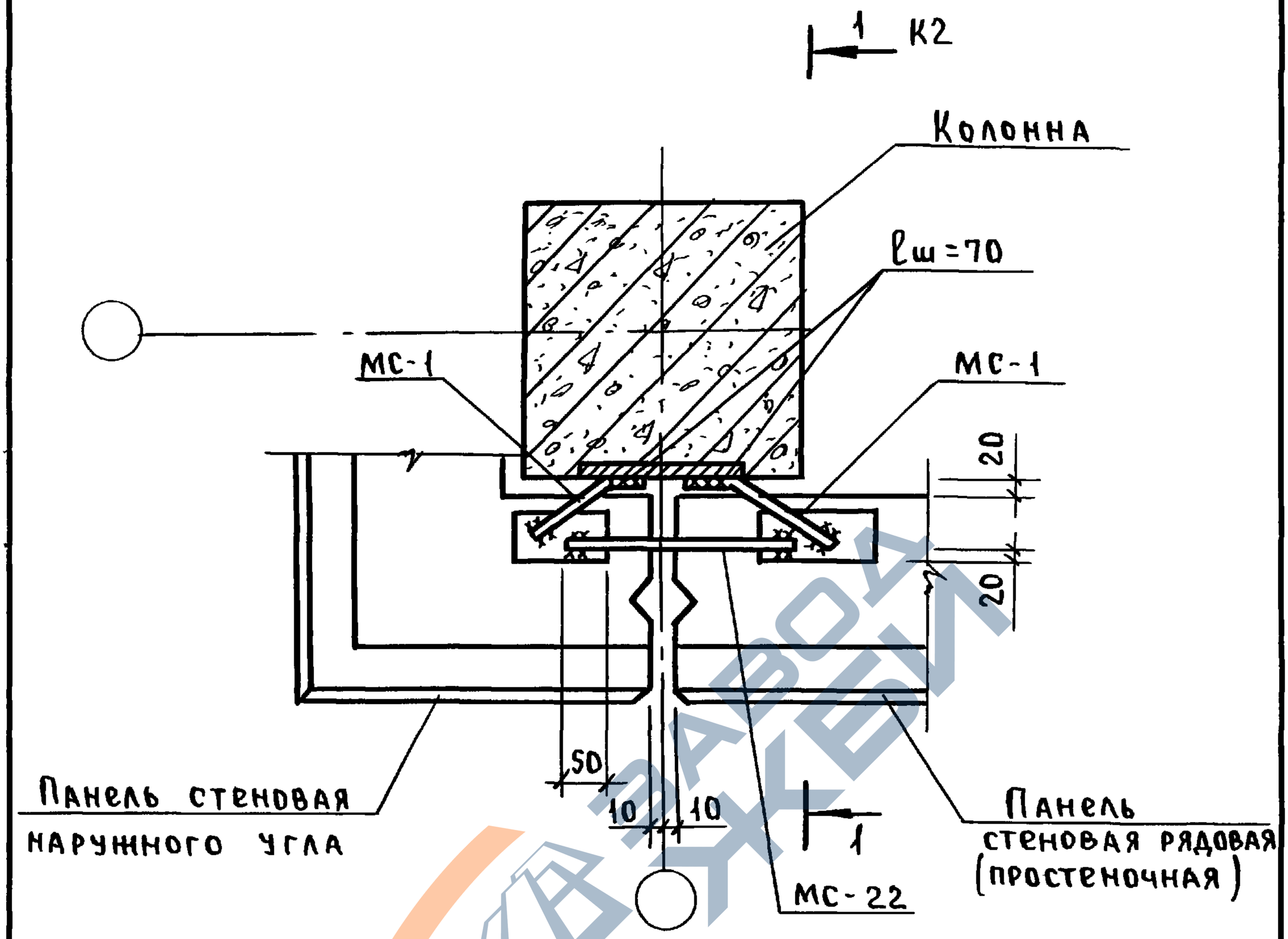

1. Общие указания по сварке смотри пояснительную запуску.
2. Сварные швы Н1-Рш по ГОСТ14098-85; hш=4; Вш=8.
3. Спецификацию смотри К 32.

Нач.отд.	Волынский	Подп.	
Н.контр.	Леонтьева	"	
ГИП	Шац	"	
Гл.спец.	Шанаурова	"	
Гл.спец.	Кочин	"	
Провер.	Кадейкина	"	
Разраб.	Болгова	"	

1.030.1-1/88.3-1-К7

Узел 10.

Стадия	Лист	Листов
Р		1

ЦНИИЭП торгово-бытовых зданий и туристских комплексов

Инв.№ подл. | Подп. и дата | Взам.инв.№

Пров. Шац 28.8.92г Кор Петрчк

24771 12

https://zavodjbi.com/

https://zavodjbi.com/

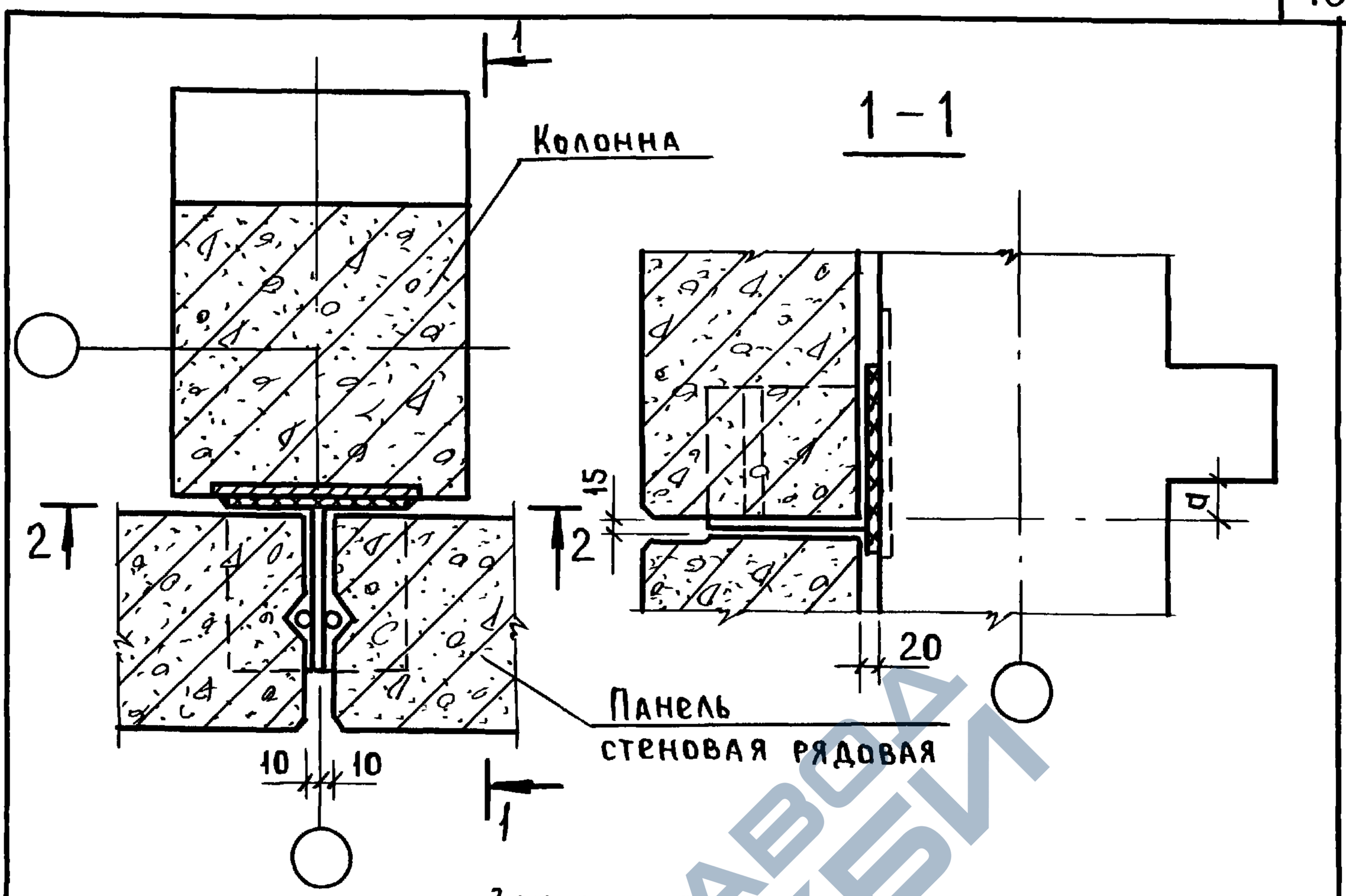

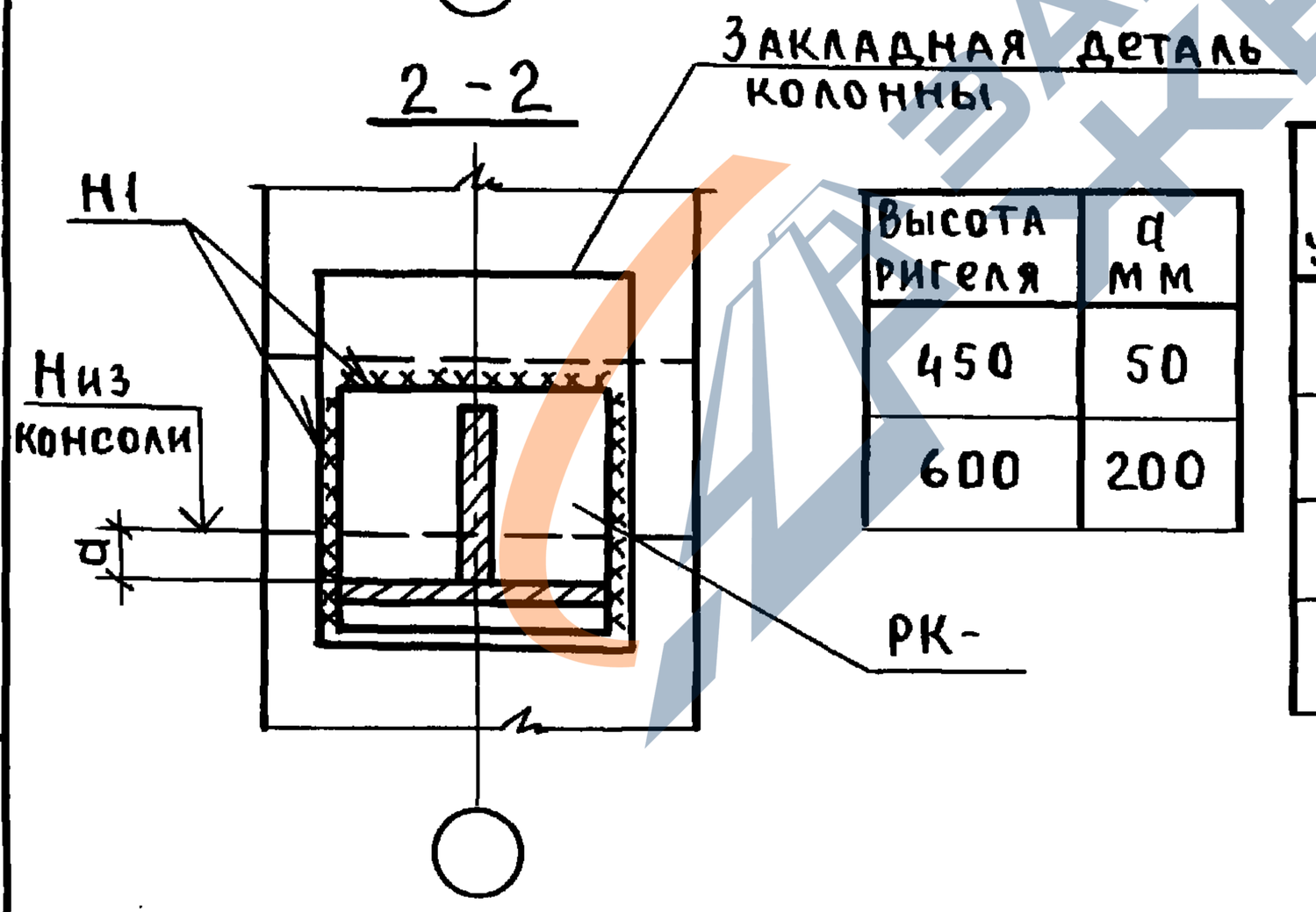

Высота ригеля	a мм
450	50
600	200

N узла	N РК-	$h_{шв.}$ мм	$l_{шв.}$ мм
11	5с	8	710
12	6с	6	770
13	7с	8	770
14	8с	8	770

1. Общие указания по сварке смотри пояснительную записку.
2. Сварные швы Н1 по ГОСТ 5264-80.
3. Спецификацию смотри К32.

Взам. инв. № | Подп. и дата | Инв. № подл.

Нач. отд	Волынский	Подп.	
Н. контр.	Леонтьева	"	
ГИП	Шац	"	
Гл. спец.	Кочин	"	
Гл. спец.	Шанаурова	"	
Провер.	Болгова	"	
Разраб.	Кадейкина	"	

1.030.1-1/88.3-1-К8

Узел 11...14.

Стадия	Лист	Листов
Р		1

ЦНИИЭП торгово-бытовых зданий и туристских комплексов

Пров. Шац 28.8.92г Коп. Петрук

24771 14

https://zavodjbi.com/

https://zavodjbi.com/

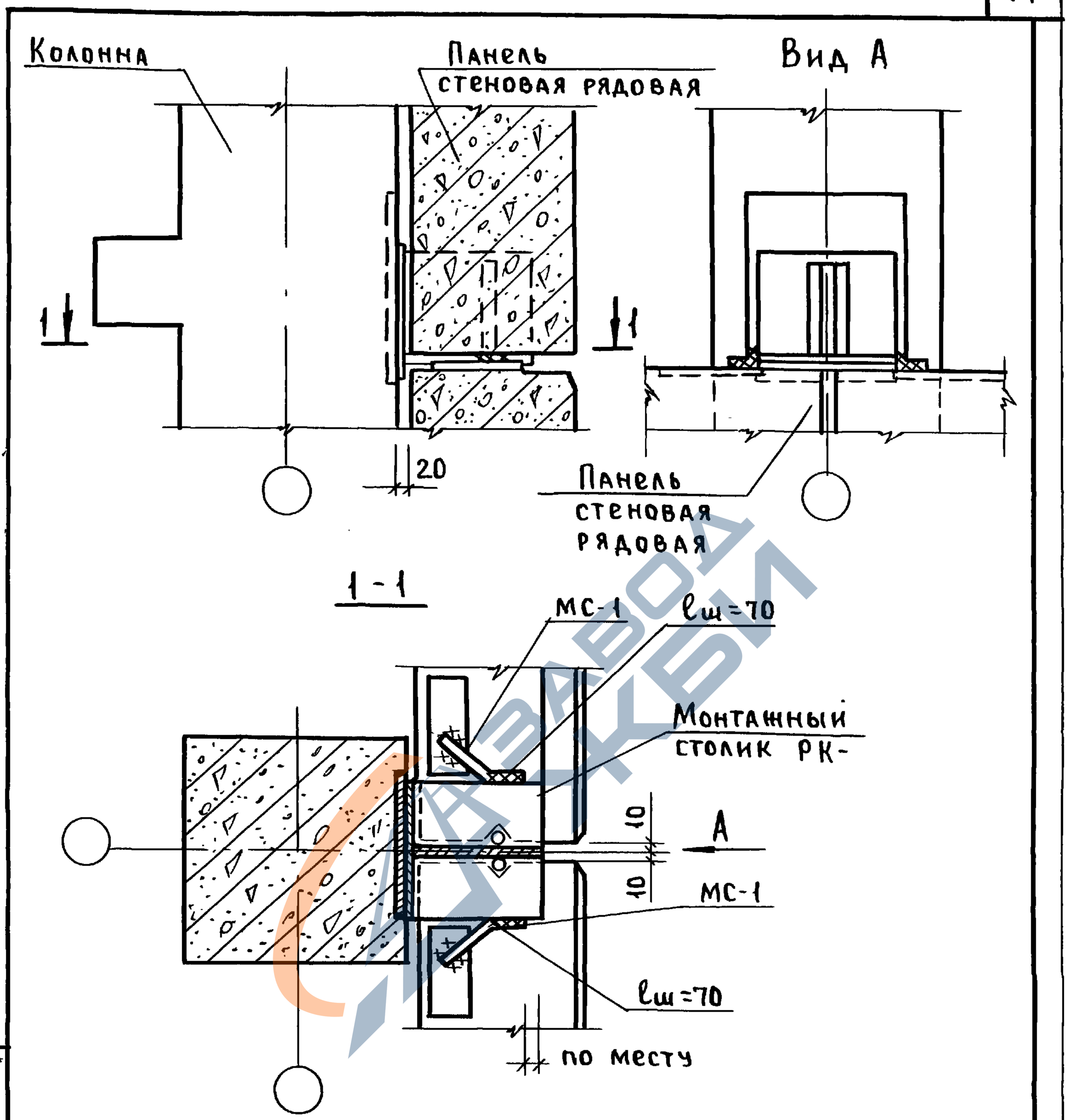

1. Общие указания по сварке смотри пояснительную записку.
2. Сварные швы Н1-Рш по ГОСТ 14098-85, $h_ш$=4, $в_ш$=8.
3. Спецификацию смотри К 32.

Нач.отд.	Волынский	Подп.	
Н.контр.	Леонтьева	"	
ГИП	Шац	"	
Гл.спец.	Кочин	"	
Гл.спец.	Шанаурова	"	
Провер.	Болгова	"	
Разраб.	Кадейкина	"	

1.030.1-1/88.3-1-К9

Узел 15

Стадия	Лист	Листов
Р		1

ЦНИИЭП торгово-бытовых зданий и туристских комплексов

Инв.№ подл. | Подп. и дата | Взам.инв.№

Пров. 28.8.92г Коп.Петрук 24771 15

https://zavodjbi.com/

https://zavodjbi.com/

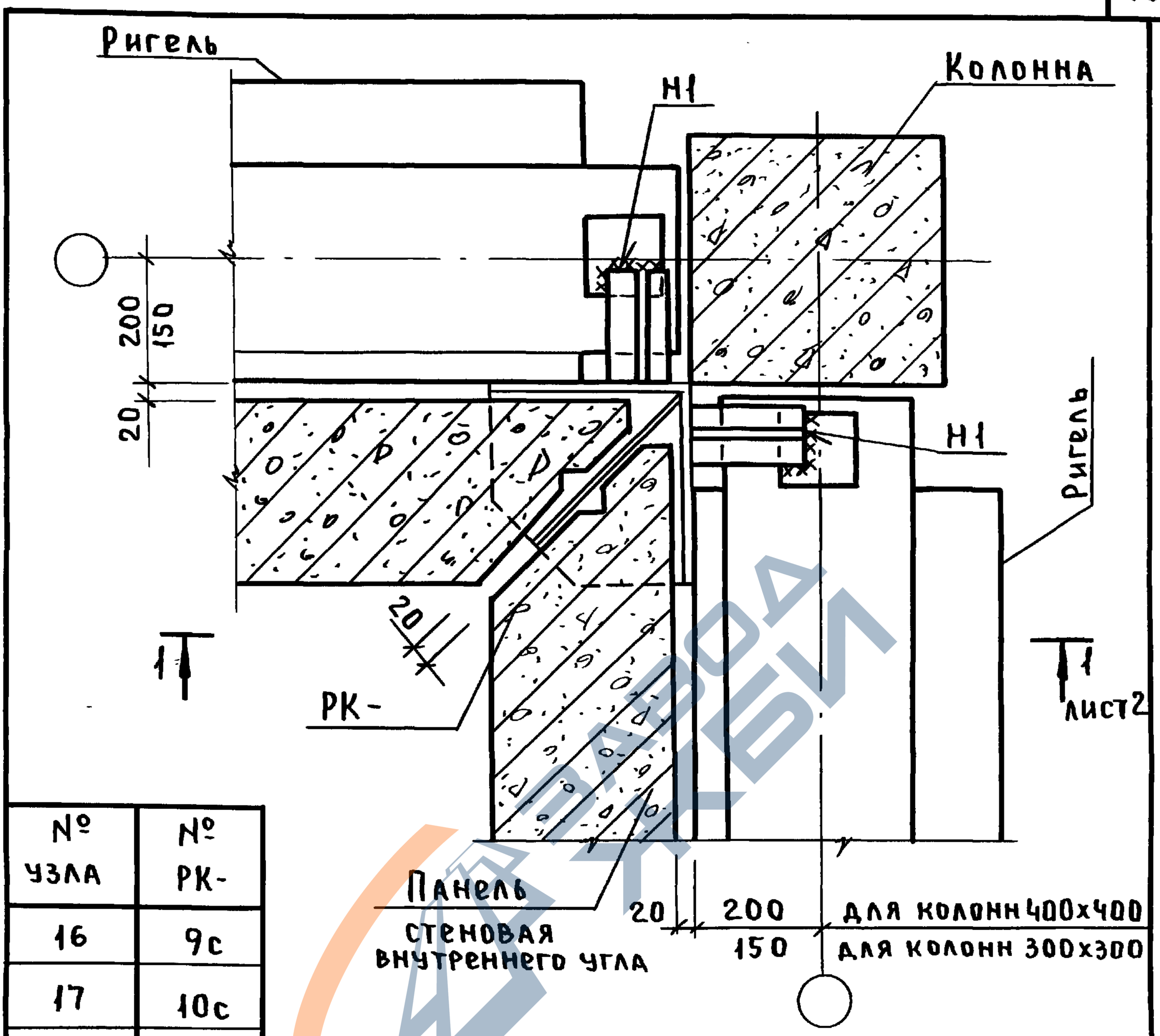

№ узла	№ РК-
16	9с
17	10с
18	11с
19	12с

1. Общие указания по сварке смотри пояснительную записку
2. Сварные швы Н1 по ГОСТ 5264-80; $h_w = 10$.
3. Спецификацию смотри К32.

Нач.отд	Волынский	Подп.	
Н.контр.	Леонтьева	"	
ГИП	Шац	"	
Гл.спец	Кочин	"	
Гл.спец	Шанаурова	"	
Провер	Болгова	"	
Разраб.	Кадейкина	"	

1.030.1-1/88.3-1-К10

Узел 16...19

Стадия	Лист	Листов
Р		2

ЦНИИЭП торгово-бытовых зданий и туристских комплексов

Инв.№ подл. | Подп. и дата | Взам.инв.№

https://zavodjbi.com/

https://zavodjbi.com/

1 — 1

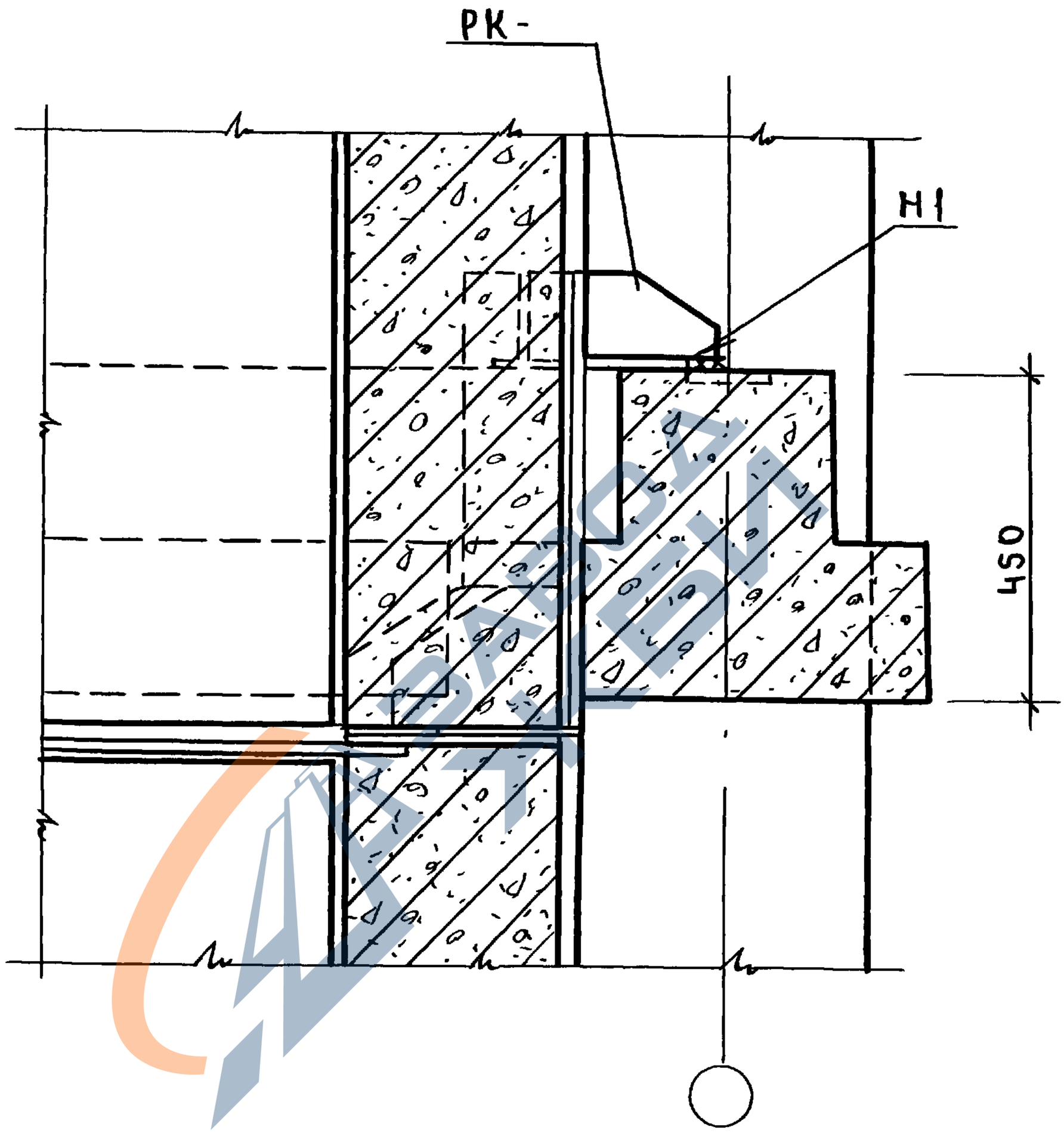

Инв.№ подл. | Подп. и дата | Взам. инв.№

1.030.1-1/88.3-1-К10

Лист 2

Пров. Мал 26. 8.92г. Коп. Петрук

24771 17

https://zavodjbi.com/

https://zavodjbi.com/

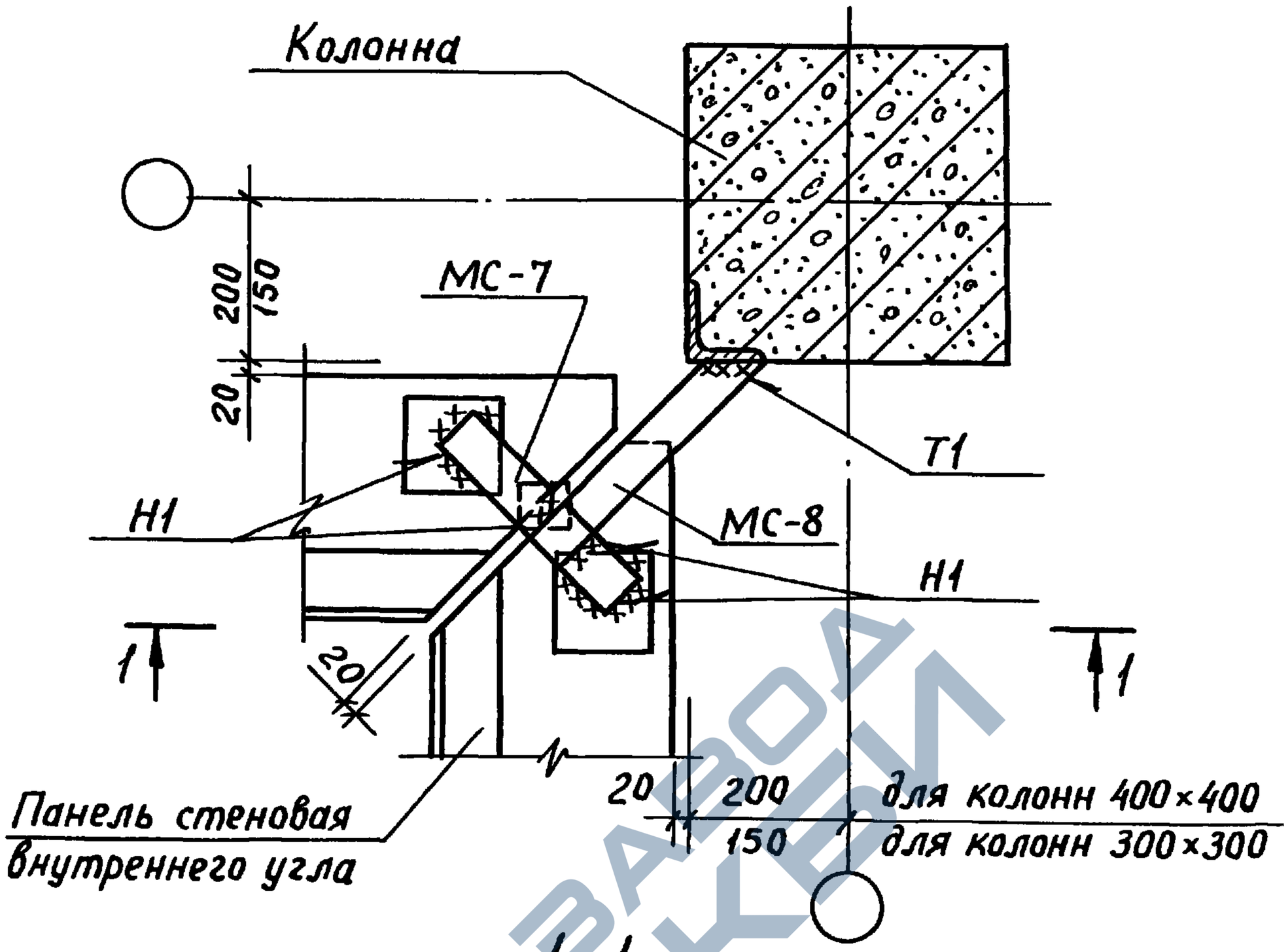

1–1

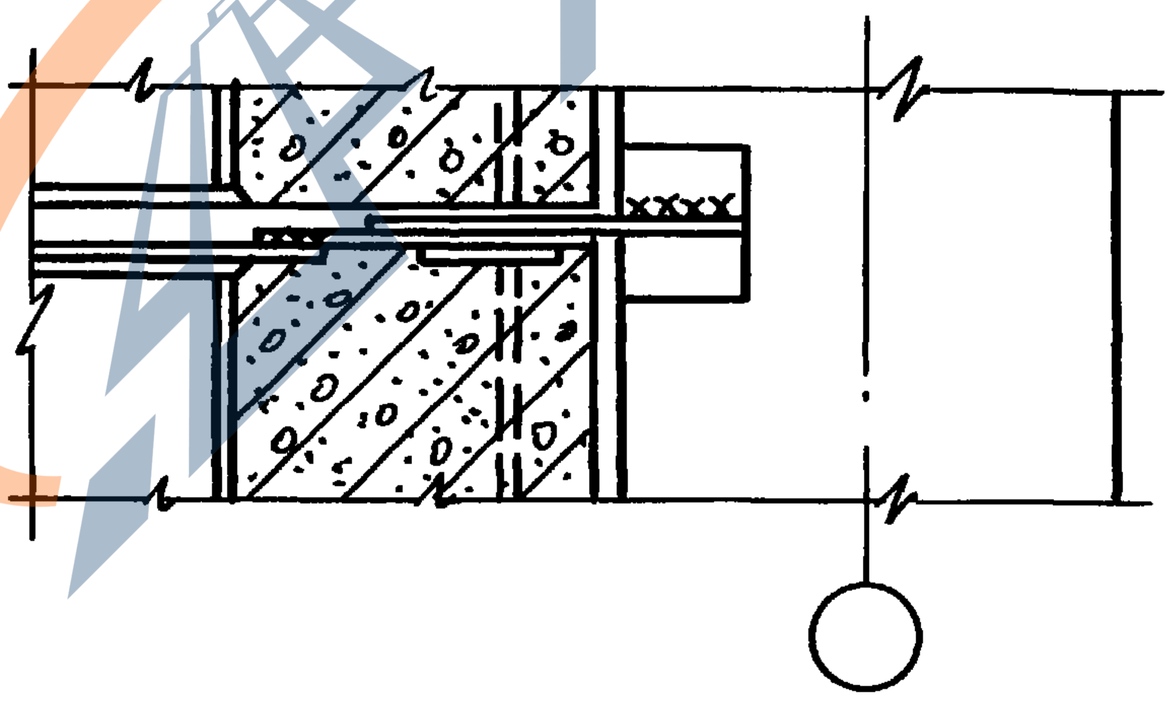

1. Общие указания по сварке смотри пояснительную записку
2. Сварные швы по ГОСТ 5264-80, $h_ш=6$
3. Спецификацию смотри К 32.

Нач.отд.	Волынский	Подпись	
Н.контр.	Леонтьева	"	
ГИП	Шац	"	
Гл.спец.	Шанаурова	"	
Гл.спец.	Кочин	"	
Провер.	Болгова	"	
Разраб.	Кадейкина	"	

1.030.1-1/88. 3-1-К11

Узел 20

Стадия	Лист	Листов
Р		1

ЦНИИЭП торгово-бытовых зданий и туристских комплексов

Инв.№ подл. | Подпись и дата | Взам.инв.№

Пров. Жарч 27.8.92г Коп. Кодуков

24771 18

https://zavodjbi.com/

https://zavodjbi.com/

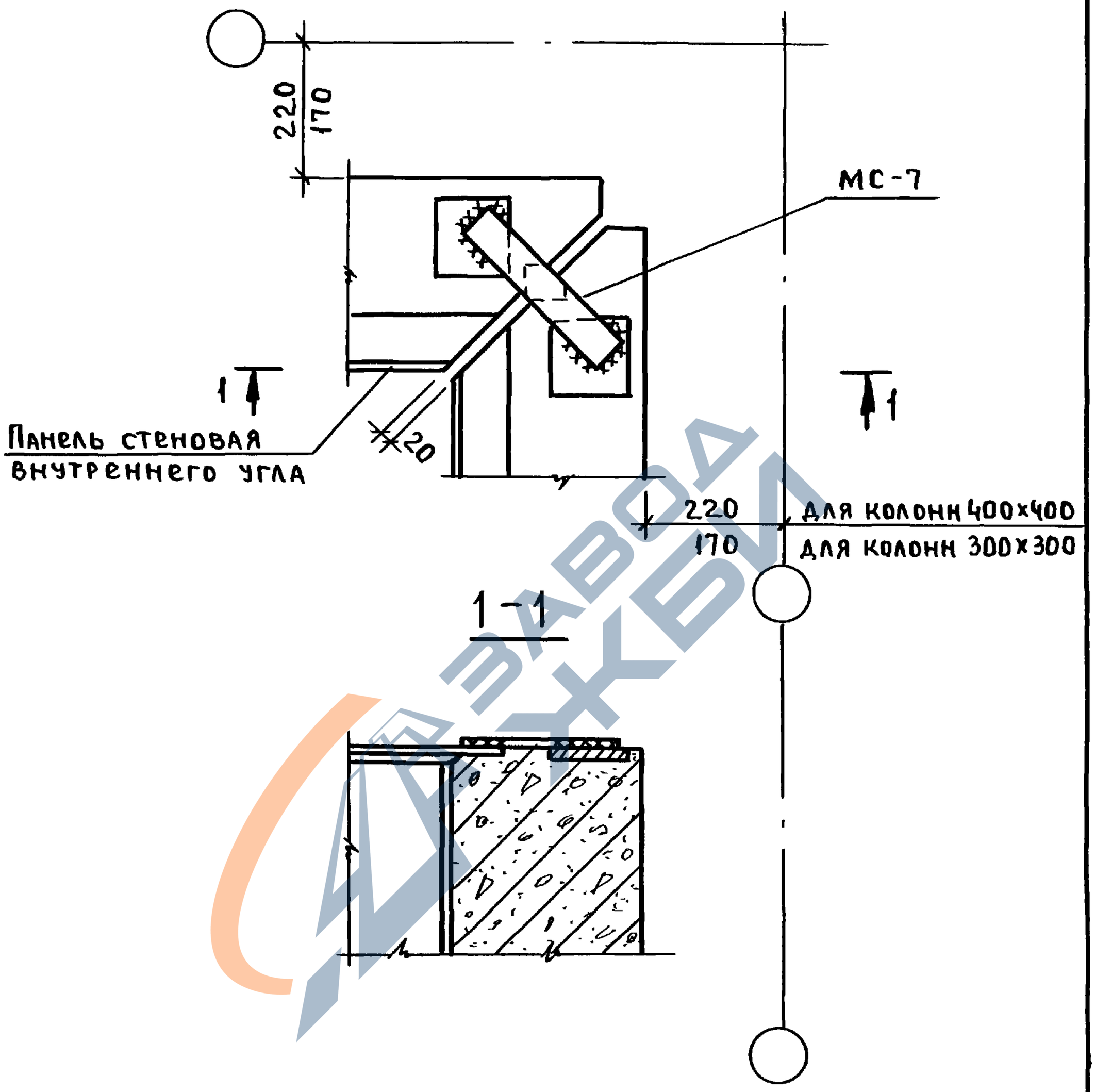

1. Общие указания по сварке смотри пояснительную записку.
2. Сварные швы Н(по ГОСТ5264-80; $h_ш$ 6.
3. Спецификацию смотри К 32

Нач.отд.	Волынский	Подп.		1.030.1-1/88.3-1-К12		
Н.контр.	Леонтьева	"				
ГИП	Шац	"		Узел 21.	Стадия	Лист	Листов
Гл.спец.	Шанаурова	"			Р		1
Гл.спец.	Кочин	"			ЦНИИЭП торгово-бытовых зданий и туристских комплексов	
Провер.	Болгова	"				
Разраб.	Кадейкина	"				

Инв.№ подл. | Подп.и дата | Взам.инв.№

Пров. Шац 28.8.92г Коп.Петрук 24771 19

https://zavodjbi.com/

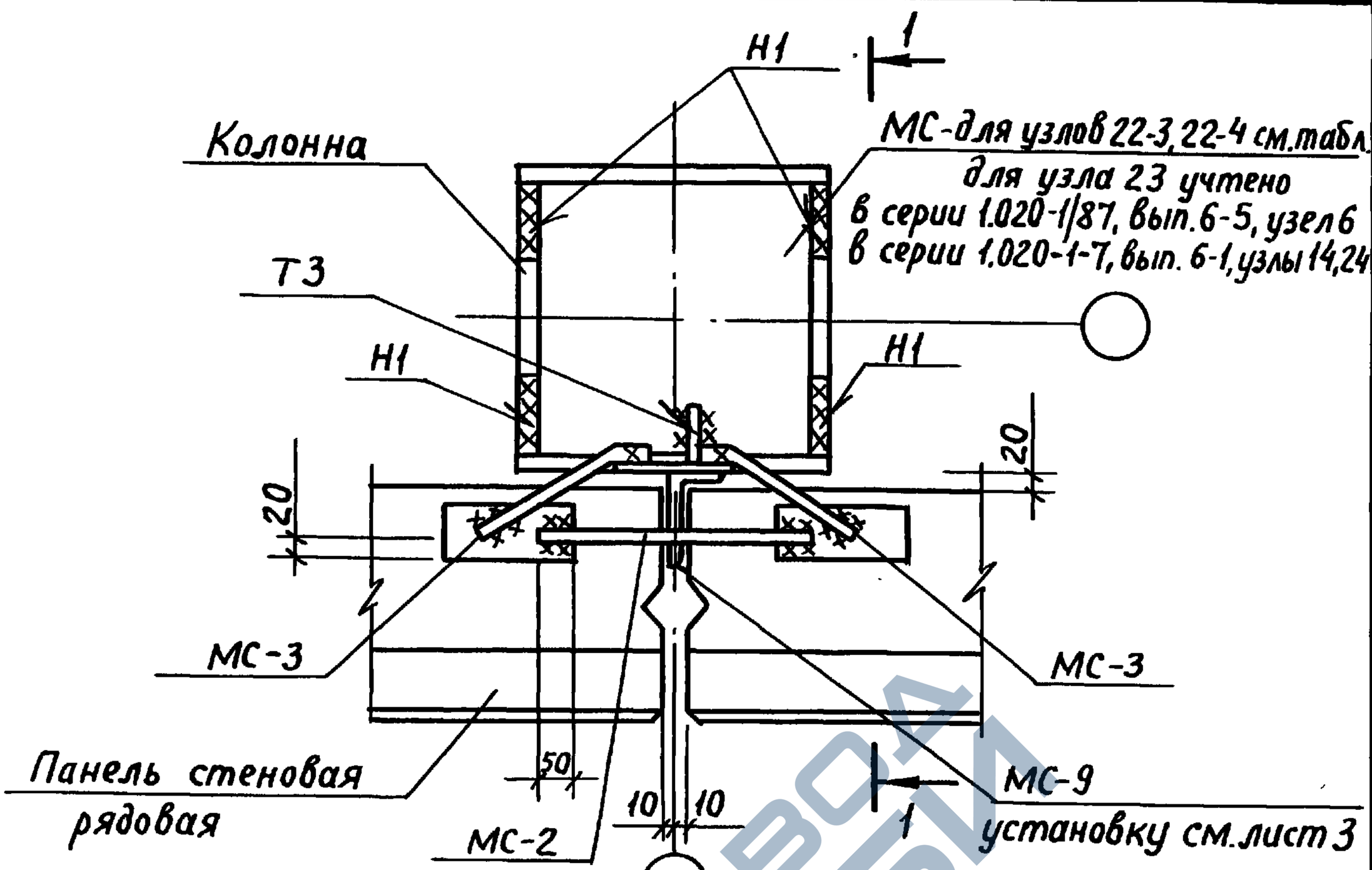

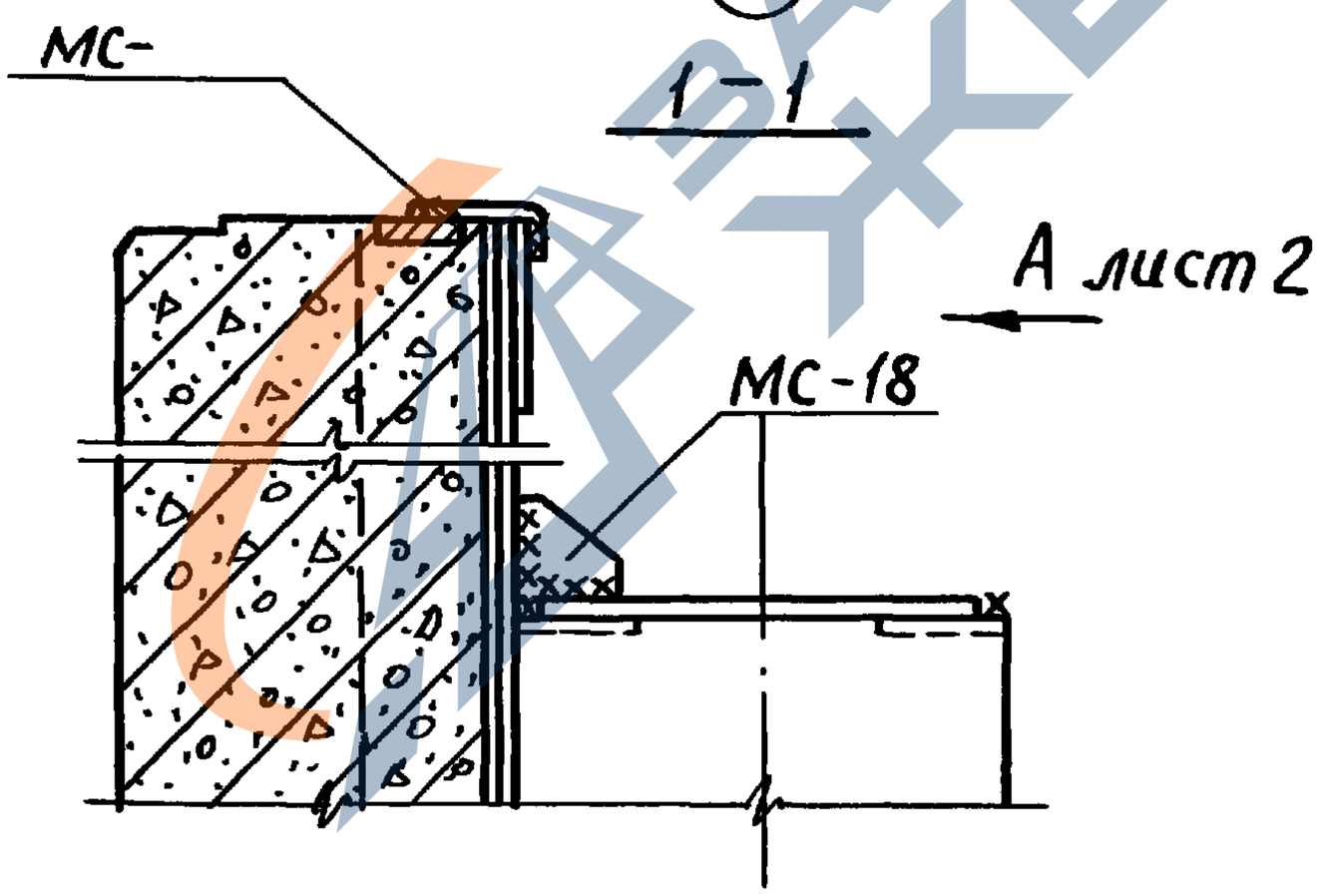

№ узла	МС-
22-3	10
22-4	13
23	—

1. Общие указания по сварке смотри пояснительную записку
2. Сварные швы Т1, Т3, Н1 по ГОСТ 5264-80, $h_ш=6$
3. Все неоговоренные швы Н1-Рш по ГОСТ 14098-85, $h_ш=4$, $B_ш=8$
4. Спецификацию смотри К32

Нач.отд.	Волынский	Подпись	
Н.контр.	Леонтьева	"	
Гл.конст.	Шац	"	
ГИП	Кочин	"	
ГИП	Шанаурова	"	
Провер.	Болгова	"	
Разраб.	Кадейкина	"	

1.030.1-1/88, 3-1-К13

Узел 22-3, 22-4, 23

Стадия	Лист	Листов
Р	1	3

ЦНИИЭП торгово-бытовых зданий и туристских комплексов

Взам.инв.№ | Подпись и дата | Инв.№подл.

Пров. Жилкл 27.8.92г. Кол. Кокинкос

24771 20

https://zavodjbi.com/

Вид А

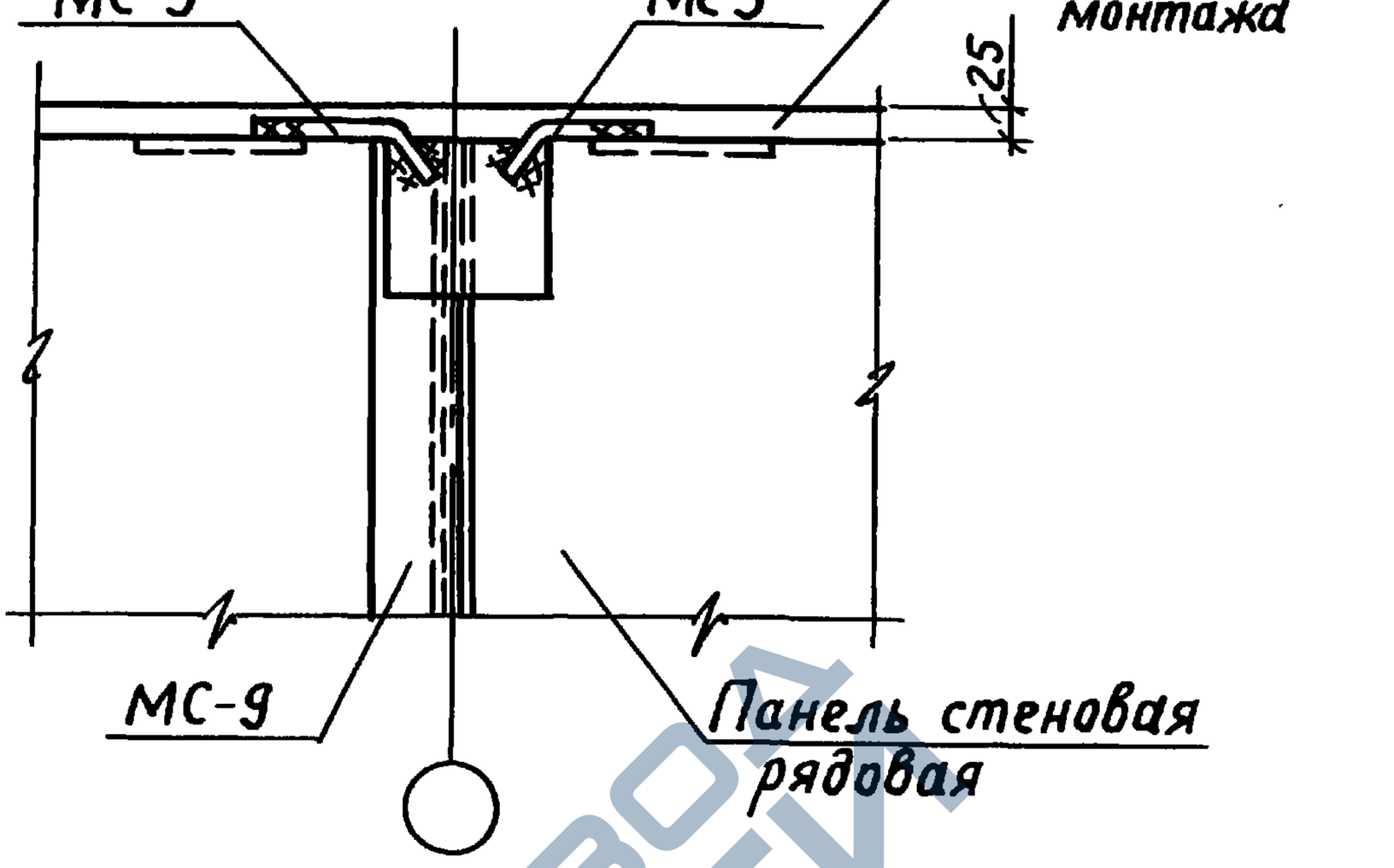

Деталь обетонирования фахверковой стойки

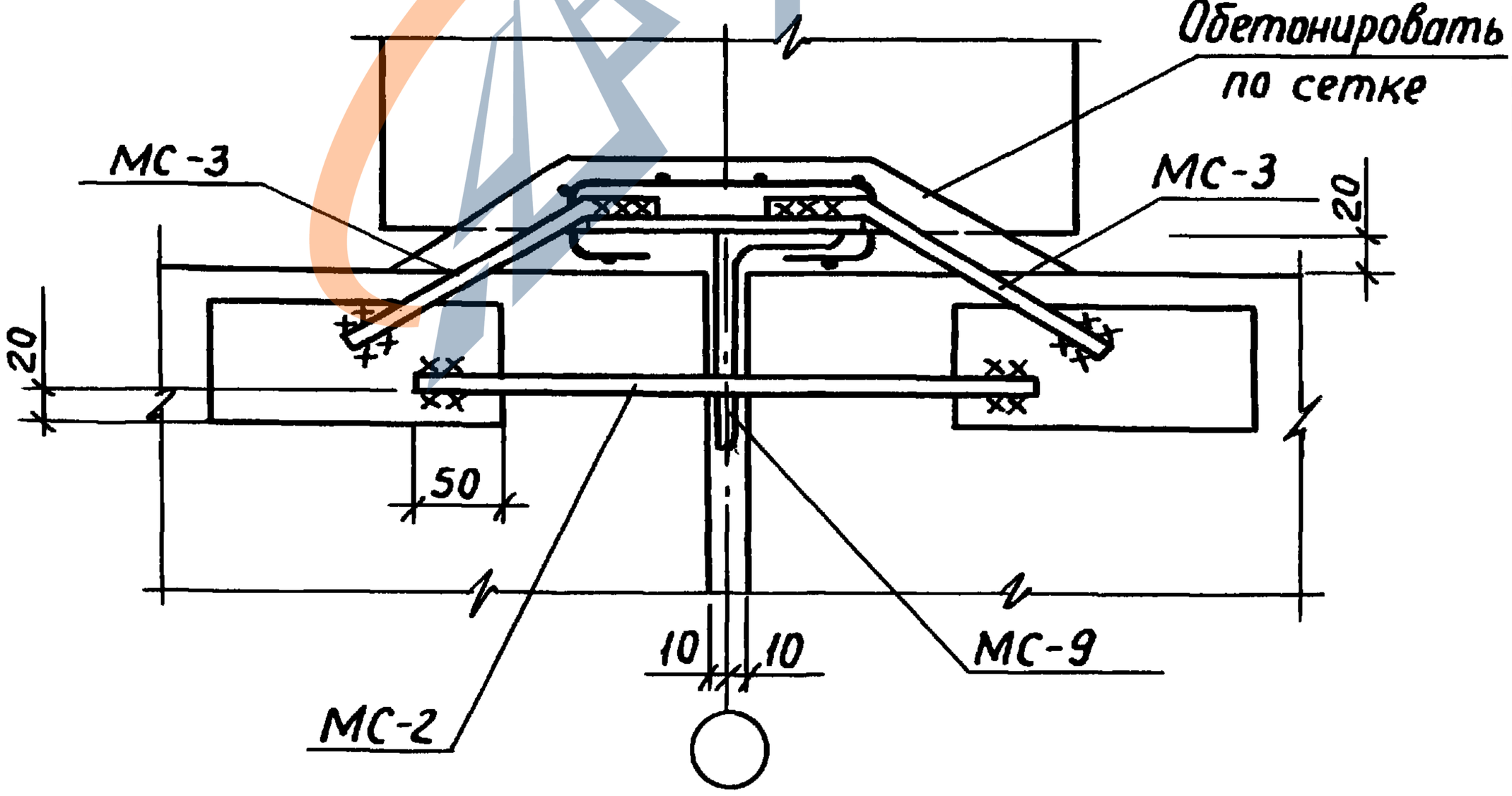

Указания по сварке смотри лист 1.

ЗАВОД ЖБИ

Инв.№ подл. | Подпись и дата | Взам. инв.№

https://zavodjbi.com/

https://zavodjbi.com/

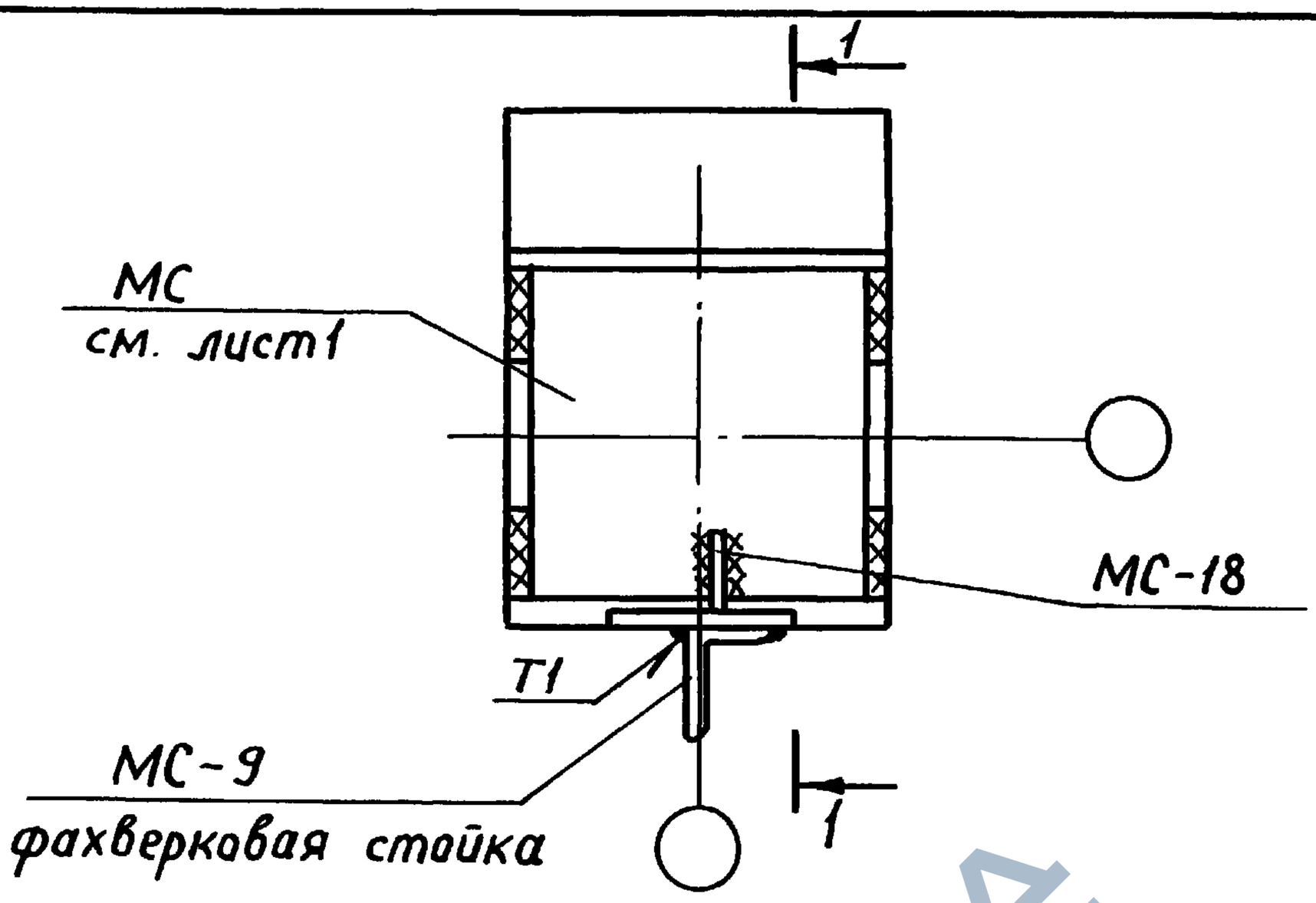

1 – 1

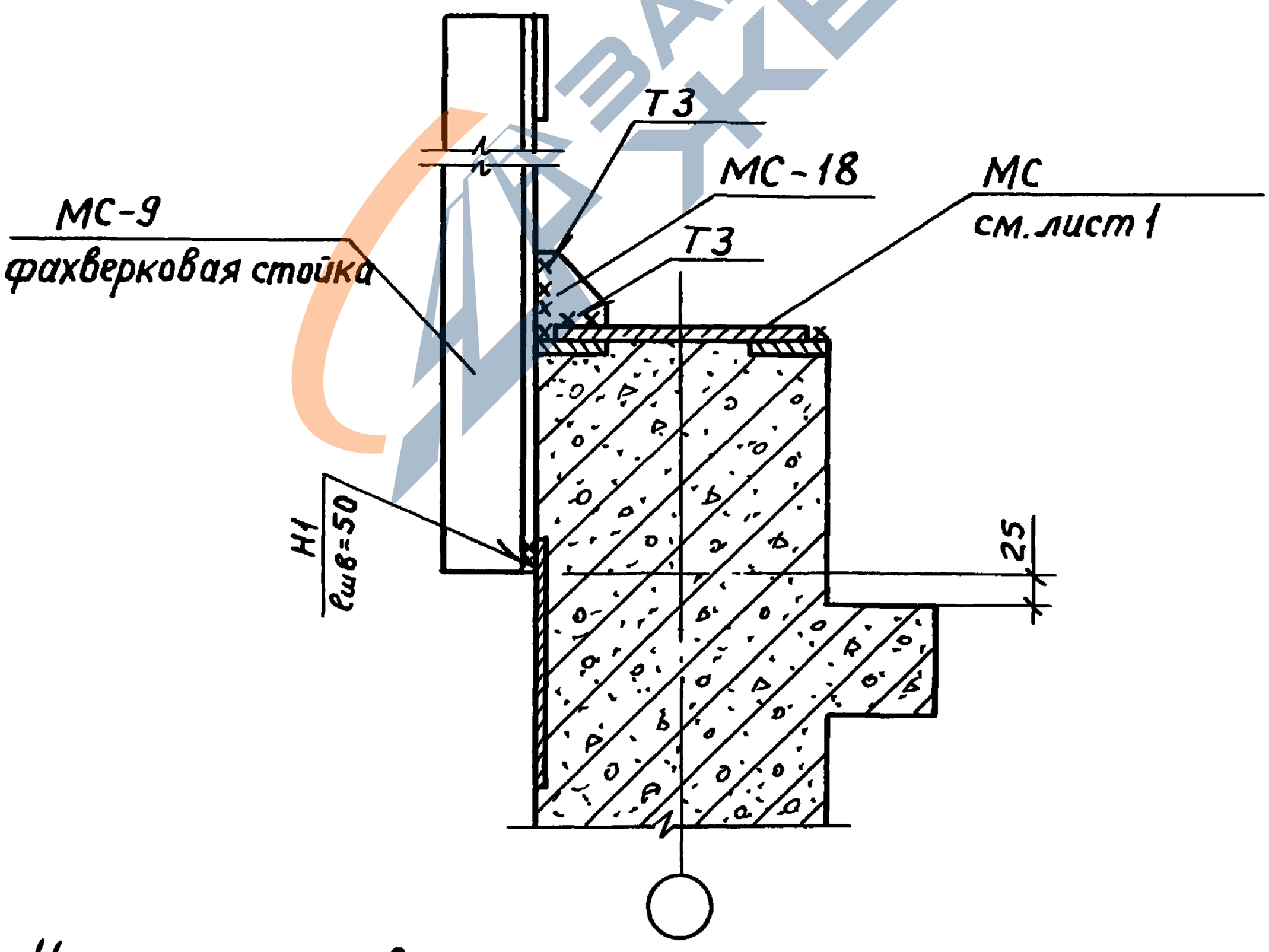

Указания по сварке смотри лист1.

1.030.1-1/88.3-1-К13		Лист 3

Инв. N подл. | Подпись и дата | Взам. инв. N

Пров. Мах 27.8.91г. Контролер

24771 22

https://zavodjbi.com/

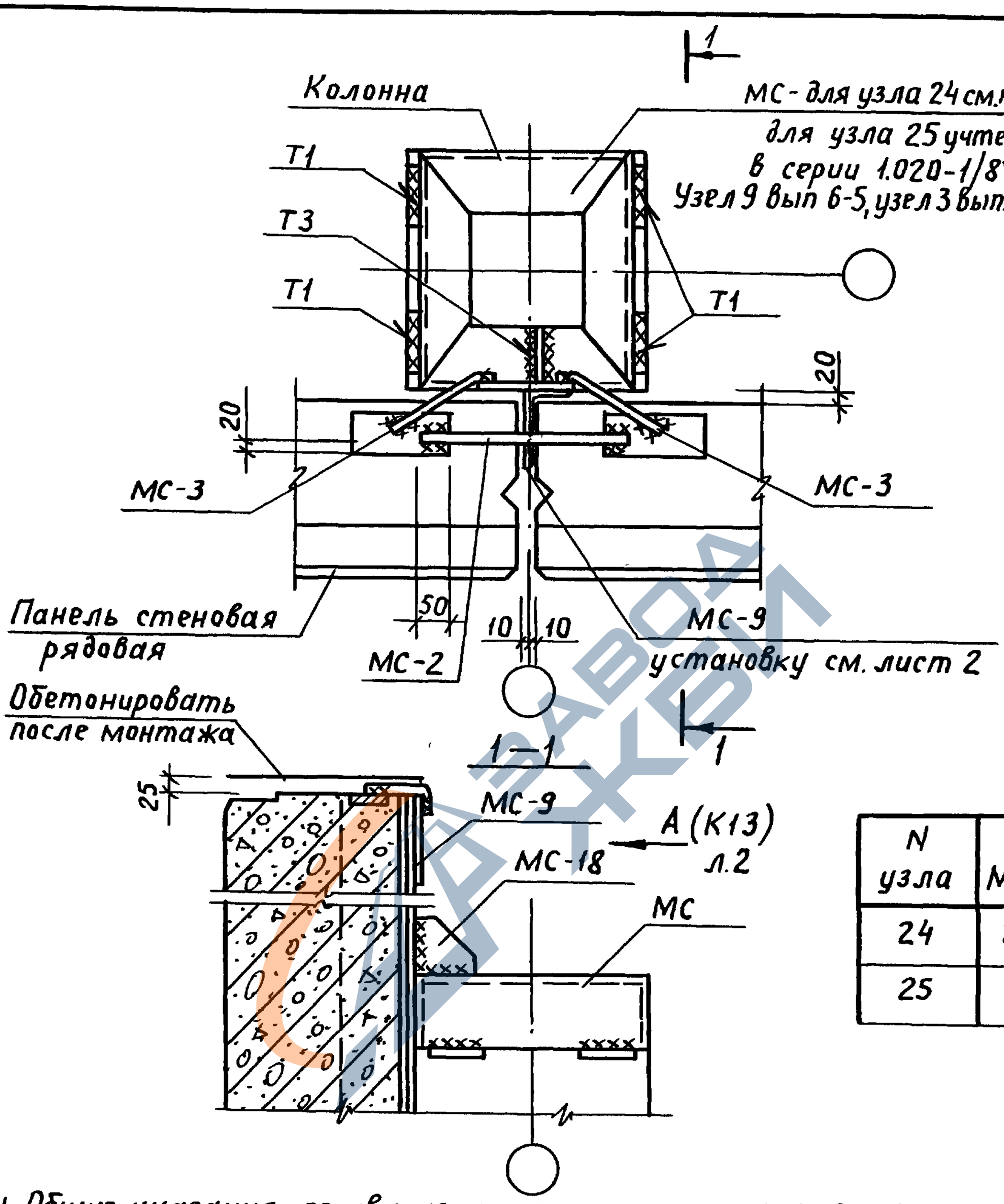

N узла	МС-
24	27
25	—

1. Общие указания по сварке смотри пояснительную записку
2. Сварные швы Т1, Т3, Н1 по ГОСТ 5264-80, $h_ш$=6
3. Все неоговоренные швы Н1-$Р_ш$ по ГОСТ 14098-85, $h_ш$=4; $В_ш$=8
4. Спецификацию смотри К32.

Нач.отд	Вольнский	Подпись	
Н.контр	Леонтьева	"	
ГИП	Шац	"	
Гл.спец.	Кочин	"	
Гл.спец	Шанаурова	"	
Провер.	Болгова	"	
Разраб.	Кадейкина	"	

1.030.1-1/88. 3-1-К14

Узел 24, 25

Стадия	Лист	Листов
Р	1	2

ЦНИИЭП торгово-бытовых зданий и туристских комплексов

Взам. инв. N | Подпись и дата | Инв. N подл.

https://zavodjbi.com/

https://zavodjbi.com/

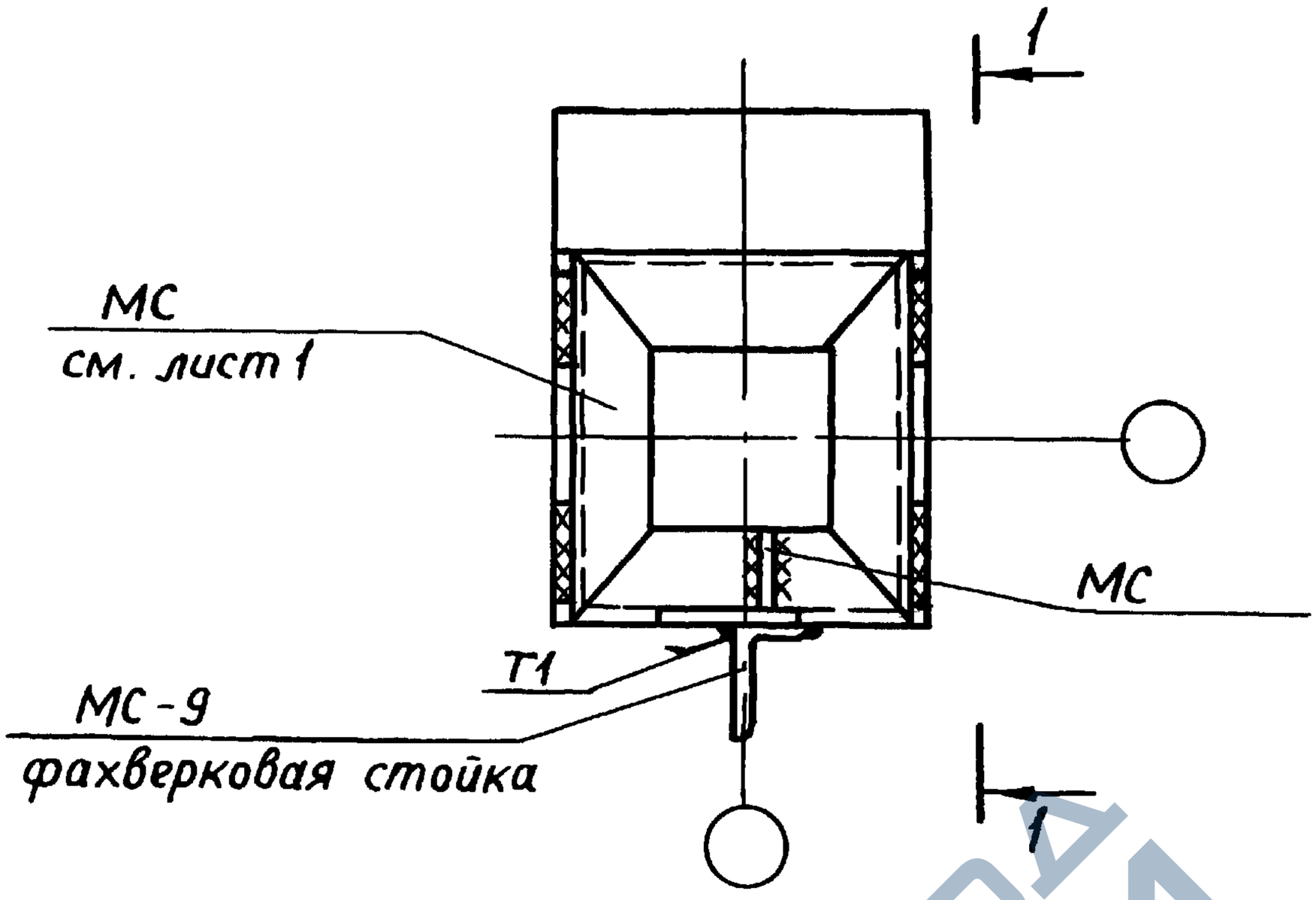

1—1

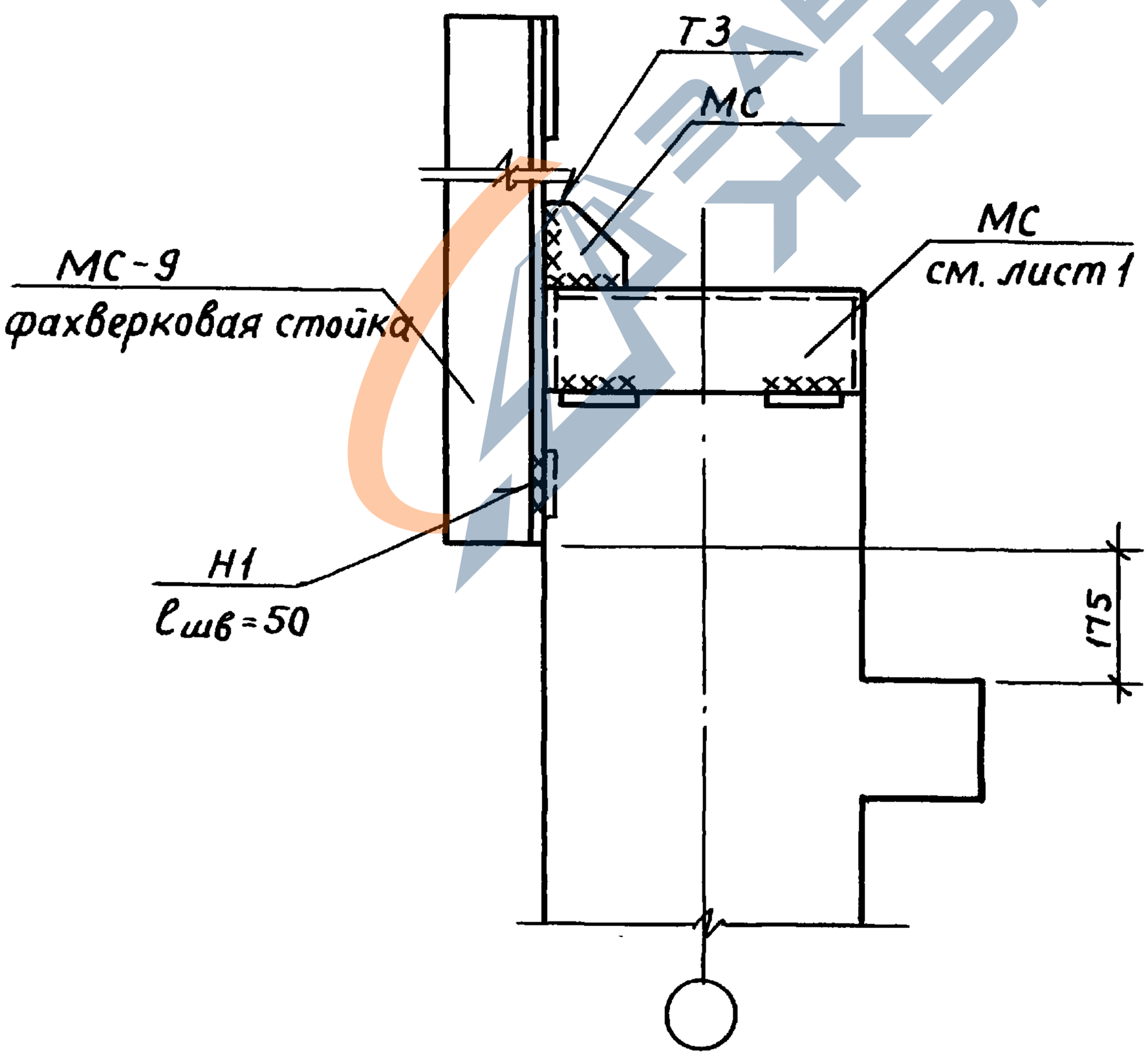

Указания по сварке смотри лист 1.

Инв. N подл. | Подпись и дата | Взам. инв. N

https://zavodjbi.com/

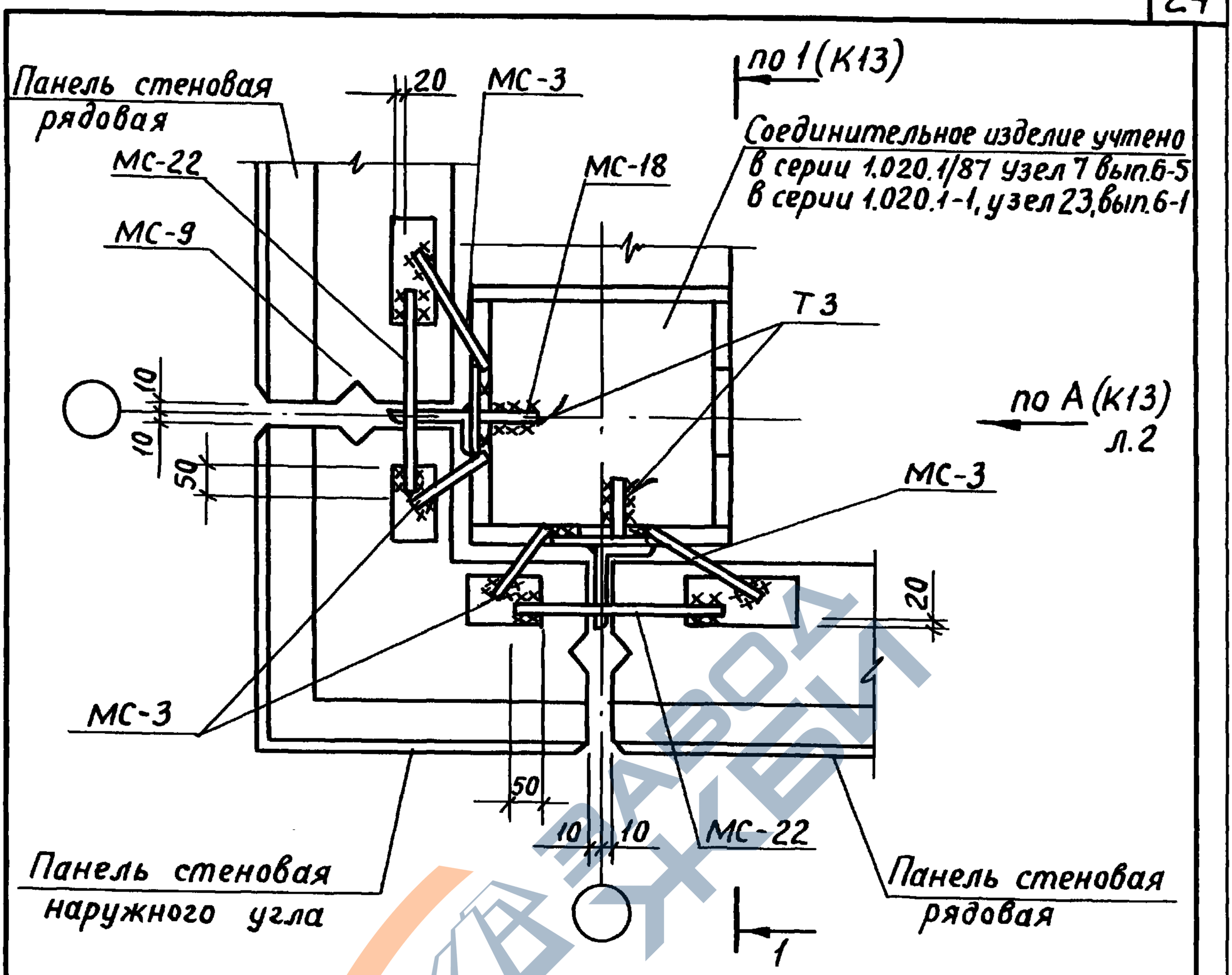

1. Общие указания по сварке смотри пояснительную записку
2. Сварные швы Н1; Т3 по ГОСТ 5264-80 $h_ш=6$
3. Все неоговоренные швы Н1-Рш по ГОСТ 14098-85; $h_ш=4$ $B_ш=8$
4. Спецификацию смотри К32.

Нач.отд.	Волынский	Подпись		1.030.1-1/88. 3-1-К15
Н.контр.	Леонтьева	"		
ГИП	Шац	"		Узел 26
Гл.спец.	Шанлурова	"		
Гл.спец.	Кочин	"		
Провер.	Каденкина	"		
Разраб.	Болгова	"		

Стадия	Лист	Листов
Р		1

ЦНИИЭП торгово-бытовых зданий и туристских комплексов

Инв. N подл. | Подпись и дата | Взам. инв. N

Пров. Леонтьева 27.8.92г Коп. Кожухова

https://zavodjbi.com/

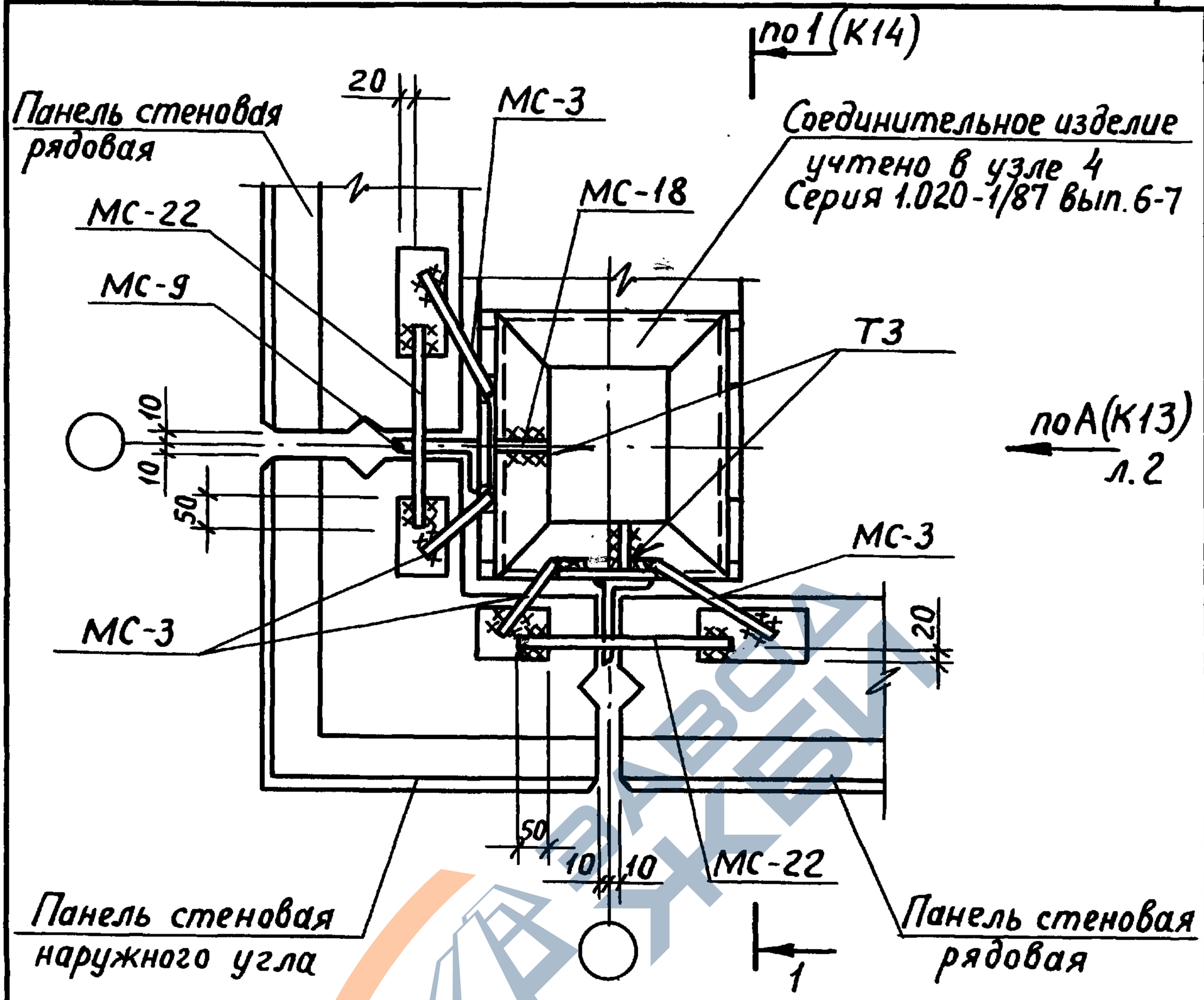

1. Общие указания по сварке смотри пояснительную записку.
2. Сварные швы Т1, Т3 по ГОСТ 5264-80; $h_ш=6$
3. Все неоговоренные швы $Н_1-Р_ш$ по ГОСТ 14098-85, $h=4$; $В_ш=8$
4. Спецификацию смотри К32

Нач.отд.	Волынский	Подпись	
Н.контр.	Леонтьева	"	
ГИП	Шац	"	
Гл.спец.	Кочин	"	
Гл.спец.	Шанаурова	"	
Провер.	Кадейкина	"	
Разраб.	Болгова	"	

1.030.1-1/88. 3-1-К16

Узел 27

Стадия	Лист	Листов
Р		1

ЦНИИЭП торгово-бытовых зданий и туристских комплексов

Инв. N подл. | Подпись и дата | Взам. инв. N

Пров. 27.8.92г Гор. Корчуки 24771 26

https://zavodjbi.com/

https://zavodjbi.com/

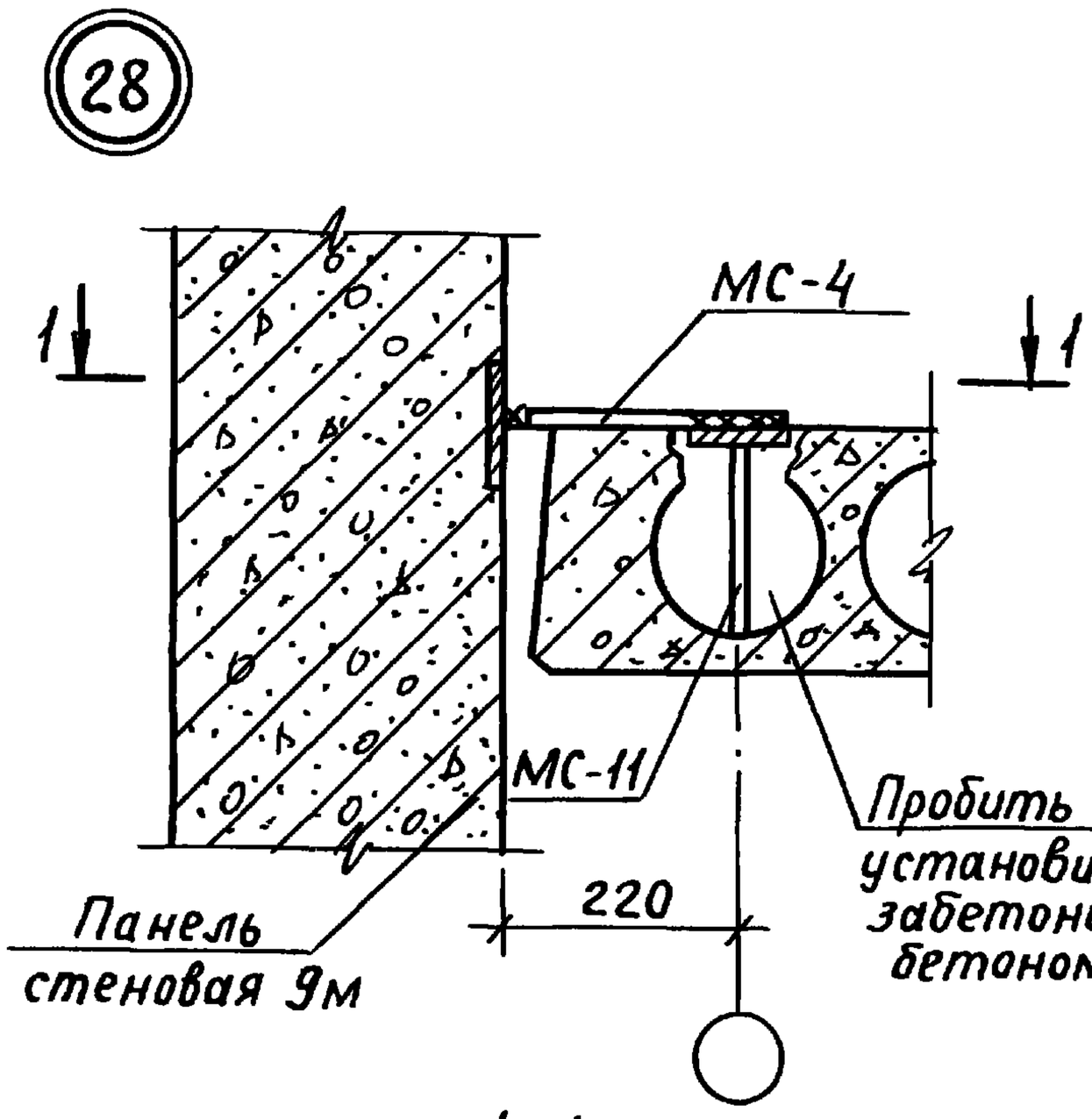

1–1

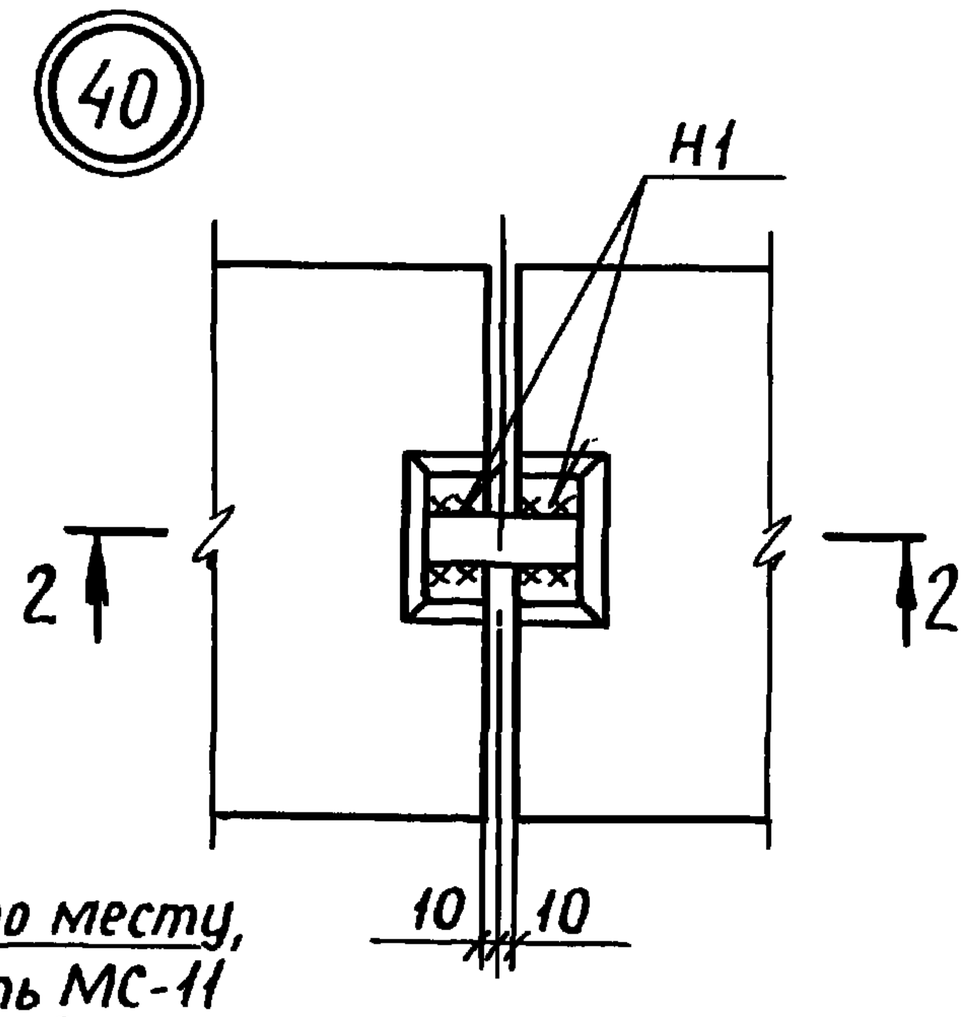

2–2

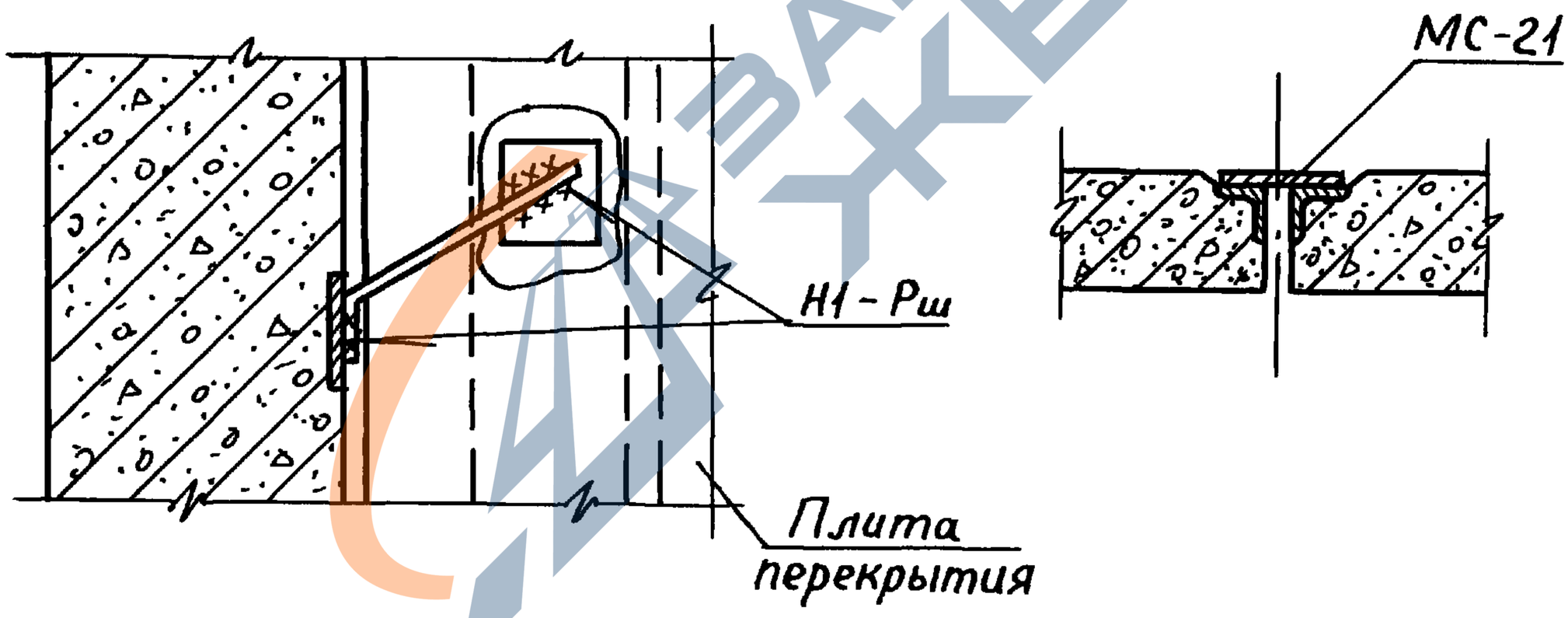

1. Общие указания по сварке см. пояснительную записку.
2. Сварные швы Н1-$Р_ш$ по ГОСТ 14098-85, h=4, в=8.
3. Сварные швы Н1 по ГОСТ 5264-80, h=6.
4. Спецификацию см. К32.

Нач.отд.	Волынский	Подпись	
Н.контр.	Леонтьева	"	
Гл.инж.отд.	Шац	"	
Гл. спец.	Кочин	"	
Гл.спец.	Шанаурова	"	
Разраб.	Артемова	"	

1.030.1-1/88. 3-1-К17

Узел 28, 40

Стадия	Лист	Листов
Р		1

ЦНИИЭП торгово-бытовых зданий и туристских комплексов

Инв.N подл. | Подпись и дата | Взам.инв.N

https://zavodjbi.com/

https://zavodjbi.com/

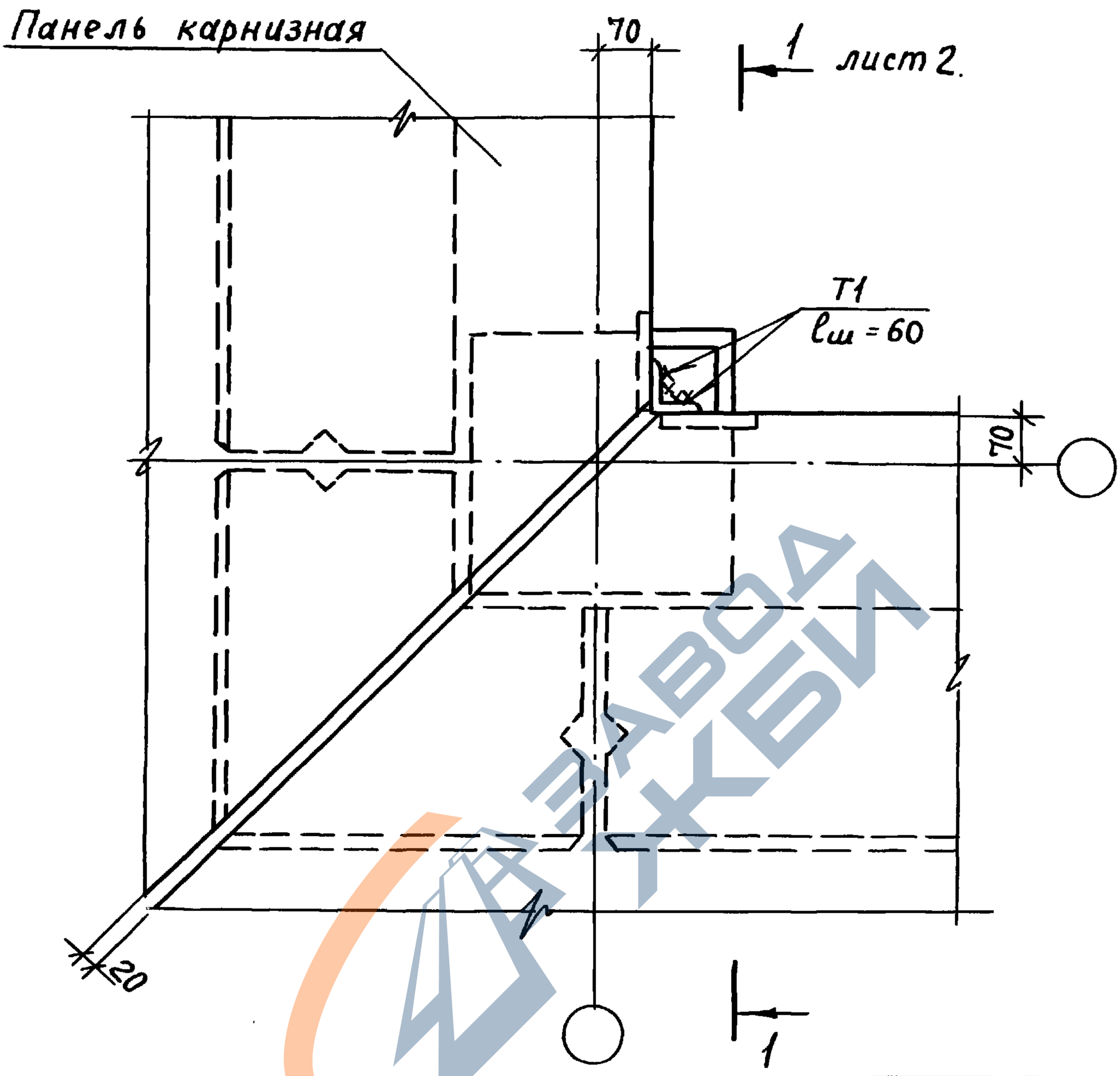

N узла	a мм
29	105
30	35

1. Общие указания по сварке см. пояснительную записку.
2. Сварные швы по ГОСТ 5264-80, $h_ш$=6
3. Спецификацию смотри К32.
4. Размер „a" см. лист 2.

Нач.отд.	Волынский	Подпись	
Н.контр.	Леонтьева	"	
ГИП	Шац	"	
Гл.спец.	Кочин	"	
Гл.спец	Шанаурова	"	
Провер.	Кадейкина	"	
Разраб.	Болгова	"	

1.030.1-1/88. 3-1-К18

Узел 29, 30

Стадия	Лист	Листов
Р	1	2

ЦНИИЭП торгово-бытовых зданий и туристских комплексов

Инв. N подл. | Подпись и дата | Взам.инв. N

https://zavodjbi.com/

https://zavodjbi.com/

1—1

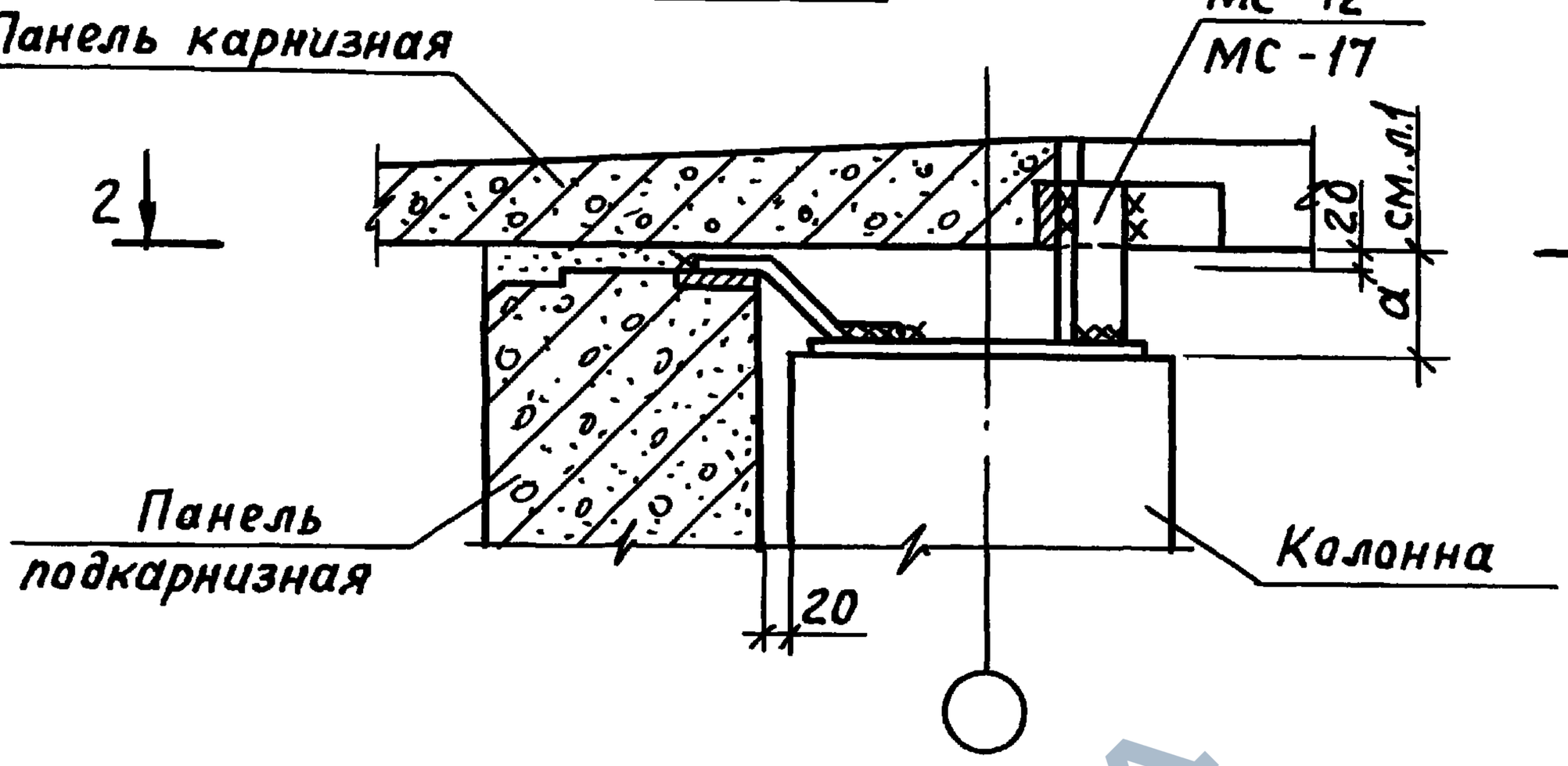

2—2 повернуто

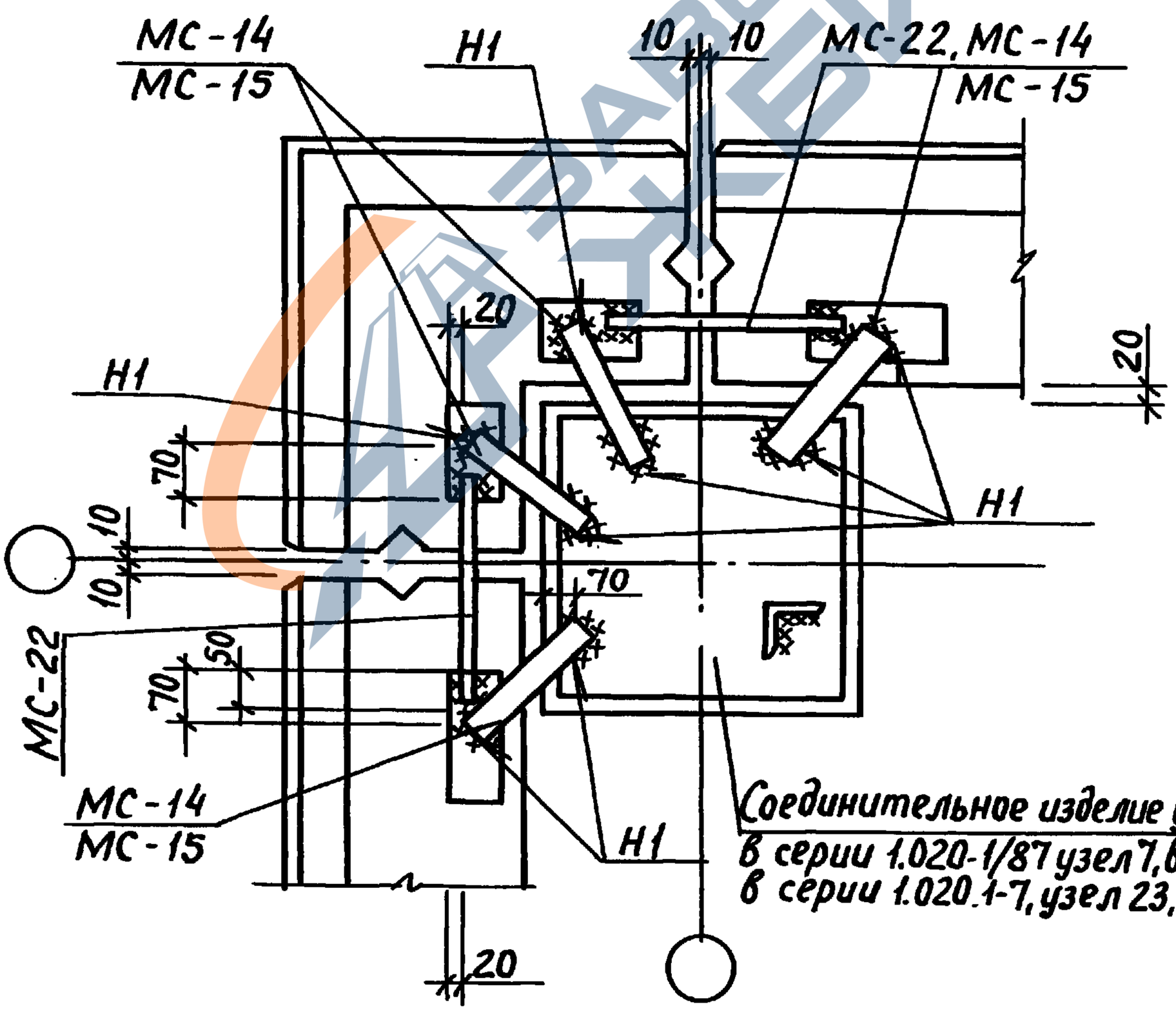

Инв.N подл. | Подпись и дата | Взам. инв.N

1.030.1-1/88.3-1-К18

Лист 2

Пров. Чиш 28.8.92г Кон. Кокоулин

24771 99

https://zavodjbi.com/

https://zavodjbi.com/

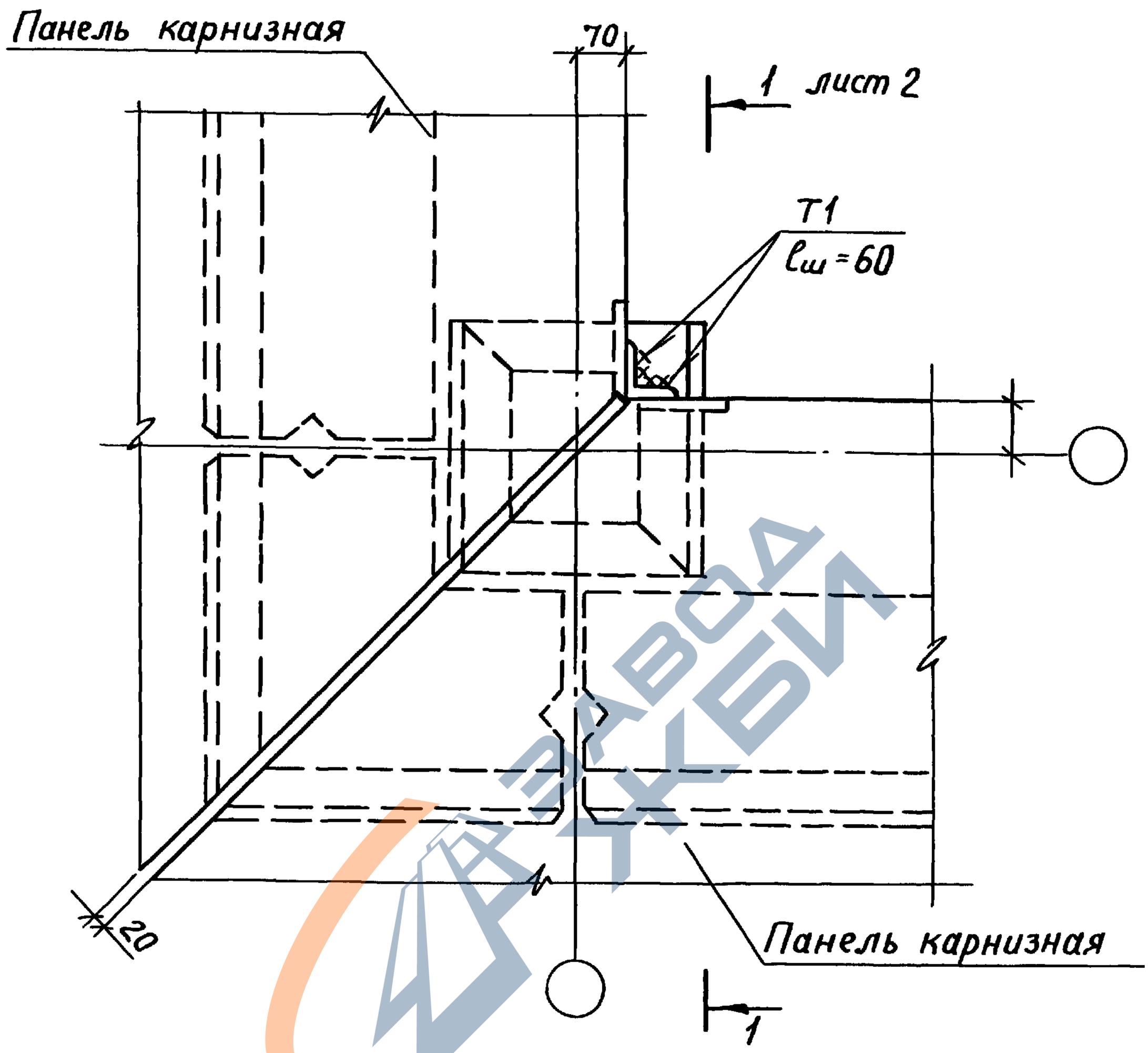

1. Общие указания по сварке смотри пояснительную записку.
2. Сварные швы по ГОСТ 5264-80; $h_ш$=6
3. Спецификацию смотри К32.

Нач.отд.	Волынский	Подп.		1.030.1-1/88.3-1-К19
Н.контр.	Леонтьева	"		
ГИП	Шац	"		Стадия: Р; Лист: 1; Листов: 2
Гл.спец.	Кочин	"		Узел 31
Гл.спец.	Шанаурова	"		ЦНИИЭП торгово-бытовых зданий и туристских комплексов
Провер.	Кадейкина	"		
Разраб.	Болгова	"		

Инв. N подл. | Подпись и дата | Взам. инв. N

Пров. Шац 28.9.92г Кон. Кадейкина 24771-30

https://zavodjbi.com/

https://zavodjbi.com/

1 – 1

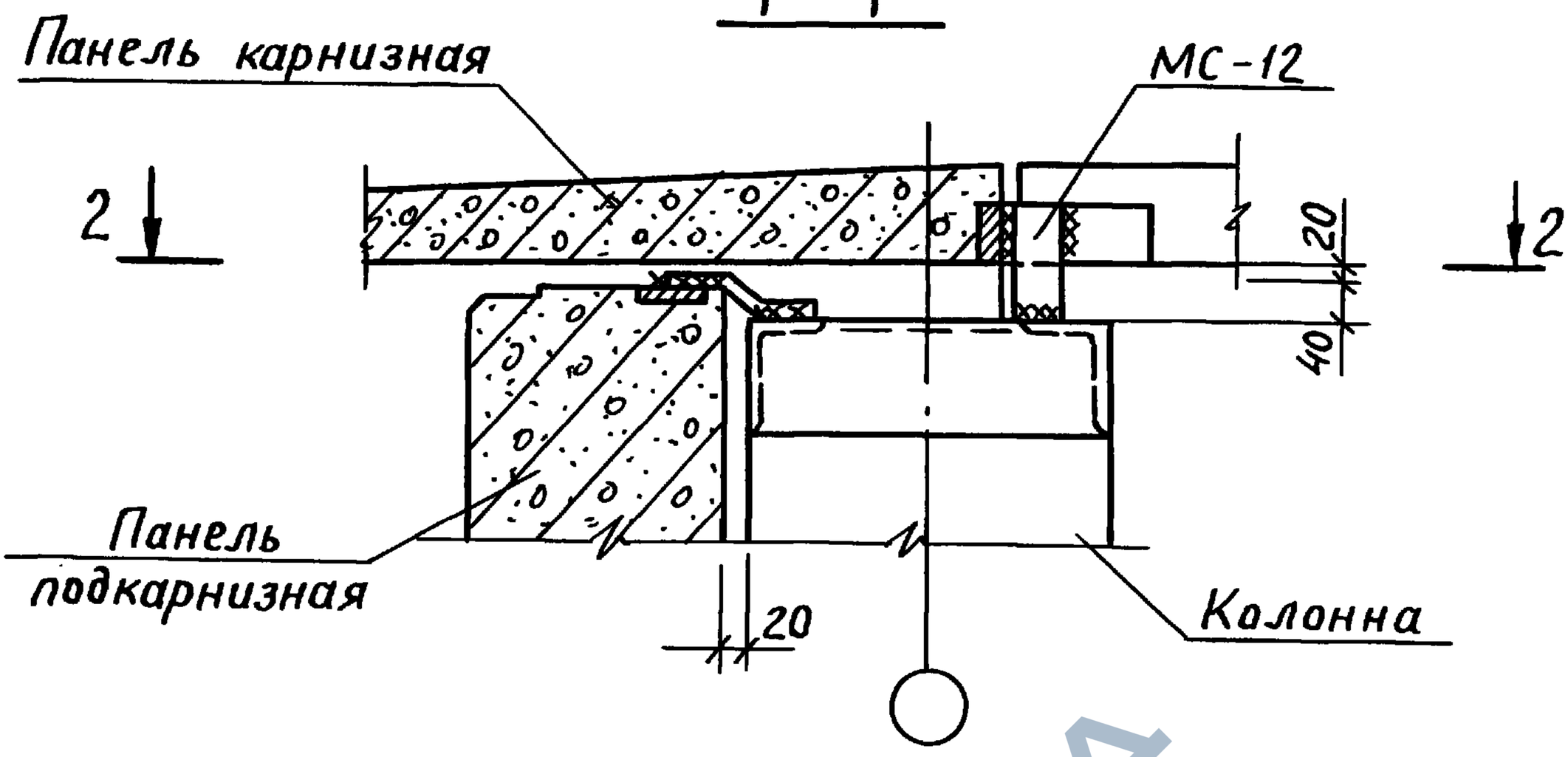

2 – 2 повернуто

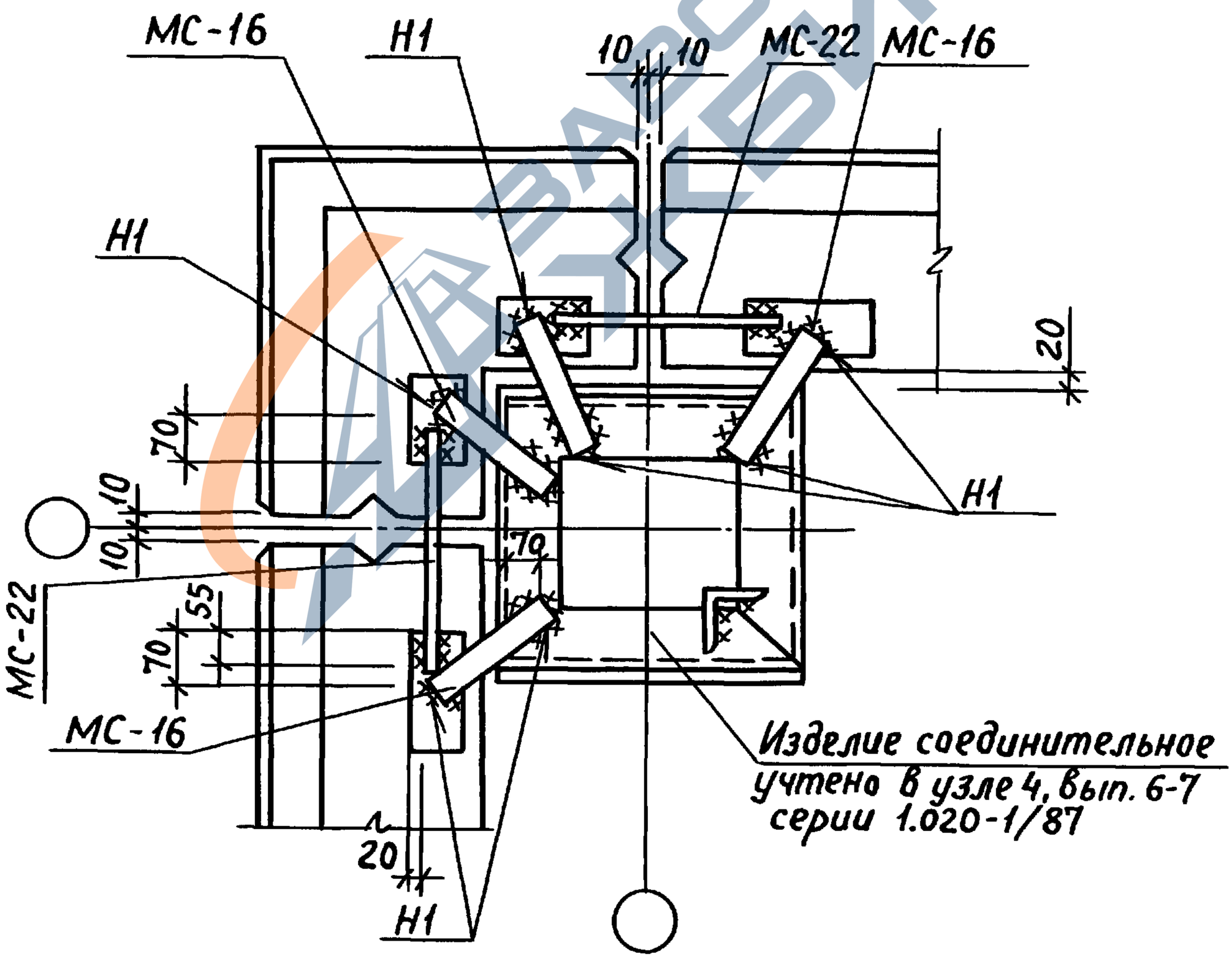

ЗАВОД ЖБИ

Инв. N подл. | Подпись и дата | Взам. инв. N

Пров.	Жау	28.8.92г	Коп.

1.030.1-1/88.3-1-К19

Лист 2

24771 31

https://zavodjbi.com/

https://zavodjbi.com/

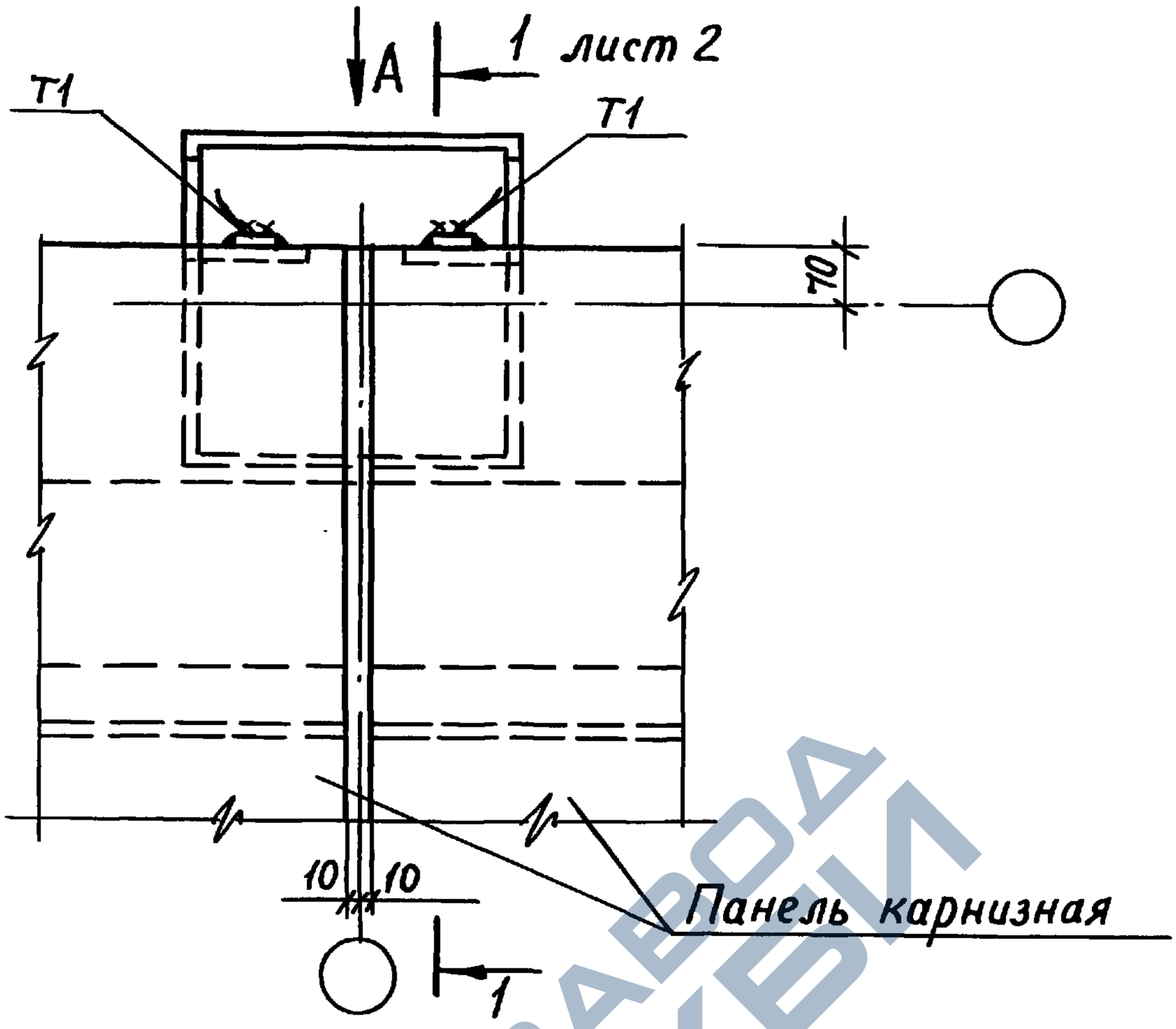

Вид А

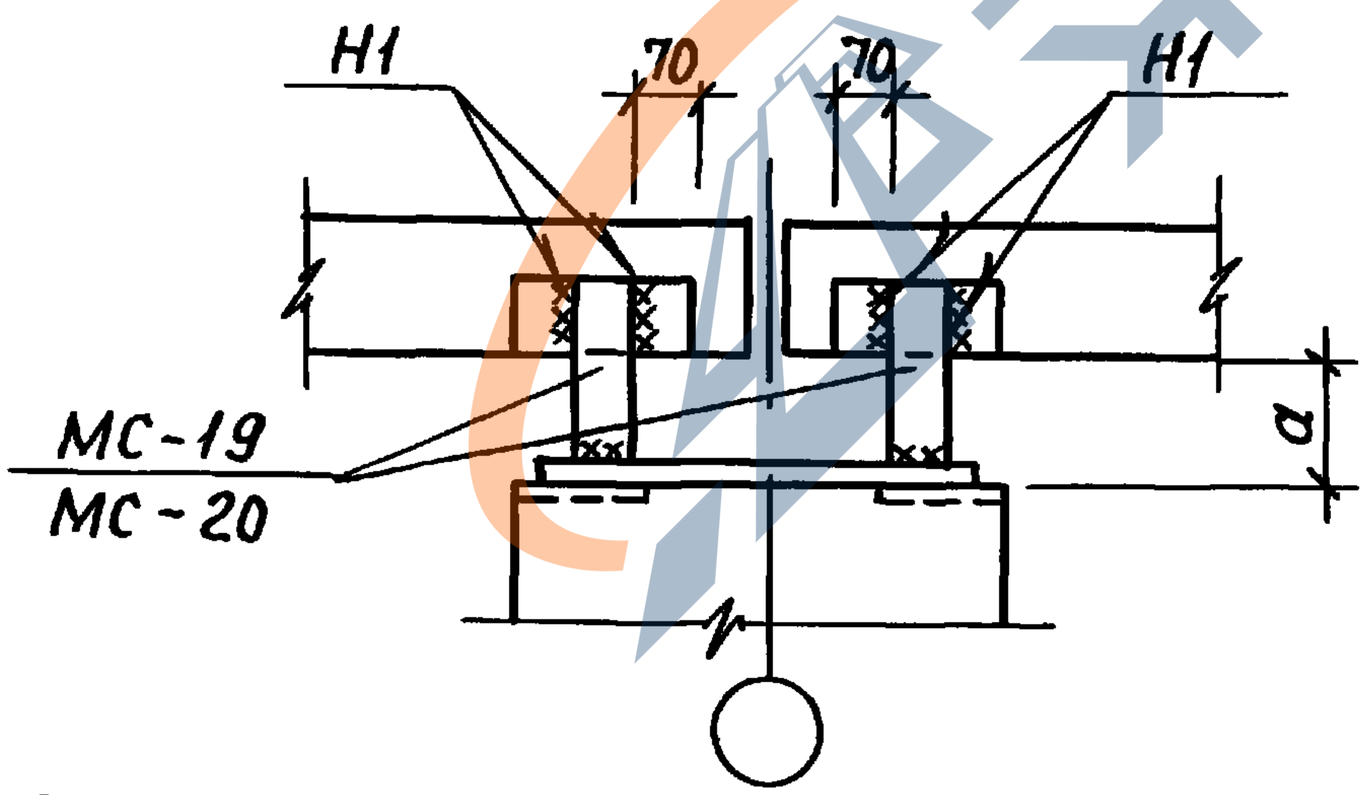

N узла	а мм	МС
32-3	105	10
32-4	105	13
33-3	35	10
33-4	35	13
34	105	—
35	35	—

1. Общие указания по сварке смотри пояснительную записку.
2. Сварные швы по ГОСТ 5264-80; $h_ш=6$
3. Карнизные панели крепить между собой по узлу 40
4. Спецификацию см. док. К32.

Нач.отд.	Волынский	Подпись	
Н.контр.	Леонтьева	"	
ГИП	Шац	"	
Гл.спец.	Шанаурова	"	
Гл.спец.	Кочин	"	
Провер.	Кадейкина	"	
Разраб.	Болтова	"	

1.030.1-1/88. 3-1-К20

Узел 32-3, 32-4, 33-3, 33-4, 34, 35

Стадия	Лист	Листов
Р	1	2

ЦНИИЭП торгово-бытовых зданий и туристских комплексов

Инв. N подл. | Подпись и дата | Взам. инв. N

Пров. Жарц 28.8.92г Кон. Кочкин

24771 32

https://zavodjbi.com/

https://zavodjbi.com/

1 – 1

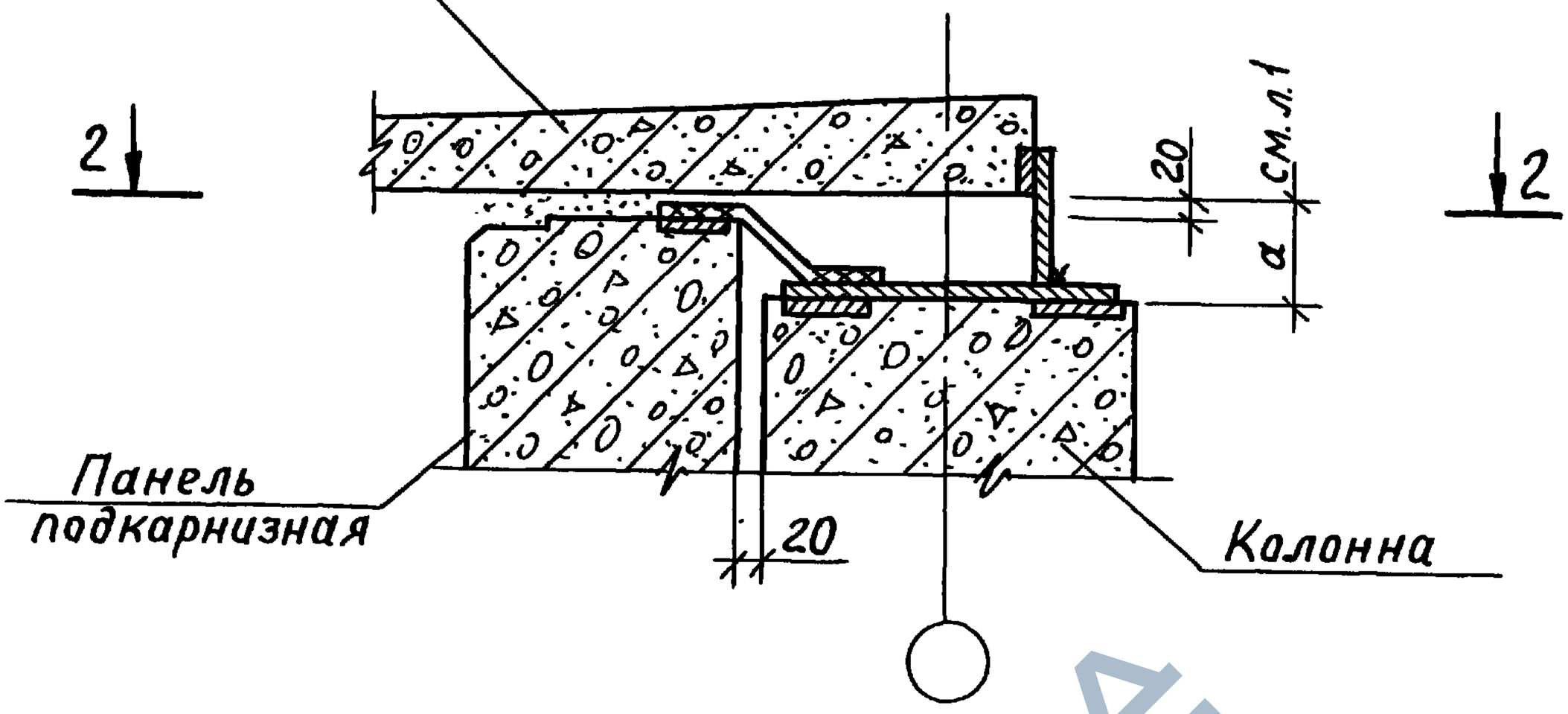

2 — 2

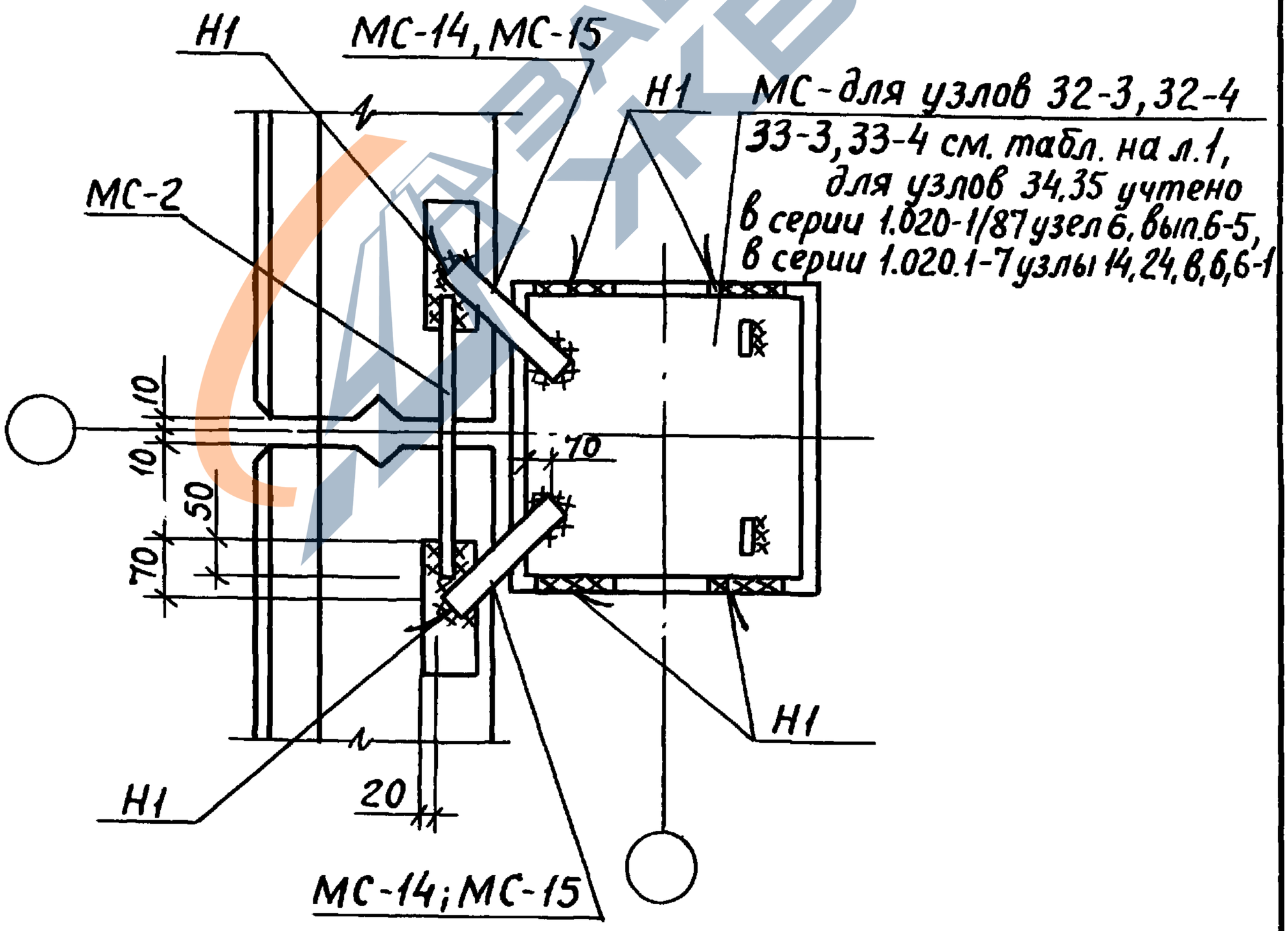

Инв. N подл. | Подпись и дата | Взам. инв. N

1.030.1-1/88. 3-1-К20			Лист 2
Пров. Жац	28.8.92	Кон. Кофирхан	24771 33

https://zavodjbi.com/

https://zavodjbi.com/

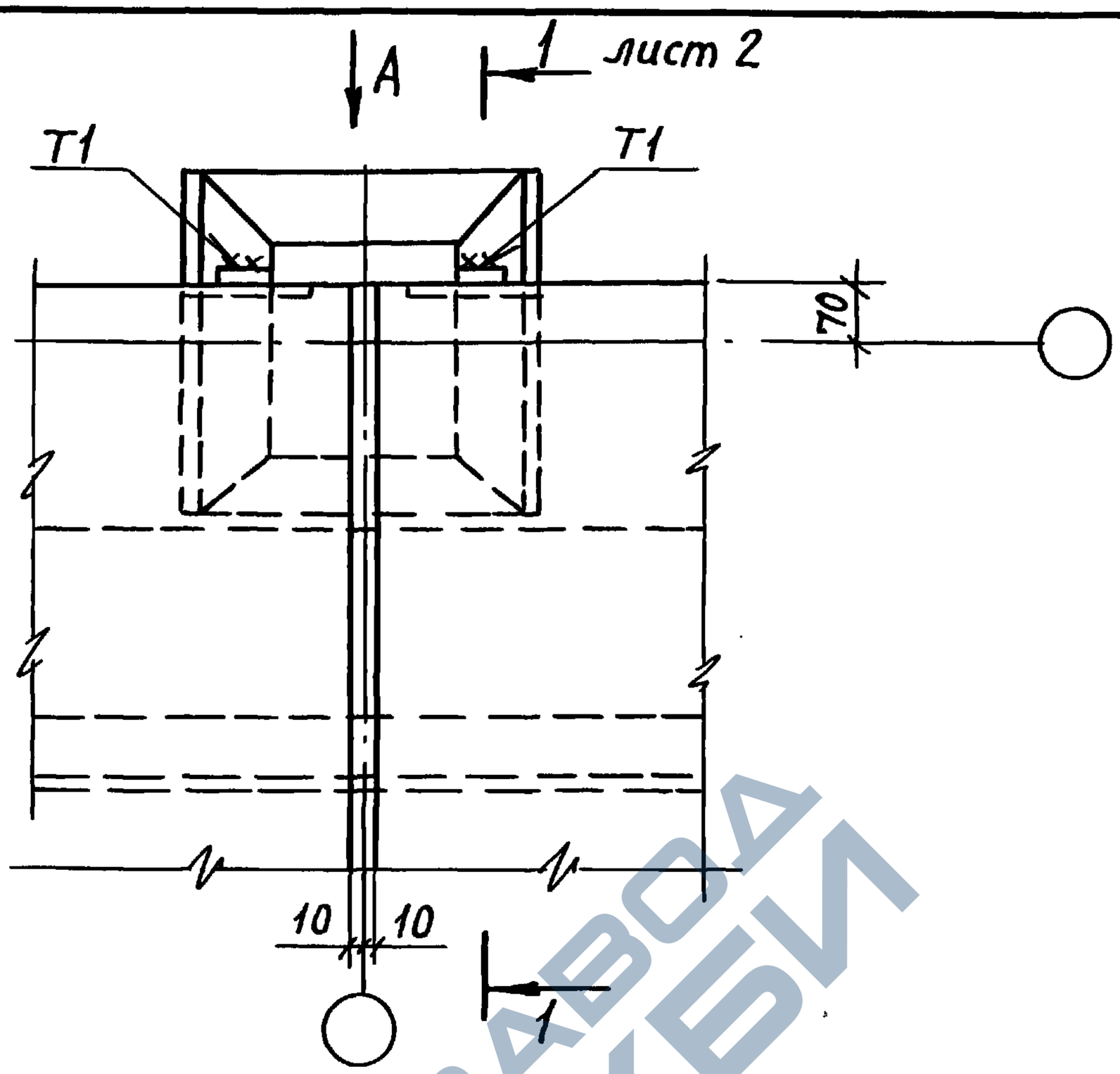

Вид А

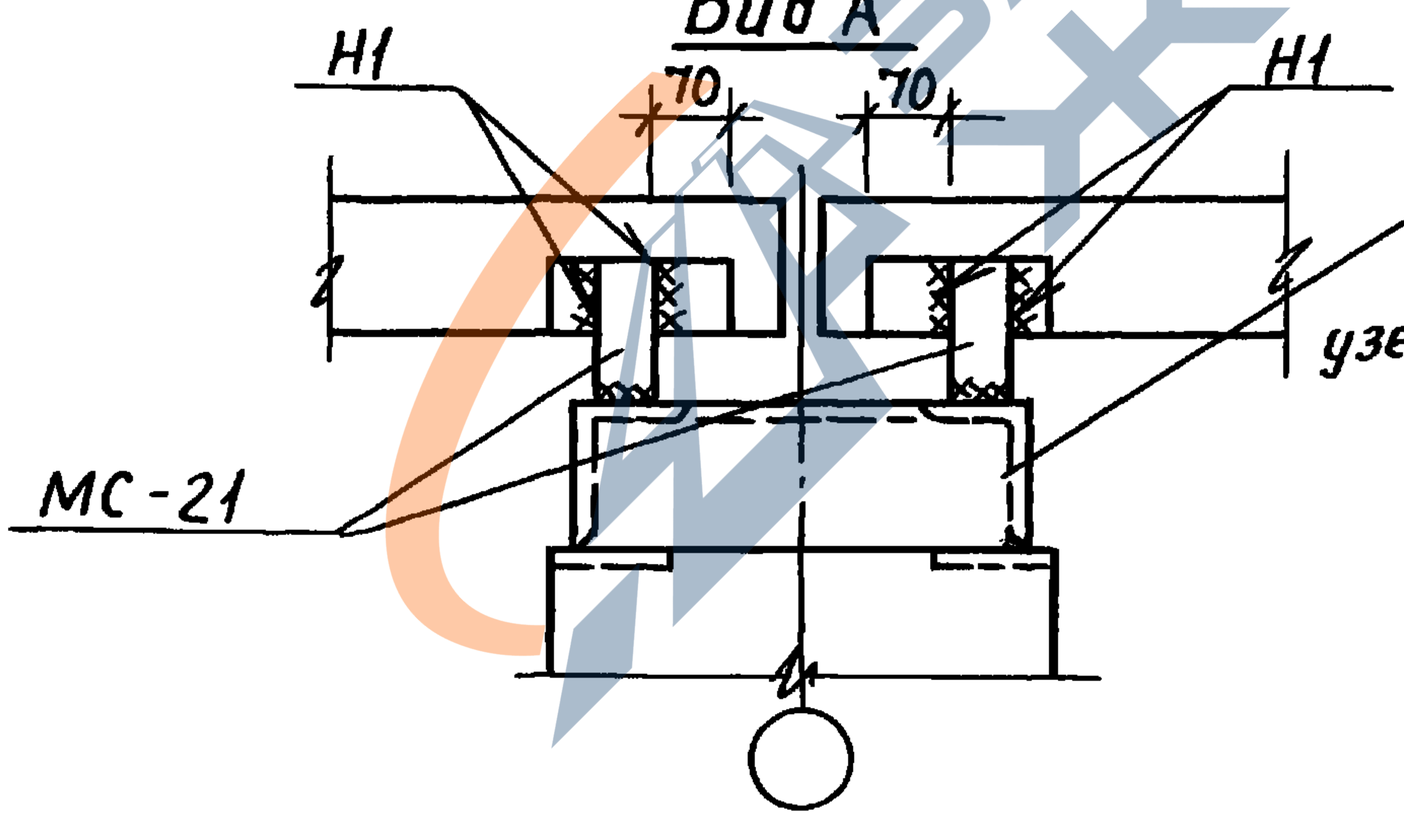

МС-для узла 36 см.табл.
для узла 37 учтено в серии 1.020-1/87 узел 9 вып.6-5, узел 3 вып.6-7

N узла	МС
36	27
37	—

1. Общие указания по сварке смотри пояснительную записку.
2. Сварные швы по ГОСТ 5264-80; $h_ш=6$.
3. Карнизные панели крепить между собой по узлу 40.
4. Спецификацию смотри К 32.

Нач.отд.	Волынский	Подпись	
Н.контр.	Леонтьева	"	
ГИП	Шац	"	
Гл.спец.	Шанаурова	"	
Гл.спец.	Кочин	"	
Провер.	Кадейкина	"	
Разраб.	Болгова	"	

1.030.1-1/88. 3-1-К21

Узел 36, 37.

Стадия	Лист	Листов
Р	1	2

ЦНИИЭП торгово-бытовых зданий и туристских комплексов

Пров. 28.8.92

24771 71

Инв.N подл. | Подпись и дата | Взам.инв.N

https://zavodjbi.com/

https://zavodjbi.com/

1 — 1

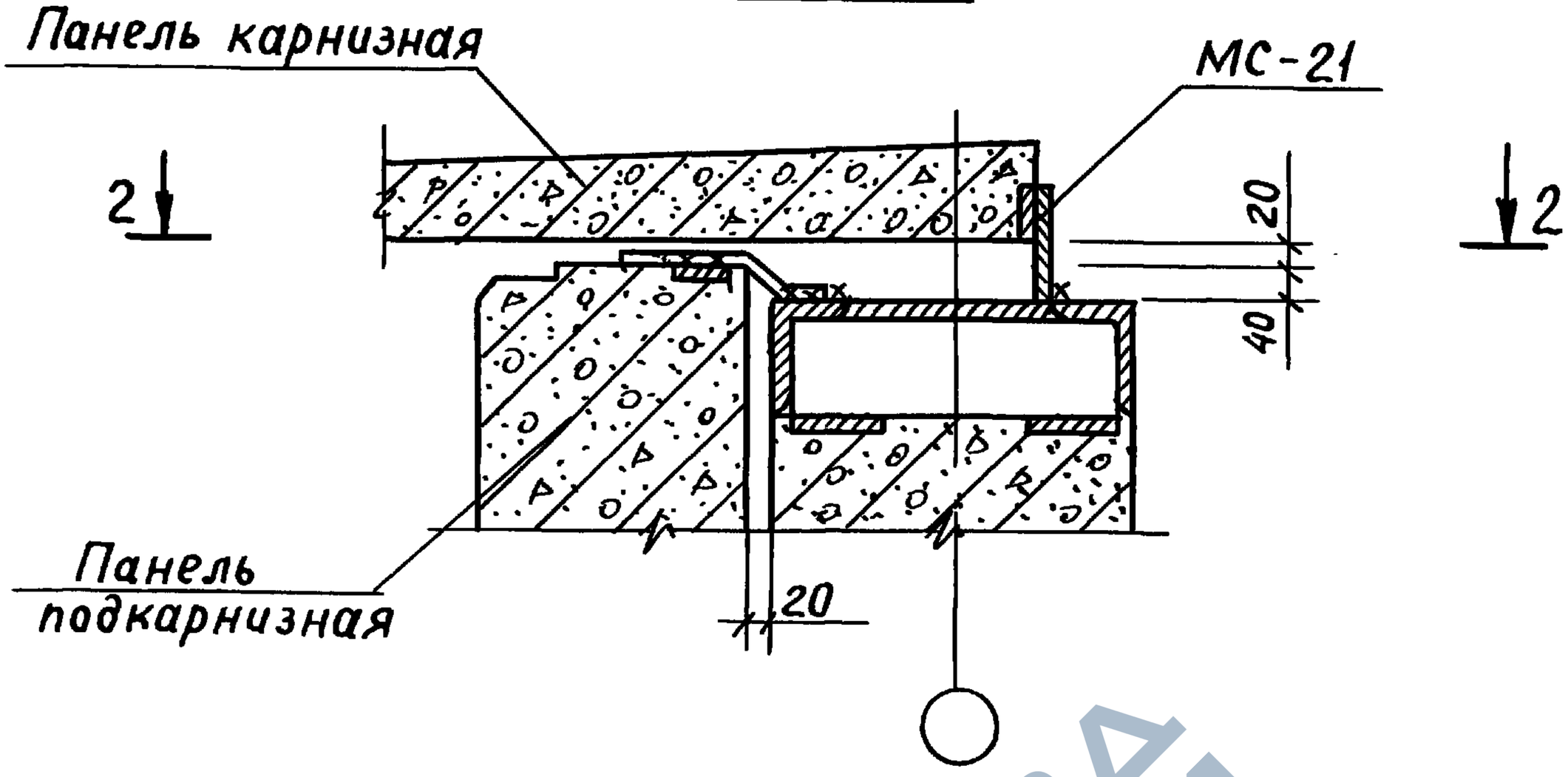

2 — 2

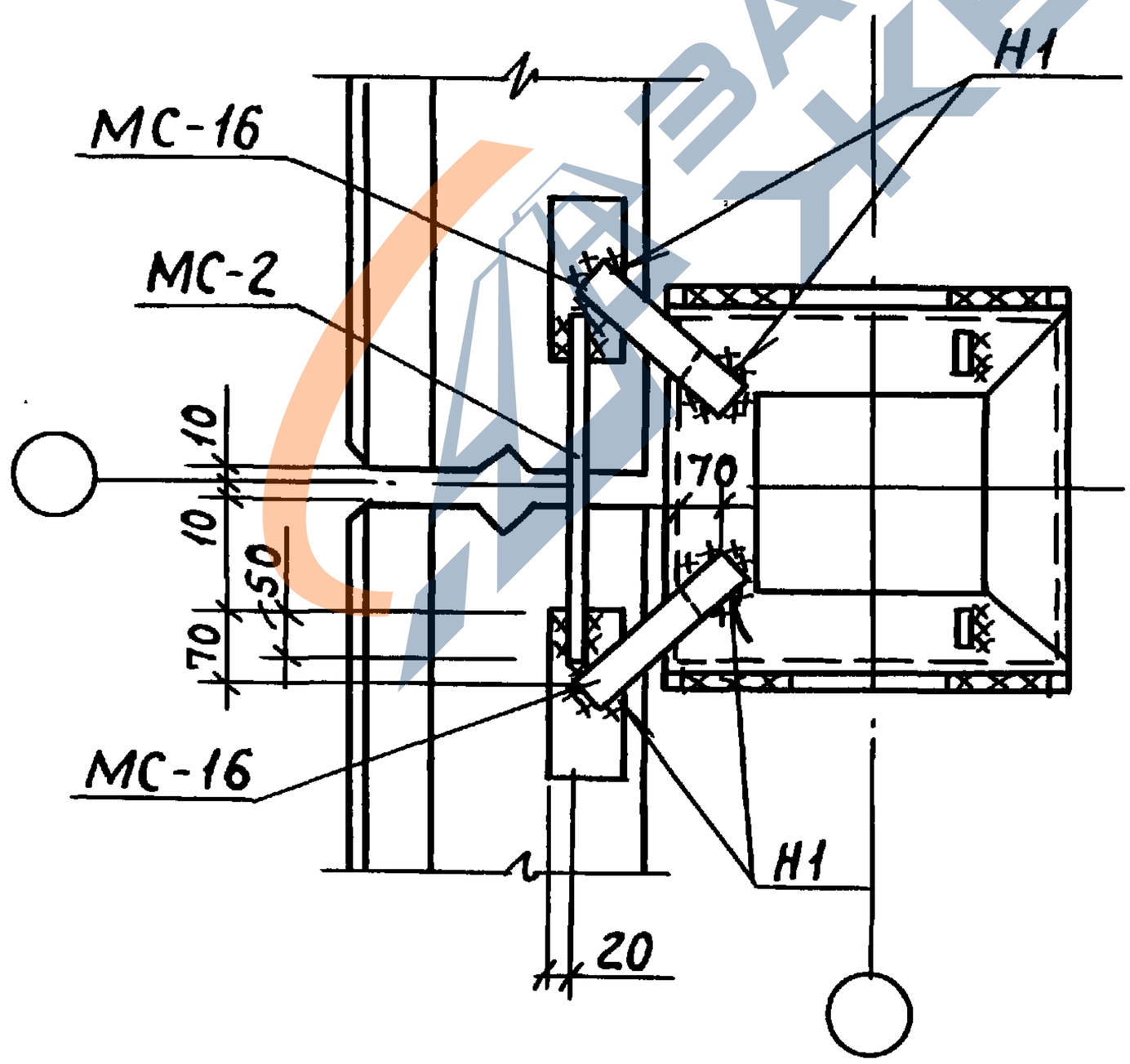

Инв. N подл.	Подпись и дата	Взам.инв. N

1.030.1-1/88.3-1-К21

Лист 2

Пров. Мал 28.8.92г Кон. Ковнухов

24771 35

https://zavodjbi.com/

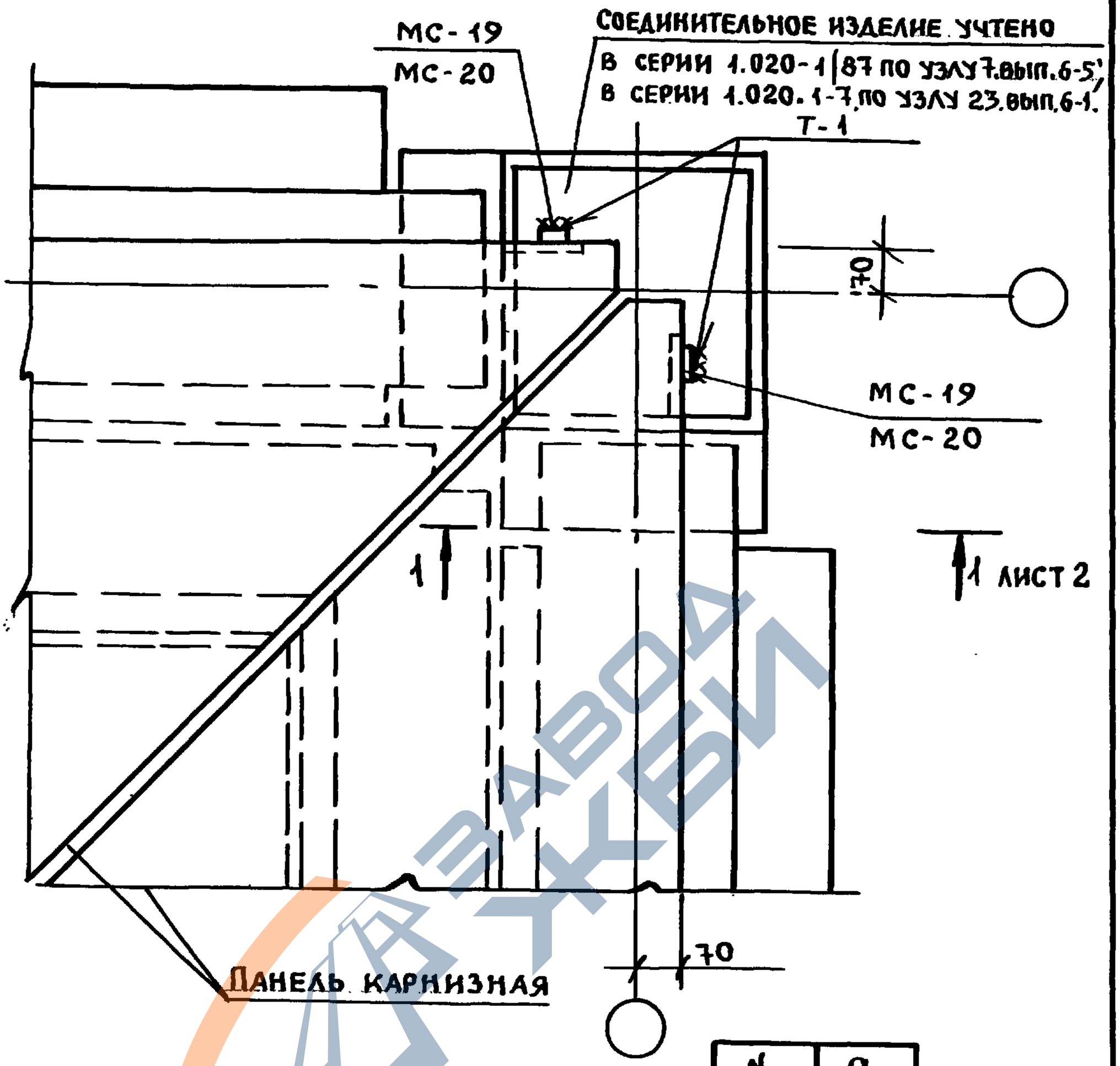

N УЗЛА	a мм
38	105
39	35

1. ОБЩИЕ УКАЗАНИЯ ПО СВАРКЕ СМОТРИ ПОЯСНИТЕЛЬНУЮ ЗАПИСКУ
2. СВАРНЫЕ ШВЫ ПО ГОСТ 5264-80*, $h_ш$=6.
3. ПРИ МОНТАЖЕ КАРНИЗНЫЕ ПАНЕЛИ ЗАКРЕПИТЬ СНАЧАЛА К КОЛОННЕ, А ЗАТЕМ МЕЖДУ СОБОЙ ПО УЗЛУ 40.
4. СПЕЦИФИКАЦИЮ СМОТРИ К32, „а" - ЛИСТ 2.

ВЗАМ.ИНВ.N | ПОДП. И ДАТА | ИНВ.N ПОДЛ.

НАЧ.ОТД.	ВОЛЫНСКИЙ	ПОДП.	
Н.КОНТР.	ЛЕОНТЬЕВА	"	
ГИП	ШАЦ	"	
ГЛ.СПЕЦ	ШАНАУРОВА	"	
ГЛ.СПЕЦ	КОЧИН	"	
ПРОВЕР.	КАДЕЙКИНА	"	
РАЗРАБ.	БОЛГОВА	"	

1.030.1-1/88 3-1-К22

Узел 38,39

СТАДИЯ	ЛИСТ	ЛИСТОВ
Р	1	2

ЦНИИЭП торгово-бытовых зданий и туристских комплексов

Прав. Мам 28.8.92г. Кап. Ямм 24771 36 Формат А4

https://zavodjbi.com/

https://zavodjbi.com/

1 – 1

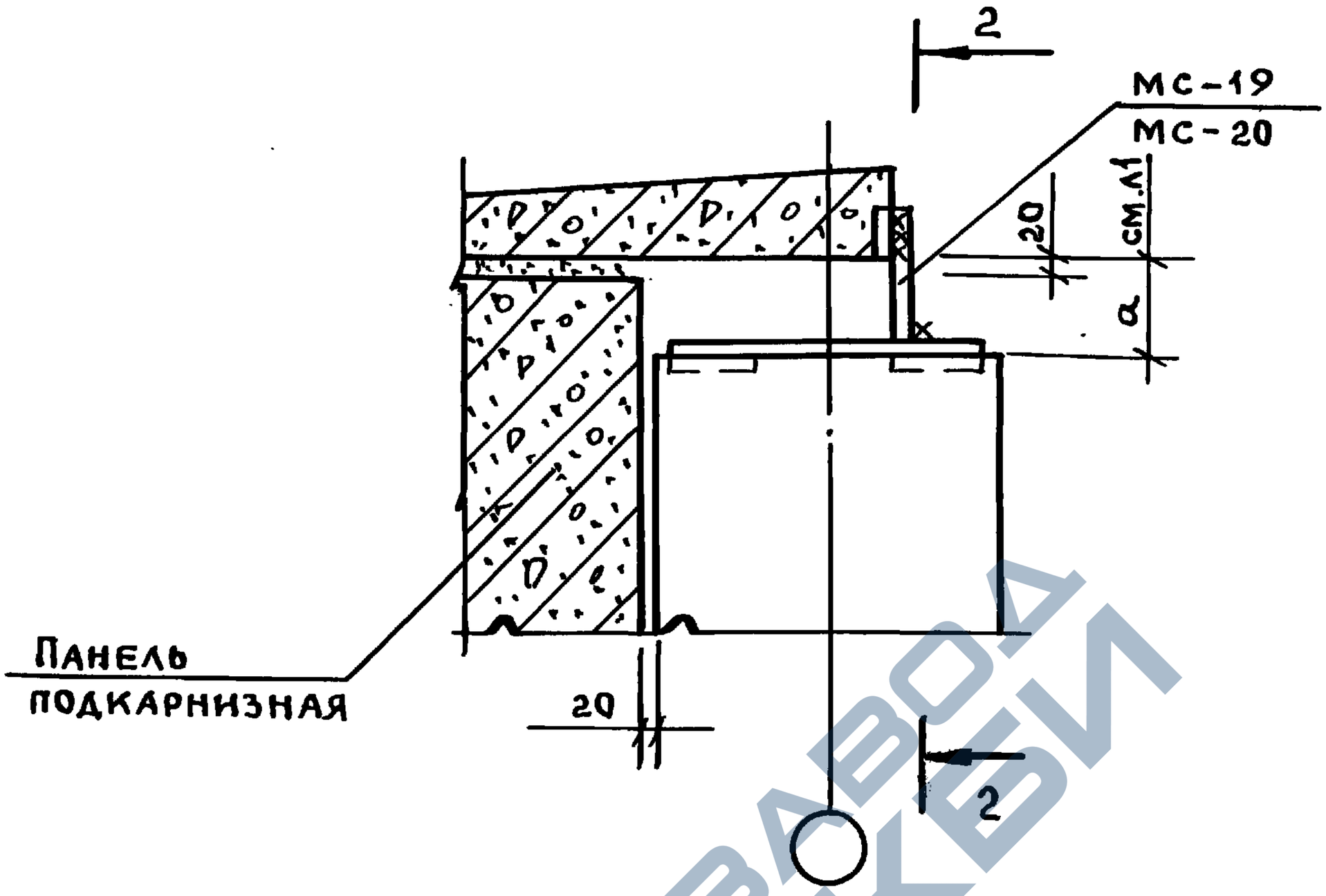

2 – 2

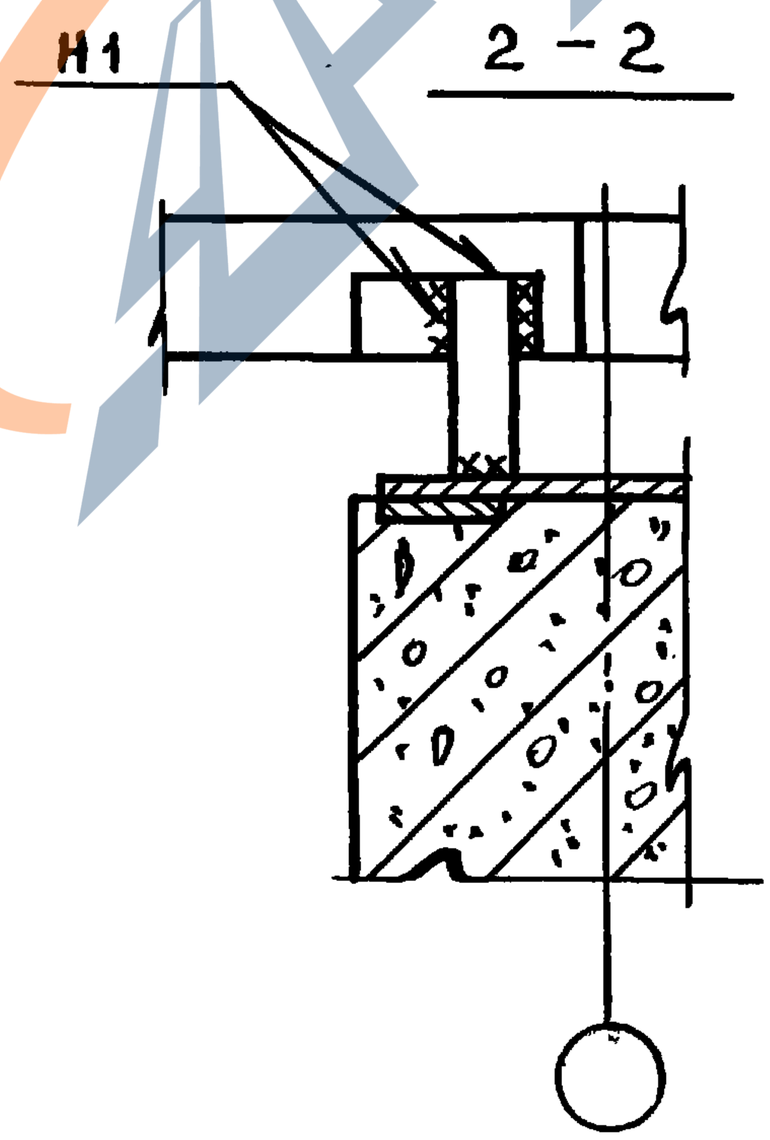

ЗАВОД ЖБИ

Инв.№ подл. | Подп. и дата | Взам. инв.№

1.030.1-1/88.3-1-К22		Лист 2

https://zavodjbi.com/

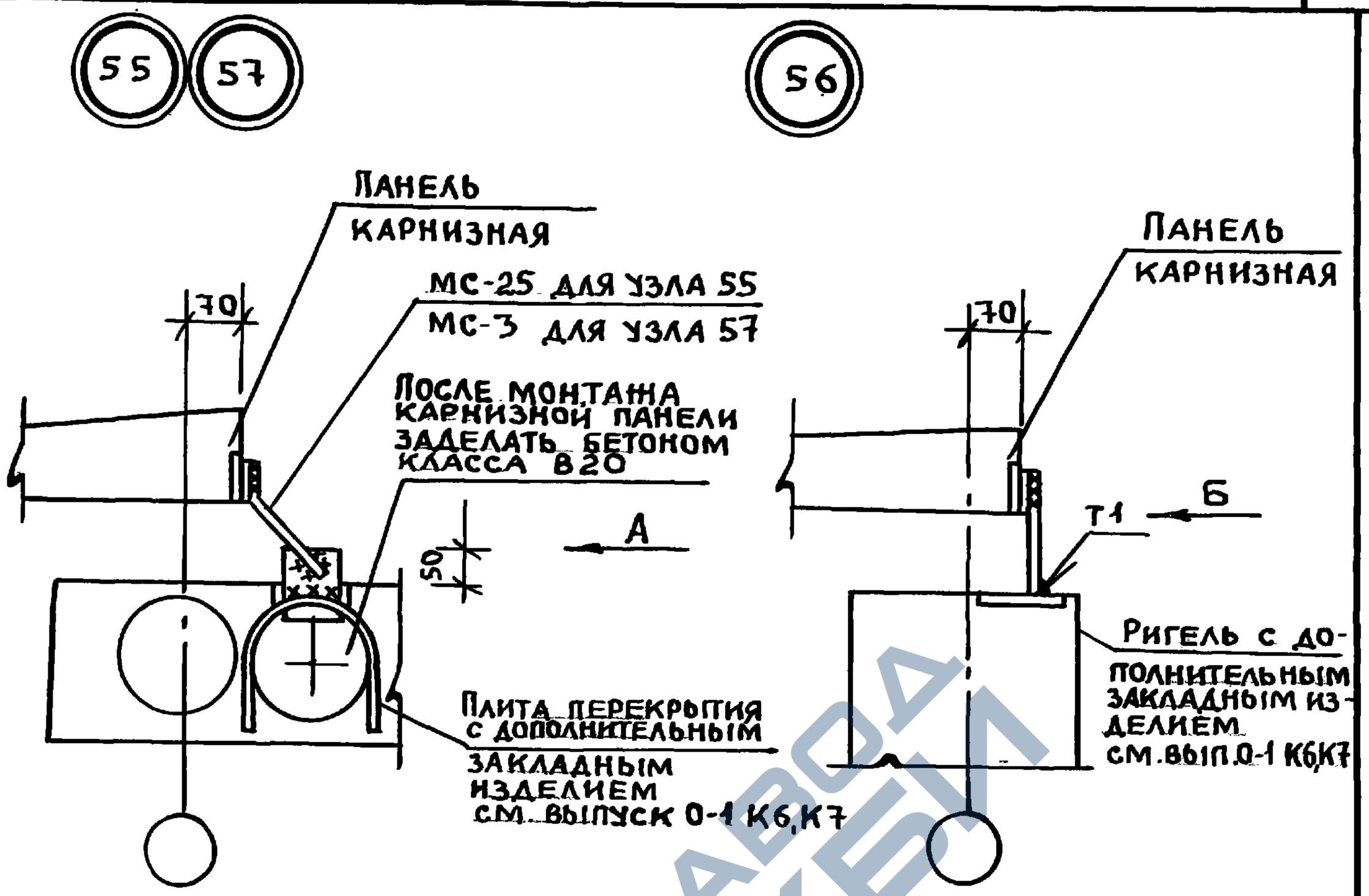

Вид А

Вид Б

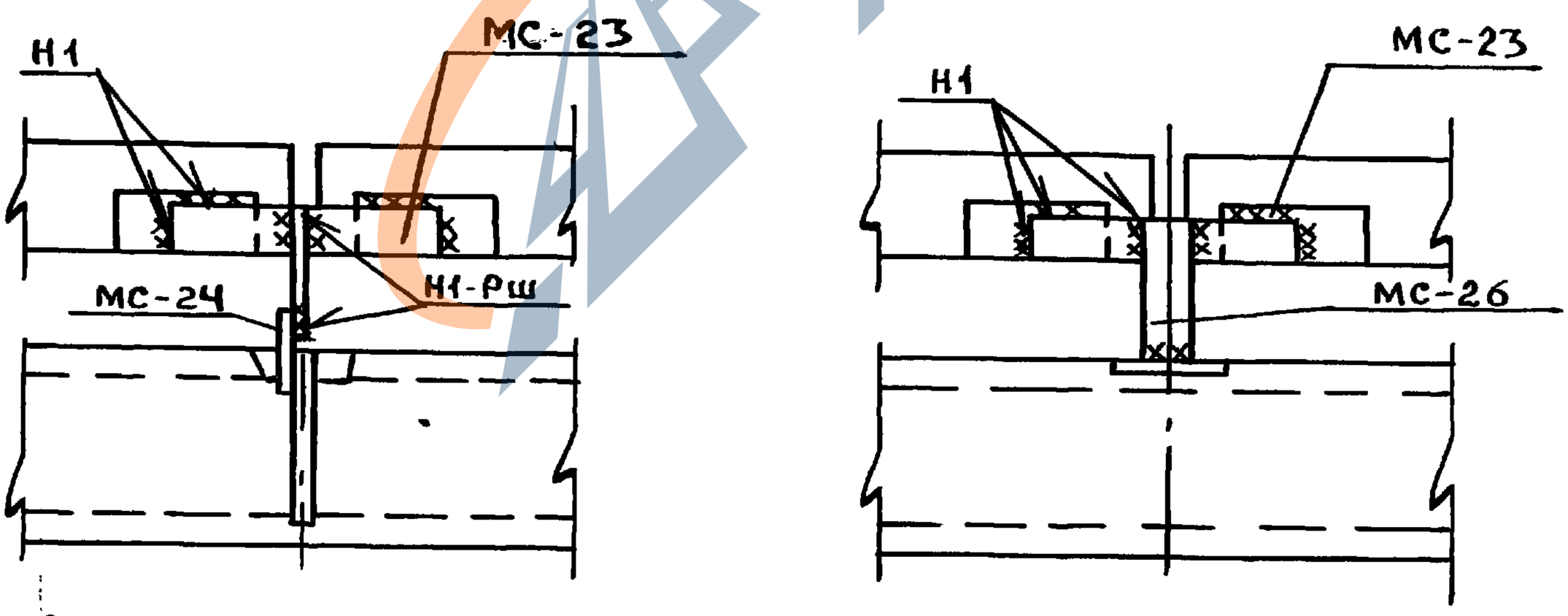

Общие указания по сварке смотри пояснительную записку.
Сварные швы Н1-Рш по ГОСТ 14098-85 h=4, δ=8
Сварные швы Н1,Т1 по ГОСТ 5264-80; h=6
Спецификацию смотри К32

Нач.отд	Волынский	Подп.	
Н.контр	Леонтьева	//	
Гл.ин.отд	Шац	//	
Гл.спец	Кочин	//	
Гл.спец	Шанаурова	//	
Разраб.	Леонтьева	//	

1.030.1-1/88. 3-1 К23

Узел 55, 56, 57

Стадия	Лист	Листов
Р		1

ЦНИИЭП торгово-бытовых зданий и туристских комплексов

Инв.N | Подпись и дата | Взам.инв.N

https://zavodjbi.com/

https://zavodjbi.com/

41

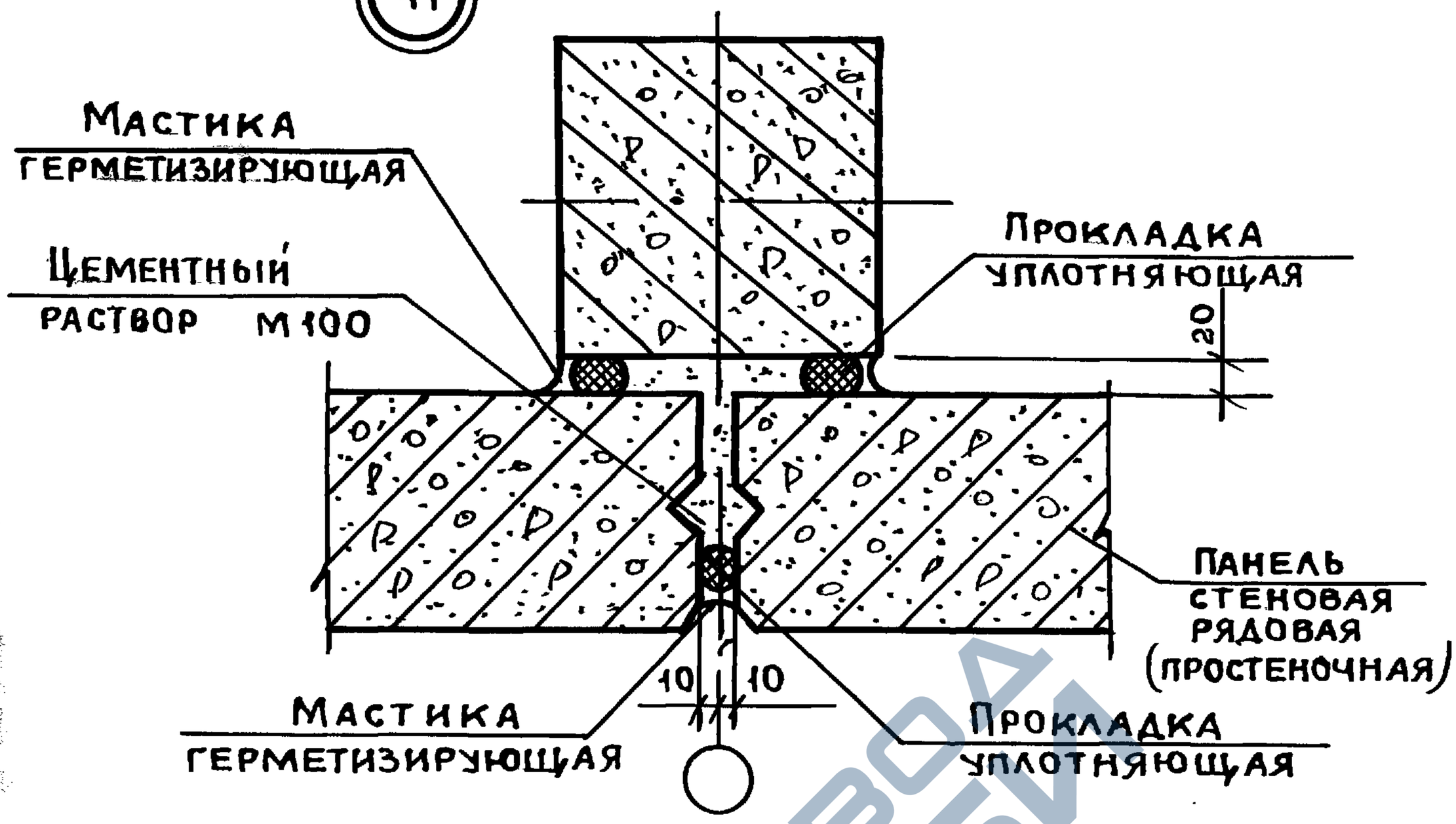

42

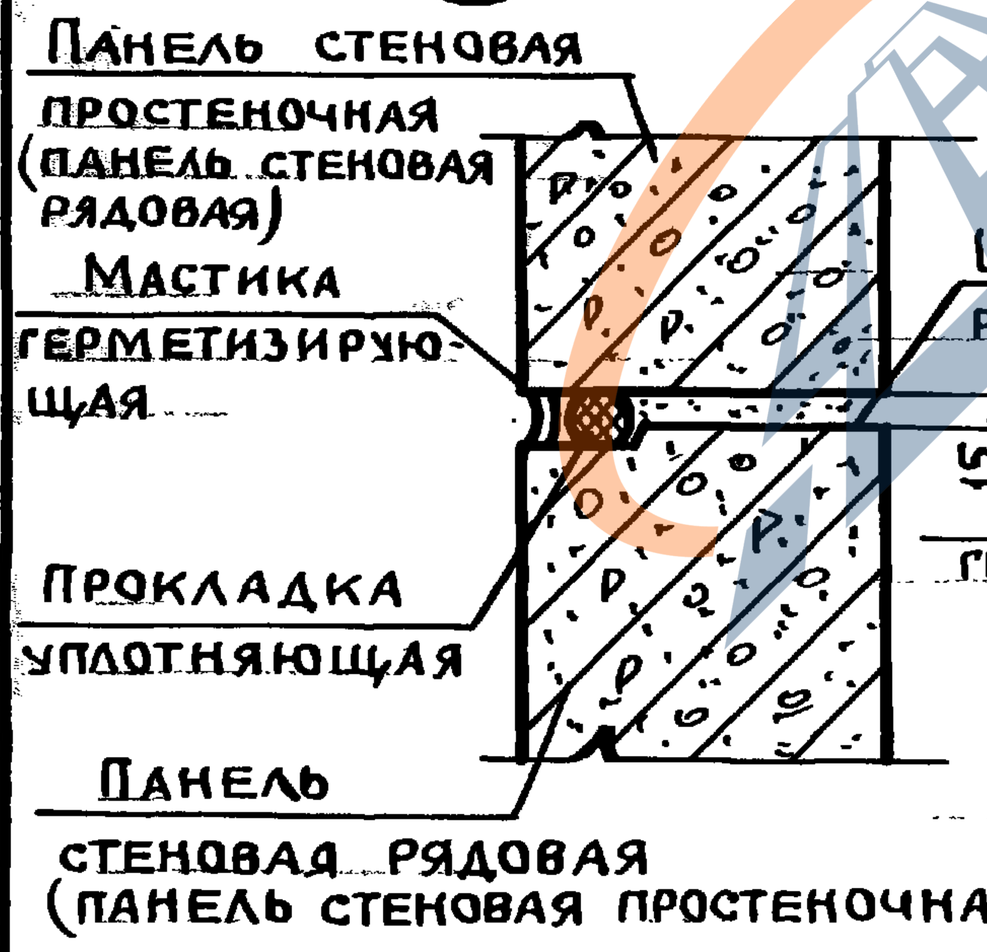

43

Материалы по герметизации стыков смотри пояснительную записку.

Нач.отд.	Волынский	Подп.	
Н.контр.	Леонтьева	"	
ГИП	Шац	"	
Гл.спец.	Шанаурова	"	
Гл.спец.	Кочин	"	
Провер.	Кадейкина	"	
Разраб.	Болгова	"	

1.030.1-1/88.3-1-К24

Узел 41, 42, 43

Стадия	Лист	Листов
Р		1

ЦНИИЭП торгово-бытовых зданий и туристских комплексов

Взам. инв. N | Подп. и дата | Инв. N подл.

Пров. 27.8.92 Кон.

24771 39 Формат А4

https://zavodjbi.com/

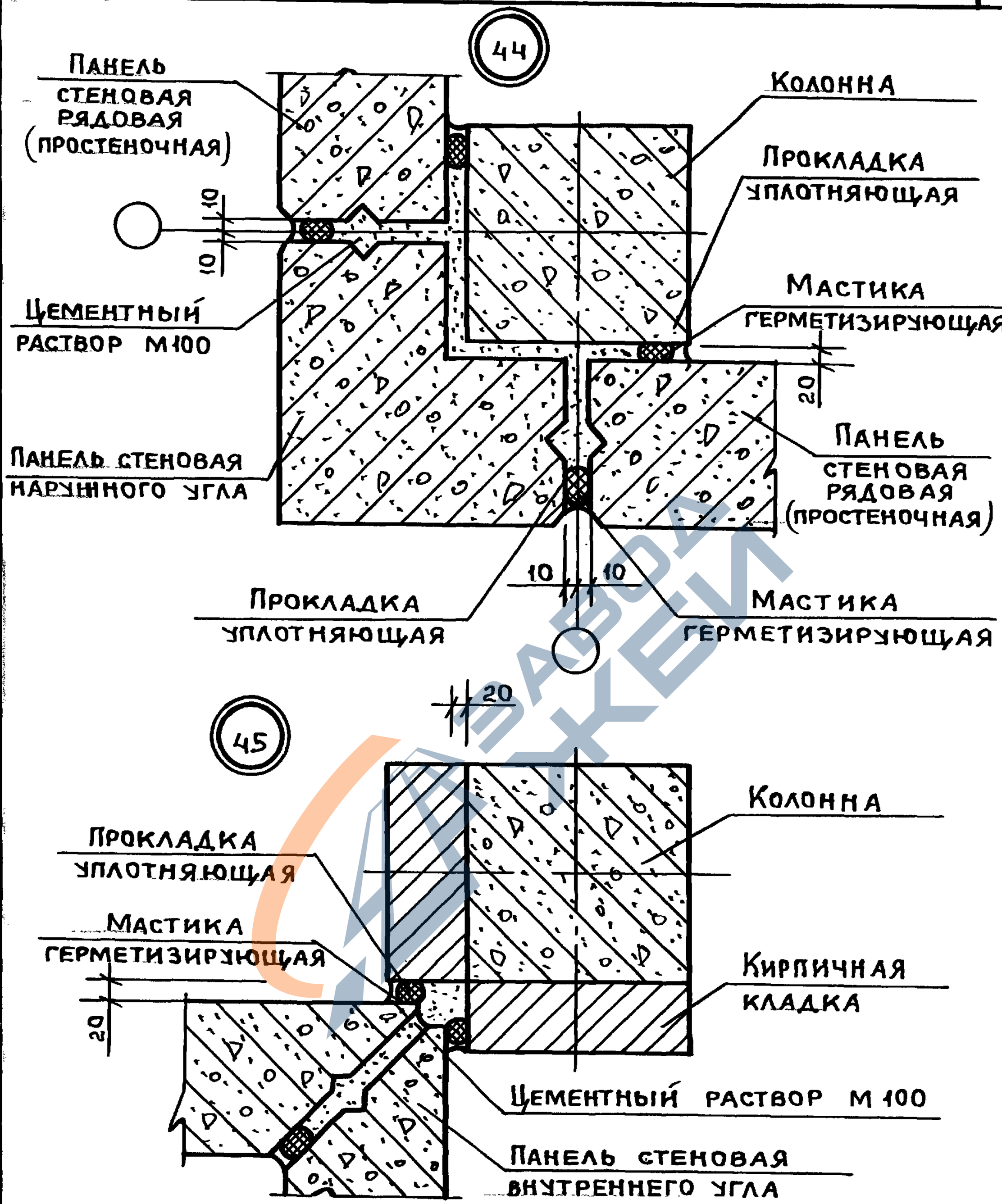

Материалы по герметизации стыков смотри пояснительную записку.

Нач.отд.	Волынский	Подп.		1.030.1-1/88.3-1-К25
Н.контр.	Леонтьева	//		
ГИП	Шац	//		Узел 44, 45
Гл.спец.	Кочин	//		
Гл.спец.	Шанаурова	//		
Пров.	Кадейкина	//		
Разраб.	Болгова	//		

Стадия	Лист	Листов
Р		1

ЦНИИЭП торгово-бытовых зданий и туристских комплексов

Инв. N подл. | Подпись и дата | Взам. инв. N

Пров. Шац 27.8.92 Кон. Якин 24771 40 Формат А4

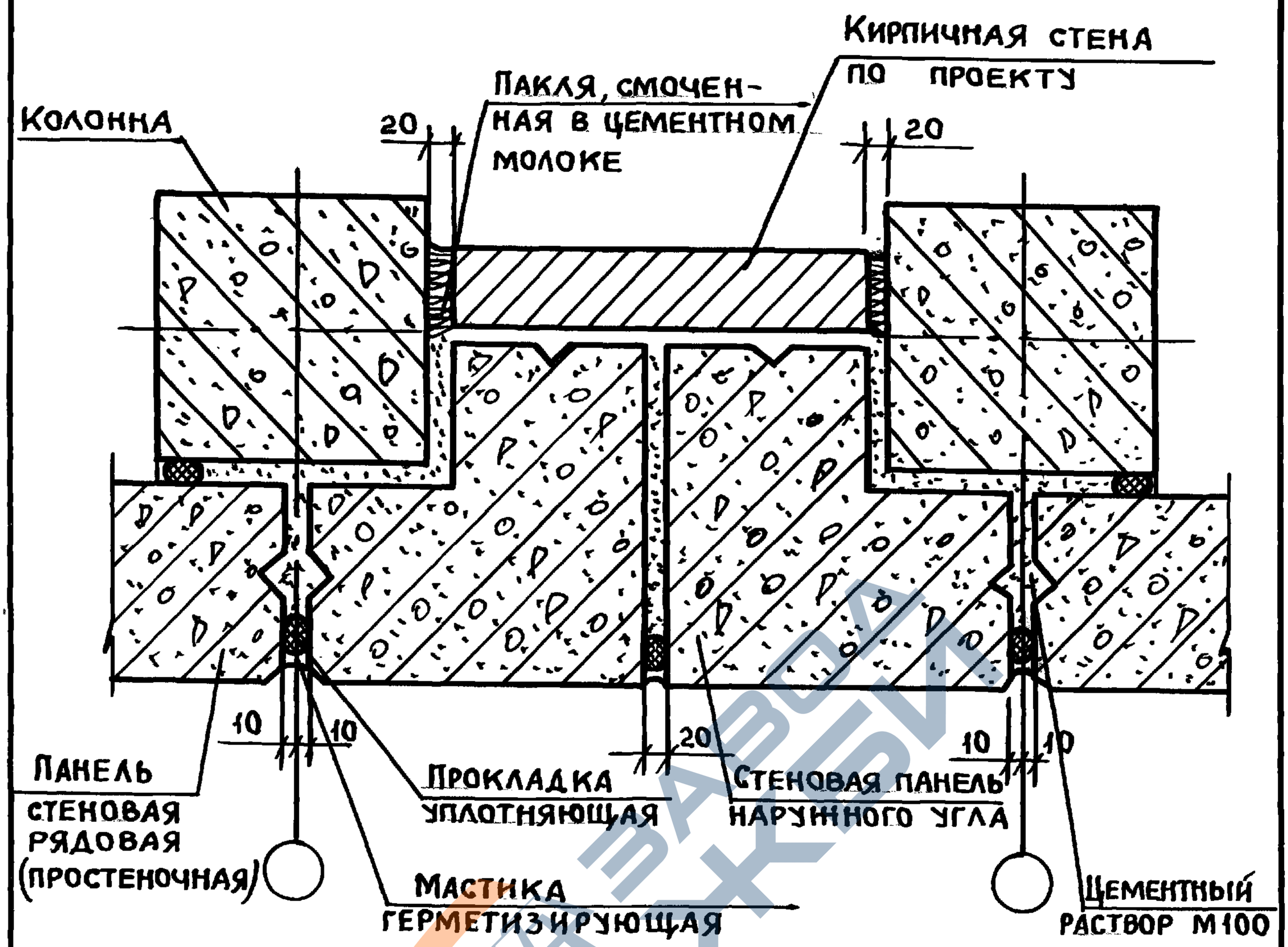

Материалы по герметизации стыков смотри пояснительную записку.

Нач.отд	Волынский	Подп.	
Н.контр.	Леонтьева	//	
ГИП	Шац	//	
Гл.спец.	Кочин	//	
Гл.спец.	Шанаурова	//	
Провер.	Кадейкина	//	
Разраб.	Болгова	//	

1.030.1-1/88.3-1-К26

Узел 46

Стадия	Лист	Листов
Р		1

ЦНИИЭП торгово-бытовых зданий и туристских комплексов

Инв.№ подл. | Подпись и дата | Взам.инв.№

Пров. 27.8.92 Кон.

24771 41 Формат А4

https://zavodjbi.com/

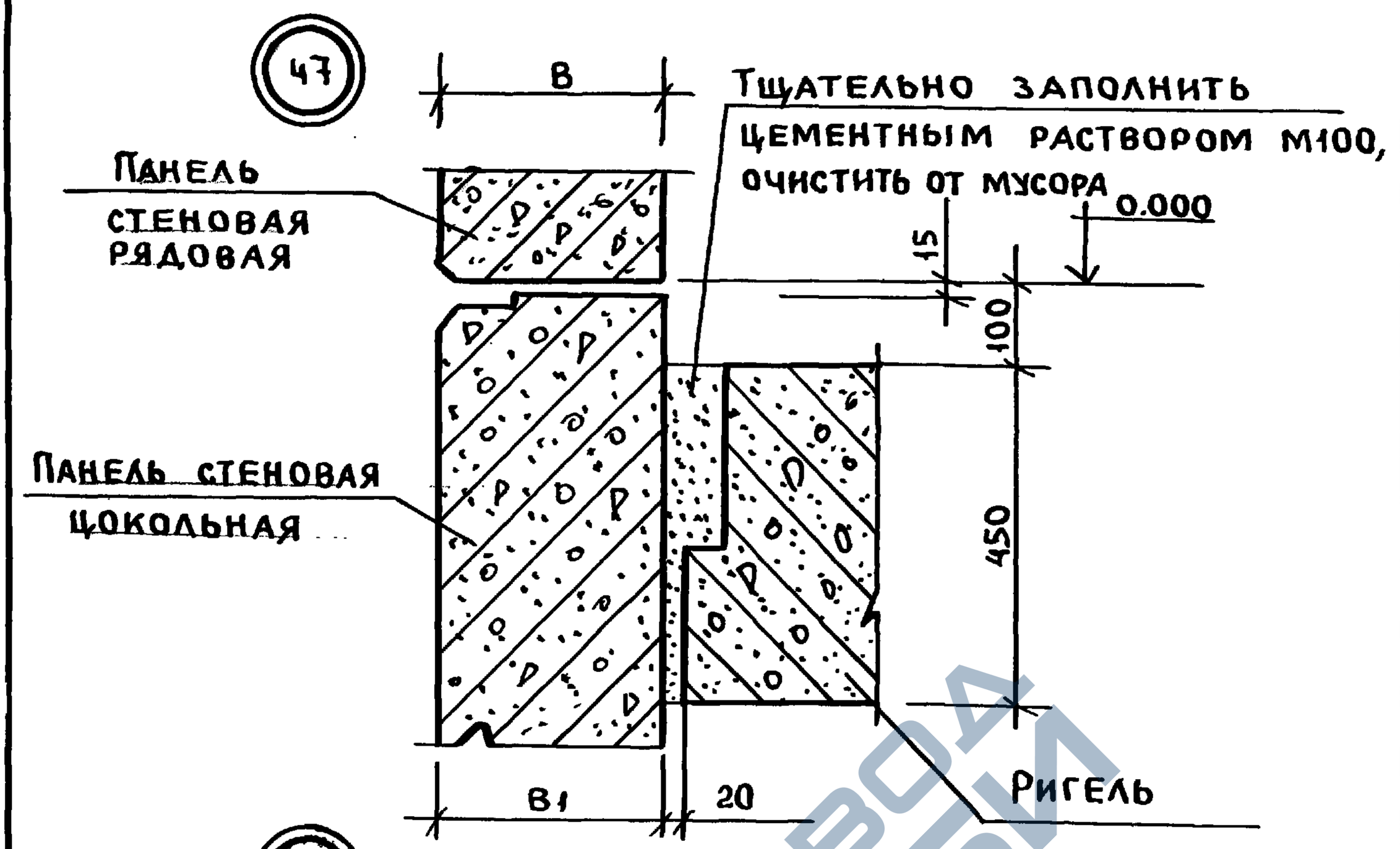

Размеры в мм

Толщина панели „В"	Толщина цок. панели „В1"
250	250
300	
350	350
400	

Работы по узлам 47,48 выполняются до осуществления обратной засыпки грунта и уплотнению пазух стен подвала

Нач.отд.	Волынский	Подп.	
Н.контр.	Леонтьева	"	
ГИП	Шац	"	
Гл.спец.	Кочин	"	
Гл.спец.	Шанаурова	"	
Провер.	Кадейкина	"	
Разраб.	Болгова	"	

1.030.1-1/88.3-1-К27

Узел 47;48

Стадия	Лист	Листов
Р		1

ЦНИИЭП торгово бытовых зданий и туристских комплексов

Пров. Шац 27.8.92г. Кон. 24771 42 Формат А4

https://zavodjbi.com/

https://zavodjbi.com/

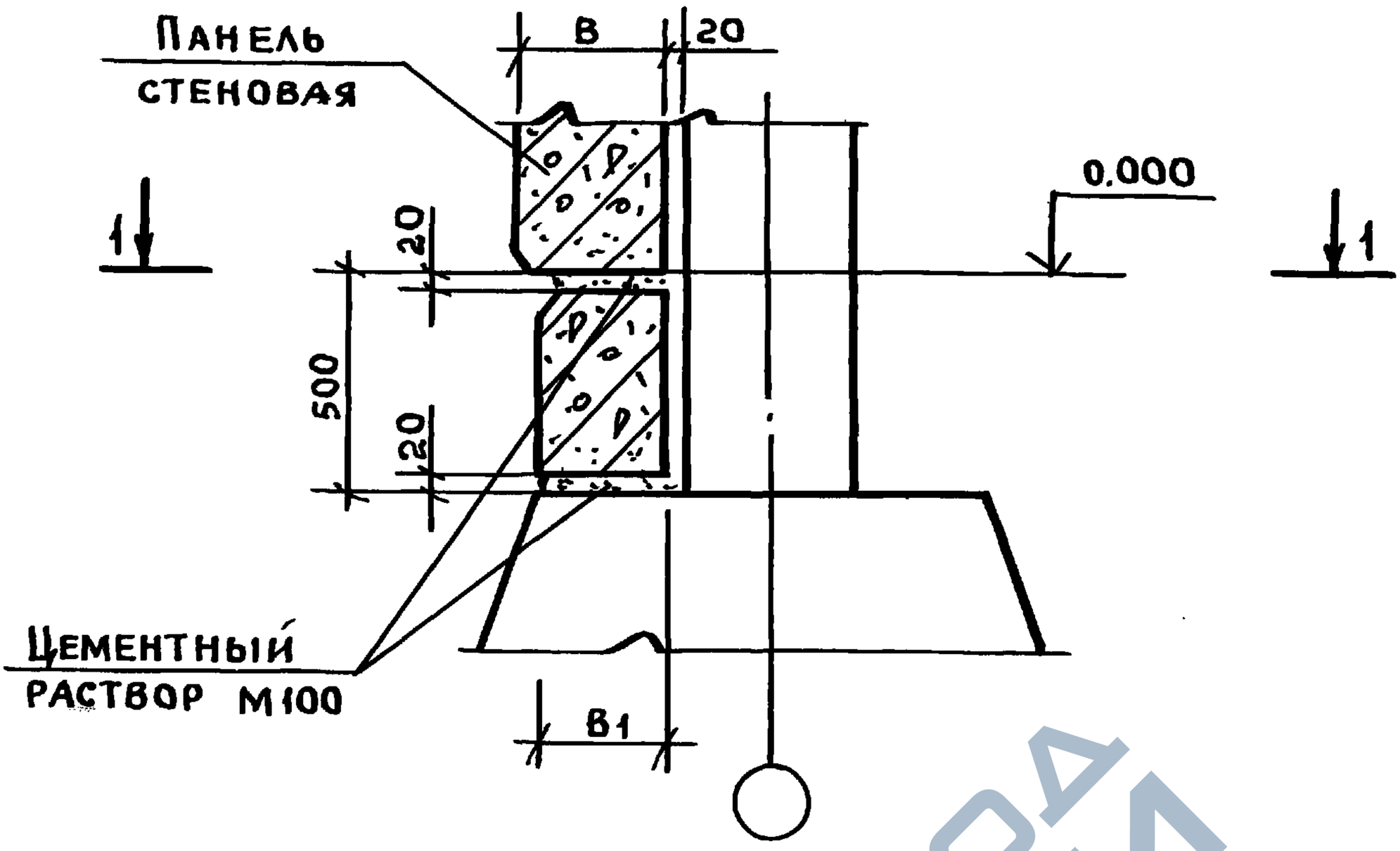

1-1

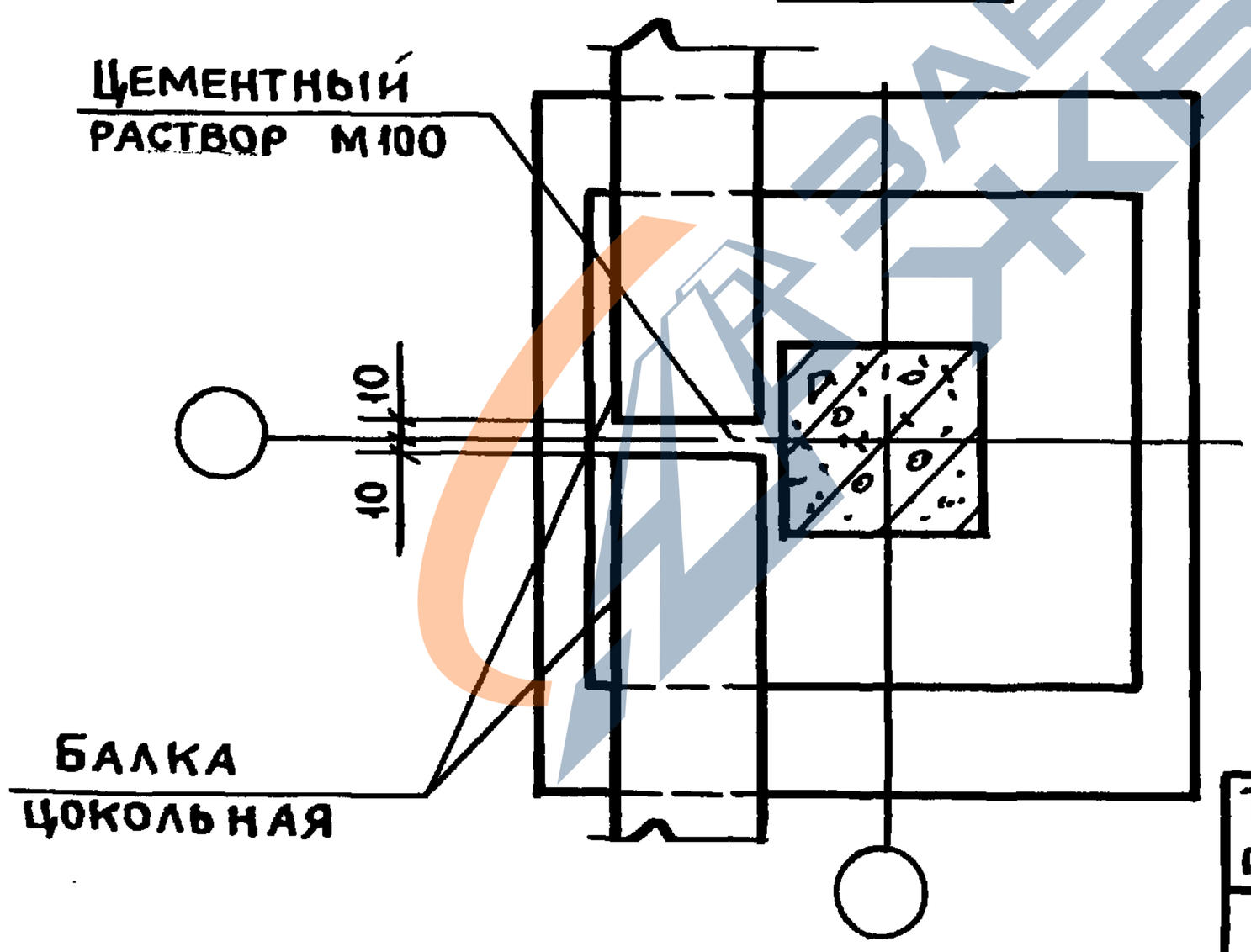

Размеры в мм

Толщина панели „В"	Толщина цок. балки „В1"
250	250
300	
350	350
400	

Нач.отд	Волынский	Подп.	
Н.контр.	Леонтьева	"	
ГИП	Щащ	"	
Гл.спец	Шанаурова	"	
Гл.спец	Кочин	"	
Провер.	Кадейкина	"	
Разраб.	Болгова	"	

1.030.1-1/88.3.1-К28

Узел 49

Стадия	Лист	Листов
Р		1

ЦНИИЭП торгово бытовых зданий и туристских комплексов

Инв.№ подл. | Подп. и дата | Взам.инв.№

Пров. Щащ 27.8.92, Кон. Якш

24771 43 Формат А4

https://zavodjbi.com/

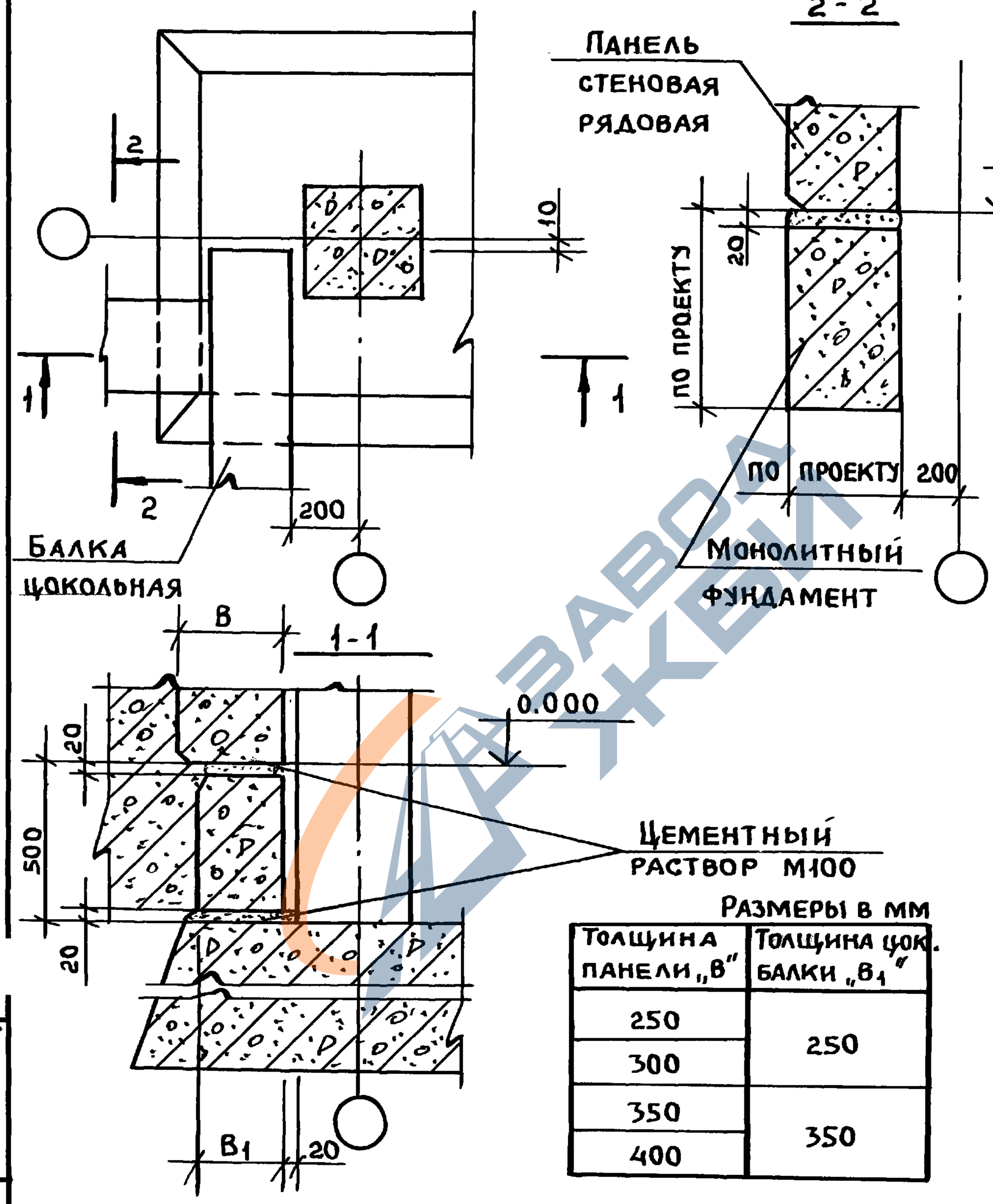

Размеры в мм

Толщина панели „В"	Толщина цок. балки „В1"
250	250
300	
350	350
400	

Нач.отд	Волынский	Подп.	
Н.контр.	Леонтьева	"	
ГИП	Щацу	"	
Гл.спец	Шанаурова	"	
Гл.спец	Кочин	"	
Провер.	Кадейкина	"	
Разраб.	Болгова	"	

1.030.1-1/88.3-1-К29

Узел 50

Стадия	Лист	Листов
Р		1

ЦНИИЭП торгово-бытовых зданий и туристских комплексов

Инв.№ подл. | Подпись и дата | Взам.инв.№

https://zavodjbi.com/

https://zavodjbi.com/

51

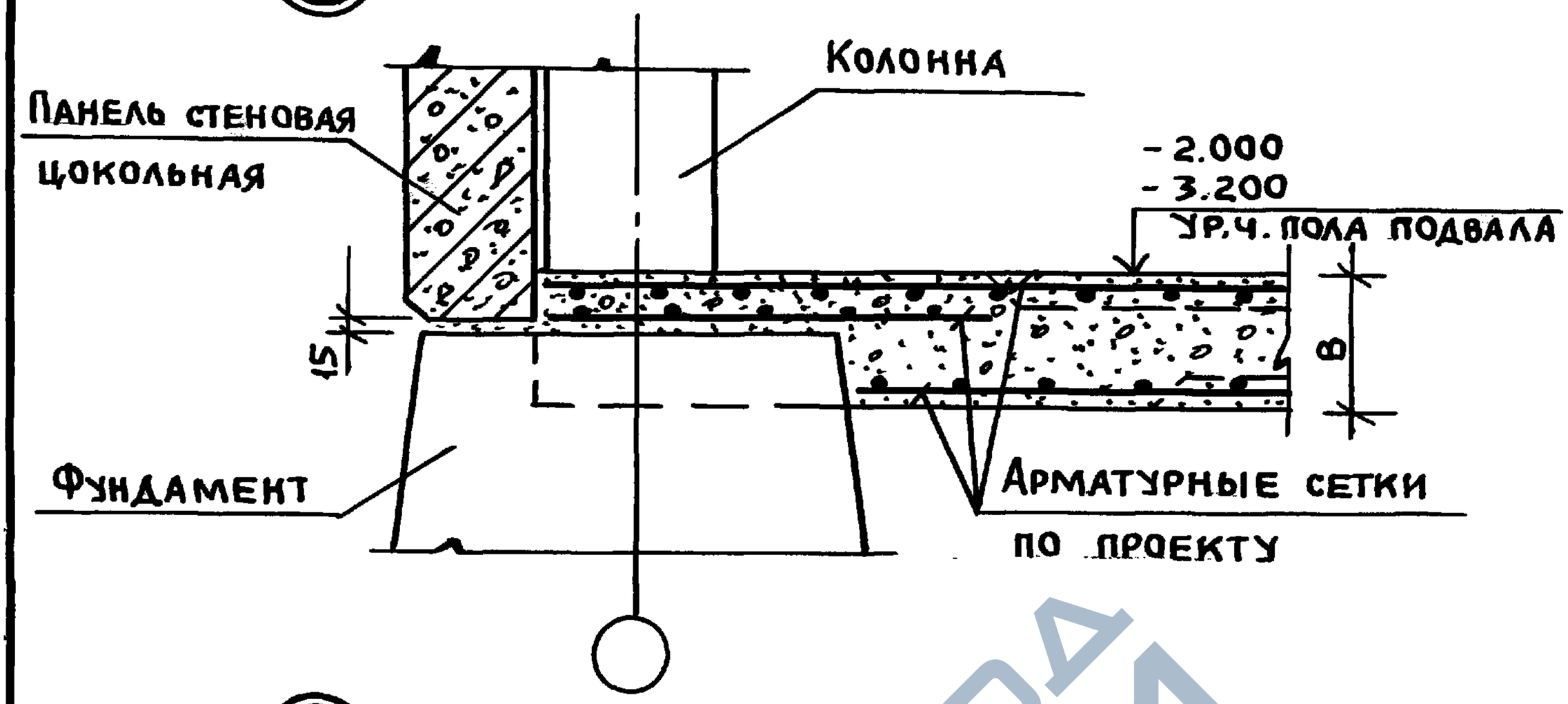

52

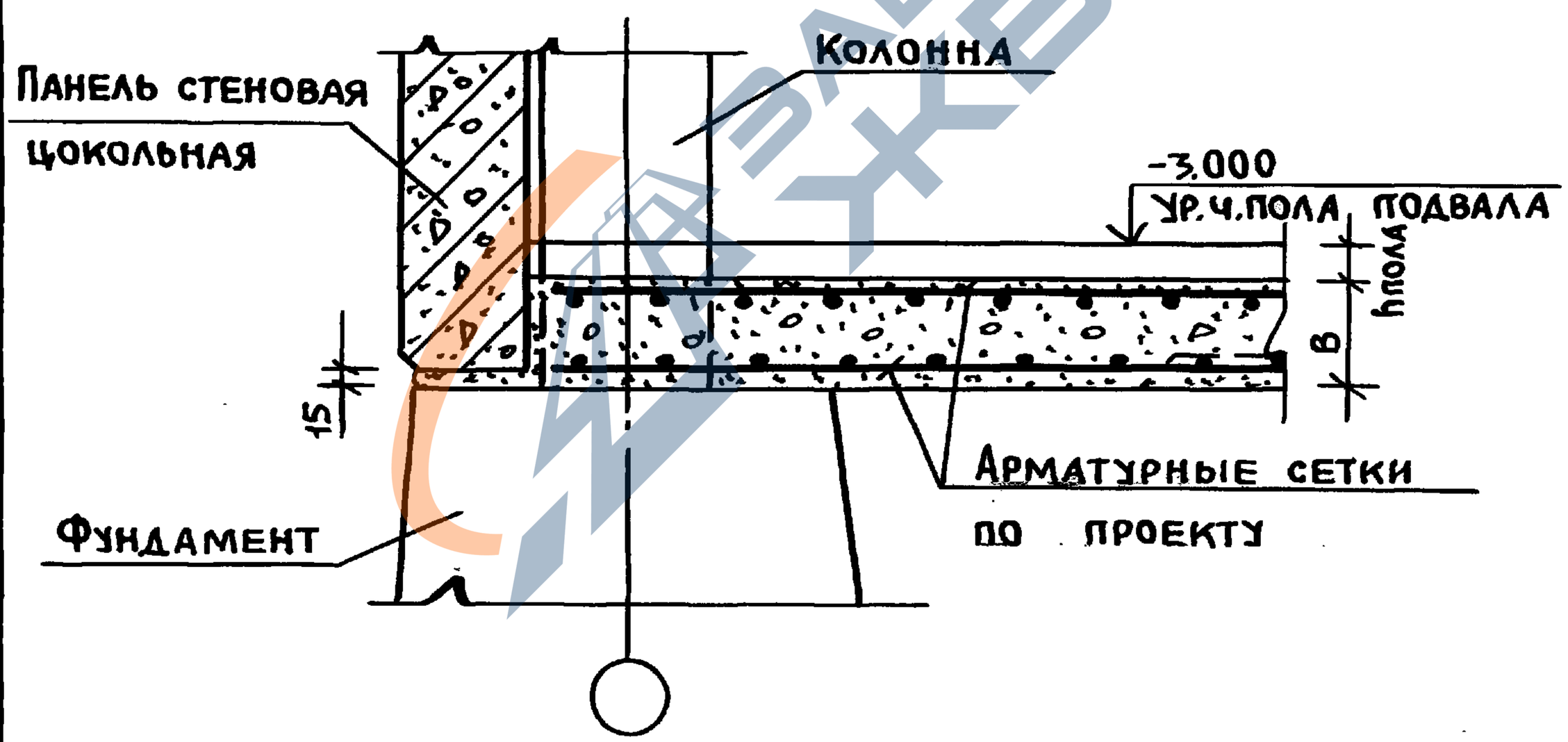

В – расчетная толщина подготовки пола подвала

Нач.отд	Волынский	Подп.	
Н.контр.	Леонтьева	"	
ГИП	Шац	"	
Гл.спец	Шанаурова	"	
Гл.спец	Кочин	"	
Провер.	Болгова	"	
Разраб.	Кадейкина	"	

1.030.1-1/88.3-1-К30

Узел 51, 52

Стадия	Лист	Листов
Р		1

ЦНИИЭП торгово-бытовых зданий и туристских комплексов

Инв.N подл. | Подпись и дата | Взам.инв.N

Пров. Жоц 27.8.92г. Кап. Якш 24771 45 Формат А4

https://zavodjbi.com/

53

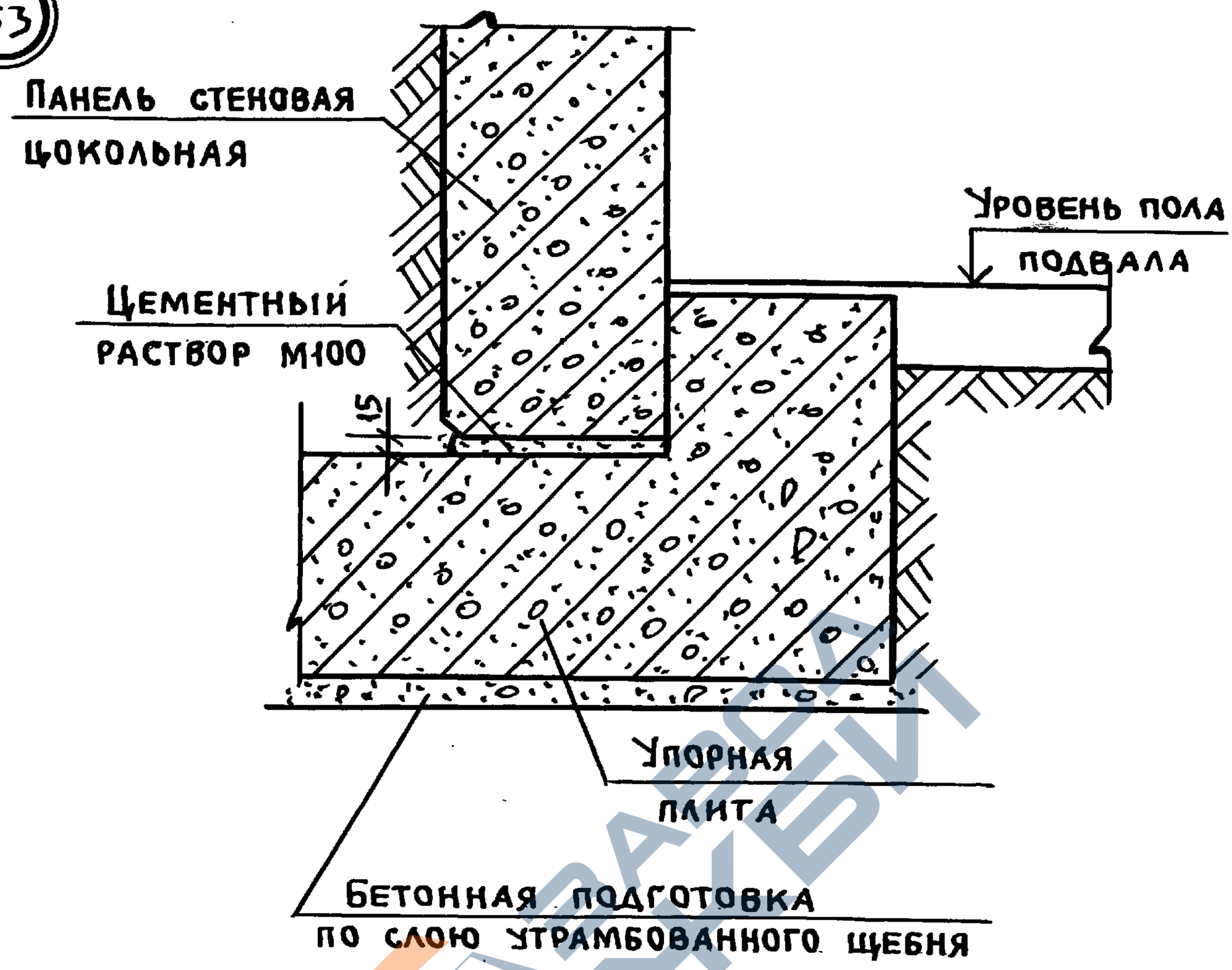

54

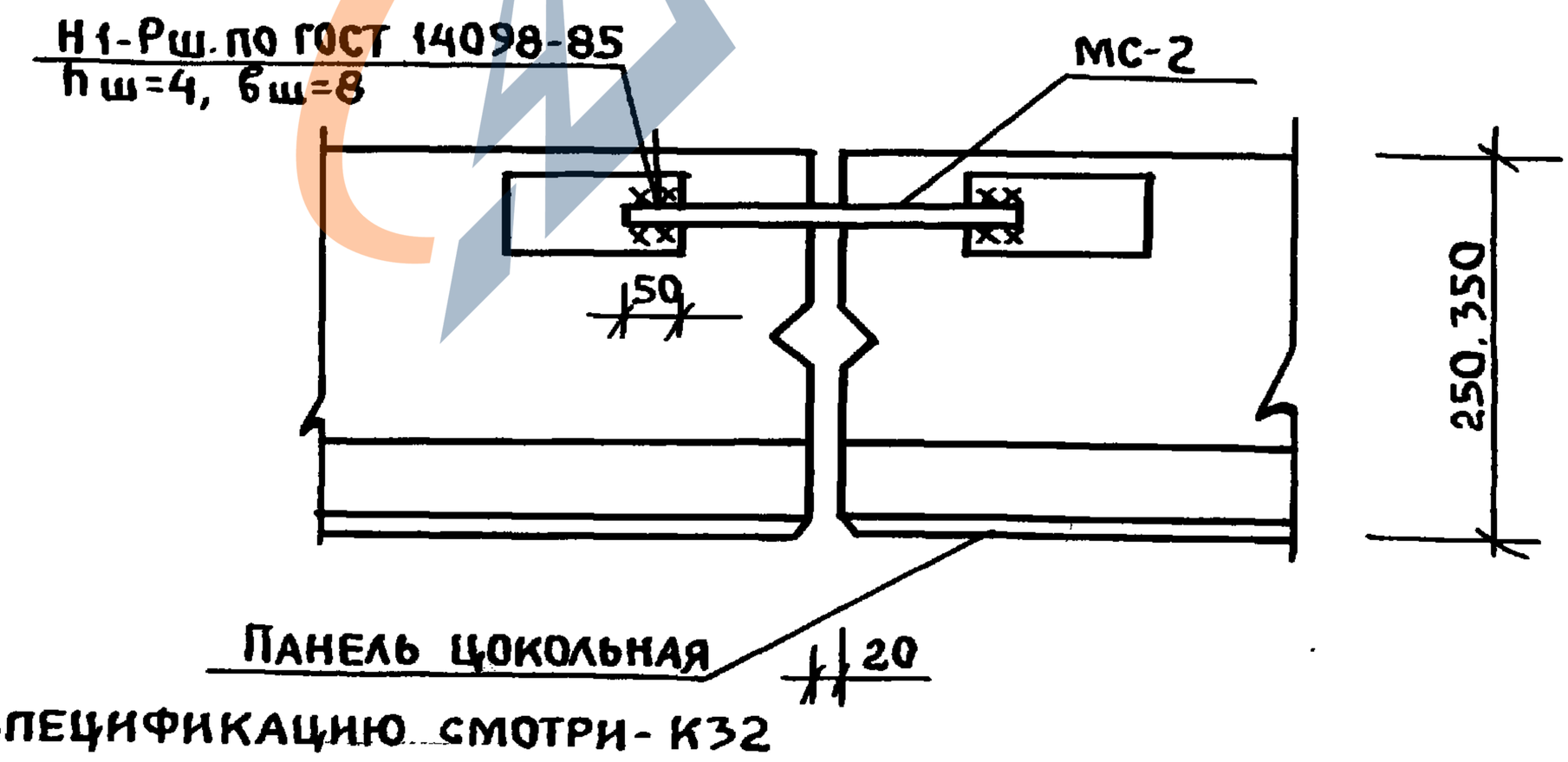

Нач.отд	Волынский	Подп.		1.030.1-1/88.3-1-К31
Н.контр.	Леонтьева	"		
ГИП	Шац	"		Узел 53,54
Гл.спец	Шанаурова	"		
Гл.спец	Кочин	"		
Провер.	Болгова	"		
Разраб.	Кадейкина	"		

Стадия	Лист	Листов
Р		1

ЦНИИЭП торгово-бытовых зданий и туристских комплексов

Инв. N подл. | Подпись и дата | Взам. инв. N

Пров. Мац 27.8.92г Кон

24771 46 Формат А4

https://zavodjbi.com/

N узла	Марка соединит. элемента	Наименование	Кол.	Масса единицы кг	Обозначение документа
1	МС-1		2		1.030.1-1/88.4-1-К1
	МС-2	ф12АТ, е=360, ГОСТ 5781-82	1	0.32	БЧ
2	МС-1		2		1.030.1-1/88.4-1-К1
3	МС-1		2		1.030.1-1/88.4-1-К1
	МС-22	ф12АТ, е=310, ГОСТ 5781-82	1	0.28	БЧ
4	МС-1		1		1.030.1-1/88.4-1-К1
	МС-22	ф12АТ, е=310, ГОСТ 5781-82	1	0.28	БЧ
	МС-3				1.030.1-1/88.4-1-К1
	МС-5	Уголок 63х63х6, е=70, ГОСТ 8509-86	1	0.40	БЧ
5	МС-1		1		1.030.1-1/88.4-1-К1
	МС-2	ф12АТ, е=360, ГОСТ 5781-82	1	0.32	БЧ
	МС-4		1		1.030.1-1/88.4-1-К1
	МС-5	Уголок 63х63х6, е=70, ГОСТ 8509-86	1	0.40	БЧ
6					
	МС-22	ф12АТ, е=310, ГОСТ 5781-82	1	0.28	БЧ
	МС-3		2		1.030.1-1/88.4-1-К1
	МС-5	Уголок 63х63х6, е=70, ГОСТ 8509-86	1	0.40	БЧ
7	МС-3		1		1.030.1-1/88.4-1-К1
	МС-22	ф12АТ е=310, ГОСТ 5781-82	1	0.28	БЧ
	МС-4		1		1.030.1-1/88.4-1-К1
	МС-5	Уголок 63х63х6, е=70, ГОСТ 8509-86	1	0.40	БЧ
8	МС-6	ф12АТ, е=180, ГОСТ 5781-82	1	0.16	БЧ
9	МС-6	ф12АТ, е=180, ГОСТ 5781-82	1	0.16	БЧ
10	МС-1		2		1.030.1-1/88.4-1-К1
	МС-22	ф12АТ, е=310, ГОСТ 5781-82	1		БЧ
11	РК-5С		1		1.030.1-1/88.4-1-К7
12	РК-6С		1		1.030.1-1/88.4-1-К7

Инв.N подл. | Подпись и дата | Взам.инв.N

Нач.отд	Волынский	Подп.	
Н.контр.	Леонтьева	"	
ГИП	Шац	"	
Гл.спец	Шанаурова	"	
Гл.спец	Кочин	"	
Провер.	Болгова	"	
Разраб.	Кадейкина	"	

1.030.1-1/88. 3-1-К32

Спецификация

Стадия	Лист	Листов
Р	1	5

ЦНИИЭП торгово-бытовых зданий и туристских комплексов

Пров. Шарь 27.8.92г. Кон. Ф

24771 47 Формат А4

https://zavodjbi.com/

N узла	Марка соединит. элемента	Наименование	Кол.	Масса единицы кг	Обозначение документа
13	РК-7С		1		1.030.1-1/88.4-1-К9
14	РК-8С		1		1.030.1-1/88.4-1-К9
15	МС-1		2		1.030.1-1/88.4-1-К1
16	РК-9С		1		1.030.1-1/88.4-1-К11
17	РК-10С		1		1.030.1-1/88.4-1-К11
18	РК-11С		1		1.030.1-1/88.4-1-К11
19	РК-12С		1		1.030.1-1/88.4-1-К11
20	МС-7	Лист 6х60, е=300, ГОСТ 19903-74*	1	0.85	Б4
	МС-8		1		1.030.1-1/88.4-1-К2
21	МС-7	Лист 6х60, е=300, ГОСТ 19903-74*	1	0.85	Б4
22-3	МС-2	ф12АI, е=360, ГОСТ 5781-82	1	0.32	Б4
	МС-3		2		1.030.1-1/88.4-1-К1
	МС-9		1		1.030.1-1/88.4-1-К3
	МС-10	Лист 10х260, е=260. ГОСТ 19903-74*	1	5.31	Б4
	МС-18		1		1.030.1-1/88.4-1-К4
22-4	МС-2	ф12АI, е=360 ГОСТ 5781-82	1	0.32	Б4
	МС-3		2		1.030.1-1/88.4-1-К1
	МС-9		1		1.030.1-1/88.4-1-К3
	МС-18		1		1.030.1-1/88.4-1-К4
	МС-13	Лист 10х360, е=360 ГОСТ 19903-74*	1	10.15	Б4
23	МС-2	ф12АI, е=360, ГОСТ 5781-82	1	0.32	Б4
	МС-3		2		1.030.1-1/88.4-1-К1
	МС-9		1		1.030.1-1/88.4-1-К3
	МС-18		1		1.030.1-1/88.4-1-К4
24	МС-2	ф12АI, е=360 ГОСТ 5781-82	1	0.32	Б4
	МС-3		2		1.030.1-1/88.4-1-К1
	МС-9		1		1.030.1-1/88.4-1-К3
	МС-18		1		1.030.1-1/88.4-1-К4
	МС-27		1		1.020.1-1/87.7-1-К11

Инв. N подл. | Подп. и дата | Взам. инв. N

https://zavodjbi.com/

N узла	Марка соединит. элемента	Наименование	Кол.	Масса единицы кг	Обозначение документа
25	МС-2	ф12АТ, ℓ=360, ГОСТ5781-82	1	0.32	БЧ
	МС-3		2		1.030.1-1/88.Ч-1-К1
	МС-9		1		1.030.1-1/88.Ч-1-К3
	МС-18		1		1.030.1-1/88.Ч-1-К4
26	МС-3		4		1.030.1-1/88.Ч-1-К1
	МС-9		2		1.030.1-1/88.Ч-1-К3
	МС-18		2		1.030.1-1/88.Ч-1-К4
	МС-22	ф12АТ, ℓ=310, ГОСТ5781-82	2	0.28	БЧ
27	МС-3		4		1.030.1-1/88.Ч-1-К1
	МС-9		2		1.030.1-1/88.Ч-1-К3
	МС-18		2		1.030.1-1/88.Ч-1-К4
	МС-22	ф12АТ, ℓ=310, ГОСТ 5781-82		0.28	БЧ
28	МС-4		1		1.030.1-1/88.Ч-1-К1
	МС-11		1		1.030.1-1/88.Ч-1-К5
29	МС-12	Уголок 75х75х6, ℓ=150 ГОСТ8509-86	1	1.03	БЧ
	МС-14		4		1.030.1-1/88.Ч-1-К6
	МС-22	ф12АТ, ℓ=310 ГОСТ5781-82	2	0.28	БЧ
30	МС-15		4		1.030.1-1/88.Ч-1-К6
	МС-17	Уголок 75х75х6, ℓ=80, ГОСТ8509-86	1	0.55	БЧ
	МС-22	ф12АТ, ℓ=310 ГОСТ5781-82	2	0.28	БЧ
31	МС-16		4		1.030.1-1/88.Ч-1-К6
	МС-12	Уголок 75х75х6, ℓ=150, ГОСТ8509-86	1	1.03	БЧ
	МС-22	ф12АТ, ℓ=310, ГОСТ5781-82	2	0.28	БЧ
32-3	МС-10	Лист 10х260, ℓ=260 ГОСТ19903-74*	1	5,31	БЧ
	МС-14		2		1.030.1-1/88.Ч-1-К6
	МС-19	Лист 8х40, ℓ=150 ГОСТ19903-74*	2	0.38	БЧ
	МС-2	ф12АТ, ℓ=360 ГОСТ 5781-82	1	0.32	БЧ

Инв.N подл. | Подпись и дата | Взам.инв.N

Пров. Жасарь 28.8.92г Кон. Якш

24771 49

https://zavodjbi.com/

https://zavodjbi.com/

N узла	Марка соединит элемента	Наименование	Кол	Масса единицы кг	Обозначение документа
32-4	МС-13	Лист 10×360×360, ГОСТ 19903-74*	1	10,15	БЧ
	МС-14		2		1.030.1-1/88.4-1-К6
	МС-19	Лист 8×40; е=150, ГОСТ 19903-74*	2	0,38	БЧ
	МС-2	ф12АТ; е=360, ГОСТ 5781-82	1	0.32	БЧ
33-3	МС-10	Лист 10×260; е=260, ГОСТ 19903-74*	1	5.31	БЧ
	МС-15		2		1.030.1-1/88.4-1-К6
	МС-20	Лист 8×40; е=80, ГОСТ 19903-74*	2	0.21	БЧ
	МС-2	ф12АТ; е=360. ГОСТ 5781-82	1	0.32	БЧ
33-4	МС-13	Лист 360×360, ГОСТ 19903-74	1	10,15	БЧ
	МС-15		2		1.030.1-1/88.4-1-К6
	МС-20	Лист 8×40; е=80; ГОСТ 19903-74*	2	0.21	БЧ
	МС-2	ф12АТ; е=360, ГОСТ 5781-82	1	0.32	1.030.1-1/88.4-1-К6
34	МС-11		2		1.030.1-1/88.4-1-К6
	МС-19	Лист 8×40; е=150, ГОСТ 19903-74*	2	0.38	БЧ
	МС-2	ф12АТ; е=360, ГОСТ 5781-82	1	0.32	БЧ
35	МС-15		2		1.030.1-1/88.4-1-К6
	МС-20	Лист 8×40; е=80, ГОСТ 19903-74*	2	0.21	БЧ
	МС-2	ф12АТ; е=360, ГОСТ 5781-82	1	0,32	БЧ
36	МС-16		2		1.030.1-1/88.4-1-К6
	МС-21	Лист 8×40; е=110, ГОСТ 19903-74*	2	0,28	БЧ
	МС-27		1		1.020.1-1/87.7-1-К11
	МС-2	ф12АТ; е=360, ГОСТ 5781-82	1	0.32	БЧ
37	МС-16		2		1.030.1-1/88.4-1-К6
	МС-21	Лист 8×40; е=110, ГОСТ 19903-74*	2	0,28	БЧ
	МС-2	ф12АТ, е=360, ГОСТ 5781-82	1	0,32	БЧ
38	МС-19	Лист 8×40, е=150, ГОСТ 19903-74*	2	0,38	БЧ
39	МС-20	Лист 8×40; е=80, ГОСТ 19903-74*	2	0.21	БЧ
40	МС-21	Лист 8×40; е=110, ГОСТ 19903-74*	1	0,28	БЧ

Инв. N подл. | Подп. и дата | Взам. инв. N

1.030.1-1/88.3-1-К32

Лист 4

Пров. 18.8.92г Кон. 24771 50 Формат А4

https://zavodjbi.com/

https://zavodjbi.com/

N узла	Марка соединит. элемента	Наименование	Кол	Масса единицы кг	Обозначение документа
54	МС-2	ф12АI, е=360, ГОСТ5781-82	1	0.32	БЧ
55	МС-23	Лист 8х60, е=260, ГОСТ19903-74*	1	0.98	БЧ
	МС-24	Лист 6х80, е=100, ГОСТ19903-74*	1	0.38	БЧ
	МС-25		1		1.030.1-1/88.4-1-К1
56	МС-23	Лист 8х60, е=260, ГОСТ19903-74*	1	0.98	БЧ
	МС-26	Лист 6х50, е=150, ГОСТ19903-74*	1	0.36	БЧ
57	МС-23	Лист 8х60, е=260, ГОСТ19903-74*	1	0.98	БЧ
	МС-24	Лист 6х80, е=100, ГОСТ19903-74*	1	0.38	БЧ
	МС-3		1		1.030.1-1/88.4-1-К1

Инв.N подл. | Подп. и дата | Взам.инв.N

https://zavodjbi.com/