https://zavodjbi.com/

ТИПОВЫЕ КОНСТРУКЦИИ, ИЗДЕЛИЯ И УЗЛЫ ЗДАНИЙ И СООРУЖЕНИЙ

СЕРИЯ 1.133.1-7

БЛОКИ НАРУЖНЫХ СТЕН ДЛЯ ЖИЛЫХ ЗДАНИЙ ВЫСОТОЙ 1-4 ЭТАЖА И ОБЩЕСТВЕННЫХ ЗДАНИЙ ВЫСОТОЙ 1-3 ЭТАЖА

ВЫПУСК 2-1

ЛЕГКОБЕТОННЫЕ БЛОКИ ДЛЯ СТЕН ТОЛЩИНОЙ 500 ММ

РАБОЧИЕ ЧЕРТЕЖИ

21440-01
ЦЕНА 2-58

https://zavodjbi.com/

https://zavodjbi.com/

ЦЕНТРАЛЬНЫЙ ИНСТИТУТ ТИПОВОГО ПРОЕКТИРОВАНИЯ
ГОССТРОЯ СССР

Москва, А-445, Смольная ул., 22

Сдано в печать VIII 1986 года

Заказ № 10064 Тираж 3140 экз.

https://zavodjbi.com/

https://zavodjbi.com/

ТИПОВЫЕ КОНСТРУКЦИИ, ИЗДЕЛИЯ И УЗЛЫ ЗДАНИЙ И СООРУЖЕНИЙ

СЕРИЯ 1.133.1-7

БЛОКИ НАРУЖНЫХ СТЕН ДЛЯ ЖИЛЫХ ЗДАНИЙ ВЫСОТОЙ 1-4 ЭТАЖА И ОБЩЕСТВЕННЫХ ЗДАНИЙ ВЫСОТОЙ 1-3 ЭТАЖА

ВЫПУСК 2-1

ЛЕГКОБЕТОННЫЕ БЛОКИ ДЛЯ СТЕН ТОЛЩИНОЙ 500 ММ

РАБОЧИЕ ЧЕРТЕЖИ

Разработаны
ЦНИИЭПгражданселькстрои

Главный инженер института — А.П. Цикунов
Главный инженер мастерской — А.И. Угаров
Главный инженер проекта — Л.А. Земляк

Утверждены
и введены в действие с 20.06.86
Госгражданстроем

Приказ от 30.05.86 № 183

https://zavodjbi.com/

ОБОЗНАЧЕНИЕ	НАИМЕНОВАНИЕ	СТР.
1.133.1-7.2-1-00.000 ТО	Техническое описание	4
1.133.1-7.2-1-00.000 НИ	Номенклатура	9
1.133-1-7.2-1-00.000 РС	Ведомость расхода стали	14
1.133.1-7.2-1-01.000	Блок простеночный	19
1.133.1-7.2-1-01.000 СБ	Блок простеночный.	
	Сборочный чертеж.	20
1.133.1-7.2-1-02.000	Блок лоджий простеночный.	21
1.133.1-7.2-1-02.000 СБ	Блок лоджий простеночный.	
	Сборочный чертеж.	22
1.133.1-7.2-1-03.000	Блок простеночный	23
1.133.1-7.2-1-03.000 СБ	Блок простеночный.	
	Сборочный чертеж.	24
1.133.1-7.2-1-04.000	Блок простеночный угловой.	25
1.133.1-7.2-1-04.000 СБ	Блок простеночный угловой.	
	Сборочный чертеж.	26
1.133.1-7.2-1-05.000	Блок лоджии простеночный	
	угловой	27
1.133.1-7.2-1-05.000 СБ	Блок лоджии простеночный угловой	
	Сборочный чертеж.	28
1.133.1-7.2-1-06.000	Блок простеночный температурного	
	шва.	29
1.133.1-7.2-1-06.000 СБ	Блок простеночный температурного шва.	
	Сборочный чертеж.	30
1.133.1-7.2-1-07.000	Блок подоконный.	31
1.133.1-7.2-1-07.000 СБ	Блок подоконный.	

ОБОЗНАЧЕНИЕ	НАИМЕНОВАНИЕ	СТР.
	Сборочный чертеж.	32
1.133.1-7.2-1-08.000	Блок подоконный балконный.	33
1.133.1-7.2-1-09.000	Блок перемычечный.	34
1.133.1-7.2-1-09.000 СБ	Блок перемычечный.	
	Сборочный чертеж.	35
1.133.1-7.2-1-10.000	Блок перемычечный	36
1.133.1-7.2-1-10.000 СБ	Блок перемычечный.	
	Сборочный чертеж.	37
1.133.1-7.2-1-11.000	Блок поясной.	38
1.133.1-7.2-1-11.000 СБ	Блок поясной.	
	Сборочный чертеж.	39
1.133.1-7.2-1-12.000	Блок лоджии поясной	
	ЧБНЛ 17.6.50-75П-1	40
1.133.1-7.2-1-13.000	Блок лоджий поясной	
	ЧБНЛ 17.6.50-75П-2	41
1.133.1-7.2-1-14.000	Блок лоджии поясной	
	ЧБНЛ 17.3.50-75П-1	42
1.133.1-7.2-1-15.000	Блок лоджии поясной	
	ЧБНЛ 17-3.50-75П-2	43
1.133.1-7.2-1.16.000	Блок поясной угловой	44
1.133.1-7.2-1-17.000	Блок поясной угловой	45

Н.контр.	Земляк		
Гл.инж.м.	Угаров		
ГИП	Земляк		
Рук.гр.	Петрухина		
Исполн.	Петрухина		
Провер.	Земляк		

1.133.1-7.2-1-00.000

Содержание

Стадия	Лист	Листов
Р	1	2

ЦНИИЭП Гражданскельстрой

Инв. № подл. | Подпись и дата | Взам. инв. №

Копировал Коц.

21440-01 3

Формат А3

https://zavodjbi.com/

ОБОЗНАЧЕНИЕ	НАИМЕНОВАНИЕ	СТР.
1.133.1-7.2-1-18.000	Блок лоджиц поясной угловой	
	ЧБНУЛ 10.6.50-75П-1	46
1.133.1-7.2-1-19.000	Блок лоджиц поясной угловой	
	ЧБНУЛ 10.6.50-75П-2	47
1.133.1-7.2-1-20.000	Блок подкарнизный	48
1.133.1-7.2-1-21.000	Блок подкарнизный угловой	
	ББНУ 10.5.50-75П-1	49
1.133.1-7.2-1-22.000	Блок подкарнизный угловой	
	ББНУ 10.5.50-75П-1	50
1.133.1-7.2-1-23.000	Блок парапетный	51
1.133.1-7.2-1-23.000 СБ	Блок парапетный.	
	Сборочный чертеж.	52
1.133.1-7.2-1-24.000	Блок парапетный угловой	53
1.133.1-7.2-1-24.000 СБ	Блок парапетный угловой.	
	Сборочный чертеж.	54
1.133.1-7.2-1-25.000	Блок парапетный угловой	55
1.133.1-7.2-1-25.000 СБ	Блок парапетный угловой	
	Сборочный чертеж.	56
1.133.1-7.2-1-26.000	Подстропильный блок ПБ1	57
1.133.1-7.2-1-00.000 Д1	Узлы I ... VI.	58
1.133.1-7.2-1-00.000 Д2	Фрагменты I; II.	59
1.133.1-7.2-1-00.000 ВМ	Ведомость расхода материалов	60

ОБОЗНАЧЕНИЕ	НАИМЕНОВАНИЕ	СТР.

Инв. № подл. | Подпись и дата | Взам. инв. №

Копировал Корф-21440-01 4 Формат А3

https://zavodjbi.com/

1. Вводная часть

Разработка рабочих чертежей блоков наружных стен для жилых зданий высотой 1-4 этажа и общественных зданий высотой 1-3 этажа выполнена в соответствии с заданием Государственного комитета по гражданскому строительству и архитектуре при Госстрое СССР, утвержденным 2 августа 1984 года.

Настоящий выпуск содержит техническое описание, номенклатуру и сборочные чертежи блоков наружных стен.

В настоящем выпуске разработаны блоки простеночные, перемычечные, поясные, подоконные, подкарнизные и парапетные.

Блоки наружных стен разработаны для применения во II и III климатических районах и I в подрайоне с расчетной температурой наружного воздуха минус 30;40°С, при обычных инженерно-геологических условиях и неагрессивной средой.

Предел огнестойкости блоков — 8 часов.

2. Технические требования

Изготовление блоков предусмотрено из легкого бетона средней плотности 900 ... 1100 кг/м³ на искусственных пористых заполнителях: песок керамзитовый по ГОСТ 9759-83; песок из вспученного перлита по ГОСТ 10832-83; песок пористый из металлургического шлака/шлаковая пемза/ ГОСТ 9760-75; песок аглопоритовый по ГОСТ 11991-83.

Марка бетона по прочности на сжатие - М75.

Допускается применение блоков из легкого бетона с меньшей средней плотностью при условии обеспечения заданной марки по прочности на сжатие. Изготовление блоков с большей средней плотностью не допускается.

Марка бетона или раствора по прочности на сжатие наружного отделочного фактурного слоя принимается не ниже М150.

Марки по морозостойкости для бетона блоков и фактурного слоя принимаются по таблице 8 СНиП II-21-75.

Для изготовления блоков /кроме перемычечных/ предназначаемых для зданий высотой не более двух этажей, допускается применять легкий бетон М50.

Деревянные пробки для крепления оконных и дверных коробок изготовляются из древесины хвойных пород по ГОСТ 8486-66**.

Наружная поверхность блоков имеет фактурный слой толщиной 30 мм, который принят из цементно-песчаного раствора или тяжелого бетона. Средняя плотность материала фактурного слоя 2000 кг/м³.

Фактурный слой должен быть прочно связан с бетоном блока.

Вид раствора для фактурного слоя принимается заводом-изготовителем по согласованию с проектной организацией.

Лицевые поверхности блоков должны быть гладкими. Блоки могут выпускаться без внутреннего отделочного слоя или с внутренним отделочным слоем толщиной не более 15 мм из цементного или цементно-известкового раствора М50 на тяжелом или легком песке с соответствующим теплотехническим обоснованием толщины блока.

На поверхностях блоков не допускаются раковины, наплывы и впадины, трещины и околы.

Допускаемые отклонения от размеров следует принимать в соответствии с ГОСТ 19010-82 и ГОСТ 13015.0-83.

Блоки запроектированы с учетом изготовления их в стальных формах в горизонтальном положении. Распалубка и извлечение из формы может производиться при достижении бетоном прочности не менее 80% от проектной с использованием кантователя с углом наклона формы не менее 70° к горизонтали.

Заводу-изготовителю необходимо предусмотреть мероприятия для фиксации закладных изделий при установке их в формы в соответствии с принятой на заводе технологией. Сетки и каркасы могут фиксироваться с помощью фиксаторов и дополнительных стержней крепящихся к борту оснастки и убираемых после бетонирования.

Поставка блоков потребителю производится по достижении бетоном отпускной прочности, величина которой устанавливается в соответствии с ГОСТ 13015.0-81, при этом отпускная прочность в процентах от проектной марки по прочности на сжатие должна быть не менее 100% проектной.

В тех случаях, когда по условиям монтажа здания своевременно обеспечивается необходимое приращение прочности бетона блоков, допускается поставлять блоки с прочностью бетона: 80% - для легкого бетона, 70% - для раствора или бетона отделочного слоя.

При монтаже здания в зимнее время отпускная прочность бетона блоков должна соответствовать проектной.

Н.контр.	Земляк			1.133.1-7.2-1-00.000 ТО
Гл.инж.М	Угаров			Техническое описание
Гип.	Земляк			
Рук.гр.	Петрухина			
Исполн.	Образцова			
Провер.	Петрухина			

Стадия	Лист	Листов
Р	1	6

ЦНИИЭП Гражданстрой

Инв. N подл.	Подпись и дата	Взам. инв. N
2-3316-		

Копировал ... Формат А3

3. Указания по маркировке

Каждому блоку присвоена определенная марка по буквенно-цифровой системе в соответствии с ГОСТ 19010-82 „Блоки стеновые бетонные и железобетонные для зданий. Общие технические условия".

В первую группу индексов марки изделия входят индексы, обозначающие тип блока и его номинальные габаритные размеры - длину и высоту в дециметрах, толщину в сантиметрах.

Блоки подразделяются на следующие основные типы:

1Бн - простеночные рядовые
1Бнл - простеночные лоджий
1Бну - простеночные угловые
1Бнул - простеночные угловые лоджий
1Бнт - простеночные температурных швов
2Бн - подоконные
3Бн - перемычечные
4Бн - поясные
4Бну - поясные угловые
4Бнул - поясные угловые лоджий
5Бн - парапетные
5Бну - парапетные угловые
6Бн - подкарнизные
6Бну - подкарнизные угловые

Во второй группе указывают проектную марку бетона по прочности на сжатие, обозначаемую цифровым индексом марки бетона, вид бетона, обозначаемый буквой П - легкий бетон на пористых заполнителях.

В третью группу входят цифровые и буквенные индексы, обозначающие номер типоразмера изделия:

1 - блок левый
2 - блок правый
3 - перемычечный блок для жилых зданий с расчетной нагрузкой по несущей способности - 3800 кгс/м.
4 - перемычечный блок для общественных зданий с расчетной нагрузкой по несущей способности - 4660 кгс/м.
5 - наличие шпонки

Пример условного обозначения блока типа 1Бн длиной 1640мм, высотой 2180мм, толщиной 500мм из легкого бетона на пористых заполнителях проектной марки по прочности на сжатие М75, имеющего шпонку:

1Бн 16.22.50-75П-5

4. Правила приемки.

Приемку блоков производить в соответствии с ГОСТ 13015.1-81 и ГОСТ 19010-82.

5. Методы контроля и испытаний.

При изготовлении изделий должен быть обеспечен контроль на всех стадиях технического процесса.

Методы испытаний материалов, применяемых для приготовления бетонов, должны соответствовать требованиям, действующих стандартов или технических условий на эти материалы.

Контроль и оценку проектной марки и отпускной прочности бетона на сжатие следует производить по ГОСТ 18105.0-80 с учетом однородности прочности бетона.

Определение толщины защитного слоя бетона, размеров и расположения рабочей арматуры может производиться просвечиванием ионизирующими излучениями по ГОСТ 17625-83.

Морозостойкость бетона на пористых заполнителях следует определять в соответствии с требованиями ГОСТ 10060-76.

Допускается определять марку бетона по морозостойкости на пористых заполнителях, применяемого для ограждающих конструкций, при проектной марке по морозостойкости Мрз 50 по ГОСТ 7025-78.

Марку легкого бетона по средней плотности следует определять для каждой партии блоков по ГОСТ 12730.0-78 или радиоизотопным методом по ГОСТ 17623-78.

Объем межзерновых пустот легкого бетона в уплотненной бетонной смеси следует определять по ГОСТ 10181.0-81.

Марку бетона по водонепроницаемости на пористых заполнителях следует определять для каждой партии изделий.

Массу блоков при ее величине более 500кг следует определять при отпуске потребителю путем взвешивания изделий при помощи пружинного динамометра общего назначения /ГОСТ 13837-79/ или других стандартных приборов для измерения массы.

Если При контрольном взвешивании масса хотя бы одного из отобранных для контрольной проверки блоков будет превышать проектную отпускную массу более, чем на 7%, приемку блоков по этому показателю производят путем поштучного взвешивания.

При освоении производства блоков или изменений технологии их изготовления следует проводить оценку их прочности неразрушающими методами в соответствии с требованиями ГОСТ 8829-85 „Конструкции и изделия железобетонные сборные. Методы испытаний и оценки прочности, жесткости и трещиностойкости". Необходимые данные для испытаний даны в приложении 2.

6. Транспортирование и хранение.

Транспортирование блоков следует производить с помощью специальных транспортных средств, обеспечивающих доставку блоков в вертикальном (рабочем) положении, надежное раскрепление и сохранность от механических повреждений. В случае отсутствия специальных транспортных средств допускается перевозка блоков в горизонтальном положении с соблюдением соответствующих требований. Деревянные прокладки сечением 100×50 (h) должны быть длиной не менее ширины блока и располагаться одна над другой на расстоянии 500 мм (для простеночных блоков) и 300 мм (для прочих).

При наличии в изделиях выступающих монтажных петель толщина прокладок должна превышать размер выступающих монтажных петель не менее, чем на 20 мм.

Подъем, разгрузка и погрузка изделий должна производиться краном с захватом за монтажные петли.

Блоки должны храниться в вертикальном рабочем положении рассортированными по маркам. Простеночные блоки допускается хранить в горизонтальном положении в штабелях высотой не более 2,5м.

Каждый блок должен устанавливаться на деревянные инвентарные прокладки толщиной не менее 30 мм.

Прокладки под блоки следует укладывать по плотному, тщательно выровненному основанию.

Изделия с отделанными поверхностями должны устанавливаться на складе, храниться и транспортироваться в условиях, исключающих возможность повреждения отделанных поверхностей.

Высота штабелей, размеры проходов между штабелями и отдельными изделиями, способы выполнения погрузочно-разгрузочных работ должны соответствовать предусмотренным правилам техники безопасности в строительстве, установленными в строительных нормах и специальных инструкциях по хранению и транспортированию строительных изделий и материалов.

Приложение 1

Таблица допустимых расчетных температур °С наружного воздуха для выбора средней плотности бетона

Толщина стен в см.	Средняя плотность бетона, в кг/м³	Шлакобетон на топливных (котельных) шлаках аглопоритобетон			Керамзитобетон на керамзитовом песке			Шлакопемзобетон (термозитобетон)			Перлитобетон		
		Зоны влажности											
		сухая	норм.	влажн.	сухая	норм.	влажн.	сухая	норм.	влаж.	сухая	норм.	влажн.
50	900	—	—	—				—	—	—			
	1000	-47,5	-39,7	-39,7	-58,1	-43,8	-43,8	-60,6	-49,1	-49,1	-58,1	-47,3	-47,3
	1100	-41,3	-32,8	-32,8	-47,5	-37,1	-37,1	-53,5	-43,9	-43,9	-47,6	-39,6	-39,6

При конкретном проектировании возможно использование для пористых заполнителей других местных материалов, не указанных в таблице, в соответствии с расчетом, выполненным по теплотехническим характеристикам принятого местного материала.

В таблице приведены допустимые зимние температуры наружного воздуха вычисленные при $t_в$=18°С принятой по СНиП II-А.I-71*, что соответствует районам со средней температурой наиболее холодной пятидневки до -31°С и выше, при температуре -31°С и ниже внутренняя расчетная температура должна быть увеличина на 2°С ($t_в$=20°С).

П Р О В Е Р К А П Р О Ч Н О С Т И

Приложение 3

Марка перемычечного блока	Схема опирания и загружения перемычечных блоков при испытаниях		Характер разрушений и величина коэффициента "С"					
			Текучесть продольной растянутой арматуры до наступления раздробления бетона сжатой зоны С=1.4			Разрыв продольной растянутой арматуры, раздробление бетона сжатой зоны, сечения до наступления текучести продольной растянутой арматуры или разрушения по сечениям, наклонным к продольной оси С=1.6		
			Величина полной контрольной (КГС) нагрузки, при которой:			Величина полной контрольной нагрузки (КГС), при которой:		
	l_0 (мм)	a (мм)	Перемычки признаются годными		Требуется повторное испытание	Перемычки признаются годными		Требуется повторное испытание
			с учетом собственного веса q полн.	за вычетом собственного веса q доп.	с учетом собственного веса q полн. но не более 0.35 q доп.	с учетом собственного веса q полн.	за вычетом собственного веса q доп.	с учетом собственного веса q полн. но не более 0.85 q доп.
3БН 18.6.50-75П-3	1400	190	5908	5320	5908, но не более 4522	6752	6080	6752, но не более 5168
3БН 21.6.50-75П-3	1700		6006	5320	6006, но не более 4522	6864	6080	6864, но не более 5168
3БН 24.6.50-75П-3	2100		6118	5320	6118, но не более 4522	6992	6080	6992, но не более 5168
3БН 27.6.50-75П-3	2300		6216	5320	6216, но не более 4522	7104	6080	7104, но не более 5168
3БН 30.6.50-75П-3	2600		6314	5320	6314, но не более 4522	7216	6080	7216, но не более 5168
3БН 33.6.50-75П-3	2900		6426	5320	6426, но не более 4522	7344	6080	7344, но не более 5168
3БН 36.6.50-75П-3	3200		6524	5320	6524, но не более 4522	7456	6080	7456, но не более 5168
3БН 18.6.50-75П-4	1400		7112	6524	7112, но не более 5545	8128	7456	8128, но не более 6338
3БН 21.6.50-75П-4	1700		7210	6524	7210, но не более 5545	8240	7456	8240, но не более 6338
3БН 24.6.50-75П-4	2100		7322	6524	7322, но не более 5545	8368	7456	8368, но не более 6338
3БН 27.6.50-75П-4	2300		7420	6524	7420, но не более 5545	8480	7456	8480, но не более 6338
3БН 30.6.50-75П-4	2600		7518	6524	7518, но не более 5545	8592	7456	8592, но не более 6338
3БН 33.6.50-75П-4	2900		7630	6524	7630, но не более 5545	8720	7456	8720, но не более 6338
3БН 36.6.50-75П-4	3200		7728	6524	7728, но не более 5545	8832	7456	8832, но не более 6338
3БН 24.4.50-75П	2000		5964	5320	5964, но не более 4522	6816	6080	6816, но не более 5168
3БН 27.4.50-75П	2300		6048	5320	6048, но не более 4522	6912	6080	6912, но не более 5168
3БН 30.4.50-75П	2600		6118	5320	6118, но не более 4522	6992	6080	6992, но не более 5168
3БН 33.4.50-75П	2900		6188	5320	6188, но не более 4522	7072	6080	7072, но не более 5168

Инв. № подл. | Подпись и дата | Взам. инв. №

2-3316-120

1.133.1-7.2-1 - ПО.ПЗ ТО

Лист 4

Копировал Форм-21440-01 8 Формат А-3

Основные ситуации расположения наружных стеновых блоков

простеночных

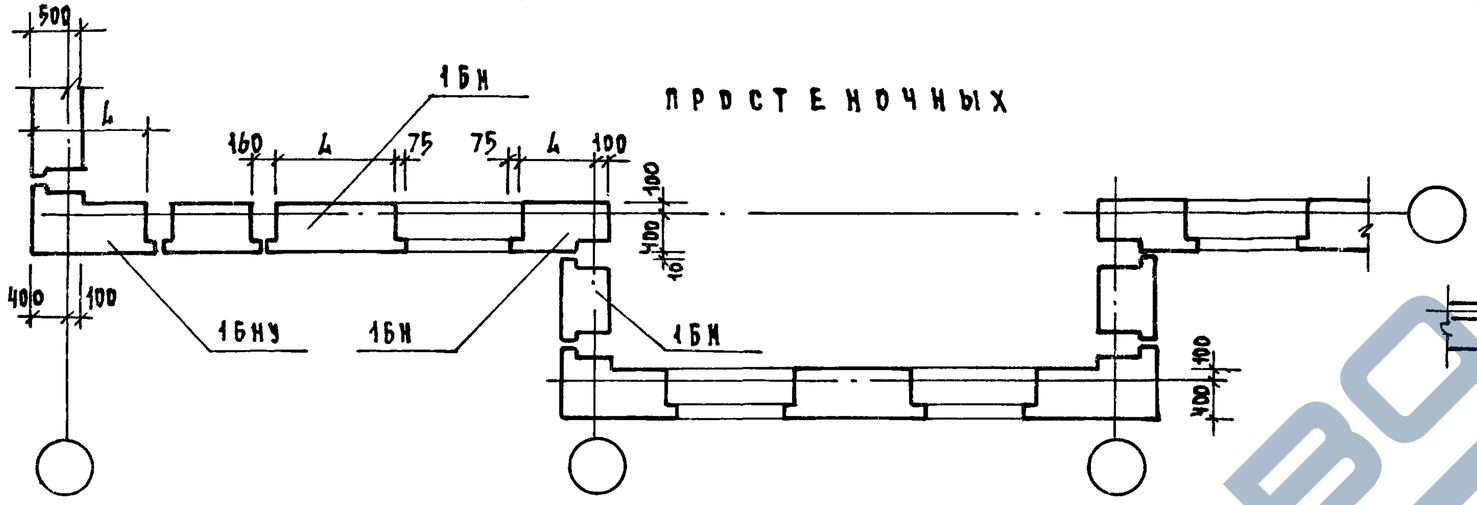

парапетных (5БН)
подкарнизных (6БН)

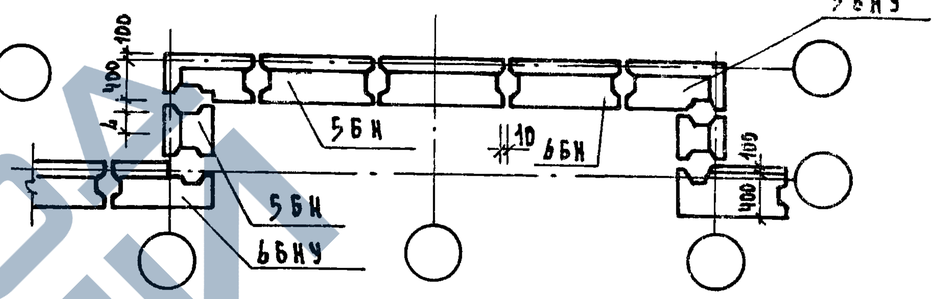

перемычечных (3БН) и поясных (4БН)

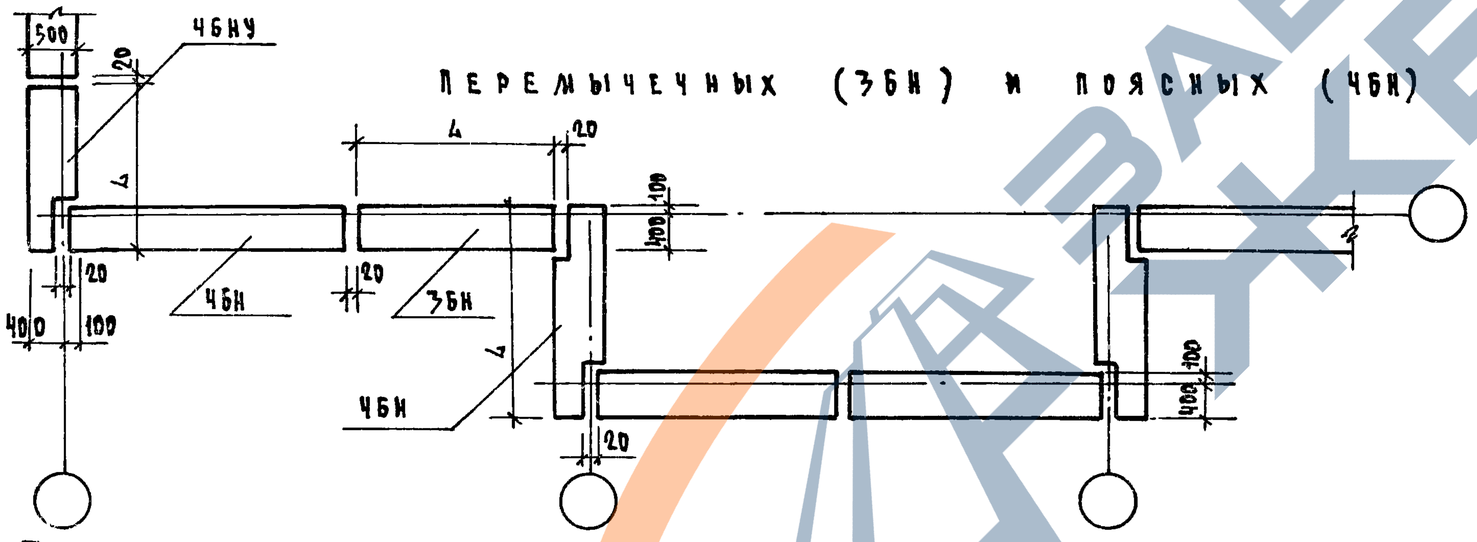

подоконных

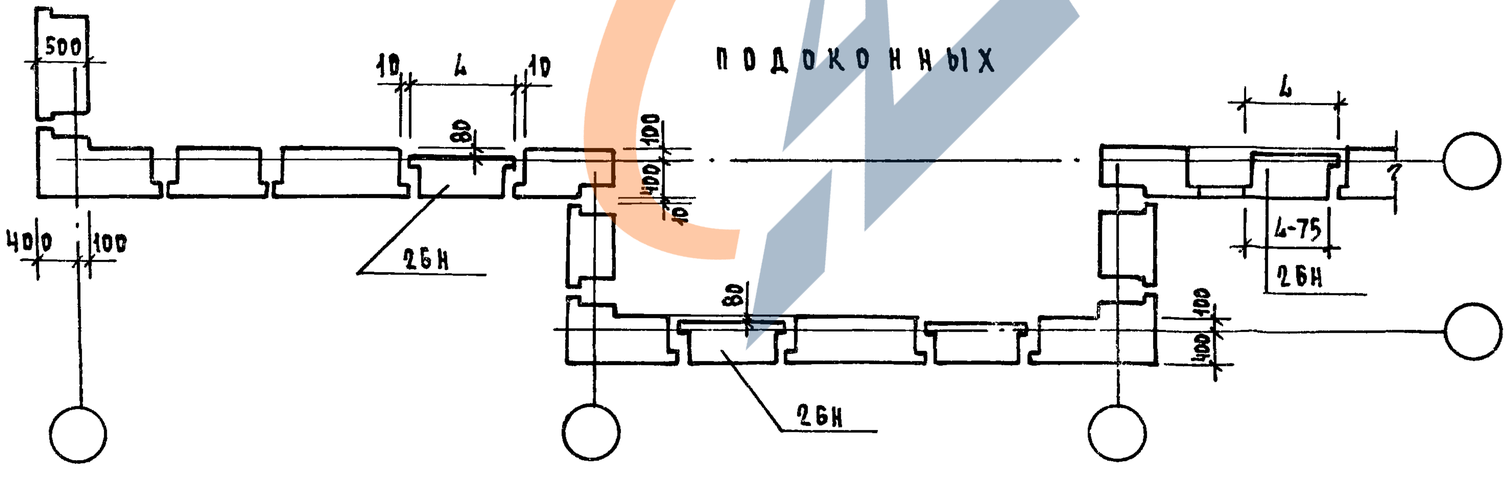

Фрагменты фасада

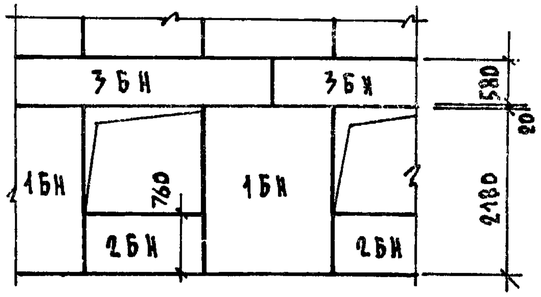

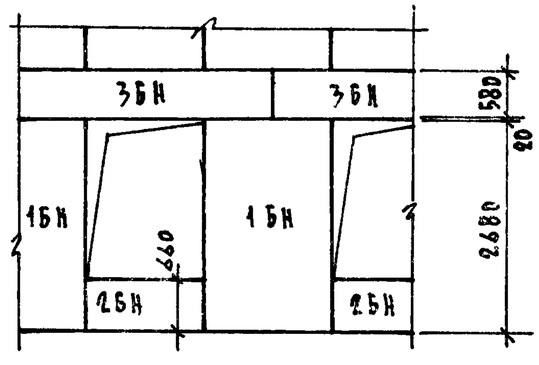

Детали стен см. серию 2.130-1 вып. 2и21

Инв.№ подл.	Подпись и дата	Взам. инв.№	
2-3346-121			

1.133.1-7.2-1 - ОО.ООО ТО

Лист 5

Копировал Форм. 21440-01 9 Формат А3

Эскиз	Марка	Обозначение	Геометрические характеристики, мм: Длина L	Ширина B	Высота H	Показатели расхода материалов: Объем бетона, м3	Объем фактурного слоя, м3	Масса, кг: Плотность бетона 1000 кг/м3
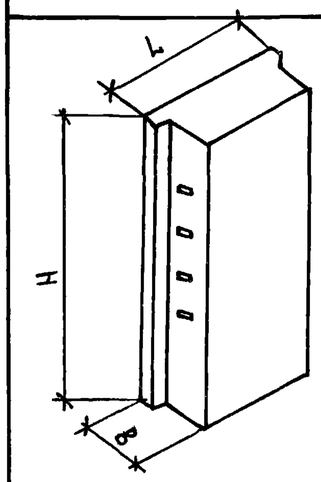	1БН 7.22.50-75П	1.133.1-7.2-1 -01.000	740	500	2180	0.61	0.07	900
	1БН 8.22.50-75П	-01	890			0.76	0.07	1120
	1БН 10.22.50-75П	-02	1040			0.92	0.08	1340
	1БН 13.22.50-75П	-03	1340			1.21	0.10	1740
	1БН 16.22.50-75П	-04	1640			1.54	0,13	2170
	1БН 19.22.50-75П	-05	1940			1.86	0.15	2600
	1БН 7.27.50-75П	-06	740		2680	0.74	0.09	1100
	1БН 8.27.50-75П	-07	890			0,94	0.09	1370
	1БН 10.27.50-75П	-08	1040	500		1.14	0.10	1650
	1БН 13.27.50-75П	-09	1340			1.51	0.13	2150
	1БН 16.27.50-75П	-10	1640			1.89	0.15	2670
	1БН 19.27.50-75П	-11	1940			2.28	0,18	3200
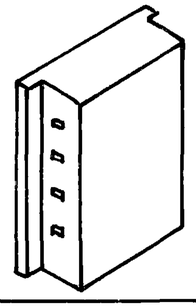	1БНА 5.22.50-75П	1.133.1-7.2-1 -02.000	565	500	2180	0,44	0,05	610
	1БНА 8.22.50-75П	-01	865			0,74	0,07	1000
	1БНА 5.27.50-75П	-02	565		2680	0,54	0,10	840
	1БНА 8.27.50-75П	-03	865			0,91	0,09	1230
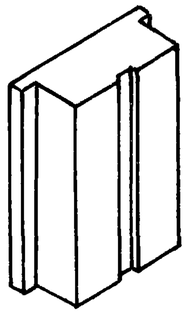	1БН 13.22.50-75П-1	1.133.1-7.2-1 -03.000	1340	500	2180	1,20	0,104	1590
	1БН 16.22.50-75П-1	-01	1640			1,50	0,12	2150
	1БН 19.22.50-75П-1	-02	1940			1,82	0,14	2580
	1БН 13.27.50-75П-1	-03	1340		2680	1,47	0,13	2120
	1БН 16.27.50-75П-1	-04	1640			1,85	0,15	2640
	1БН 19.27.50-75П-1	-05	1940			2,24	0,17	3180

Инв. № подл. | Подпись и дата | Взам. инв. №

2-3316-122

Н.контр.	Земляк	
Гл.инж.пр.	Угаров	
ГИП	Земляк	
Рук.груп.	Петрухина	
Исполн.	Образцова	
Провер.	Петрухина	

1.133.1-7.2-1 -00.000 НИ

Номенклатура

Стадия	Лист	Листов
Р	1	6

ЦНИИЭП Граждансельстрой

Копировал Корх-21440-01 10 Формат А-3

Эскиз	Марка	Обозначение	Геометрические характеристики, мм: длина L	ширина B	высота H	Показатели расхода материалов: объем бетона м3	объем фактурного слоя м3	Масса, кг: плотность бетона 1000 кг/м3
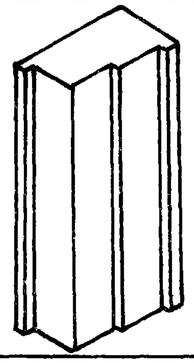	1БНУ 7.22.50-75П	1.133.1-7.2-1 -04.000	765	500	2180	0,71	0,10	1030
	1БНУ 9.22.50-75П	-01	915			0,87	0,11	1230
	1БНУ 10.22.50-75П	-02	1065			1,03	0,11	1420
	1БНУ 12.25.50-75П	-03	1180		2540	1,37	0,16	2060
	1БНУ 7.27.50-75П	-04	765		2680	0,87	0,11	1230
	1БНУ 9.27.50-75П	-05	915			1,07	0,13	1580
	1БНУ 10.27.50-75П	-06	1065			1,27	0,14	1750
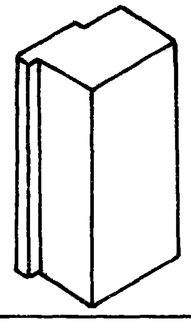	1БНУЛ 7.22.50-75П	1.133.1-7.2-1 -05.000	615	500	2180	0,54	0,03	720
	1БНУЛ 8.22.50-75П	-01	765			0,68	0,04	910
	1БНУЛ 9.22.50-75П	-02	915			0,83	0,05	1130
	1БНУЛ 8.27.50-75П	-03	765		2680	0,83	0,04	1130
	1БНУЛ 9.27.50-75П	-04	915			1,02	0,06	1400
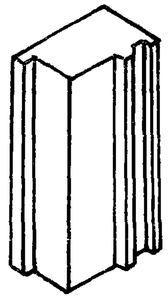	1БНТ 6.22.50-75П	1.133.1-7.2-1 -06.000	660	500	2180	0,57	0,09	900
	1БНТ 8.22.50-75П	-01	810			0,78	0,10	1190
	1БНТ 6.27.50-75П	-02	660		2680	0,70	0,11	1110
	1БНТ 8.27.50-75П	-03	810			0,96	0,12	1460
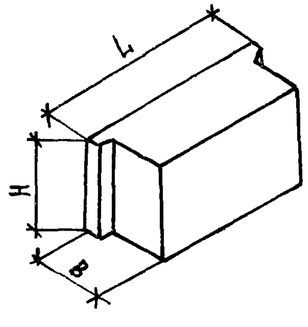	2БН 9.8.50-75П	1.133.1-7.2-1 -07.000	890	420	760	0,22	0,02	310
	2БН 12.8.50-75П	-01	1190			0,30	0,02	400
	2БН 15.8.50-75П	-02	1490			0,37	0,03	520
	2БН 18.8.50-75П	-03	1790			0,45	0,03	630
	2БН 21.8.50-75П	-04	2090			0,52	0,04	730
	2БН 24.8.50-75П	-05	2390			0,60	0,04	840
	2БН 9.14.50-75П	-06	890		1360	0,47	0,03	640

Инв. N подл. | Подпись и дата | Взам. инв. N
2-3316-123

Копировал Форм-21440-01 11 Формат А3

Эскиз	Марка	Обозначение	Геометрические характеристики, мм: Длина L	Ширина B	Высота H	Показатели расхода материалов: Объем бетона м3	Объем фактурного слоя м3	Масса, кг: Плотность бетона 1000 кг/м3
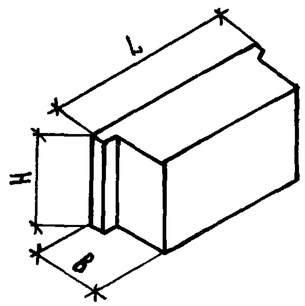	2БН 9.7.50-75П	1.133.1-7.2-1 -07.000-07	890	420	660	0,26	0,02	360
	2БН 12.7.50-75П	-08	1190			0,34	0,02	470
	2БН 15.7.50-75П	-09	1490			0,43	0,03	610
	2БН 18.7.50-75П	-10	1790			0,51	0,04	720
	2БН 21.7.50-75П	-11	2090			0,60	0,04	850
	2БН 24.7.50-75П	-12	2390			0,69	0,05	980
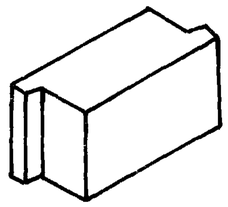	2БН 7.8.50-75П	1.133.1-7.2-1 -08.000	760	420	760	0,18	0,02	260
	2БН 10.8.50-75П	-01	945			0,25	0,03	370
	2БН 13.8.50-75П	-02	1245			0,34	0,03	480
	2БН 16.8.50-75П	-03	1545			0,42	0,04	610
	2БН 10.7.50-75П	-04	945			0.24	0.02	320
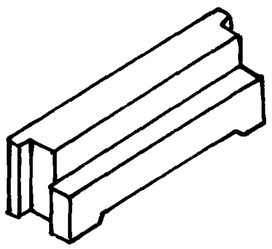	3БН 18.6.50-75П-3	1.133.1-7.2-1 -09.000	1780	500	580	0,41	0,04	580
	3БН 21.6.50-75П-3	-01	2080			0,48	0,04	680
	3БН 24.6.50-75П-3	-02	2380			0,56	0,04	790
	3БН 27.6.50-75П-3	-03	2680			0,62	0,05	880
	3БН 30.6.50-75П-3	-04	2980			0,70	0,05	980
	3БН 33.6.50-75П-3	-05	3280			0,76	0,06	1080
	3БН 36.6.50-75П-3	-06	3580			0,83	0,06	1180
	3БН 18.6.50-75П-4	-07	1780			0,34	0,03	580
	3БН 21.6.50-75П-4	-08	2080			0,40	0,03	680
	3БН 24.6.50-75П-4	-09	2380			0,46	0,03	790
	3БН 27.6.50-75П-4	-10	2680			0,52	0,04	880
	3БН 30.6.50-75П-4	-11	2980			0,58	0,04	980
	3БН 33.6.50-75П-4	-12	3280			0,63	0,05	1080
	3БН 36.6.50-75П-4	-13	3580			0,69	0,05	1180

Инв. N подл. 2-3316-124 | Подпись и дата | Взам. инв. N

1.133.1-7.2-1-00.000 НН

Лист 3

Копировал Kolk-21440-01 12 Формат А-3

Эскиз	Марка	Обозначение	Геометрические характеристики, мм: Длина L	Ширина B	Высота H	Показатели расхода материалов: Объем бетона м³	Объем фактурного слоя, м³	Масса, кг: Плотность бетона 1000 кг/м³
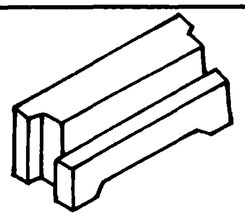	3БН 24.4.50-75П	1.133.1-7.2-1 -10.000	2380	500	420	0,43	0,03	610
	3БН 27.4.50-75П	-01	2680			0,49	0,04	690
	3БН 30.4.50-75П	-02	2980			0,55	0,04	770
	3БН 33.4.50-75П	-03	3280			0,59	0,04	840
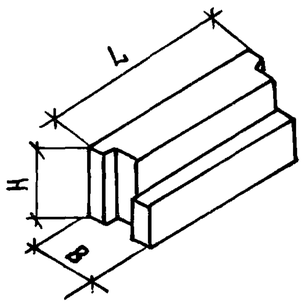	4БН 6.6.50-75П	1.133.1-7.2-1 -11.000	580	500	580	0,12	0,01	170
	4БН 9.6.50-75П	-01	880			0,19	0,01	270
	4БН 12.6.50-75П	-02	1180			0,27	0,02	370
	4БН 15.6.50-75П	-03	1480			0,34	0,02	480
	4БН 18.6.50-75П	-04	1780			0,41	0,04	580
	4БН 21.6.50-75П	-05	2080			0,48	0,04	680
	4БН 24.6.50-75П	-06	2380			0,56	0,04	790
	4БН 27.6.50-75П	-07	2680			0,62	0,05	880
	4БН 30.6.50-75П	-08	2980			0,70	0,05	980
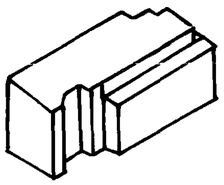	4БНЛ 17.6.50-75П-1	1.133.1-7.2-1 -12.000	1700	500	580	0,34	0,03	470
	4БНЛ 17.6.50-75П-2	-13.000	1700	500	580	0,34	0,02	470
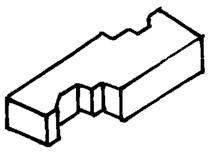	4БНЛ 17.3.50-75П-1	1.133.1-7.2-1 -14.000	1700	500	340	0,22	0,02	310
	4БНЛ 17.3.50-75П-2	-15.000	1700	500	340	0,22	0,02	310
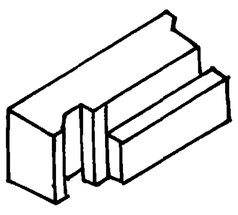	4БНУ 10.6.50-75П-1	1.133.1-7.2-1 -16.000	990	500	580	0,20	0,02	280
	4БНУ 13.6.50-75П-1	-01	1290			0,27	0,03	380
	4БНУ 10.6.50-75П-2	-17.000	990			0,20	0,02	280
	4БНУ 13.6.50-75П-2	-01	1290			0,27	0,03	380

Инв. № подл. 2-3316-125 | Подпись и дата | Взам. инв. №

1.133.1-7.2-1-00.000 НИ

Лист 4

Копировал Козл-21440-01 13 Формат А-3

Эскиз	Марка	Обозначение	Геометрические характеристики, мм: Длина L	Ширина B	Высота H	Показатели расхода материалов: Объем бетона м³	Объем фактурного слоя м³	Масса кг: Плотность бетона 1000 кг/м³
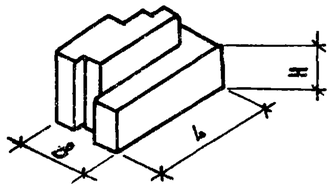	4БНУЛ 10.6.50-75 П-1	1.133.1-7.2-1-18.000	990	500	580	0,21	0,008	270
	4БНУЛ 10.6.50-75 П-2	-19.000	990	500	580	0,21	0,008	270
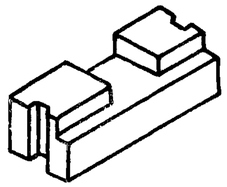	6БН 12.5.50-75 П	1.133.1-7.2-1-20.000	1180	500	480	0,26	0,02	380
	6БН 15.5.50-75 П	-01	1480			0,34	0,02	480
	6БН 18.5.50-75 П	-02	1780			0,41	0,04	580
	6БН 21.5.50-75 П	-03	2080			0,48	0,04	680
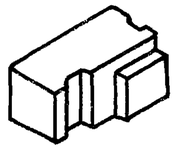	6БНУ 10.5.50-75 П-1	1.133.1-7.2-1-21.000	990	500	480	0,16	0,16	230
	6БНУ 10.5.50-75 П-2	-22.000	990	500	480	0,018	0,018	230
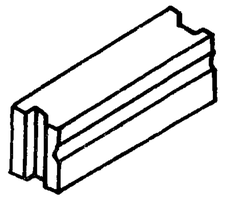	5БН 12.9.40-75 П	1.133.1-7.2-1-23.000	1180	380	900	0,38	0,03	540
	5БН 15.9.40-75 П	-01	1480			0,45	0,04	640
	5БН 18.9.40-75 П	-02	1780			0,55	0,05	770
	5БН 21.9.40-75 П	-03	2080			0,64	0,06	900
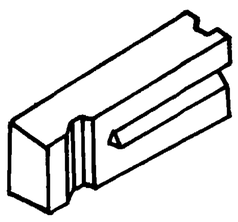	5БНУ 16.9.40-75 П-1	1.133.1-7.2-1-24.000	1580	380	900	0,45	0,05	660
	5БНУ 19.9.40-75 П-1	-01	1880			0,54	0,06	780
	5БНУ 22.9.40-75 П-1	-02	2180			0,63	0,07	910
	5БНУ 25.9.40-75 П-1	-03	2480			0,73	0,07	1050
	5БНУ 16.9.40-75 П-2	1.133.1-7.2-1-25.000	1580	380	900	0,45	0,05	660
	5БНУ 19.9.40-75 П-2	-01	1880			0,54	0,06	780
	5БНУ 22.9.40-75 П-2	-02	2180			0,63	0,07	910
	5БНУ 25.9.40-75 П-2	-03	2480			0,73	0,07	1050
	ПБ-1	1.133.1-7.2-1-26.000	600	180	300	0.023	—	58

Марка элемента	Изделия арматурные															Изделия закладные															Общий расход
	Арматура класса											Арматурная проволока			Всего	Арматура класса										Прокат марки			Всего	
	А-I			А-III								Вр-I				А-I							А-III			Вст3 кп 2				
	ГОСТ 5781-82*											ГОСТ 6727-80*				ГОСТ 5781-82*										ГОСТ 103-76*				
	⌀6		Итого	⌀6	⌀8	⌀10	⌀12	⌀14	⌀16	⌀18	Итого	⌀4	⌀5	Итого		⌀8	⌀10	⌀12	⌀14	⌀16	⌀18	Итого	⌀10	⌀12	Итого	-8×100		Итого		
1БН 7.22.50-75 П												0,46		0,46	0,46			0,98				0,98							0,98	1,44
1БН 8.22.50-75 П												0,92		0,92	0,92		1,36					1,36							1,36	2,28
1БН 10.22.50-75 П												0,92		0,92	0,92		1,36					1,36							1,36	2,28
1БН 13.22.50-75 П												0,92		0,92	0,92			1,96				1,96							1,96	2,88
1БН 16.22.50-75 П												0,92		0,92	0,92			1,96				1,96							1,96	2,88
1БН 19.22.50-75 П												0,92		0,92	0,92				3,20			3,20							3,20	4,12
1БН 7.27.50-75 П												0.58		0,58	0,58				1,60			1,60							1,60	2,18
1БН 8.27.50-75 П												1,15		1,15	1,15		1,36					1,36							1,36	2,51
1БН 10.27.50-75 П												1,15		1,15	1,15			1,96				1,96							1,96	3,11
1БН 13.27.50-75 П												1,15		1,15	1,15			1,96				1,96							1,96	3,11
1БН 16.27.50-75 П												1,15		1,15	1,15				3,20			3,20							3,20	4,35
1БН 19.27.50-75 П												1,15		1,15	1,15					4,64		4,64							4,64	5,79
1БНЛ 6.22.50-75 П												0,46		0,46	0,46		0,68					0,68							0,68	1,14
1БНЛ 10.22.50-75 П												0,92		0,92	0,92		1,36					1,36							1,36	2,28
1БНЛ 6.27.50-75 П												0,58		0,58	0,58			0,98				0,98							0,98	1,56
1БНЛ 10.27.50-75 П												1,15		1,15	1,15			1,96				1,96							1,96	3,11
1БН 13.22.50-75 П-1												0,92		0,92	0,92			1,96				1,96							1,96	2,88
1БН 16.22.50-75 П-1												0,92		0,92	0,92			1,96				1,96							1,96	2,88
1БН 19.22.50-75 П-1												0,92		0,92	0,92				3,20			3,20							3,20	4,12
1БН 13.27.50-75 П-1												1,15		1,15	1,15			1,96				1,96							1,96	3,11
1БН 16.27.50-75 П-1												1,15		1,15	1,15				3,20			3,20							3,20	4,35
1БН 19.27.50-75 П-1												1,15		1,15	1,15					4,64		4,64							4,64	5,79
1БНУ 7.22.50-75 П												0,46		0,46	0,46		0,68					0,68							0,68	1,14

Инв. № подл. | Подпись и дата | Взам. инв. №

2.3316-

Н. контр.	Земляк		
Гл. инж. м	Угаров		
ГИП	Земляк		
Рук. гр.	Петручина		
Исполн.	Дучхина		
Проверил	Петручина		

1.133.1-7.2-1-00.000 РС

Ведомость расхода стали, кг

Стадия	Лист	Листов
Р	1	5

ЦНИИЭП Гражданстрой

Копировал Форм-21440-01 15 Формат А3

https://zavodjbi.com/

Марка элемента	Изделия арматурные																Изделия закладные														Общий расход
	Арматура класса											Арматурная проволока			Всего		Арматура класса							Прокат марки				Всего			
	A-I			A-III								Bp-I					A-I					A-III		Вст3 кп2							
	ГОСТ 5781-82*											ГОСТ 6727-80*					ГОСТ 5781-82*							ГОСТ 103-76*							
	∅6		Итого	∅6	∅8	∅10	∅12	∅14	∅16	∅18	Итого	∅4	∅5	Итого			∅8	∅10	∅12	∅14	∅16	∅18	Итого	∅10	∅12	Итого	-8×100		Итого			
1БНУ 9.22.50-75П												0,92		0,92	0,92			1,36					1,36							1,36	2,28
1БНУ 10.22.50-75П												0,92		0,92	0,92				1,96				1,96							1,96	2,88
1БНУ 12.25.50-75П												0,92		0,92	0,92				1,96				1,96	4,44		4,44	2,00		2,00	8,40	9,32
1БНУ 7.27.50-75П												0,58		0,58	0,58				0,98				0,98							0,98	1,56
1БНУ 9.27.50-75П												1,15		1,15	1,15				1,96				1,96							1,96	3,11
1БНУ 10.27.50-75П												1,15		1,15	1,15				1,96				1,96							1,96	3,11
1БНУЛ 7.22.50-75П												0,92		0,92	0,92			1,36					1,36							1,36	2,28
1БНУЛ 8.22.50-75П												0,92		0,92	0,92			1,36					1,36							1,36	2,28
1БНУЛ 9.22.50-75П												0,92		0,92	0,92			1,36					1,36							1,36	2,28
1БНУЛ 8.27.50-75П												1,15		1,15	1,15			1,36					1,36							1,36	2,51
1БНУЛ 9.27.50-75П												1,15		1,15	1,15				1,96				1,96							1,96	3,11
1БНТ 6.22.50-75П												0,46		0,46	0,46				0,98				0,98							0,98	1,44
1БНТ 8.22.50-75П												0,92		0,92	0,92			1,36					1,36							1,36	2,28
1БНТ 6.27.50-75П												0,58		0,58	0,58				0,98				0,98							0,98	1,56
1БНТ 8.27.50-75П												1,15		1,15	1,15				1,96				1,96							1,96	3,11
2БН 9.8.50-75П																0,76							0,76							0,76	0,76
2БН 12.8.50-75П																0,76							0,76							0,76	0,76
2БН 15.8.50-75П																0,76							0,76							0,76	0,76
2БН 18.8.50-75П																	1,36						1,36							1,36	1,36
2БН 21.8.50-75П																	1,36						1,36							1,36	1,36
2БН 24.8.50-75П																	1,36						1,36							1,36	1,36
2БН 9.14.50-75П																	1,36						1,36							1,36	1,36
2БН 9.7.50-75П																0,76							0,76							0,76	0,76
2БН 12.7.50-75П																0,76							0,76							0,76	0,76
2БН 15.7.50-75П																0,76							0,76							0,76	0,76
2БН 18.7.50-75П																	1,36						1,36							1,36	1,36
2БН 21.7.50-75П																	1,36						1,36							1,36	1,36

Инв. № подл. | Подпись и дата | Взам. инв. №

2.3316.

1.133.1-7.2-1-DD.DDD РС

Лист 2

Копировал Kogr-21440-01 16 Формат А3

Марка элемента	Изделия арматурные														Изделия закладные												Общий расход
	Арматура классов											Арматурная проволока			Всего	Арматура классов									Прокат марки			Всего	
	А-I			А-III								Вр-I				А-I					А-III				Вст3 кп 2				
	ГОСТ 5781-82*											ГОСТ 6727-80*				ГОСТ 5781-82*									ГОСТ 103-76*				
	⌀6		Итого	⌀6	⌀8	⌀10	⌀12	⌀14	⌀16	⌀18	Итого	⌀4	⌀5	Итого		⌀8	⌀10	⌀12	⌀14	⌀16	⌀18	Итого	⌀10	⌀12	Итого	-8×100		Итого		
2БН 24.7.50-75П																	1,36					1,36						1,36	1,36
2БН 7.8.50-75П																0,76						0,76						0,76	0,76
2БН10.8.50-75П																0,76						0,76						0,76	0,76
2БН 13.8.50-75П																0,76						0,76						0,76	0,76
2БН 16.8.50-75П																0,76						0,76						0,76	0,76
3БН 18.6.50-75П-3				1,08	2,72						3,80		4,84	4,84	8,64		2,58					2,58		0,24	0,24	1,26	1,2	1,26	4,08	12,72
3БН 21.6.50-75П-3				1,28	3,19						4,47		6,40	6,40	10,87		2,58					2,58		0,24	0,24	1,26		1,26	4,08	14,95
3БН 24.6.50-75П-3				9,98	1,76	5,73					17,47		1,03	1,03	18,50		2,58					2,58		0,24	0,24	1,26		1,26	4,08	22,58
3БН 27.6.50-75П-3				10,60	2,99	6,45					20,04		1,18	1,18	21,22		2,58					2,58		0,24	0,24	1,26		1,26	4,08	25,30
3БН 30.6.50-75П-3				11,65	1,12	10,69					23,46		1,31	1,31	24,77		2,58					2,58		0,24	0,24	1,26		1,26	4,08	28,85
3БН 33.6.50-75П-3				12,69		5,88	11,42				29,99		1,45	1,45	31,44			3,42				3,42		0,24	0,24	1,26		1,26	4,92	36,36
3БН 36.6.50-75П-3				13,78		2,12	6,08	16,99			38,97		1,60	1,60	40,57			3,42				3,42		0,24	0,24	1,26		1,26	4,92	45,49
3БН 18.6.50-75П-4				1,08	2,72						3,80		4,84	4,84	8,64		2,58					2,58		0,24	0,24	1,26		1,26	4,08	12,72
3БН 21.6.50-75П-4				4,64		4,97					9,61		4,02	4,02	13,63		2,58					2,58		0,24	0,24	1,26		1,26	4,08	17,71
3БН 24.6.50-75П-4				9,98	1,76	5,73					17,47		1,03	1,03	18,50		2,58					2,58		0,24	0,24	1,26		1,26	4,08	22,58
3БН 27.6.50-75П-4				10,58	1,99	1,57	9,03				23,17		1,18	1,18	24,35		2,58					2,58		0,24	0,24	1,26		1,26	4,08	28,43
3БН 30.6.50-75П-4				11,65	1,12	3,48		14,14			30,39		1,31	1,31	31,70		2,58					2,58		0,24	0,24	1,26		1,26	4,08	35,78
3БН 33.6.50-75П-4				12,69		5,88			20,41		38,98		1,45	1,45	40,43			3,42				3,42		0,24	0,24	1,26		1,26	4,92	45,35
3БН 36.6.50-75П-4					25,16	2,12	6,08			28,18	61,54		1,60	1,60	63,14			3,42				3,42		0,24	0,24	1,26		1,26	4,92	68,06
3БН 24.4.50-75П				8,83			12,21				21,04		1,03	1,03	22,07		2,18					2,18	1,95	0,24	2,19	2,78		2,78	7,15	29,22
3БН 27.4.50-75П				9,25	1,00		13,99				24,24		1,18	1,18	25,42		2,18					2,18	1,95	0,24	2,19	2,78		2,78	7,15	32,57
3БН 30.4.50-75П					19,65		6,92	14,14			40,71		1,31	1,31	42,02		2,18					2,18	1,95	0,24	2,19	2,78		2,78	7,15	49,17
3БН 33.4.50-75П					21,46		7,57			25,78	54,81		1,45	1,45	56,26		2,18					2,18	1,95	0,24	2,19	2,78		2,78	7,15	63,41
4БН 6.6.50-75П																0,38						0,38	2,16		2,16	1,24		1,24	3,78	3,78
4БН 9.6.50-75П																0,38						0,38	2,16		2,16	1,24		1,24	3,78	3,78
4БН 12.6.50-75П																0,76						0,76	2,16		2,16	1,24		1,24	4,16	4,16
4БН 15.6.50-75П																0,76						0,76	2,16		2,16	1,24		1,24	4,16	4,16

Инв. № подл. | Подпись и дата | Взам. инв. №

2-3316-

Марка элемента	Изделия арматурные															Изделия закладные														Общий расход
	Арматура класса												Арматурная проволока			Всего	Арматура класса										Прокат марки			Всего	
	А-I			А-III									Вр-I				А-I							А-III			Вст3кп2				
	ГОСТ 5781-82*												ГОСТ 6727-80*				ГОСТ 5781-82*										ГОСТ 103-76*				
	ф6		итого	ф6	ф8	ф10	ф12	ф14	ф16	ф18	итого	ф4	ф5	итого		ф8	ф10	ф12	ф14	ф16	ф18	итого	ф10	ф12	итого	-8×100		итого		
4БН 18.6.50-75 П																0,76	1,18					0,76	2,16		2,16	1,24		1,24	4,16	4,16
4БН 21.6.50-75 П																	1,18					1,18	2,16		2,16	1,24		1,24	4,58	4,58
4БН 24.6.50-75 П																	1,18					1,18	2,16		2,16	1,24		1,24	4,58	4,58
4БН 27.6.50-75 П																	1,18					1,18	2,16		2,16	1,24		1,24	4,58	4,58
4БН 30.6.50-75 П	9,50		9,50												9,50		2,62					2,62	2,16	0,24	2,40	2,48		2,48	7,50	17,00
4БНЛ 16.6.50-75 П-1																0,76						0,76	2,16		2,16	1,24		1,24	4,16	4,16
4БНЛ 16.6.50-75 П-2																0,76						0,76	2,16		2,16	1,24		1,24	4,16	4,16
4БНЛ 16.3.50-75 П-1																0,64						0,64	1,08		1,08	0,62		0,62	2,34	2,34
4БНЛ 16.3.50-75 П-2																0,64						0,64	1,08		1,08	0,62		0,62	2,34	2,34
4БНУ 9.6.50-75 П-1																0,38						0,38	2,16		2,16	1,24		1,24	3,78	3,78
4БНУ 12.6.50-75 П-1																0,76						0,76	2,16		2,16	1,24		1,24	4,16	4,16
4БНУ 9.6.50-75 П-2																0,38						0,38	2,16		2,16	1,24		1,24	3,78	3,78
4БНУ 12.6.50-75 П-2																0,76						0,76	2,16		2,16	1,24		1,24	4,16	4,16
4БНУЛ 10.6.50-75П-1																0,38						0,38	2,16		2,16	1,24		1,24	3,78	3,78
4БНУЛ 10.6.50-75П-2																0,38						0,38	2,16		2,16	1,24		1,24	3,78	3,78
6БН 12.5.50-75 П																0,76						0,76	2,16		2,16	1,24		1,24	4,16	4,16
6БН 15.5.50-75 П																0,76						0,76	2,16		2,16	1,24		1,24	4,16	4,16
6БН 18.5.50-75 П																0,76						0,76	2,16		2,16	1,24		1,24	4,16	4,16
6БН 21.5.50-75 П																	1,18					1,18	2,16		2,16	1,24		1,24	4,58	4,58
6БНУ10.5.50-75 П-1																0,38						0,38	2,16		2,16	1,24		1,24	3,78	3,78
6БНУ10.5.50-75 П-2																0,38						0,38	2,16		2,16	1,24		1,24	3,78	3,78
5БН 12.9.40-75 П																	1,18					1,18	1,28		1,28	1,24		1,24	3,70	3,70
5БН 15.9.40-75 П																	1,18					1,18	1,28		1,28	1,24		1,24	3,70	3,70
5БН 18.9.40-75 П																	1,18					1,18	1,28		1,28	1,24		1,24	3,70	3,70
5БН 21.9.40-75 П																	1,18					1,18	1,28		1,28	1,24		1,24	3,70	3,70

Инв.№ подл. | Подпись и дата | Взам.инв.№ 2-3316-

1.133.1-7.2-1-00.000 РС

Лист 4

Копировал Жмл-21440-01 18 Формат А3

Марка элемента	Изделия арматурные															Изделия закладные													Общий расход
	Арматура класса											Арматурная проволока			Всего	Арматура класса									Прокат марки			Всего	
	А-I			А-III								Вр-I				А-I						А-III			Вст3 кп 2				
	ГОСТ 5781-82*											ГОСТ 6727-80*				ГОСТ 5781-82*									ГОСТ 103-76*				
	⌀6		Итого	⌀6	⌀8	⌀10	⌀12	⌀14	⌀16	⌀18	Итого	⌀4	⌀5	Итого		⌀8	⌀10	⌀12	⌀14	⌀16	⌀18	Итого	⌀10	⌀12	Итого	-8×100		Итого		
5БНУ 16.9.40-75П-1																	1,18					1,18	1,28		1,28	1,24		1,24	3,70	3,70
5БНУ 19.9.40-75П-1																	1,18					1,18	1,28		1,28	1,24		1,24	3,70	3,70
5БНУ 22.9.40-75П-1																	1,18					1,18	1,28		1,28	1,24		1,24	3,70	3,70
5БНУ 25.9.40-75П-1												2,00		2,00	2,00		1,18					1,18	1,28		1,28	1,24		1,24	3,70	5,70
5БНУ 16.9.40-75П-2																	1,18					1,18	1,28		1,28	1,24		1,24	3,70	3,70
5БНУ 19.9.40-75П-2																	1,18					1,18	1,28		1,28	1,24		1,24	3,70	3,70
5БНУ 22.9.40-75П-2																	1,18					1,18	1,28		1,28	1,24		1,24	3,70	3,70
5БНУ 25.9.40-75П-2												2,00		2,00	2,00		1,18					1,18	1,28		1,28	1,24		1,24	3,70	5,70

Инв.№ подл. | Подпись и дата | Взам.инв.№ | 2-331Ь-

1.133.1-7.2-1-ДД.ДДД РС

Лист 5

Копировал Корд. 21440-01 19 Формат А3

Формат	Зона	Поз.	Обозначение	Наименование	Кол. на исполнение 1.133.1-7.2-1-01.000 —												Примеч.
					—	01	02	03	04	05	06	07	08	09	10	11	
				ДОКУМЕНТАЦИЯ													
А3			1.133.1-7.2-1-00.000 ТО	ТЕХНИЧЕСКОЕ ОПИСАНИЕ													
А3			1.133.1-7.2-1-00.000 ВС	ВЕДОМОСТЬ РАСХОДА СТАЛИ													
А3			1.133.1-7.2-1-01.000 СБ	СБОРОЧНЫЙ ЧЕРТЕЖ													
А3			1.133.1-7.2-1-00.000 Д1	УЗЛЫ													
				СБОРОЧНЫЕ ЕДИНИЦЫ													
А4		1	1.133.1-7.2-2-01.100	КАРКАС ПЛОСКИЙ КР1	1	2	2	2	2	2							
			-01	КР2							1	2	2	2	2	2	
				ДЕТАЛИ													
А4		2	1.133.1-7.2-2-01.200	ПЕТЛЯ МОНТАЖНАЯ П1	1			2	2				2	2			
			-01	П2						2	1				2		
			-02	П3												2	
			-03	П5		2	2					2					
Б4		3	1.133.1-7.2-1-01.001	ПРОБКА ДЕРЕВЯННАЯ 50×50 мм; l = 120 мм	8	8	8	8	8	8	8	8	8	8	8	8	
				МАТЕРИАЛЫ													
		4		БЕТОН М75	0,61	0,76	0,92	1,21	1,54	1,86	0,74	0,94	1,14	1,51	1,89	2,28	м³
		5		БЕТОН ФАКТУРНОГО СЛОЯ М150	0,07	0,07	0,08	0,10	0,13	0,15	0,09	0,09	0,10	0,13	0,15	0,18	м³

Н.контр.	Земляк	
Гл.инж.м.	Угаров	
ГИП	Земляк	
Рук.гр.	Петрухина	
Исполн.	Образцова	
Провер.	Петрухина	

1.133.1-7.2-1-01.000

БЛОК ПРОСТЕНОЧНЫЙ

Стадия	Лист	Листов
Р		1

ЦНИИЭП ГРАЖДАНСЕЛЬСТРОЙ

2-3316-133

ЗАВОД ЖБИ

Копировал Ком 21440-01 20 формат А3

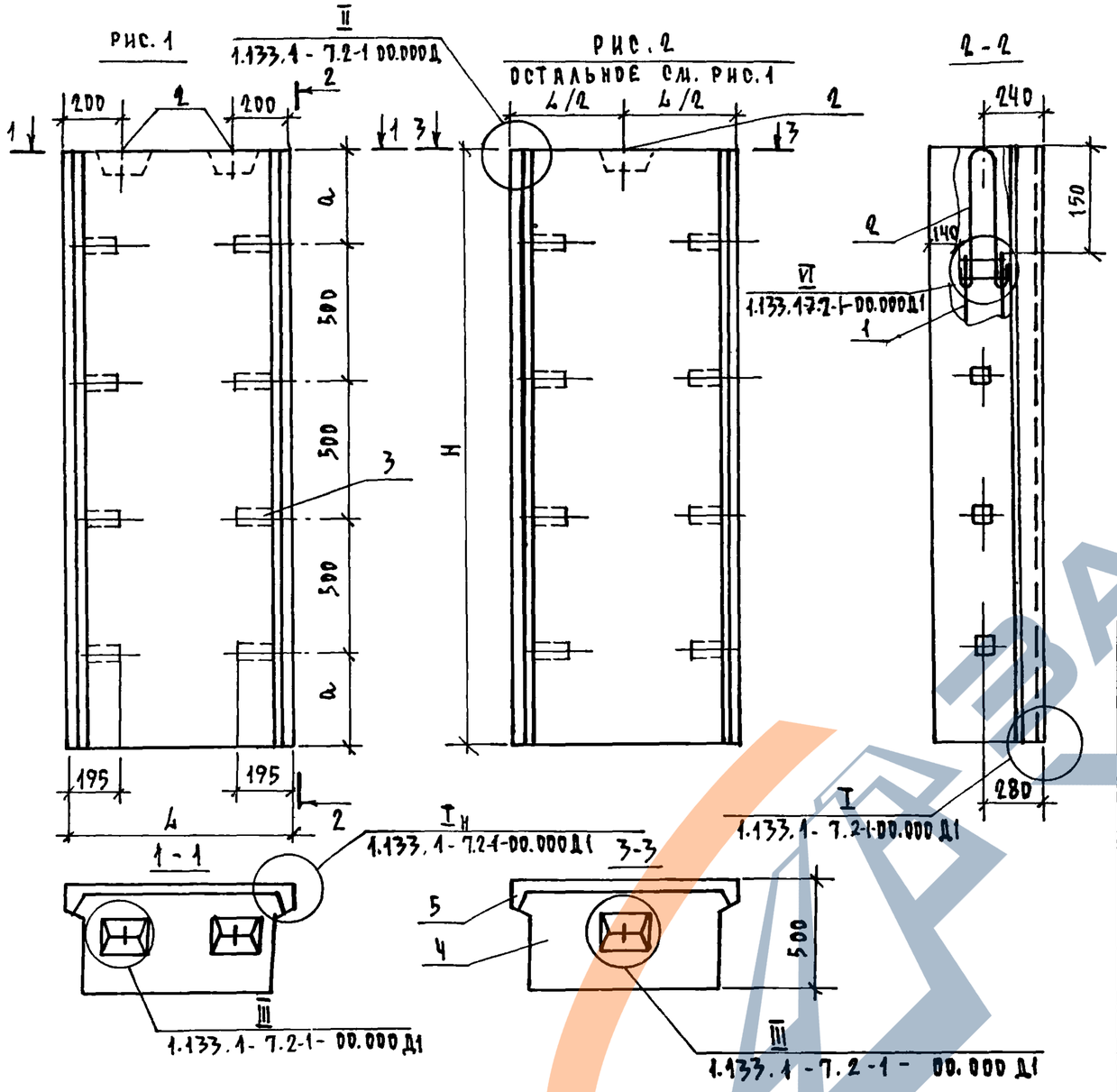

ОБОЗНАЧЕНИЕ	МАРКА	РИС.	РАЗМЕРЫ, мм			МАССА, кг
			L	H	a	
1.133.1-7.2-1-01.000	1БН 7.22.50-75п	2	740	2180	390	900
-01	1БН 8.22.50-75п	1	890			1120
-02	1БН 10.22.50-75п		1040			1340
-03	1БН 13.22.50-75п		1340			1740
-04	1БН 16.22.50-75п		1640			2170
-05	1БН 19.22.50-75п		1940			2600
-06	1БН 7.27.50-75п	2	740	2680	640	1110
-07	1БН 8.27.50-75п	1	890			1370
-08	1БН 10.27.50-75п		1040			1650
-09	1БН 13.27.50-75п		1340			2150
-10	1БН 16.27.50-75п		1640			2670
-11	1БН 19.27.50-75п		1940			3200

Н. КОНТР.	ЗЕМЛЯК	
ГЛ. ИНЖ. П.	УГАРОВ	
ГИП	ЗЕМЛЯК	
РУК. ГРУП.	ПЕТРУХИНА	
ИСПОЛН.	ПЕТРУХИНА	
ПРОВЕР.	ЗЕМЛЯК	

1.133.1-7.2-1-01.000 СБ

БЛОК ПРОСТЕНОЧНЫЙ. СБОРОЧНЫЙ ЧЕРТЕЖ.

СТАДИЯ	МАССА	МАСШТАБ
Р	СМ. ТАБЛ.	
ЛИСТ	ЛИСТОВ 1	

ЦНИИЭП ГРАЖДАНСЕЛЬЭТРОЙ

ИНВ. № ПОДЛ.	ПОДПИСЬ И ДАТА	ВЗАМ. ИНВ. №
2-3316-134		

КОПИРОВАЛ Корд-21440-01 21 ФОРМАТ А-3

https://zavodjbi.com/

Инв. № подл.	Подпись и дата	Взам. инв. №
2-3316-135		

Формат	Зона	Поз.	Обозначение	Наименование	Кол. на испол. 1.133.1-7.2-1 -02.000-										Примеч.
					—	01	02	03							
				Документация											
А3			1.133.1-7.2-1 -00.000 ТО	Техническое описание	Х	Х	Х	Х							
А3			1.133.1-7.2-1 -00.000 ВС	Ведомость расхода стали	Х	Х	Х	Х							
А3			1.133.1-7.2-1 -02.000 СБ	Сборочный чертеж	Х	Х	Х	Х							
А3			1.133.1-7.2-1 -00.000 Д1	Узлы	Х	Х	Х	Х							
				Сборочные единицы											
А4		1	1.133.1-7.2-1 -01.100	Каркас плоский КР-1	1	2									
			-01	КР-2			1	2							
				Детали											
А4		2	1.133.1-7.2-1 -01.200	Петля монтажная П1			1	2							
			-04	П5	1	2									

Н. контр.	Земляк	
Гл. инж. м	Угаров	
ГИП	Земляк	
Рук. гр.	Петрухина	
Исполн.	Петрухина	
Провер.	Земляк	

1.133.1-7.2-1 -02.000

Блок лоджии простеночный

Стадия	Лист	Листов
Р	1	2

ЦНИИЭП Гражданстельстрой

Инв. № подл.	Подпись и дата	Взам. инв. №

Формат	Зона	Поз.	Обозначение	Наименование	Кол. на испол. 1.133.1-7.2-1 -02.000-										Примеч.
					—	01	02	03							
А4		3	1.133.1-7.2-1 - 01.001	Пробка деревянная											
				50×50 мм; в = 120 мм	8	8	8	8							
				Материалы											
		4		Бетон марки М 75	0,54	0,84	0,65	1,03							м³
		5		Бетон фактурного слоя марки М 150	0,06	0,08	0,08	0,10							м³

Копировал Формат А3

1.133.1-7.2-1 -02.000	Лист 2

https://zavodjbi.com/

Рис. 1

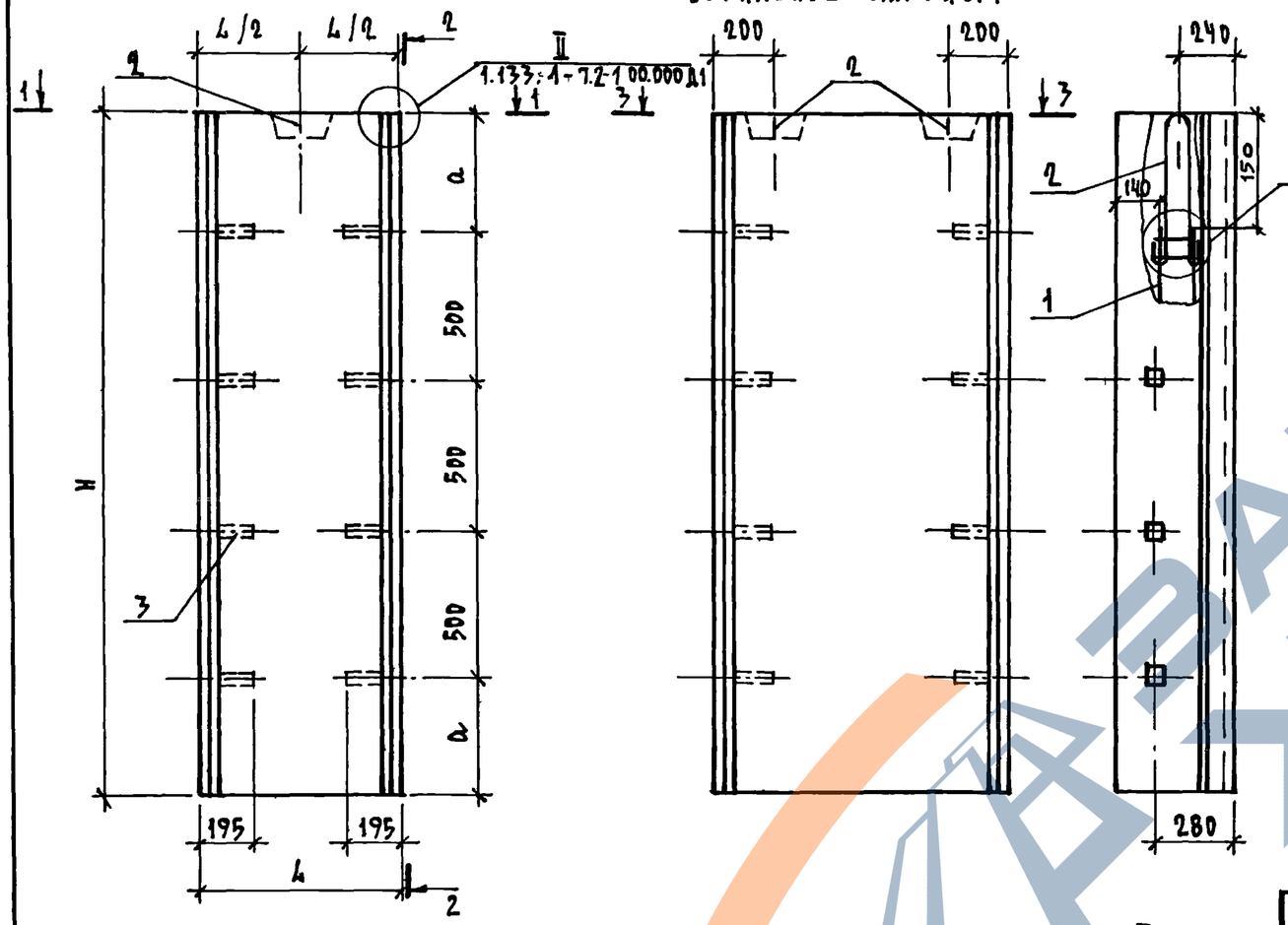

1-1

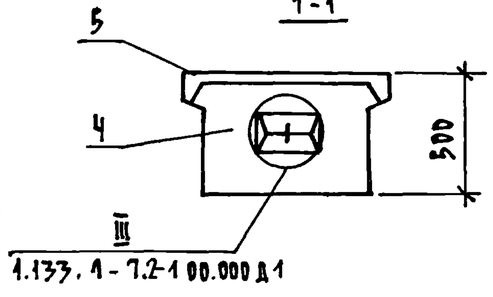

3-3

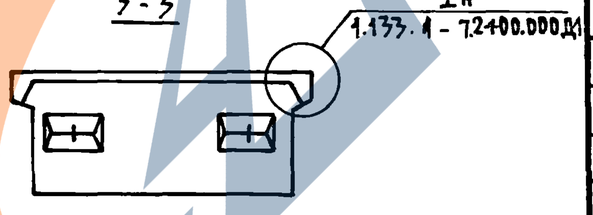

ОБОЗНАЧЕНИЕ	МАРКА	РИС.	РАЗМЕРЫ, мм			МАССА
			L	H	a	КГ
1.133.1-7.2-1 -02.000	1БНЛ 5.22.50-75П	1	565	2180	390	610
-01	1БНЛ 8.22.50-75П	2	865			1200
-02	1БНЛ 5.27.50-75П	1	565	2680	640	840
-03	1БНЛ 8.27.50-75П	2	865			1220

Н.КОНТР.	ЗЕМЛЯК	
ГЛ.ИНЖ.М.	УГАРОВ	
ГИП	ЗЕМЛЯК	
РУК. ГР.	ПЕТРУХИНА	
ИСПОЛН.	ПЕТРУХИНА	
ПРОВЕР.	ЗЕМЛЯК	

1.133.1-7.2-1 -02.000 СБ

Блок лоджии простеночный сборочный чертеж.

СТАДИЯ	МАССА	МАСШТАБ
Р	СМ. ТАБЛ.	
ЛИСТ	ЛИСТОВ 1	

ЦНИИЭП ГРАЖДАНСЕЛЬСТРОЙ

ИНВ. N ПОДЛ. | ПОДПИСЬ И ДАТА | ВЗАМ. ИНВ. N | 2-3716-136

КОПИРОВАЛ Koff-21440-01 23 ФОРМАТ А-3

ИНВ. N ПОДЛ.	ПОДПИСЬ И ДАТА	ВЗАМ. ИНВ. N
2-3316-137		

ФОРМАТ	ЗОНА	ПОЗ.	ОБОЗНАЧЕНИЕ	НАИМЕНОВАНИЕ	КОЛ. НА ИСПОЛН. 1.133.1 - 7.2-1 -03.000-										ПРИМЕЧ.
					—	01	02	03	04	05					
				ДОКУМЕНТАЦИЯ											
А3			1.133-1 - 7.2-1 -00 000 ТО	ТЕХНИЧЕСКОЕ ОПИСАНИЕ											
А3			1.133-1 - 7.2-1 -00 000 ВС	ВЕДОМОСТЬ РАСХОДА СТАЛИ											
А3			1.133.1 - 7.2-1 -03 000 СБ	СБОРОЧНЫЙ ЧЕРТЕЖ											
А3			1.133.1 - 7.2-1 -00 000 Д 1	УЗЛЫ											
			1.133.1 - 7.2-1 -00.000 Д2	ФРАГМЕНТЫ											
				СБОРОЧНЫЕ ЕДИНИЦЫ											
А4		1	1.133.1 - 7.2-2 -01 100	КАРКАС ПЛОСКИЙ КР-1	2	2	2								
			-01	КР-2				2	2	2					
				ДЕТАЛИ											
А4		2	1.133.1 - 7.2-2 -01.200 -01	ПЕТЛЯ МОНТАЖНАЯ П-1	2	2		2							
			-02	П-2			2		2						
			-03	П-3						2					

Н.КОНТР.	ЗЕМЛЯК	
ГЛ.ИНЖ.М.	УГАРОВ	
ГИП	ЗЕМЛЯК	
РУК.ГРУП.	ПЕТРУХИНА	
ИСПОЛН.	БОБРОВА	
ПРОВЕР.	ПЕТРУХИНА	

1.133-1 - 7.2-1 -03.000

БЛОК ПРОСТЕНОЧНЫЙ

СТАДИЯ	ЛИСТ	ЛИСТОВ
Р	1	2

ЦНИИЭП ГРАЖДАНСЕЛЬСТРОЙ

ИНВ. N ПОДЛ.	ПОДПИСЬ И ДАТА	ВЗАМ. ИНВ. N

ФОРМАТ	ЗОНА	ПОЗ.	ОБОЗНАЧЕНИЕ	НАИМЕНОВАНИЕ	КОЛ НА ИСПОЛН. 1.133.1- 7.2-1 -03.000-										ПРИМЕЧ.
					—	01	02	03	04	05					
Б4		3	1.133.1-7.2-1-01.001	ПРОБКА ДЕРЕВЯННАЯ											
				50×50 мм, ℓ = 120 мм	8	8	8	8	8	8					
				МАТЕРИАЛЫ											
		4		БЕТОН МАРКИ М75	1,20	1,50	1,82	1,47	1,85	2,24					$м^3$
		5		БЕТОН ФАКТУРНОГО СЛОЯ											
				МАРКИ М 150	0,104	0,12	0,14	0,13	0,15	0,17					$м^3$

1.133.1 - 7.2-1 -03 000

ЛИСТ 2

КОПИРОВАЛ Ф21440-01 24 ФОРМАТ А-3

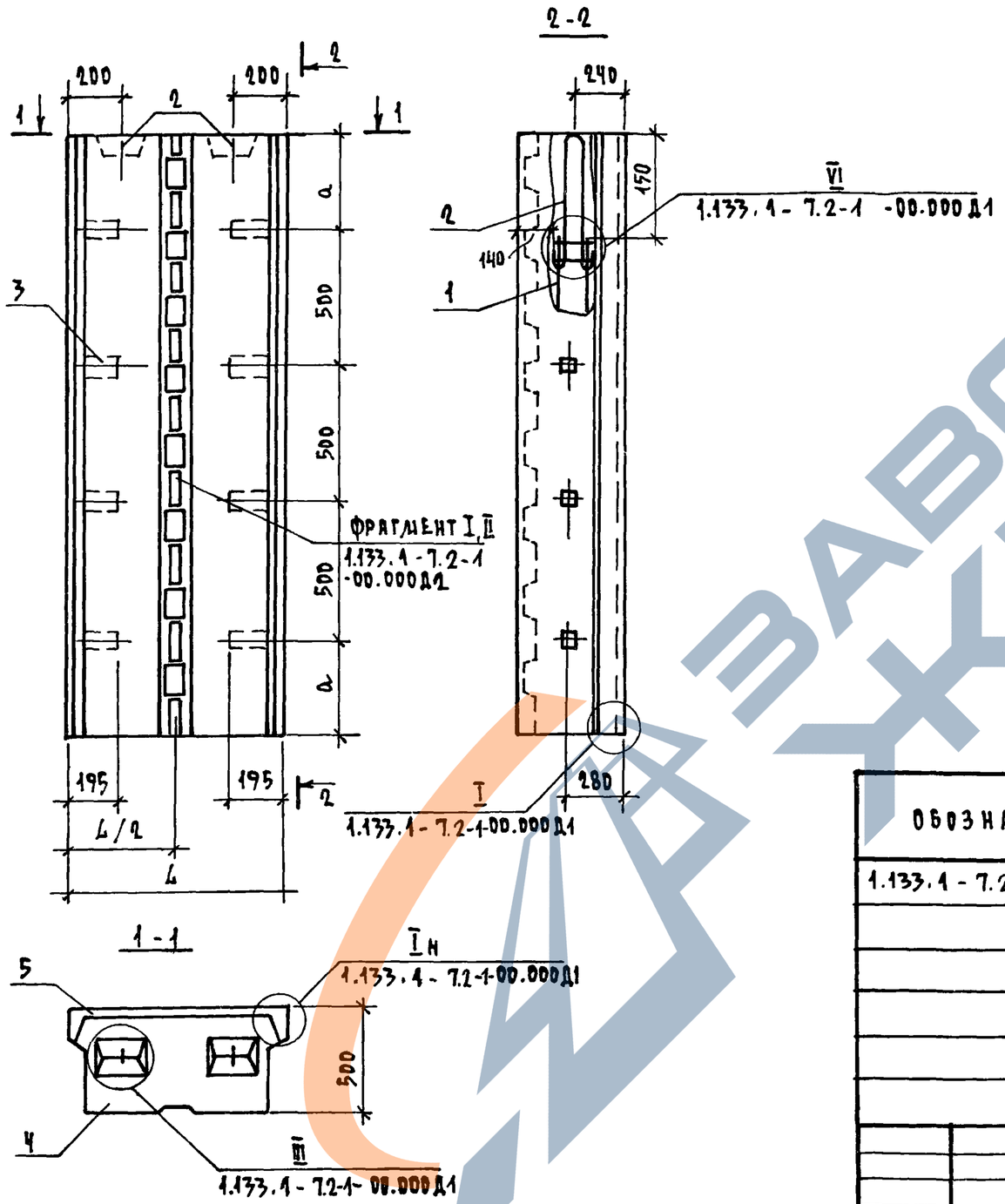

ОБОЗНАЧЕНИЕ	МАРКА	РАЗМЕРЫ, ММ			МАССА, КГ
		L	H	a	
1.133.1-7.2-1-03.000	1БН 13.22.50-75П-1	1340	2180	390	1590
-01	1БН 16.22.50-75П-1	1640			2150
-02	1БН 19.22.50-75П-1	1940			2580
-03	1БН 13.27.50-75П-1	1340	2680	640	2120
-04	1БН 16.27.50-75П-1	1640			2640
-05	1БН 19.27.50-75П-1	1940			3180

1.133.1-7.2-1 -03.000 СБ

Н.КОНТР.	ЗЕМЛЯК	
ГЛ.ИНЖ.М.	УГАРОВ	
ГИП	ЗЕМЛЯК	
РУК.ГР.	ПЕТРУХИНА	
ИСПОЛН.	БОБРОВА	
ПРОВЕР.	ПЕТРУХИНА	

БЛОК ПРОСТЕНОЧНЫЙ. СБОРОЧНЫЙ ЧЕРТЕЖ.

СТАДИЯ	МАССА	МАСШТАБ
Р	СМ. ТАБЛ.	
ЛИСТ	ЛИСТОВ 1	

ЦНИИЭП ГРАЖДАНСЕЛЬСТРОЙ

ИНВ.N ПОДЛ. 2-3316-138 | ПОДПИСЬ И ДАТА | ВЗАМ. ИНВ.N

КОПИРОВАЛ Коуд 21440-01 25 ФОРМАТ А-3

ИНВ. N ПОДЛ.	ПОДПИСЬ И ДАТА	ВЗАМ. ИНВ. N
2-3316-139		

ФОРМАТ	ЗОНА	ПОЗ.	ОБОЗНАЧЕНИЕ	НАИМЕНОВАНИЕ	КОЛ. НА ИСПОЛНЕНИЕ 1.133.1-7.2-1 -04.000-										ПРИМЕЧ.
					—	01	02	03	04	05	06				
				ДОКУМЕНТАЦИЯ											
А3			1.133.1-7.2-1 -00.000 ТО	ТЕХНИЧЕСКОЕ ОПИСАНИЕ											
А3			1.133.1-7.2-1 -00.000 ВС	ВЕДОМОСТЬ РАСХОДА СТАЛИ											
А3			1.133.1-7.2-1 -04.000 СБ	СБОРОЧНЫЙ ЧЕРТЕЖ											
А3			1.133.1-7.2-1 -00.000 Д1	УЗЛЫ											
				СБОРОЧНЫЕ ЕДИНИЦЫ											
А4		1	1.133.1-7.2-2 -01.100	КАРКАС ПЛОСКИЙ КР-1	1	2	2	2							
			-01	КР-2					1	2	2				
А4		2	1.133.1-7.2-2 -04.100	ЗАКЛАДНАЯ ДЕТАЛЬ МН-1				4							
				ДЕТАЛИ											
А4		3	1.133.1-7.2-2 -01.200	ПЕТЛЯ МОНТАЖНАЯ П5		2									
			-01	П1	1		2	2	1	2	2				

Н.КОНТР.	ЗЕМЛЯК	
ГЛ.ИНЖ.М.	УГАРОВ	
ГИП	ЗЕМЛЯК	
РУК.ГР.	ПЕТРУХИНА	
ИСПОЛН.	БОБРОВА	
ПРОВЕР.	ПЕТРУХИНА	

1.133.1-7.2-1 -04.000

БЛОК ПРОСТЕНОЧНЫЙ УГЛОВОЙ

СТАДИЯ	ЛИСТ	ЛИСТОВ
Р	1	2

ЦНИИЭП ГРАЖДАНСЕЛЬСТРОЙ

ИНВ. N ПОДЛ.	ПОДПИСЬ И ДАТА	ВЗАМ. ИНВ. N

ФОРМАТ	ЗОНА	ПОЗ.	ОБОЗНАЧЕНИЕ	НАИМЕНОВАНИЕ	КОЛ. НА ИСПОЛН. 1.133.1-7.2-1 -04.000-										ПРИМЕЧ.
					—	01	02	03	04	05	06				
Б4		4	1.133.1-7.2-1-01.001	ПРОБКА ДЕРЕВЯННАЯ											
				50×50 l=120 мм	4	4	4	4	4	4	4				
				МАТЕРИАЛЫ											
		5		БЕТОН МАРКИ М 75	0,53	0,64	0,78	1,37	0,65	0,79	0,95				$м^3$
		6		БЕТОН ФАКТУРНОГО СЛОЯ											
				МАРКИ М 150	0,09	0,10	0,11	0,16	0,11	0,12	0,14				$м^3$

КОПИРОВАЛ Корр-21440-01 26 ФОРМАТ А3

1.133.1-7.2-1 -04.000

ЛИСТ 2

https://zavodjbi.com/

РИС. 1

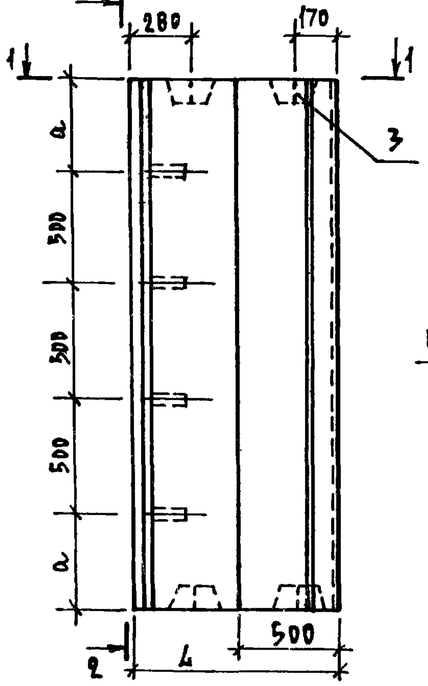

РИС. 2 (ОСТАЛЬНОЕ - СМ. РИС. 1)

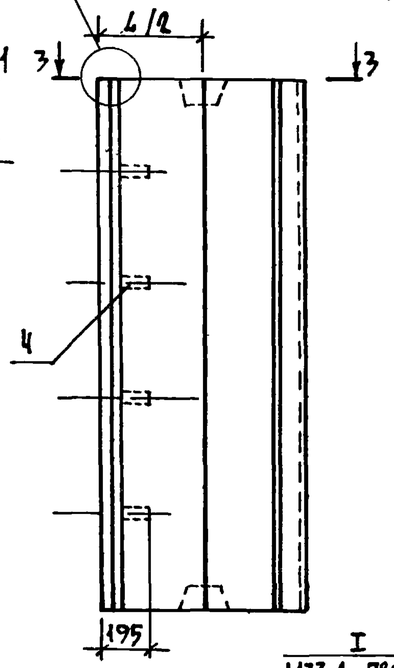

2-2

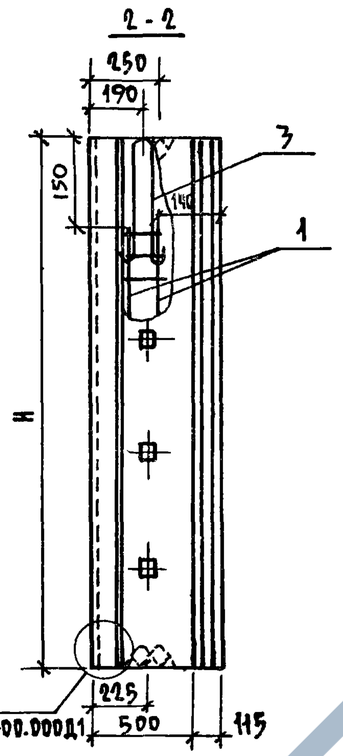

1-1

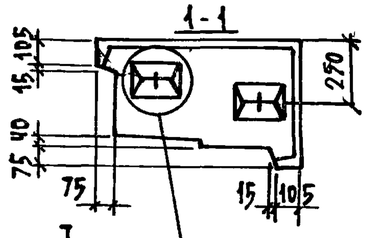

3-3

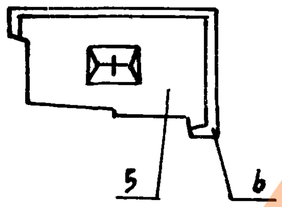

РИС. 3

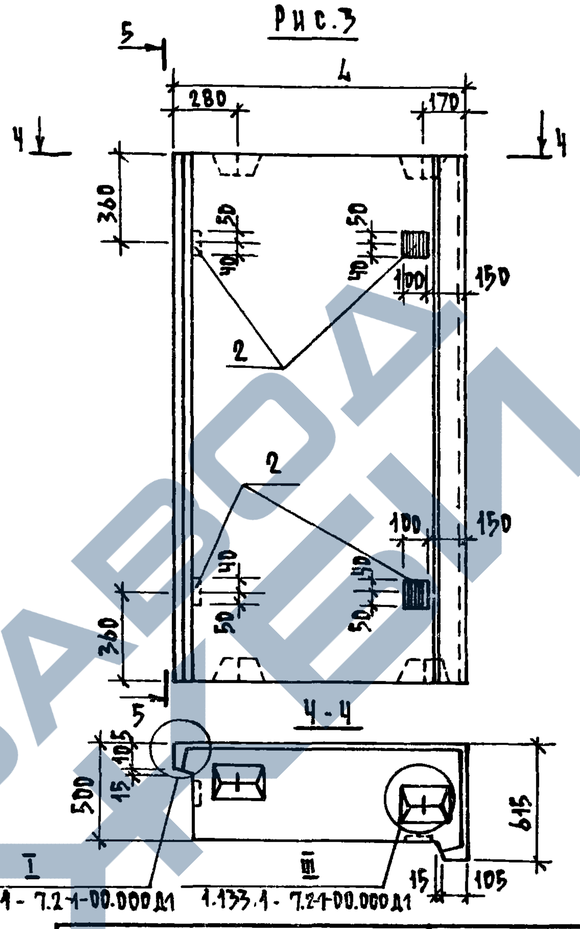

4-4

5-5

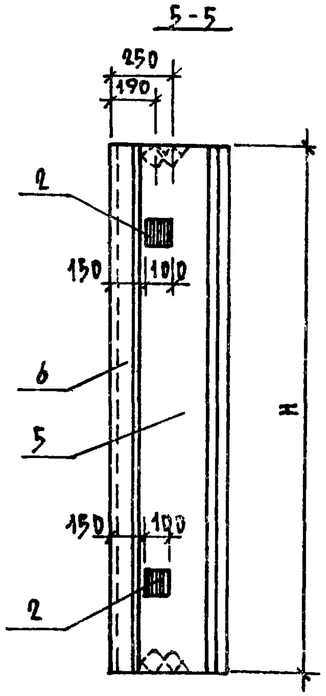

ОБОЗНАЧЕНИЕ	МАРКА	РИС.	РАЗМЕРЫ, ММ			МАССА
			L	H	a	КГ
1.133.1-7.2-1 -04.100	1БНУ 7.22.50-7Т	2	765	2180	390	1030
-01	1БНУ 9.22.50-7Т	1	915			1230
-02	1БНУ 10.22.50-7Т		1065			1420
-03	1БНУ 12.25.50-7Т	3	1180	2540		2060
-04	1БНУ 7.27.50-7Т	2	765	2680	640	1230
-05	1БНУ 9.27.50-7Т	1	915			1500
-06	1БНУ 10.27.50-7Т		1065			1750

Н.КОНТР.	ЗЕМЛЯК	
ГЛ.ИНЖ.М.	УГАРОВ	
ГИП	ЗЕМЛЯК	
РУК.ГРУП.	ПЕТРУХИНА	
ИСПОЛН.	ДУХИНА	
ПРОВЕР.	ПЕТРУХИНА	

1.133.1-7.2-1 -04.000 СБ

БЛОК ПРОСТЕНОЧНЫЙ УГЛОВОЙ. СБОРОЧНЫЙ ЧЕРТЕЖ.

СТАДИЯ	МАССА	МАСШТАБ
Р	СМ. ТАБЛ.	1:25
ЛИСТ	ЛИСТОВ 1	

ЦНИИЭП ГРАЖДАНСЕЛЬСТРОЙ

ИНВ.№ ПОДЛ.	ПОДПИСЬ И ДАТА	ВЗАИМ. ИНВ.№
2-3316-140		

КОПИРОВАЛ Код-21440-01 27 ФОРМАТ А-3

https://zavodjbi.com/

ФОРМАТ	ЗОНА	ПОЗ.	ОБОЗНАЧЕНИЕ	НАИМЕНОВАНИЕ	КОЛ. НА ИСПОЛН. 1.133.1-7.2-1-05.000-										ПРИМЕЧ.
					—	01	02	03	04						
				ДОКУМЕНТАЦИЯ											
А3			1.133.1-7.2-1-00.000 ТО	ТЕХНИЧЕСКОЕ ОПИСАНИЕ											
А3			1.133.1-7.2-1-00.000 ВС	ВЕДОМОСТЬ РАСХОДА СТАЛИ											
А3			1.133.1-7.2-1-05.000 СБ	СБОРОЧНЫЙ ЧЕРТЕЖ											
А3			1.133.1-7.2-1-00.000 Д1	УЗЛЫ											
				СБОРОЧНЫЕ ЕДИНИЦЫ											
А4		1	1.133.1-7.2-1 -01.100	КАРКАС ПЛОСКИЙ КР-1	2	2	2								
			-01	КР-2				2	2						
				ДЕТАЛИ											
Б4		2	1.133.1-7.2-1 -01.200	ПЕТЛЯ МОНТАЖНАЯ П1					2						
			-04	П5	2	2	2	2							

Н.КОНТР.	ЗЕМЛЯК		
ГЛ.ИНЖ.ПР.	УГАРОВ		
ГИП	ЗЕМЛЯК		
РУК.ГР.	ПЕТРУХИНА		
ИСПОЛН.	МУХИНА		
ПРОВЕР.	ПЕТРУХИНА		

1.133.1-7.2-1 -05.000

БЛОК ЛОДЖИИ ПРОСТЕНОЧНЫЙ УГЛОВОЙ

СТАДИЯ	ЛИСТ	ЛИСТОВ
Р	1	2

ЦНИИЭП ГРАЖДАНСЕЛЬСТРОЙ

ИНВ. № ПОДЛ.	ПОДПИСЬ И ДАТА	ВЗАМ. ИНВ. №

ФОРМАТ	ЗОНА	ПОЗ.	ОБОЗНАЧЕНИЕ	НАИМЕНОВАНИЕ	КОЛ. НА ИСПОЛН. 1.133.1-7.2-1-05.000-										ПРИМЕЧ.
					—	01	02	03	04						
Б4		3	1.133.1-7.2-1-01.001	ПРОБКА ДЕРЕВЯННАЯ											
				50×50 ММ ; l = 120 ММ.	4	4	4	4	4						
				МАТЕРИАЛЫ											
		4		БЕТОН МАРКИ М 75	0,54	0,68	0,83	0,83	1,02						м³
		5		БЕТОН ФАКТУРНОГО СЛОЯ МАРКИ М 150	0,03	0,04	0,05	0,04	0,06						м³

Копировал Формат А4

1.133.1-7.2-1 -05.000	ЛИСТ 2

27

https://zavodjbi.com/

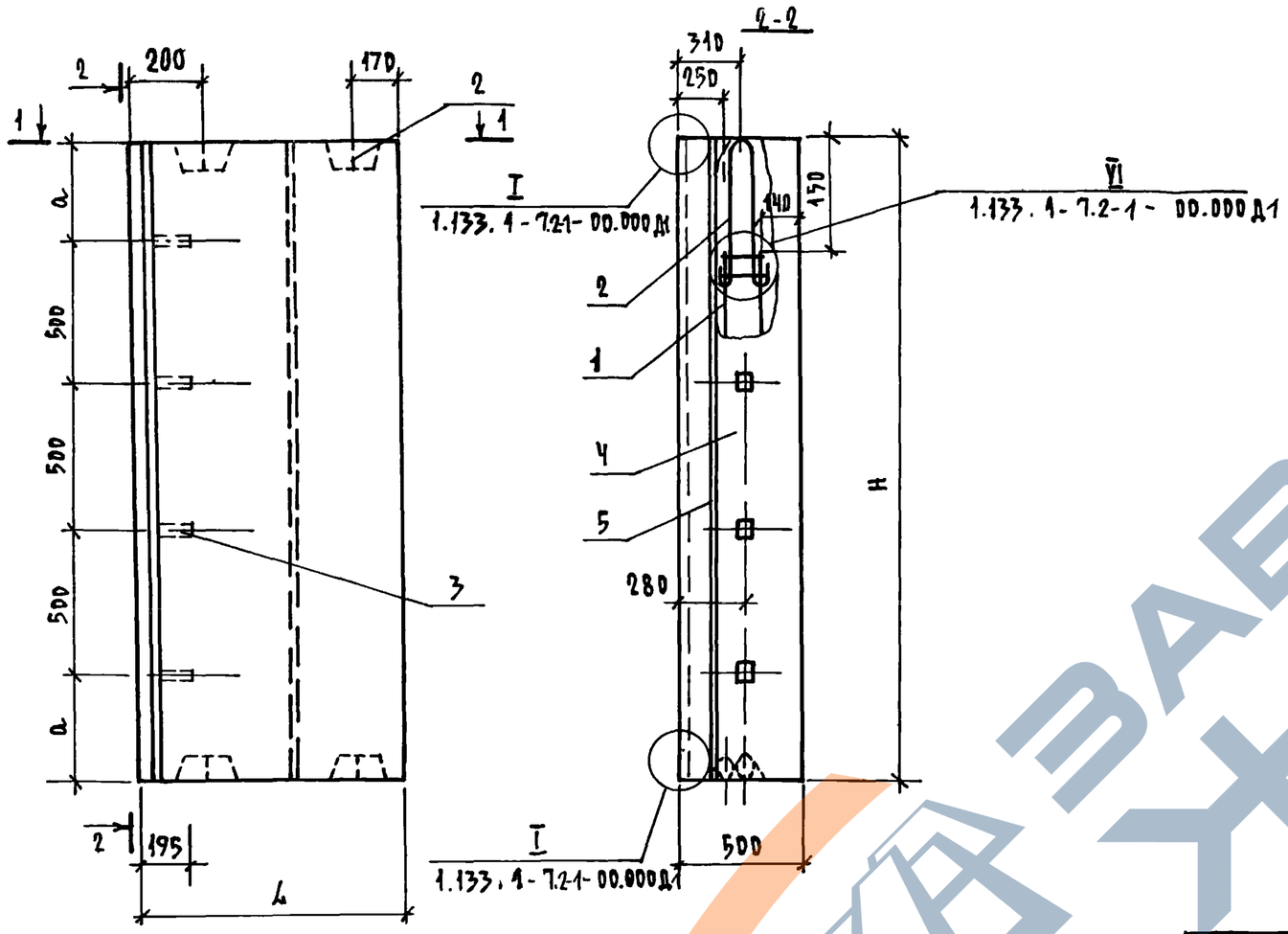

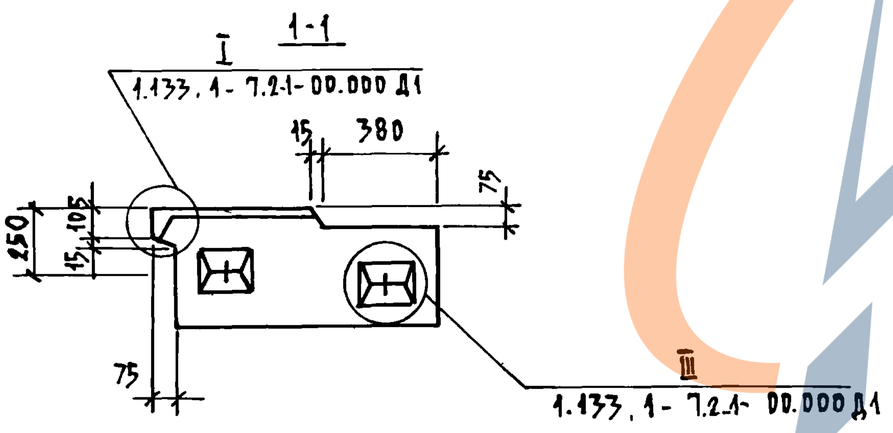

ОБОЗНАЧЕНИЕ	МАРКА		РАЗМЕРЫ, мм			МАССА, кг.
			L	H	a	
1.133.1-7.2-1-05.000	1БНУЛ 7.22.50-75П		615	2180	—	720
-01	1БНУЛ 8.22.50-75П		765		390	910
-02	1БНУЛ 9.22.50-75П		915			1130
-03	1БНУЛ 8.27.50-75П		765	2680	640	1130
-04	1БНУЛ 9.27.50-75П		915			1400

Н.КОНТР.	ЗЕМЛЯК	
ГЛ.ИНЖ.М.	УГАРОВ	
ГИП	ЗЕМЛЯК	
РУК.ГРУП.	ПЕТРУХИНА	
ИСПОЛН.	ПЕТРУХИНА	
ПРОВЕР.	ЗЕМЛЯК	

1.133.1-7.2-1-05.000 СБ

БЛОК ЛОДЖИН ПРОСТЕНОЧНЫЙ УГЛОВОЙ. СБОРОЧНЫЙ ЧЕРТЕЖ.

СТАДИЯ	МАССА	МАСШТАБ
Р	СМ. ТАБЛ.	
ЛИСТ	ЛИСТОВ 1	

ЦНИИЭП ГРАЖДАНСЕЛЬСТРОЙ

ИНВ.№ ПОДЛ. | ПОДПИСЬ И ДАТА | ВЗАМ. ИНВ.№ | 2-3316-142

КОПИРОВАЛ Корр 21440-01 29 ФОРМАТ А-3

https://zavodjbi.com/

Инв. № подл.	Подпись и дата	Взам. инв. №
1-3316-143		

Формат	Зона	Поз.	Обозначение	Наименование	Кол. на испол. 1.133.1-7.2-1-06.000- —	01	02	03							Примеч.
				Документация											
А3			1.133.1-7.2-1 -0.0.000 ТО	Техническое описание											
А3			1.133.1-7.2-1 -ДД.ДДД ВС	Ведомость расхода стали											
А3			1.133.1-7.2-1 -06.000 СБ	Сборочный чертеж											
А3			1.133.1-7.2-1 -00.000 Д1	Узлы											
				Сборочные единицы											
А4		1	1.133.1-7.2-2 -01.100	Каркас плоский КР-1	1	2									
			-01	КР-2			1	2							
				Детали											
А4		2	1.133-1-7.2-2 -01.200	Петля монтажная П1	1		1	2							
			-04	П5		2									

Н. контр.	Земляк	
Гл. инж. д	Угаров	
ГИП	Земляк	
Рук. гр.	Петрухина	
Испол.	Петрухина	
Провер.	Земляк	

1.133.1-7.2-1 -06.000

Блок простеночный температурного шва.

Стадия	Лист	Листов
Р	1	2

ЦНИИЭП Гражданстройстрой

Инв. № подл.	Подпись и дата	Взам. инв. №

Формат	Зона	Поз.	Обозначение	Наименование	Кол. на испол. 1.133.1-7.2-1-06.000- —	01	02	03							Примеч.
Б4		3	1.133.1-7.2-1-01.001	Пробка деревянная											
				50×50 мм; l=120 мм		4		4							
				Материалы											
		4		Бетон марки М 75	0,57	0,78	0,70	0,96							м³
		5		Бетон фактурного											
				слоя марки М 150	0,09	0,10	0,11	0,12							м³

1.133.1-7.2-1 -06.000

Лист 2

Копировал Формат А-3 Код 21440-01 30

https://zavodjbi.com/

https://zavodjbi.com/

Рис. 1

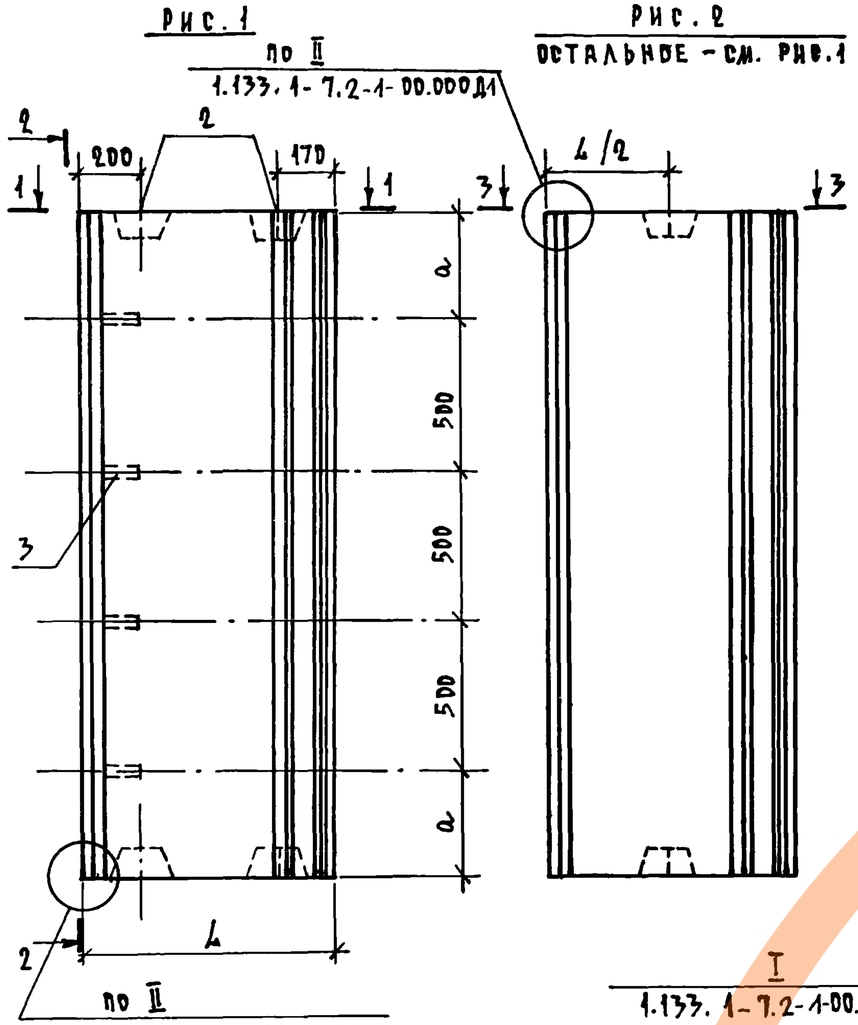

Рис. 2

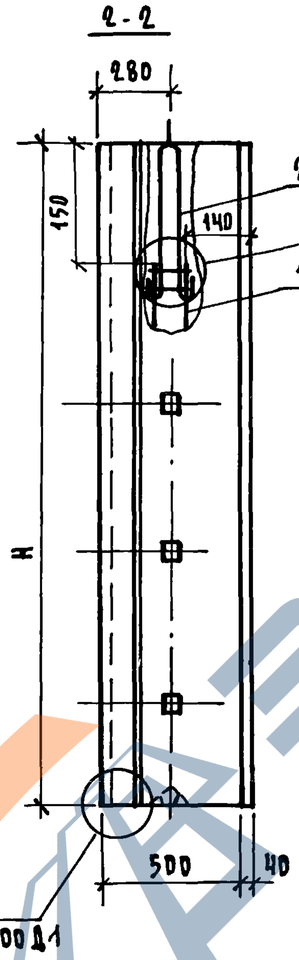

1-1

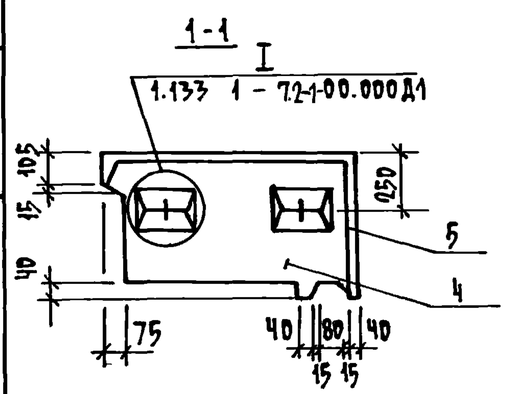

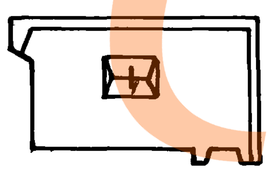

Обозначение	Марка	Рис.	Размеры, мм			Масса, кг
			L	H	a	
1.133.1-7.2-1-06.000	1БНТ 6.22.50-75П	2	660	2180	—	900
-01	1БНТ 8.22.50-75П	1	810		390	1190
-02	1БНТ 6.27.50-75П	2	660	2680	—	1110
-03	1БНТ 8.27.50-75П	1	810		640	1460

1.133.1-7.2-1-06.000 СБ

Блок простеночный температурного шва. Сборочный чертеж.

			Стадия	Масса	Масштаб
			Р	см. табл.	
Н.контр.	Земляк		Лист	Листов 1	
Гл.инж.м.	Угаров				
ГИП	Земляк		ЦНИИЭП Граждансельстрой		
Рук.гр.	Петрухина				
Исполн.	Петрухина				
Провер.	Земляк				

Инв.№ подл. | Подпись и дата | Взам.инв.№ | 2-3316-144

Копировал Код 21440-01 31 Формат А-3

Формат	Зона	Поз.	Обозначение	Наименование	Кол. на исполнение 1.133.1-7.2-1-07.000-													Примеч.
					—	01	02	03	04	05	06	07	08	09	10	11	12	
				Документация														
А3			1.133.1-7.2-1-00.000 ТО	Техническое описание														
А3			1.133.1-7.2-1-00.000 ВС	Ведомость расхода стали														
А3			1.133.1-7.2-1-07.000 СБ	Сборочный чертеж														
А3			1.133.1-7.2-1-00.000 Д1	Узлы														
				Детали														
А4		1	1.133.1-7.2-2-01.200-04	Петля монтажная П5				2	2	2	2				2	2	2	
				П10	2	2	2					2	2	2				
Б4		2	1.133.1-7.2-1-01.001	Пробка деревянная														
				50×50 мм; l=130 мм	2	2	2	3	3	3	2	2	2	2	3	3	3	
				Материалы														
		3		Бетон марки М75	0,22	0,30	0,37	0,45	0,52	0,60	0,47	0,26	0,34	0,43	0,51	0,60	0,69	$м^3$
		4		Бетон фактурного слоя марки М150	0,02	0,02	0,03	0,03	0,04	0,04	0,03	0,02	0,02	0,03	0,04	0,04	0,05	$м^3$

Н. контр	Земляк	
Гл. инж. м.	Угаров	
ГИП	Земляк	
Рук. гр.	Петрухина	
Исполн.	Петрухина	
Провер.	Земляк	

1.133.1-7.2-1-07.000

Блок подоконный

Стадия	Лист	Листов
Р		1

ЦНИИЭП Граждансельстрой

Инв. № подл. 2-3316-145 | Подпись и дата | Взам. инв. №

Копировал Коз 21440-01 32 Формат А-3

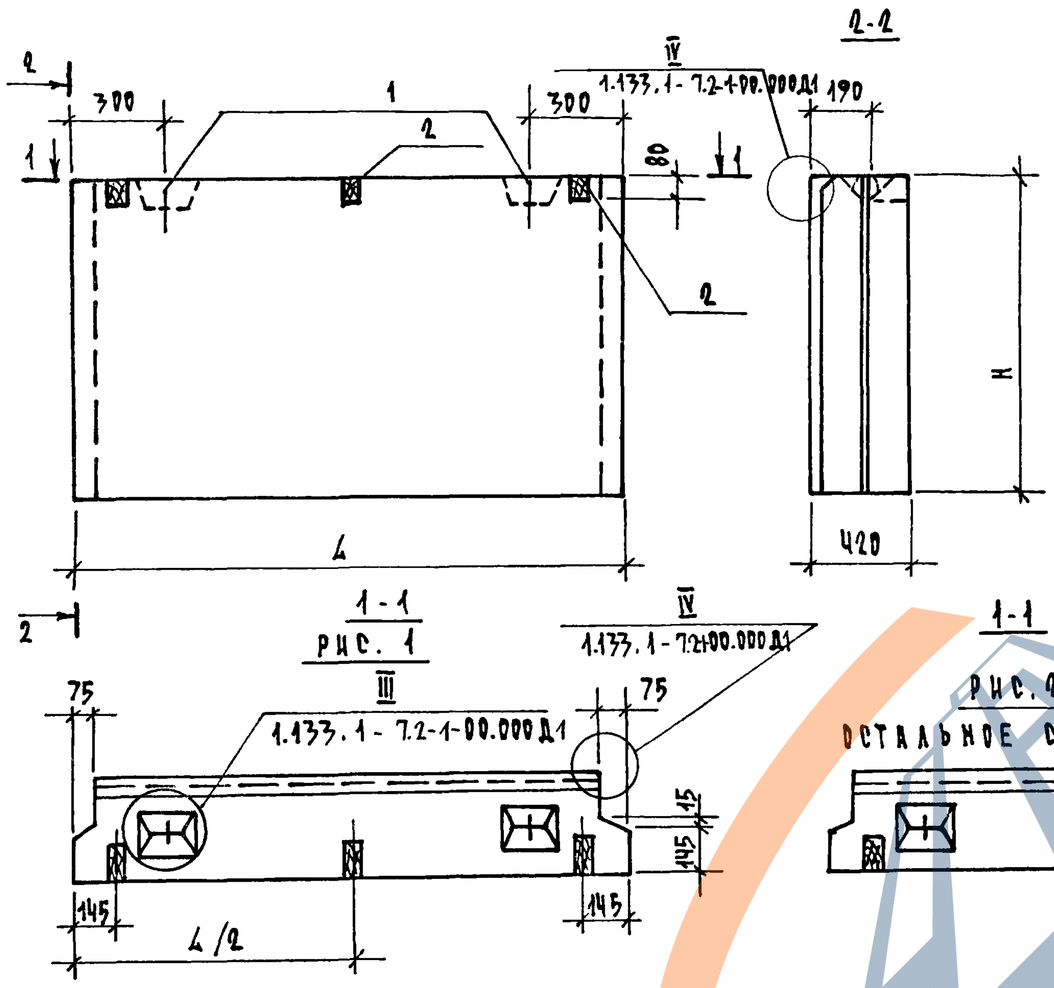

РИС. 1

РИС. 2

ОБОЗНАЧЕНИЕ	МАРКА	РИС.	РАЗМЕРЫ, ММ L	РАЗМЕРЫ, ММ H	МАССА, КГ
1.133.1-7.2-1-07.000	2БН 9.8.50-75П	2	890	760	310
-01	2БН 12.8.50-75П		1190		400
-02	2БН 15.8.50-75П		1490		520
-03	2БН 18.8.50-75П	1	1790		630
-04	2БН 21.8.50-75П		2090		730
-05	2БН 24.8.50-75П		2390		840
-06	2БН 9.14.50-75П	2	890	1360	640
-07	2БН 9.7.50-75П	2	890	660	360
-08	2БН 12.7.50-75П		1190		470
-09	2БН 15.7.50-75П		1490		610
-10	2БН 18.7.50-75П	1	1790		720
-11	2БН 21.7.50-75П		2090		850
-12	2БН 24.7.50-75П		2390		980

Н.КОНТР.	ЗЕМЛЯК	
ГЛ.ИНЖ.М.	УГАРОВ	
ГИП	ЗЕМЛЯК	
РУК.ГР.	ПЕТРУХИНА	
ИСПОЛН.	ПЕТРУХИНА	
ПРОВЕР.	ЗЕМЛЯК	

1.133.1-7.2-1 -07.000 СБ

БЛОК ПОДОКОННЫЙ. СБОРОЧНЫЙ ЧЕРТЕЖ.

СТАДИЯ	МАССА	МАСШТАБ
Р	СМ. ТАБЛ.	

ЛИСТ	ЛИСТОВ 1

ЦНИИЭП ГРАЖДАНСЕЛЬСТРОЙ

ИНВ.№ ПОДЛ.	ПОДПИСЬ И ДАТА	ВЗАМ.ИНВ.№
2-3316-146		

КОПИРОВАЛ Корд 21440-01 33 ФОРМАТ А-3

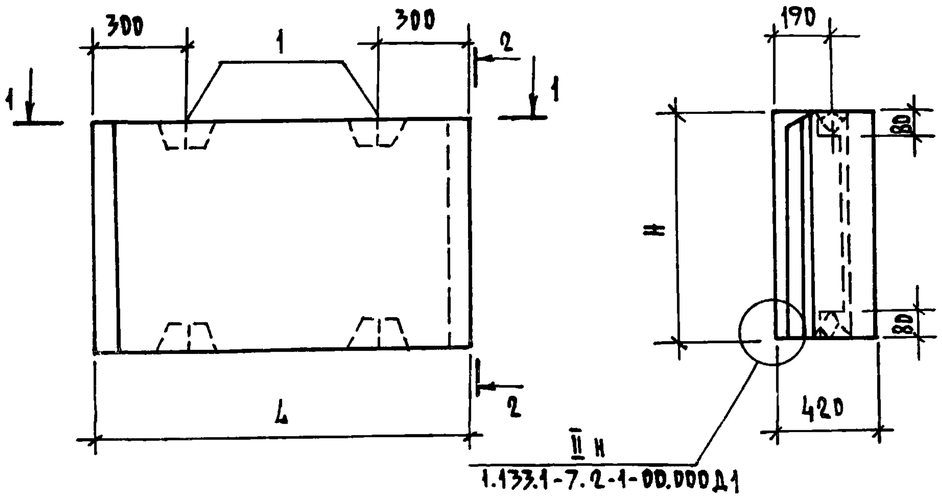

1-1

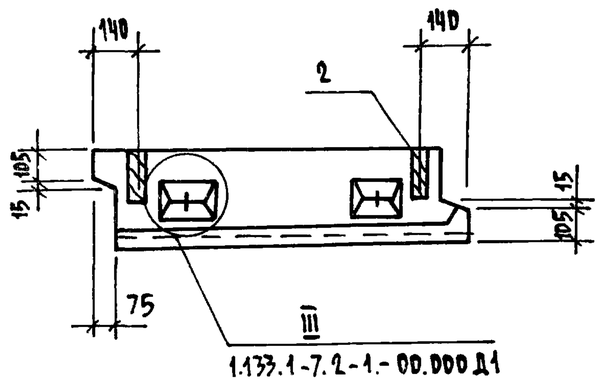

Формат	Зона	Поз.	Обозначение	Наименование	Кол. на исполн. 1.133.1-7.2-1-08.000- —	01	02	03	04		Примеч.
				Документация							
А3			1.133.1-7.2-1-00.000 ТО	Техническое описание							
А3			1.133.1-7.2-1-00.000 РС	Ведомость расхода стали							
А3			1.133.1-7.2-1-08.000 СБ	Сборочный чертеж							
А3			1.133.1-7.2-1-00.000 Д1	Узлы							
				Сборочные единицы							
А4		1	1.133.1-7.2-2-01.200-05	Петля монтажная П10	4	4	4	4	4		
				Детали							
Б4		2	1.133.1-7.2-1-01.001	Пробка деревянная 50 × 80 мм, l = 130 мм	2	2	2	2	2		
				Материалы							
		3		Бетон марки М75	0,18	0,25	0,34	0,42	0,24		м³
		4		Бетон фактурного слоя марки М150	0,02	0,03	0,03	0,04	0,02		м³

Обозначение	Марка	Размеры, мм L	Размеры, мм H	Масса кг
1.133.1-7.2-1-08.000	2БН 7.8.50-75П	760	760	260
-01	2БН 10.8.50-75П	945	760	370
-02	2БН 13.8.50-75П	1245	760	480
-03	2БН 16.8.50-75П	1545	760	610
-04	2БН 10.7.50-75П	945	660	320

Н. контр.	Земляк	
Гл. инж. м.	Угаров	
ГИП	Земляк	
Рук. гр.	Петрухина	
Исполн.	Петрухина	
Провер.	Земляк	

1.133.1-7.2-1-08.000

Блок подоконный балконный

Стадия	Масса	Масштаб
Р	см табл.	

Лист | Листов 1

ЦНИИЭП Граждансельстрой

Инв. N подл. 2-3316- | Подпись и дата | Взам. инв. N

Копировал Кор- 21440-01 34 Формат А3

ФОРМАТ	ЗОНА	ПОЗ.	ОБОЗНАЧЕНИЕ	НАИМЕНОВАНИЕ	КОЛ. НА ИСПОЛНЕНИЕ 1.133.1-7.2-1-09.000 —														ПРИМЕЧ.
					—	01	02	03	04	05	06	07	08	09	10	11	12	13	
				ДОКУМЕНТАЦИЯ															
А3			1.133.1-7.2-1-00.000 ТО	ТЕХНИЧЕСКОЕ ОПИСАНИЕ	✕	✕	✕	✕	✕	✕	✕	✕	✕	✕	✕	✕	✕	✕	
А3			1.133.1-7.2-1-00.000 РС	ВЕДОМОСТЬ РАСХОДА СТАЛИ	✕	✕	✕	✕	✕	✕	✕	✕	✕	✕	✕	✕	✕	✕	
А3			1.133.1-7.2-1-09.000 СБ	СБОРОЧНЫЙ ЧЕРТЕЖ	✕	✕	✕	✕	✕	✕	✕	✕	✕	✕	✕	✕	✕	✕	
А3			1.133.1-7.2-1-00.000 Д1	УЗЛЫ	✕	✕	✕	✕	✕	✕	✕	✕	✕	✕	✕	✕	✕	✕	
				СБОРОЧНЫЕ ЕДИНИЦЫ															
				КАРКАС ПРОСТРАНСТВЕННЫЙ															
1			1.133.1-7.2-2 -09.100	КП 1	1							1							
			-01	КП 2		1													
			-02	КП 3			1							1					
			-03	КП 4				1											
			-04	КП 5					1										
			-05	КП 6						1									
			-06	КП 7							1								
			-07	КП 8									1						
			-08	КП 9											1				
			-09	КП 10												1			
			-10	КП 11													1		
			-11	КП 12														1	
				МАТЕРИАЛЫ															
	2			БЕТОН МАРКИ М 75	0,41	0,48	0,56	0,62	0,70	0,76	0,83	0,34	0,40	0,46	0,52	0,58	0,63	0,69	м³
	3			БЕТОН ФАКТУРНОГО	0,04	0,04	0,04	0,05	0,05	0,06	0,06	0,03	0,03	0,03	0,04	0,04	0,05	0,05	м³
				СЛОЯ МАРКИ М 150															

ИНВ. N ПОДЛ. | ПОДПИСЬ И ДАТА | ВЗАМ. ИНВ. N

2-3316-

Н.КОНТР.	ЗЕМЛЯК	
ГЛ.ИНЖ.М.	УГАРОВ	
ГИП	ЗЕМЛЯК	
РУК.ГР.	ПЕТРУХИНА	
ИСПОЛН.	ПЕТРУХИНА	
ПРОВЕР.	ЗЕМЛЯК	

1.133.1-7.2-1-09.000

БЛОК ПЕРЕМЫЧЕЧНЫЙ

СТАДИЯ	ЛИСТ	ЛИСТОВ
Р		1

ЦНИИЭП ГРАЖДАНСЕЛЬСТРОЙ

КОПИРОВАЛ

21440-01 35 ФОРМАТ А3

https://zavodjbi.com/

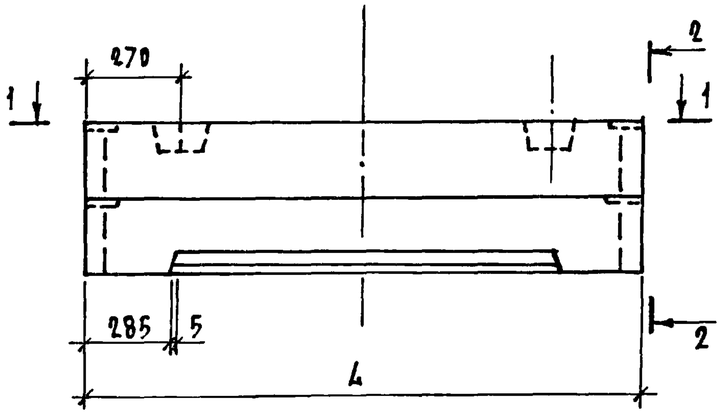

2-2

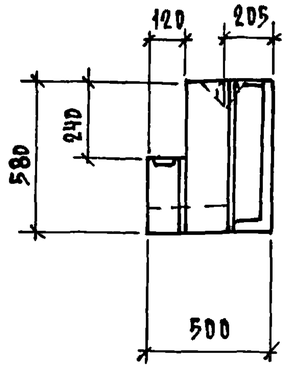

1-1

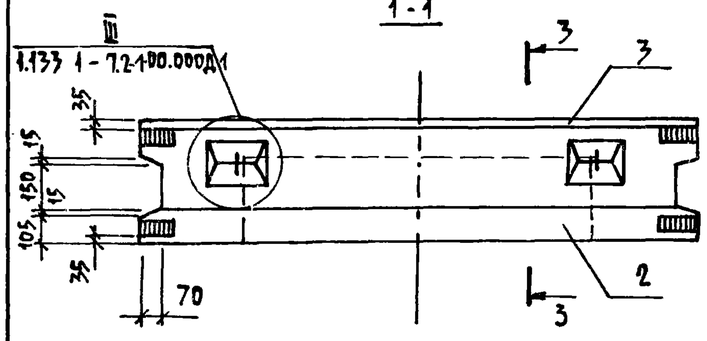

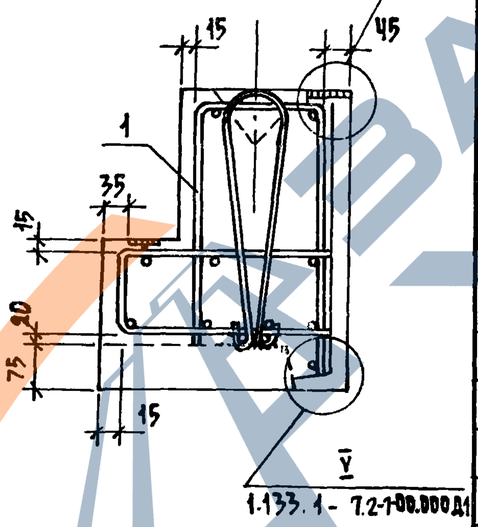

ОБОЗНАЧЕНИЕ	МАРКА		РАЗМЕРЫ, мм		МАССА кг.
			L		
ДЛЯ ЖИЛЫХ ЗДАНИЙ					
1.133.1-7.2-1-09.000	3БН 18.6.50-75П-3		1780		580
-01	3БН 21.6.50-75П-3		2080		680
-02	3БН 24.6.50-75П-3		2380		790
-03	3БН 27.6.50-75П-3		2680		880
-04	3БН 30.6.50-75П-3		2980		980
-05	3БН 33.6.50-75П-3		3280		1080
-06	3БН 36.6.50-75П-3		3580		1180
ДЛЯ ОБЩЕСТВЕННЫХ ЗДАНИЙ					
1.133.1-7.2-1 -09.000-07	3БН 18.6.50-75П-4		1780		580
-08	3БН 21.6.50-75П-4		2080		680
-09	3БН 24.6.50-75П-4		2380		790
-10	3БН 27.6.50-75П-4		2680		880
-11	3БН 30.6.50-75П-4		2980		980
-12	3БН 33.6.50-75П-4		3280		1080
-13	3БН 36.6.50-75П-4		3580		1180

1.133.1-7.2-1 -09.000 СБ

Н.контр.	ЗЕМЛЯК	
Гл.инж.М.	УГАРОВ	
ГИП	ЗЕМЛЯК	
Рук.груп.	ПЕТРУХИНА	
Исполн.	ПЕТРУХИНА	
Провер.	ЗЕМЛЯК	

БЛОК ПЕРЕМЫЧЕЧНЫЙ. СБОРОЧНЫЙ ЧЕРТЕЖ.

СТАДИЯ	МАССА	МАСШТАБ
Р	СМ. ТАБЛ.	
ЛИСТ	ЛИСТОВ 1	

ЦНИИЭП ГРАЖДАНСЕЛЬСТРОЙ

ИНВ. № ПОДЛ.	ПОДПИСЬ И ДАТА	ВЗАМ. ИНВ. №
2-3316-151		

КОПИРОВАЛ Код-21440-01 36 ФОРМАТ А-3

https://zavodbi.com/

Инв. № подл.	Подпись и дата	Взам. инв. №
2-3316-152		

Формат	Зона	Поз.	Обозначение	Наименование	Кол. на исполн. 1.133.1-7.2-1 -10.000-										Примеч.
					—	01	02	03							
				Документация											
А3			1.133.1-7.2-1 -00.000ТО	Техническое описание	Х	Х	Х	Х							
А3			1.133.1-7.2-1 -00.000ВС	Ведомость расхода стали	Х	Х	Х	Х							
А3			1.133.1-7.2-1 -10.000СБ	Сборочный чертеж	Х	Х	Х	Х							
А3			1.133.1-7.2-1 -00.000Д1	Узлы	Х	Х	Х	Х							
				Сборочные единицы											
				Каркас пространствен-											
А4		1	1.133.1-7.2-1 -09.100-12	ный КП13	1										
			-13	КП14		1									
			-14	КП15			1								
			-15	КП16				1							
А4		2	1.133.1-7.2-1 -04.100	Закладная деталь МН-1	3	3	3	3							

Н.контр.	Земляк		
Гл.инж.пр.	Угаров		
ГИП	Земляк		
Рук.гр.	Петрухина		
Исполн.	Боброва		
Провер.	Петрухина		

1.133.1-7.2-1 -10.000

Блок перемычечный

Стадия	Лист	Листов
Р	1	9

ЦНИИЭП Граждансельстрой

Инв. № подл.	Подпись и дата	Взам. инв. №

Формат	Зона	Поз.	Обозначение	Наименование	Кол. на исполн. 1.133.1-7.2-1 -10.000-										Примеч.
					—	01	02	03							
				Материалы											
		3		Бетон марки М75	0,43	0,49	0,55	0,59							м³
		4		Бетон фактурного											
				слоя марки М150.	0,03	0,04	0,04	0,04							м³

Альбом 21440-01 37 Формат А3

1.133.1-7.2-1 -10.000

Лист 2

https://zavodbi.com/

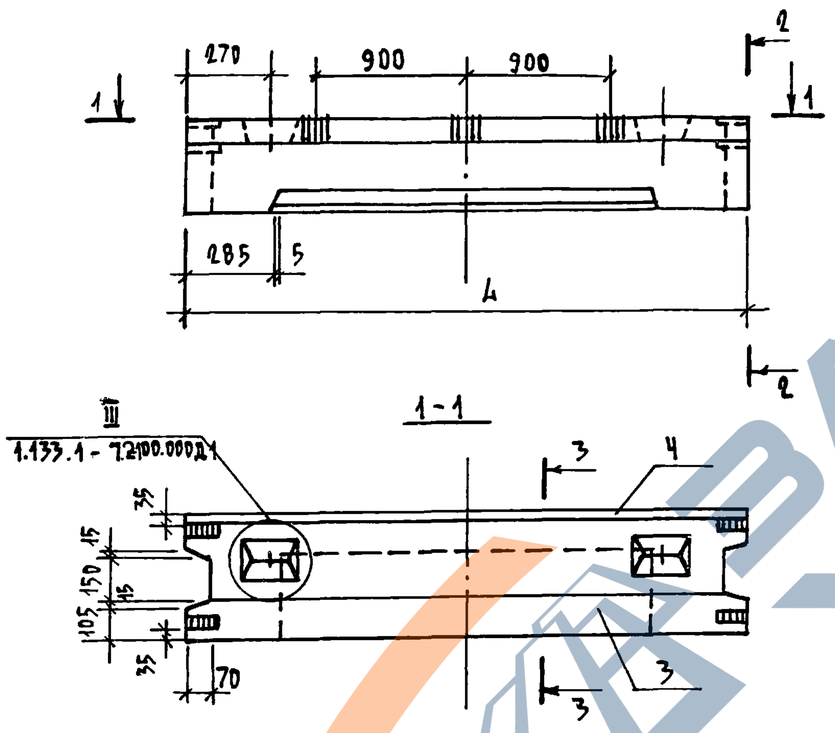

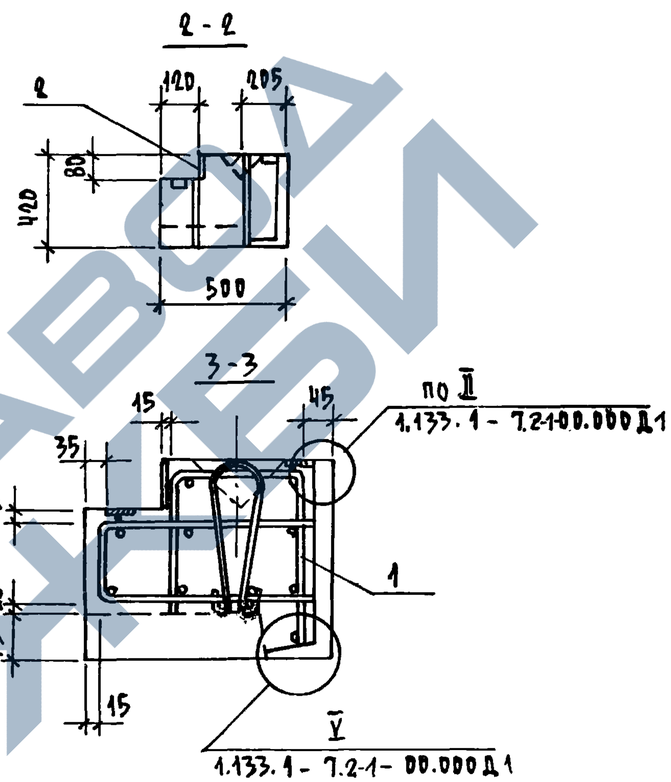

ОБОЗНАЧЕНИЕ	МАРКА		РАЗМЕРЫ, мм.		МАССА, кг
			L		
1.133.1- 7.2-1-10.000	3БН 24.4.50-75П		2380		640
-01	3БН 27.4.50-75П		2680		690
-02	3БН 30.4.50-75П		2980		770
-03	3БН 33.4.50-75П		3280		840

1.133.1- 7.2-1 -10.000 ОБ

Н.КОНТР.	ЗЕМЛЯК		
ГЛ.ИНЖ.П.	УГАРОВ		
ГИП	ЗЕМЛЯК		
РУК. ГР.	ПЕТРУХИНА		
ИСПОЛН.	БОБРОВА		
ПРОВЕР.	ПЕТРУХИНА		

БЛОК ПЕРЕМЫЧЕЧНЫЙ. СБОРОЧНЫЙ ЧЕРТЕЖ.

СТАДИЯ	МАССА	МАСШТАБ
Р	СМ. ТАБЛ.	
ЛИСТ	ЛИСТОВ 1	

ЦНИИЭП ГРАЖДАНСЕЛЬСТРОЙ

ИНВ.№ ПОДЛ. | ПОДПИСЬ И ДАТА | ВЗАМ.ИНВ.№ | 2-3316-153

КОПИРОВАЛ Корд-21440-01 38 ФОРМАТ А-3

ИНВ. N ПОДЛ.	ПОДПИСЬ И ДАТА	ВЗАМ. ИНВ. N
2-3316-154		

ФОРМАТ	ЗОНА	ПОЗ.	ОБОЗНАЧЕНИЕ	НАИМЕНОВАНИЕ	КОЛ. НА ИСПОЛН. 1.133.1-7.2-1 -11.000-										ПРИМЕЧ.
					—	01	02	03	04	05	06	07	08		
				ДОКУМЕНТАЦИЯ											
А3			1.133.1-7.2-1 -00.000 ТО	ТЕХНИЧЕСКОЕ ОПИСАНИЕ											
А3			1.133.1-7.2-1 -00.000 ВС	ВЕДОМОСТЬ РАСХОДА СТАЛИ											
А3			1.133.1-7.2-1 -11.000 СБ	СБОРОЧНЫЙ ЧЕРТЕЖ											
А3			1.133.1-7.2-1 -00.000 Д1	УЗЛЫ											
				СБОРОЧНЫЕ ЕДИНИЦЫ											
А4		1	1.133.1-7.2-2 -11.100	КАРКАС ПРОСТРАНСТВЕННЫЙ											
				КП-17									1		
А4		2	1.133.1-7.2-2 -11.200	ИЗДЕЛИЕ ЗАКЛАДНОЕ МН 2	4	4	4	4	4	4	4	4	4		
				ДЕТАЛИ											
А4		3	1.133.1-7.2-2 -01.200-09	ПЕТЛЯ МОНТАЖНАЯ П 10	1	1	2	2	2						
			-10	П 11						2	2	2			

Н.КОНТР.	ЗЕМЛЯК		
ГЛ.ИНЖ.М.	УГАРОВ		
ГИП	ЗЕМЛЯК		
РУК.ГР.	ПЕТРУХИНА		
ИСПОЛН.	ПЕТРУХИНА		
ПРОВЕР.	ЗЕМЛЯК		

1.133.1-7.2-1 -11.000

БЛОК ПОЯСНОЙ

СТАДИЯ	ЛИСТ	ЛИСТОВ
Р	1	2

ЦНИИЭП ГРАЖДАНСЕЛЬСТРОЙ

ИНВ. N ПОДЛ.	ПОДПИСЬ И ДАТА	ВЗАМ. ИНВ. N

ФОРМАТ	ЗОНА	ПОЗ.	ОБОЗНАЧЕНИЕ	НАИМЕНОВАНИЕ	КОЛ. НА ИСПОЛН. 1.133.1-7.2-1 -11.000-										ПРИМЕЧ.
					—	01	02	03	04	05	06	07	08		
				МАТЕРИАЛЫ											
		4		БЕТОН МАРКИ М75	0,12	0,19	0,27	0,34	0,41	0,48	0,56	0,62	0,70		М3
		5		БЕТОН ФАКТУРНОГО СЛОЯ											
				МАРКИ М 150	0,01	0,01	0,02	0,02	0,04	0,04	0,04	0,05	0,05		М3

КОПИРОВАЛ Корр 21440-01 39 ФОРМАТ А-3

1.133.1-7.2-1 -11.000

ЛИСТ 2

38

РИС. 1

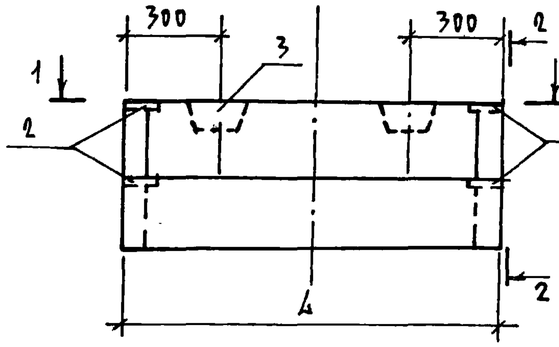

РИС. 2
(ОСТАЛЬНОЕ СМ. РИС. 1)

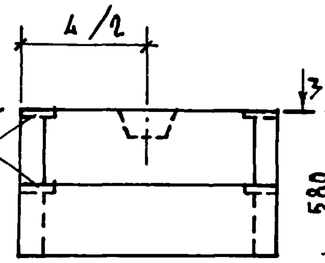

2-2

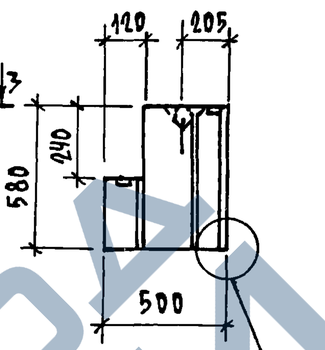

II
1.133.1-7.2-1-00.000Д1

1-1

III
1.133.1-7.2-1-00.000Д1

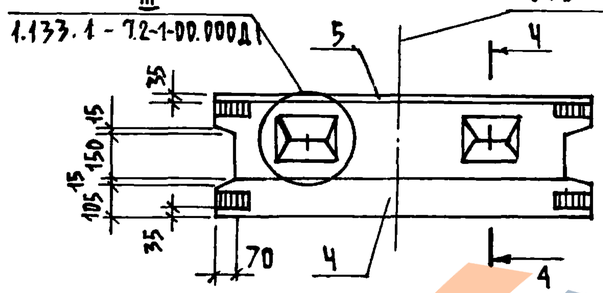

3-3

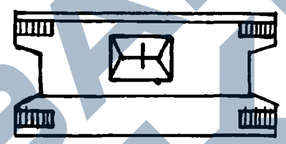

Ч-Ч

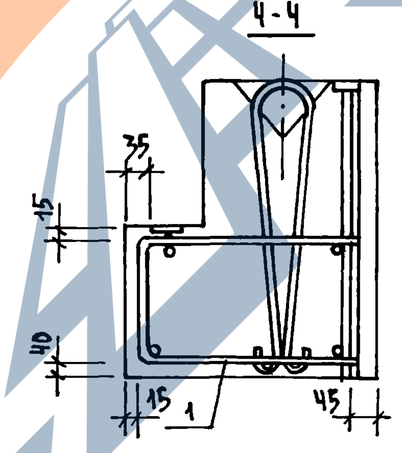

ОБОЗНАЧЕНИЕ	МАРКА	РИС.	РАЗМЕРЫ, ММ		МАССА КГ
			L		
1.133.1-7.2-1-11.000	ЧБН 6.6.50-75 П	2	580		170
-01	ЧБН 9.6.50-75 П		880		270
-02	ЧБН 12.6.50-75 П	1	1180		370
-03	ЧБН 15.6.50-75 П		1480		480
-04	ЧБН 18.6.50-75 П		1780		580
-05	ЧБН 21.6.50-75 П		2080		680
-06	ЧБН 24.6.50-75 П		2380		790
-07	ЧБН 27.6.50-75 П		2680		880
-08	ЧБН 30.6.50-75 П		2980		980

Н.КОНТР.	ЗЕМЛЯК	
ГЛ.ИНЖ.ПР.	УГАРОВ	
ГИП	ЗЕМЛЯК	
РУК.ГР.	ПЕТРУХИНА	
ИСПОЛН.	БОБРОВА	
ПРОВЕР.	ПЕТРУХИНА	

1.133.1-7.2-1-11.000 СБ

БЛОК ПРЯСНОЙ.
СБОРОЧНЫЙ ЧЕРТЕЖ.

СТАДИЯ	МАССА	МАСШТАБ
Р	СМ. ТАБЛ.	
ЛИСТ	ЛИСТОВ 1	

ЦНИИЭП ГРАЖДАНСЕЛЬСТРОЙ

ИНВ.№ ПОДЛ.	ПОДПИСЬ И ДАТА	ВЗАМ. ИНВ.№
2-3316-155		

КОПИРОВАЛ Корд-21440-01 40 ФОРМАТ А-3

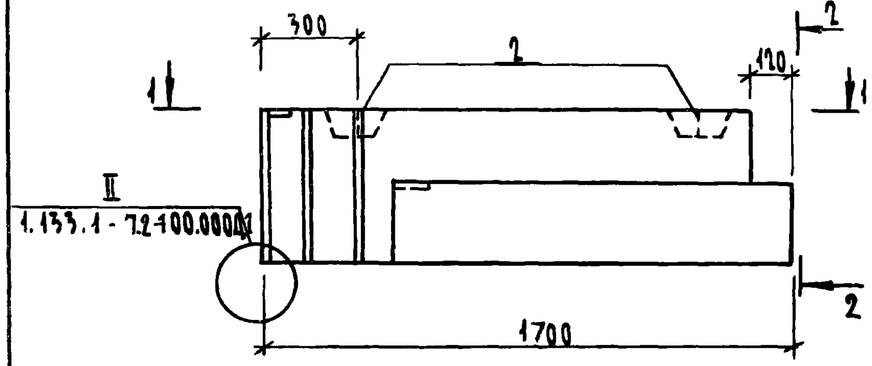

Формат	Зона	Поз.	Обозначение	Наименование	Кол.	Примеч.
				Документация		
А3			1.133.1-7.21-00.000 ТО	Техническое описание		
А3			1.133.1-7.2-1-00.000 ВС	Ведомость расхода стали		
А3			1.133.1-7.2-1-00.000 Д1	Узлы		
				Сборочные единицы		
А4		1	1.133.1-7.2-1-11.200	Изделие закладное МН2	4	
				Детали		
А4		2	1.133.1-7.2-1-01.200-10	Петля монтажная П 10	2	
				Материалы		
		3		Бетон марки М 75		0,34 м³
		4		Бетон фактурного слоя марки М 150		0,03 м³

Н.контр.	Земляк	
Гл.инж.м.	Угаров	
ГИП	Земляк	
Рук.гр.	Петрухина	
Исполн.	Петрухина	
Проверил	Земляк	

1.133.1-7.2-1-12.000

Блок лоджии поясной
4БНЛ 17.6.50-75П-1

Стадия	Масса	Масштаб
Р	470	
Лист	Листов 1	

ЦНИИЭП гражданселькстрой

Инв.№ подл. | Подпись и дата | Взам.инв.№ | 2-3316-156

Копировал: буд 21440-01 41 Формат А3

2-2

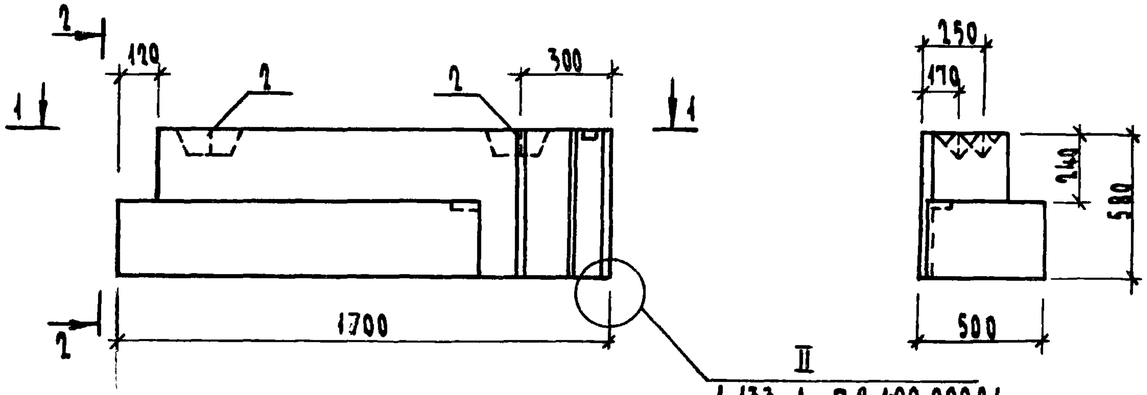

II
1.133.1-7.2-100.000Д1

1-1

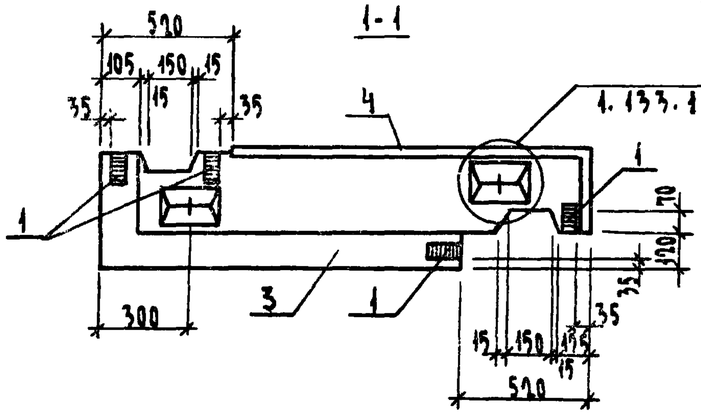

III
1.133.1-7.2-1-00.000Д1

Формат	Зона	Поз.	Обозначение	Наименование	Кол.	Примеч
				Документация		
А3			1.133.1-7.2-1 -00.000 ТО	Техническое описание		
А3			1.133.1-7.2-1 -00.000 ВС	Ведомость расхода стали		
А3			1.133.1-7.2-1 -00.000 Д1	Узлы		
				Сборочные единицы		
А4		1	1.133.1-7.2-2 -11.200	Изделие закладное МН2	4	
				Детали		
А4		2	1.133.1-7.2-2 -01.200-10	Петля монтажная П10	2	
				Материалы		
		3		Бетон марки М 75		0,34 м³
		4		Бетон фактурного слоя марки М 150		0,03 м³

Н.контр.	Земляк	
Гл.инж.м.	Угаров	
ГИП	Земляк	
Рук. гр.	Петручкина	
Исполн.	Петручкина	
Проверил	Земляк	

1.133.1-7.2-1-13.000

Блок лоджии поясной
4БНЛ 17.6.50-75П-2

Стадия	Масса	Масштаб
Р	470	
Лист	Листов 1	

ЦНИИЭП гражданселькстрой

Инв.№ подл. | Подпись и дата | Взам.инв.№ | 2-3316-157

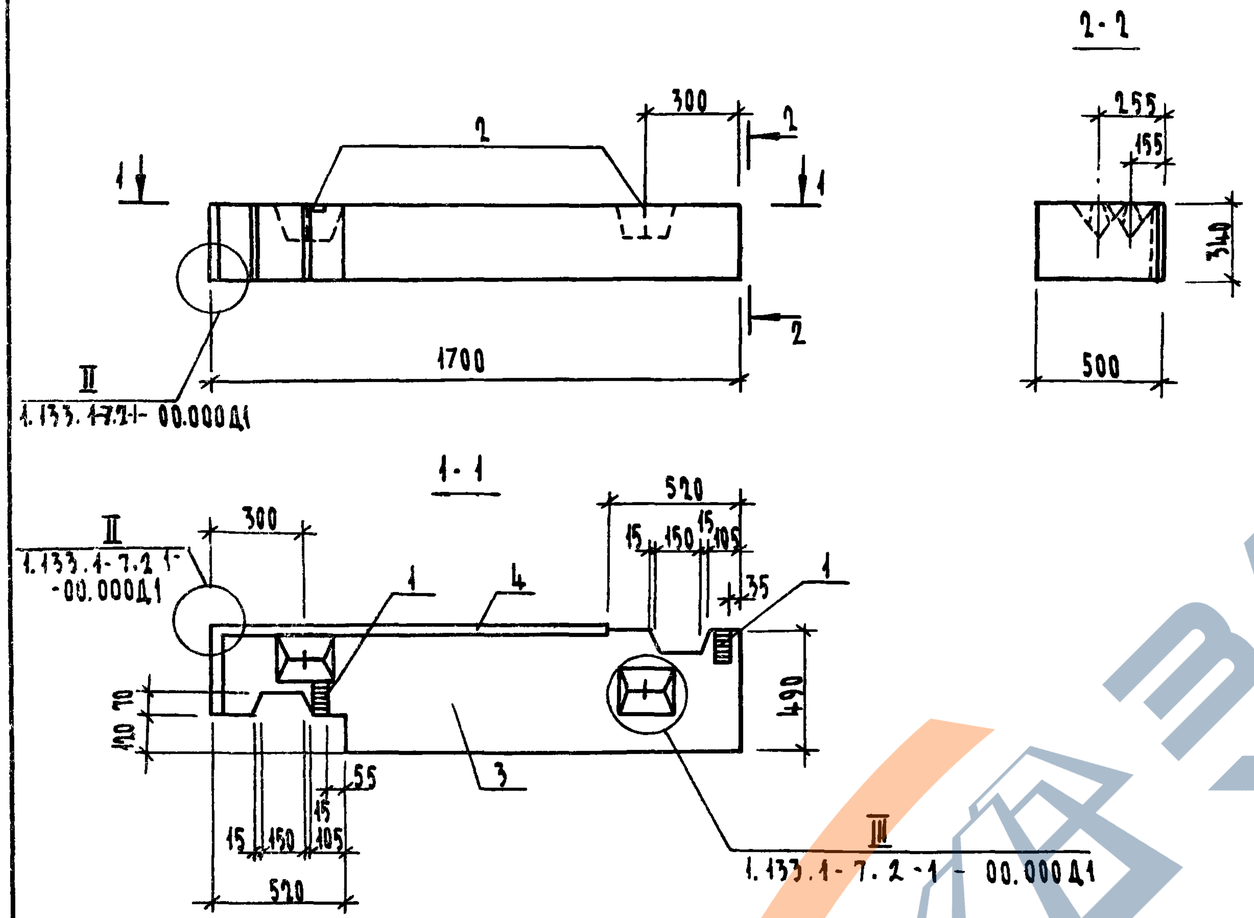

Формат	Зона	Поз.	Обозначение	Наименование	Кол.	Примеч.
				Документация		
А3			1.133.1-7.2-1-00 000 ТО	Техническое описание		
А3			1.133.1-7.2-1-00.000 ВС	Ведомость расхода стали		
А3			1.133.1-7.2-1-00 000 Д1	Узлы		
				Сборочные единицы		
А4		1	1.133.1-7.2-2-11.200	Изделие закладное МН2	2	
				Детали		
А4		2	1.133.1-7.2-2-01.200-11	Петля монтажная П12	2	
				Материалы		
		3		Бетон марки М75		0,22 м³
		4		Бетон фактурного слоя марки М150		0,02 м³

Н.контр.	Земляк	
Гл.инж.м.	Угаров	
ГИП	Земляк	
Рук. гр.	Петрухина	
Исполн.	Петрухина	
Проверил	Земляк	

1.133.1-7.2-1-14.000

Блок лоджии поясной 46НЛ 17.3.50-75П-1

Стадия	Масса	Масштаб
Р	310	
Лист	Листов 1	

ЦНИИЭП гражданселькстрой

Инв.№ подл. | Подпись и дата | Взам.инв.№ | 2-3316-158

Копировал бур 21440-01 43 Формат А3

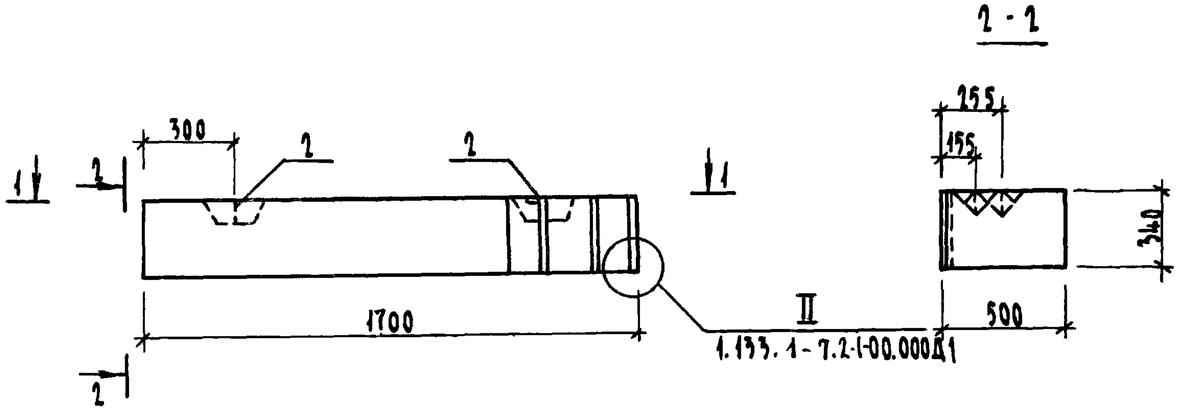

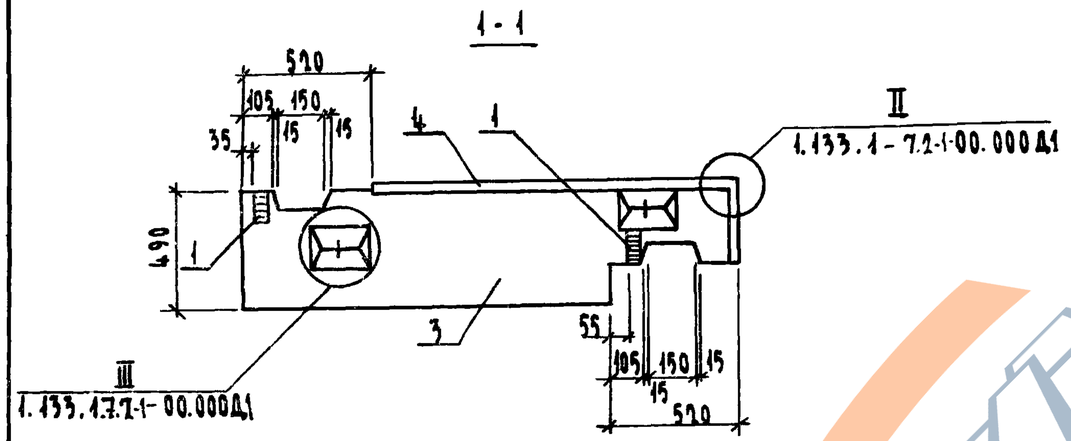

Формат	Зона	Поз.	Обозначение	Наименование	Кол.	Примеч.
				Документация		
А3			1.133.1-7.2-1-00.000 ТО	Техническое описание		
А3			1.133.1-7.2-1-00.000 ВС	Ведомость расхода стали		
А3			1.133.1-7.2-1-00.000 Д	Узлы		
				Сборочные единицы		
А4		1	1.133.1-7.2-2-11.200	Изделие закладное МН2	2	
				Детали		
А4		2	1.133.1-7.2-2-01.200-11	Петля монтажная П12	2	
				Материалы		
		3		Бетон марки М 75		0,22 м³
		4		Бетон фактурного слоя марки М 150		0,02 м³

Н.контр.	Земляк	
Гл.инж.м.	Угаров	
ГИП	Земляк	
Рук.гр.	Петрухина	
Исполн.	Боброва	
Проверил	Петрухина	

1.133.1-7.2-1-15.000

Блок лоджии поясной 4БНЛ17.3.50-75П-2

Стадия	Масса	Масштаб
Р	310	
Лист	Листов 1	

ЦНИИЭП Гражданстрой

Рис. 1

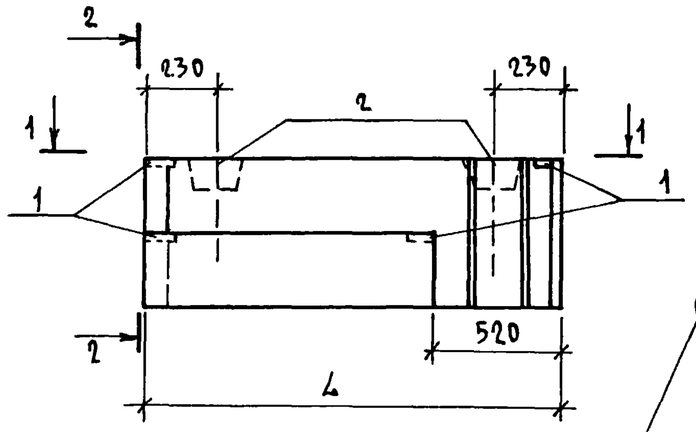

2-2

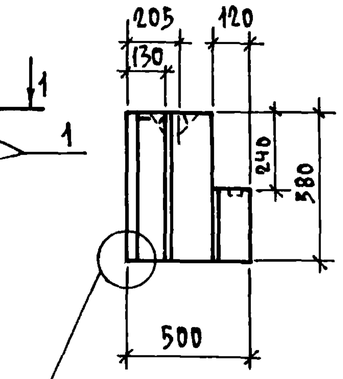

1-1

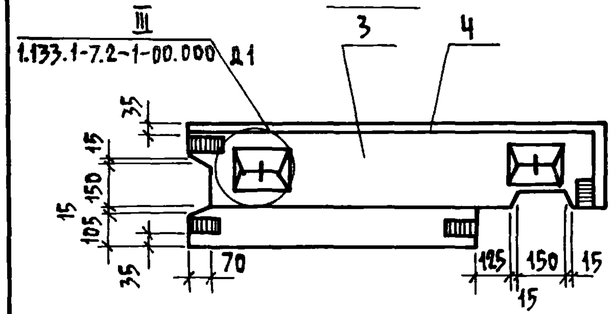

II Н
1.133.1-7.2-1-00.000 Д1

Рис. 2

ОСТАЛЬНОЕ СМ. РИС. 1

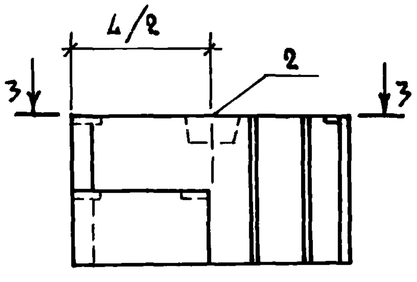

3-3

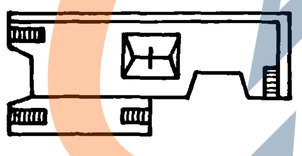

ОБОЗНАЧЕНИЕ	МАРКА	РИС.	РАЗМЕРЫ, ММ		МАССА, КГ.
			L		
1.133.1-7.2-1 -16.000	4 БНУ10.6.50-75П-1	2	990		280
-01	4 БНУ 12.6.50-75П-1	1	1290		380

ФОРМАТ	ЗОНА	ПОЗ.	ОБОЗНАЧЕНИЕ	НАИМЕНОВАНИЕ	КОЛ. НА ИСПОЛН. 1.133.1-7.2-1-16.000 —	КОЛ. НА ИСПОЛН. 1.133.1-7.2-1-16.000 Д1					ПРИМЕЧ.
				ДОКУМЕНТАЦИЯ							
А3			1.133.1-7.2-1 -00.000 ТО	ТЕХНИЧЕСКОЕ ОПИСАНИЕ							
А3			1.133-1-7.2-1 -00.000 РС	ВЕДОМОСТЬ РАСХОДА СТАЛИ							
А3			1.133-1-7.2-1 -00.000 Д1	УЗЛЫ							
				СБОРОЧНЫЕ ЕДИНИЦЫ							
А4		1	1.133.1-7.2-1 -11.200	ИЗДЕЛИЕ ЗАКЛАДНОЕ МН2	4	4					
				ДЕТАЛИ							
А4		2	1.133.1-7.2-1 -01.200-10	ПЕТЛЯ МОНТАЖНАЯ П11	1	2					
				МАТЕРИАЛЫ							
		3		БЕТОН МАРКИ М75	0,17	0,24					м³
		4		БЕТОН ФАКТУРНОГО СЛОЯ МАРКИ М150	0,02	0,02					м³

Н.контр.	Земляк		1.133.1-7.2-1-16.000
Гл.инж.м	Угаров		Блок поясной угловой
ГИП	Земляк		Стадия: Р; Масса: см. табл.; Масштаб:
Рук.гр.	Петрухина		Лист; Листов 1
Исполн.	Боброва		ЦНИИЭП Гражданельстрой
Провер.	Петрухина		

Копировал Жук- 21440-01 45 Формат А3

Инв.№ подл. | Подпись и дата | Взам.инв.№ | 2-3316-

https://zavodjbi.com/

РИС. 1

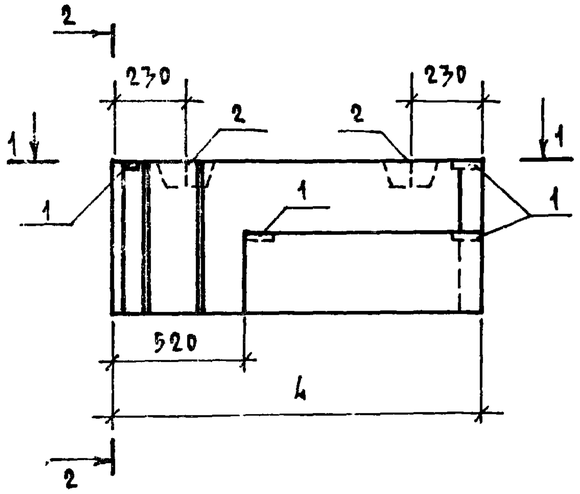

2-2

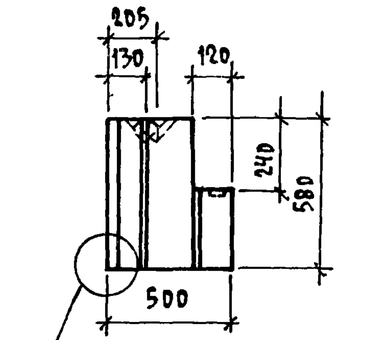

II и
1.133.1-7.2-1-00.000 Д1

1-1

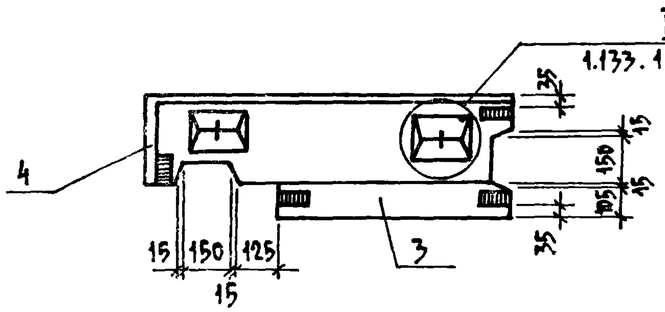

РИС. 2

ОСТАЛЬНОЕ СМ. РИС. 1

3-3

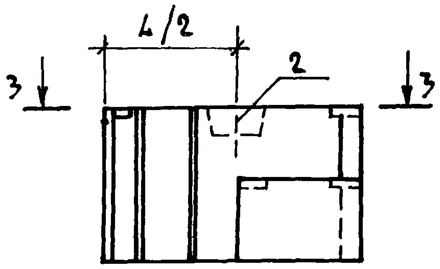

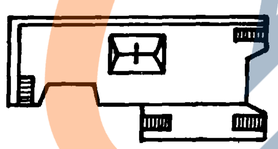

ОБОЗНАЧЕНИЕ	МАРКА	РИС.	РАЗМЕРЫ, мм		МАССА, кг.
			4		
1.133.1-7.2-1-17.000	4БНУ10.6.50-75П-2	2	990		280
-01	4БНУ13.6.50-75П-2	1	1190		380

ФОРМАТ	ЗОНА	ПОЗ.	ОБОЗНАЧЕНИЕ	НАИМЕНОВАНИЕ	КОЛ. НА ИСПОЛН. 1.133.1-7.2-1-17.000 —	КОЛ. НА ИСПОЛН. 1.133.1-7.2-1-17.000 01	ПРИМЕЧ.
				ДОКУМЕНТАЦИЯ			
А3			1.133.1-7.2-1 -00.000ТО	ТЕХНИЧЕСКОЕ ОПИСАНИЕ			
А3			1.133.1-7.2-1 -00.000 РС	ВЕДОМОСТЬ РАСХОДА СТАЛИ			
А3			1.133.1-7.2-1 -00.000 Д1	УЗЛЫ			
				СБОРОЧНЫЕ ЕДИНИЦЫ			
А4		1	1.133.1-7.2-1 -11.200	ИЗДЕЛИЕ ЗАКЛАДНОЕ МН2	4	4	
				ДЕТАЛИ			
А4		2	1.133.1-7.2-1 -01.200-06	ПЕТЛЯ МОНТАЖНАЯ П11	1	2	
				МАТЕРИАЛЫ			
		3		БЕТОН МАРКИ М75	0,17	0,24	м³
		4		БЕТОН ФАКТУРНОГО СЛОЯ МАРКИ М150.	0,02	0,02	м³

Н.КОНТР.	ЗЕМЛЯК		1.133.1-7.2-1-17.000
ГЛ.ИНЖ.М	УТАРОВ		Блок поясной угловой
ГИП	ЗЕМЛЯК		Стадия: Р; Масса: см. табл.; Масштаб:
РУК. ГР.	ПЕТРУХИНА		Лист; Листов 1
ИСПОЛН.	ОБРАЗЦОВА		ЦНИИЭП ГРАЖДАНСЕЛЬСТРОЙ
ПРОВЕР.	ЗЕМЛЯК		

КОПИРОВАЛ

2.3310-

ИНВ.№ ПОДЛ. | ПОДПИСЬ И ДАТА | ВЗАИМ.ИНВ.№

ЗАВОД ЖБИ

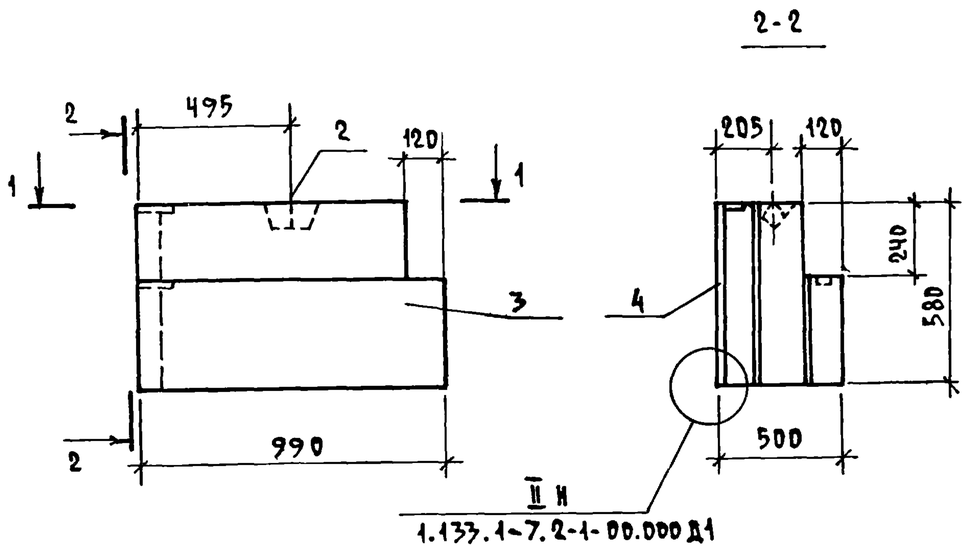

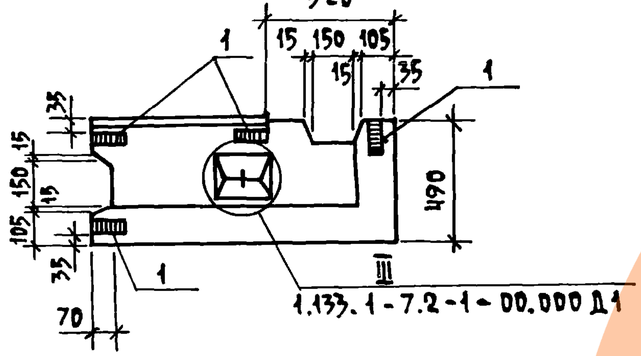

ФОРМАТ	ЗОНА	ПОЗ.	ОБОЗНАЧЕНИЕ	НАИМЕНОВАНИЕ	КОЛ. НА ИСПОЛН. 1.133.1-7.2-1-18.000-						ПРИМЕЧ.
					—						
				ДОКУМЕНТАЦИЯ							
А3			1.133.1-7.2-1- 00.000 ТО	ТЕХНИЧЕСКОЕ ОПИСАНИЕ	X						
А3			1.133.1-7.2-1- 00.000 РС	ВЕДОМОСТЬ РАСХОДА СТАЛИ	X						
А3			1.133.1-7.2-1- 00.000Д1	УЗЛЫ	X						
				СБОРОЧНЫЕ ЕДИНИЦЫ							
А4		1	1.133.1-7.2-1 -11.200	ИЗДЕЛИЕ ЗАКЛАДНОЕ МН2	4						
				ДЕТАЛИ							
А4		2	1.133.1-7.2-1 -01.200-06	ПЕТЛЯ МОНТАЖНАЯ П11	2						
				МАТЕРИАЛЫ							
		3		БЕТОН МАРКИ М 75	0,21						м3
		4		БЕТОН ФАКТУРНОГО СЛОЯ МАРКИ М 150	0,008						м3

Н.КОНТР.	ЗЕМЛЯК		
ГЛ.ИНЖ.М	УГАРОВ		
ГИП	ЗЕМЛЯК		
РУК.ГР.	ПЕТРУХИНА		
ИСПОЛН.	ПЕТРУХИНА		
ПРОВЕР.	ЗЕМЛЯК		

1.133.1-7.2-1-18.000

БЛОК ЛОДЖИИ ПОЯСНОЙ УГЛОВОЙ

ЧБНУЛ 10.6.50-75П-1

СТАДИЯ	МАССА	МАСШТАБ
Р	270	1:25
ЛИСТ	ЛИСТОВ 1	

ЦНИИЭП ГРАЖДАНСЕЛЬСТРОЙ

ИНВ.№ ПОДЛ.	ПОДПИСЬ И ДАТА	ВЗАМ. ИНВ.№
2-331Б-		

КОПИРОВАЛ

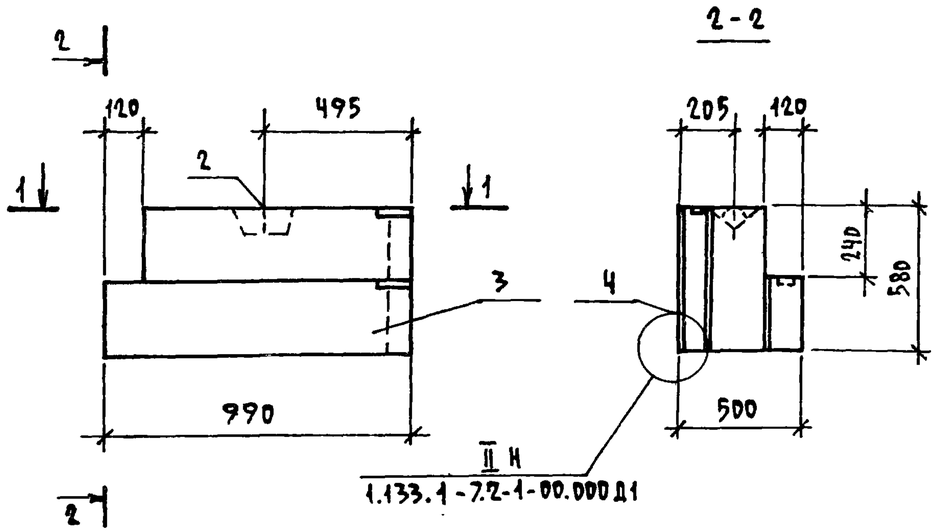

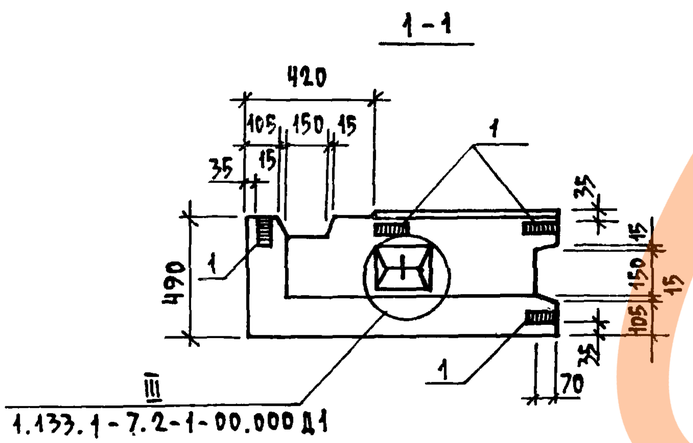

ФОРМАТ	ЗОНА	ПОЗ.	ОБОЗНАЧЕНИЕ	НАИМЕНОВАНИЕ	КОЛ. НА ИСПОЛН. 1.133.1-7.2-1-19.000 —	ПРИМЕЧ.
				ДОКУМЕНТАЦИЯ		
А3			1.133.1-7.2-1 -00.000 ТО	ТЕХНИЧЕСКОЕ ОПИСАНИЕ	X	
А3			1.133.1-7.2-1 -00.000 РС	ВЕДОМОСТЬ РАСХОДА СТАЛИ	X	
А3			1.133.1-7.2-1 -00.000 Д1	УЗЛЫ	X	
				СБОРОЧНЫЕ ЕДИНИЦЫ		
А4		1	1.133.1-7.2-1 -11.200	ИЗДЕЛИЕ ЗАКЛАДНОЕ МН2	4	
				ДЕТАЛИ		
А4		2	1.133.1-7.2-1 -01.200-06	ПЕТЛЯ МОНТАЖНАЯ П11	2	
				МАТЕРИАЛЫ		
		3		БЕТОН МАРКИ М75	0,21	м³
		4		БЕТОН ФАКТУРНОГО СЛОЯ МАРКИ М150	0,008	м³

Н. КОНТР.	ЗЕМЛЯК		
ГЛ. ИНЖ. Д.	УГАРОВ		
ГИП	ЗЕМЛЯК		
РУК. ГР.	ПЕТРУХИНА		
ИСПОЛН.	БОБРОВА		
ПРОВЕР.	ЗЕМЛЯК		

КОПИРОВАЛ

1.133.1-7.2-1-19.000

БЛОК ЛОДЖИИ ПОЯСНОЙ УГЛОВОЙ

ЧБНУЛ 10.6.50-75 П-2

СТАДИЯ	МАССА	МАСШТАБ
Р	270	1:25
ЛИСТ	ЛИСТОВ 1	

ЦНИИЭП ГРАЖДАНСЕЛЬСТРОЙ

ИНВ. N ПОДЛ. | ПОДПИСЬ И ДАТА | ВЗАИМ. ИНВ. N

2-33-16-

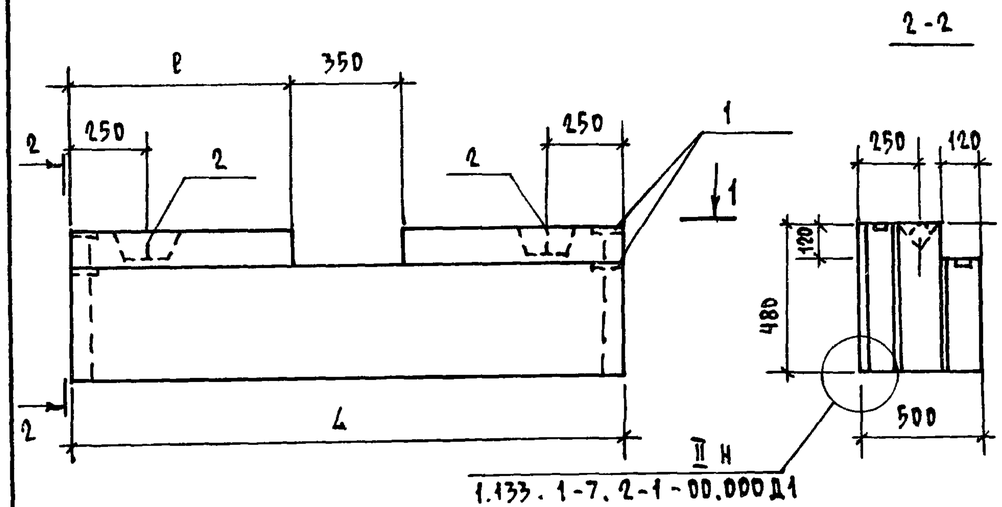

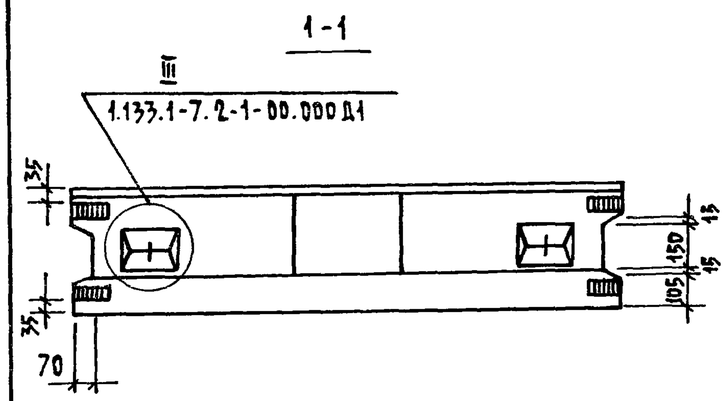

ФОРМАТ	ЗОНА	ПОЗ.	ОБОЗНАЧЕНИЕ	НАИМЕНОВАНИЕ	КОЛ. НА ИСПОЛН. 1.133.1-7.2-1-20.000						ПРИМЕЧ.
					—	01	02	03			
				ДОКУМЕНТАЦИЯ							
А3			1.133.1-7.2-1-00.000 ТО	Техническое описание							
А3			1.133.1-7.2-1-00.000 ВС	Ведомость расхода стали							
А3			1.133.1-7.2-1-20.000 СБ	Сборочный чертеж							
А3			1.133.1-7.2-1-00.000 Д1	Узлы							
				СБОРОЧНЫЕ ЕДИНИЦЫ							
А4		1	1.133.1-7.2-2-11.200	Изделие закладное							
				МН2	4	4	4	4			
				ДЕТАЛИ							
А4		2	1.133.1-7.2-2-01.200-05	Петля монтажная П10	2						
			-06	П11		2	2	2			
				МАТЕРИАЛЫ							
		3		Бетон марки М75	0,26	0,34	0,41	0,48			м³
		4		Бетон фактурного слоя марки М150	0,02	0,02	0,04	0,04			м³

ОБОЗНАЧЕНИЕ	МАРКА	РАЗМЕРЫ, ММ		МАССА, КГ
		L	в	
1.133.1-7.2-1-20.000	6БН 12.5.50-75П	1180	415	320
-01	6БН 15.5.50-75П	1480	565	390
-02	6БН 18.5.50-75П	1780	725	480
-03	6БН 21.5.50-75П	2080	865	560

Н. контр.	Земляк	
Гл. инж. п.	Угаров	
ГИП	Земляк	
Рук. гр.	Петрухина	
Исполн.	Петрухина	
Проверил	Земляк	

1.133.1-7.2-1-20.000

Блок подкарнизный

СТАДИЯ	МАССА	МАСШТАБ
Р	СМ. ТАБЛ.	
ЛИСТ	ЛИСТОВ 1	

ЦНИИЭП гражданельстрой

Копировал

Инв. № подл. | Подпись и дата | Взам. инв. №

2.3316-

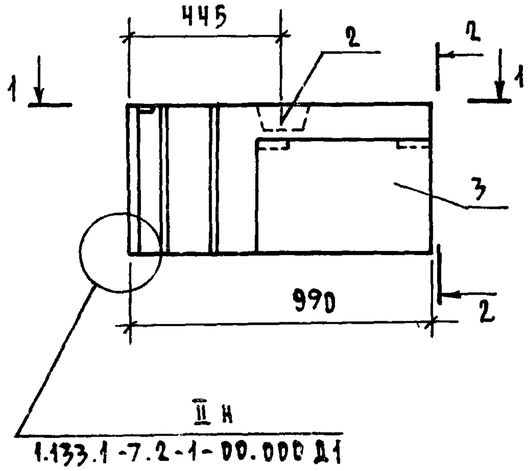

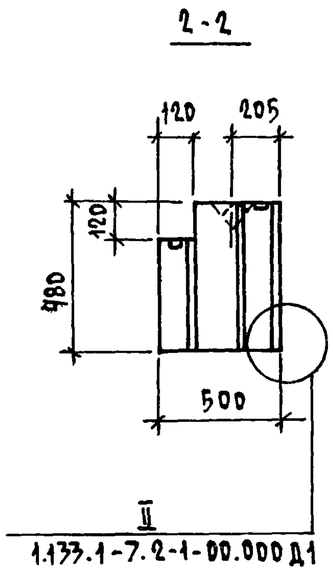

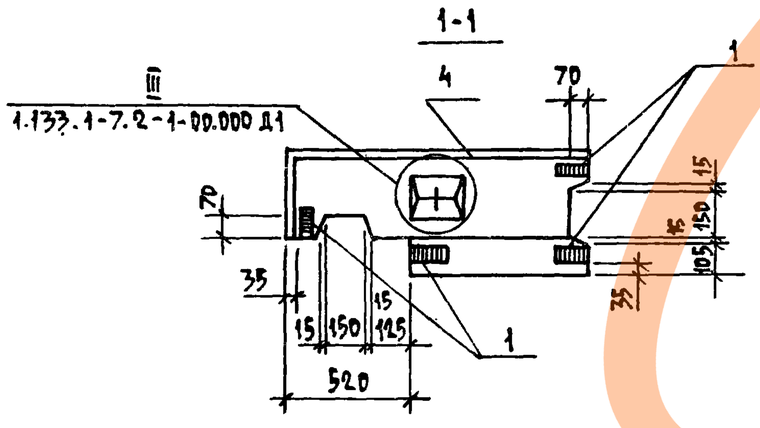

Формат	Зона	Поз.	Обозначение	Наименование	Кол. на испол. 1.133.1-7.2-1-21.000-	Примеч.
				ДОКУМЕНТАЦИЯ		
А3			1.133.1-7.2-1 -00.000 ТО	ТЕХНИЧЕСКОЕ ОПИСАНИЕ	X	
А3			1.133.1-7.2-1 -00.000 РС	ВЕДОМОСТЬ РАСХОДА СТАЛИ	X	
А3			1.133.1-7.2-1 -00.000 Д1	УЗЛЫ	X	
				СБОРОЧНЫЕ ЕДИНИЦЫ		
А4		1	1.133.1-7.2-1 -11.200	ИЗДЕЛИЕ ЗАКЛАДНОЕ МН2	4	
				ДЕТАЛИ		
А4		2	1.133.1-7.2-2. -01.200-06	ПЕТЛЯ МОНТАЖНАЯ П11	2	
				МАТЕРИАЛЫ		
		3		БЕТОН МАРКИ М75	0,16	м³
		4		БЕТОН ФАКТУРНОГО СЛОЯ МАРКИ М150	0,018	м³

Инв. № подл. | Подпись и дата | Взам. инв. №
2-3316-

Н. контр.	Земляк		
Гл. инж. пр.	Угаров		
ГИП	Земляк		
Рук. гр.	Летухина		
Исполн.	Летухина		
Провер.	Земляк		

1.133.1-7.2-1-21.000

Блок подкарнизный угловой
6 БНУ10.5.50-75 П-1

Стадия	Масса	Масштаб
Р	230	1:25
Лист	Листов 1	

ЦНИИЭП Гражданстельстрой

Копировал

21440-01 50 Формат А3

2-2

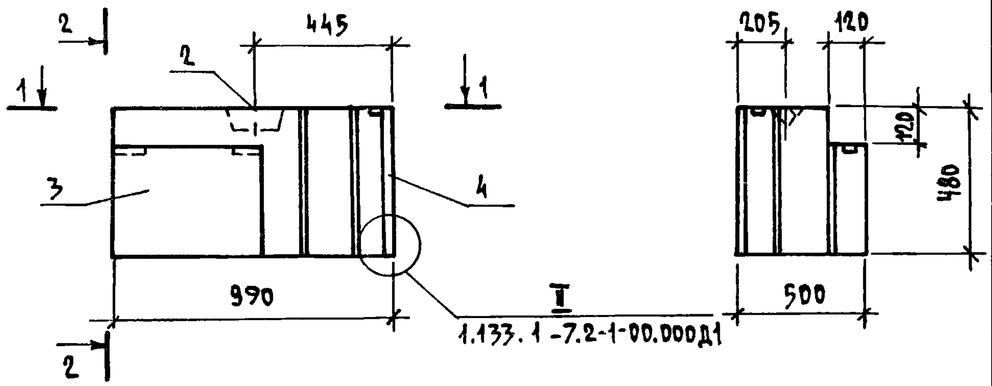

1-1

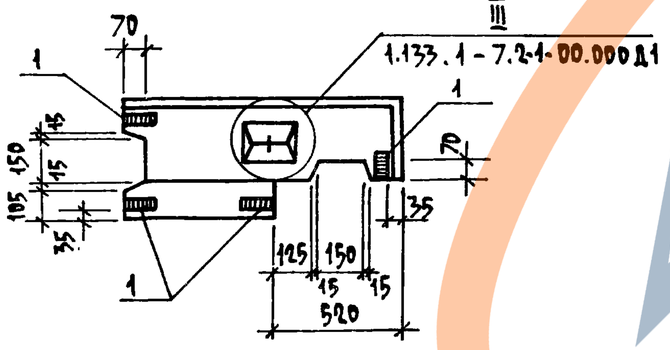

ФОРМАТ	ЗОНА	ПОЗ.	ОБОЗНАЧЕНИЕ	НАИМЕНОВАНИЕ	КОЛ. НА ИСПОЛН. 1.133.1-7.2-1-22.000						ПРИМЕЧ.
					—						
				ДОКУМЕНТАЦИЯ							
А3			1.133.1-7.2-1 - 00.000 ТО	ТЕХНИЧЕСКОЕ ОПИСАНИЕ	X						
А3			1.133.1-7.2-1 - 00.000 РС	ВЕДОМОСТЬ РАСХОДА СТАЛИ	X						
А3			1.133.1-7.2-1 - 00.000 Д1	УЗЛЫ	X						
				СБОРОЧНЫЕ ЕДИНИЦЫ							
А4		1	1.133.1-7.2-1 - 11.200	ИЗДЕЛИЕ ЗАКЛАДНОЕ МН2	4						
				ДЕТАЛИ							
А4		2	1.133.1-7.2-1 - 01.200-06	ПЕТЛЯ МОНТАЖНАЯ П11	2						
				МАТЕРИАЛЫ							
		3		БЕТОН МАРКИ М75	0,16						М³
		4		БЕТОН ФАКТУРНОГО СЛОЯ МАРКИ М 150	0,018						М³

Н.КОНТР.	ЗЕМЛЯК		
ГЛ.ИНЖ.П	УГАРОВ		
ГИП	ЗЕМЛЯК		
РУК.ГР.	ПЕТРУХИНА		
ИСПОЛН.	БОБРОВА		
ПРОВЕР.	ЗЕМЛЯК		

1.133.1-7.2-1-22.000

БЛОК ПОДКАРНИЗНЫЙ УГЛОВОЙ
6БНУ-10.5.50-75П-2

СТАДИЯ	МАССА	МАСШТАБ
Р	230	1:25
ЛИСТ	ЛИСТОВ 1	

ЦНИИЭП ГРАЖДАНСЕЛЬСТРОЙ

КОПИРОВАЛ

ИНВ.№ ПОДЛ. 2-3316- | ПОДПИСЬ И ДАТА | ВЗАМ.ИНВ.№

https://zavodjbi.com/

Формат	Зона	Поз.	Обозначение	Наименование	Кол. на исполн. 1.133.1-7.2-1 -23.000-										Примеч.
					—	01	02	03							
				ДОКУМЕНТАЦИЯ											
А3			1.133.1-7.2-1-00.000 ТО	ТЕХНИЧЕСКОЕ ОПИСАНИЕ	X	X	X	X							
А3			1.133.1-7.2-1-00.000 ВС	ВЕДОМОСТЬ РАСХОДА СТАЛИ	X	X	X	X							
А3			1.133.1-7.2-1-23.000 СБ	СБОРОЧНЫЙ ЧЕРТЕЖ	X	X	X	X							
А3			1.133.1-7.2-1-00.000 Д1	УЗЛЫ	X	X	X	X							
				СБОРОЧНЫЕ ЕДИНИЦЫ											
А4		1	1.133.1-7.2-2 -23.100	ИЗДЕЛИЕ ЗАКЛАДНОЕ											
				МН3	4	4	4	4							
				ДЕТАЛИ											
А4		2	1.133.1-7.2-2 -02.200-06	ПЕТЛЯ МОНТАЖНАЯ П11	2	2	2	2							
Б4		3	1.133.1-7.2-1 - 01.002	ВКЛАДЫШ ДЕРЕВЯННЫЙ 80×30	1	1	1	1							

Н.контр.	Земляк	
Гл.инж.м.	Угаров	
ГИП	Земляк	
Рук.груп.	Петрухина	
Исполн.	Петрухина	
Провер.	Земляк	

1.133.1-7.2-1 -23.000

БЛОК ПАРАПЕТНЫЙ

Стадия	Лист	Листов
Р	1	2.

ЦНИИЭП ГРАЖДАНСЕЛЬСТРОЙ

Инв. № подл.	Подпись и дата	Взам. инв. №

Формат	Зона	Поз.	Обозначение	Наименование	Кол. на исполн. 1.133.1-7 -23.000-										Примеч.
					—	01	02	03							
				МАТЕРИАЛЫ											
		4		БЕТОН МАРКИ М75	0,38	0,45	0,55	0,64							$м^3$
		5		БЕТОН ФАКТУРНОГО СЛОЯ МАРКИ М	0,03	0,04	0,05	0,06							$м^3$

1.133.1-7.2-1 -23.000

Лист 2

КОПИРОВАЛ · Корр. 21440-01 52 ФОРМАТ А3

https://zavodjbi.com/

2-2

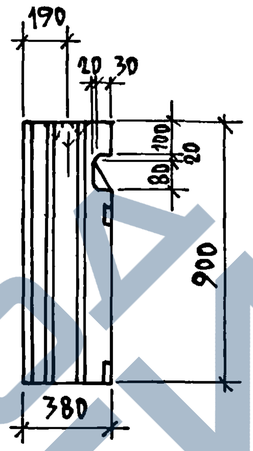

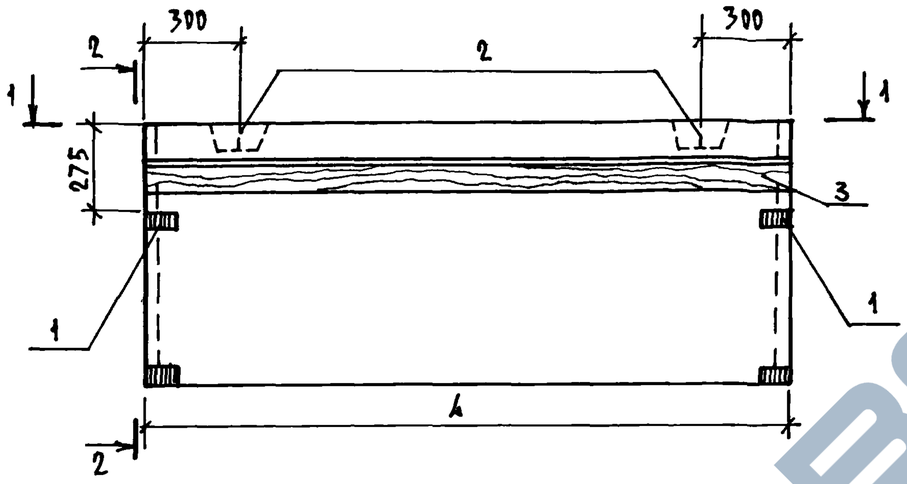

1-1

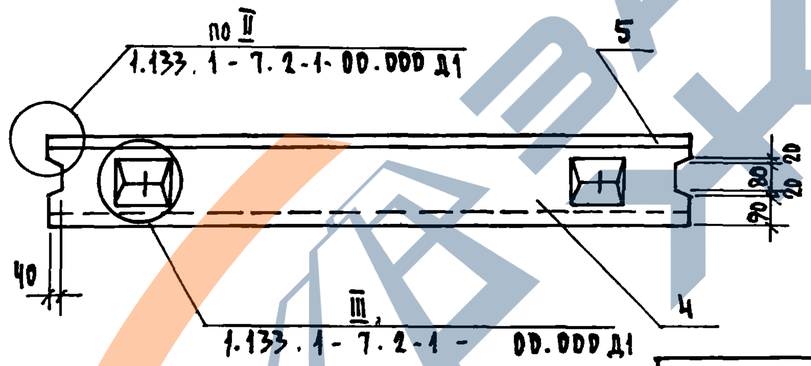

ОБОЗНАЧЕНИЕ	МАРКА		РАЗМЕРЫ, мм.		МАССА, кг.
			L		
1.133.1-7.2-1-23.000	5БН 12.9.40-75П		1180		540
-01	5БН 15.9.40-75П		1480		640
-02	5БН 18.9.40-75П		1780		770
-03	5БН 21.9.40-75П		2080		900

Н.контр.	Земляк		
Гл.инж.п	Угаров		
ГИП	Земляк		
Рук.гр.	Петрухина		
Исполн.	Петрухина		
Провер.	Земляк		

1.133.1-7.2-1 -23.000 СБ

Блок парапетный. Сборочный чертеж.

СТАДИЯ	МАССА	МАСШТАБ
Р	см. табл.	
ЛИСТ	ЛИСТОВ 1	

ЦНИИЭП Граждансельстрой

ИНВ.№ ПОДЛ.	ПОДПИСЬ И ДАТА	ВЗАМ. ИНВ.№
2-3316-173		

ЗАВОД ЖБИ

https://zavodjbi.com/

https://zavodjbi.com/

Инв. № подл.	Подпись и дата	Взам. инв. №
2-3316-176		

Формат	Зона	Поз.	Обозначение	Наименование	Кол. на исполн. 1.133.1-7.2-1-24.000- —	01	02	03							Примеч.
				Документация											
А3			1.133.1-7.2-1-00.000 ТО	Техническое описание											
А3			1.133.1-7.2-1-00.000 ВС	Ведомость расхода стали											
А3			1.133.1-7.2-1-24.000 СБ	Сборочный чертеж											
А3			1.133.1-7.2-1 00.000 Д1	Узлы											
				Сборочные единицы											
А4		1	1.133.1-7.2-2 -25.110	Сетка С35				1							
А4		2	1.133.1-7.2-2 -23.100	Изделие закладное МН3	4	4	4	4							
				Детали											
А4		3	1.133.1-7.2-2 -01.200-06	Петля монтажная П11	2	2	2	2							
Б4		4	1.133.1-7.2-1 - 01.002	Вкладыш деревянный 80×30	1	1	1	1							

Н.контр.	Земляк	
Гл.инж.п.	Угаров	
ГИП	Земляк	
Рук.груп.	Петрухина	
Исполн.	Петрухина	
Провер.	Земляк	

1.133.1-7.2-1-24.000

Блок парапетный угловой

Стадия	Лист	Листов
Р	1	2

ЦНИИЭП Граждансельстрой

Инв. № подл.	Подпись и дата	Взам. инв. №

Формат	Зона	Поз.	Обозначение	Наименование	Кол. на исполн. 1.133.1-7 -24.000- —	01	02	03							Примеч.
				Материалы											
		5		Бетон марки М75	0,45	0,54	0,63	0,73							м³
		6		Бетон фактурного слоя марки М150	0,05	0,06	0,07	0,07							м³

Копировал Формат А3

1.133.1-7.2-1-24.000

Лист 2

https://zavodjbi.com/

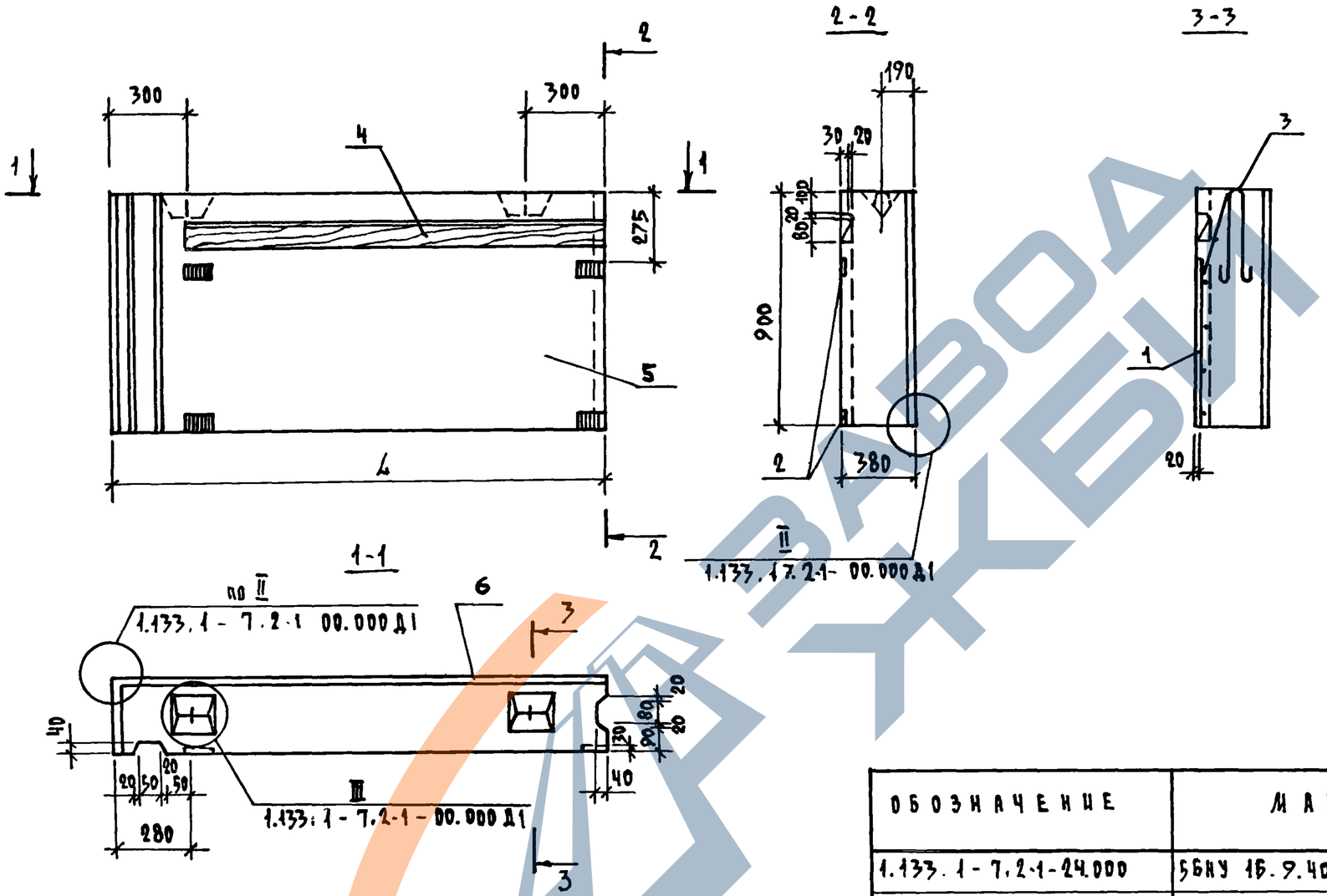

ОБОЗНАЧЕНИЕ	МАРКА	РАЗМЕРЫ, ММ		МАССА КГ.
		L		
1.133.1-7.2-1-24.000	5БНУ 16.9.40-75П-1	1580		660
-01	5БНУ 19.9.40-75П-1	1880		780
-02	5БНУ 22.9.40-75П-1	2180		910
-03	5БНУ 25.9.40-75П-1	2480		1050

1.133.1-7.2-1-24.000 СБ

Н. КОНТР.	ЗЕМЛЯК	
ГЛ. ИНЖ. М.	УГАРОВ	
ГИП	ЗЕМЛЯК	
РУК. ГРУП.	ПЕТРУХИНА	
ИСПОЛН.	ПЕТРУХИНА	
ПРОВЕР.	ЗЕМЛЯК	

БЛОК ПАРАПЕТНЫЙ УГЛОВОЙ СБОРОЧНЫЙ ЧЕРТЕЖ.

СТАДИЯ	МАССА	МАСШТАБ
Р	СМ. ТАБЛ.	1:50
ЛИСТ	ЛИСТОВ 1	

ЦНИИЭП ГРАЖДАНСЕЛЬСТРОЙ

ИНВ. N ПОДЛ.	ПОДПИСЬ И ДАТА	ВЗАМ. ИНВ. N
2-3316-177		

КОПИРОВАЛ 21440-01 55 ФОРМАТ А3

https://zavodjbi.com/

Инв. N подл.	Подпись и дата	Взам. инв. N
2-3316-178		

Формат	Зона	Поз.	Обозначение	Наименование	Кол. на исполн. 1.133.1-7.2-1-25.000- —	01	02	03							Примеч.
				Документация											
А3			1.133.1-7.2-1-00.000 ТО	Техническое описание											
А3			1.133.1-7.2-1-00.000 ВС	Ведомость расхода стали											
А3			1.133.1-7.2-1-25.000 СБ	Сборочный чертеж											
А3			1.133 1-7.2-1-00.000 Д1	Узлы											
				Сборочные единицы											
А4		1	1.133.1-7.2-2 -25.110	Сетка С35				1							
А4		2	1.133.1-7.2-2 -23.100	Изделие закладное МН3	4	4	4	4							
				Детали											
А4		3	1.133.1-7.2-2 -01.200	Петля монтажная П1				2							
			-06	П11	2	2	2								
Б4		4	1.133.1-7.2-1 -01.002	Вкладыш деревянный 80×30	1	1	1	1							

Н. контр.	Земляк	
Гл. инж. м.	Угаров	
ГИП	Земляк	
Рук. груп.	Петрухина	
Исполн.	Петрухина	
Провер.	Земляк	

1.133.1-7.2-1 -25.000

Блок парапетный угловой

Стадия	Лист	Листов
Р	1	2

ЦНИИЭП Граждансельстрой

Инв. N подл.	Подпись и дата	Взам. инв. N

Формат	Зона	Поз.	Обозначение	Наименование	Кол. на исполн. 1.133.1-7.2-1-25.000- —	01	02	03							Примеч.
				Материалы											
		5		Бетон марки М75	0,45	0,54	0,63	0,73							$м^3$
		6		Бетон фактурного слоя марки М150	0,05	0,06	0,07	0,07							$м^3$

Копировал

Формат А4

1.133.1-7.2-1 -25.000

Лист 2

https://zavodjbi.com/

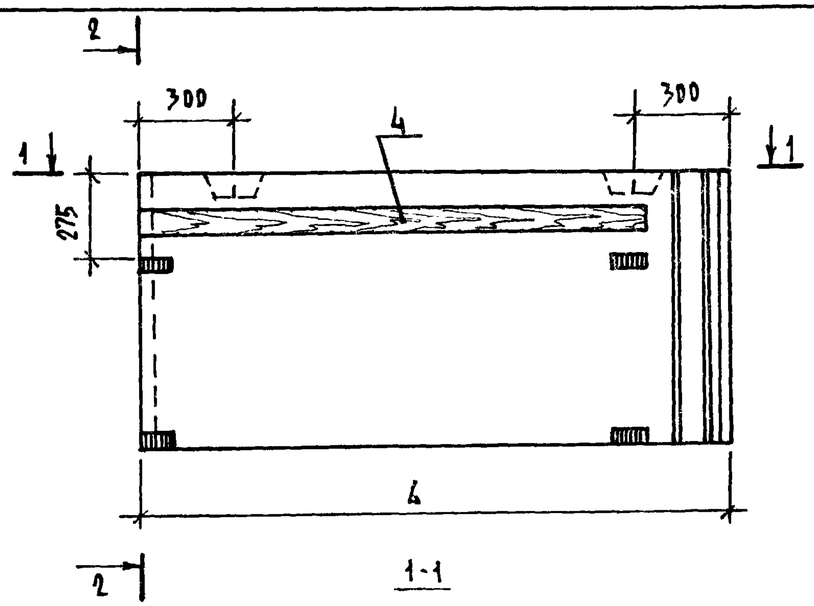

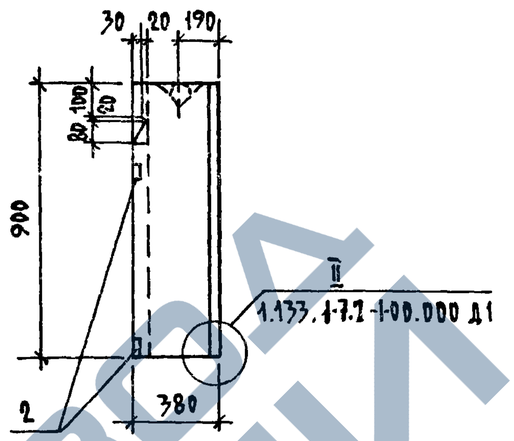

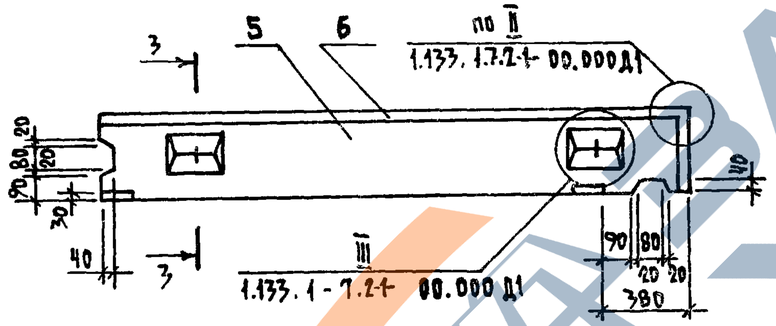

ОБОЗНАЧЕНИЕ	МАРКА	РАЗМЕРЫ, мм		МАССА, кг.
		L		
1.133.1-7.2-1 -25.000	5 БНУ 16.9.40-75П-2	1580		660
-01	5 БНУ 19.9.40-75П-2	1880		780
-02	5 БНУ 22.9.40-75П-2	2180		910
-03	5 БНУ 25.9.40.-75П-2	2480		1050

Н.КОНТР.	ЗЕМЛЯК	
ГЛ.ИНЖ.М.	УГАРОВ	
ГИП	ЗЕМЛЯК	
РУК.ГР.	ПЕТРУХИНА	
ИСПОЛН.	БОБРОВА	
ПРОВЕР.	ЗЕМЛЯК	

1.133.1-7.2-1 -25.000 СБ

БЛОК ПАРАПЕТНЫЙ УГЛОВОЙ СБОРОЧНЫЙ ЧЕРТЕЖ.

СТАДИЯ	МАССА	МАСШТАБ
Р	СМ. ТАБЛ.	1:50
ЛИСТ	ЛИСТОВ 1	

ЦНИИЭП ГРАЖДАНСЕЛЬСТРОЙ

ИНВ.№ ПОДЛ.	ПОДПИСЬ И ДАТА	ВЗАМ. ИНВ.№
2-3316-179		

КОПИРОВАЛ Инв. 21440-01 57 ФОРМАТ А3

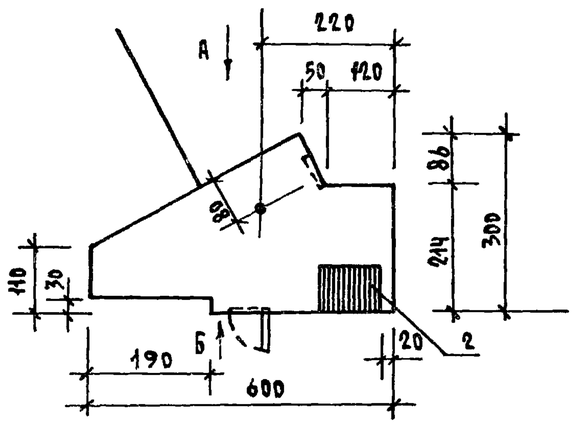

ВИД А

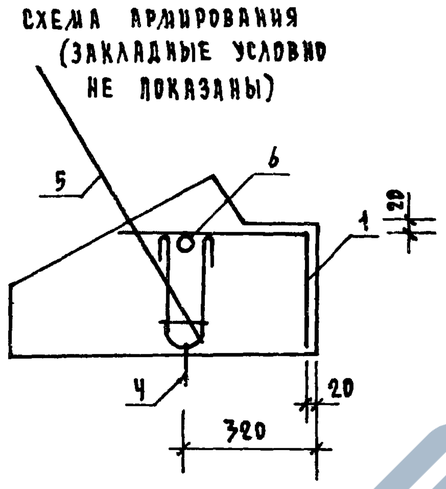

ВИД Б

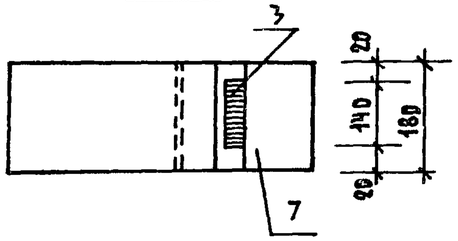

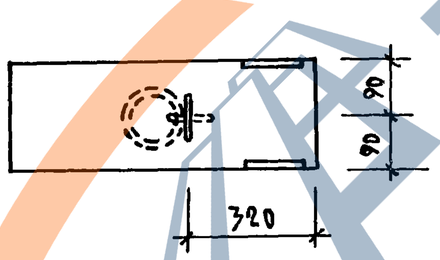

ФОРМАТ	ЗОНА	ПОЗ.	ОБОЗНАЧЕНИЕ	НАИМЕНОВАНИЕ	КОЛ.	ПРИМЕЧ.
				ДОКУМЕНТАЦИЯ		
А3			1.133.1-7.2-1- ПО.ПОО ТО	ТЕХНИЧЕСКОЕ ОПИСАНИЕ		
				СБОРОЧНЫЕ ЕДИНИЦЫ		
А4		1	1.133.1-7.2-2 -26.100	СЕТКА С 40	1	
А3		2	1.133.1-7.2-2 -26.200	ИЗДЕЛИЕ ЗАКЛАДНОЕ МН4	1	
А3		3	-01	МН5	1	
А4		4	1.133.1-7.2-2 -26.300	МН6	1	
				ДЕТАЛИ		
Б4		5	1.133.1-7.2-1 -26.001	Ø8 AI ГОСТ 5781-82*; ℓ=550	1	0,22 КГ.
Б4		6	1.133 1-7.2-1 -26.002	ТРУБА Ø1" ГОСТ 3262-75*; ℓ=180	1	
				МАТЕРИАЛ		
		7		БЕТОН М200	0,023	М3

Н.КОНТР.	ЗЕМЛЯК	
ГЛ.ИНЖ.ПР.	УГАРОВ	
ГИП	ЗЕМЛЯК	
РУК.ГРУП.	ПЕТРУХИНА	
ИСПОЛН.	ОБРАЗЦОВА	
ПРОВЕР.	ЗЕМЛЯК	

1.133.1-7.2-1 -26.000

ПОДСТРОПИЛЬНЫЙ БЛОК ПБ-1

СТАДИЯ	МАССА	МАСШТАБ
Р	58	1:10
ЛИСТ	ЛИСТОВ 1	

ЦНИИЭП ГРАЖДАНСЕЛЬСТРОЙ

ИНВ.№ ПОДЛ.	ПОДПИСЬ И ДАТА	ВЗАМ.ИНВ.№
2-3316-186		

КОПИРОВАЛ Код-21440-01 58 ФОРМАТ А3

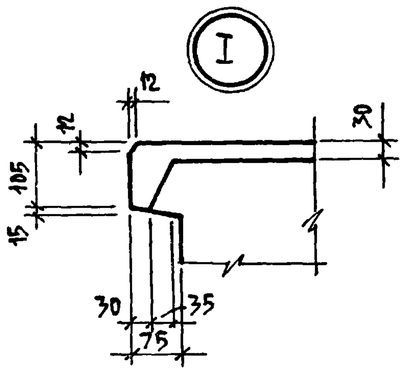

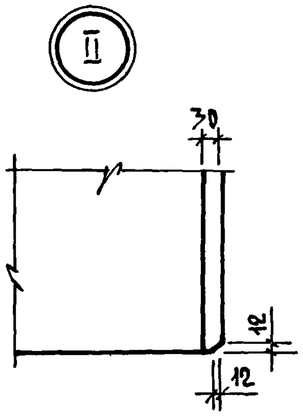

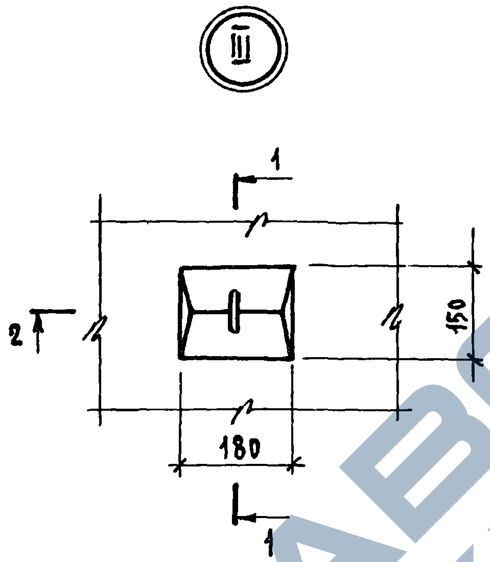

1-1

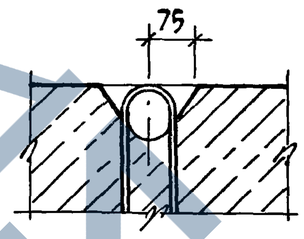

2-2

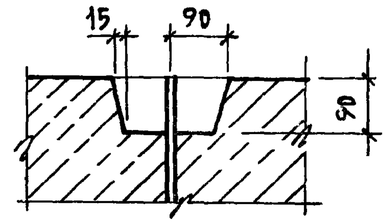

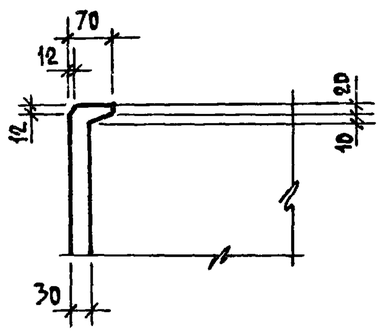

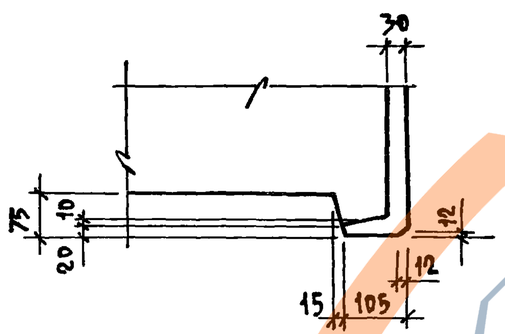

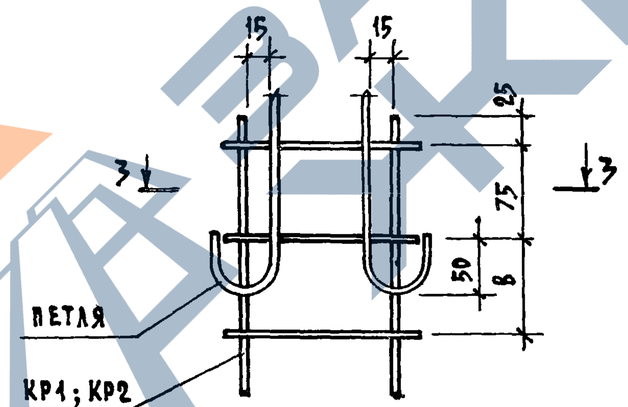

3-3

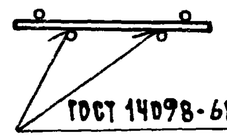

Н. контр.	Земляк		
Гл. инж. м.	Угаров		
ГИП	Земляк		
Рук. гр.	Петрухина		
Исполн.	Мухина		
Провер.	Петрухина		

1.133.1-7.2-1-00.000 Д1

Узлы I ... VI.

Стадия	Лист	Листов
Р		1

ЦНИИЭП Гражданстрой

Копировал

21440-01 59 Формат А3

Инв. № подл.	Подпись и дата	Взам. инв. №
2-3316-		

https://zavodjbi.com/

Фрагмент I

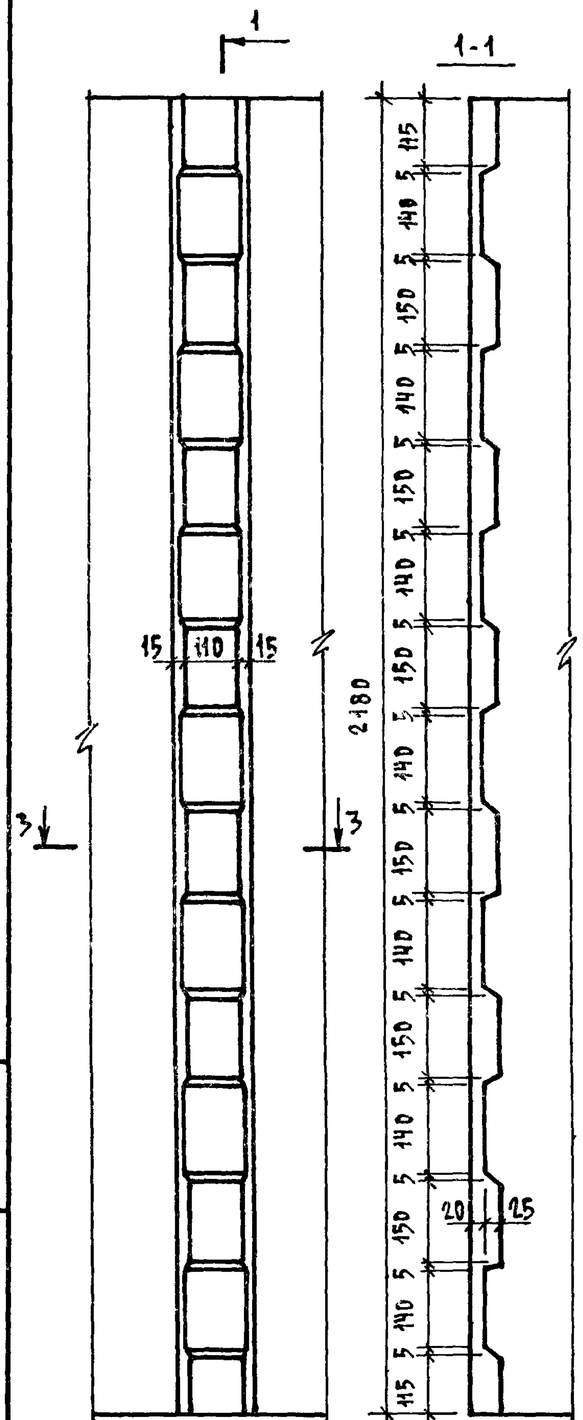

Фрагмент II 2-2

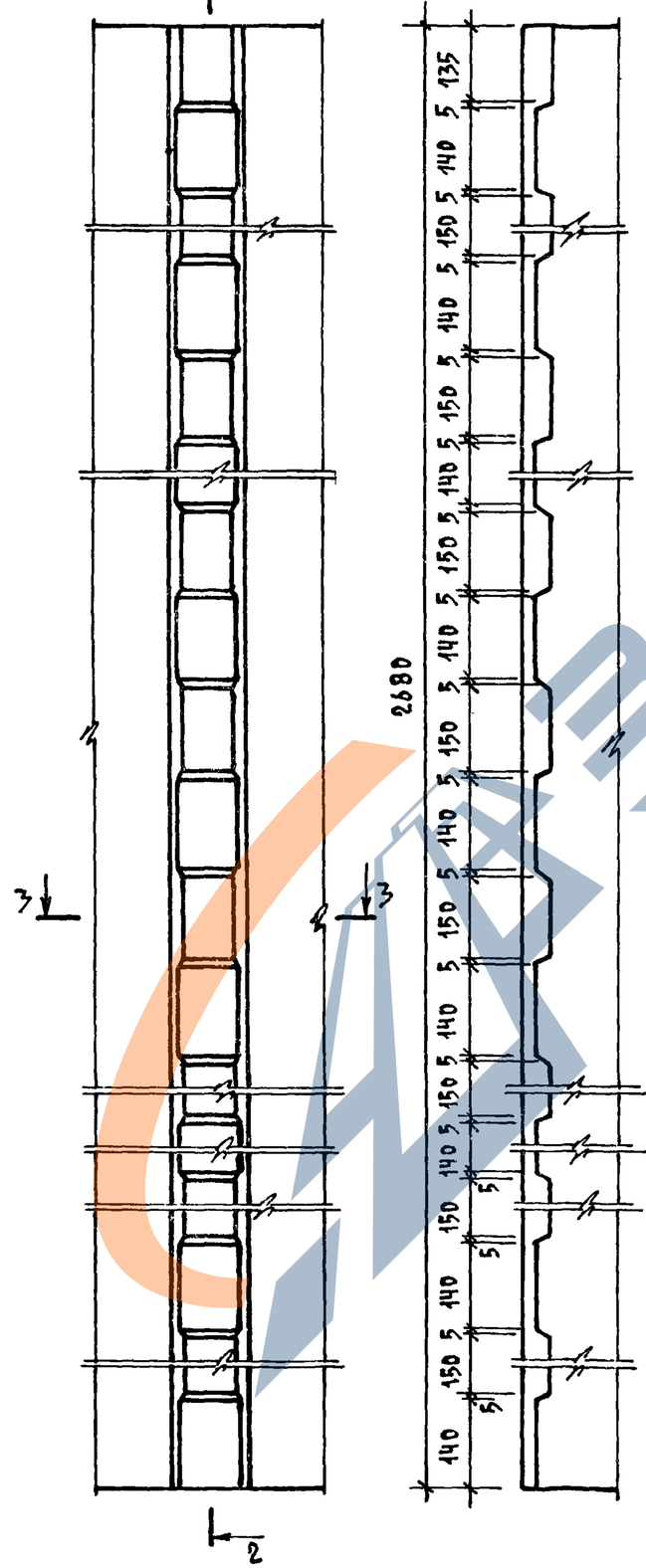

3-3
1:5

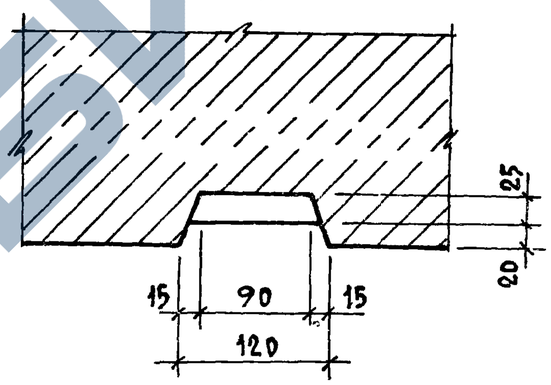

Н. контр.	Земляк		1.133.1-7.2-1-00.000 Д2
Гл. инж. д.	Угаров		Фрагменты I, II.
ГИП	Земляк		Стадия: Р; Лист: ; Листов: 1
Рук. гр.	Петрухина		ЦНИИЭП гражданельстрой
Исполн.	Мухина		
Провер.	Петрухина		

12-3318-

Копировал Корд-21440-01 60 Формат А-3

№ строки	Наименование материала и единица измерения	Код материала	Код и марка изделия – количество на марку: ед. изм.	583522 1БН7.22.50-75П	583522 1БН8.22.50-75П	583522 1БН10.22.5-75П	583522 1БН13.22.50-75П	583522 1БН16.22.50-75П	583522 1БН19.22.50-75П	583522 1БН7.27.50-75П	583522 1БН8.27.50-75П	583522 1БН10.27.50-75П	583522 1БН13.27.50-75П	583522 1БН16.27.50-75П	583522 1БН19.27.50-75П	583522 1БНЛ5.22.50-75П	583522 1БНЛ8.22.50-75П	583522 1БНЛ5.27.50-75П	583522 1БНЛ8.27.50-75П	Примеч.
1	Арматурные изделия																			
2	Проволока стальная низкоугле-	121400	166	0,46	0,92	0,92	0,92	0,92	0,92	0,58	1,15	1,15	1,15	1,15	1,15	0,46	0,92	0,58	1,15	
3	родистая периодического про-																			
4	филя, Вр-I ГОСТ 6727-80*, кг																			
5	Закладные изделия																			
6	Сталь арматурная класса А-I		166	0,98	1,36	1,36	1,96	1,96	3,20	1,60	1,36	1,96	1,96	3,20	4,64	0,68	1,36	0,98	1,96	
7	ГОСТ 5781-82*, кг																			
8	Общий расход стали, кг		166	1,44	2,28	2,28	2,88	2,88	4,12	2,18	2,51	3,11	3,11	4,35	5,79	1,14	2,28	1,56	3,11	
9	Общий расход стали, приве-		166	1,66	2,71	2,71	3,31	3,31	4,55	2,45	3,05	3,65	3,65	4,89	6.33	1,36	2,71	1,83	3,65	
10	денной к классу А-I, кг																			
11	Бетон марки М75, м³		113	0,61	0,76	0,92	1,21	1,54	1,86	0,74	0,94	1,14	1,51	1,89	2,28	0,44	0,74	0,54	0,91	
12	Бетон марки М100, м³		113	0,07	0,07	0,08	0,10	0,13	0,15	0,09	0,09	0,10	0,13	0,15	0,18	0,05	0,07	0,10	0,09	
13	Портландцемент	573110																		
14	М400, т	573114	168	0,16	0,20	0,24	0,32	0,40	0,49	0,20	0,25	0,30	0,39	0,49	0,60	0,12	0,20	0,16	0,24	

Н.контр.	Земляк	
Гл.инж.м.	Угаров	
ГИП	Земляк	
Рук.гр.	Петрухина	
Исполн.	Петрухина	
Провер	Земляк	

1.133.1-7.2-1-00.000 РМ

Ведомость расхода материалов

Стадия	Лист	Листов
Р	1	7

ЦНИИЭП Граждансельстрой

Инв. № подл. 2-3316- | Подпись и дата | Взам. инв. №

Копировал

21440-01 61 Формат А3

N строки	Наименование материала и единица измерения	Код: Материала	Код: Ед. изм.	Код и марка изделия – количество на марку: 5В3522 1БН13.22.50-75П-1	5В3522 1БН16.22.50-75П-1	5В3522 1БН19.22.50-75П-1	5В3522 1БН13.27.50-75П-1	5В3522 1БН16.27.50-75П-1	5В3522 1БН19.27.50-75П-1	5В3522 1БНУ7.22.50-75П	5В3522 1БНУ9.22.50-75П	5В3522 1БНУ10.22.50-75П	5В3522 1БНУ12.25.50-75П	5В3522 1БНУ7.27.50-75П	5В3522 1БНУ9.27.50-75П	5В3522 1БНУ10.27.50-75П	5В3522 1БНУ7.22.50-75П	5В3522 1БНУ8.22.50-75П	5В3522 1БНУ9.22.50-75П	Примеч.
1	Арматурные изделия																			
2	Проволока стальная низкоугле-	121400	166	0,92	0,92	0,92	1,15	1,15	1,15	0,46	0,92	0,92	0,92	0,58	1,15	1,15	0,92	0,92	0,92	
3	родистая периодического про-																			
4	филя, Вр-I. ГОСТ 6727-80*, кг																			
5	Закладные изделия																			
6	Сталь арматурная класса А-I		166	1,96	1,96	3,20	1,96	3,20	4,64	0,68	1,36	1,96	1,96	0,98	1,96	1,96	1,36	1,36	1,36	
7	ГОСТ 5781-82*, кг																			
8	Сталь арматурная класса А-III	093004	166	—	—	—	—	—	—	—	—	—	4,44	—	—	—	—	—	—	
9	ГОСТ 5781-82*, кг																			
10	Прокат листовой рядовой	097100	166	—	—	—	—	—	—	—	—	—	2,00	—	—	—	—	—	—	
11	ГОСТ 103-76*, кг																			
12	Общий расход стали, кг		166	2,88	2,88	4,12	3,11	4,35	5,79	1,14	2,28	2,88	9,32	1,56	3,11	3,11	2,28	2,28	2,28	
13	Общий расход стали, приведен-		166	3,31	3,31	4,55	3,65	4,89	6,33	1,36	2,71	3,31	11,66	1,83	3,65	3,65	2,71	2.71	2,71	
14	ной к классу А I, кг																			
15	Бетон марки М75, м³		113	1,20	1,59	1,82	1,47	1,85	2,24	0,71	0,87	1,03	1,37	0,87	1,07	1,27	0,54	0,68	0,83	
16	Бетон марки М100, м³		113	0,10	0,12	0,14	0,13	0,15	0,17	0,10	0,11	0,11	0,16	0,11	0,13	0,14	0,03	0,04	0,05	
17	Портландцемент	573110																		
18	М 400, т	573114	168	0,32	0,41	0,48	0,38	0,48	0,59	0,20	0,24	0,28	0,37	0,24	0,29	0,34	0,14	0,17	0,21	

Инв. № подл. | Подпись и дата | Взам. инв. №

2-3316-

1.133.1-7.2-1-00.000 РМ

Лист 2

Копировал Коф- 21440-01 62 Формат А3

№ строки	Наименование материала и единица измерения	Код материала	Код материала	Ед. изм.	Код и марка изделия – количество на марку																Примеч.
					5В 3522 1БИ18.8.27.50-75П	5В 3522 1БИ19.9.27.50-75П	5В 3522 1БИТ6.9.22.50-75П	5В 3522 1БИТ8.8.22.50-75П	5В 3522 1БИТ6.6.27.50-75П	5В 3522 1БИТ8.8.27.50-75П	5В 3522 2БН 9.8.50-75П	5В 3522 2БН 12.8.50-75П	5В 3522 2БН 15.8.50-75П	5В 3522 2БН 18.8.50-75П	5В 3522 2БН 21.8.50-75П	5В 3522 2БН 24.8.50-75П	5В 3522 2БН 9.14.50-75П	5В 3522 2БН 9.7.50-75П	5В 3522 2БН 12.7.50-75П	5В 3522 2БН 15.7.50-75П	
1	Арматурные изделия																				
2	Проволока стальная низкоугле-	1211400		166	1,15	1,15	0,46	0,92	0,58	1,15	—	—	—	—	—	—	—	—	—	—	
3	родистая периодического																				
4	профиля, Вр-I ГОСТ 6727-80*, кг																				
5	Закладные изделия																				
6	Сталь арматурная класса А-I			166	1,36	1,96	0,98	1,36	0,98	1,96	0,76	0,76	0,76	1,36	1,36	1,36	1,36	0,76	0,76	0,76	
7	ГОСТ 5781-82*, кг																				
8	Общий расход стали, кг			166	2,51	3,11	1,44	2,28	1,56	3,11	0,76	0,76	0,76	1,36	1,36	1,36	1,36	0,76	0,76	0,76	
9	Общий расход стали, приве-			166	3,05	3,65	1,66	2,71	1,83	3,65	0,76	0,76	0,76	1,36	1,36	1,36	1,36	0,76	0,76	0,76	
10	денной к классу А-I, кг																				
11	Бетон марки М75, м³			113	0,83	1,02	0,57	0,78	0,70	0,96	0,22	0,30	0,37	0,45	0,52	0,60	0,47	0,26	0,34	0,43	
12	Бетон марки М100, м³			113	0,04	0,06	0,09	0,10	0,11	0,12	—	—	—	—	—	—	—	—	—	—	
13	Бетон марки М150, м³			113	—	—	—	—	—	—	0,02	0,02	0,03	0,03	0,04	0,04	0,03	0,02	0,02	0,03	
14	Портландцемент		573110																		
15	М400		573114	168	0,21	0,26	0,16	0,22	0,20	0,26	0,06	0,08	0,10	0,12	0,13	0,15	0,12	0,07	0,09	0,11	

Инв. № подл. | Подпись и дата | Взам. инв. №

2-3316-191

№ строки	Наименование материала и единица измерения	Код материала	Код материала	Ед. изм.	Код и марка изделия - количество на марку																Примеч.
					5837122 2БН18.7.50-75П	5837122 2БН21.7.50-75П	5837122 2БН24.7.50-75П	5837122 2БН27.8.50-75П	5837122 2БН30.8.50-75П	5837122 2БН33.8.50-75П	5837122 2БН19.8.50-75П	5837122 2БН16.8.50-75П	5837122 3БН18.6.50-75П-3	5837122 3БН21.6.50-75П-3	5837122 3БН24.6.50-75П-3	5837122 3БН27.6.50-75П-3	5837122 3БН30.6.50-75П-3	5837122 3БН33.6.50-75П-3	5837122 3БН36.6.50-75П-3	5837122 3БН18.6.50-75П-4	5837122 3БН21.6.50-75П-4	
1	Арматурные изделия																				
2	Сталь арматурная класса А-III	093004		166	—	—	—	—	—	—	—	—	3,80	4,47	17,47	20,04	23,46	29,99	38,97	3,80	9,61	
3	ГОСТ 5781-82*, кг																				
4	Проволока стальная низкоугле-	121400		166	—	—	—	—	—	—	—	—	4,84	6,40	1,03	1,18	1,31	1,45	1,60	4,84	4,02	
5	родистая периодического																				
6	профиля Вр-I ГОСТ6727-80*, кг																				
7	Закладные изделия																				
8	Сталь арматурная класса А-I			166	1,36	1,36	1,36	0,76	0,76	0,76	0,76	0,76	2,58	2,58	2,58	2,58	2,58	3,42	3,42	2,58	2,58	
9	ГОСТ 5781-82*, кг																				
10	Сталь арматурная класса А-III	093004		166	—	—	—	—	—	—	—	—	0,24	0,24	0,24	0,24	0,24	0,24	0,24	0,24	0,24	
11	ГОСТ 5781-82*, кг																				
12	Прокат листовой рядовой	097100		166	—	—	—	—	—	—	—	—	1,26	1,26	1,26	1,26	1,26	1,26	1,26	1,26	1,26	
13	ГОСТ 103-76*, кг																				
14	Общий расход стали, кг			166	1,36	1,36	1,36	0,76	0,76	0,76	0,76	0,76	12,72	14,95	22,58	25,30	28,85	36,36	45,49	12,72	17,71	
15	Общий расход стали, приве-			166	1,36	1,36	1,36	0,76	0,76	0,76	0,76	0,76	16,73	19,98	30,68	34,58	39,66	50,04	63,10	16,73	23,83	
16	денной к классе А-I, кг																				
17	Бетон марки М75, м³			113	0,51	0,60	0,69	0,18	0,25	0,34	0,42	0,41	0,48	0,56	0,62	0,70	0,76	0,83	0,34	0,40	
18	Бетон марки М150, м³			113	0,04	0,04	0,05	0,02	0,03	0,03	0,04	0,04	0,04	0,04	0,05	0,05	0,06	0,06	0,03	0,03	
19	Портландцемент	573110																			
20	М400, т	573114		168	0,13	0,15	0,18	0,05	0,07	0,09	0,11	0,11	0,13	0,14	0,16	0,18	0,20	0,22	0,09	0,11	

N строки	Наименование материала и единица измерения	Код материала	Код материала ед. изм.	Код и марка изделия - количество на марку: 5835.22 3БН24.6.50-75П-Ч	5835.22 3БН27.6.50-75П-Ч	5835.22 3БН30.6.50-75П-Ч	5835.22 3БН33.6.50-75П-Ч	5835.22 3БН36.6.50-75П-Ч	5835.22 3БН24.4.50-75П	5835.22 3БН27.4.50-75П	5835.22 3БН30.4.50-75П	5835.22 3БН33.4.50-75П	5835.22 ЧБН6.6.50-75П	5835.22 ЧБН9.6.50-75П	5835.22 ЧБН12.6.50-75П	5835.22 ЧБН15.6.50-75П	5835.22 ЧБН18.6.50-75П	5835.22 ЧБН21.6.50-75П	5835.22 ЧБН24.6.50-75П	Примеч.
1	Арматурные изделия																			
2	Сталь арматурная класса А-III	093004	166	17,47	23,17	30,39	38,98	61,54	21,04	24,24	40,71	54,81	—	—	—	—	—	—	—	
3	ГОСТ 5781-82*, кг																			
4	Проволока стальная низкоугле-	121400	166	1,03	1,18	1,31	1,45	1,60	1,03	1,18	1,31	1,45	—	—	—	—	—	—	—	
5	родистая периодического про-																			
6	филя Вр-I ГОСТ 6727-80*, кг																			
7	Закладные изделия																			
8	Сталь арматурная класса А-I		166	2,58	2,58	2,58	3,42	3,42	2,18	2,18	2,18	2,18	0,38	0,38	0,76	0,76	0,76	1,18	1,18	
9	ГОСТ 5781-82*, кг																			
10	Сталь арматурная класса А-III	093004	166	0,24	0,24	0,24	0,24	0,24	2,19	2,19	2,19	2,19	2,16	2,16	2,16	2,16	2,16	2,16	2,16	
11	ГОСТ 5781-82*, кг																			
12	Прокат листовой рядовой	097100	166	1,26	1,26	1,26	1,26	1,26	2,78	2,78	2,78	2,78	1,24	1,24	1,24	1,24	1,24	1,24	1,24	
13	ГОСТ 103-76*, кг																			
14	Общий расход стали, кг		166	22,58	28,43	35,78	45,35	68,06	29,22	32,57	49,17	63,41	3,78	3,78	4,16	4,16	4,16	4,58	4,58	
15	Общий расход стали, приве-		166	30,68	39,05	49,57	62,90	95,38	39,69	44,49	68,23	88,60	4,63	4,63	5,01	5,01	5,01	5,43	5,43	
16	денной к классу А-I, кг																			
17	Бетон марки М75, м³		113	0,46	0,52	0,58	0,63	0,69	0,43	0,49	0,55	0,59	0,12	0,19	0,27	0,34	0,41	0,48	0,56	
18	Бетон марки М150, м³		113	0,03	0,04	0,04	0,05	0,05	0,03	0,04	0,04	0,04	0,01	0,01	0,02	0,02	0,04	0,04	0,04	
19	Портландцемент	573110																		
20	М400, т	573114	168	0,12	0,13	0,15	0,16	0,18	0,11	0,13	0,14	0,15	0,04	0,06	0,07	0,09	0,11	0,13	0,14	

Инв. № подл. | Подпись и дата | Взам. инв. №

1.3316-

N строки	Наименование материала и единица измерения	Код материала	Код материала	Ед. изм.	Код и марка изделия - количество на марку: 583522 ЧБН27.6.50-7Тп	583522 ЧБН30.6.50-7Тп	583522 ЧБНА17.6.50-7Тп-1	583522 ЧБНА17.6.50-7Тп-2	583522 ЧБНА17.3.50-7Тп-1	583522 ЧБНА17.3.50-7Тп-2	583522 ЧБНУ10.6.50-7Тп-1	583522 ЧБНУ13.6.50-7Тп-1	583522 ЧБНУ10.6.50-7Тп-2	583522 ЧБНУ13.6.50-7Тп-2	583522 ЧБНУА10.6.50-7Тп-1	583522 ЧБНУА10.6.50-7Тп-2	583522 6БН12.5.50-7Тп	583522 6БН15.5.50-7Тп	583522 6БН18.5.50-7Тп	583522 6БН21.5.50-7Тп	Примеч.
1	Арматурные изделия																				
2	Сталь арматурная класса А-I			166	—	9,50	—	—	—	—	—	—	—	—	—	—	—	—	—	—	
3	ГОСТ 5781-82*, кг																				
4	Закладные изделия																				
5	Сталь арматурная класса А-I			166	1,18	2,62	0,76	0,76	0,64	0,64	0,38	0,76	0,38	0,76	0,38	0,38	0,76	0,76	0,76	1,18	
6	ГОСТ 5781-82*, кг																				
7	Сталь арматурная класса А-III	093004		166	2,16	2,40	2,16	2,16	1,08	1,08	2,16	2,16	2,16	2,16	2,16	2,16	2,16	2,16	2,16	2,16	
8	ГОСТ 5781-82*, кг																				
9	Прокат листовой рядовой	097100		166	1,24	2,48	1,24	1,24	0,62	0,62	1,24	1,24	1,24	1,24	1,24	1,24	1,24	1,24	1,24	1,24	
10	ГОСТ 103-76*, кг																				
11	Общий расход стали, кг			166	4,58	17,00	4,16	4,16	2,34	2,34	3,78	4,16	3,78	4,16	3,78	3,78	4,16	4,16	4,16	4,58	
12	Общий расход стали, приведен-			166	5,51	18,05	5,09	5,09	2,80	2,80	4,71	5,09	4,71	5,09	4,71	4,71	5,09	5,09	5,09	5,51	
13	ной к классу А-I, кг																				
14	Бетон марки М75, м³			113	0,62	0,70	0,34	0,34	0,22	0,22	0,20	0,27	0,20	0,27	0,23	0,23	—	—	—	—	
15	Бетон марки М100, м³			113	—	—	—	—	—	—	—	—	—	—	—	—	0,26	0,34	0,41	0,48	
16	Бетон марки М150, м³			113	0,05	0,05	0,03	0,03	0,02	0,02	0,02	0,03	0,02	0,03	0,03	0,03	0,02	0,02	0,04	0,04	
17	Портландцемент		573 110																		
18	М400, т		573 114	168	0,16	0,18	0,09	0,09	0,07	0,07	0,05	0,07	0,05	0,07	0,06	0,06	0,08	0,10	0,12	0,14	

№ строки	Наименование материала и единица измерения	Код материала	Код материала ед. изм.	Код и марка изделия - количество на марку: 5835 22 6БНУ9.5.50-75п-1	5835 22 6БНУ9.5.50-75п-2	5835 22 5БН12.9.40-75п	5835 22 5БН15.9.40-75п	5835 22 5БН18.9.40-75п	5835 22 5БН21.9.40-75п	5835 22 5БНУ16.9.40-75п-1	5835 22 5БНУ19.9.40-75п-1	5835 22 5БНУ22.9.40-75п-1	5835 22 5БНУ25.9.40-75п-1	5835 22 5БНУ16.9.40-75п-2	5835 22 5БНУ19.9.40-75п-2	5835 22 5БНУ22.9.40-75п-2	5835 22 5БНУ25.9.40-75п-2			Примеч.
1	Арматурные изделия																			
2	Сталь арматурная класса А-I		168	—	—	—	—	—	—	—	—	—	—	—	—	—	—			
3	ГОСТ 5781-82* , кг																			
4	Проволока стальная низкоуглеро-	121400	166	—	—	—	—	—	—	—	—	—	2,00	—	—	—	2,00			
5	дистая периодического профиля																			
6	Вр-I, ГОСТ 6727-80* , кг																			
7	Закладные изделия																			
8	Сталь арматурная класса А-I		166	0,38	0,38	1,18	1,18	1,18	1,18	1,18	1,18	1,18	1,18	1,18	1,18	1,18	1,18			
9	ГОСТ 5781-82* , кг																			
10	Сталь арматурная класса А-III	093004	166	2,16	2,16	1,28	1,28	1,28	1,28	1,28	1,28	1,28	1,28	1,28	1,28	1,28	1,28			
11	ГОСТ 5781-82* , кг																			
12	Прокат листовой рядовой	097100	166	1,24	1,24	1,24	1,24	1,24	1,24	1,24	1,24	1,24	1,24	1,24	1,24	1,24	1,24			
13	ГОСТ 103-76* , кг																			
14	Общий расход стали, кг		166	3,78	3,78	3,70	3,70	3,70	3,70	3,70	3,70	3,70	5,70	3,70	3,70	3,70	5,70			
15	Общий расход стали, приведен-		166	4,71	4,71	4,25	4,25	4,25	4,25	4,25	4,25	4,25	7,19	4,25	4,25	4,25	7,19			
16	ной к классу А-I, кг																			
17	Бетон марки М 75, м³		113	0,16	0,16	0,38	0,45	0,55	0,64	0,45	0,54	0,63	0,73	0,45	0,54	0,63	0,73			
18	Бетон марки М 150, м³		113	0,018	0,018	0,03	0,04	0,05	0,06	0,05	0,06	0,07	0,07	0,05	0,06	0,07	0,07			
19	Портландцемент	573110																		
20	М400, т	573114	168	0,05	0,05	0,11	0,13	0,16	0,19	0,13	0,16	0,19	0,21	0,13	0,16	0,19	0,21			

Инв.№ подл. | Подпись и дата | Взам. инв.№

12-3316-