https://zavodjbi.com/

ТИПОВЫЕ КОНСТРУКЦИИ, ИЗДЕЛИЯ И УЗЛЫ ЗДАНИЙ И СООРУЖЕНИЙ

СЕРИЯ 1.189.1-8

ОБЪЕМНЫЕ ЭЛЕМЕНТЫ ЖЕЛЕЗОБЕТОННЫХ ШАХТ ЛИФТОВ

ДЛЯ ЖИЛЫХ ДОМОВ
ДО 9 ЭТАЖЕЙ
С ВЫСОТОЙ ЭТАЖА 3,0 м

ВЫПУСК 2

МАТЕРИАЛЫ ДЛЯ ПРОЕКТИРОВАНИЯ
И ОБЪЕМНЫЕ ЭЛЕМЕНТЫ ШАХТ
ПАССАЖИРСКИХ ЛИФТОВ
ГРУЗОПОДЪЕМНОСТЬЮ 400 КГ
С ПРОТИВОВЕСОМ СЗАДИ КАБИНЫ

РАБОЧИЕ ЧЕРТЕЖИ

21970

https://zavodjbi.com/

https://zavodjbi.com/

ТИПОВЫЕ КОНСТРУКЦИИ, ИЗДЕЛИЯ И УЗЛЫ ЗДАНИЙ И СООРУЖЕНИЙ

СЕРИЯ 1.189.1-8

ОБЪЕМНЫЕ ЭЛЕМЕНТЫ ЖЕЛЕЗОБЕТОННЫХ ШАХТ ЛИФТОВ

ДЛЯ ЖИЛЫХ ДОМОВ ДО 9 ЭТАЖЕЙ С ВЫСОТОЙ ЭТАЖА 3,0 м

ВЫПУСК 2

МАТЕРИАЛЫ ДЛЯ ПРОЕКТИРОВАНИЯ И ОБЪЕМНЫЕ ЭЛЕМЕНТЫ ШАХТ ПАССАЖИРСКИХ ЛИФТОВ ГРУЗОПОДЪЕМНОСТЬЮ 400 КГ С ПРОТИВОВЕСОМ СЗАДИ КАБИНЫ

РАБОЧИЕ ЧЕРТЕЖИ

Разработаны ЛенЗНИИЭП

Зам. гл. инженер института — А. В. Рязанов

Гл. конструктор института — Р. А. Попов

Гл. конструктор АПМ-1 — М. Н. Смолич

Гл. инженер проекта — Е. П. Гуров

Согласованы ЦПКБ „Союзлифтмаш"

Утверждены и введены в действие Госгражданстроем с 15.04.86 Приказ № 94 от 18.03.86

https://zavodjbi.com/

https://zavodjbi.com/

Обозначение	Наименование	Стр.
1.189.1-8.2 0.0.0.0 ТО	Техническое описание	5
1.189.1-8.2 0.0.0.0 Н	Номенклатура изделий	12
1.189.1-8.2 0.0.0.0 Д1	Схемы расположения элементов шахты лифта. Узлы	13
1.189.1-8.2 0.0.0.0 Д2	Примеры решений фундаментной части шахты лифта	22
1.189.1-8.2 1.0.0.0	Блок средний ШЛС 30-40	25
1.189.1-8.2 1.0.0.0 СБ	Блок средний ШЛС 30-40. Сборочный чертеж	26
1.189.1-8.2 2.0.0.0	Блок нижний ШЛН 12-40	37
1.189.1-8.2 2.0.0.0 СБ	Блок нижний ШЛН 12-40. Сборочный чертеж	38
1.189.1-8,2 3.0.0.0	Блок верхний ШЛВ 7-40	43
1.189.1-8.2 3.0.0.0 СБ	Блок верхний ШЛВ 7-40. Сборочный чертеж	44
1.189.1-8.2 4.0.0.0	Плита перекрытия ПЛ 18.20-40	50
1.189.1-8.2 4.0.0.0 СБ	Плита перекрытия ПЛ 18.20-40. Сборочный чертеж	51
1.189.1-8.2 5.0.0.0	Плита приямка ПП 15.17-40	53
1.189.1-8.2 5.0.0.0 СБ	Плита приямка ПП 15.17-40. Сборочный чертеж	54
1.189.1-8.2 6.0.0.0	Плита фундамента ПФС 18.20-40	55
1.189.1-8.2 6.0.0.0 СБ	Плита фундамента ПФС 18.20-40. Сборочный чертеж	56
1.189.1-8.2 7.0.0.0	Плита фундамента ПФ 18.20-40	58
1.189.1-8.2 7.0.0.0 СБ	Плита фундамента ПФ 18.20-40. Сборочный чертеж	59
1.189.1-8.2 1.1.0.0	Каркас пространственный КП 1	60
1.189.1-8.2 1.1.0.0 СБ	Каркас пространственный КП 1. Сборочный чертеж	61

Взам. инв. № | Подп. и дата | Инв. № подл.

Нач. отд.	Гуров		
Н. контр.	Ильина		
ГИП	Гуров		
Рук. гр.	Ильина		
Ст. инж.	Тихоненко		

1.189.1-8.2 0.0.0.0

Содержание

Стадия	Лист	Листов
Р	1	3

ЛенЗНИИЭП

21970 3

Формат А4

https://zavodjbi.com/

https://zavodjbi.com/

Обозначение	Наименование	Стр.
1.189.1-8.2 2.1.0.0	Каркас пространственный КП2	66
1.189.1-8.2 2.1.0.0 СБ	Каркас пространственный КП2. Сборочный чертеж	67
1.189.1-8.2 3.1.0.0	Каркас пространственный КП3	71
1.189.1-8.2 3.1.0.0 СБ	Каркас пространственный КП3. Сборочный чертеж	72
1.189.1-8.2 4.1.0.0	Каркас пространственный КП4	74
1.189.1-8.2 4.1.0.0СБ	Каркас пространственный КП4. Сборочный чертеж	75
1.189.1-8.2 6.1.0.0	Каркас пространственный КП5	76
1.189.1-8.2 6.1.0.0СБ	Каркас пространственный КП5. Сборочный чертеж	77
1.189.1-8.2 6.2.0.0	Каркас пространственный КП6	78
1.189.1-8.2 6.2.0.0СБ	Каркас пространственный КП6. Сборочный чертеж	79
1.189.1-8.2 7.1.0.0	Каркас пространственный КП7	80
1.189.1-8.2 7.1.0.0СБ	Каркас пространственный КП7. Сборочный чертеж	81
1.189.1-8.2 1.1.4.0	Каркас КР (КР1, КР2, КР3)	82
1.189.1-8.2 1.1.4.0СБ	Каркас КР (КР1, КР2, КР3). Сборочный чертеж	83
1.189.1-8.2 4.1.1.0	Каркас КР (КР4...КР7)	84
1.189.1-8.2 4.1.1.0СБ	Каркас КР (КР4... КР7). Сборочный чертеж	85
1.189.1-8.2 6.1.1.0	Каркас КР (КР8, КР8-1)	86
1.189.1-8.2 6.1.1.0СБ	Каркас КР (Кр8, КР8-1). Сборочный чертеж	87
1.189.1-8.2 1.1.1.0	Сетка арматурная С (С1, С2, С3)	88
1.189.1-8.2 1.1.1.0СБ	Сетка арматурная С (С1, С2, С3). Сборочный чертеж	89

Взам. инв. №

Подпись и дата

Инв. № подл.

https://zavodjbi.com/

https://zavodjbi.com/

Обозначение	Наименование	Стр.
1.189.1-8.2 1.1.2.0	Сетка арматурная С4	90
1.189.1-8.2 1.1.2.0 СБ	Сетка арматурная С4 Сборочный чертеж	91
1.189.1-8.2 1.1.3.0	Сетка арматурная С (С5, С6, С7)	92
1.189.1-8.2 1.1.3.0 СБ	Сетка арматурная С (С5, С6, С7) Сборочный чертеж	93
1.189.1-8.2 5.0.1.0	Сетка арматурная С8	94
1.189.1-8.2 6.2.1.0	Сетка арматурная С9	95
1.189.1-8.2 1.1.0.1	Петля строповочная П (П1...П5)	96
1.189.1-8.2 1.0.1.0	Изделие закладное Мн1	97
1.189.1-8.2 1.0.1.0 СБ	Изделие закладное Мн1 Сборочный чертеж	98
1.189.1-8.2 1.0.2.0	Изделие закладное Мн2	99
1.189.1-8.2 1.0.3.0	Изделие закладное Мн (Мн3, Мн4)	100
1.189.1-8.2 1.0.3.0 СБ	Изделие закладное Мн (Мн3, Мн4) Сборочный чертеж	101
1.189.1-8.2 1.1.5.0	Изделие закладное Мн (Мн5, Мн6)	102
1.189.1-8.2 1.1.5.0 СБ	Изделие закладное Мн (Мн5, Мн6) Сборочный чертеж	103
1.189.1-8.2 3.0.1.0	Изделие закладное Мн7	104
1.189.1-8.2 4.0.1.0	Изделие закладное Мн8	105
1.189.1-8.2 4.0.2.0	Изделие закладное Мн (Мн9... Мн12)	106
1.189.1-8.2 4.0.2.0 СБ	Изделие закладное Мн (Мн9... Мн12) Сборочный чертеж	107
1.189.1-8.2 0.1.1.0	Изделие монтажное ММ1	108
1.189.1-8.2 0.1.1.0 СБ	Изделие монтажное ММ1 Сборочный чертеж	109
1.189.1-8.2 0.0.0.0 РС	Ведомость расхода стали	110
1.189.1-8.2 0.0.0.0 РМ	Ведомость расхода материалов	112

Инв.№ подл. | Подп. и дата | Взам.инв.№

Копировал Формат А4

https://zavodjbi.com/

https://zavodjbi.com/

I. Общая часть

Область применения

1.1. Настоящие чертежи объемных элементов железобетонных шахт лифтов для жилых домов до 9 этажей с высотой этажа 3,0 м, строящихся в обычных условиях и на вечномерзлых грунтах используемых по принципу I и II.

1.2. Чертежи объемных элементов разработаны для пассажирских лифтов по ГОСТ 5746-83 грузоподъемностью 400 кг, с кабиной размерами (в плане) 1100 х 950 мм, со скоростью движения кабины 1,0 м/сек с расположением противовеса сзади кабины и с верхним (теплым) машинным помещением. Условия эксплуатации конструкций - обычные.

1.3. В данных чертежах учтены требования ГОСТ 17538-82 "Конструкции и изделия железобетонные для шахт лифтов жилых зданий. Технические условия" и альбома АТ-7.00-001 "Альбом заданий на проектирование строительной части лифтовых установок (стандартные конструкции)" ЦПКБ Союзлифтмаш 1984 г. Расчетное сопротивление арматуры железобетонных изделий принято в соответствии с ГОСТ 5781-82.

1.4. Перед началом массового производства плит перекрытия шахт лифтов завод-изготовитель обязан выполнить их приемочные испытания в соответствии с ГОСТ 8829-77. Расчетные данные для испытаний приведены на л. 7. Испытания остальных конструкций целесообразно выполнять неразрушающими методами:

- ультрозвуковыми - согласно ГОСТ 17624-78
- приборами механического действия по ГОСТ 22690.0-77 - ГОСТ 22690.4-77.

Проведение испытаний не освобождает завод-изготовитель от операционного контроля на всех стадиях технологического процесса.

Инв. N подл.	Подп. и дата	Взам. инв. N				1.189.1-8.2 0.0.0.0 ТО	
			Нач. отд.	Гуров			
			Н. контр.	Ильина		Техническое описание	Стадия: Р; Лист: 1; Листов: 7
			ГИП	Гуров			ЛенЗНИИЭП
			Рук. гр.	Ильина			
			Ст. инж.	Тихоненко			

Копировал Формат А4

https://zavodjbi.com/

https://zavodjbi.com/

1.5. Технические требования к бетону, арматуре и закладным изделиям, требования к точности изготовления конструкций и качеству поверхностей, указания по комплектности, правилам приемки, методам контроля и испытаний, по маркировке, хранению и транспортированию приведены в ГОСТ 17538-82 (пп. 2.9 ... 2.13 и разделы 3... 6).

2. Номенклатура изделий. конструктивные решения материалы

2.1. Шахта лифта состоит из объемных блоков: среднего (основного) высотой на этаж, нижнего и верхнего. В машинном помещении шахта перекрывается плитой. Номенклатура изделий шахты дополнена конструкциями фундаментной части (плита, устанавливаемая в приямке, объемный блок и фундаментная плита - ростверк).

2.2. В конструкциях шахты предусмотрены закладные изделия и пробы согласно требованиям ГОСТ 17538-82 (пп. 2.5... 2.7) и альбома АТ-7.00-001. По согласованию с организацией, выполняющей монтаж лифтов, объемные блоки могут изготавливаться без закладных изделий для крепления лифтового оборудования в случае выполнения этих креплений распорными дюбелями.

2.3. Изделия шахты разработаны с учетом их изготовления в стальных формах. Формование блоков предусмотрено в рабочем положении с применением формооснастки типа „колпак". Фиксация закладных изделий, требующих повышенной точности их установки, предусмотрена „на форму" (закладные МН1... МН4, МН7... МН9). Остальные изделия крепятся на арматурный каркас.

Взам. инв. № | Подп. и дата | Инв. № подл.

https://zavodjbi.com/

https://zavodjbi.com/

2.4. Все элементы изготавливаются из тяжелого бетона класса В15. Морозостойкость бетона - не ниже F50. Армирование выполняется пространственными каркасами.

2.5. Арматурные сетки приняты из арматурной проволоки класса Вр I (ГОСТ 6727-80) и класса А III (ГОСТ 5781-82). Закладные изделия - из стали марок Вст3пс6 и Вст3сп2. Монтажные петли - из арматуры класса А I. Марка стали монтажных петель - Вст3пс2, при монтаже изделий при температуре ниже минус 40°С - только Вст3сп2. Все применяемые марки стали должны иметь гарантию свариваемости. Электроды для сварки - Э42А (ГОСТ 9467-75).

2.6. Предел огнестойкости конструкций принят не менее 1.0 часа.

3. Маркировка изделий

3.1. Маркировка изделий принята в соответствии с ГОСТ 23009-78 и ГОСТ 17538-82.

Примеры обозначений:

ШЛС	30	40
средний блок шахты лифта (основной)	округленная высота блока в дециметрах	грузоподъемность лифта в десятках килограммов

ПЛ	18	20	40
плита перекрытия	округленные плиты в плане	габариты в дм	грузоподъемность лифта в десятках килограммов

ШЛС 30-40

- средний блок шахты лифта (основной)
- округленная высота блока в дециметрах
- грузоподъемность лифта в десятках килограммов

Инв.№ подл. | Подп. и дата | Взам.инв.№

https://zavodjbi.com/

4. Указания по применению

4.1. В строительной части проектов зданий с лифтовым оборудованием, кроме требований других нормативных документов, следует приводить:

а) Схемы расположения элементов шахты лифта с указанием марок;

б) монтажные узлы;

в) указания по производству работ (в т.ч. в зимний период).

Примеры выполнения схем расположения элементов шахты лифта и узлы приведены на л. 1...9, 1.189.1-8.2 0.0.0.ОД1.

4.2. При разработке узлов шахту лифтов следует отделять от окружающих конструкций здания. В уровне каждого перекрытия по контуру шахты необходимо предусмотреть зазор не менее 20мм, заполняемый упругими и звукоизолирующими прокладками (узел Д, лист 8 1.189.1-8.2 0.0.0.ОД1)
Опирание на шахту смежных конструкций здания запрещается.

4.3. Гидроизоляционное покрытие поверхностей нижних блоков шахты следует назначать согласно СНиП II-28-73* в зависимости от конкретных условий эксплуатации.

5. Указания по изготовлению

5.1. Сборку пространственных каркасов выполнять на кондукторах с применением контактной точечной сварки. При отсутствии сварочных клещей допускается перевязка мест пересечения вязальной проволокой. Монтажные петли привязать (в местах крюков) к сеткам пространственного каркаса.

https://zavodjbi.com/

https://zavodjbi.com/

5.2. Сварку арматурных сеток, пространственных каркасов и закладных изделий выполнять в соответствии с требованиями СН 393-78. Применение дуговой сварки не допускается.

5.3. Фиксация пространственных арматурных каркасов объемных элементов обеспечивается конструкцией каркасов, включающих гнутые Л-образные элементы. Фиксацию арматурных сеток в плоских изделиях выполнять с применением цементно-песчаных фиксаторов.

5.4. Выемку изделий из форм выполнять с применением самобалансирующих траверс, исключающих перекос изделий.

5.5. На наружных боковых плоскостях несмываемой краской следует нанести риски геометрических осей блоков.

6. Указания по монтажу

6.1. Монтаж объемных блоков шахты лифтов выполнять с опережением примыкающих конструкций здания на 1 блок.

6.2. Конструкция объемных элементов шахты разработана с учетом требований к качеству монтажа, установленных ГОСТ 5746-83 и СН и П III-16-80. Каждый последующий блок устанавливается на предыдущий через штыревой выпуск на монтажные подкладки (см. узел А л.6, 1.189.1-8.2 0.0.0.0 Д1)

Штыревой выпуск фиксирует блок над шахтой на высоте 5..8см от блока, смонтированного ранее. В этом положении выполняется совмещение рисок геометрических осей блоков, после чего верхний блок опускают и выполняют корректировку его положения. Корректировка положения блоков по высоте (устранение крена) выполняется с помощью съемных монтажных приспособлений ММ1, снабженных вывинчивающимся стержнем и устанавливаемых на задней и боковой стенках блоков. После выверки блока в шов устанавливают стальные прокладки и зачеканивают его цементным раствором.

Инв.№ подл. | Подпись и дата | Взам. инв.№

https://zavodjbi.com/

https://zavpdjbi.com/

Контроль выполнять в двух взаимноперпендикулярных плоскостях по уровню. Отклонение верха шахты от вертикали не должно превышать 1/1000 высоты шахты, отклонение блоков в плане - не более ± 5мм. Отклонение по высоте порога двери шахты от плоскости чистого пола прилегающей площадки - не более ± 5мм.

После установки блоков в проектное положение монтажные петли необходимо срезать (кроме верхнего блока).

6.3. После монтажа блоков заполнение швов между ними выполнять цементным раствором марки 100 с предварительной установкой упорных досок с другой стороны швов. Снятие монтажных приспособлений мм 1 допускается только после набора прочности раствором швом не менее 50% проектной прочности. Все гнезда и отверстия в стенах блоков после монтажа оборудования заделать цем. раствором марки 100.

6.4. Все работы по монтажу элементов шахты выполнять с соблюдением требований СНиП III-4-80" Техника безопасности в строительстве", СНиП III-16-80 "Бетонные и железобетонные конструкции сборные" и СН 393-78 " Инструкция по сварке соединений арматуры и закладных деталей железобетонных конструкций".

ЗАВОД ЖБИ

Взам. инв. №

Подпись и дата

Инв. № подл.

1.189.1-8.2 0.0.0.0 ТО

Лист 6

21970 11

Копировал

Формат А4

https://zavodjbi.com/

https://zavodjbi.com/

Схема загружения плиты перекрытия шахты

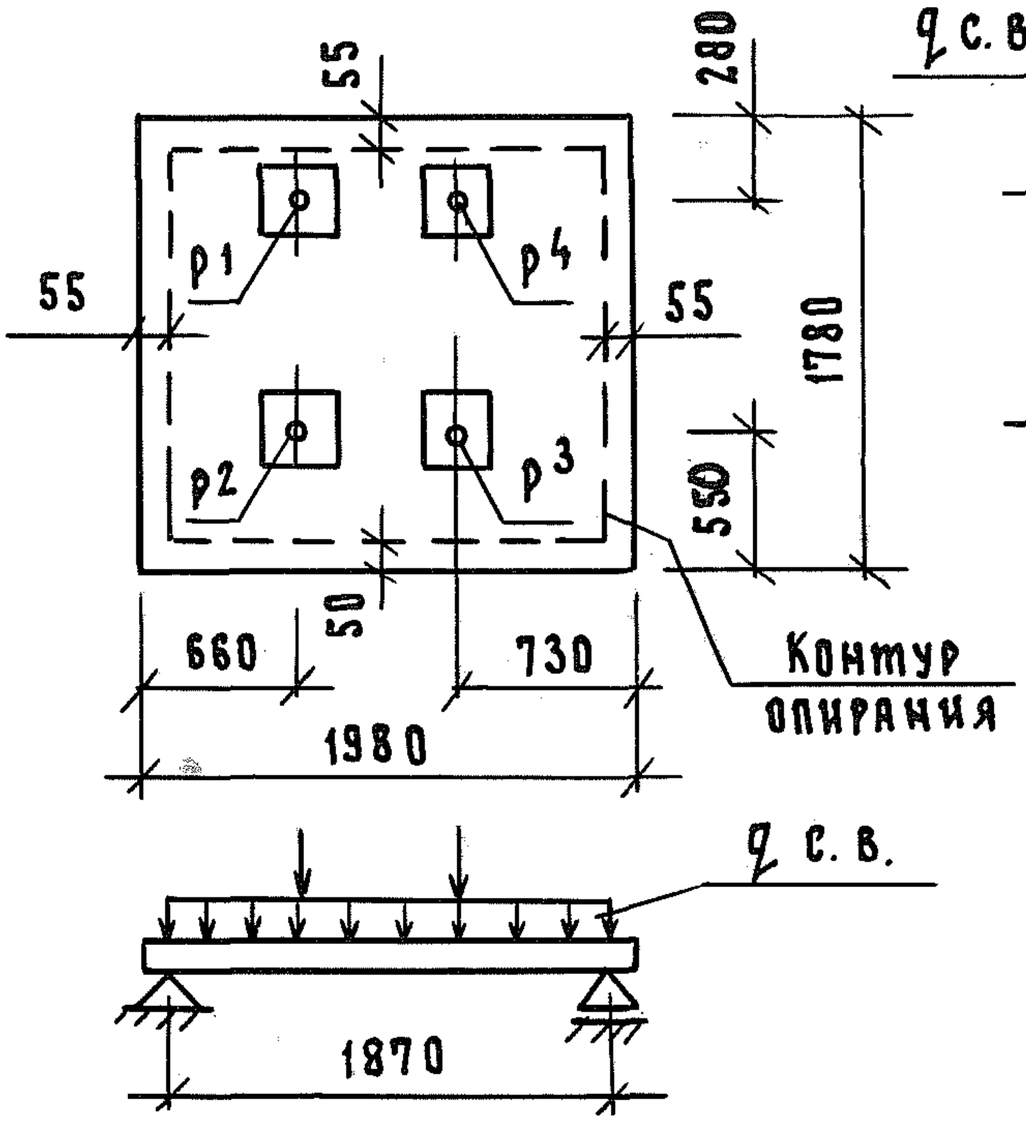

Площадь приложения сосредоточенных нагрузок Р — — 160 × 160 мм.

Проверка прочности при испытании			
Контрольная нагрузка Н (н/м²)		Вид разрушения	
		Текучесть продольной растянутой арматуры до наступления раздробления бетона сжатой зоны. Контрольная нагрузка Н (н/м²) при С = 1,25	Разрыв продольной растянутой арматуры Раздробление бетона сжатой зоны сечения до наступления текучести продольной арматуры. Контрольная нагрузка Н (н/м²) при С = 1,6
р 1	14300	17880	22880
р 2	12900	16130	20640
р 3	6500	8130	10400
р 4	7100	8880	11360
q с. в.	5430	6790	8690

Инв. № подл. | Подп. и дата | Взам. инв. №

1.189.1-8.2 0.0.0.0 ТО

Лист 7

21970 12

Формат А4

https://zavodjbi.com/

https://zavodjbi.com/

Рис.1

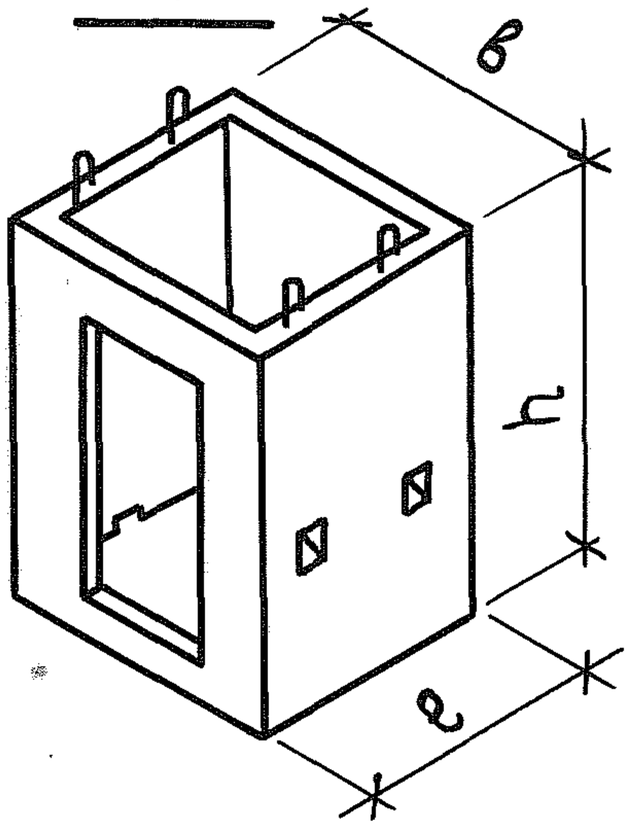

Рис.2

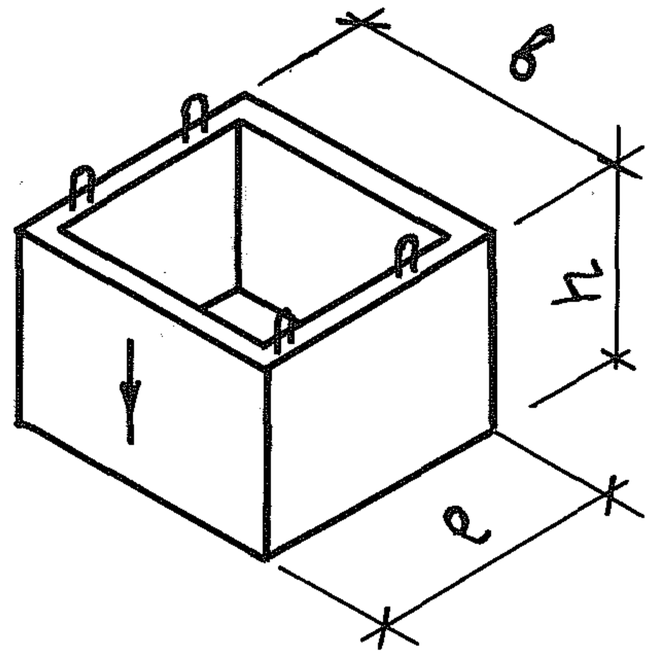

Рис.3

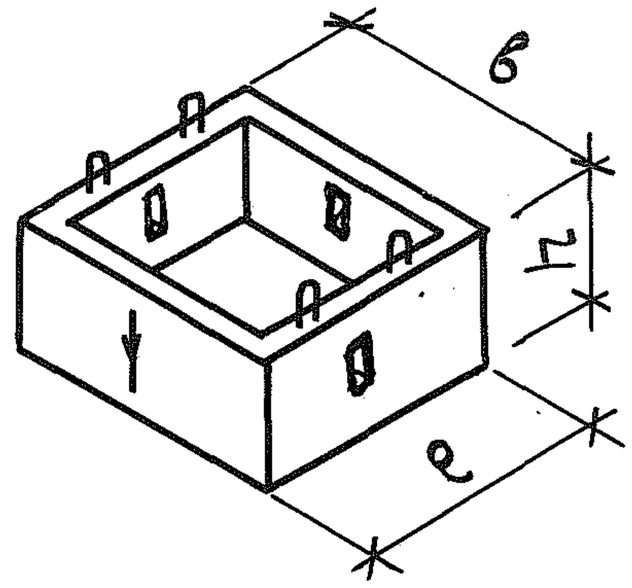

Рис.4

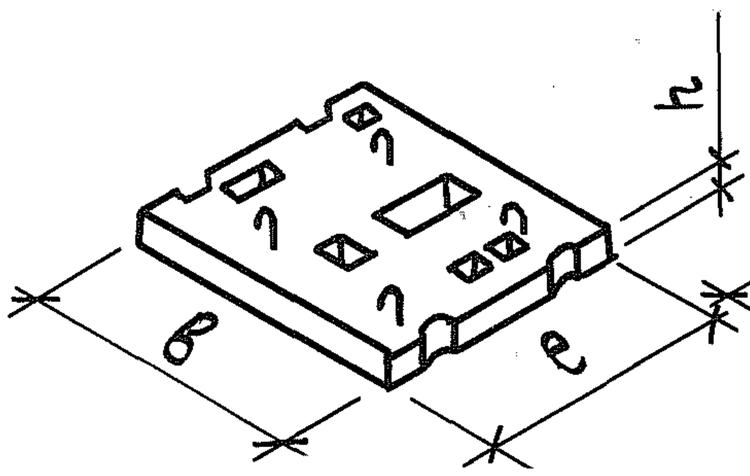

Рис.5

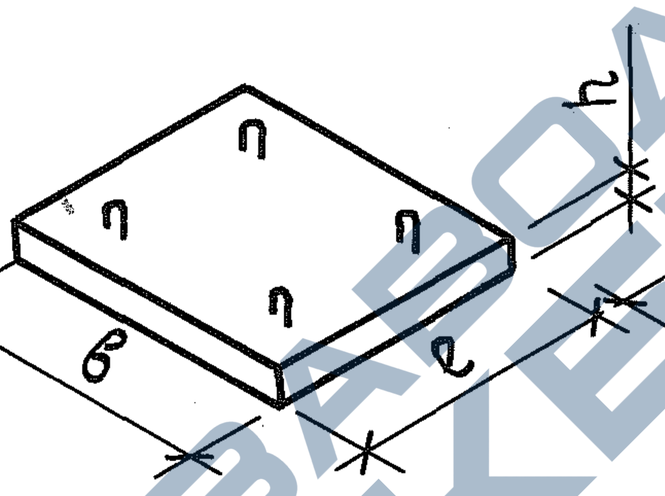

Рис.6

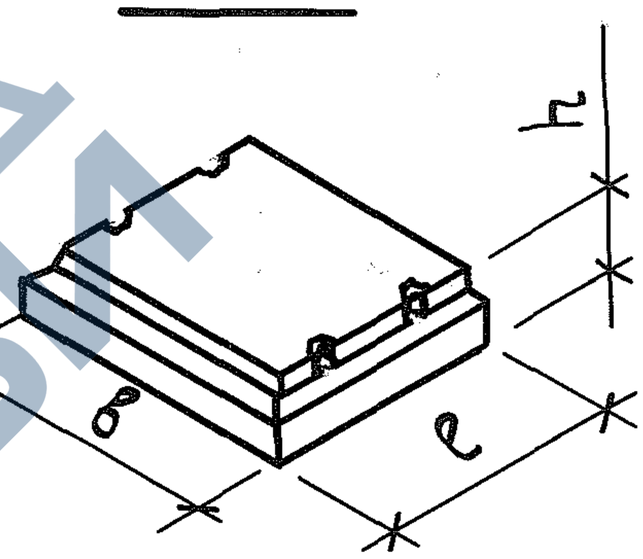

Обозначение	Марка	Рис.	Габаритные размеры, мм			Масса, кг
			e	в	h	
1.189.1-8.2 1.0.0.0	ШЛС 30-40	1	1780	1980	2980	4930
1.189.1-8.2 2.0.0.0	ШЛН 12-40	2	1780	1980	1210	2250
1.189.1-8.2 3.0.0.0	ШЛВ 7-40	3	1780	1980	730	1430
1.189.1-8.2 4.0.0.0	ПЛ 18.20-40	4	1780	1980	200	1700
1.189.1-8.2 5.0.0.0	ПП 15.17-40	5	1540	1730	200	1330
1.189.1-8.2 6.0.0.0	ПФС 18.20-40	6	1820	2020	500	2780
1.189.1-8.2 7.0.0.0	ПФ 18.20-40	5	1820	2020	500	4600

Взам. инв.№

Подпись и дата

Инв.№ подл.

Нач. отд.	Гуров		
Н. контр.	Ильина		
ГИП	Гуров		
Рук. гр.	Ильина		
Ст. инж.	Тихоненко		

1.189.1-8.2 0.0.0.0 Н

Номенклатура изделий

Стадия	Лист	Листов
Р		1

ЛенЗНИИЭП

21970 13

Копировал

Формат А4

https://zavodjbi.com/

https://zavodjbi.com/

План шахты

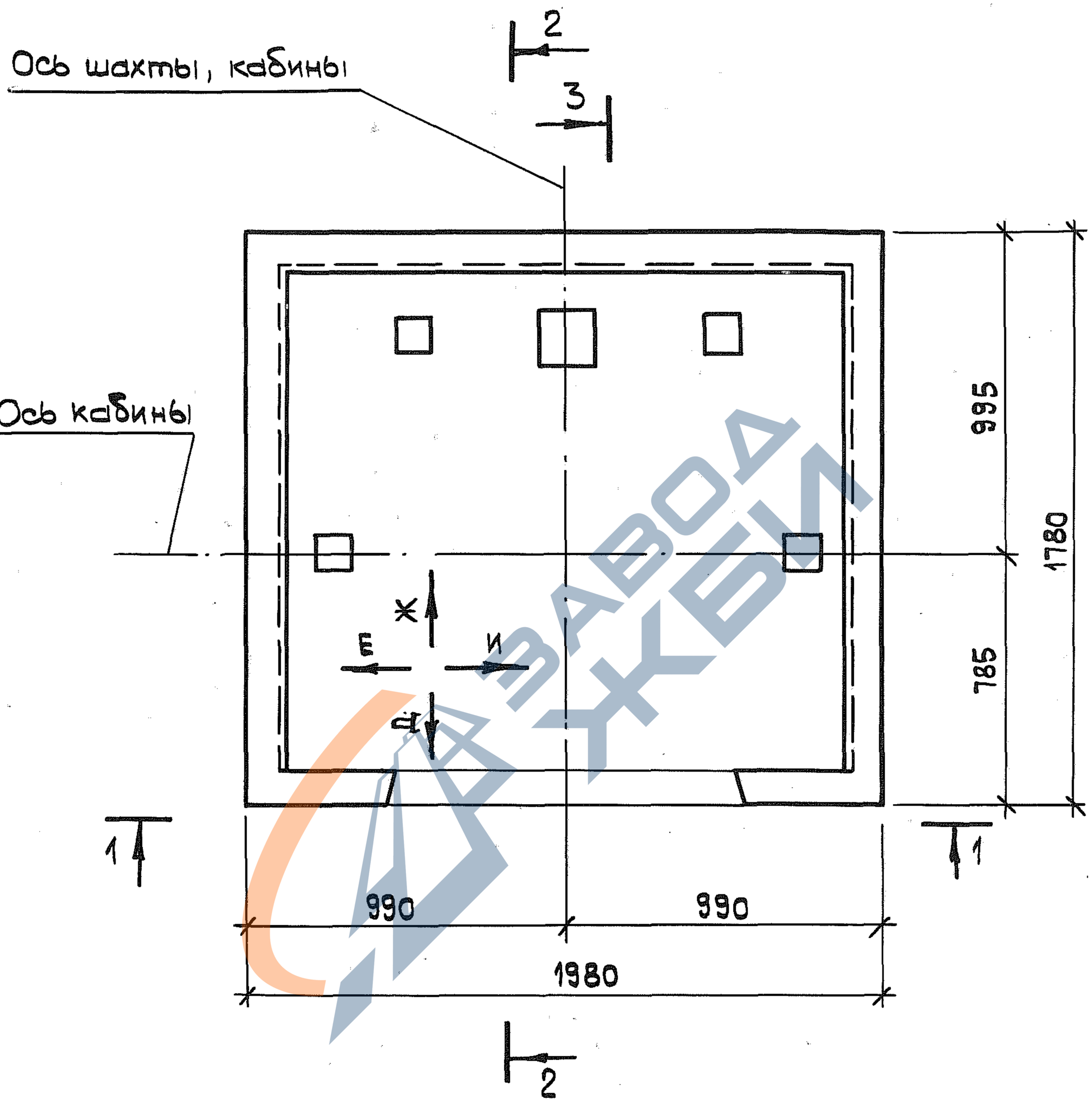

Нач.отд.	Гуров		
Н.контр.	Ильина		
ГИП	Гуров		
Рук.гр.	Ильина		
Ст.инж.	Гиль		
Ст.инж.	Артюшенко		

1.189.1-8.2 0.0.0.0 Д1

Схемы расположения элементов шахты лифта Узлы

Стадия	Лист	Листов
Р	1	9

ЛенЗНИИЭП

Инв.№ подл. | Подпись и дата | Взам.инв.№ | Должность: Гл. спец. | Фамилия: Хайт | Подпись | Дата

21970 14

Копировал

Формат А4

https://zavodjbi.com/

https://zavodjbi.com/

1 — 1

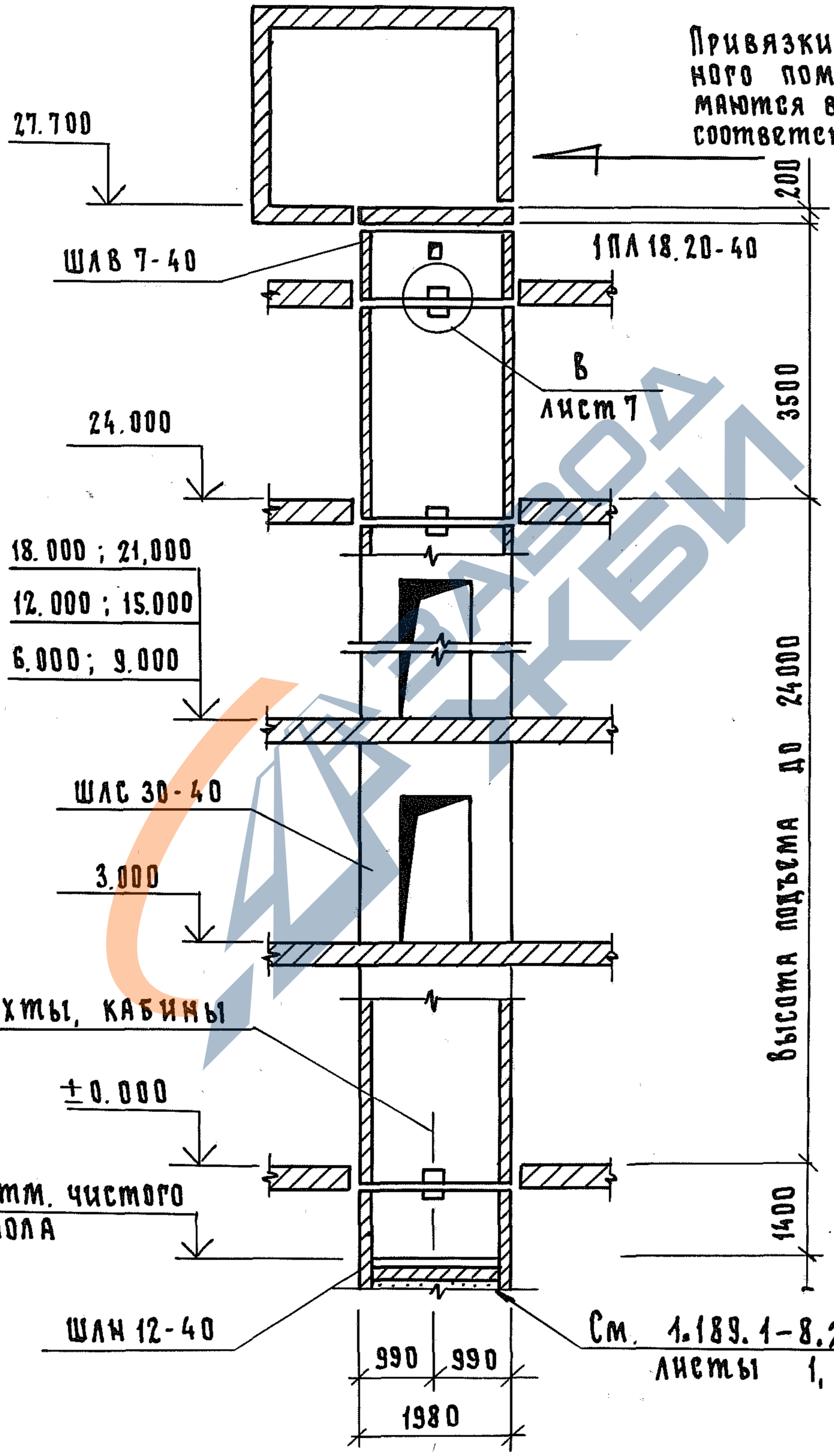

Привязки стен машинного помещения принимаются в проектах в соответствии с требованиями альб. АТ-7.00-01 раздел 1.

См. 1.189.1-8.2 0.0.0.0Д2 листы 1, 2, 3

Инв.№ подл.	Подп. и дата	Взам. инв.№	

1.189.1-8.2 0.0.0.0 Д1

Лист 2

21970 15

Формат А4

https://zavodjbi.com/

https://zavodjbi.com/

2 — 2

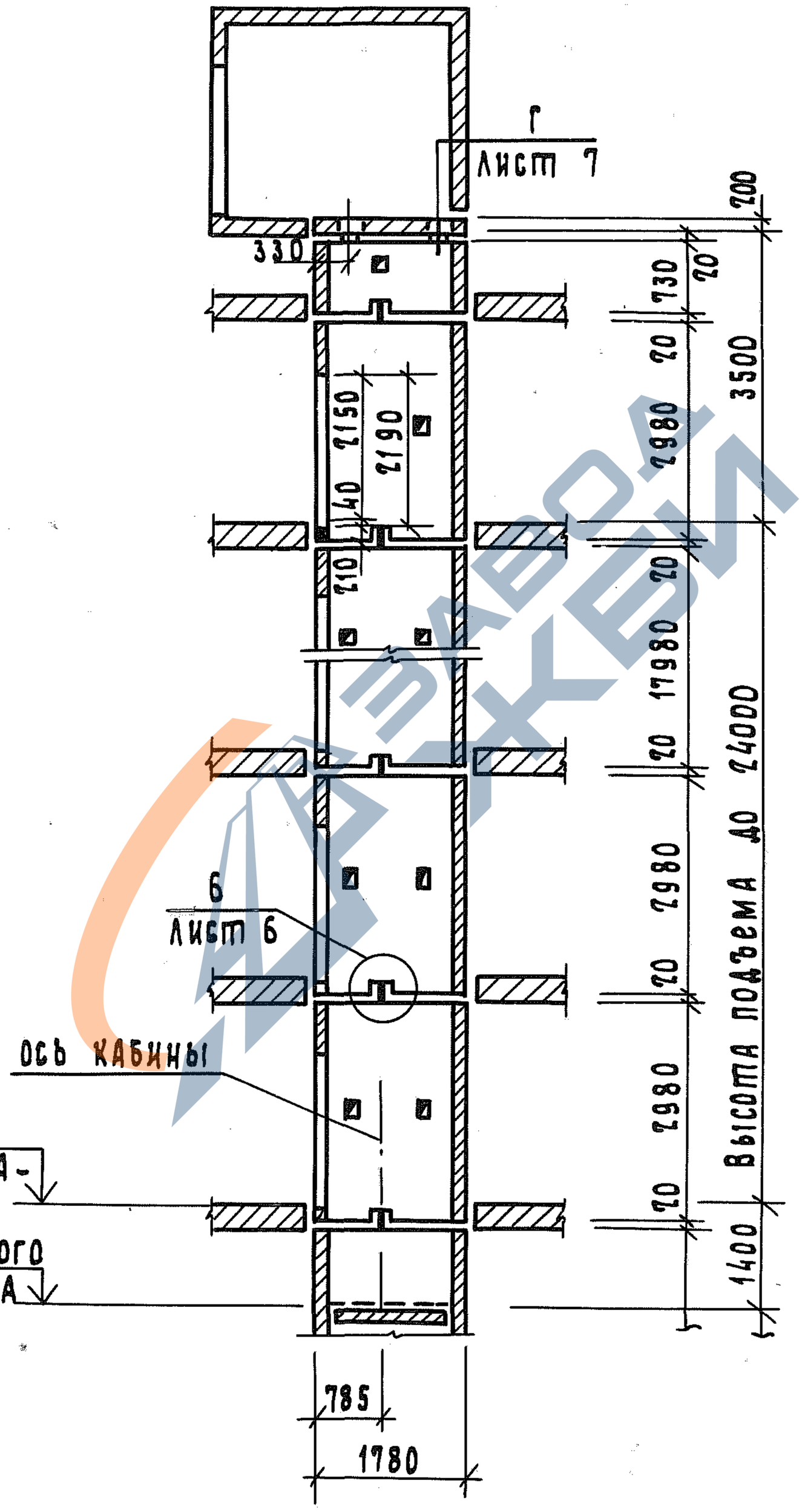

Инв.№ подл.	Подп. и дата	Взам.инв.№

1.189.1-8.2 0.0.0.0 Д1	Лист 3

Копировал

Формат А4

https://zavodjbi.com/

3 — 3

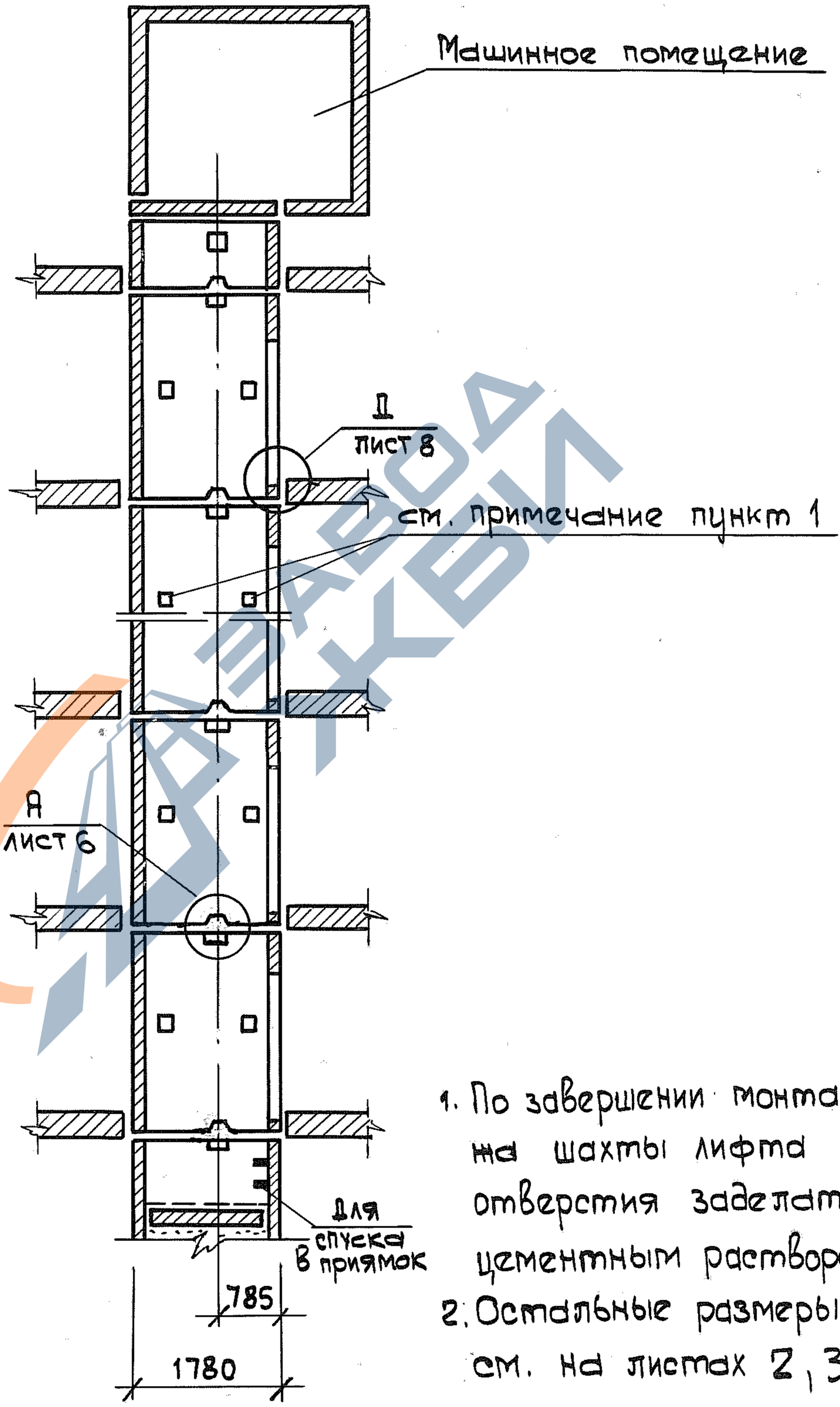

1. По завершении монтажа шахты лифта отверстия заделать цементным раствором.
2. Остальные размеры см. на листах 2, 3

Инв. № подл.	Подпись и дата	Взам. инв. №

1.189.1-8.2 0.0.0.0 II 1	Лист 4

21970 17

Копировал

Формат А4

https://zavodjbi.com/

https://zavodjbi.com/

Развертка блоков шахты лифта

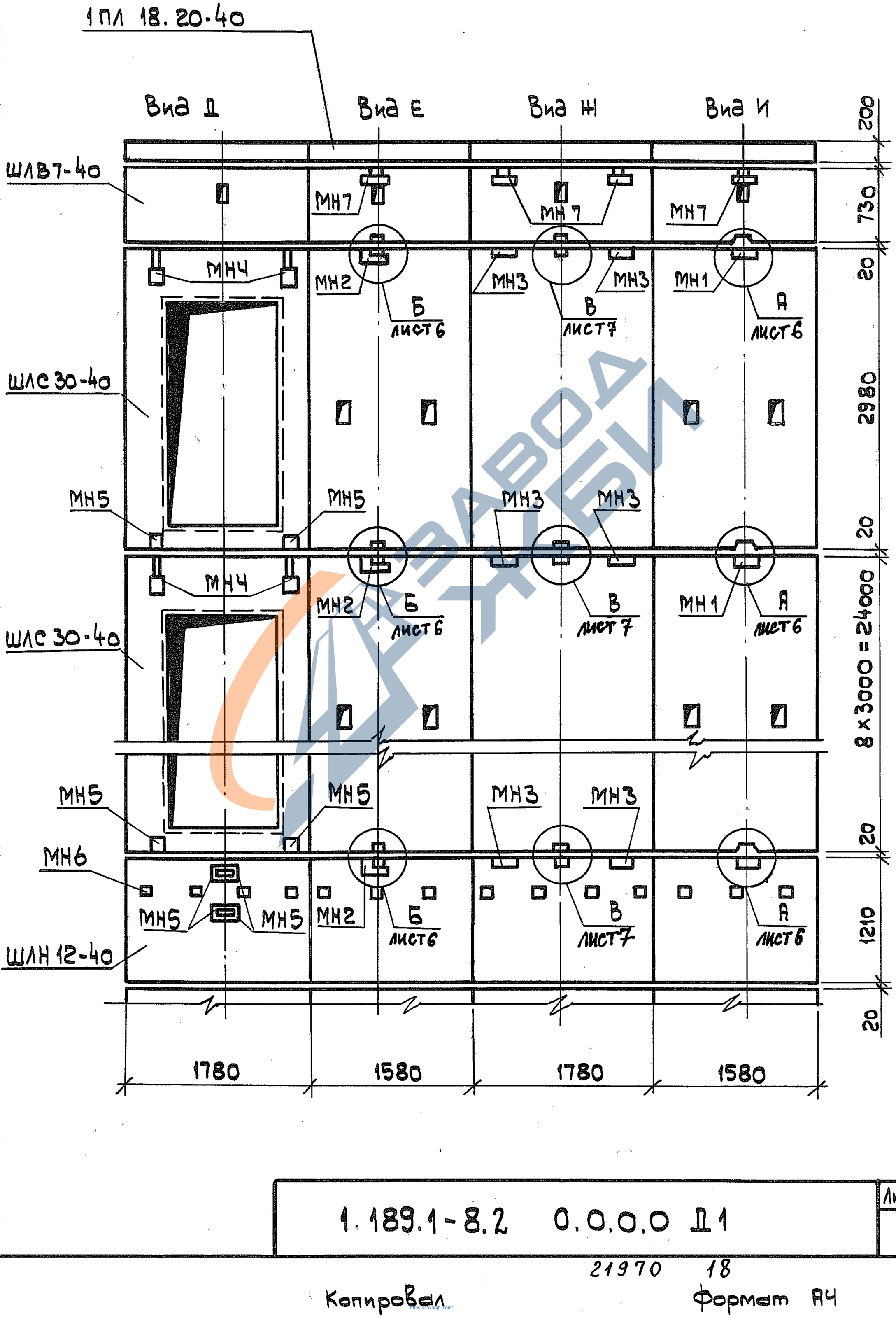

Инв. N подл.	
Подпись и дата	
Взам. инв. N	

1.189.1-8.2 0.0.0.0 ПЗ

Лист 5

21970 18

Копировал

Формат А4

https://zavodjbi.com/

https://zavodjbi.com/

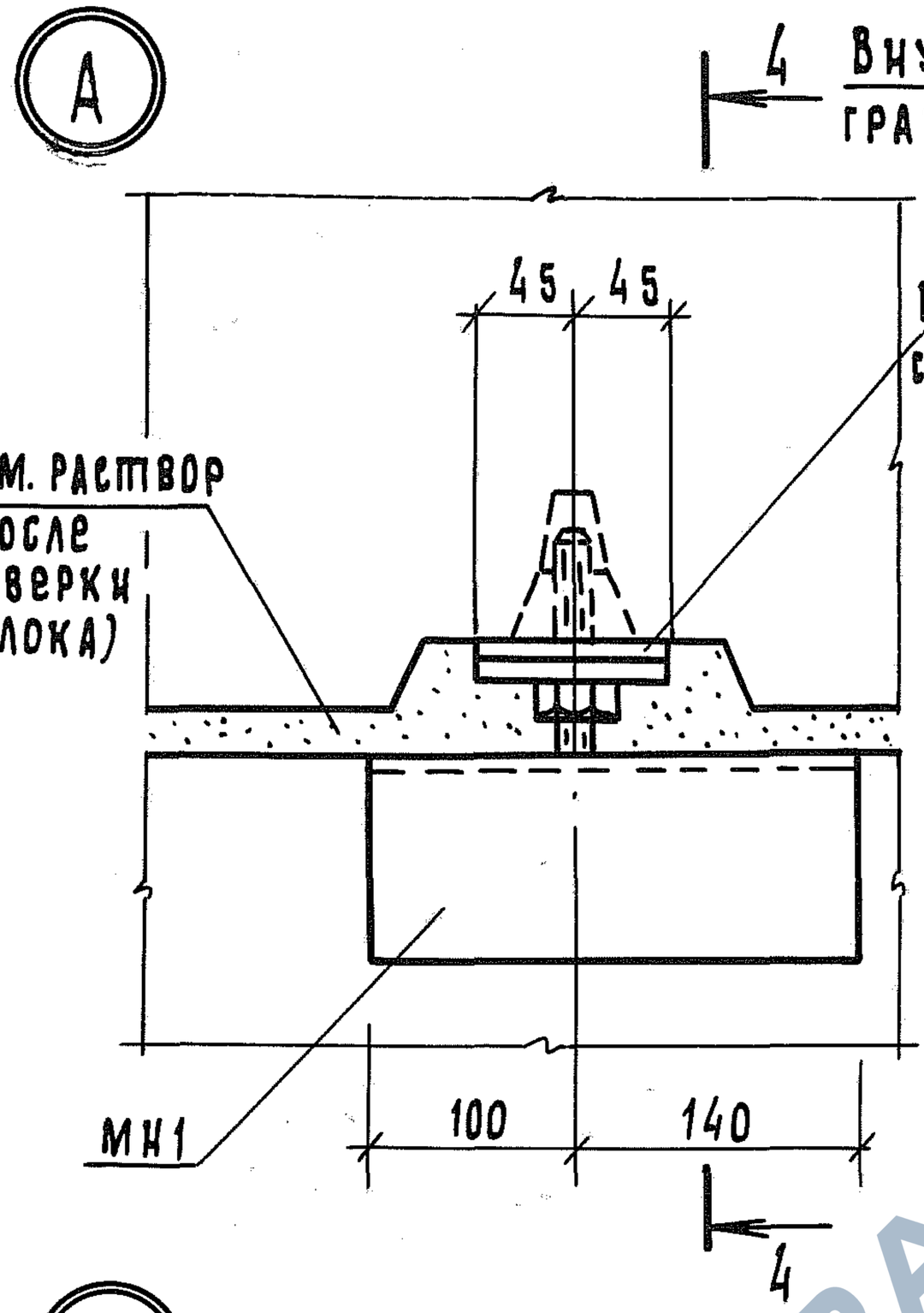

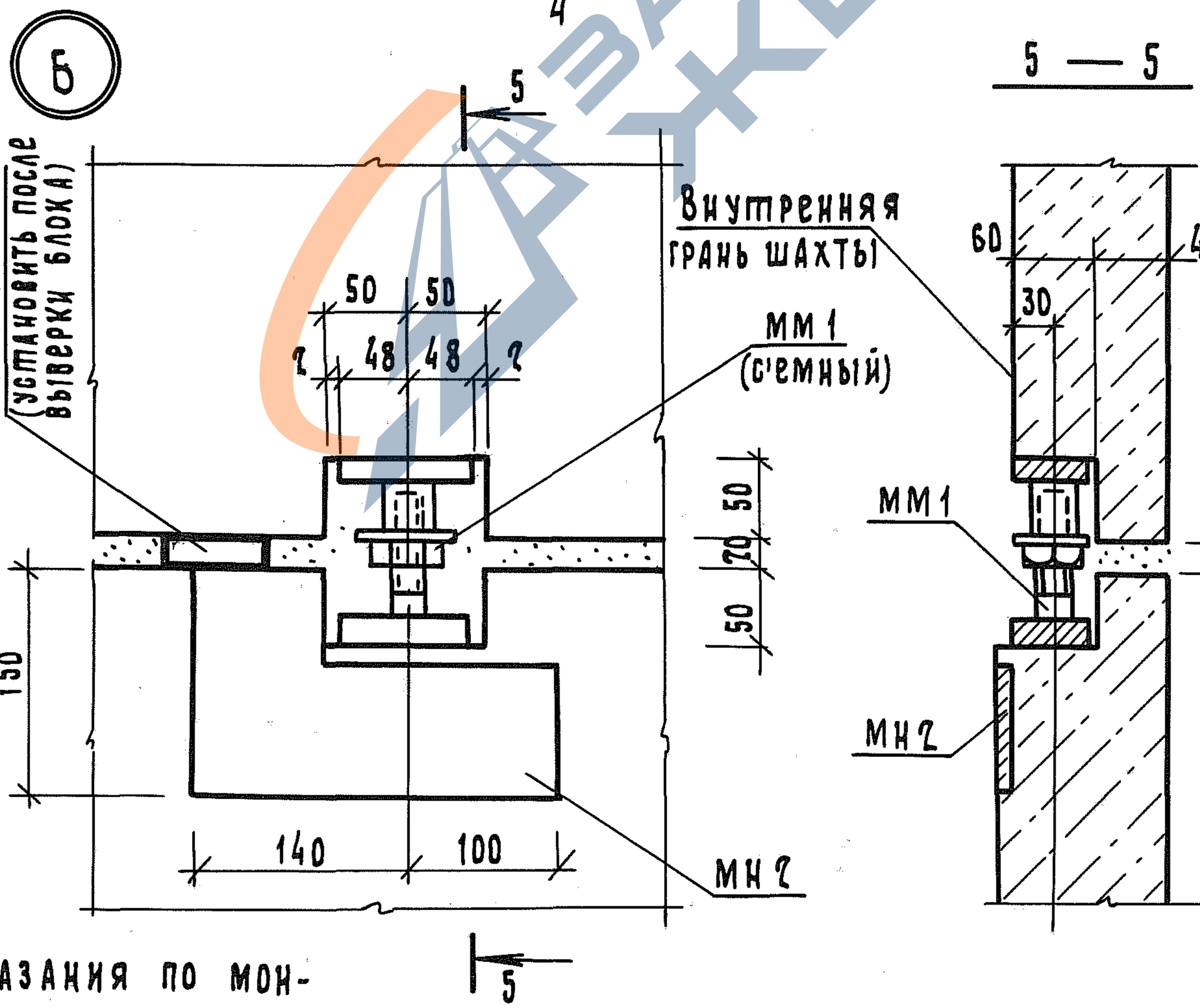

Инв.№ подл. | Подп. и дата | Взам. инв.№

Указания по монтажу - см. техническое описание

1.189.1-8.2 0.0.0.0 Д1

Лист 6

Копировал

Формат А4

https://zavodjbi.com/

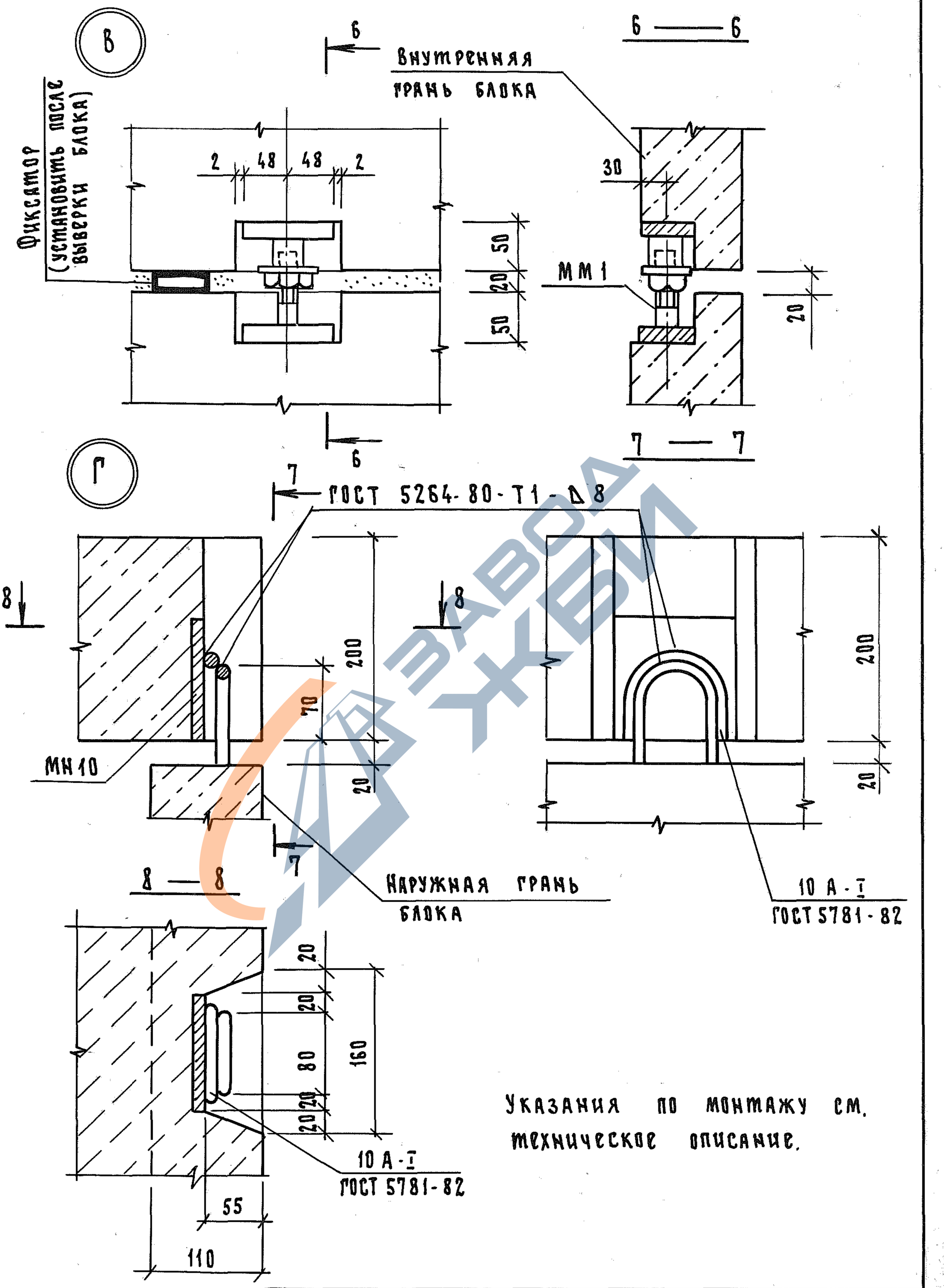

Взам. инв. № | Подл. и дата | Инв. № подл.

1.189.1-8.2	0.0.0.0 Д1	Лист 7

21970 20

Формат А4

https://zavodjbi.com/

https://zavodjbi.com/

Д

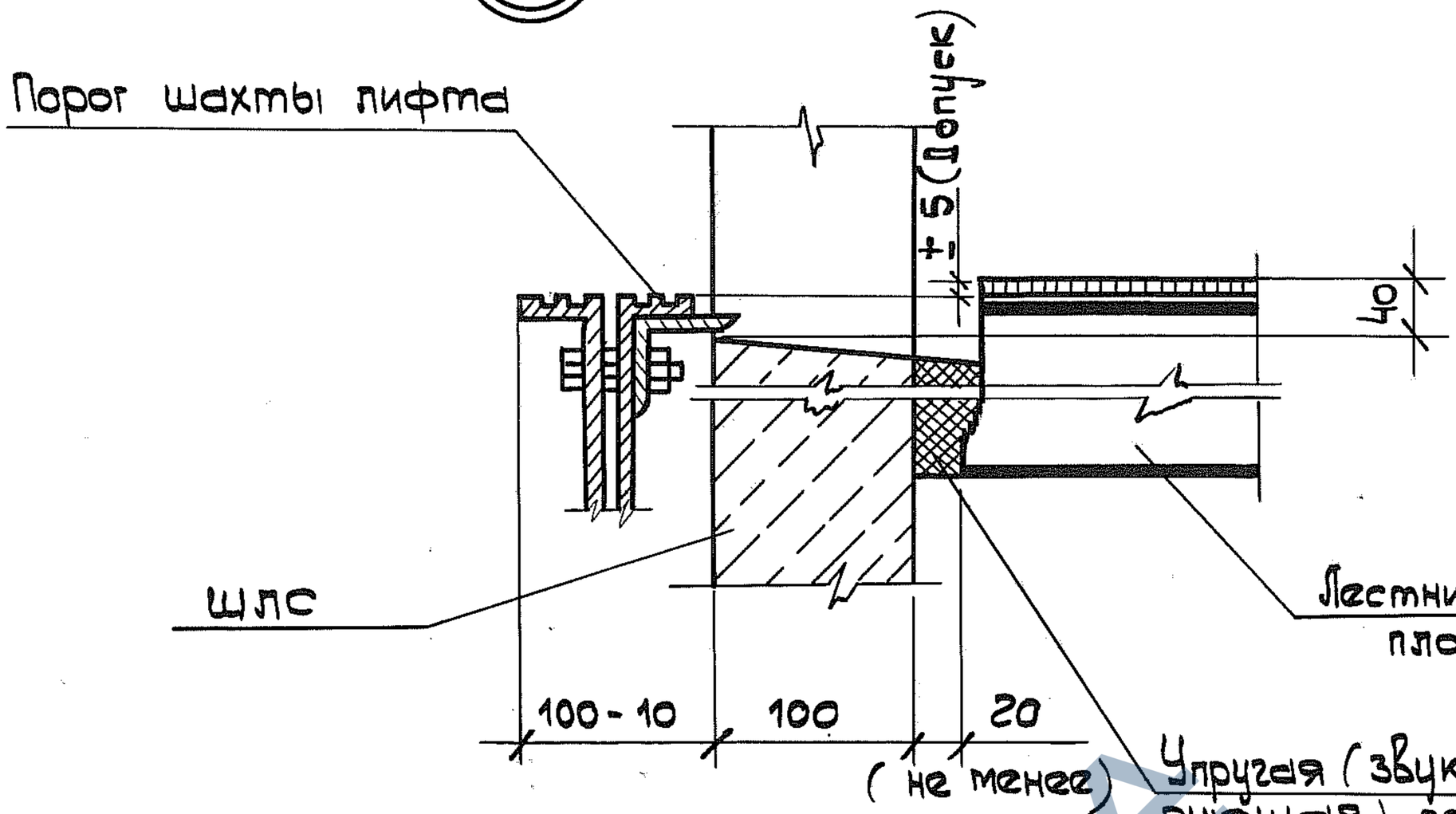

Е

Узел ограждения отверстия в плите перекрытия шахты

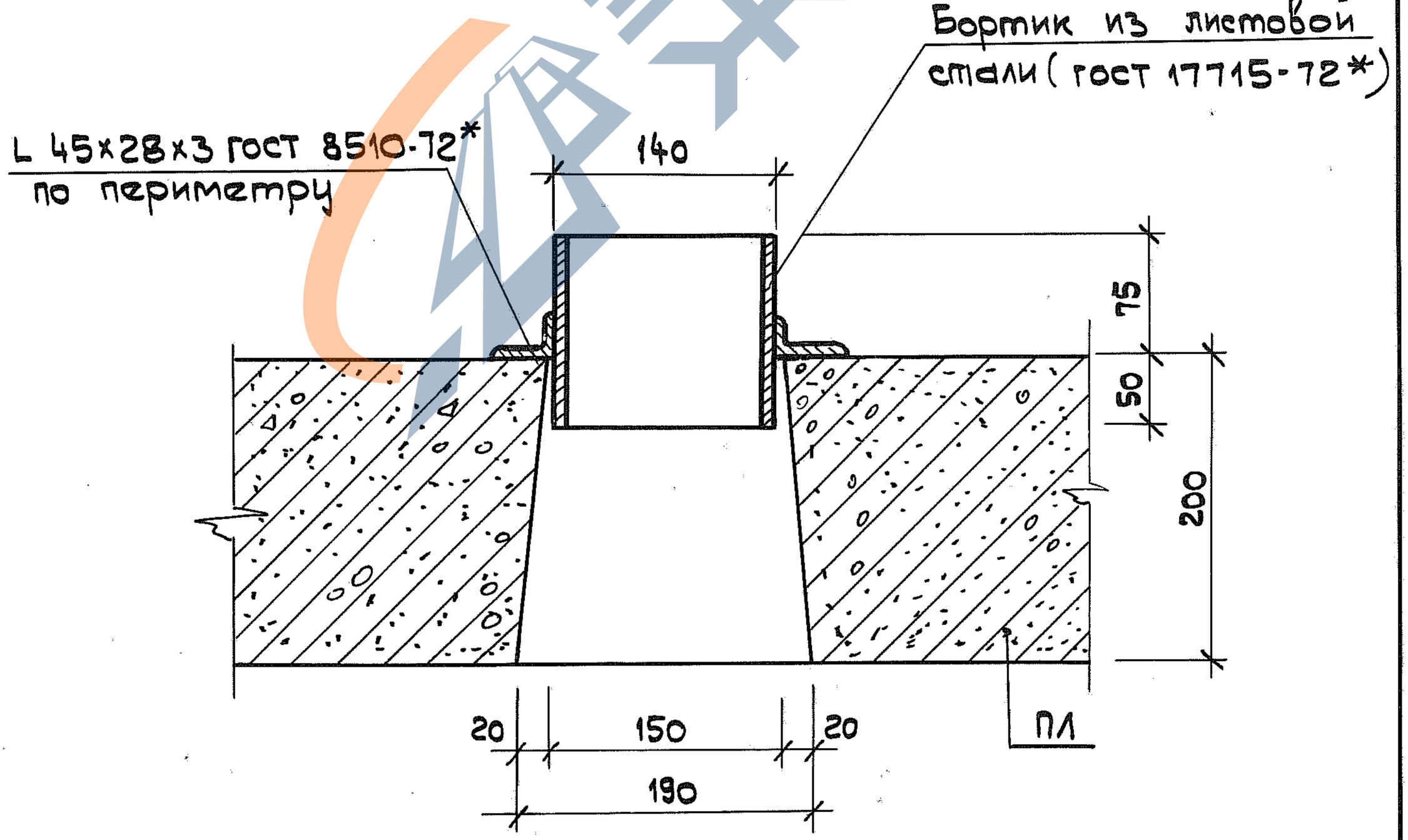

Инв № подл.	Подпись и дата	Взам. инв. №

1.189.1-8.2 0.0.00 Д1

Лист 8

21970 21

Копировал

Формат А4

https://zavodjbi.com/

https://zavodjbi.com/

Ж

Устройство канала для скрытой прокладки электропроводки

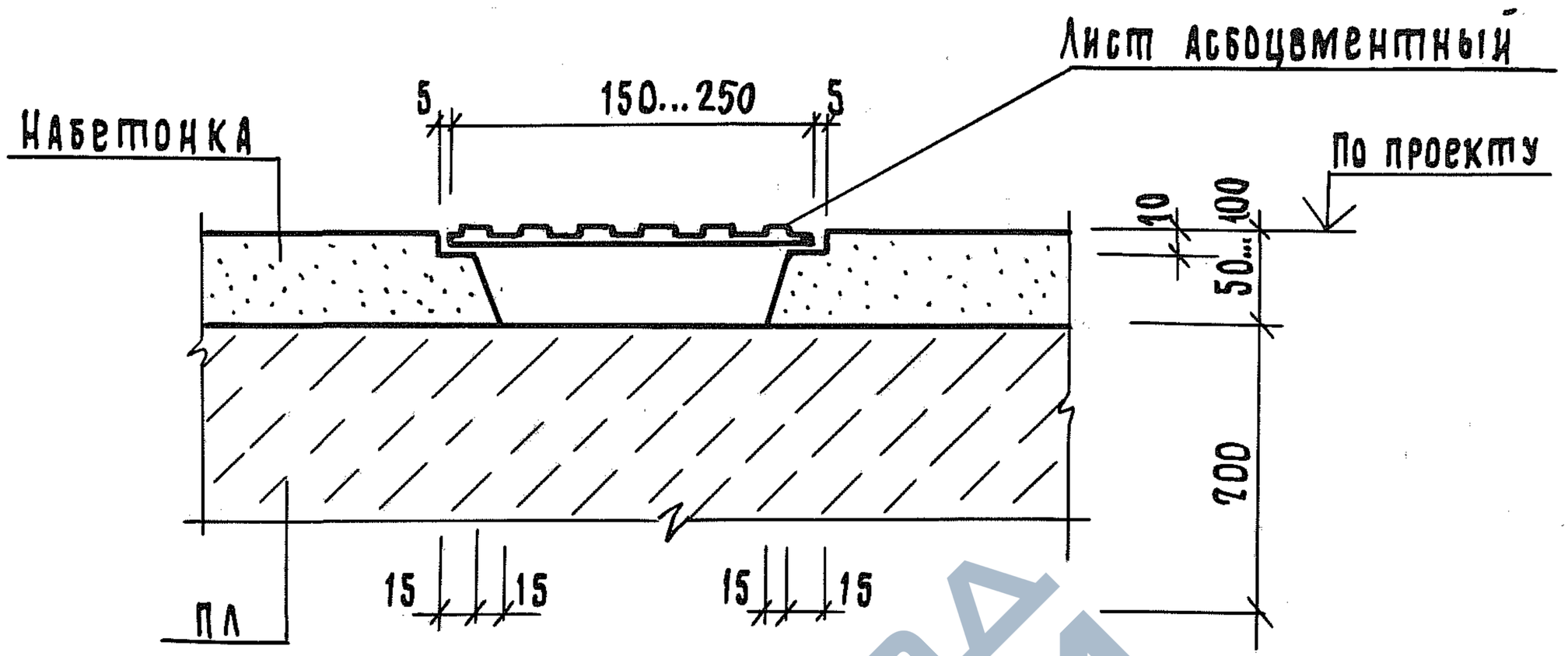

ЗАВОДА ЖБИ

Инв.N подл. | Подп. и дата | Взам.инв.N

	1.189.1-8.2 0.0.0.0 Д1	Лист 9

21970 22

Копировал https://zavodjbi.com/ Формат А4

https://zavodjbi.com/

Пример I
(для зданий, строящихся на вечномерзлых грунтах, используемых по принципу I)

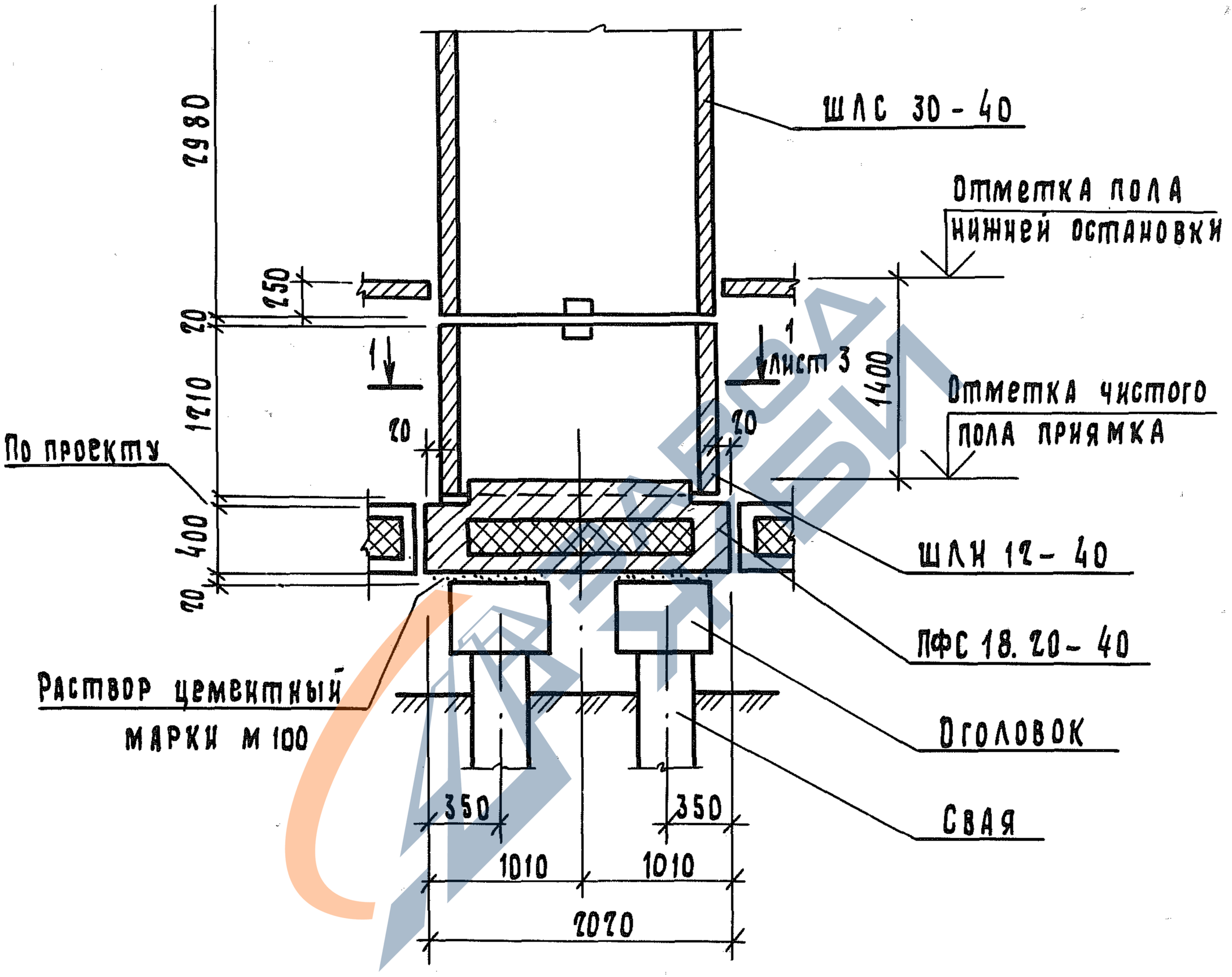

Инв. № подл.	Подп. и дата	Взам. инв. №	
Должность	Фамилия	Подпись	Дата
Гл. спец.	Хайт		

				1.189.1 - 8.2	0.0.0.0 Д 2
Нач. отд	Гуров			Примеры решений фундаментной части шахты лифта	Стадия: Р; Лист: 1; Листов: 3
Н. контр.	Ильина				ЛенЗНИИЭП
ГИП	Гуров				
Рук. гр.	Ильина				

Копировал

Формат А4

https://zavodjbi.com/

https://zavodjbi.com/

Пример 2

(для зданий, строящихся на обычных грунтах и на вечномерзлых грунтах, используемых по принципам I, II)

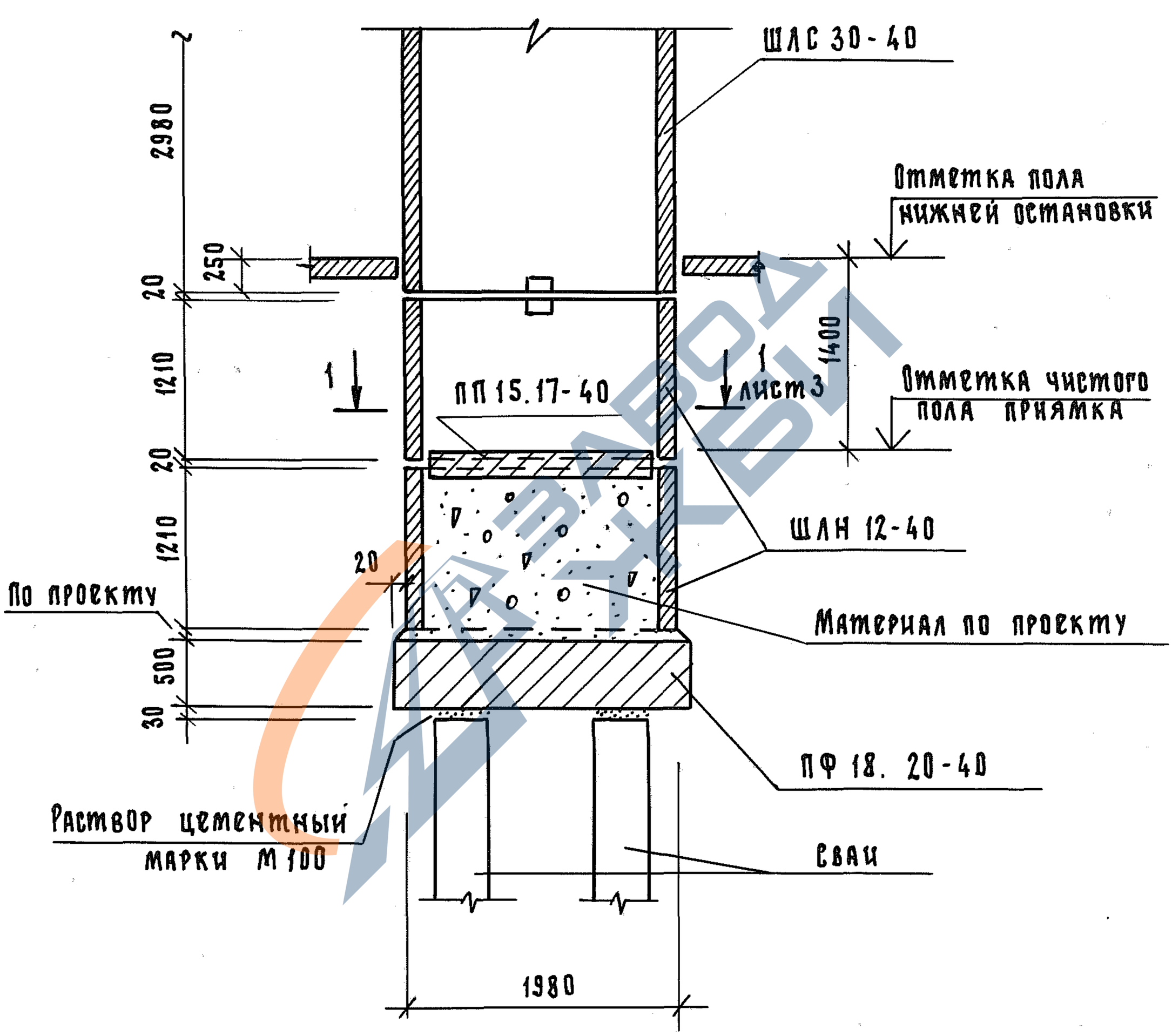

Инв. № подл.	Подп. и дата	Взам. инв. №

1.189.1-8,2	0.0.0.0 Д2	Лист 2

21970 24

Формат А4

https://zavodjbi.com/

https://zavodjbi.com/

Пример 3

(для зданий, строящихся на обычных грунтах и на вечномерзлых грунтах, используемых по принципу 11)

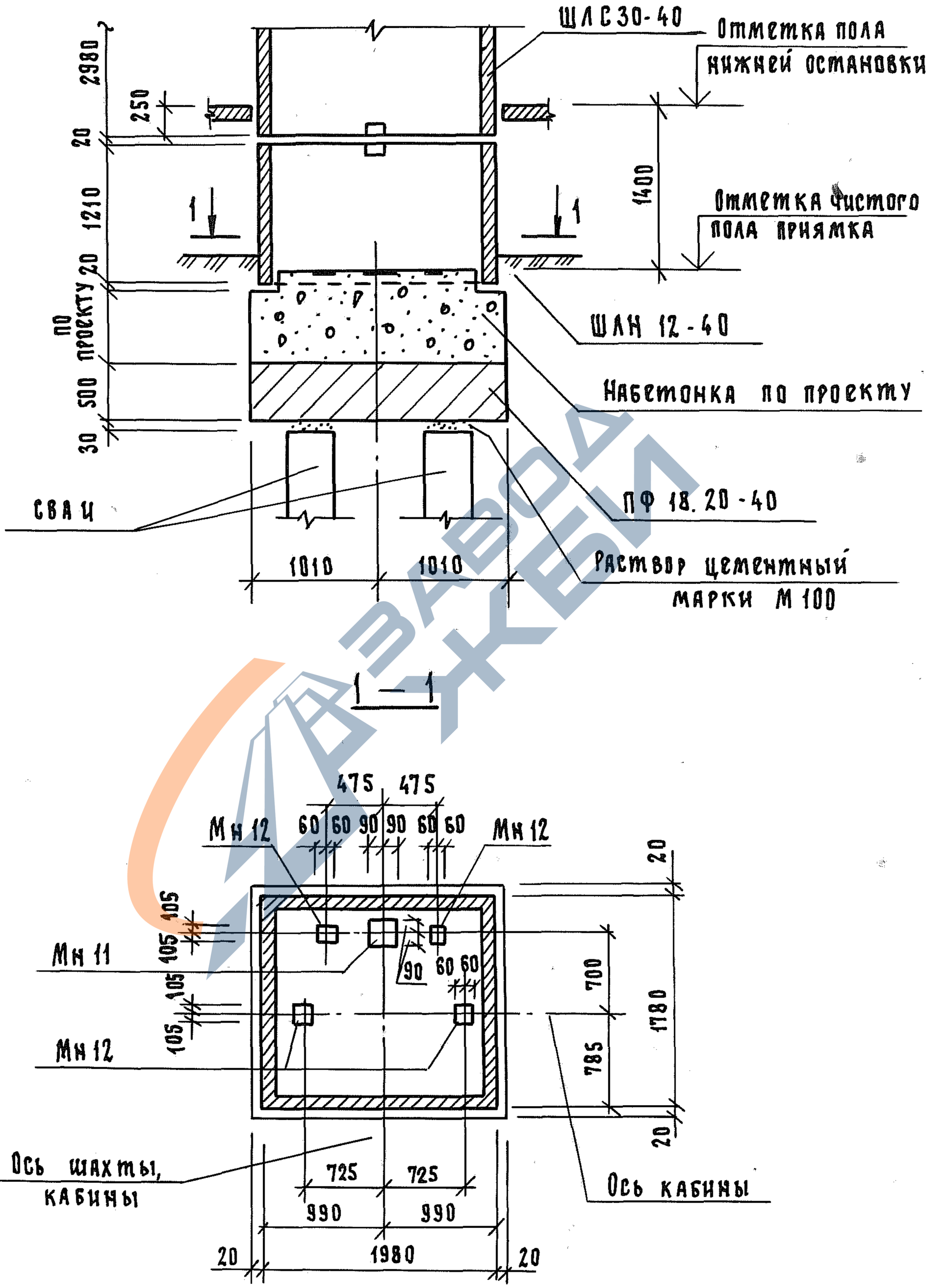

Инв. № подл.	Подп. и дата	Взам. инв. №

1.189.1-8.2 0.0.0.0 Д2

Лист 3

21970 25

Формат А4

https://zavodjbi.com/

https://zavodjbi.com/

Формат	Зона	Поз.	Обозначение	Наименование	Кол.	Приме-чание
				Документация		
А4			1.189.1-8.2 1.0.0.0 СБ	Сборочный чертеж		
А4			1.189.1-8.2 0.0.0.0 ТО	Техническое описание		
А4			1.189.1-8.2 0.0.0.0 РС	Ведомость расхода стали		
				Сборочные единицы		
				Каркас пространственный		
А4		1	1.189.1-8.2 1.1.0.0	КП 1	1	
				Изделие закладное		
А4		2	1.189.1-8.2 1.0.1.0	Мн 1	1	
А4		3	1.189.1-8.2 1.0.2.0	Мн 2	1	
А4		4	1.189.1-8.2 1.0.3.0	Мн 3	2	
А4		5	-01	Мн 4	2	
				Материалы		
		6		Бетон класса В15	1,97	м3

Инв.№ подл. | Подп. и дата | Взам. инв.№

Нач.отд	Гуров		1.189.1-8.2 1.0.0.0
Н.контр.	Ильина		
ГИП	Гуров		Блок средний ШЛС 30-40
Рук.гр.	Ильина		Стадия: Р; Лист; Листов: 1
Ст.инж.	Тихоненко		ЛенЗНИИЭП

21970 26

Копировал

Формат А4

https://zavodjbi.com/

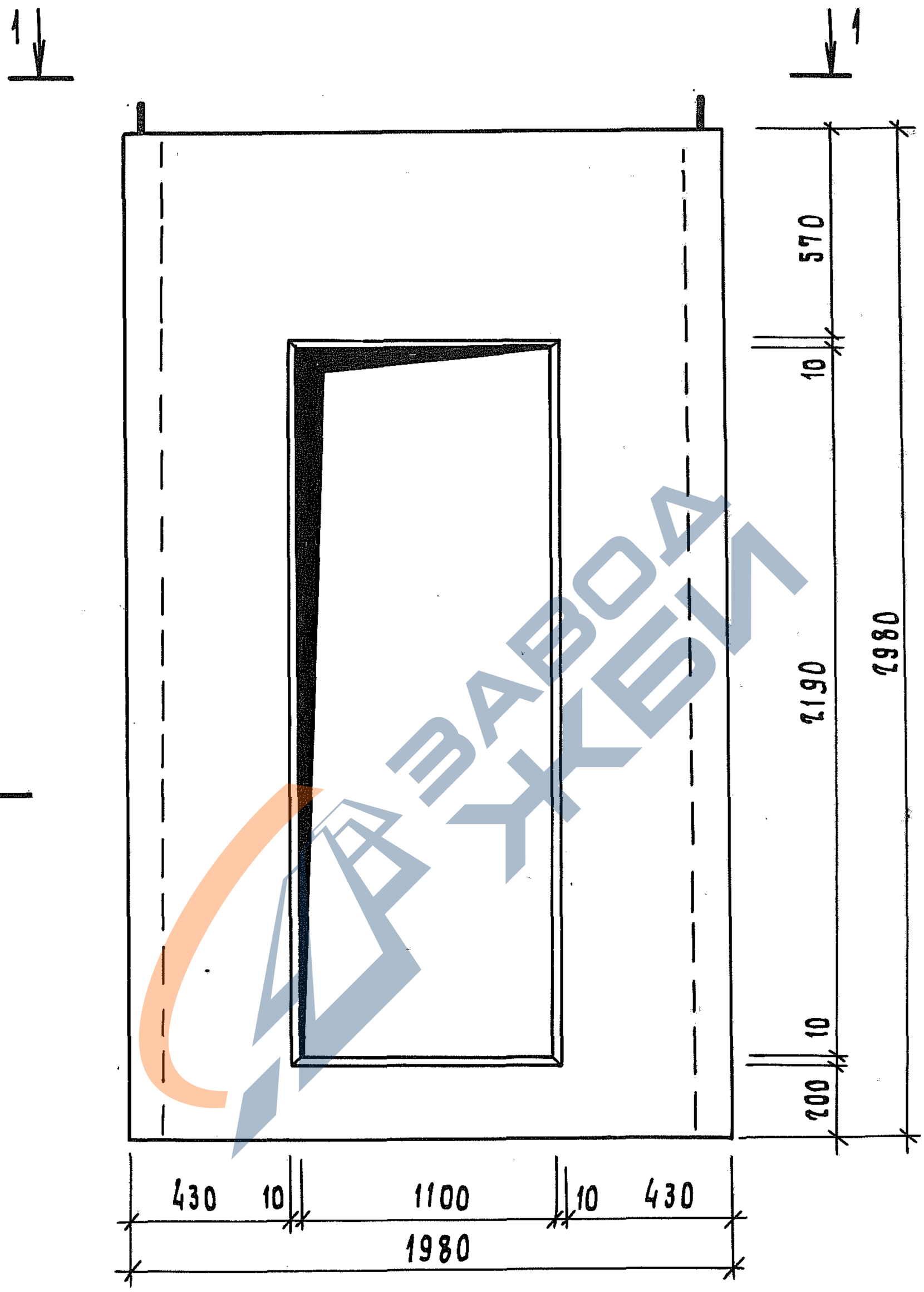

Должность	Фамилия	Подпись	Дата
Гл. спец.	Хаит		
Гл. спец.	Обухов		

Инв.№ подл. | Подп. и дата | Взам. инв.№

Нач.отд	Гуров		
Н.контр.	Ильина		
ГИП	Гуров		
Рук.гр.	Ильина		
Ст.инж.	Тихоненко		

1.189.1-8.2 1.0.0.0 СБ

Блок средний
ШЛС 30-40
Сборочный чертеж

Стадия	Масса	Масштаб
Р	4930	1:20
Лист	Листов 11	

ЛенЗНИИЭП

21970 27

Копировал

Формат А4

https://zavodjbi.com/

1 — 1

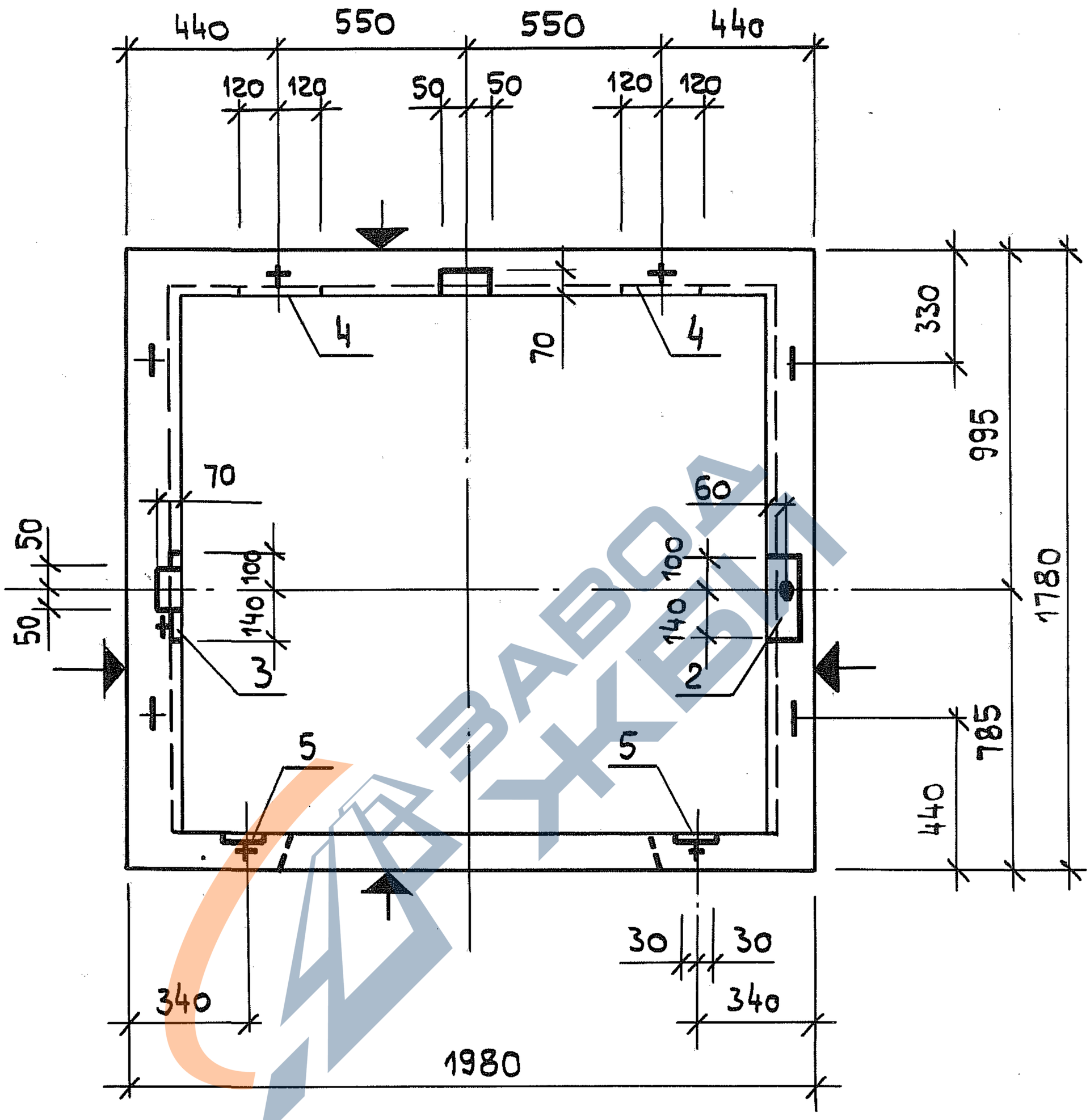

Плоскости, обозначенные знаком ↑, должны быть гладкими, подготовленными под окраску.

Взам. инв. №
Подпись и дата
Инв. № подл.

1.189.1-8.2 1.0.0 СБ	Лист 2

Копировал https://zavodjbi.com/

Формат А4

https://zavodjbi.com/

2 — 2

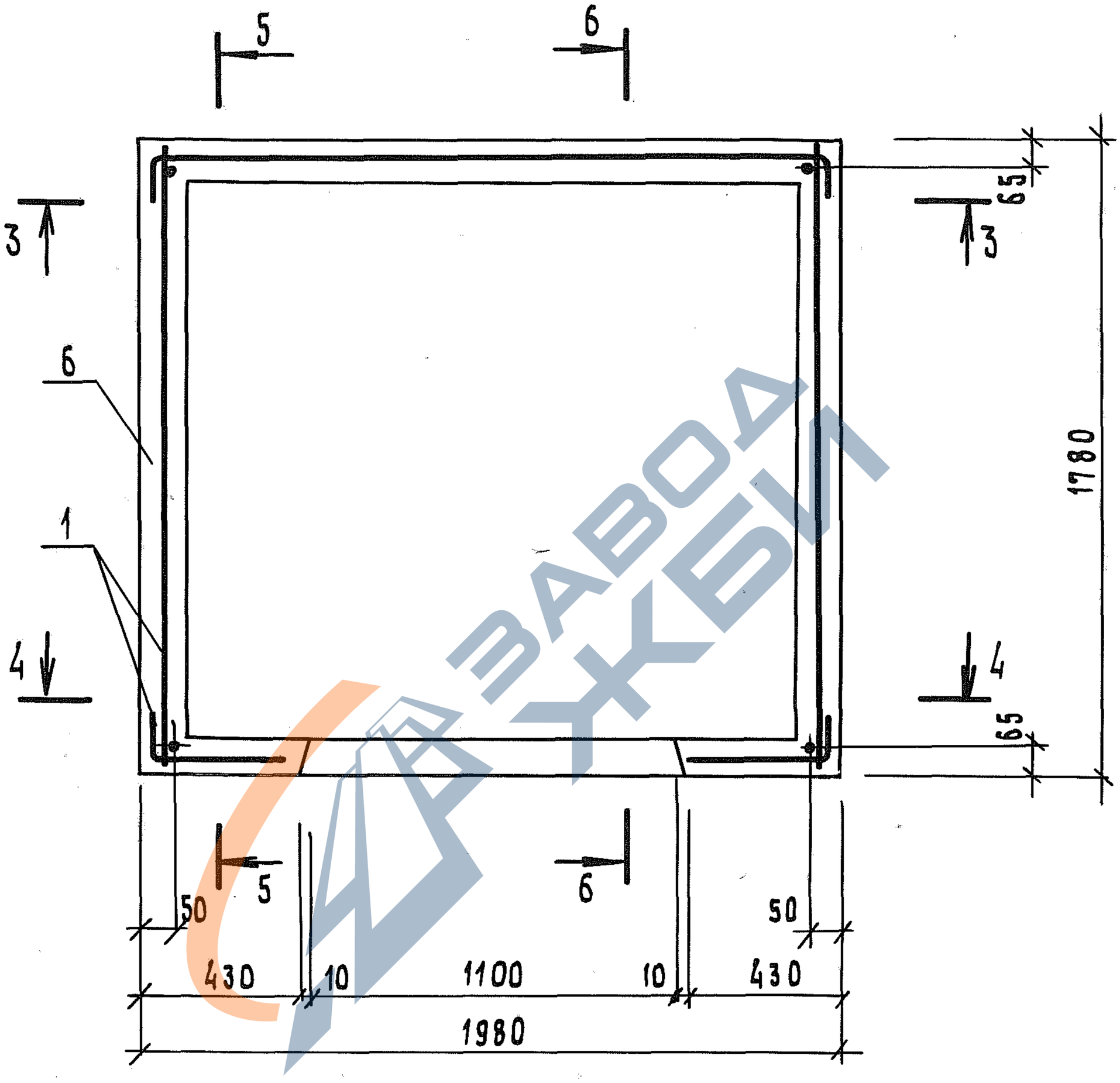

ЗАВОДА ЖБИ

Инв.N подл. | Подп. и дата | Взам. инв.N

1.189.1 - 8,2 1.0.0.0 ГБ

Лист 3

21970 29

Копировал https://zavodjbi.com/ Формат А4

https://zavodjbi.com/

3 — 3

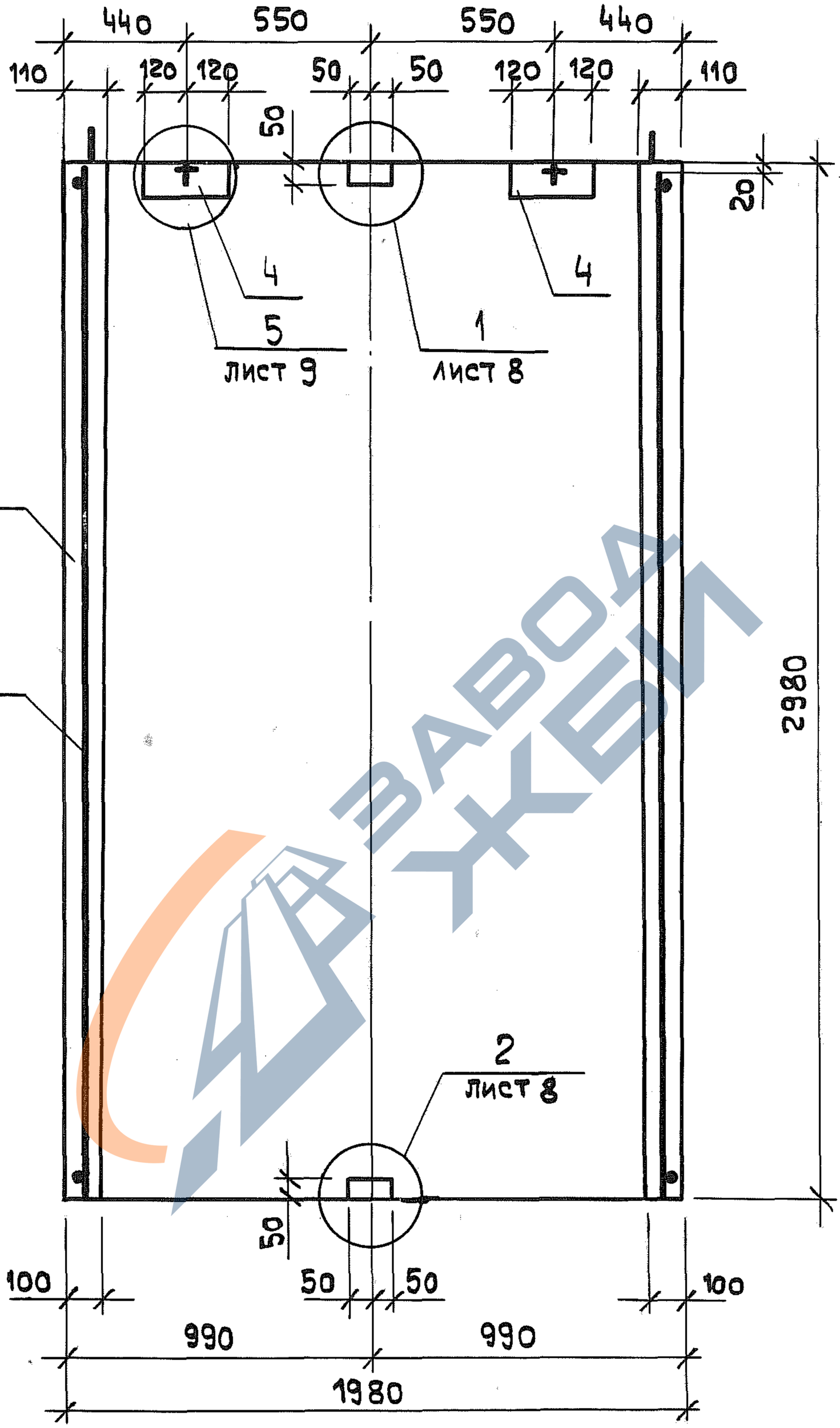

Инв. № подл.	Подпись и дата	Взам. инв. N

1.189.1-8.2 1.0.0.0 СБ

Лист 4

Копировал https://zavodjbi.com/ Формат А4

https://zavodjbi.com/

4 — 4

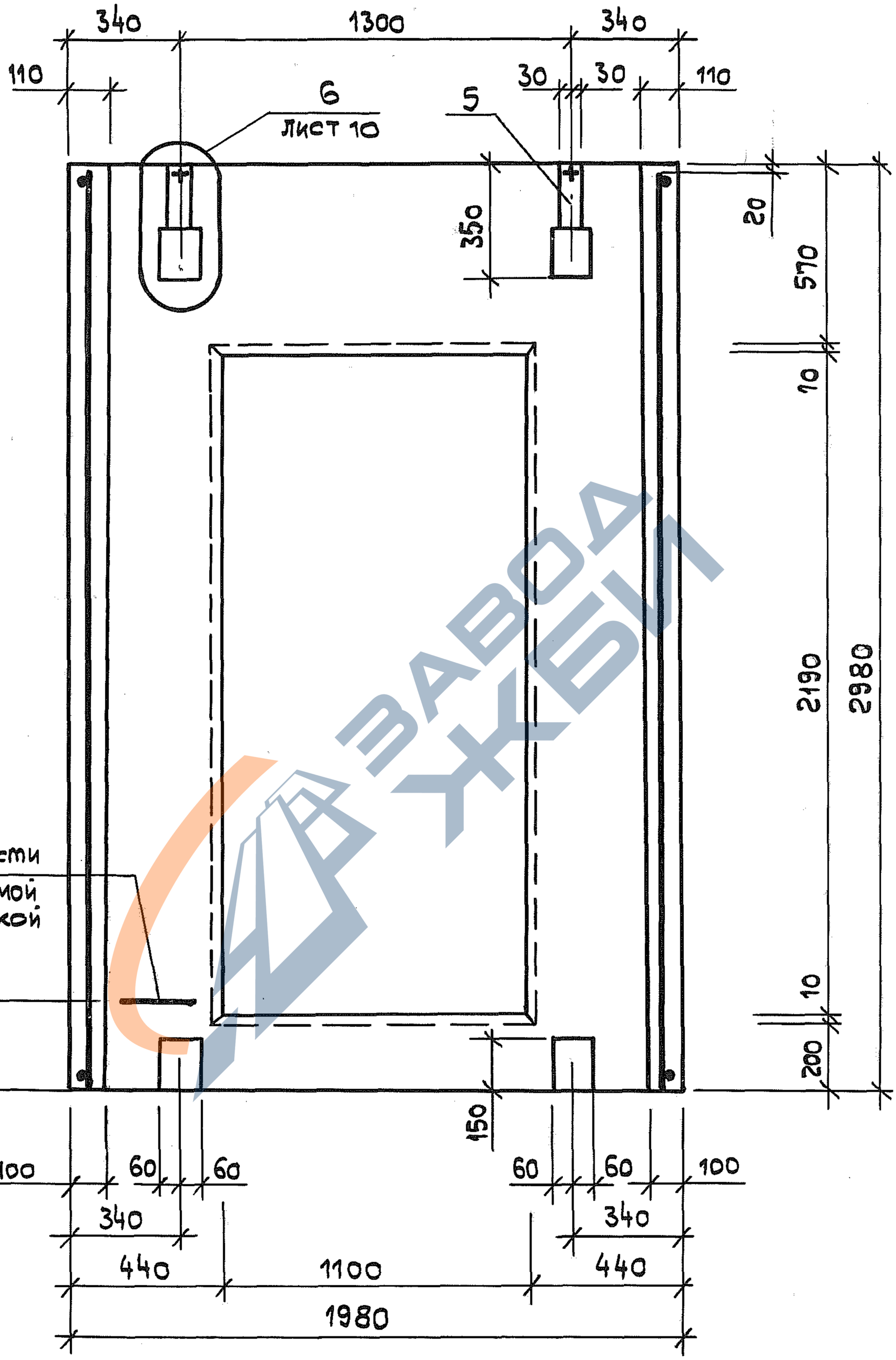

ЗАВОДЖБИ

Взам. инв. №

Подпись и дата

Инв. № подл.

1.189.1-8.2 1.0.0.0 СБ

Лист 5

21970 31

Копировал

Формат А4

https://zavodjbi.com/

https://zavodjbi.com/

5 — 5

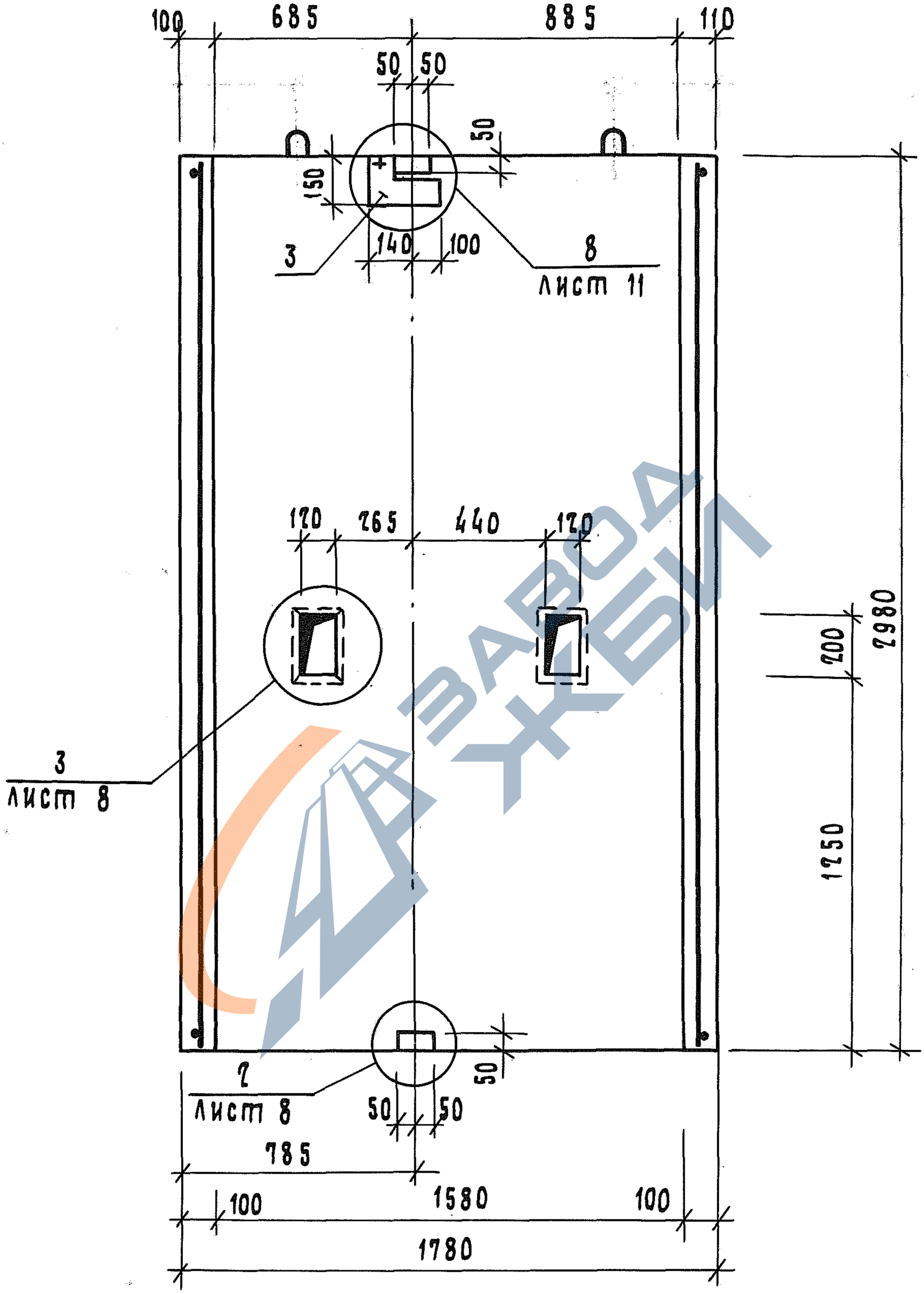

ЗАВОДА ЖБИ

Взам. инв. № | Подп. и дата | Инв. № подл.

1.189.1-8.2	1.0.0.0 сб	Лист 6

21970 32

https://zavodjbi.com/

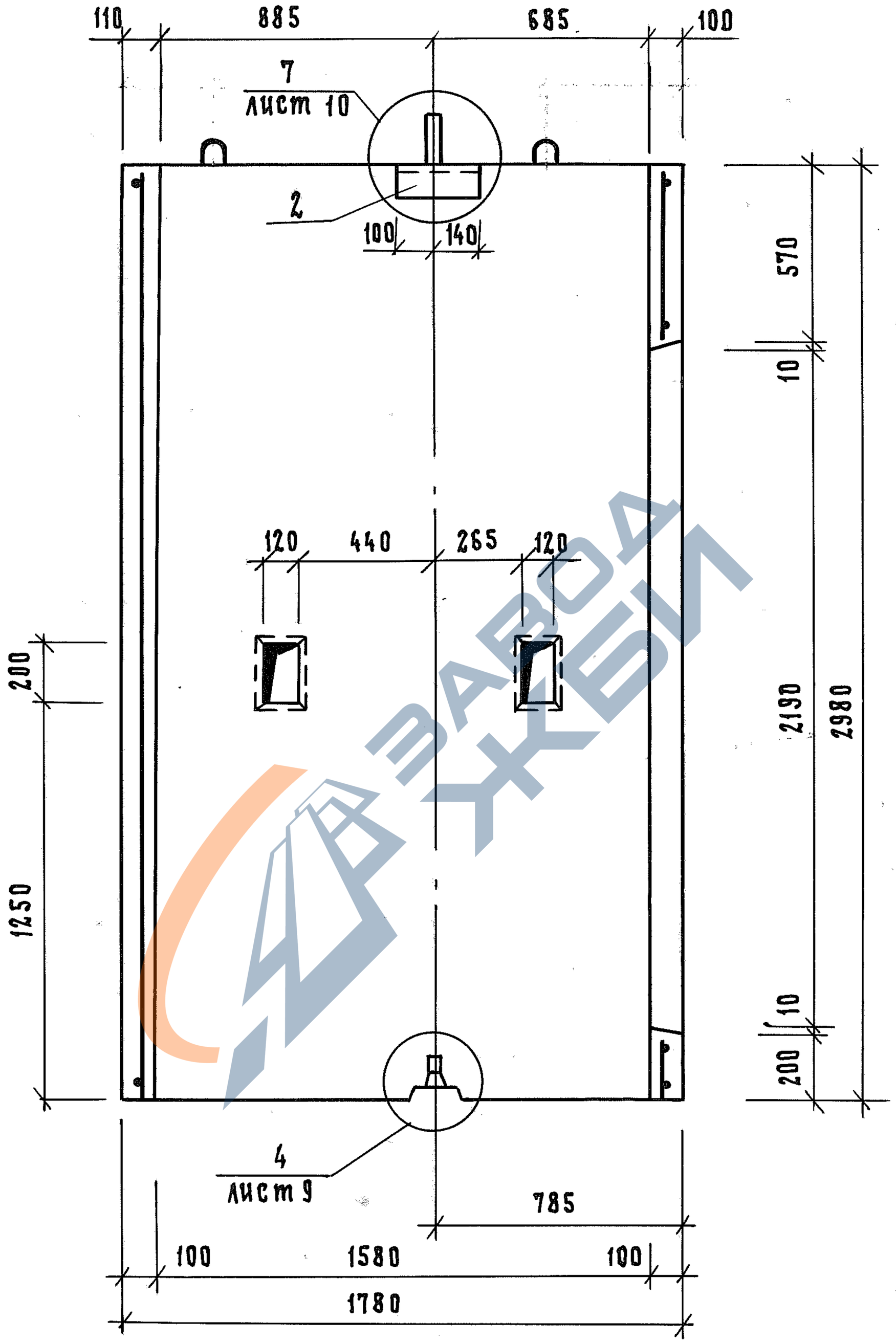

Инв. № подл.	Подп. и дата	Взам. инв. №

1.189.1-8.2 1.0.0.0 СБ

Лист 7

21970 33

Формат А4

https://zavodjbi.com/

1

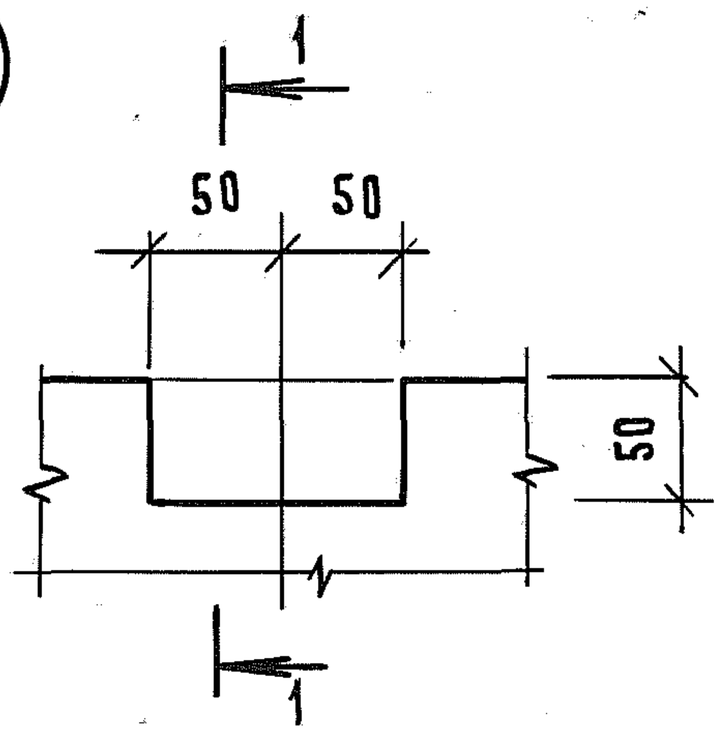

1 — 1

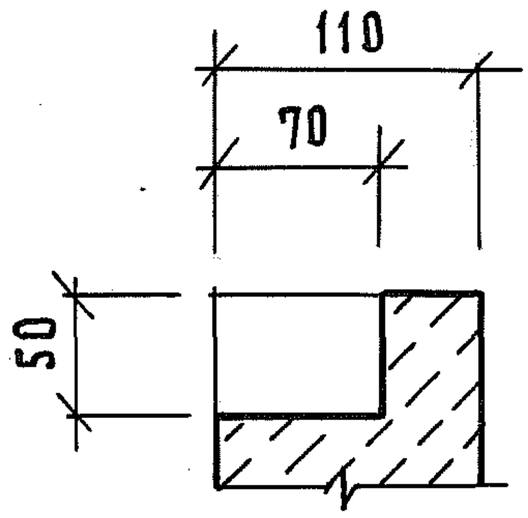

2

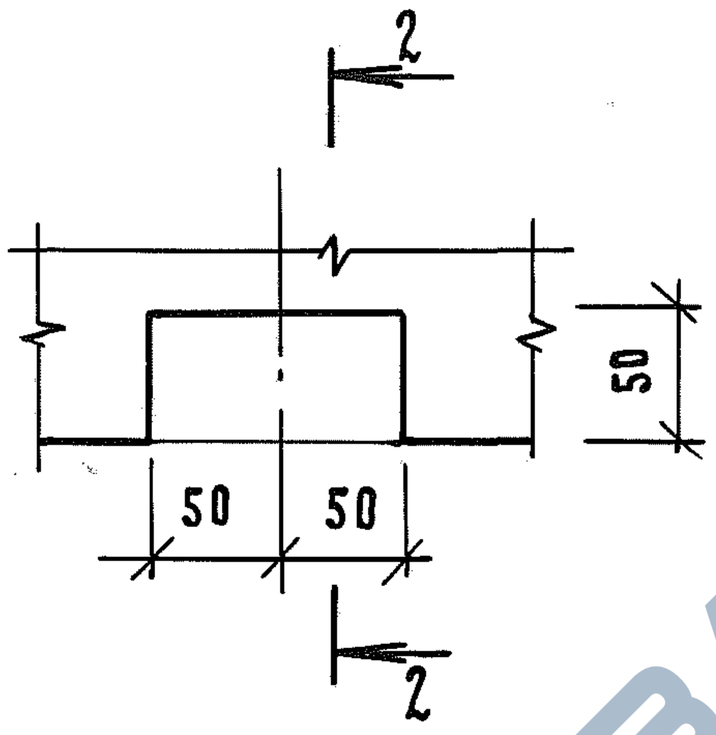

2 — 2

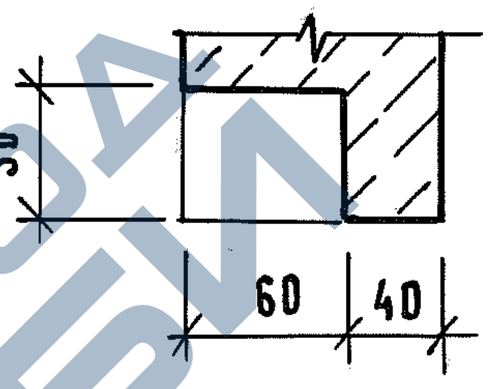

3

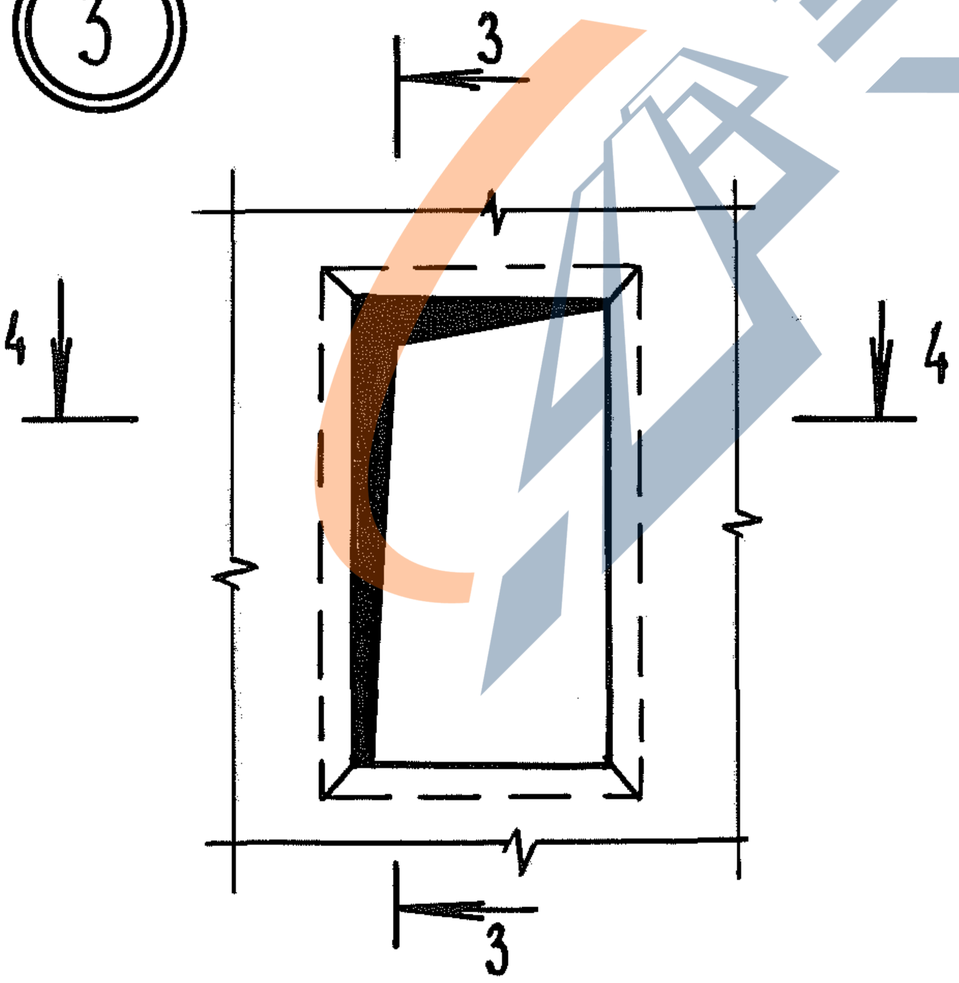

3 — 3

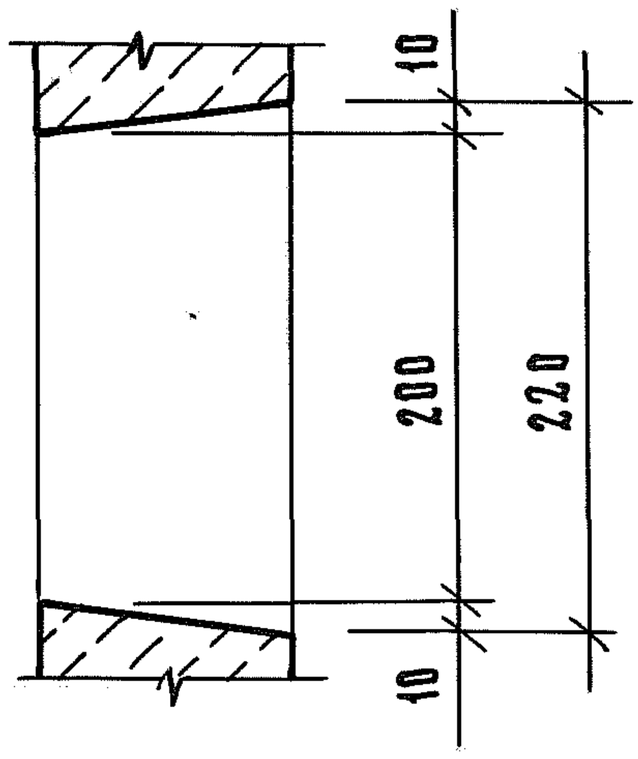

4 — 4

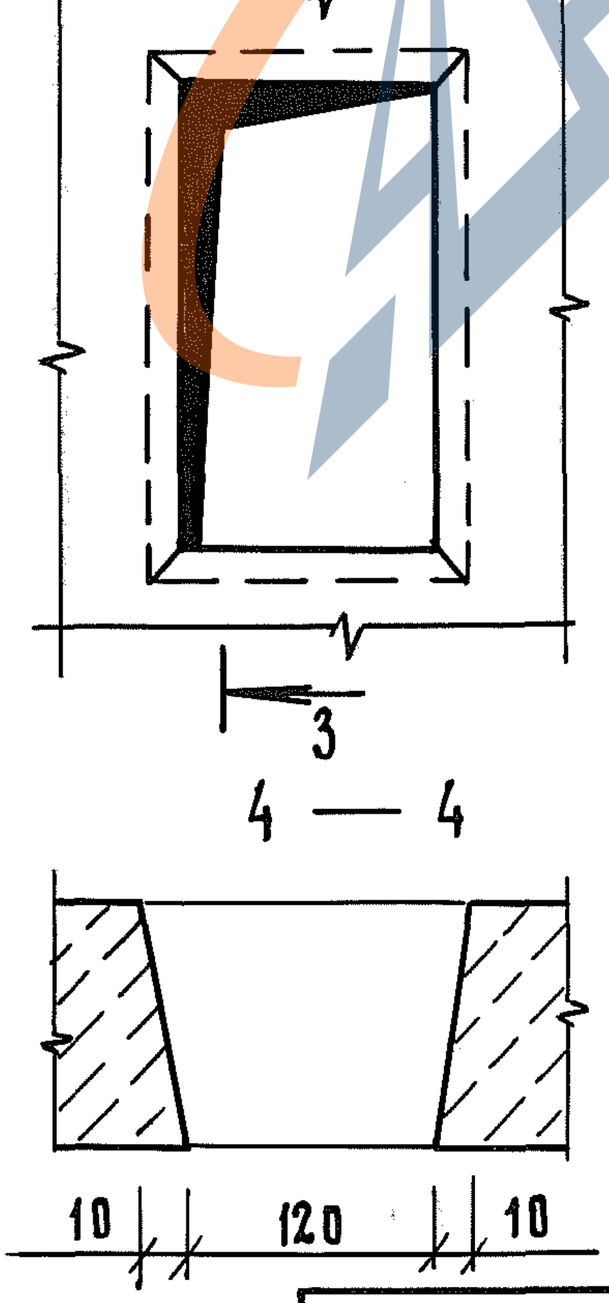

ЗАВОДЖБИ

ВЗАМ. ИНВ. №

ИНВ. №ПОДЛ. | ПОДП. И ДАТА

1.189.1-8.2 1.0.0.0 СБ

Лист 8

21970 34

Формат А4

https://zavodjbi.com/

https://zavodjbi.com/

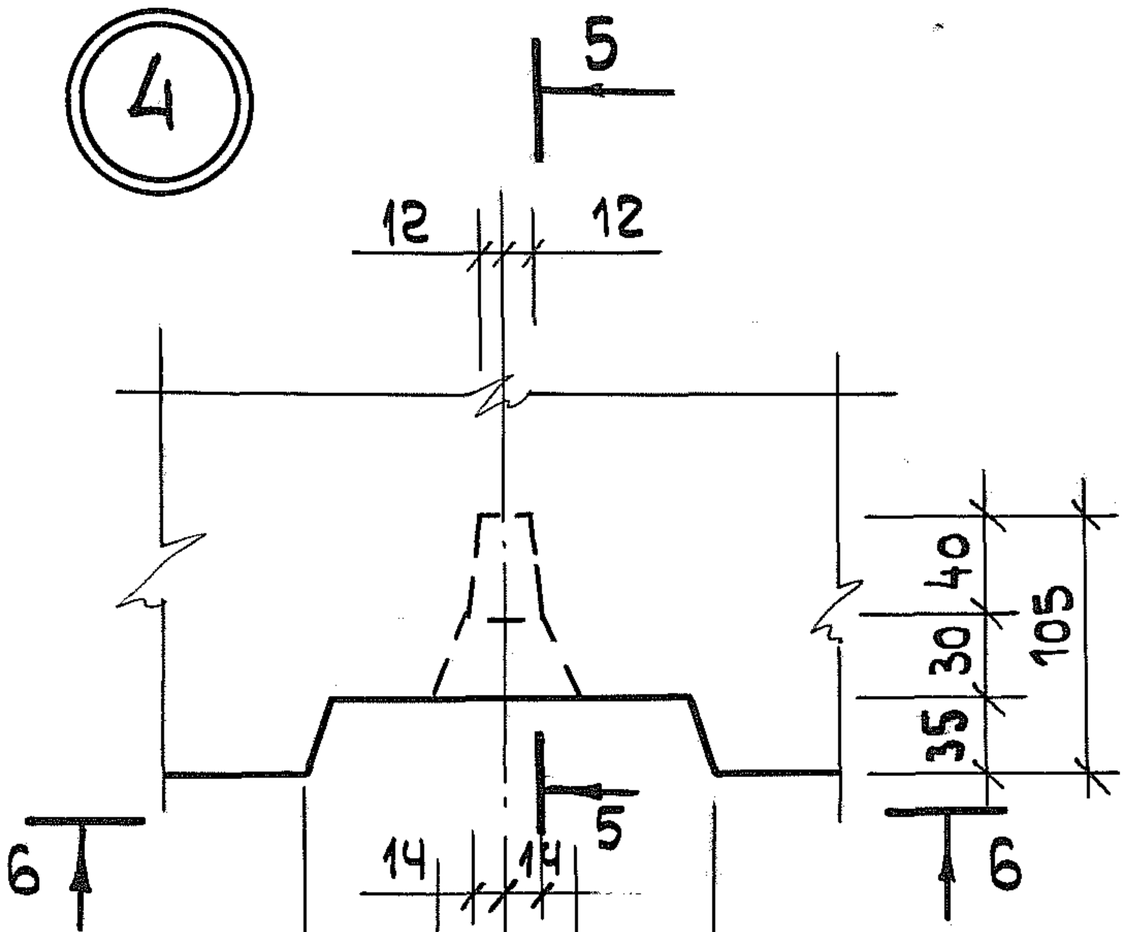

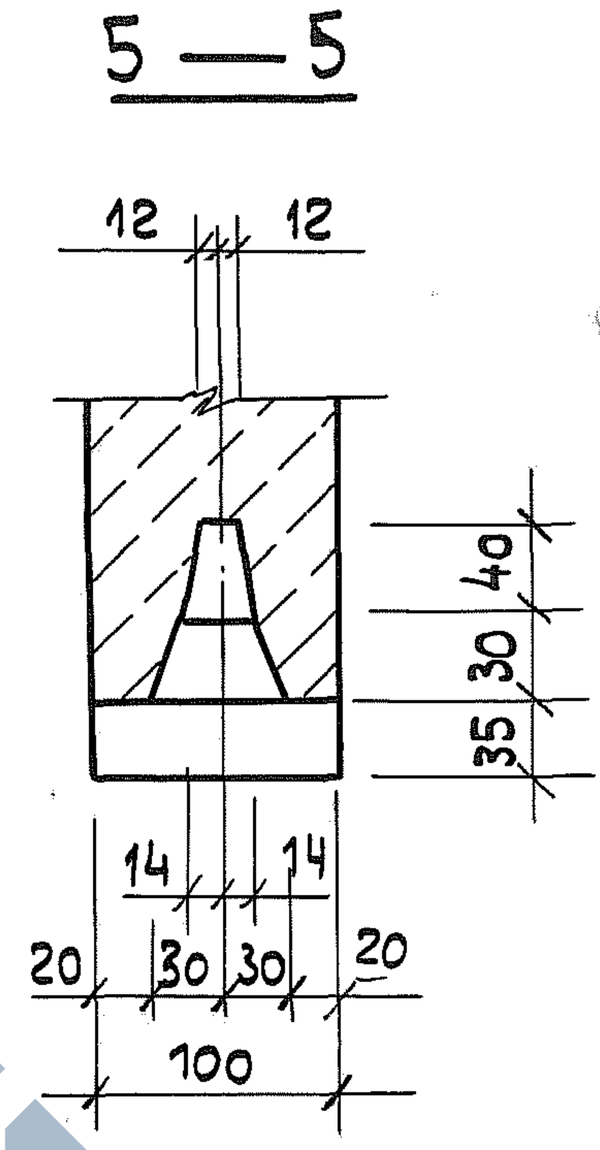

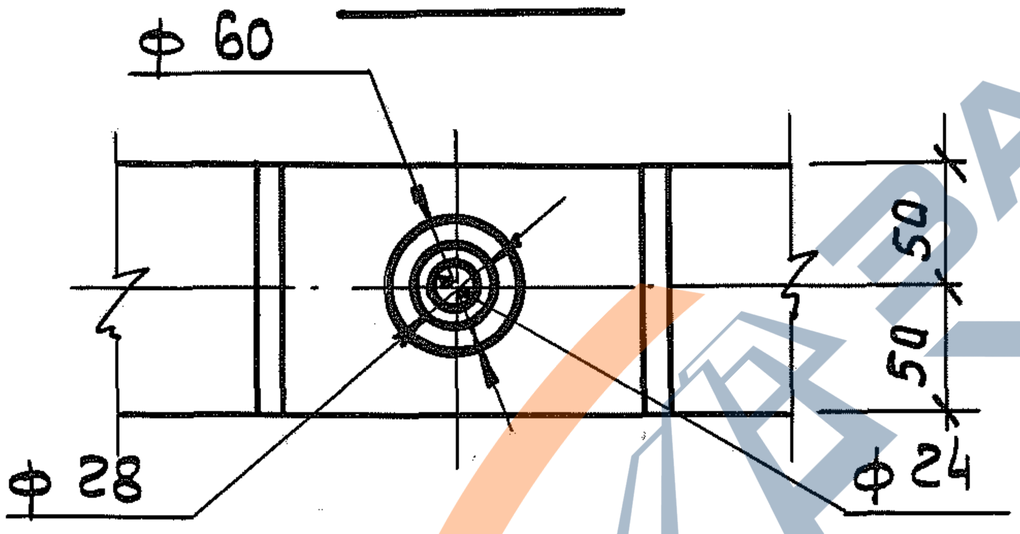

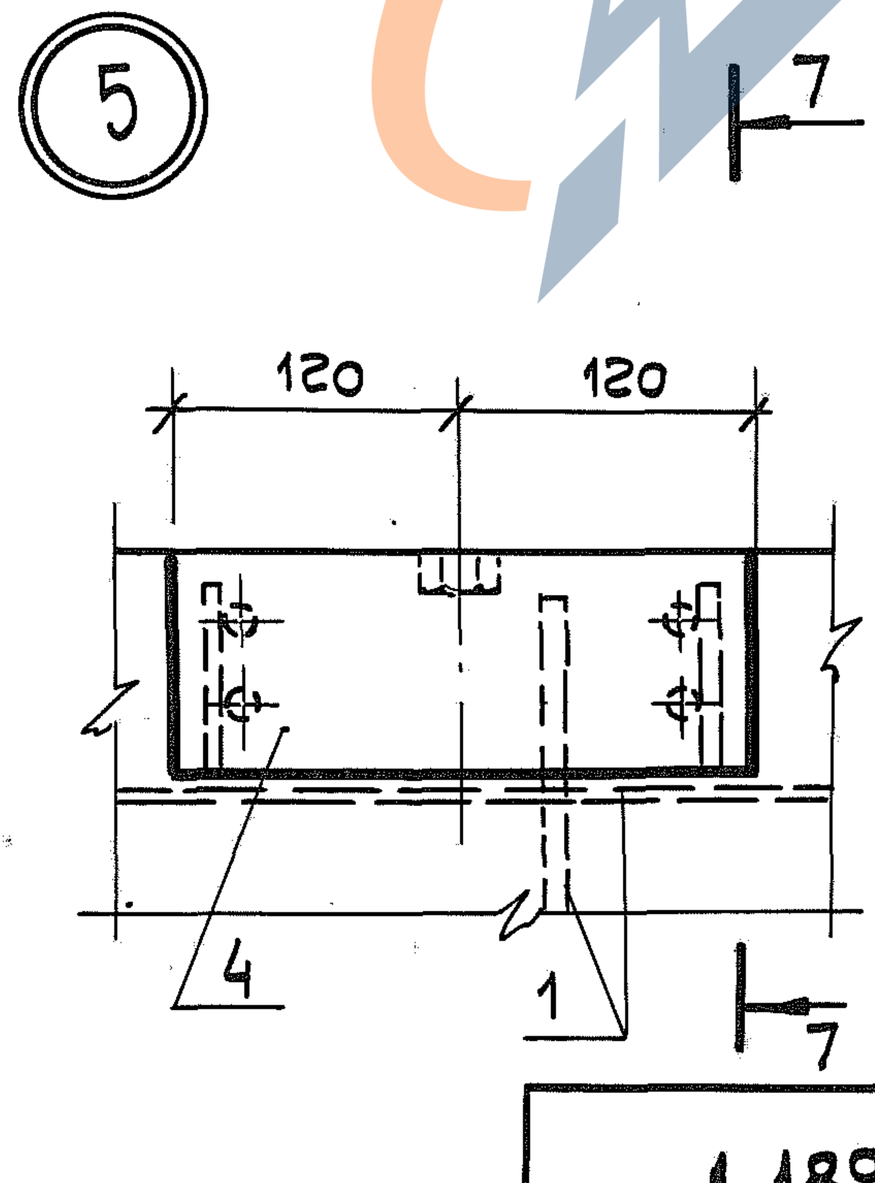

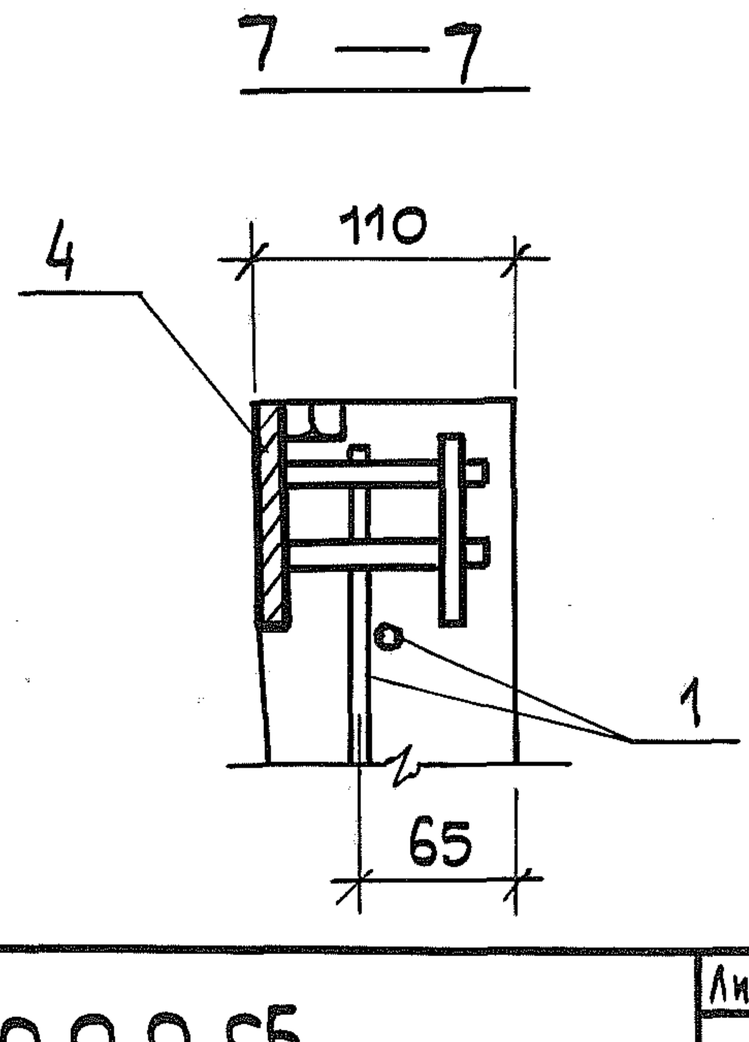

Взам. инв. №

Подпись и дата

Инв. № подл.

1.189.1-8.2 1.0.0.0 СБ

Лист 9

21970 35

Копировал

Формат А4

https://zavodjbi.com/

https://zavodjbi.com/

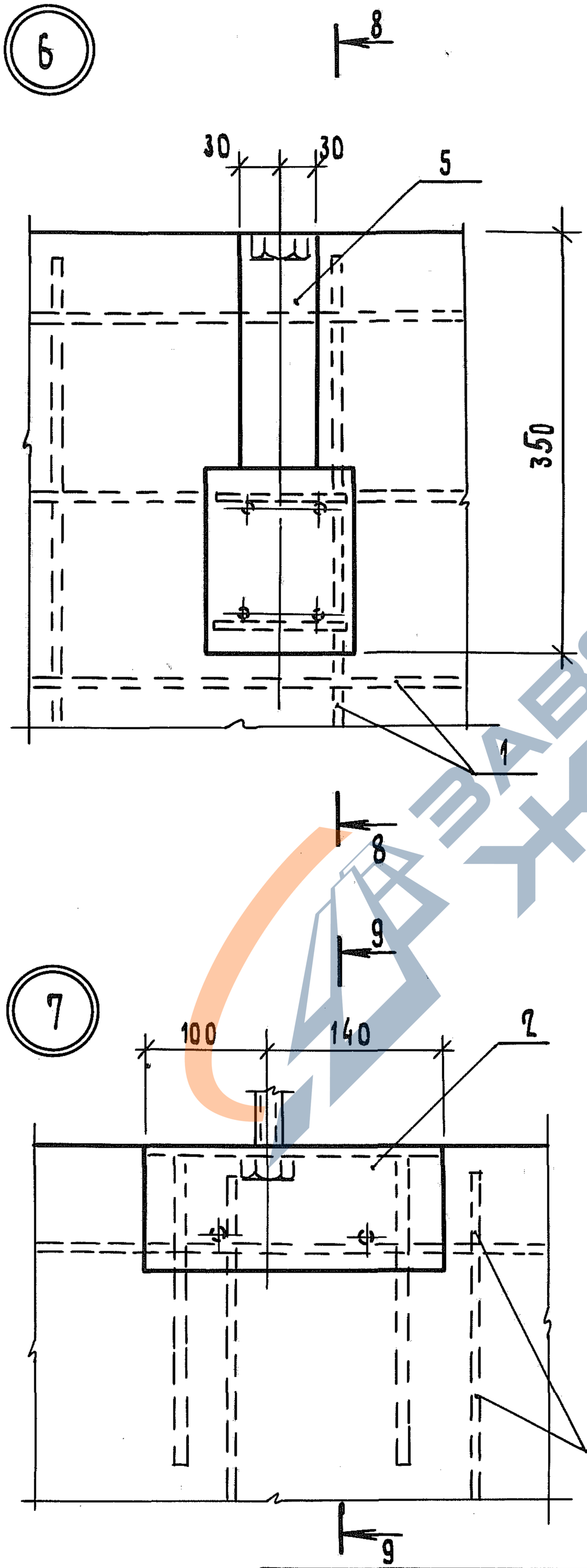

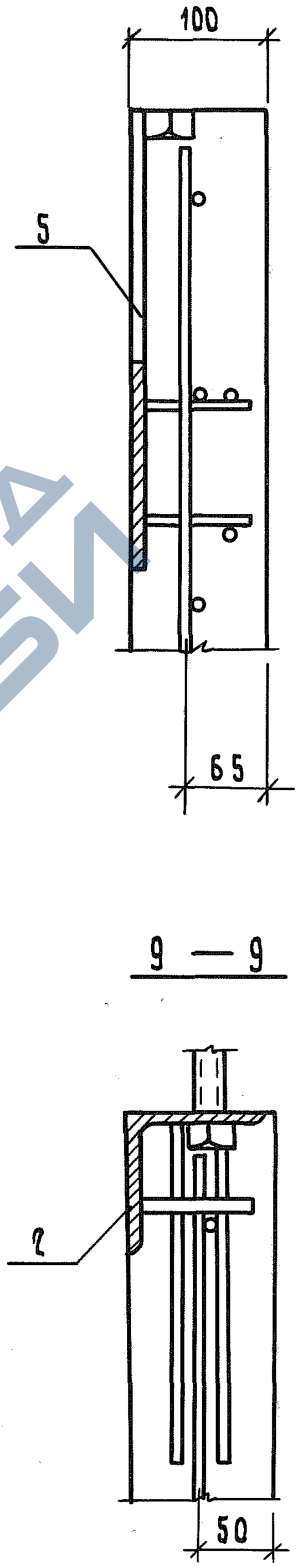

Инв.№подл. | Подп. и дата | Взам.инв.№

1.189.1-8.2 1.0.0.0 СБ

Лист 10

21970 36

Копировал

Формат А4

https://zavodjbi.com/

https://zavodjbi.com/

8

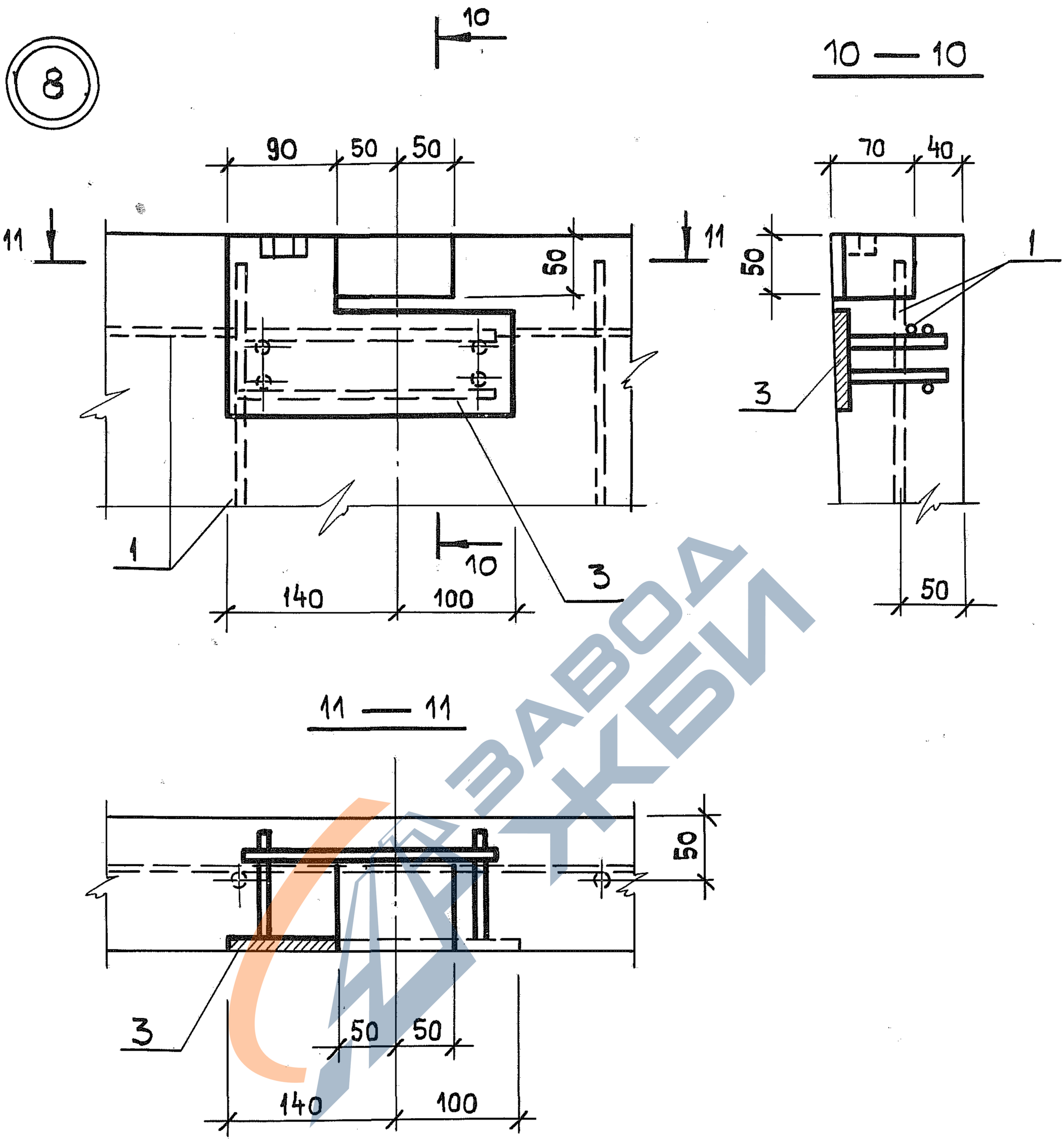

ЗАВОДА ЖБИ

Взам. инв. №

Подпись и дата

Инв. № подл.

1.189.1-8.2 1.0.0.0 СБ

Лист 11

21970 37

Копировал

Формат А4

https://zavodjbi.com/

https://zavodjbi.com/

Формат	Зона	Поз.	Обозначение	Наименование	Кол.	Примечание
				Документация		
А4			1.189.1-8.2 2.0.0.0 СБ	Сборочный чертеж		
А4			1.189.1-8.2 1.0.0.0 СБ	Сборочный чертеж		Узлы 2, 7, 9, 10
А4			1.189.1-8.2 0.0.0.0 ТО	Техническое описание		
А4			1.189.1-8.2 0.0.0.0 РС	Ведомость расхода стали		
				Сборочные единицы		
				Каркас пространственный		
А4		1	1.189.1-8.2 2.1.0.0	КП 2	1	
				Изделие закладное		
А4		2	1.189.1-8.2 1.0.1.0	МН 1	1	
А4		3	1.189.1-8.2 1.0.2.0	МН 2	1	
А4		4	1.189.1-8.2 1.0.3.0	МН 3	2	
				Детали		
Б4		5	1.189.1-8.2 2.0.0.1	16А I ГОСТ 5781-82, ℓ=400	2	0,63 кг
				Материалы		
				Бетон класса В15	0,90	м³

Взам. инв. № | Подп. и дата | Инв. № подл.

Нач. отд.	Гуров		
Н. контр.	Ильина		
ГИП	Гуров		
Рук. гр.	Ильина		
Ст. инж.	Артюшенко		

1.189.1-8.2 2.0.0.0

Блок нижний
ШЛН 12-40

Стадия	Лист	Листов
Р		1

ЛенЗНИИЭП

Формат А4

https://zavodjbi.com/

https://zavodjbi.com/

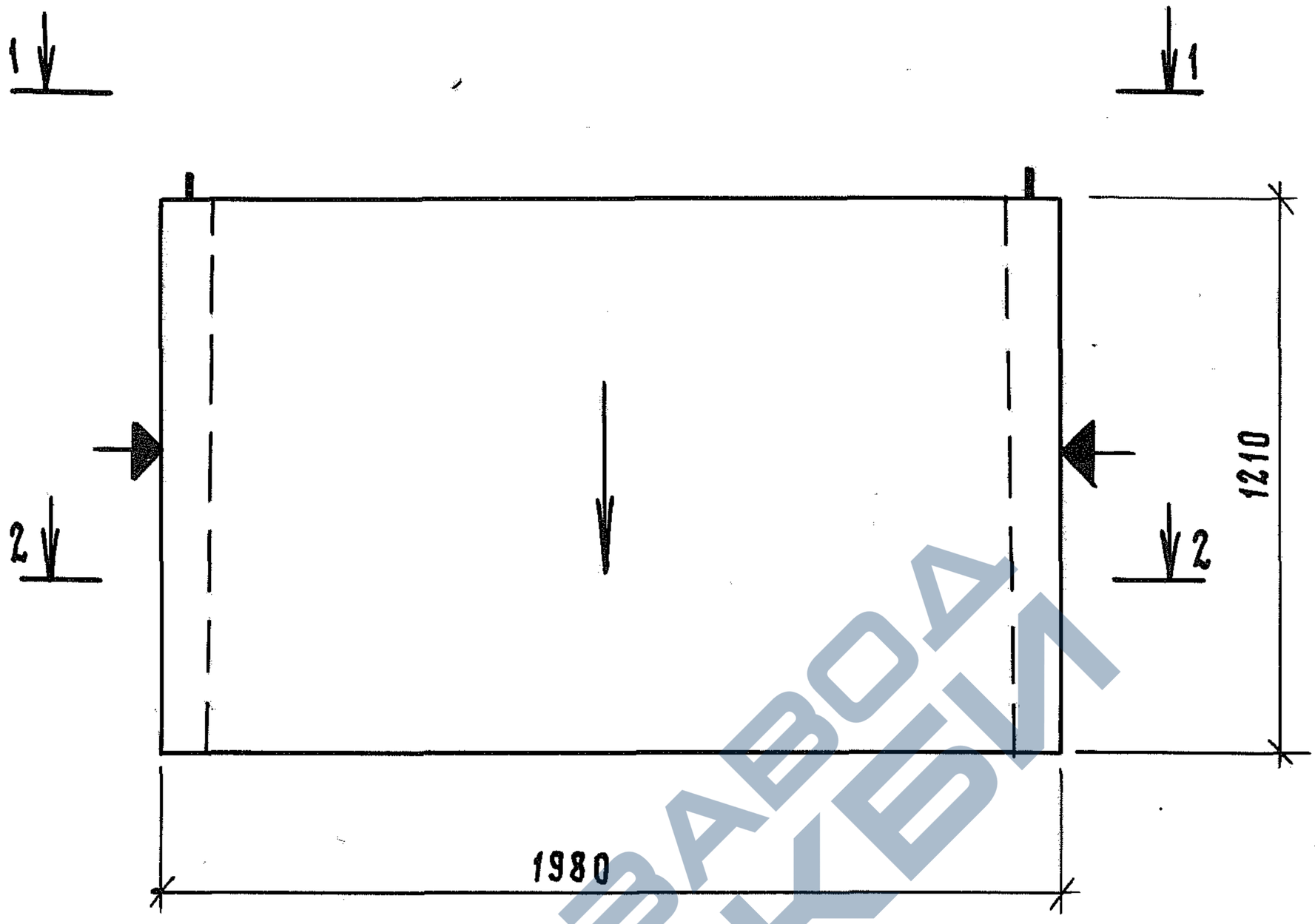

1. Стрелку нанести несмываемой краской на наружную плоскость стенки блока со стороны входа в лифт.
2. Плоскости, обозначенные знаком ↑, должны быть гладкими, подготовленными под окраску.

Нач.отд.	Гуров		
Н.контр.	Ильина		
ГИП	Гуров		
Рук.гр.	Ильина		
Ст.инж.	Артюшенко		

1.189.1-8.2 2.0.0.0 СБ

Блок нижний
ШЛН 12-40
Сборочный чертеж

Стадия	Масса	Масштаб
Р	2250	1:20
Лист 1	Листов 5	

ЛенЗНИИЭП

21970 39

Формат А4

Должность	Фамилия	Подпись	Дата
Гл.спец.	Хаит		
Гл.спец.	Обухов		

Взам.инв.№ | Подп. и дата | Инв.№подл.

https://zavodjbi.com/

https://zavodjbi.com/

1 — 1

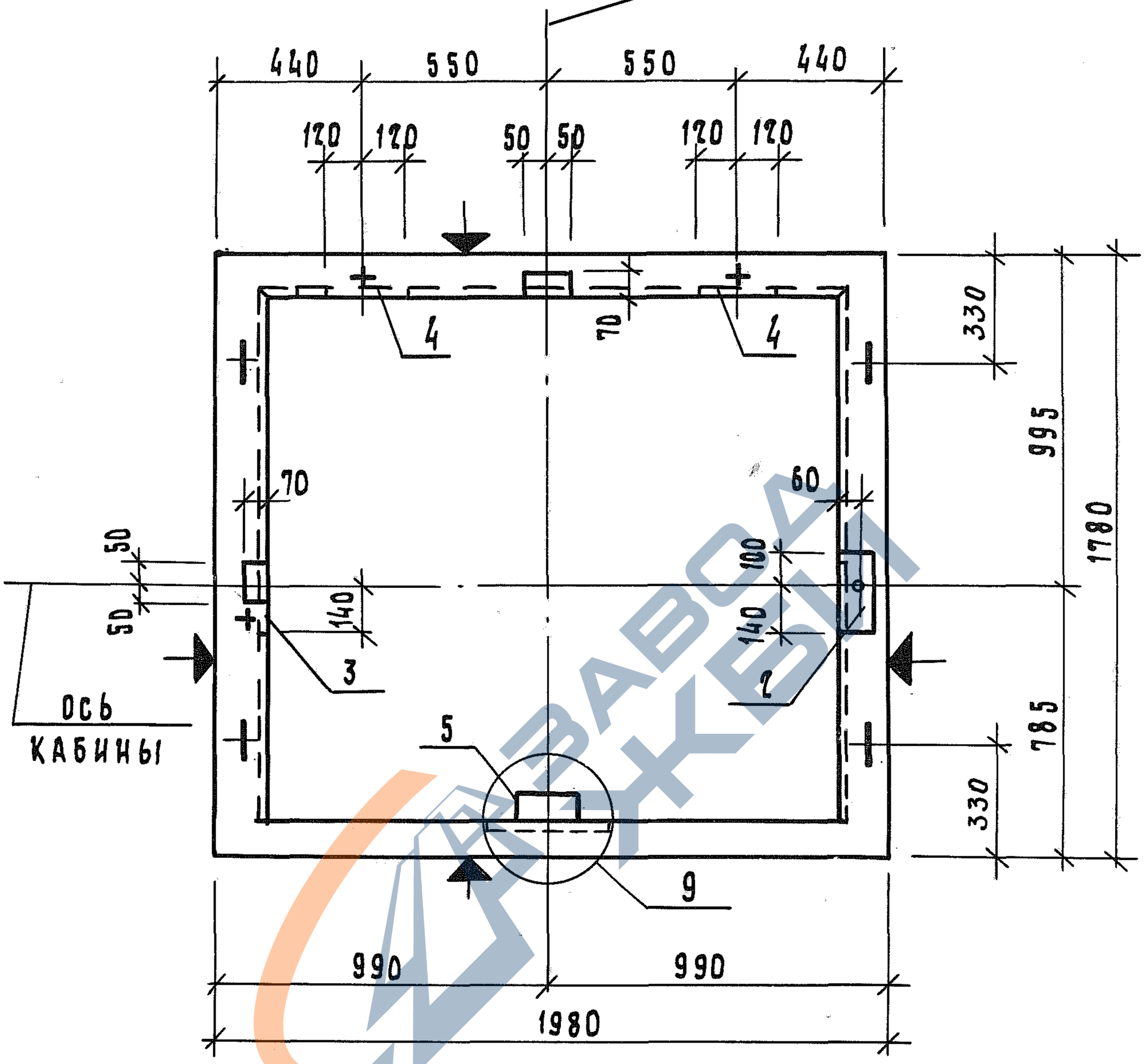

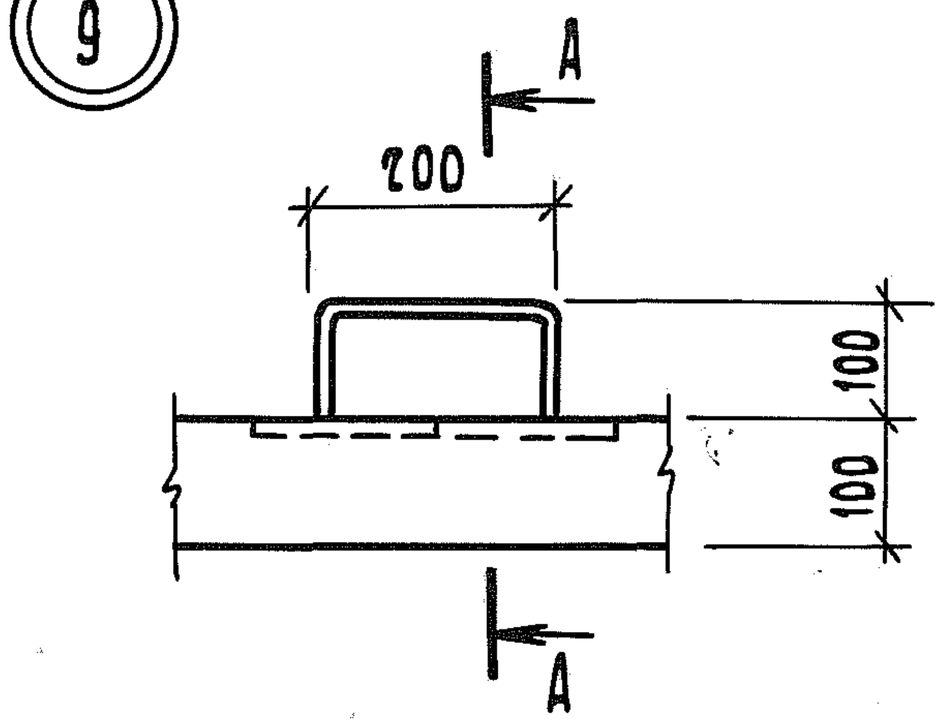

А — А

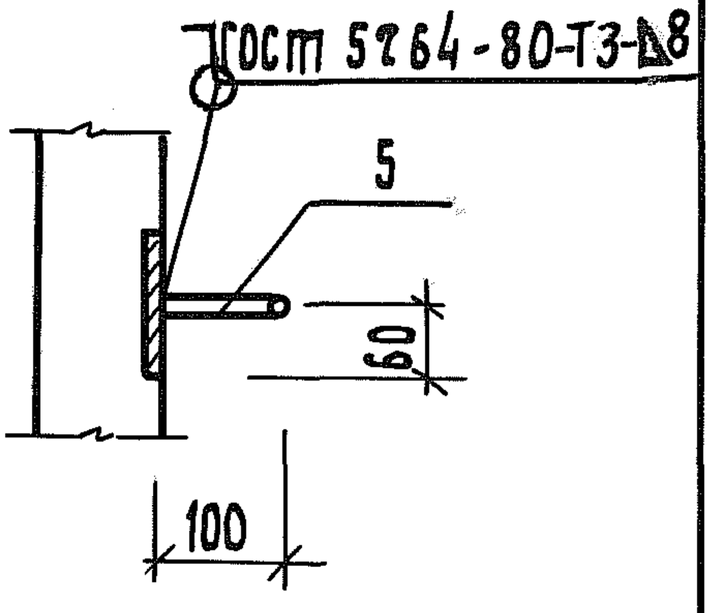

ИНВ.№ ПОДЛ. | ПОДП. И ДАТА | ВЗАМ. ИНВ.№

1.189.1-8.2	2.0.0.0 СБ	Лист 7

21970 40

Копировал

Формат А4

https://zavodjbi.com/

https://zavodjbi.com/

2 — 2

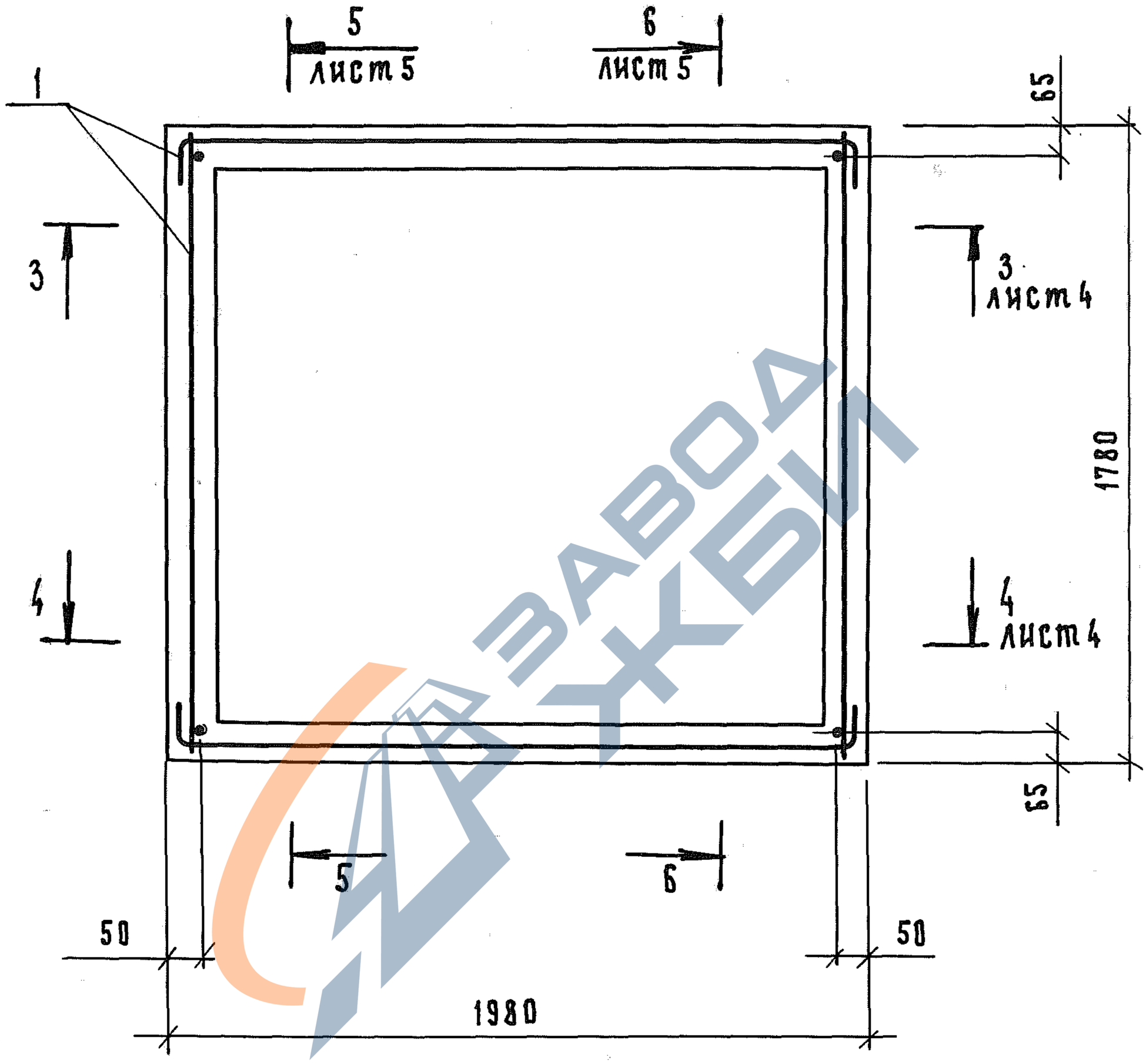

ЗАВОДА ЖБИ

ИНВ. № ПОДЛ.	ПОДП. И ДАТА	ВЗАМ. ИНВ. №

1.189.1-8.2 2.0.0.0 СБ	ЛИСТ 3

21970-41

Формат А4

https://zavodjbi.com/

https://zavodjbi.com/

3 — 3

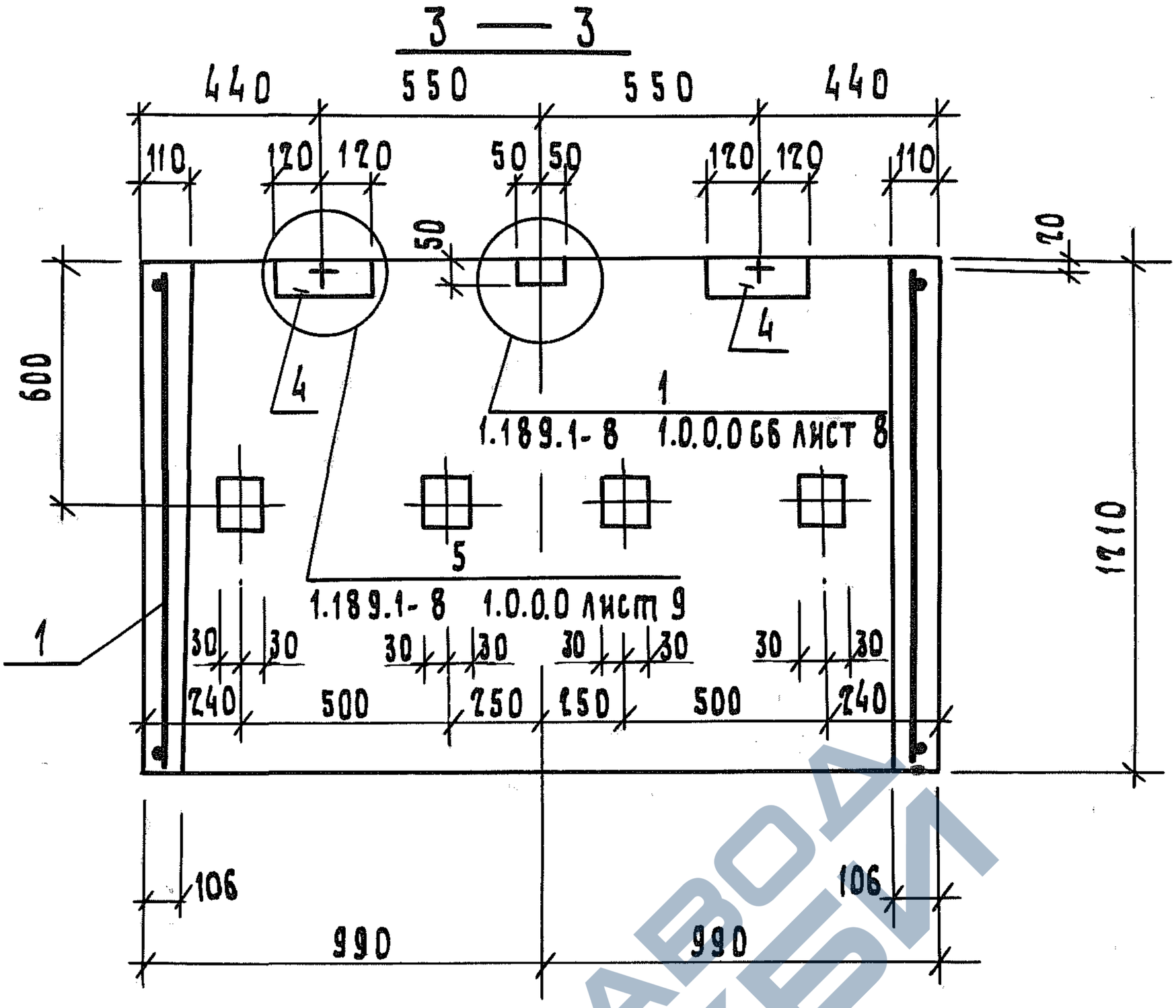

4 — 4

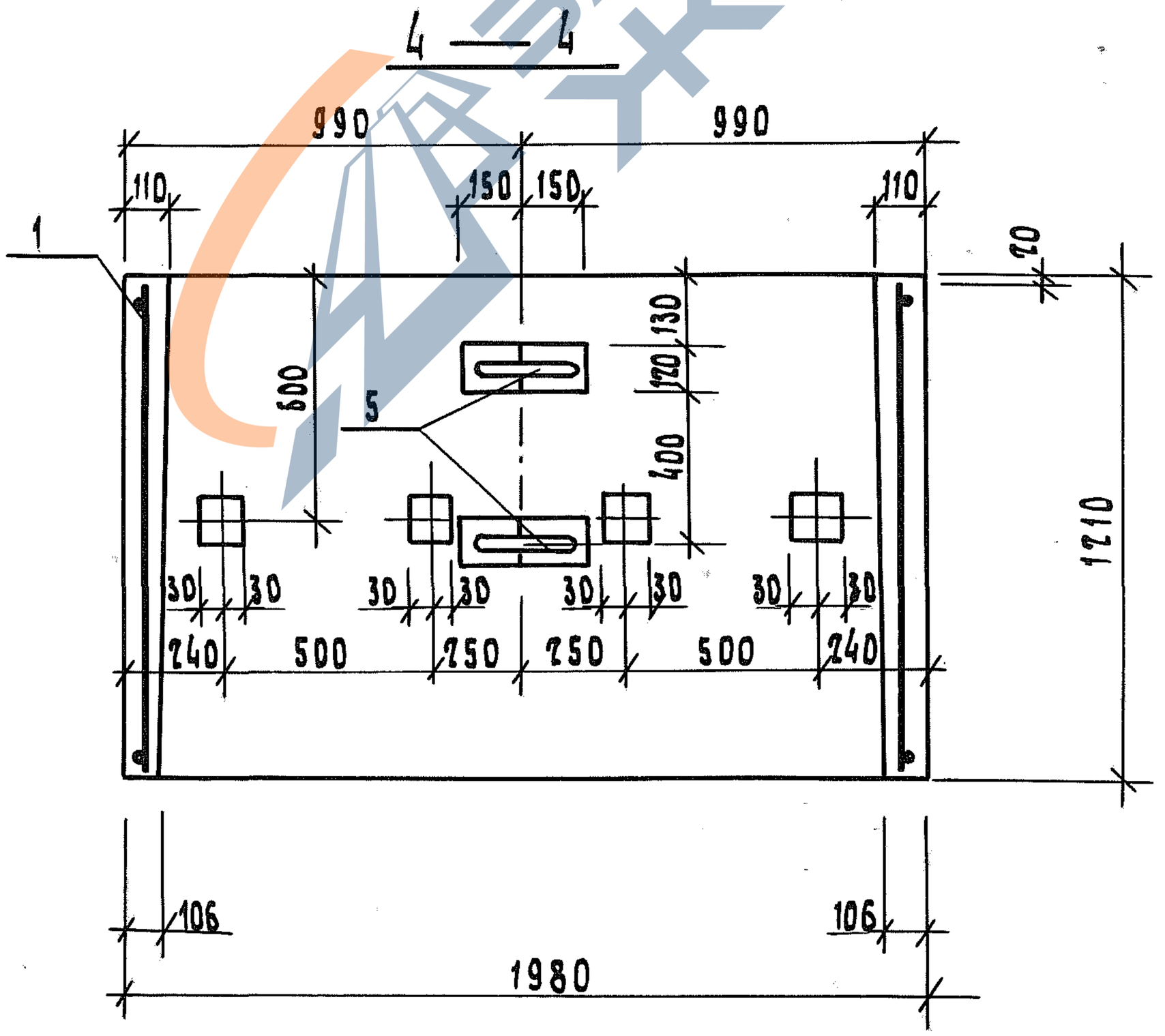

Инв.№ подл.	Подп. и дата	Взам. инв.№

1.189.1-8.2 2.0.0.0 СБ

Лист 4

21970 42

Копировал

Формат А4

https://zavodjbi.com/

https://zavodjbi.com/

5 — 5

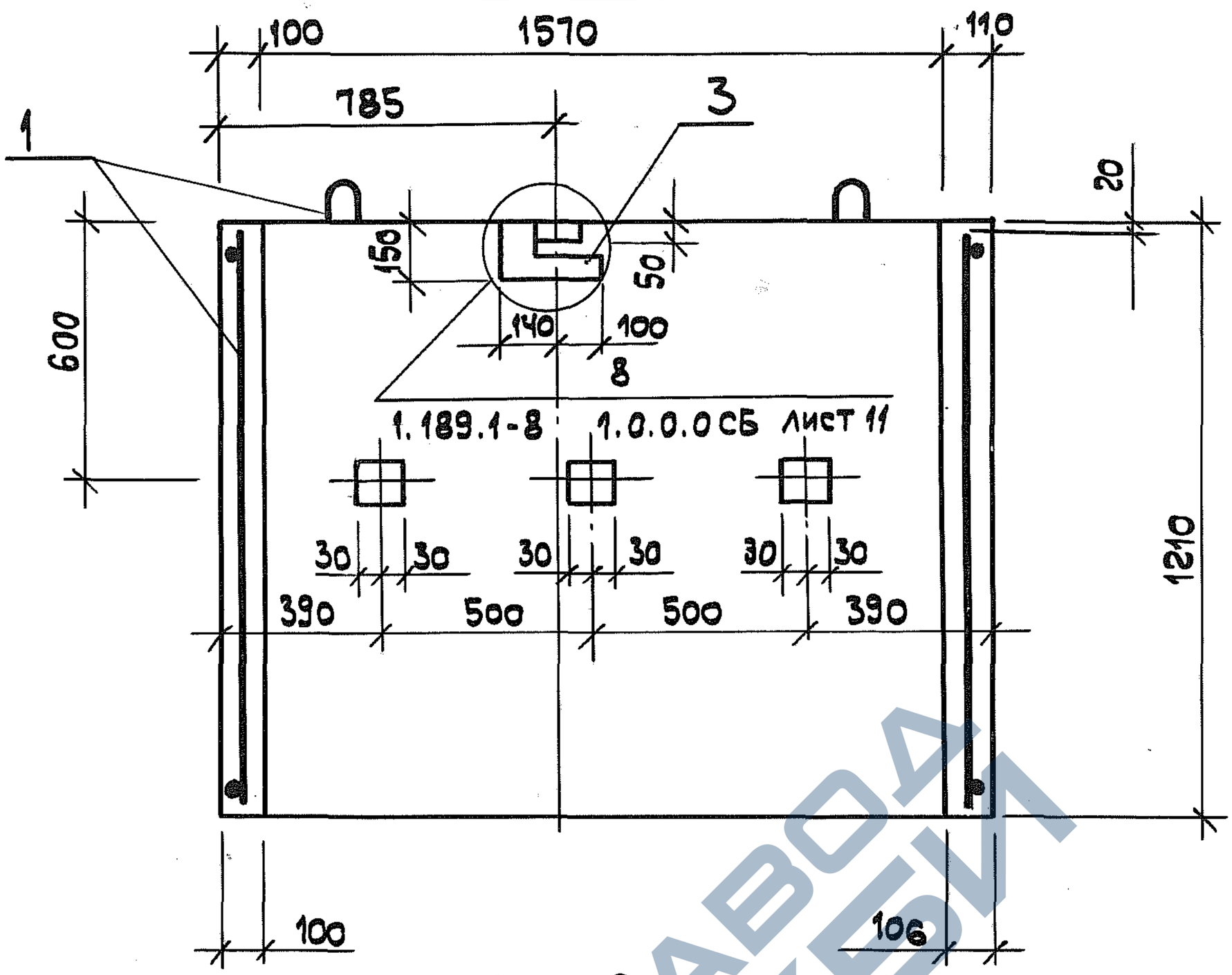

6 — 6

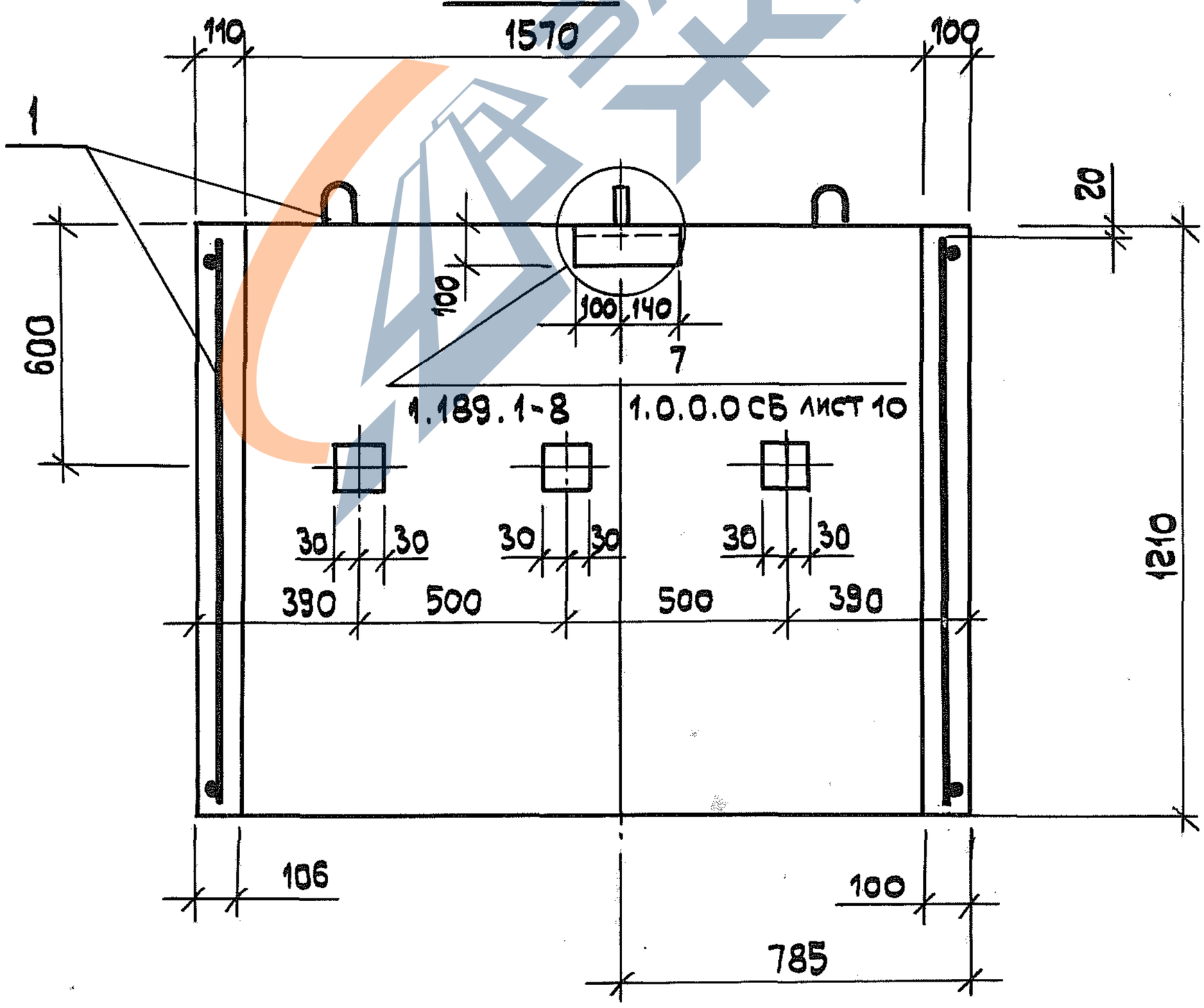

Взам. инв. №			
Подп. и дата			
Инв. № подл.			

1.189.1-8.2 2.0.0.0 СБ

Лист 5

21970 43

Копировал

Формат А4

https://zavodjbi.com/

https://zavodjbi.com/

Формат	Зона	Поз.	Обозначение	Наименование	Кол.	Примечание
				Документация		
А4			1.189.1-8.2 3.0.0.0 СБ	Сборочный чертеж		
А4			1.189.1-8.2 1.0.0.0 СБ	Сборочный чертеж		Узлы
А4			1.189.1-8.2 0.0.0.0 ТО	Техническое описание		
А4			1.189.1-8.2 0.0.0.0 РС	Ведомость расхода стали		
				Сборочные единицы		
				Каркас пространственный		
А4		1	1.189.1-8.2 3.1.0.0	КПЗ	1	
				Изделие закладное		
А4		2	1.189.1-8.2 3.0.1.0	МН 7	4	
				Материалы		
		3		Бетон класса В15	0,57	м3

Инв. № подл. | Подпись и дата | Взам. инв. №

Нач.отд	Гуров		
Гл.инж.пр.	Гуров		
Н.контр.	Ильина		
Рук.гр.	Ильина		
Ст.инж.	Галахова		

1.189.1-8.2 3.0.0.0

Блок верхний
ШЛВ 7-40

Стадия	Лист	Листов
Р		1

ЛенЗНИИЭП

21970 44

Копировал

Формат А4

https://zavodjbi.com/

https://zavodjbi.com/

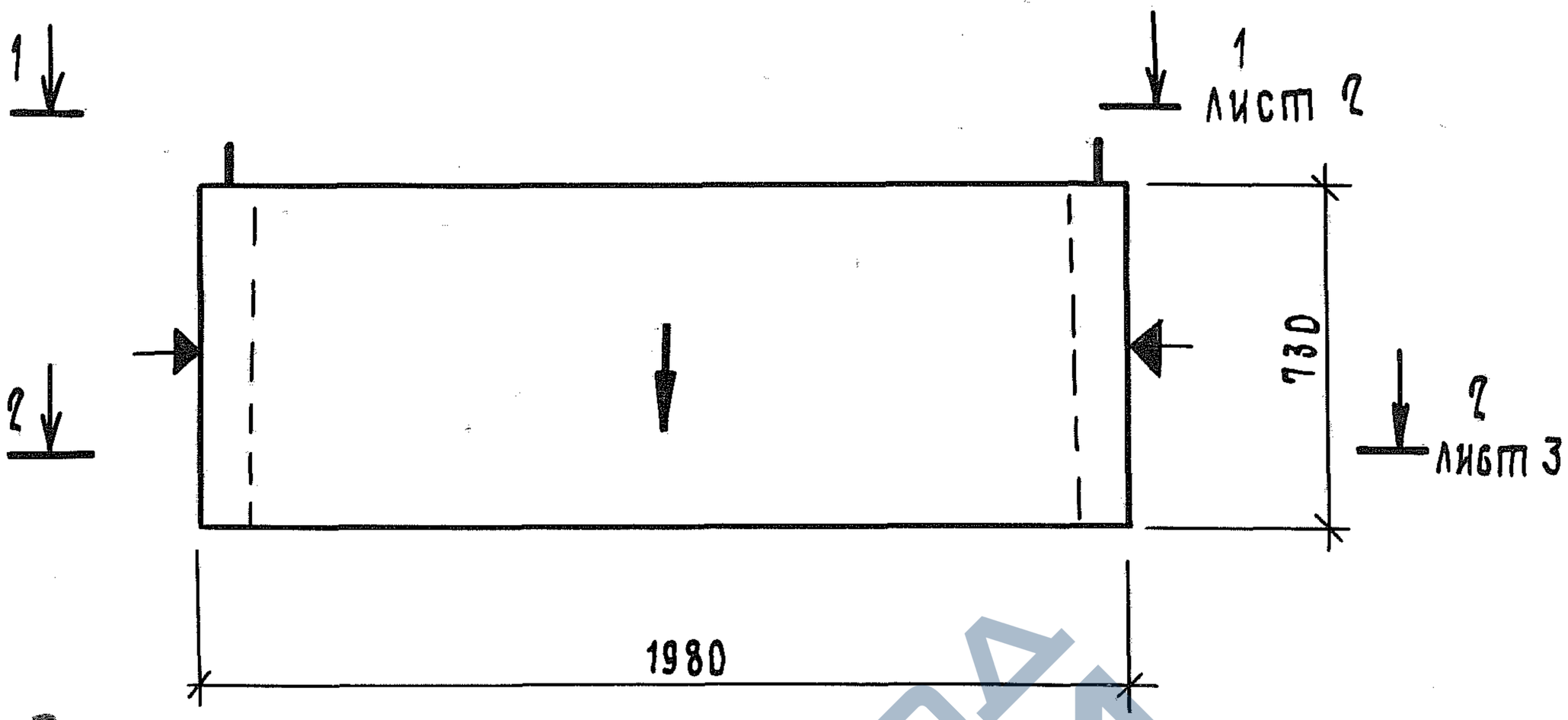

1. Нанести несмываемой краской стрелку на наружную плоскость стенки блока со стороны входа в лифт.
2. Плоскости обозначенные знаком ▲, должны быть гладкими, подготовленными под окраску.

Должность	Фамилия	Подпись	Дата
Гл. спец.	Хайт		
Гл. спец.	Обухов		
Нач.отд	Гуров		
ГИП	Гуров		
Н. контр.	Ильина		
Рук. гр.	Ильина		
Ст. инж.	Галахова		

Инв.№ подл. | Подп. и дата | Взам.инв.№

1.189.1-8.2 3.0.0.0 СБ

Блок верхний
ШЛВ 7-40
Сборочный чертеж

Стадия	Масса	Масштаб
Р	1430	1:20
Лист 1	Листов 6	

ЛенЗНИИЭП

Копировал

Формат А4

https://zavodjbi.com/

https://zavodjbi.com/

1 — 1

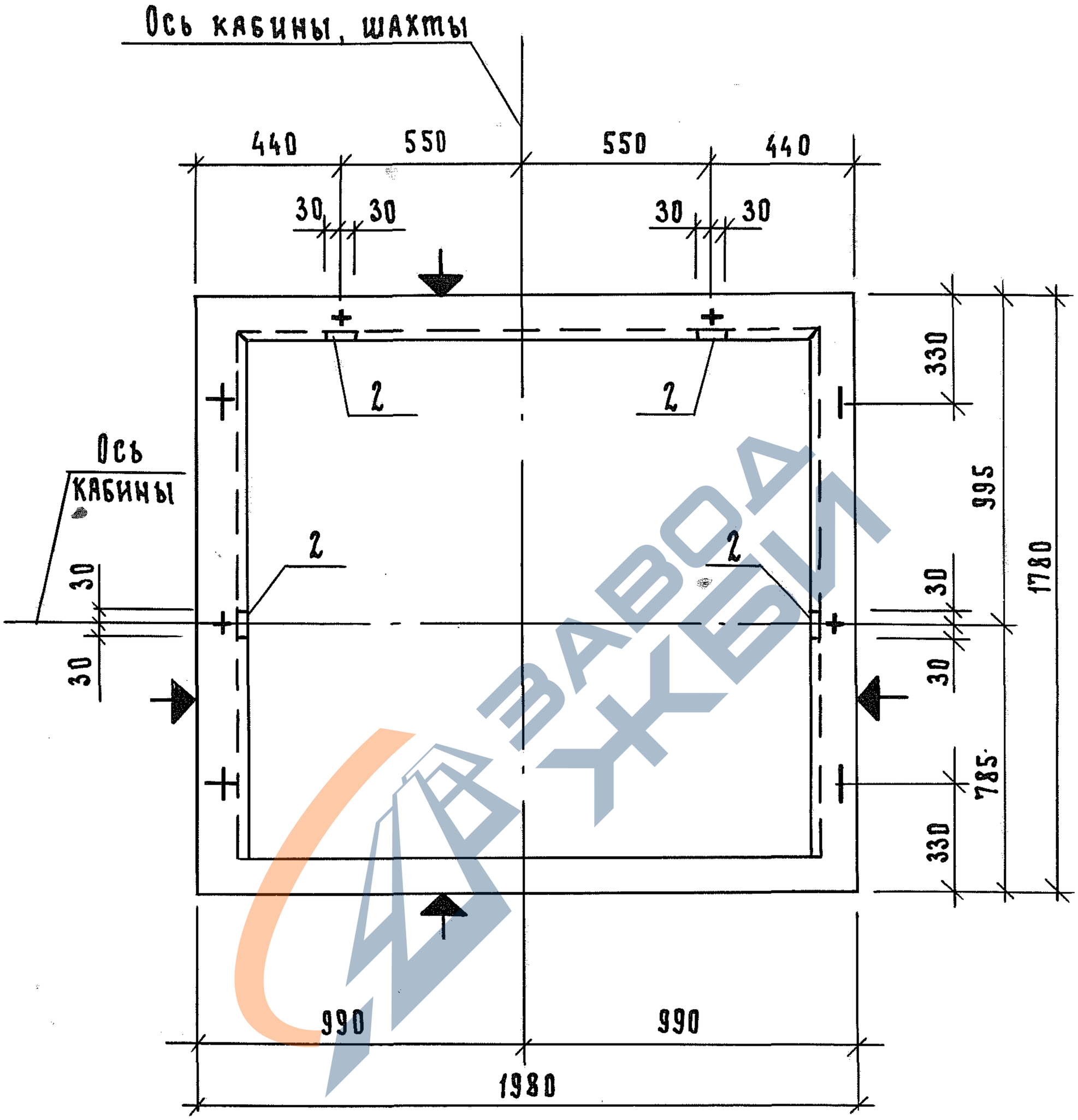

ЗАВОДА ЖБИ

Инв.№ подл.	Подп. и дата	Взам. инв.№

1.189.1-8.2 3.0.0.0 СБ

Лист 2

21970 46

Формат А4

https://zavodjbi.com/

https://zavodjbi.com/

2—2

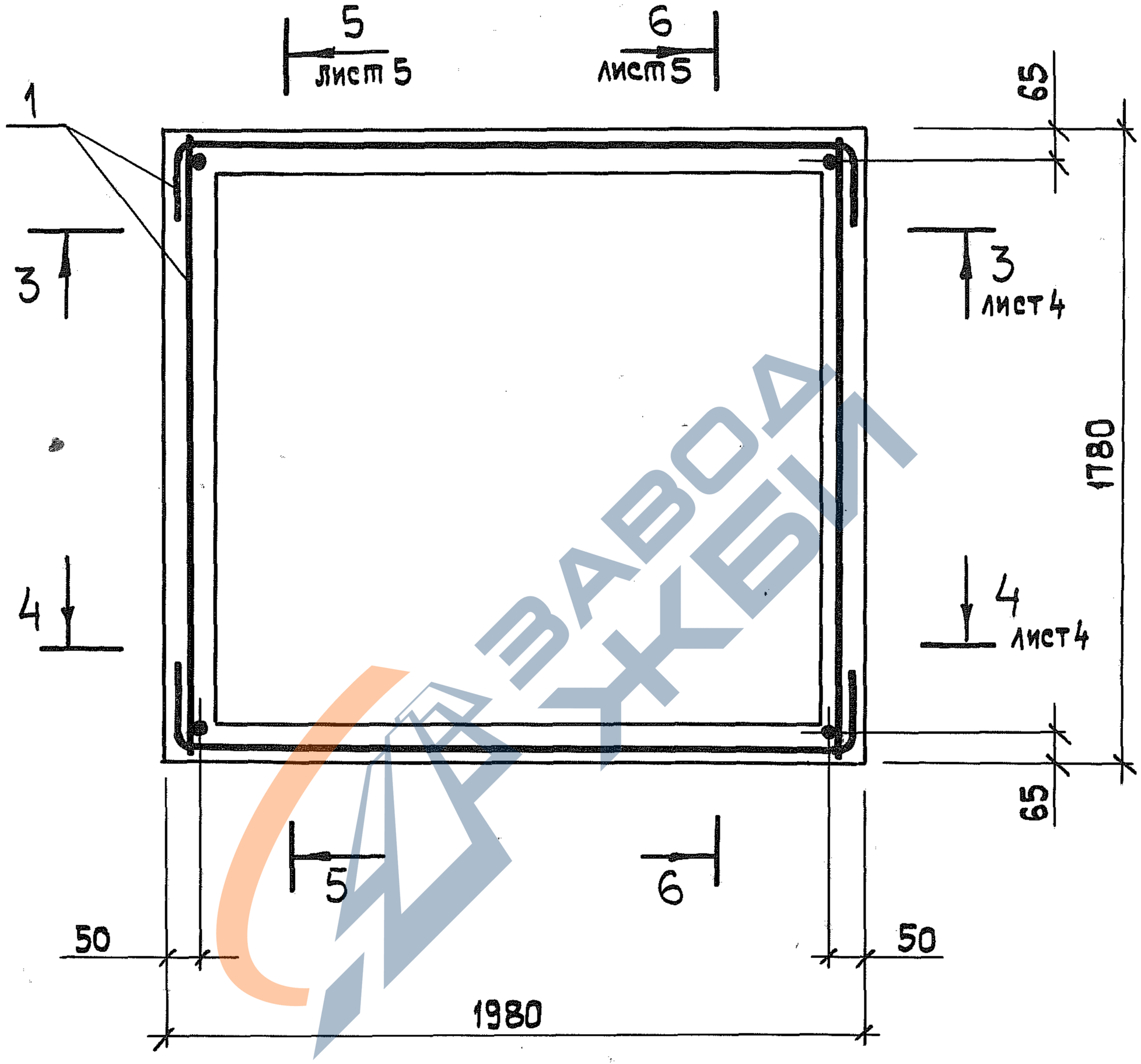

Инв.N подл.	Подпись и дата	Взам. инв.№

1.189.1-8.2 3.0.0.0СБ	Лист 3

Копировал Формат А4

https://zavodjbi.com/

https://zavodjbi.com/

3 – 3

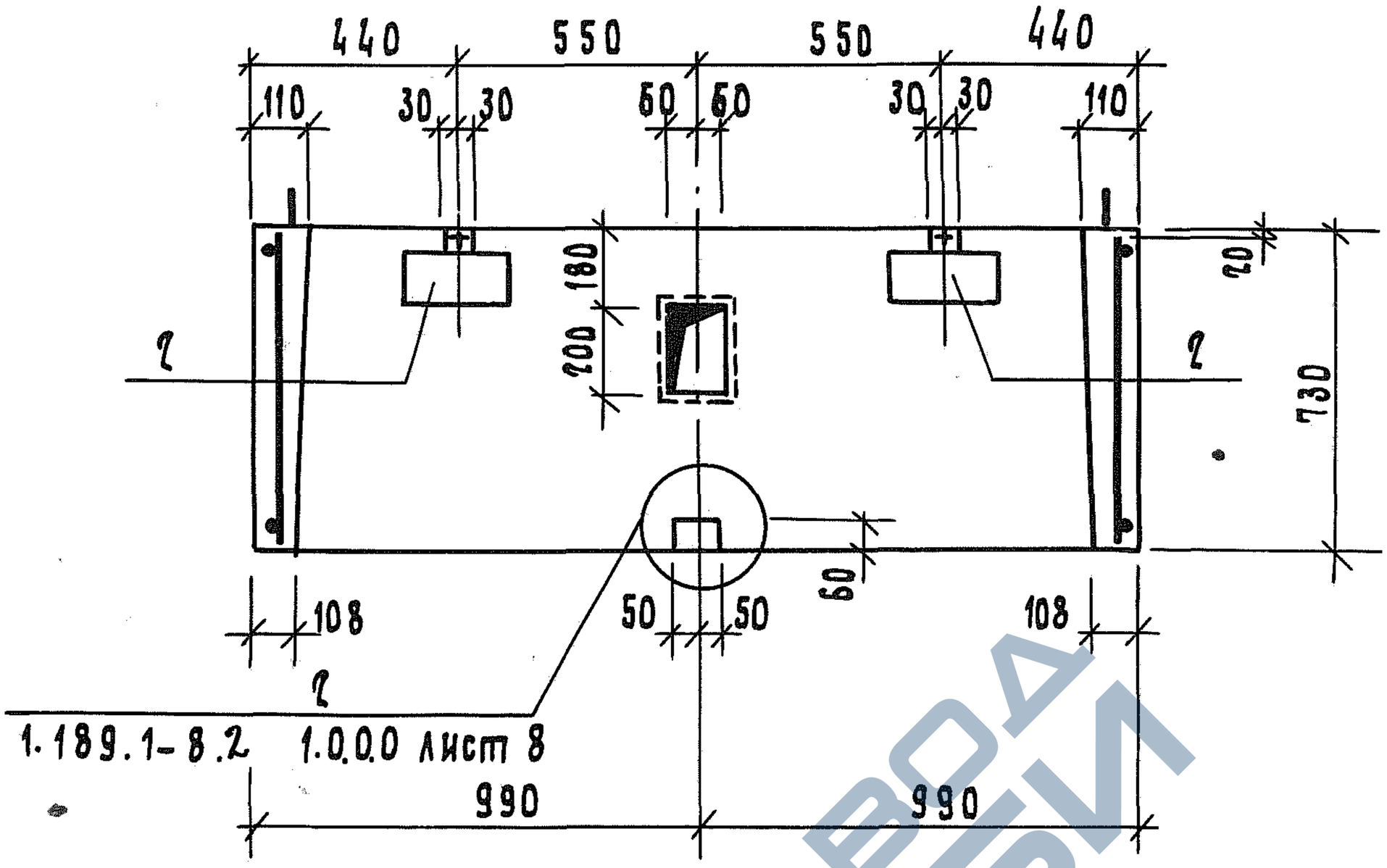

4 – 4

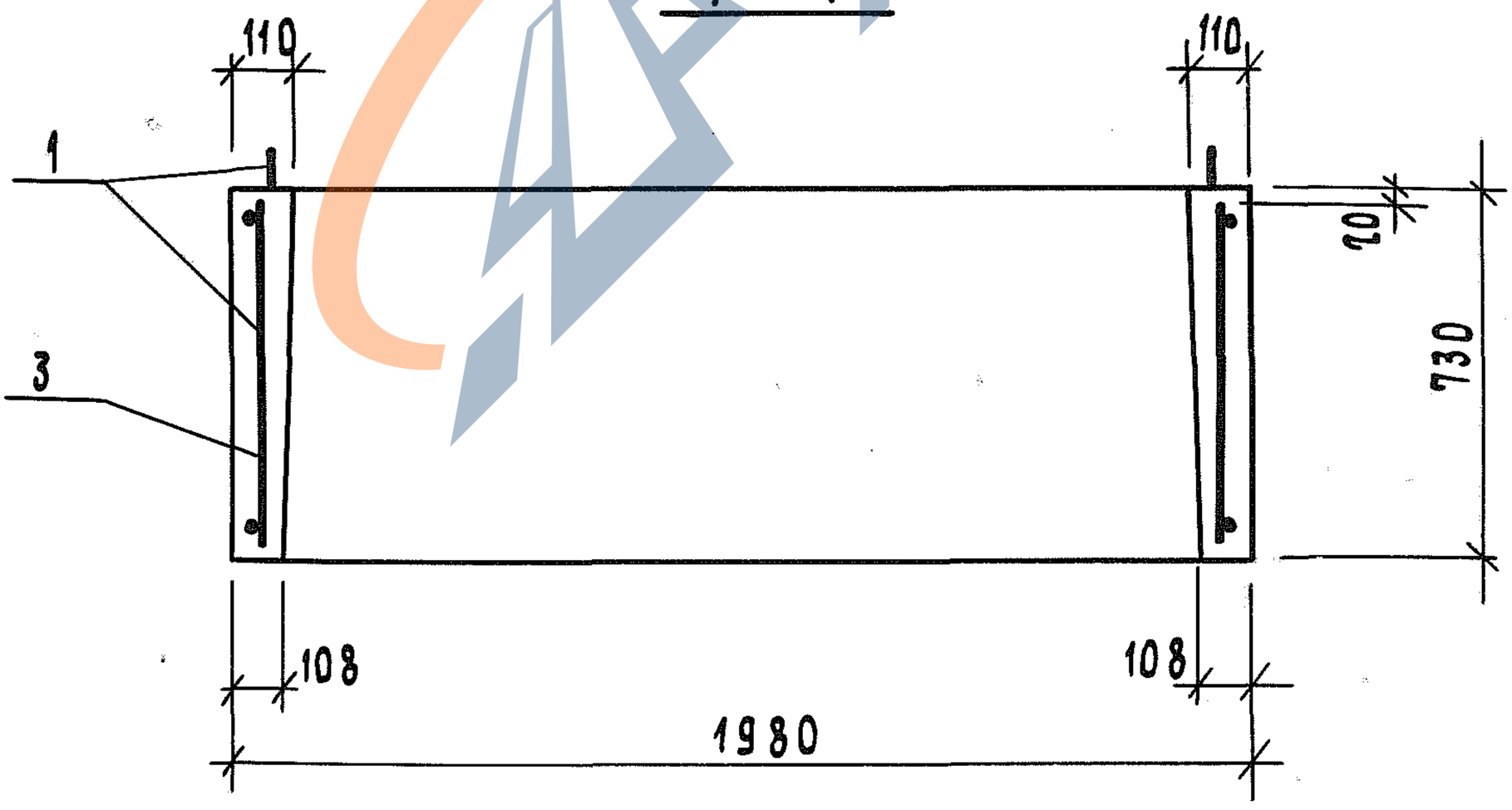

Инв.№ подл. | Подп. и дата | Взам.инв.№

1.189.1-8.2	3.0.0.0 СБ	Лист 4

Копировал Формат А4

https://zavodjbi.com/

5 — 5

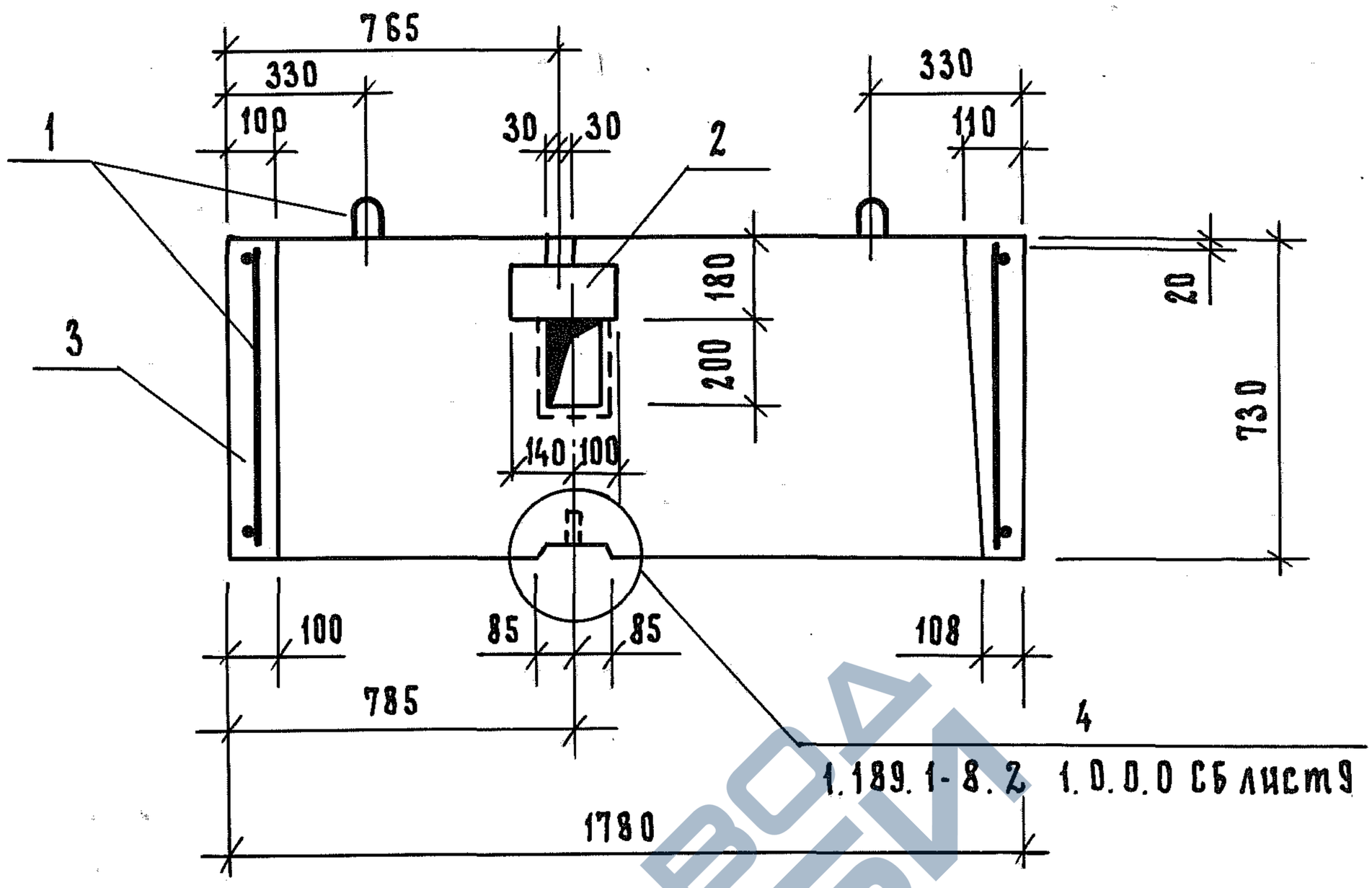

6 — 6

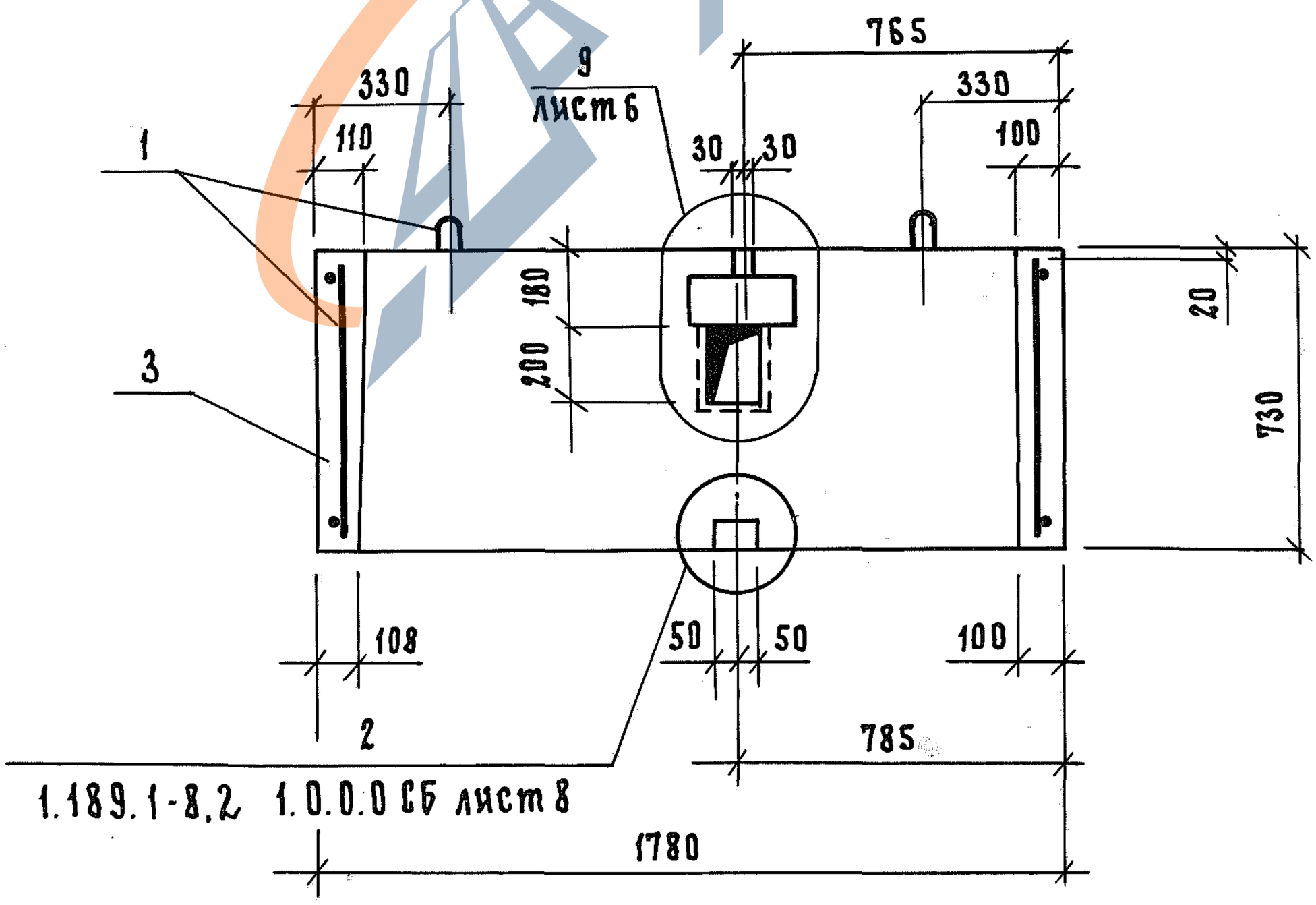

1.189.1-8.2 3.0.0.0 СБ	лист 5

ВЗАМ. ИНВ. № | ПОДП. И ДАТА | ИНВ. № ПОДЛ.

21970 49

Формат А4

https://zavodjbi.com/

https://zavodjbi.com/

9

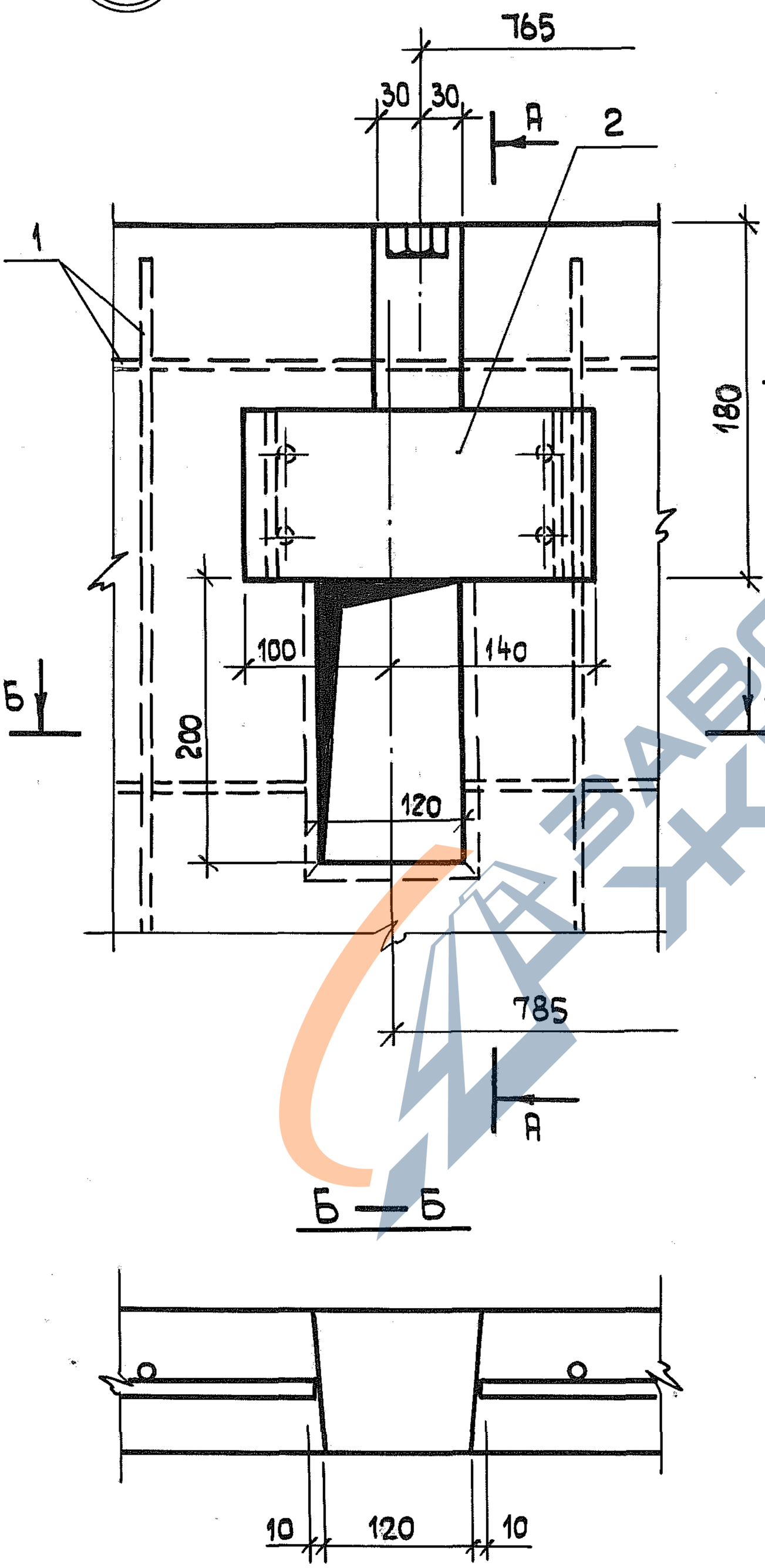

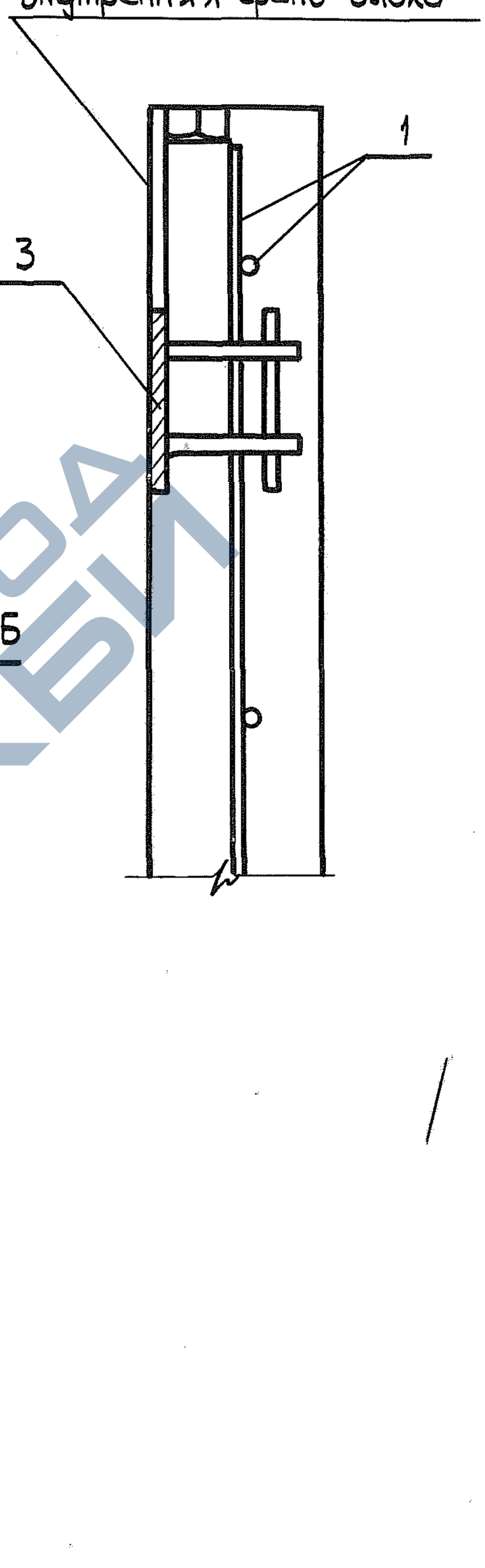

Инв. N подл. | Подпись и дата | Взам. инв. №

1.189.1-8.2 3.0.0.0 СБ

Лист 6

21970 50

Копировал

Формат А4

https://zavodjbi.com/

Формат	Зона	Поз.	Обозначение	Наименование	Кол.	Примечание
				Документация		
А4			1.189.1-8.2 4.0.0 СБ	Сборочный чертеж		
А4			1.189.1-8.2 0.0.0 ТО	Техническое описание		
А4			1.189.1-8.2 0.0.0 РС	Ведомость расхода стали		
				Сборочные единицы		
				Каркас пространственный		
А4		1	1.189.1-8.2 4.1.0.0	КП4	1	
				Изделие закладное		
А4		2	1.189.1-8.2 4.0.1.0	Мн 8	4	
А4		3	1.189.1-8.2 4.0.2.0	Мн 9	1	
А4		4	1.189.1-8.2 4.0.2.0-01	Мн 10	4	
				Детали		
А4		5	1.189.1-8.2 1.1.0.1-03	Петля строповочная П4	4	
				Материалы		
				Бетон класса В15	0,68	м3

Взам. инв.№ | Подп. и дата | Инв.№ подл.

Нач.отд.	Гуров		1.189.1-8.2 4.0.0.0
Н.контр.	Ильина		Плита перекрытия ПЛ 18.20-40
ГИП	Гуров		Стадия: Р; Лист: ; Листов: 1
Рук.гр.	Ильина		ЛенЗНИИЭП
Ст.инж.	Лоскутова		

Копировал

Формат А4

https://zavodjbi.com/

https://zavodjbi.com/

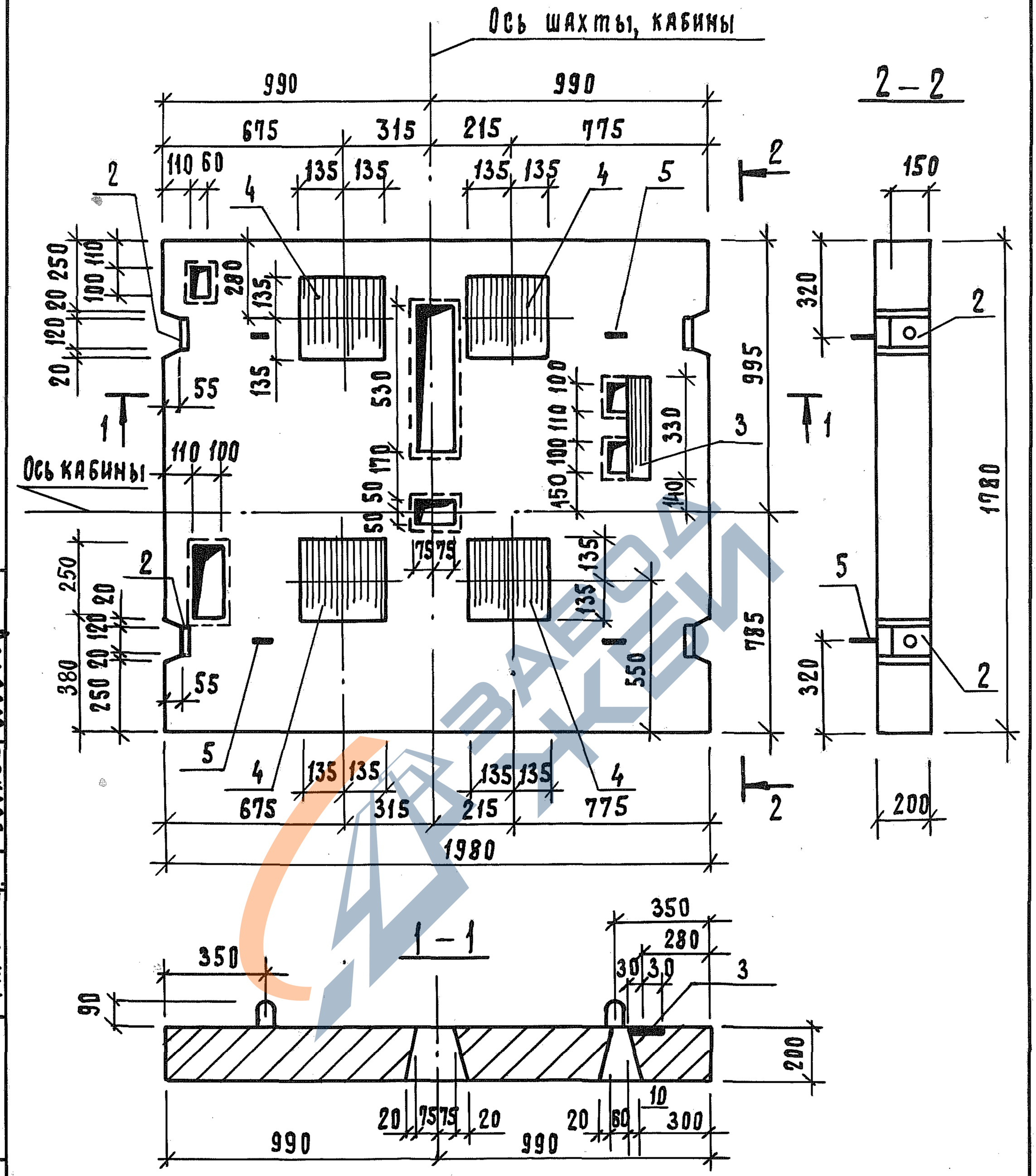

Нач.отд	Гуров		
Н.контр.	Ильина		
ГИП	Гуров		
Рук.гр.	Ильина		
Ст.инж	Лоскутова		

1.189.1-8. 4.0.0.0 СБ

Плита перекрытия
ПЛ 18.20-40
Сборочный чертеж

Стадия	Масса	Масштаб
Р	1700	1:20

Лист 1 Листов 2

ЛенЗНИИЭП

Должность | Фамилия | Подпись | Дата
ГА.спец. Хайт
ГА.спец. Двухов

Взам.инв.№ | Инв.№ подл. | Подп. и дата

21970 52

Формат А4

https://zavodjbi.com/

https://zavodjbi.com/

Армирование

2 – 2

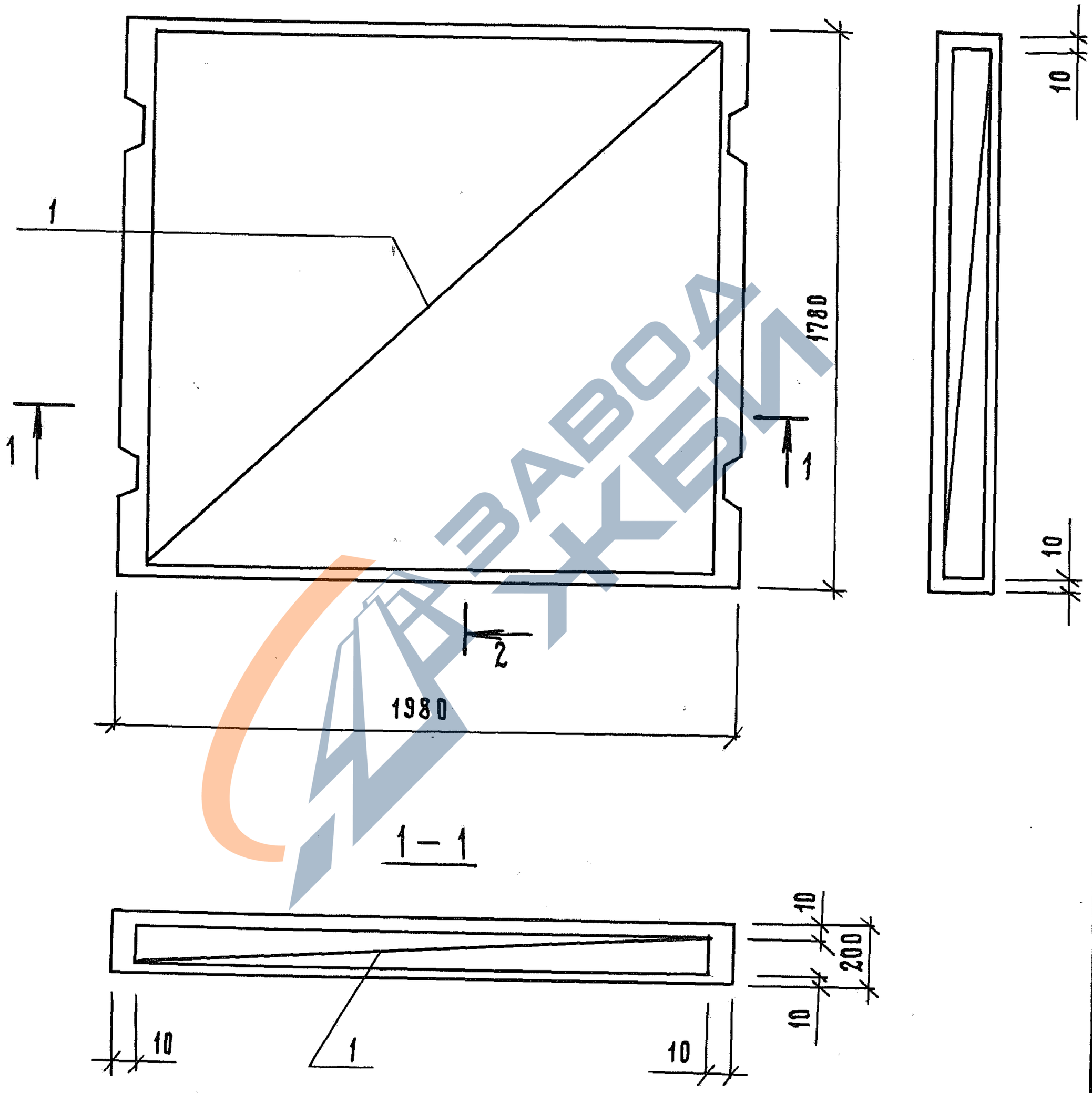

1 – 1

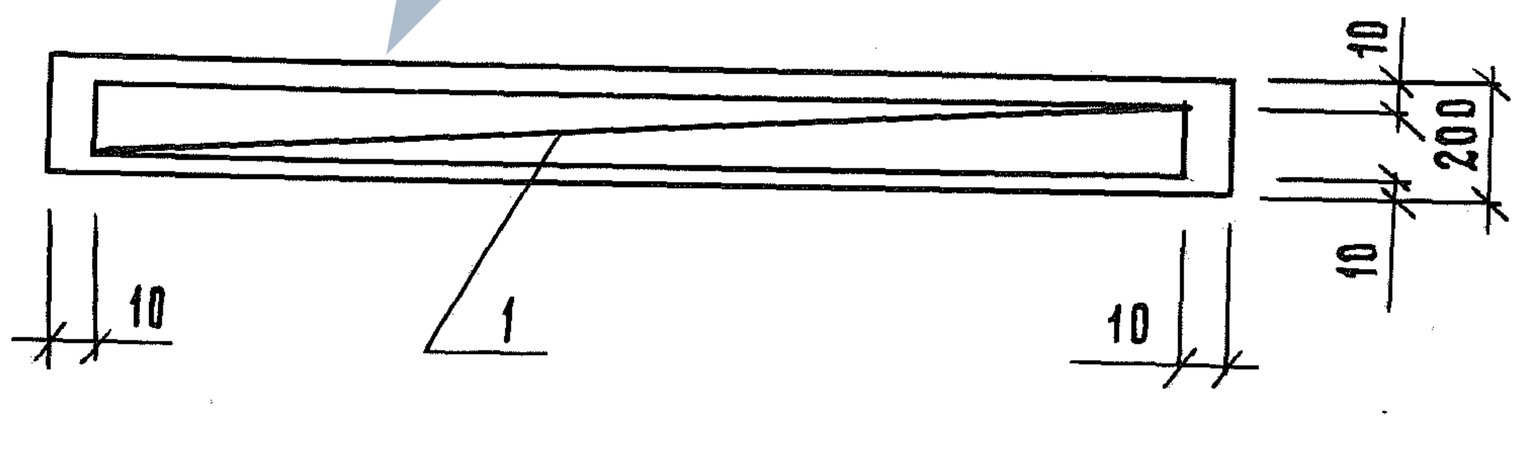

ЗАВОДЖБИ

Инв. № подл.	Подп. и дата	Взам. инв. №

1.189.1-8.2	4.0.0.06	Лист 2

21970 53

Формат А4

https://zavodjbi.com/

https://zavodjbi.com/

Формат	Зона	Поз.	Обозначение	Наименование	Кол.	Примечание
				Документация		
А4			1.189.1-8.2 5.0.0.0 СБ	Сборочный чертеж		
А4			1.189.1-8.2 0.0.0.0 ТО	Техническое описание		
А4			1.189.1-8.2 0.0.0.0 РС	Ведомость расхода стали		
				Сборочные единицы		
А4		1	1.189.1-8.2 5.0.1.0	Сетка арматурная С8	2	
				Изделие закладное		
А4		2	1.189.1-8.2 4.0.2.0-02	МН 11	1	
А4		3	1.189.1-8.2 4.0.2.0-03	МН 12	4	
				Детали		
А4		4	1.189.1-8.2 1.1.0.1-03	Петля строповочная П4	4	
				Материалы		
				Бетон класса В15	0,53	м³

Инв. № подл. | Подп. и дата | Взам. инв. №

Нач. отд.	Гуров		
Н.контр.	Ильина		
ГИП	Гуров		
Рук. гр.	Ильина		
Ст. инж.	Артюшенко		

1.189.1-8.2 5.0.0.0

Плита приямка

ПП 15.17-40

Стадия	Лист	Листов
Р		1

ЛенЗНИИЭП

Формат А4

https://zavodjbi.com/

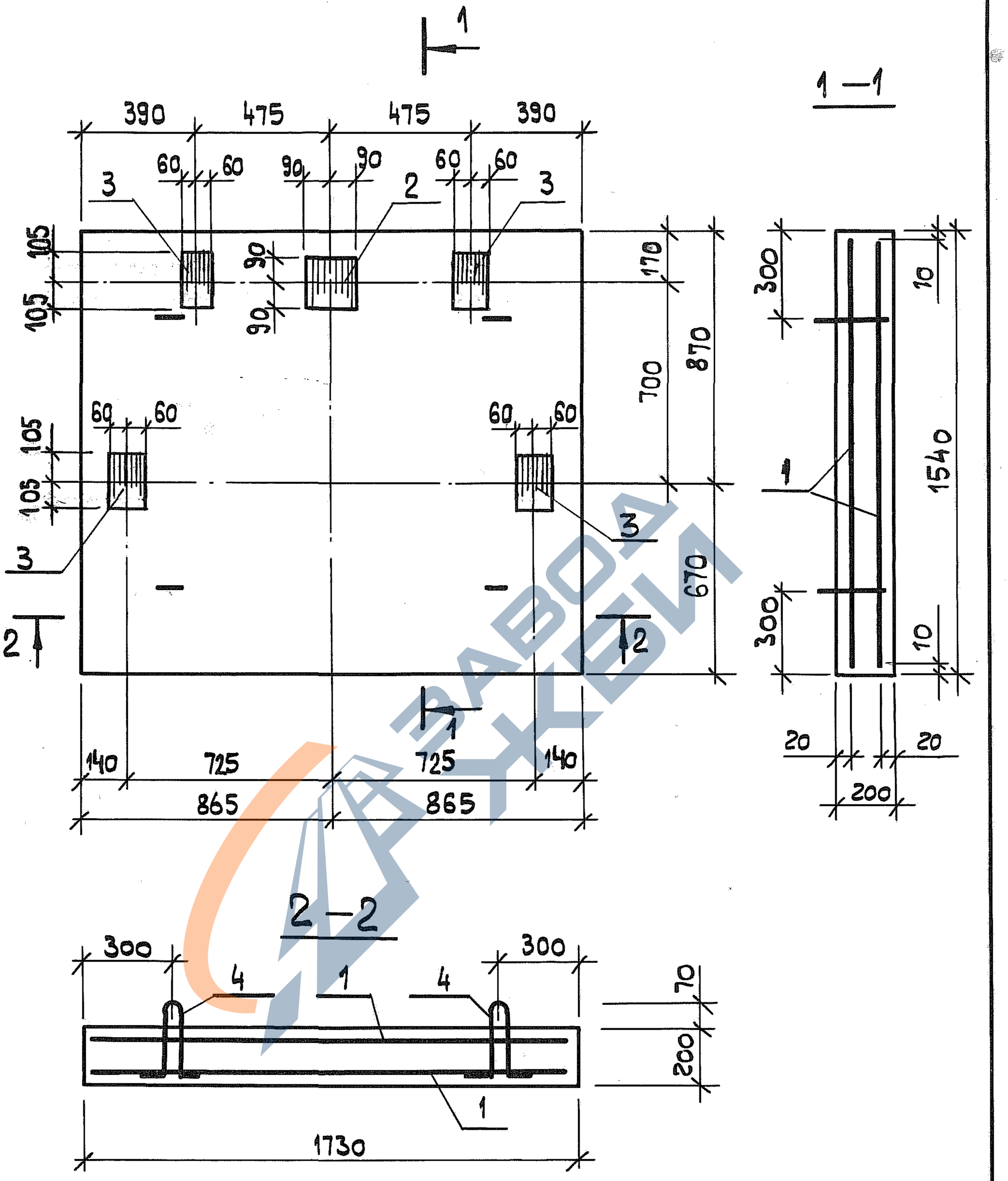

Нач.отд	Гуров		
Н.контр.	Ильина		
ГИП	Гуров		
Рук.гр.	Ильина		
Ст.инж.	Артюшенко		

1.189.1-8.2 5.0.0.0 СБ

Плита приямка
ПП 15.17 - 40
Сборочный чертеж

Стадия	Масса	Масштаб
Р	1330	1:20

Лист . Листов 1

ЛенЗНИИЭП

Инв.N подл. | Подпись и дата | Взам. инв.№ | Должность | Фамилия | Подпись | Дата

Гл. спец. Хайт
Гл. спец. Обухов

21970 55

Копировал Формат А4

https://zavodjbi.com/

Формат	Зона	Поз.	Обозначение	Наименование	Кол.	Примечание
				Документация		
А4			1.189.1-8.2 6.0.0.0 СБ	Сборочный чертеж		
А4			1.189.1-8.2 0.0.0.0 ТО	Техническое описание		
А4			1.189.1-8.2 0.0.0.0 РС	Ведомость расхода стали		
				Сборочные единицы		
				Каркас пространственный		
А4		1	1.189.1-8.2 6.1.0.0	КП 5	1	
А4		2	1.189.1-8.2 6.2.0.0	КП 6	1	
				Изделие закладное		
А4		3	1.189.1-8.2 4.0.2.0-02	Мн 11	1	
А4		4	1.189.1-8.2 4.0.2.0-03	Мн 12	4	
				Материалы		
		5		Бетон класса В15	1,10	м3
		6		Пенопласт ПСБ-С	0,63	м3
				ГОСТ 15588-70*		

Инв.№ подл. | Подп. и дата | Взам. инв.№

Нач.отд	Гуров		1.189.1-8.2 6.0.0.0
Н.контр	Ильина		
ГИП	Гуров		Плита фундамента ПФС 18.20-40
Рук.гр.	Ильина		Стадия: Р; Лист: ; Листов: 1
Ст.инж	Тихоненко		ЛенЗНИИЭП

21970

Копировал

Формат А4

https://zavodjbi.com/

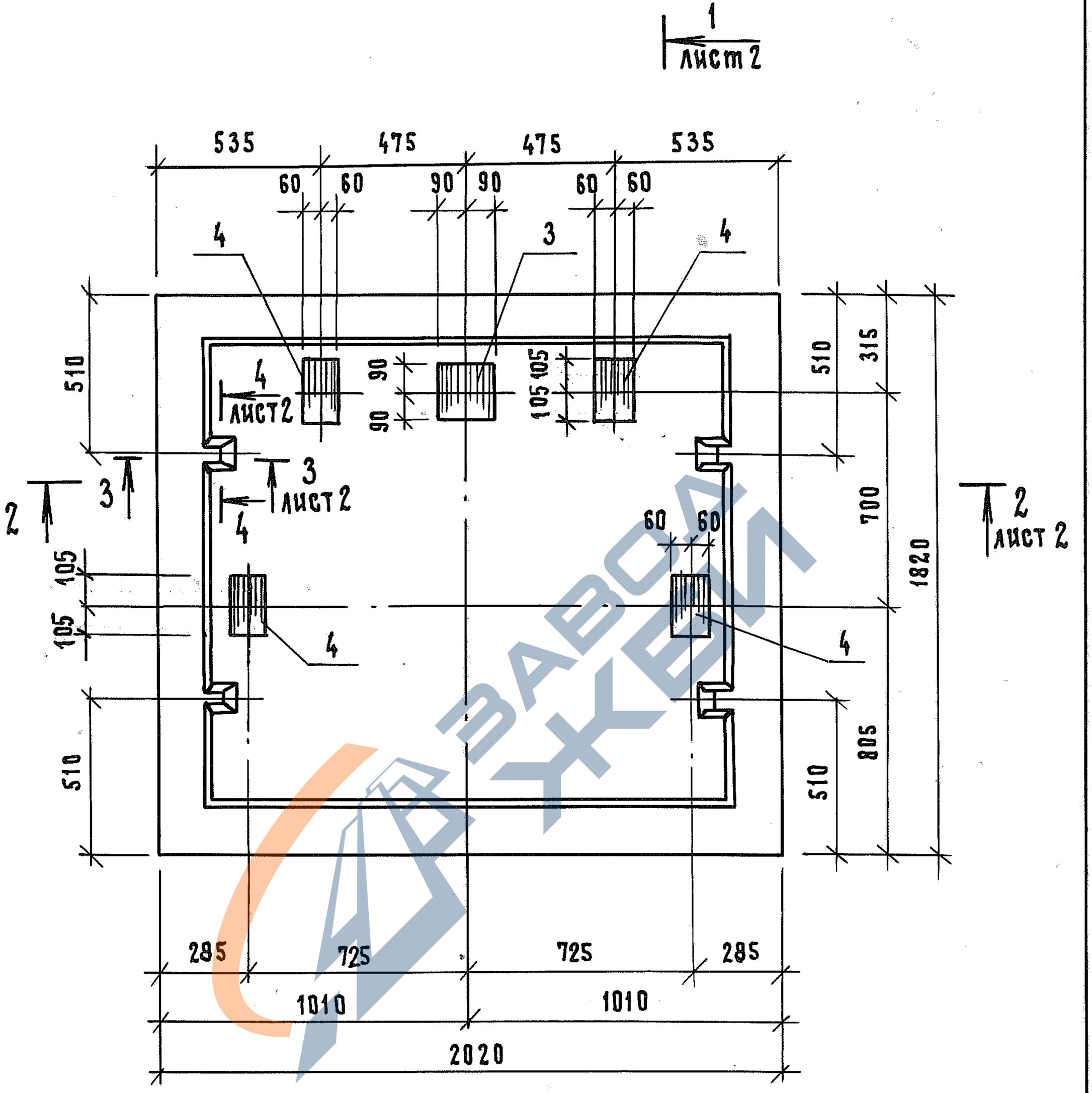

				1.189.1-8.2	6.0.0.0 СБ	
				Плита фундамента ПФС 18.20-40. Сборочный чертеж	Стадия: Р	Масса: 2780
						Масштаб: 1:20
					Лист 1	Листов 2
Нач.отд.	Гуров					
Н.контр.	Ильина					
ГИП	Гуров					ЛенЗНИИЭП
Рук.гр.	Ильина					
Ст.инж.	Тихоненко					

Должность	Фамилия	Подпись	Дата
Гл. спец.	Хайт		
Гл. спец.	Обухов		

Инв.№ подл. | Подп. и дата | Взам. инв.№

21970 57

Формат А4

https://zavodjbi.com/

https://zavodjbi.com/

1 — 1

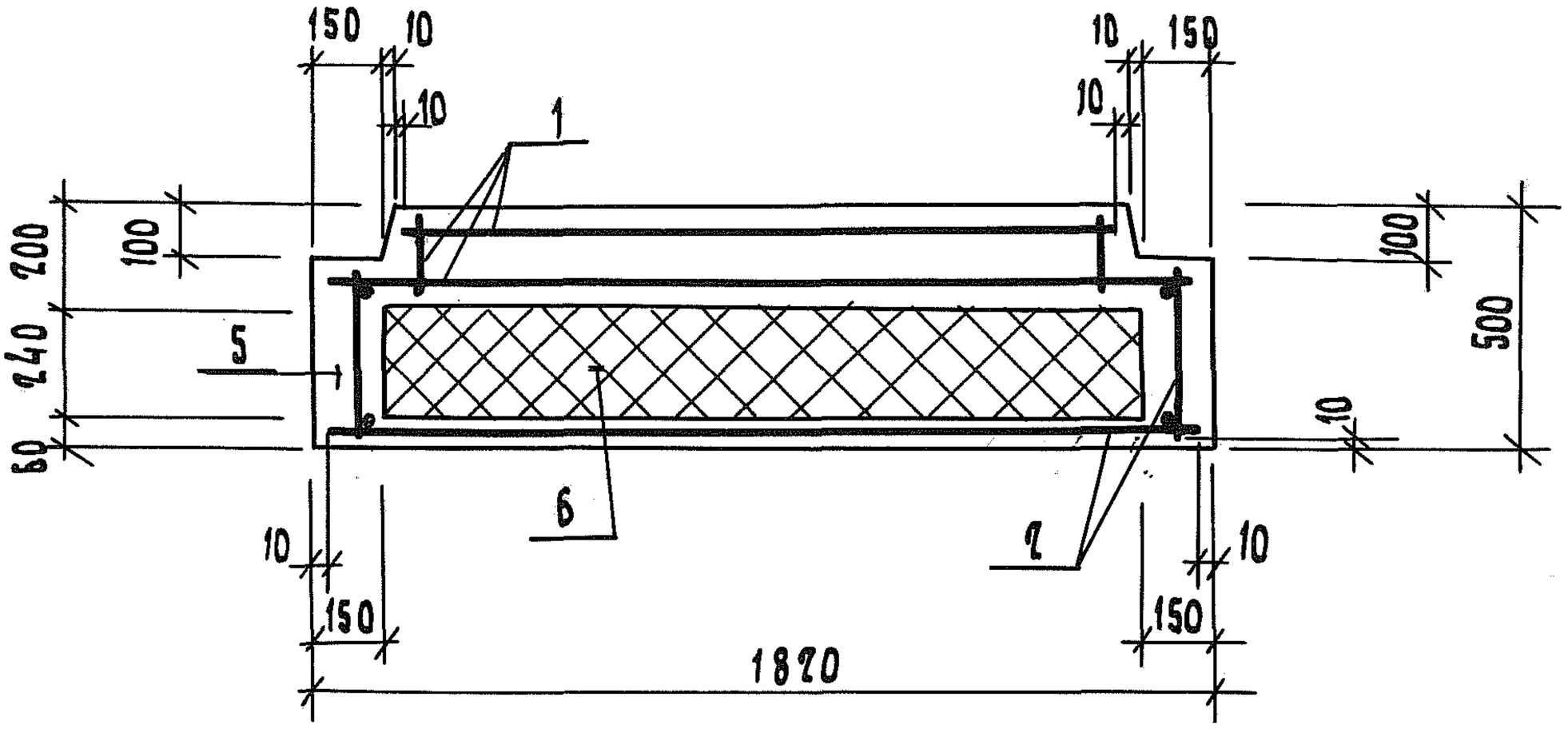

2 — 2

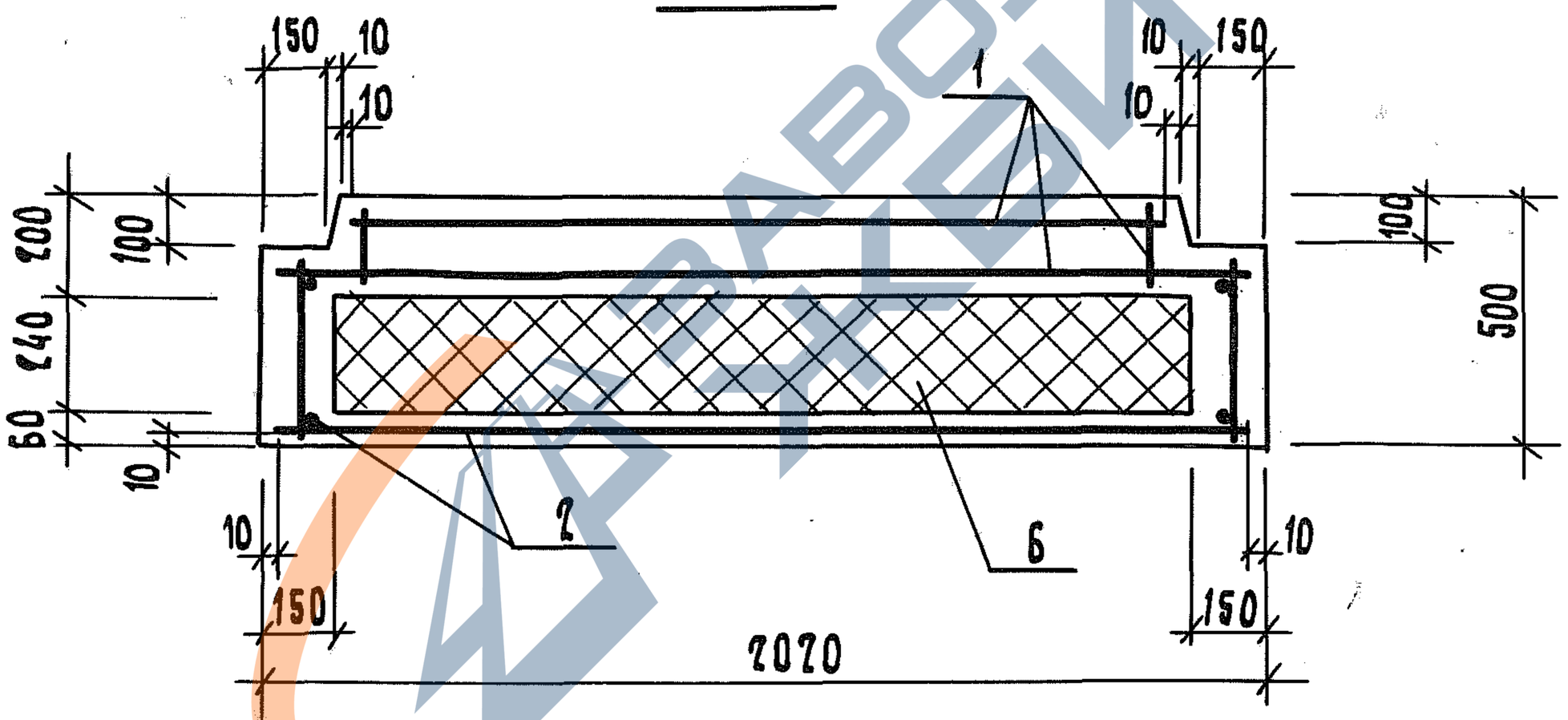

3 — 3

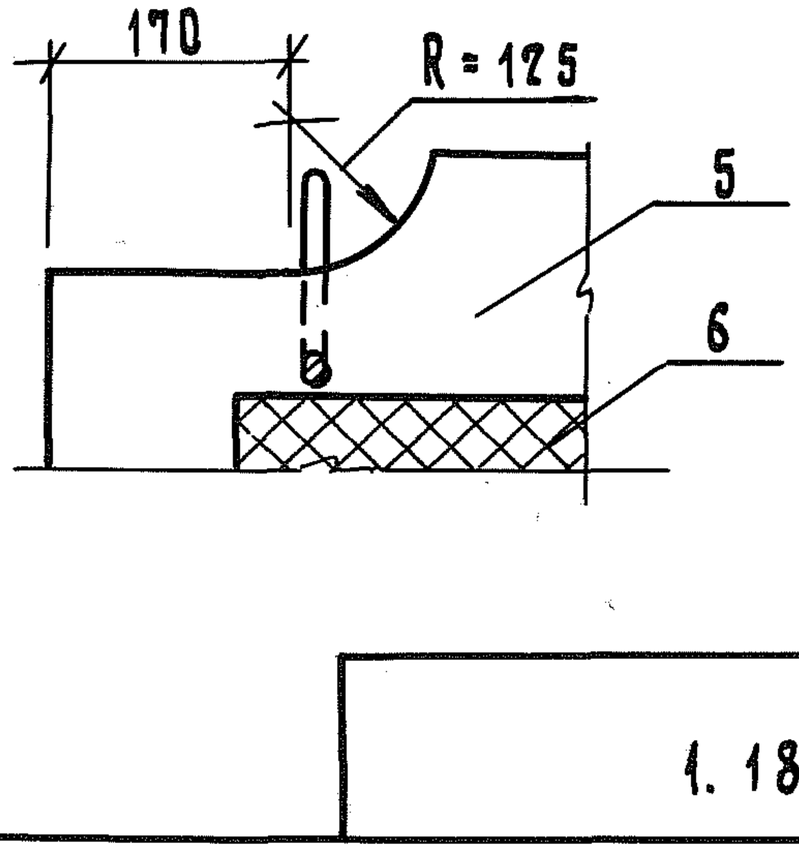

4 — 4

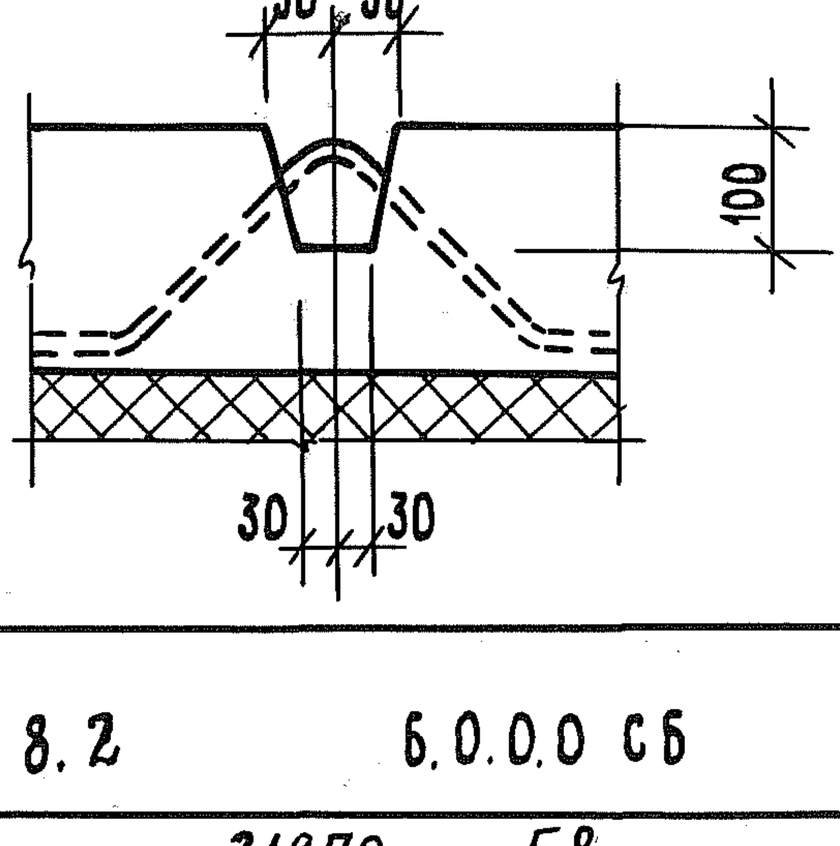

Инв.№ подл.	Подп. и дата	Взам.инв.№

1.189.1-8.2	6.0.0.0 СБ	Лист 7

21970 58

Копировал

Формат А4

https://zavodjbi.com/

https://zavodjbi.com/

Формат	Зона	Поз.	Обозначение	Наименование	Кол.	Приме-чание
				Документация		
А4			1.189.1-8.2 7.0.0.0 СБ	Сборочный чертеж		
А4			1.189.1-8.2 0.0.0.0 ТО	Техническое описание		
А4			1.189.1-8.2 0.0.0.0 РС	Ведомость расхода стали		
				Сборочные единицы		
А4		1	1.189.1-8.2 7.1.0.0	Каркас пространственный КП7	1	
				Детали		
А4		2	1.189.1-8.2 1.1.0.1-04	Петля строповочная П5	4	
				Материалы		
				Бетон класса В15	1,84	м³

Взам. инв №

Подпись и дата

Инв. № подл.

Нач.отд.	Гуров		
Н. контр.	Ильина		
ГИП	Гуров		
Рук. гр.	Ильина		
Ст. инж.	Артюшенко		

1.189.1-8.2 7.0.0.0

Плита фундамента ПФ 18.20-40

Стадия	Лист	Листов
Р		1

ПензНИИЭП

Копировал

Формат А4

https://zavodjbi.com/

https://zavodjbi.com/

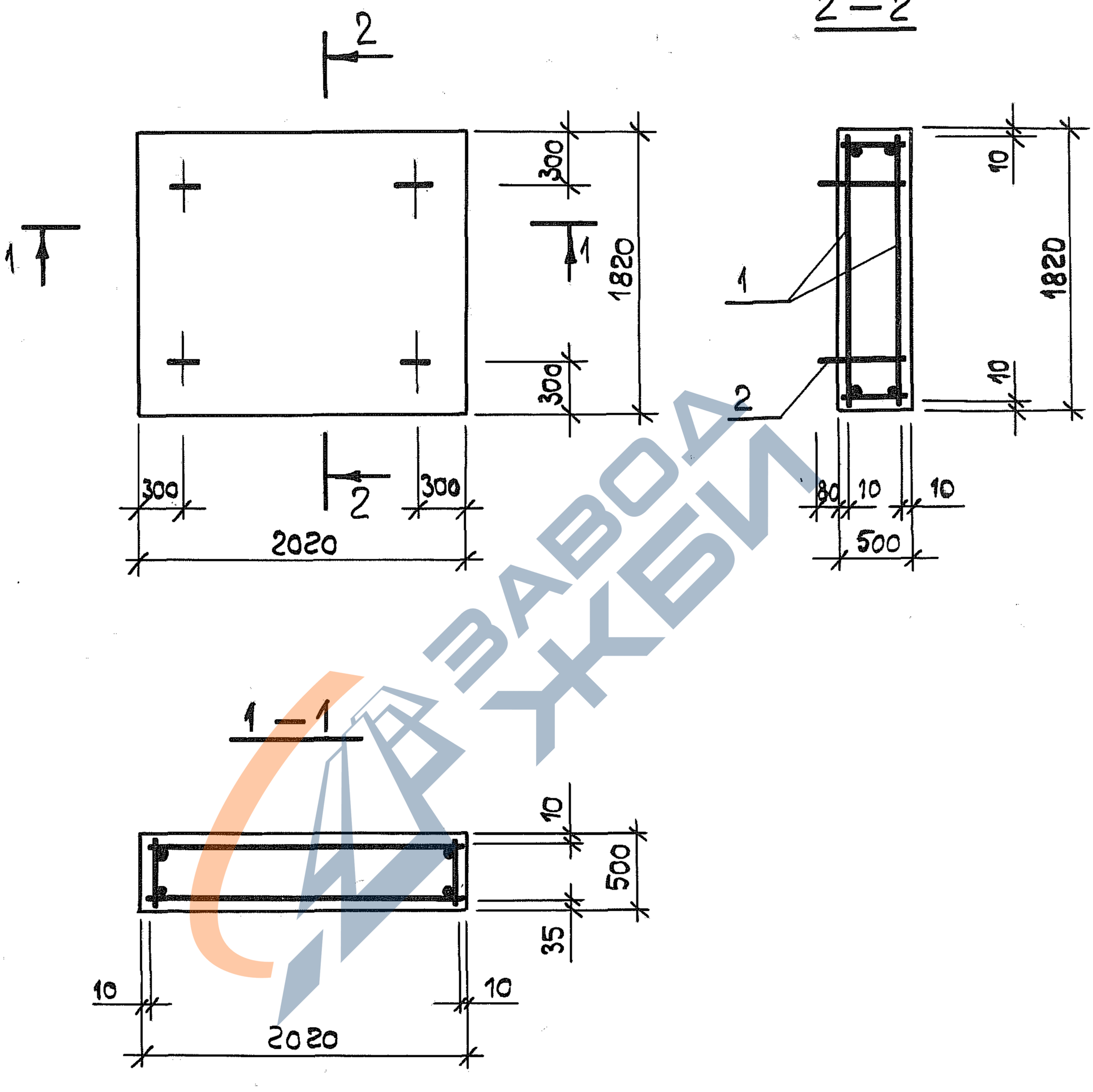

Нач.отд.	Гуров		1.189.1-8.2 7.0.0.0 СБ		
Н. контр.	Ильина		Плита фундамента ПФ 18.20-40 Сборочный чертеж	Стадия	Масса	Масштаб
ГИП	Гуров			Р	4600	1:40
Рук.гр.	Ильина			Лист	Листов 1	
Ст. инж.	Артюшенко			ЛенЗНИИЭП		

Инв.N подл. | Подпись и дата | Взам. инв.N

Копировал

Формат А4

https://zavodjbi.com/

https://zavodjbi.com/

Формат	Зона	Поз.	Обозначение	Наименование	Кол.	Приме-чание
				Документация		
А4			1.189.1-8.2 1.1.0.0 СБ	Сборочный чертеж		
А4			1.189.1-8.2 0.0.0.0 ТО	Техническое описание		
				Сборочные единицы		
				Сетка арматурная		
А4		1	1.189.1-8.2 1.1.1.0	С1	1	
А4		2	1.189.1-8.2 1.1.2.0	С4	1	
А4		3	1.189.1-8.2 1.1.3.0	С5	2	
А4		4	1.189.1-8.2 1.1.4.0	Каркас КР1	5	
				Изделие закладное		
А4		5	1.189.1-8.2 1.1.5.0	МН5	2	
				Детали		
А4		6	1.189.1-8.2 1.1.0.1	Петля строповочная П1	4	
				Проволока 5Вр I ГОСТ 6727-80		
Б4		7	1.189.1-8.2 1.1.02	ℓ = 300	2	0,04 кг

Взам. инв. N

Подпись и дата

Инв. № подл.

Нач. отд.	Гуров		
Н. контр.	Ильина		
ГИП	Гуров		
Рук. гр.	Ильина		
Ст. инж.	Тихоненко		

1.189.1-8.2 1.1.0.0

Каркас пространственный КП1

Стадия	Лист	Листов
Р		1

ЛенЗНИИЭП

Копировал

Формат А4

https://zavodjbi.com/

https://zavodjbi.com/

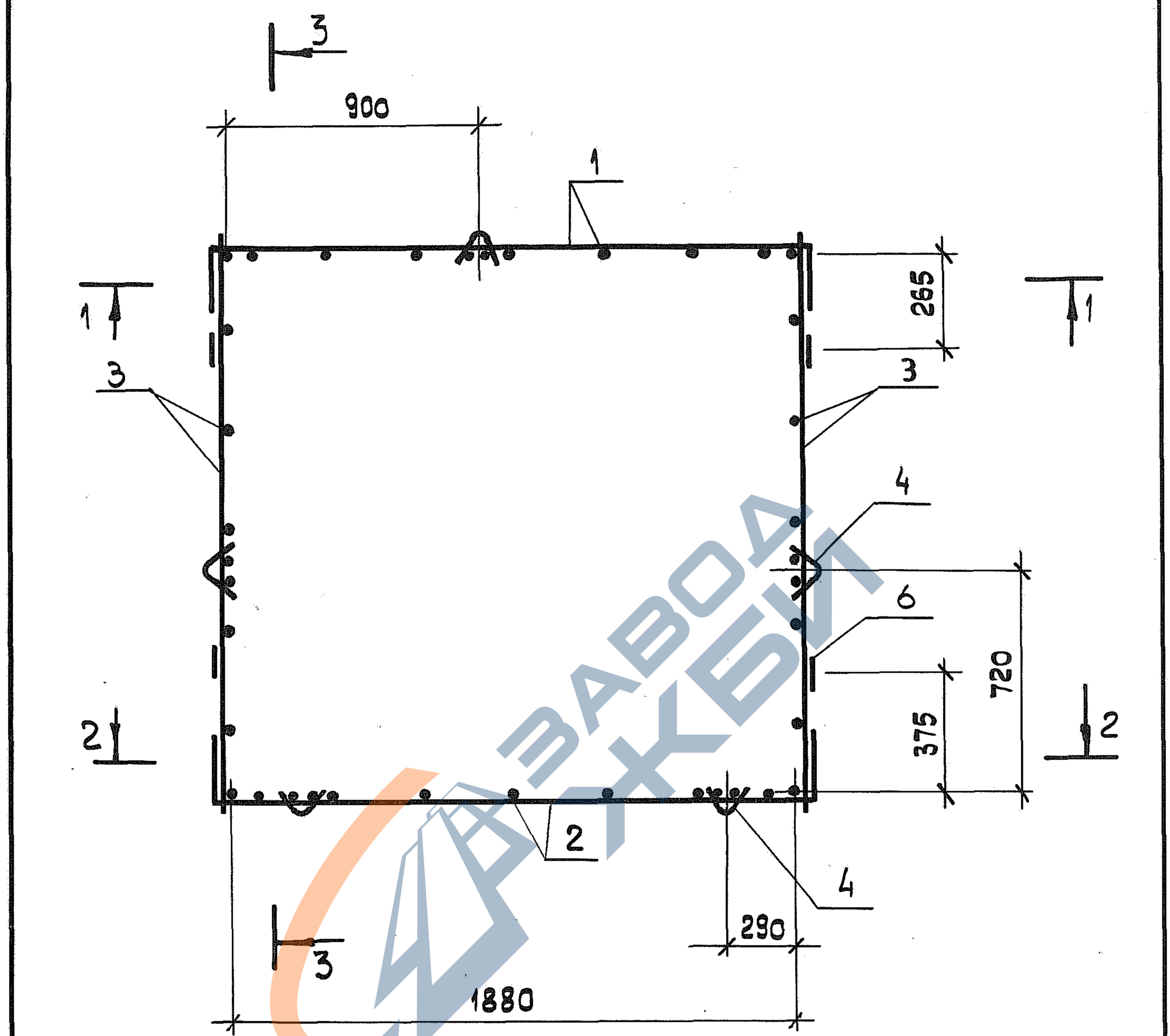

				1.189.1-8.2 1.1.0.0 СБ		
Нач.отд.	Гуров		Каркас пространственный КП 1 Сборочный чертеж	Стадия	Масса	Масштаб
Н. контр.	Ильина			Р	36,41	1:20
ГИП	Гуров			Лист 1	Листов 5	
Рук.гр.	Ильина			ЛенЗНИИЭП		
Ст.инж.	Тихоненко					

Инв.№ подл. | Подпись и дата | Взам. инв.№

ЗАВОД ЖБИ

21970 62

Копировал Формат А4

https://zavodjbi.com/

1 — 1

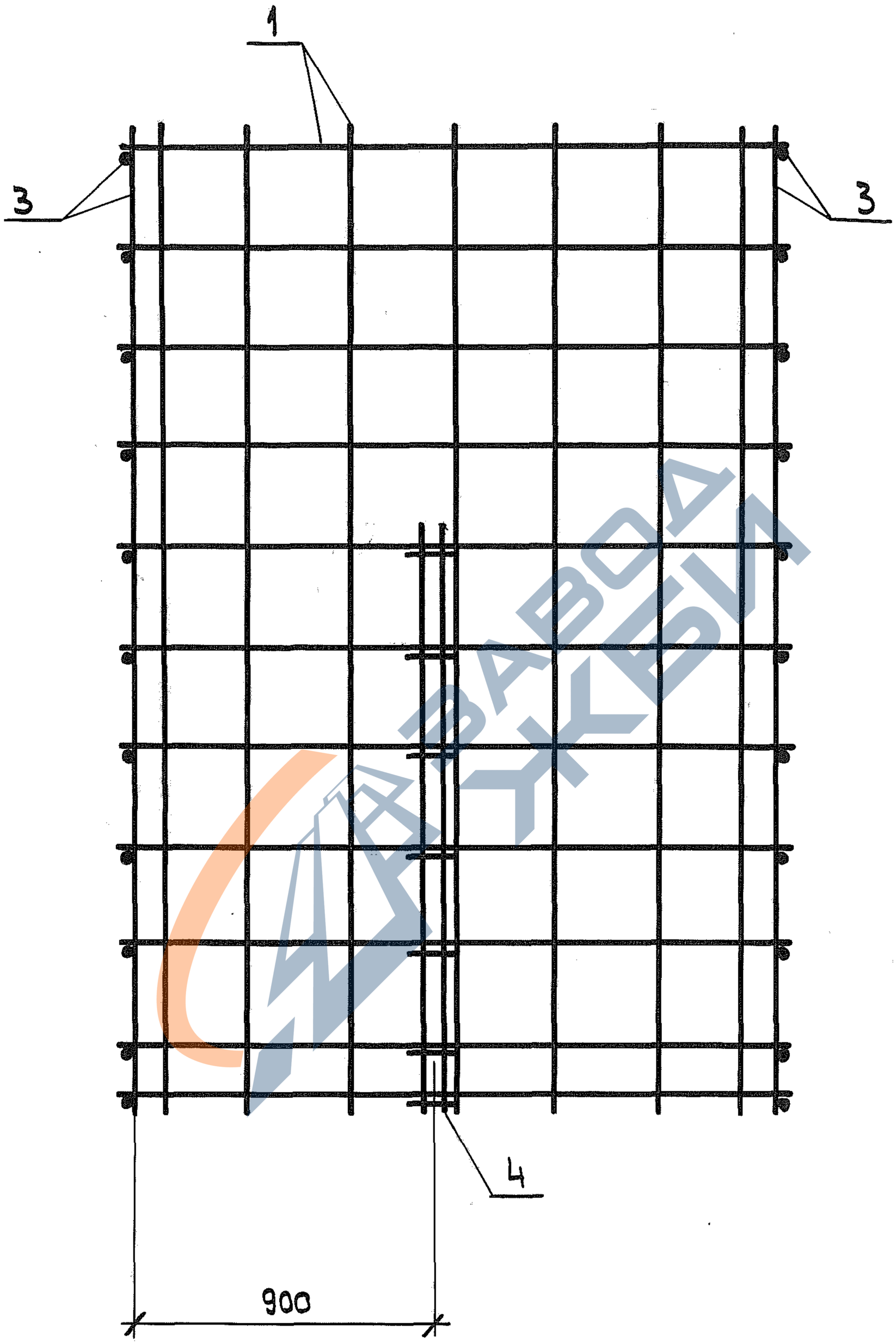

Инв. № подл.	Подпись и дата	Взам. инв. №

1.189.1-8.2 1.1.0.0 СБ

Лист 2

Копировал

Формат А4

https://zavodjbi.com/

https://zavodjbi.com/

2 — 2

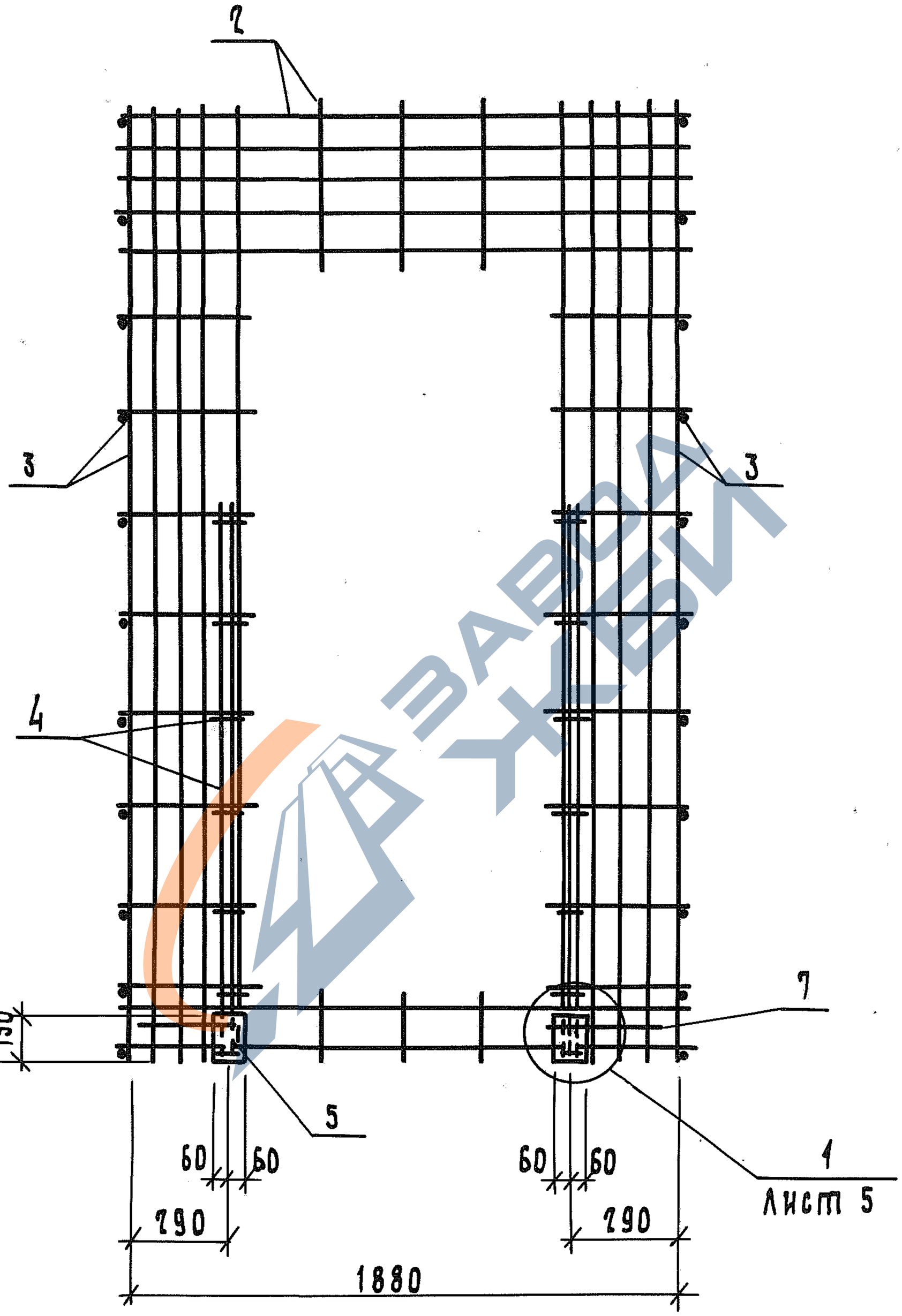

Инв.№ подл.	Подп. и дата	Взам. инв.№

1.189.1-8.2 1.1.0.0 СБ	Лист 3

21970 64

Копировал Формат А4

https://zavodjbi.com/

3 — 3

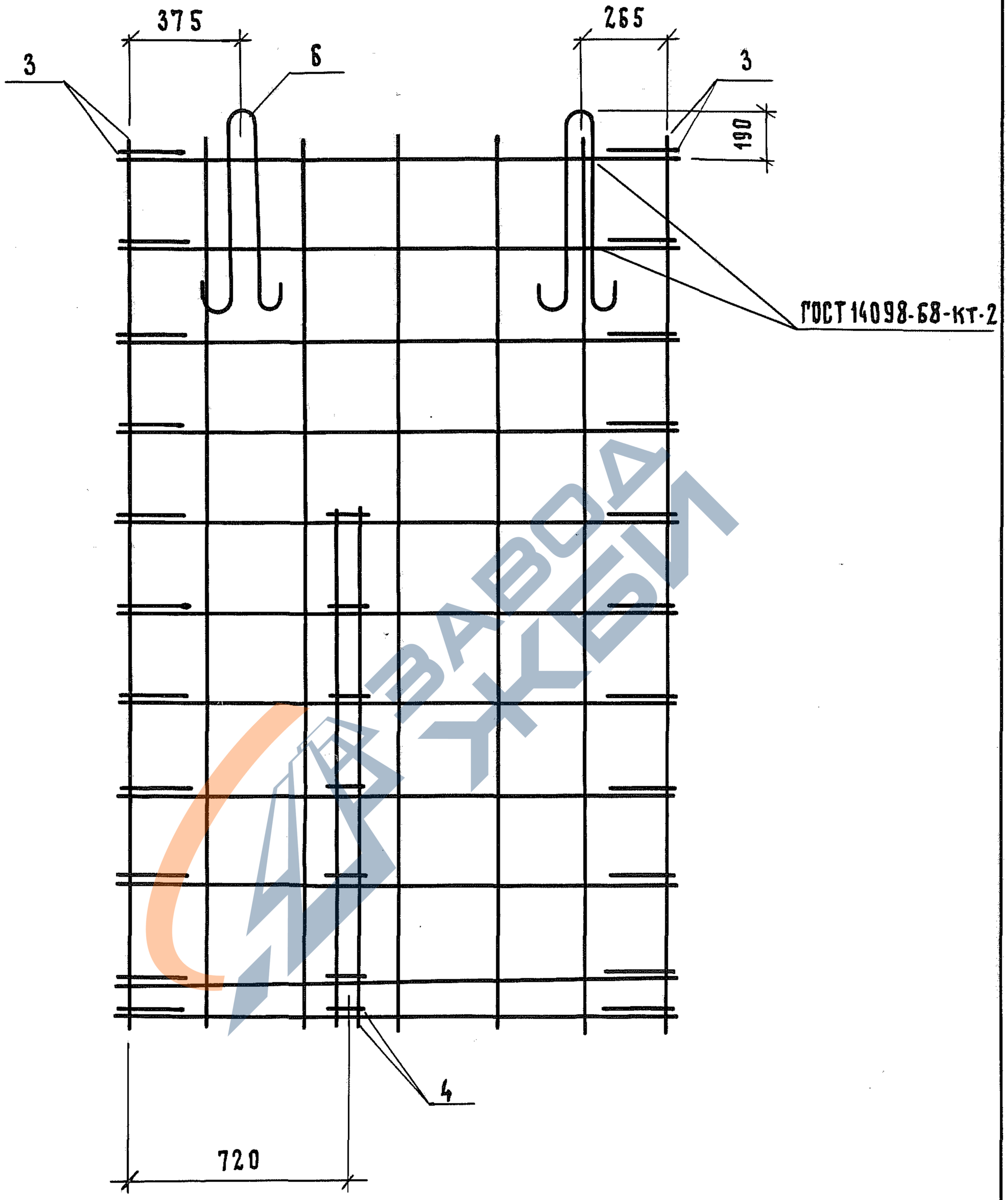

ИНВ.№ ПОДЛ. | ПОДП. И ДАТА | ВЗАМ. ИНВ.№

https://zavodjbi.com/

https://zavodjbi.com/

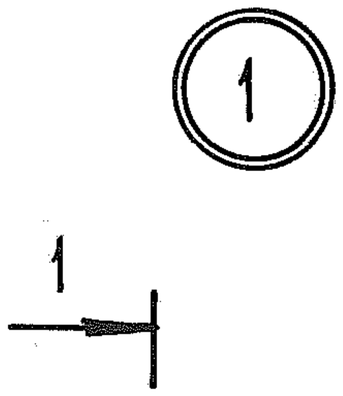

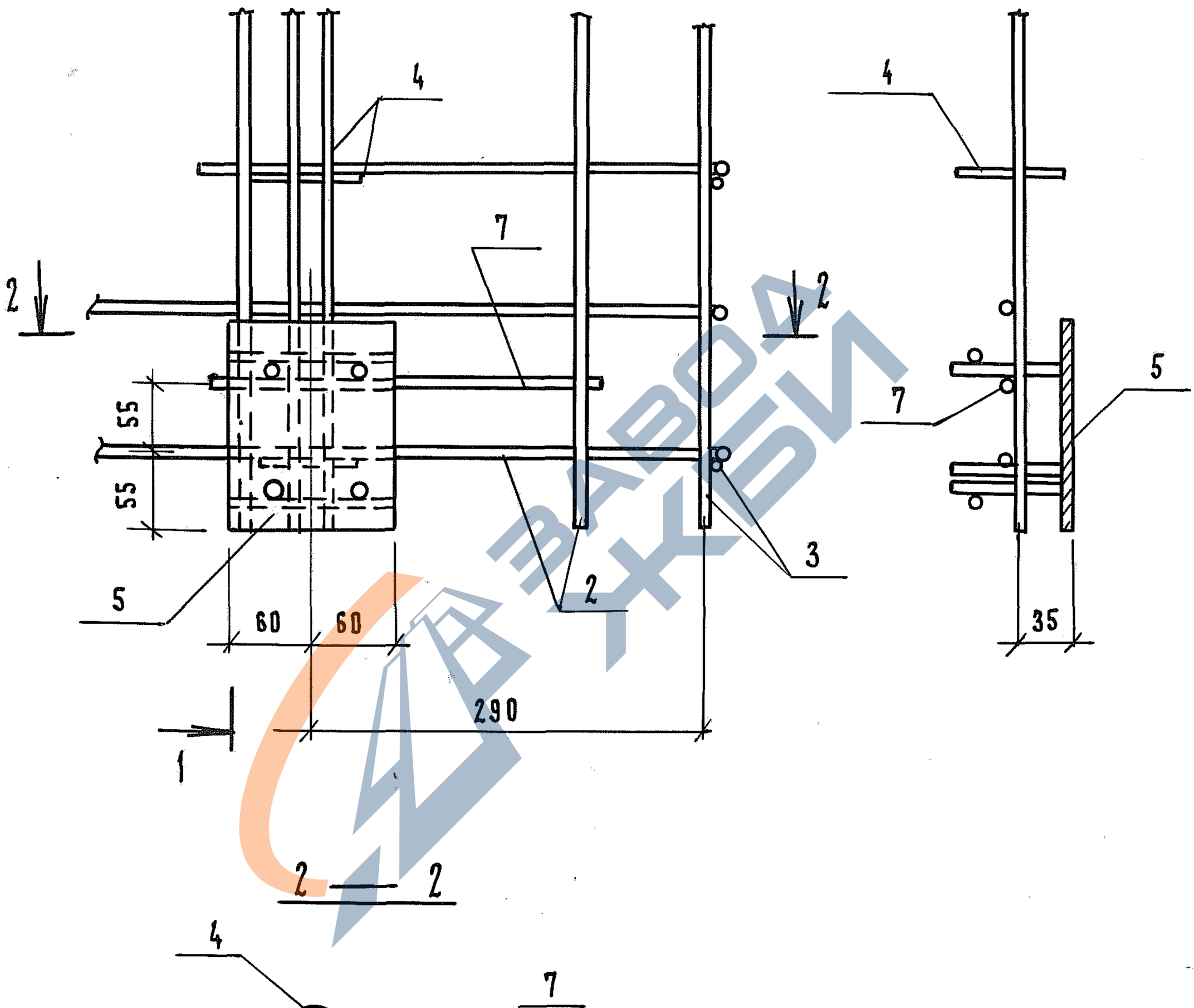

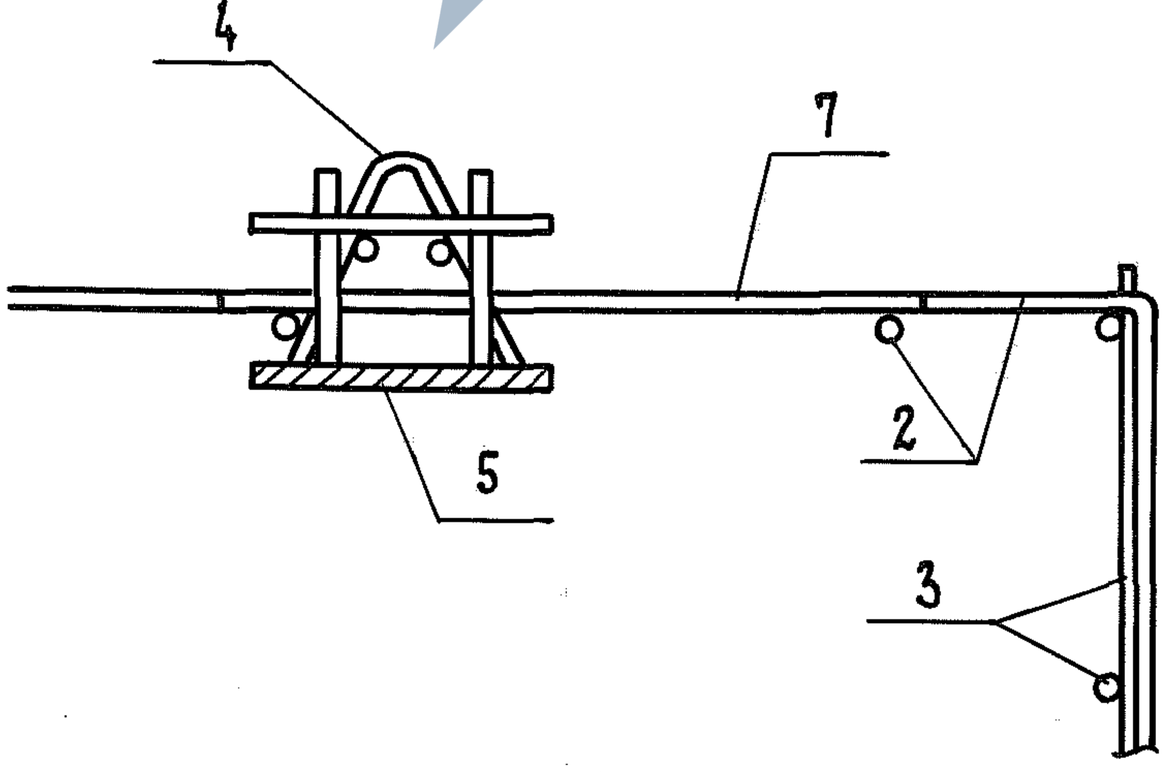

ИНВ. № ПОДЛ.	ПОДП. И ДАТА	ВЗАМ. ИНВ. №

1.189.1-8.2 1.1.0.0 СБ

Лист 5

21970 66

Формат А4

https://zavodjbi.com/

https://zavodjbi.com/

Формат	Зона	Поз.	Обозначение	Наименование	Кол.	Примечание
				Документация		
А4			1.189.1-8.2 2.1.0.0 СБ	Сборочный чертеж		
А4			1.189.1-8.2 0.0.0.0ТО	Техническое описание		
				Сборочные единицы		
				Сетка арматурная		
А4		1	1.189.1-8.2 1.1.1.0-01	С2	2	
А4		2	1.189.1-8.2 1.1.3.0-01	СБ	2	
А4		3	1.189.1-8.2 1.1.4.0	Каркас КР2	4	
А4		4	1.189.1-8.2 1.1.5.0	Изделие закладное МН5	4	
А4		5	1.189.1-8.2 1.1.5.0	Изделие закладное МН6	14	
				Детали		
А4		6	1.189.1-8.2 1.1.0.1-02	Петля строповочная П2	4	
				Проволока 5Вр-I ГОСТ 6727-80		
Б4		7	1.189.1-8.2 2.1.0.1	ℓ=350	4	0,05кг

Взам. инв. № | Подп. и дата | Инв. № подл.

Нач.отд.	Гуров		1.189.1-8.2 2.1.0.0
Н.контр.	Ильина		
ГИП	Гуров		Каркас пространственный КП 2
Рук.гр.	Ильина		
Ст.инж.	Артюшенко		

Стадия	Лист	Листов
Р		1

ЛенЗНИИЭП

21970 67

Формат А4

https://zavodjbi.com/

https://zavodjbi.com/

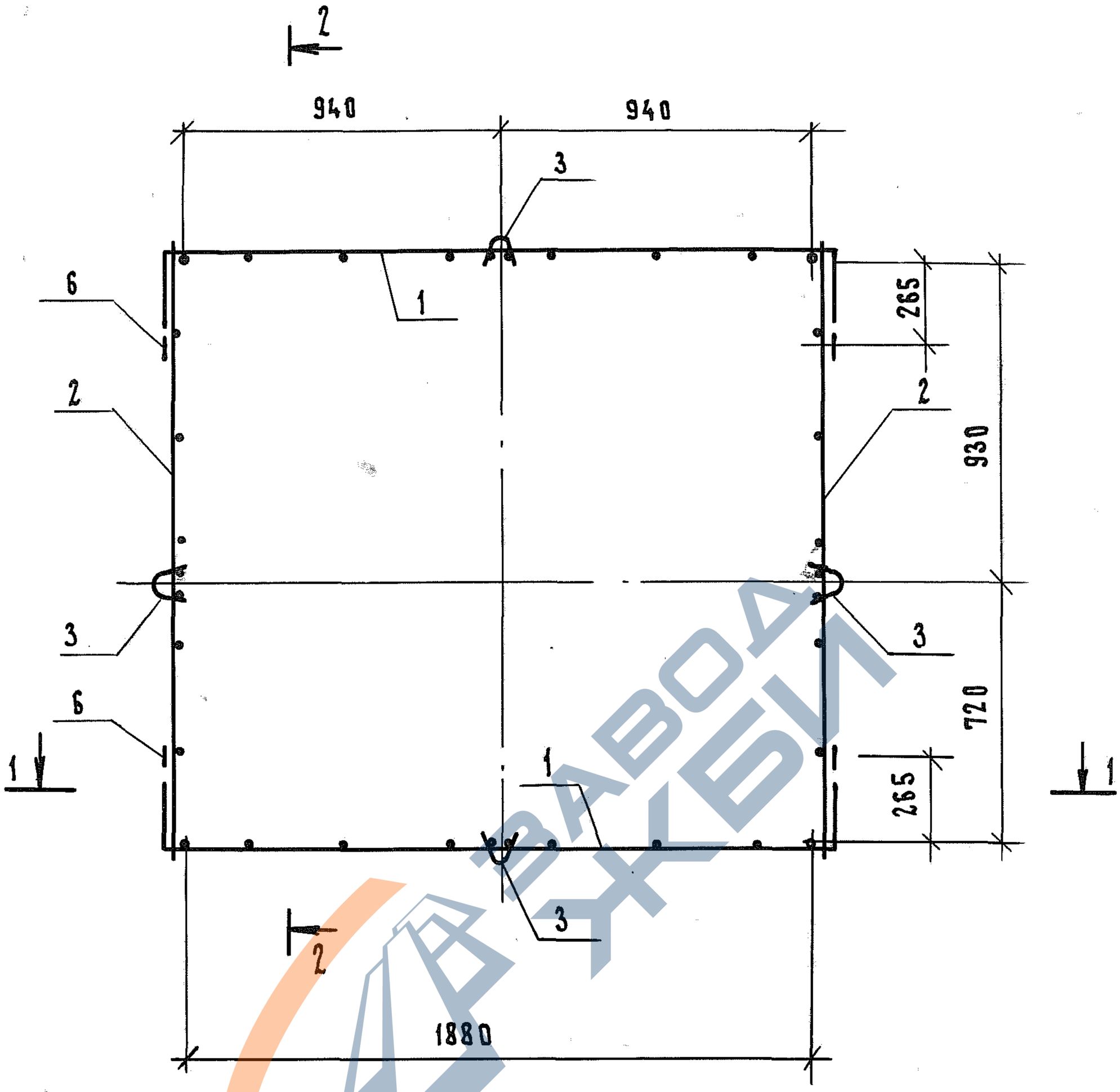

				1.189.1-8.2 2.1.0.0 СБ	
Нач.отд.	Туров			Каркас пространственный КП 2. Сборочный чертеж	Стадия: Р; Масса: 23.30; Масштаб: 1:20; Лист 1; Листов 4
Н.контр.	Ильина				
ГИП	Туров				
Рук. гр.	Ильина				
Ст. инж.	Артюшенко				ЛенЗНИИЭП

Взам. инв. № | Инв. № подл. | Подп. и дата

Формат А4

https://zavodjbi.com/

https://zavodjbi.com/

1 — 1

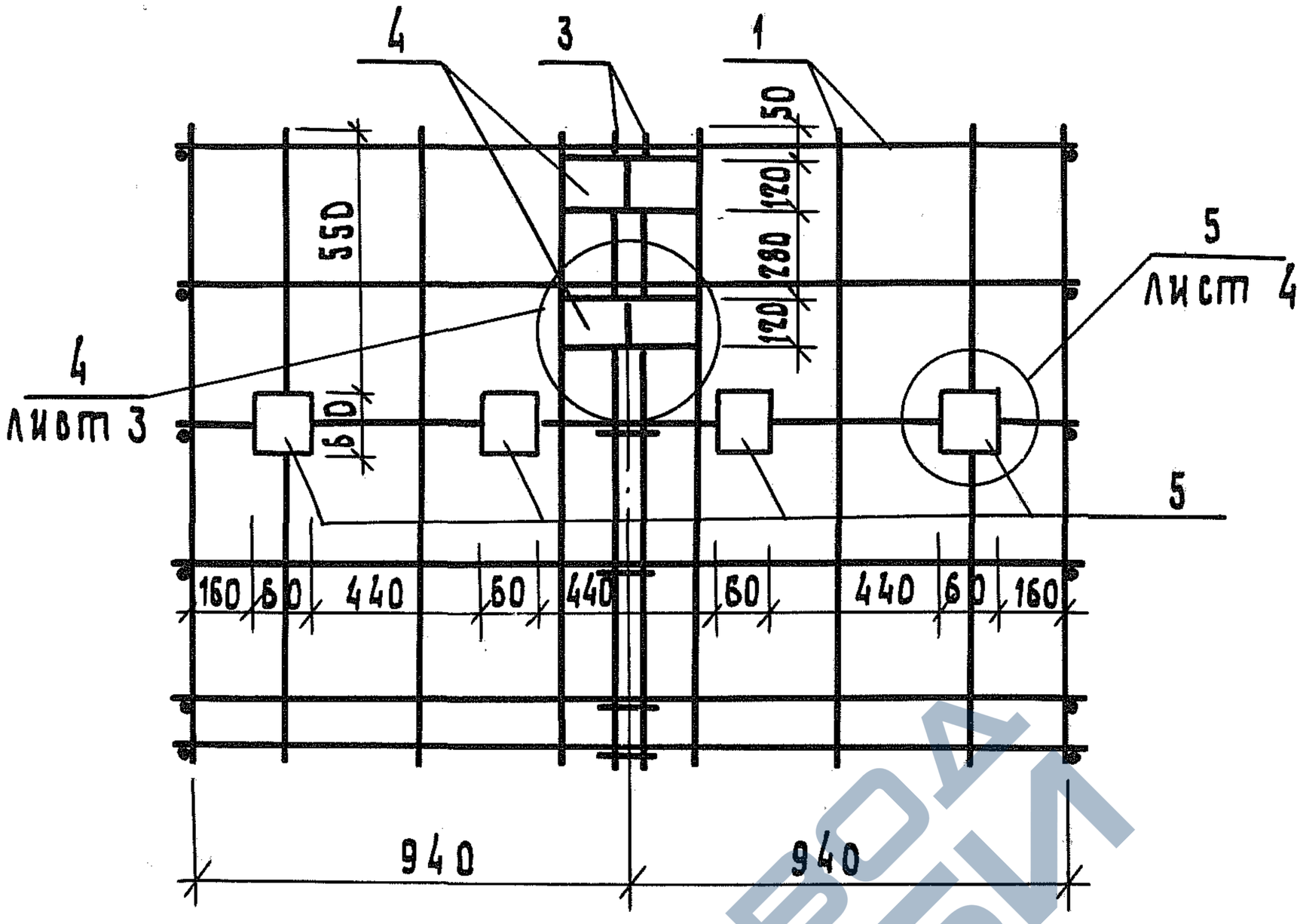

2 — 2

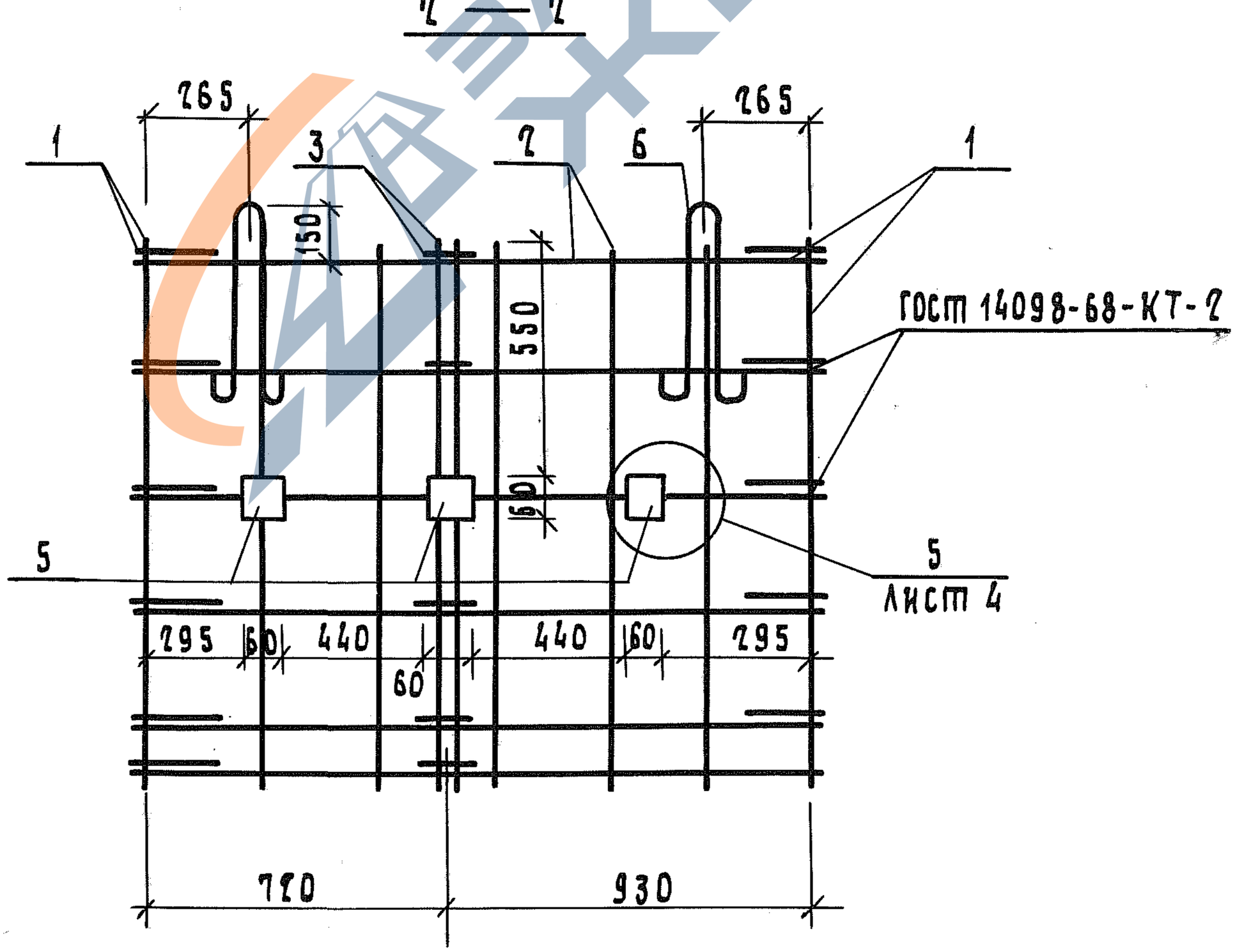

Инв.№ подл. | Подп. и дата | Взам.инв.№

1.189.1-8.2 2.1.0.0 СБ		Лист 2

Копировал Формат А4

https://zavodjbi.com/

https://zavodjbi.com/

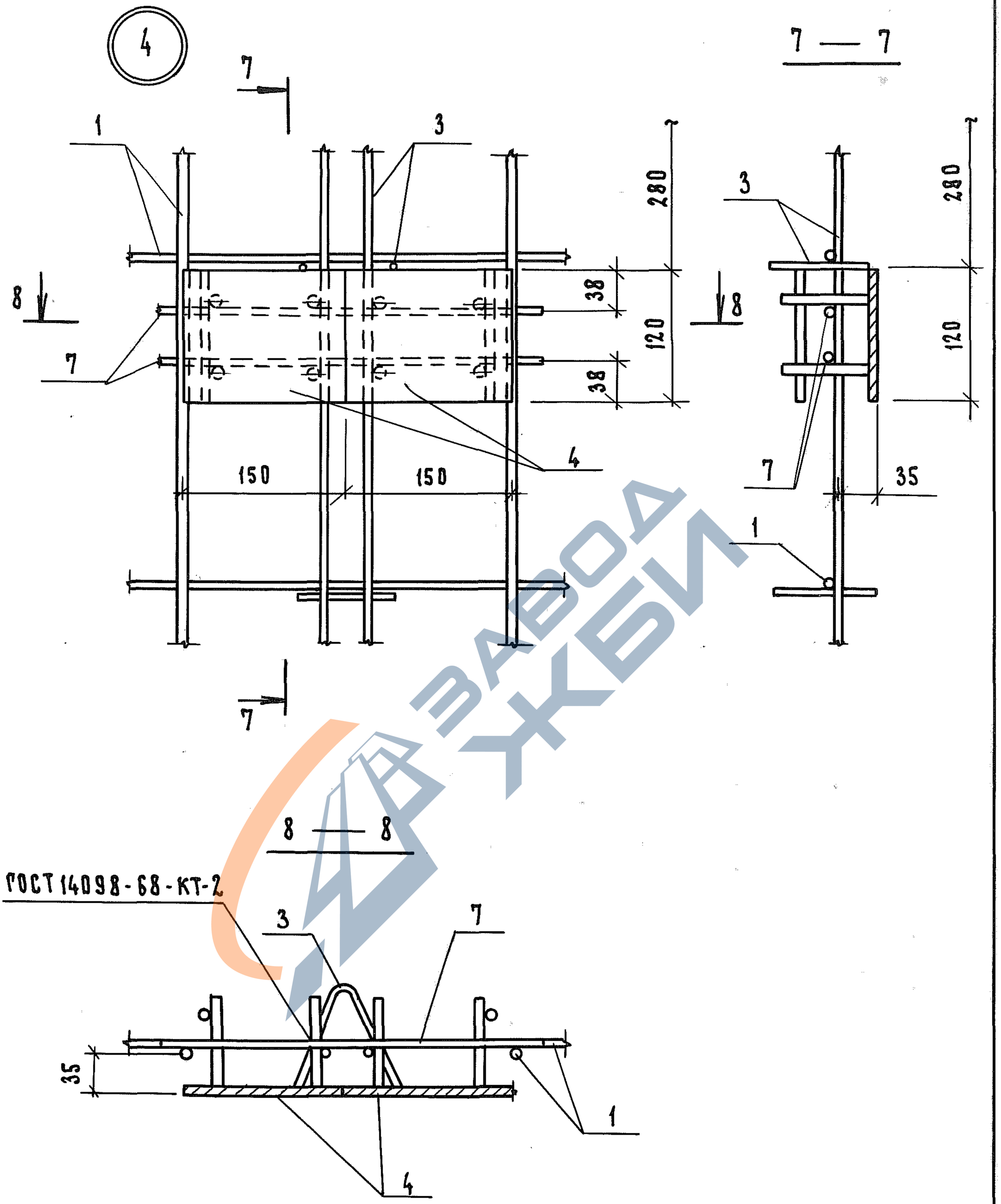

ЗАВОДА ЖБИ

Инв.№ подл.	Подп. и дата	Взам. инв.№

1.189.1-8.2 2.1.0.0 СБ

Лист 3

21970 70

Формат А4

https://zavodjbi.com/

https://zavodjbi.com/

5

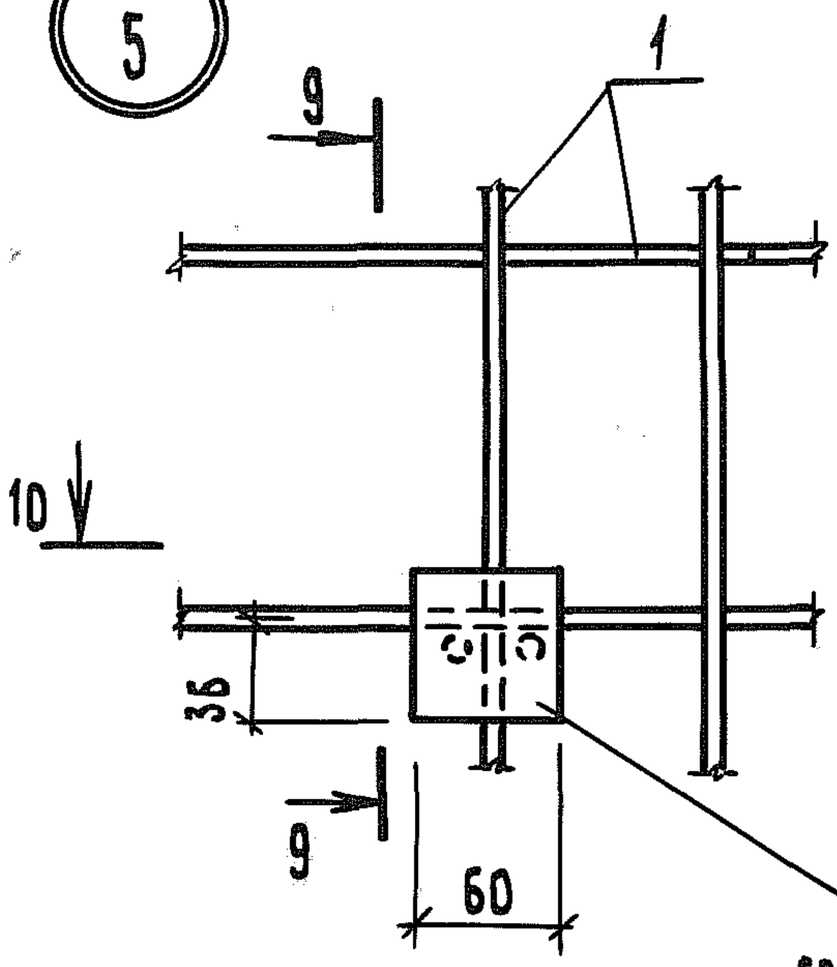

9 — 9

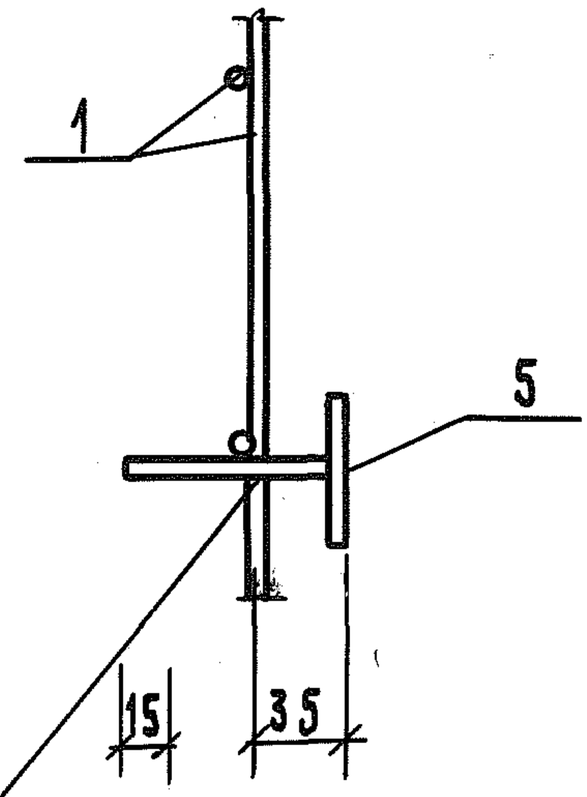

ГОСТ 14098-68-КТ-2

10 — 10

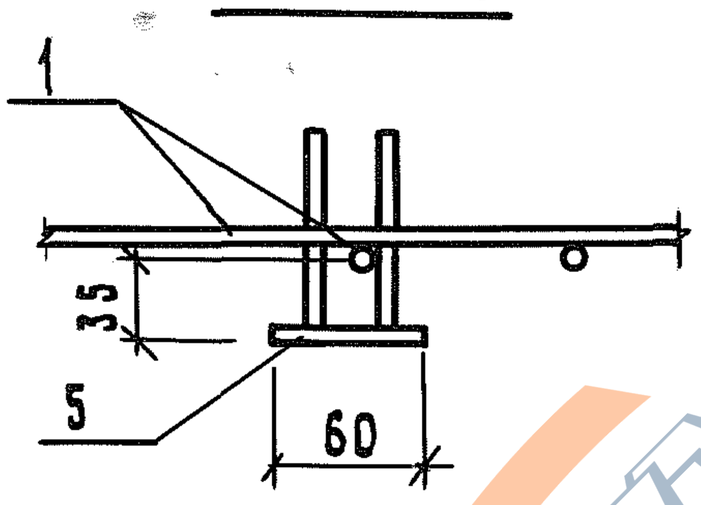

ЗАВОДА ЖБИ

Инв.№ подл. | Подп. и дата | Взам. инв.№

1.189.1-8.2 2.1.0.0 СБ

Лист 4

21970 71

Копировал

Формат А4

https://zavodjbi.com/

https://zavodjbi.com/

Формат	Зона	Поз.	Обозначение	Наименование	Кол.	Примечание
				Документация		
А4			1.189.1-8.2 3.1.0.0 СБ	Сборочный чертеж		
А4			1.189.1-8.2 0.0.0.0 ТО	Техническое описание		
				Сборочные единицы		
				Сетка арматурная		
А4		1	1.189.1-8.2 1.1.1.0-02	С3	2	
А4		2	1.189.1-8.2 1.1.3.0-02	С7	2	
А4		3	1.189.1-8.2 1.1.4.0-01	Каркас КР2	4	
				Детали		
А4		4	1.189.1-8.2 1.1.0.1-02	Петля строповочная П3	4	

Инв.№ подл. | Подп. и дата | Взам. инв.№

			1.189.1-8.2 3.1.0.0
Нач.отд.	Гуров		Каркас пространственный КП 3
Гл.инж.пр.	Гуров		
Н.контр.	Кинелев		
Рук.гр.	Канина		
Ст.инж.	Галахова		

Стадия	Лист	Листов
Р		1

ПензНИИЭП

21970 72

Формат

https://zavodjbi.com/

https://zavodjbi.com/

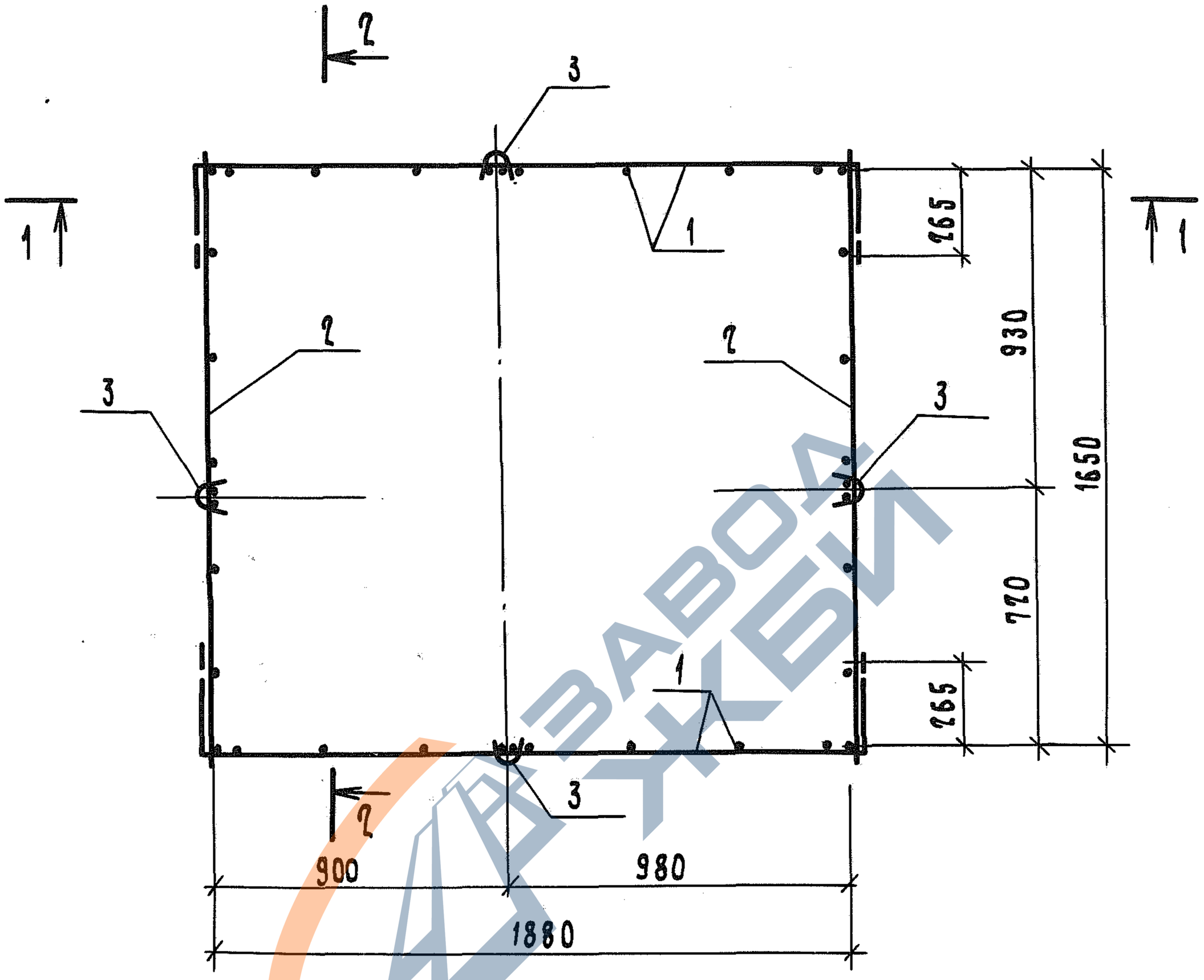

Нач.отд.	Гуров			1. 189.1- 8.2 3.1.0.0 СБ
Гип	Гуров			Каркас пространственный КП 3. Сборочный чертеж
Н.контр.	Кинелев			
Рук. гр.	Канина			
Ст. инж.	Галахова			

Стадия	Масса	Масштаб
Р	8,28	1:20
Лист 1	Листов 2	

ЛенЗНИИЭП

Инв.N подл. | Подп. и дата | Взам. инв.N

21970 73

Копировал

Формат А4

https://zavodjbi.com/

https://zavodjbi.com/

1 — 1

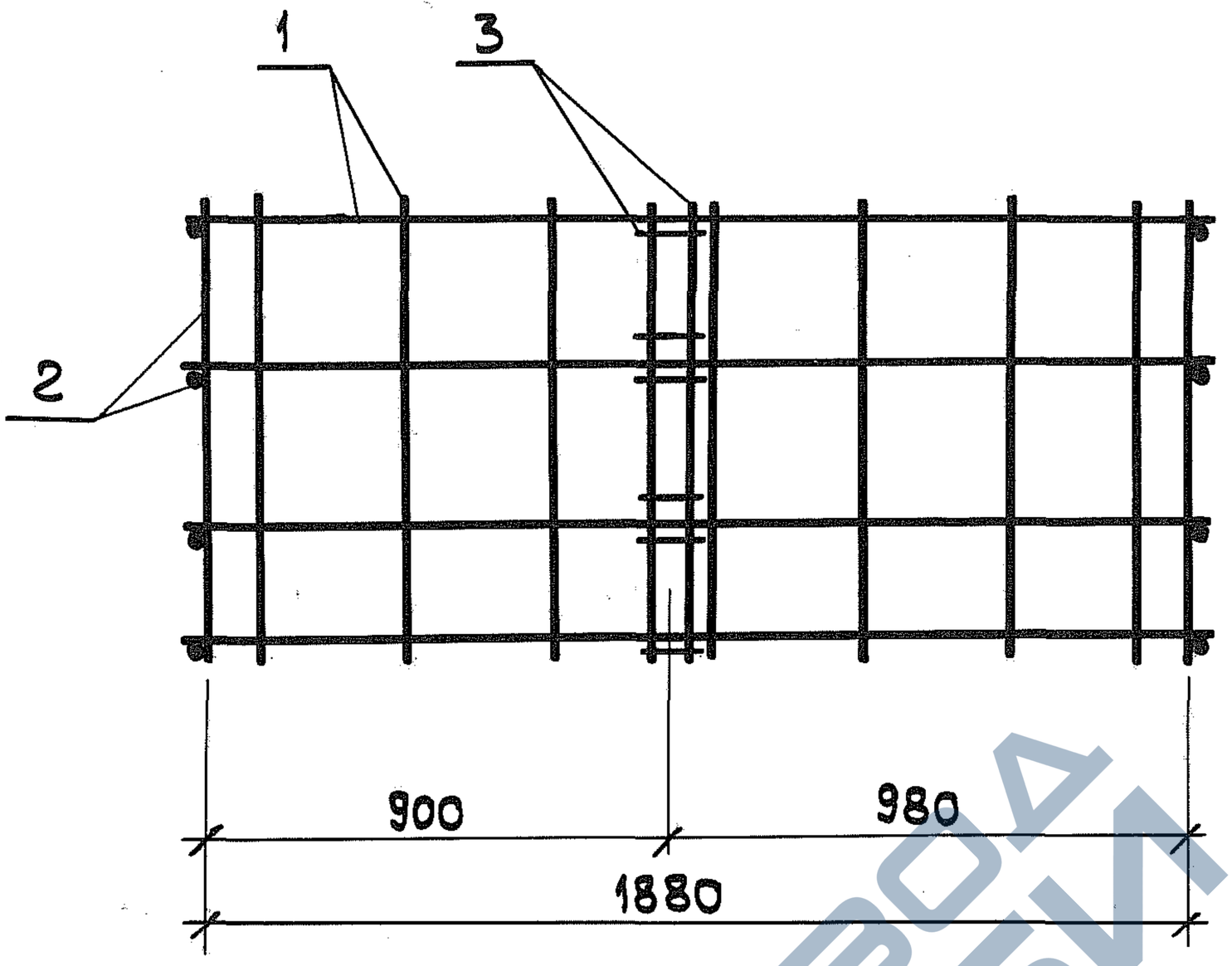

2 — 2

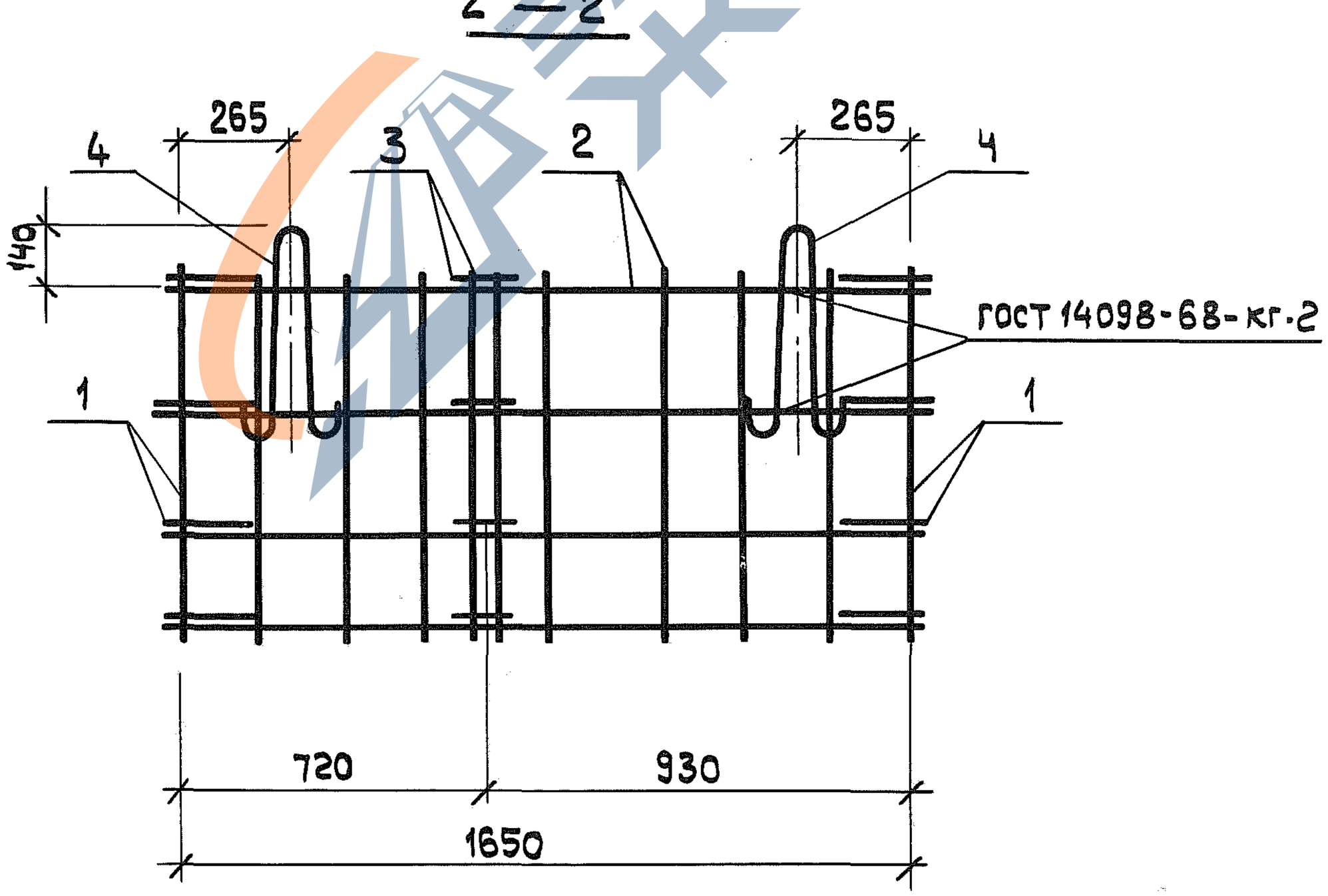

Инв.N подл. | Подпись и дата | Взам. инв.N

1.189.1-8.2 3.1.0.0 СБ

Лист 2

21970 74

Копировал

Формат А4

https://zavodjbi.com/

https://zavodjbi.com/

Формат	Зона	Поз.	Обозначение	Наименование	Кол.	Приме-чание
				Документация		
А4			1.189.1-8.2 4.1.0.0 СБ	Сборочный чертеж		
А4			1.189.1-8.2 0.0.0.0 ТО	Техническое описание		
				Сборочные единицы		
А4		1	1.189.1-8.2 4.1.1.0	Каркас Кр 4	12	
				Детали		
				10 А III ГОСТ 5781-82		
Бч		2	1.189.1-8.2 4.1.0.1	ℓ = 1960	12	1,22 кг
Бч		3	1.189.1-8.2 4.1.0.2	ℓ = 1750	4	1,08 кг
Бч		4	1.189.1-8.2 4.1.0.3	ℓ = 1590	2	0,98 кг
Бч		5	1.189.1-8.2 4.1.0.4	ℓ = 280	2	0,17 кг
Бч		6	1.189.1-8.2 4.1.0.5	ℓ = 890	12	0,55 кг

Взам. инв. N | Подп. и дата | Инв. N подл.

Нач. отд	Гуров		1.189.1-8.2 4.1.0.0
Н. контр.	Ильина		Каркас пространственный КП 4
ГИП	Гуров		Стадия: Р; Лист: ; Листов: 1
Рук. гр.	Ильина		ЛенЗНИИЭП
Ст. инж.	Лоскутова		

Копировал Формат А4

https://zavodjbi.com/

https://zavodjbi.com/

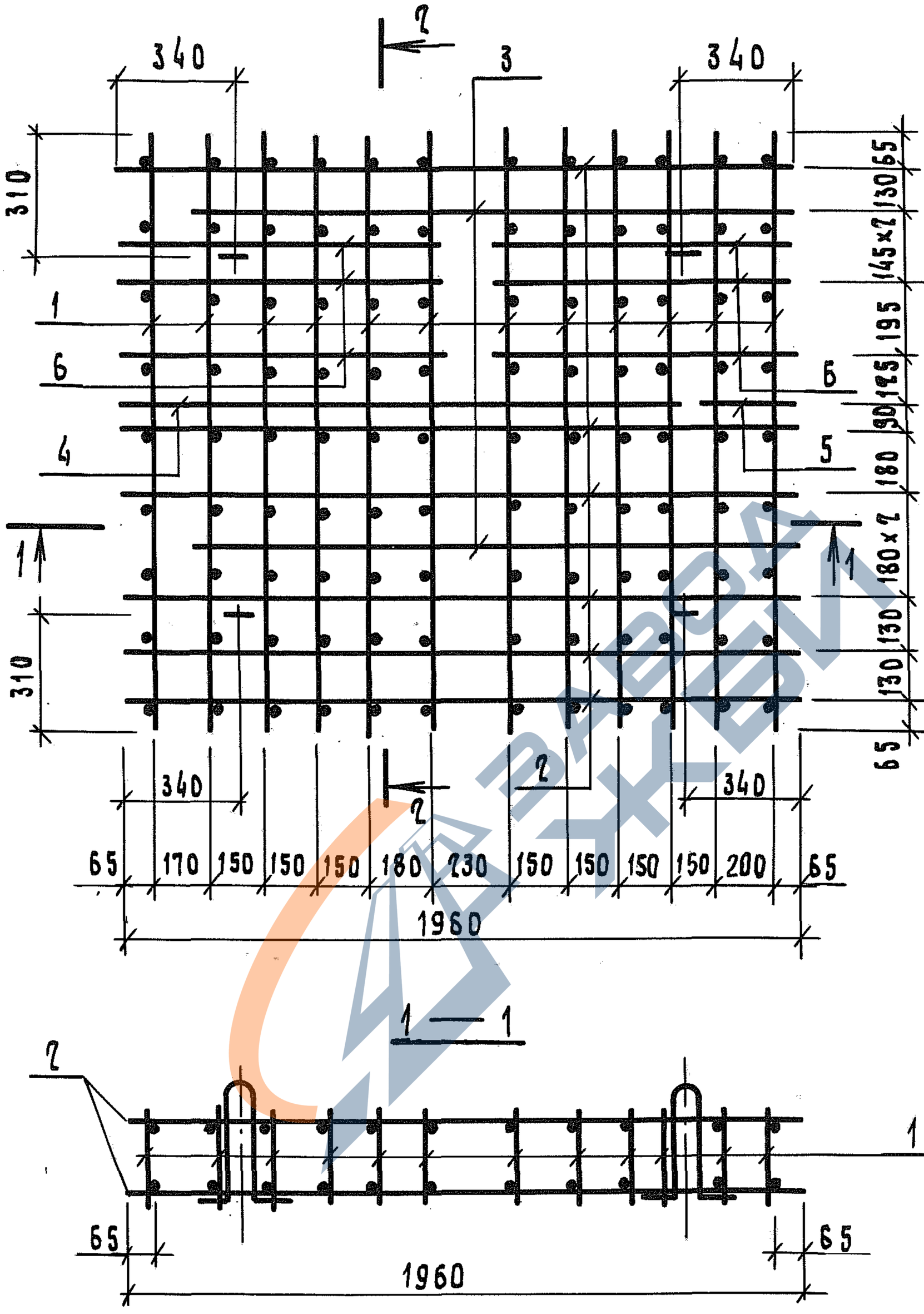

				1.189.1-8.2 4.1.0.0 СБ	
				Каркас пространственный КП 4. Сборочный чертеж	Стадия: Р; Масса: 60,50; Масштаб: 1:20; Лист; Листов 1
Нач.отд	Гуров				ЛенЗНИИЭП
Н.контр.	Ильина				
ГИП	Гуров				
Рук.гр.	Ильина				
Ст.инж.	Лоскутова				

Инв.№ подл. | Подп. и дата | Взам.инв.№

21970 76

Копировал

Формат А4

https://zavodjbi.com/

Формат	Поз.	Обозначение	Наименование	Кол.	Примечание
			Документация		
А4		1.189.1-8.2 6.1.0.0 СБ	Сборочный чертеж		
А4		1.189.1-8.2 0.0.0.0 ТО	Техническое описание		
			Сборочные единицы		
А4	1	1.189.1-8.2 6.1.1.0	Каркас КР8	7	
А4	2	1.189.1-8.2 6.1.1.0-01	Каркас КР8-1	2	
			Детали		
Б4	3	1.189.1-8.2 6.1.0.1	10АIII ГОСТ 5781-82 ℓ=1680	8	1,04 кг
Б4	4	1.189.1-8.2 6.1.02	10АIII ГОСТ 5781-82 ℓ=2000	8	1,23 кг

Взам. инв. №

Подпись и дата

Инв. № подл.

Нач. отд.	Гуров	
Н. контр.	Ильина	
ГИП	Гуров	
Рук. гр.	Ильина	
Ст. инж.	Ртющенко	

1.189.1-8.2 6.1.0.0

Каркас пространственный КП5

Стадия	Лист	Листов
Р		1

ЛенЗНИИЭП

21970 77

Копировал

Формат А4

https://zavodjbi.com/

https://zavodjbi.com/

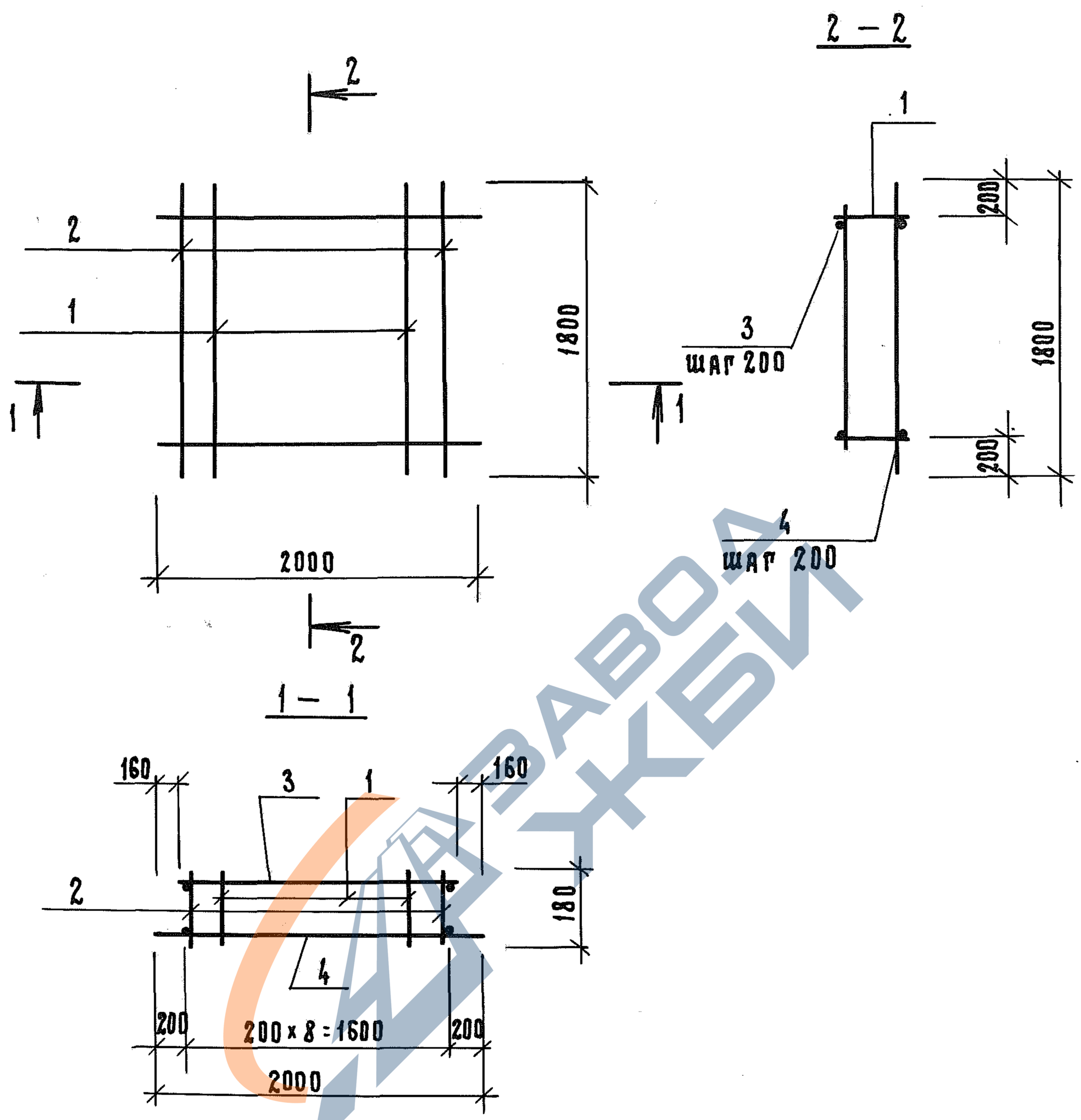

Инв.№ подл.	Подп. и дата	Взам. инв.№				
				1.189.1-8.2	6.1.0.0 СБ	
Нач. отд	Гуров			Каркас пространственный КП5. Сборочный чертеж	Стадия: Р	Масса: 39,44	Масштаб: —
Н. контр.	Ильина				Лист	Листов 1	
ГИП	Гуров				ЛенЗНИИЭП		
Рук. гр.	Ильина						
Ст. инж.	Артюшенко						

https://zavodjbi.com/

https://zavodjbi.com/

Формат	Зона	Поз.	Обозначение	Наименование	Кол.	Приме-чание
				Документация		
А4			1.189.1-8.2 6.2.0.0 СБ	Сборочный чертеж		
А4			1.189.1-8.2 0.0.0.0 ТО	Техническое описание		
				Сборочные единицы		
А4		1	1.189.1-8.2 6.2.1.0	Сетка арматурная С9	1	
А4		2	1.189.1-8.2 4.1.1.0-02	Каркас КР 6	2	
А4		3	1.189.1-8.2 4.1.1.0-03	Каркас КР7	2	
				Детали		
				Проволока 5Вр1 ГОСТ 6727-80		
Б4		4	1.189.1-8.2 6.2.0.1	ℓ = 150	28	0,02 кг

Инв. № подл. | Подп. и дата | Взам. инв. №

				1.189.1-8.2 6.2.0.0		
Нач. отд.	Гуров					
Н. контр.	Ильина			Каркас пространственный КПБ	Стадия	Лист	Листов
ГИП	Гуров				Р		1
Рук. гр.	Ильина						
Ст. инж.	Артюшенко				ЛенЗНИИЭП		

Формат А4

https://zavodjbi.com/

https://zavodjbi.com/

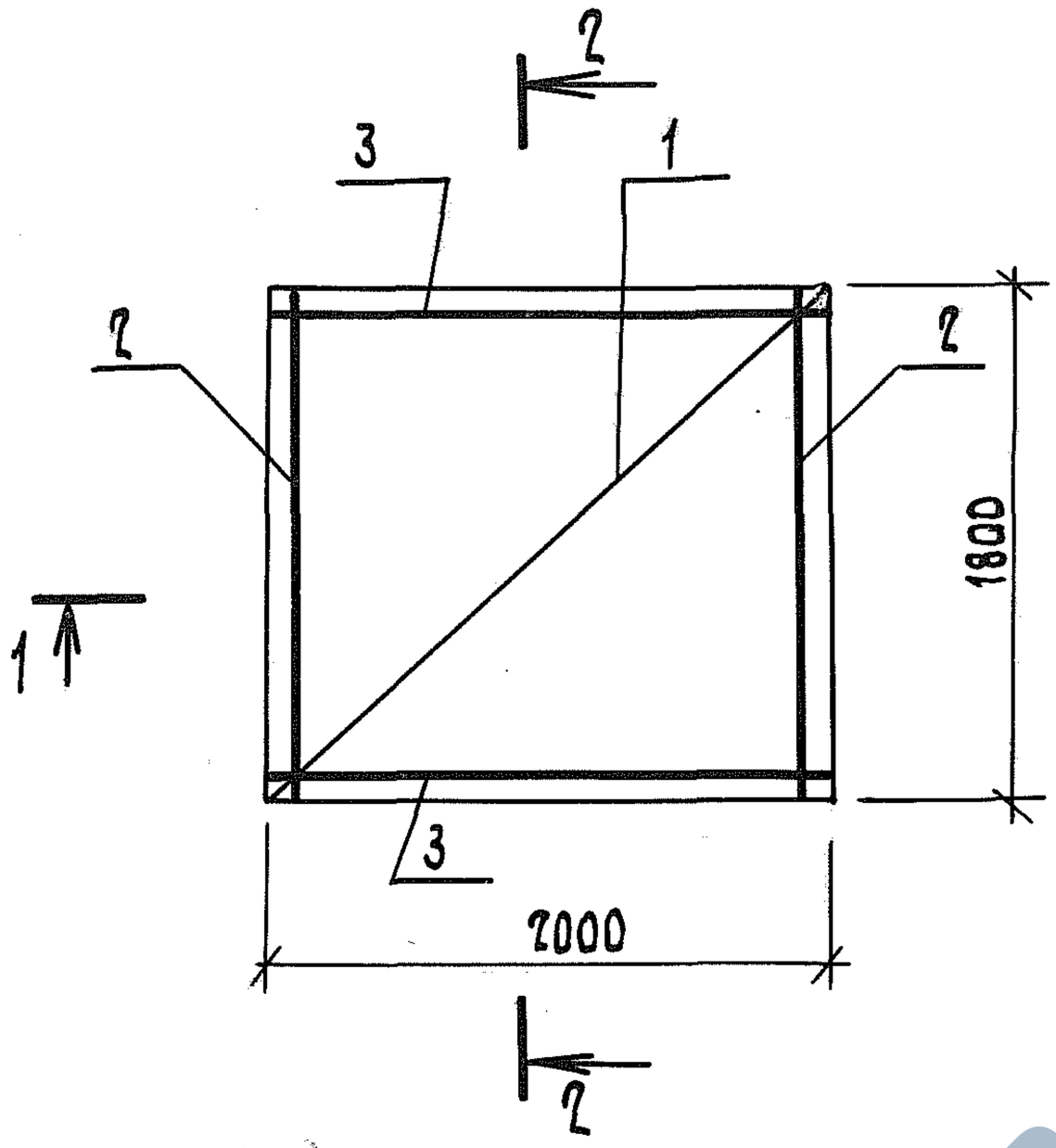

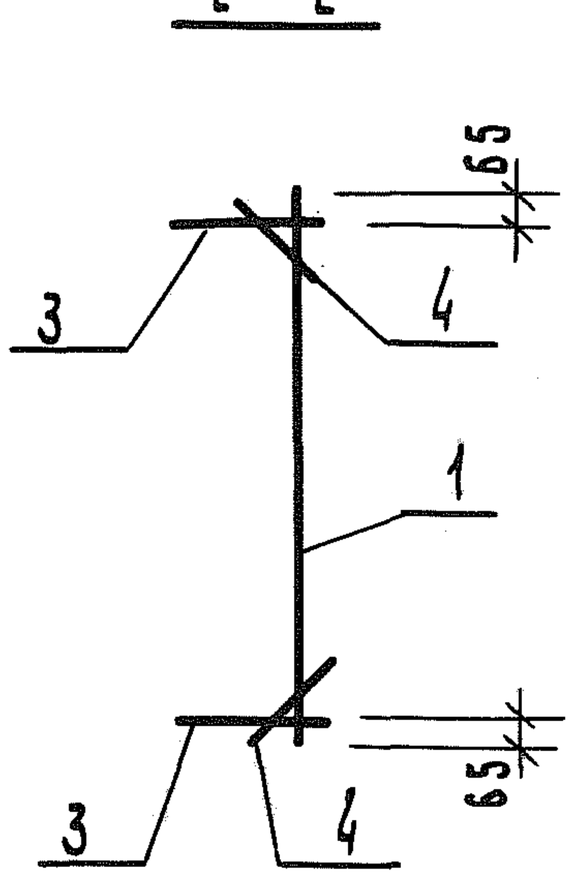

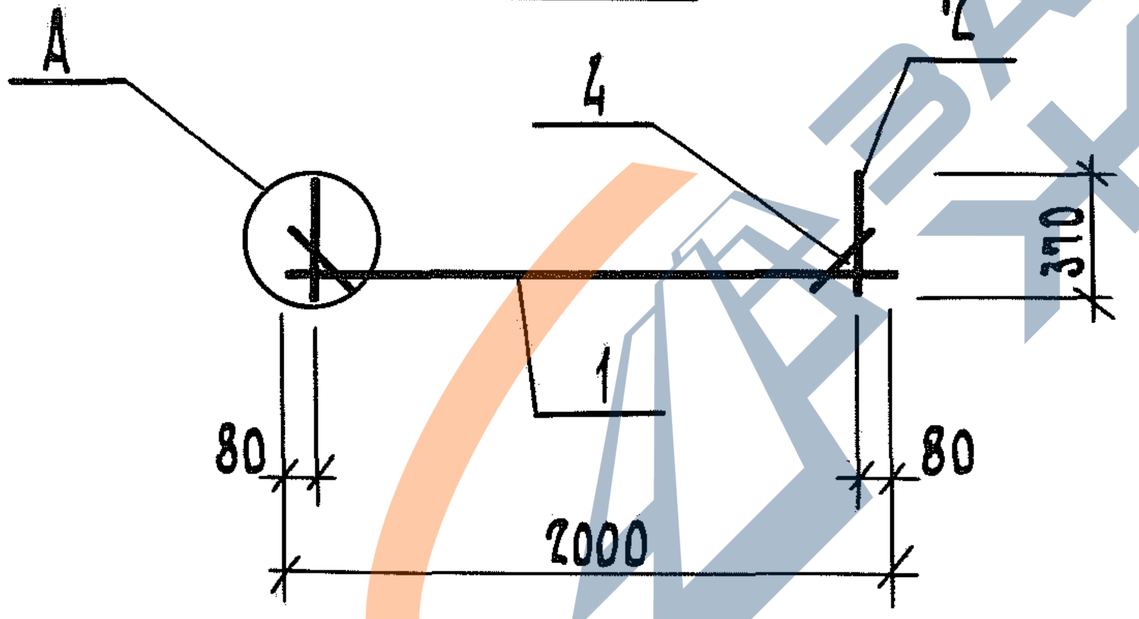

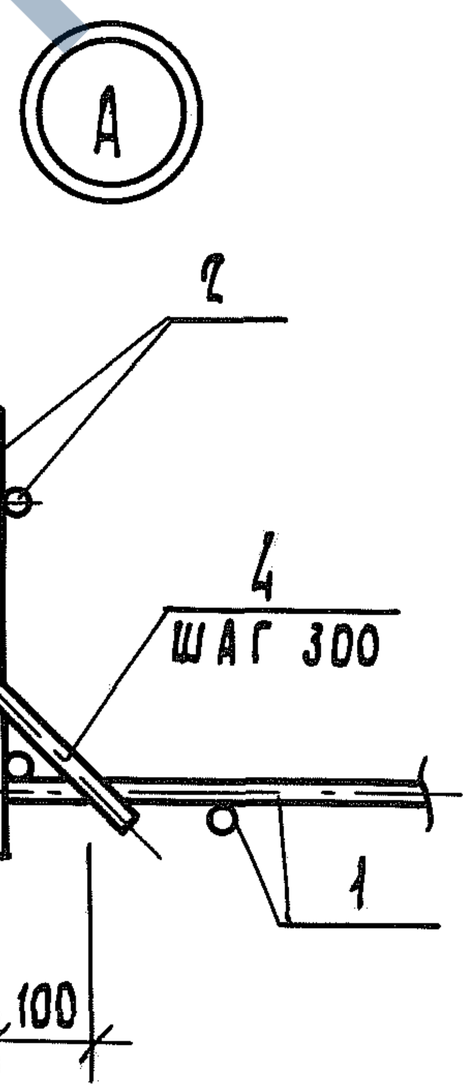

ЗАВОДА ЖБИ

Инв.№ подл. | Подп. и дата | Взам. инв.№

				1.189.1-8.2 6.2.0.0 СБ		
Нач.отд	Гуров			Каркас пространственный КПб Сборочный чертеж	Стадия	Масса	Масштаб
Н.контр.	Ильина				Р	22,46	—
ГИП	Гуров				Лист	Листов 1	
Рук.гр.	Ильина						
Ст.инж.	Артюшенко				ЛенЗНИИЭП		

Копировал Формат А4

https://zavodjbi.com/

https://zavodjbi.com/

Формат	Зона	Поз.	Обозначение	Наименование	Кол.	Примечание
				Документация		
А4			1.189.1-8.2 7.1.0.0 СБ	Сборочный чертеж		
А4			1.189.1-8.2 0.0.0.0 ТО	Техническое описание		
				Сборочные единицы		
А4		1	1.189.1-8.2 4.1.1.0-01	Каркас КР5	11	
				Детали		
Б4		2	1.189.1-8.2 7.1.0.1	12 А III ГОСТ 5781-82 ℓ=7000	20	1,76 кг

Инв.№ подл. | Подп. и дата | Взам. инв.№

Нач.отд	Гуров		1.189.1-8.2 7.1.0.0
Н.контр.	Ильина		Каркас пространственный КП7
ГИП	Гуров		Стадия: Р; Лист: ; Листов: 1
Рук.гр.	Ильина		ПензНИИЭП
Ст.инж	Артюшенко		

Копировал Формат А4

https://zavodjbi.com/

https://zavodjbi.com/

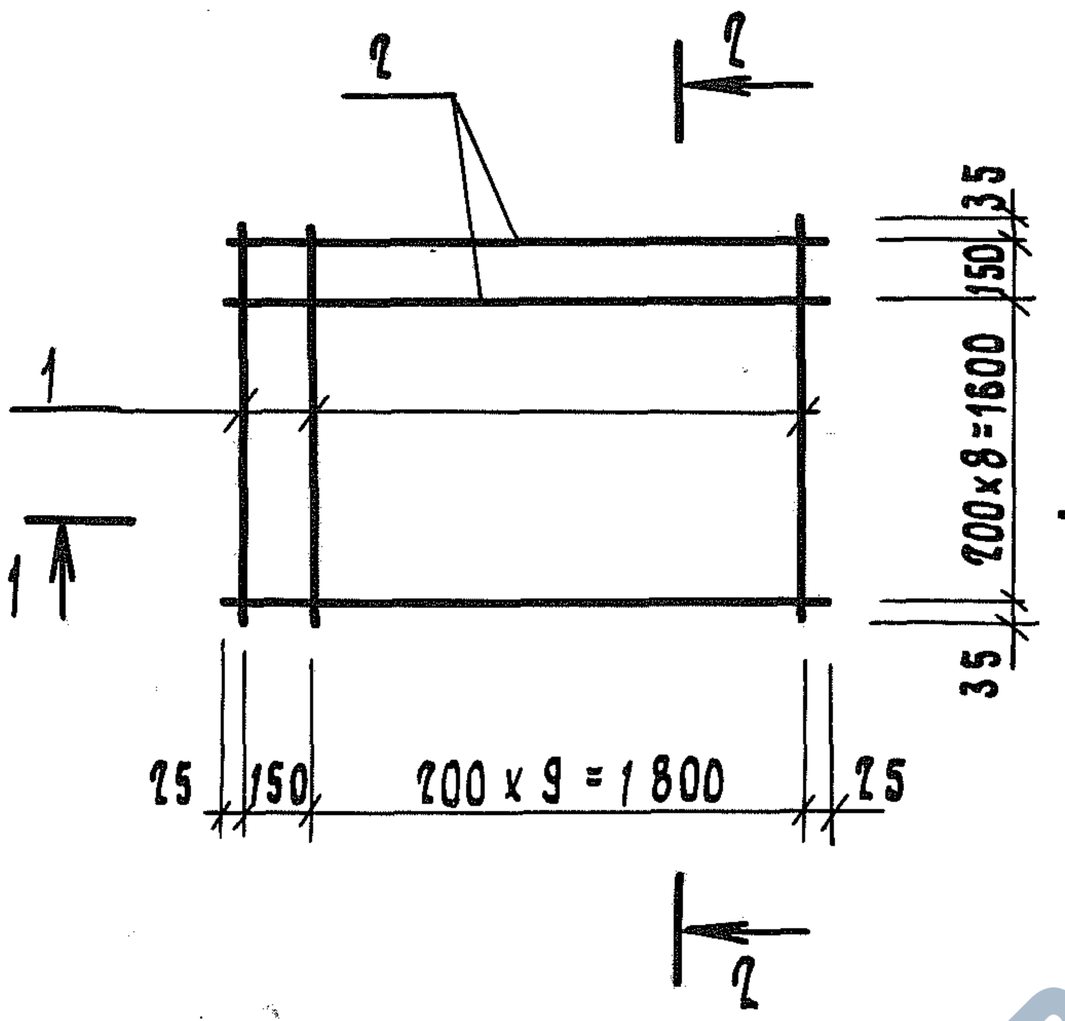

1 — 1

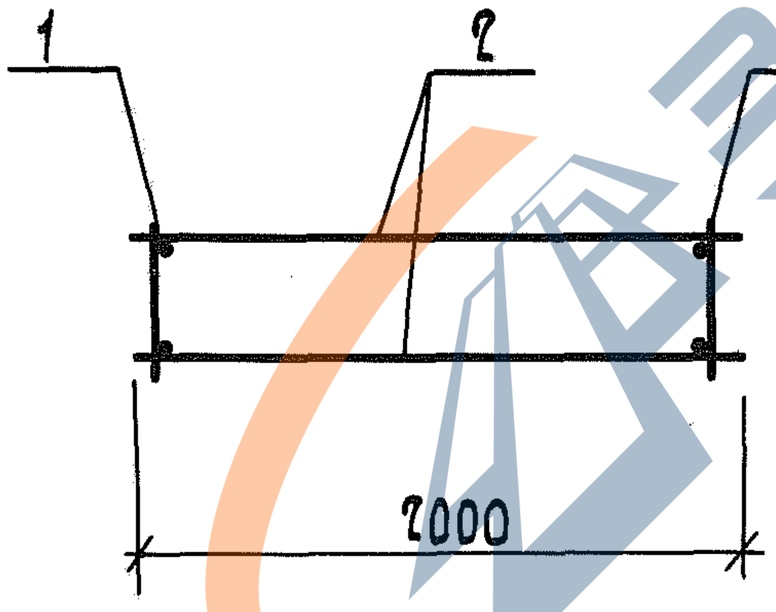

				1.189.1-8.2 7.1.0.0 СБ	
Нач.отд	Гуров			Каркас пространственный КП 7 Сборочный чертеж	Стадия: Р; Масса: 91,3; Масштаб: 1:40; Лист; Листов 1
Н.контр.	Ильина				
ГИП	Гуров				ЛенЗНИИЭП
Рук.гр.	Ильина				
Ст.инж.	Артюшенко				

Инв.№ подл. | Подп. и дата | Взам.инв.№

21970 82

Копировал

Формат А4

https://zavodjbi.com/

https://zavodjbi.com/

Формат	Зона	Поз.	Обозначение	Наименование	Кол.	Приме-чание
				Документация		
А4			1.189.1-8.2 1.1.4.0 СБ	Сборочный чертеж		
А4			1.189.1-8.2 0.0.0.0 ТО	Техническое описание		
			Переменные данные для исполнений:			
				1.189.1-8.2 1.1.4.0		КР 1
				Детали		
				Проволока 5Вр-I ГОСТ 6727-80		
БЧ		1	1.189.1-8.2 1.1.4.1	ℓ=1760	1	0,75 кг
				Проволока 3Вр-I ГОСТ 6727-80		
БЧ		2	1.189.1-8.2 1.1.4.2	ℓ=230	7	0,012 кг
				1.189.1-8.2 1.1.4.0-01		КР 2
				Детали		
				Проволока 5Вр-I ГОСТ 6727-80		
БЧ		1	1.189.1-8.2 1.1.4.3	ℓ=1190	2	0,16 кг
				Проволока 3Вр-I ГОСТ 6727-80		
БЧ		2	1.189.1-8.2 1.1.4.2	ℓ=230	5	0,012 кг
				1.189.1-8.2 1.1.4.0-02		КР 3
				Детали		
				Проволока 5Вр-I ГОСТ 6727-80		
БЧ		1	1.189.1-8.2 1.1.4.4	ℓ=710	2	0,10 кг
				Проволока 3Вр-I ГОСТ 6727-80		
БЧ		2	1.189.1-8.2 1.1.4.2	ℓ=230	3	0,012 кг

Инв.№ подл. | Подп. и дата | Взам. инв.№

Нач.отд	Гуров		1.189.1-8.2 1.1.4.0
Н.контр.	Ильина		
ГИП	Гуров		Каркас КР (КР1, КР2, КР3)
Рук.гр.	Ильина		
Ст.инж.	Артюшенко		

Стадия	Лист	Листов
Р		1

ЛенЗНИИЭП

Копировал Формат А4

https://zavodjbi.com/

https://zavodjbi.com/

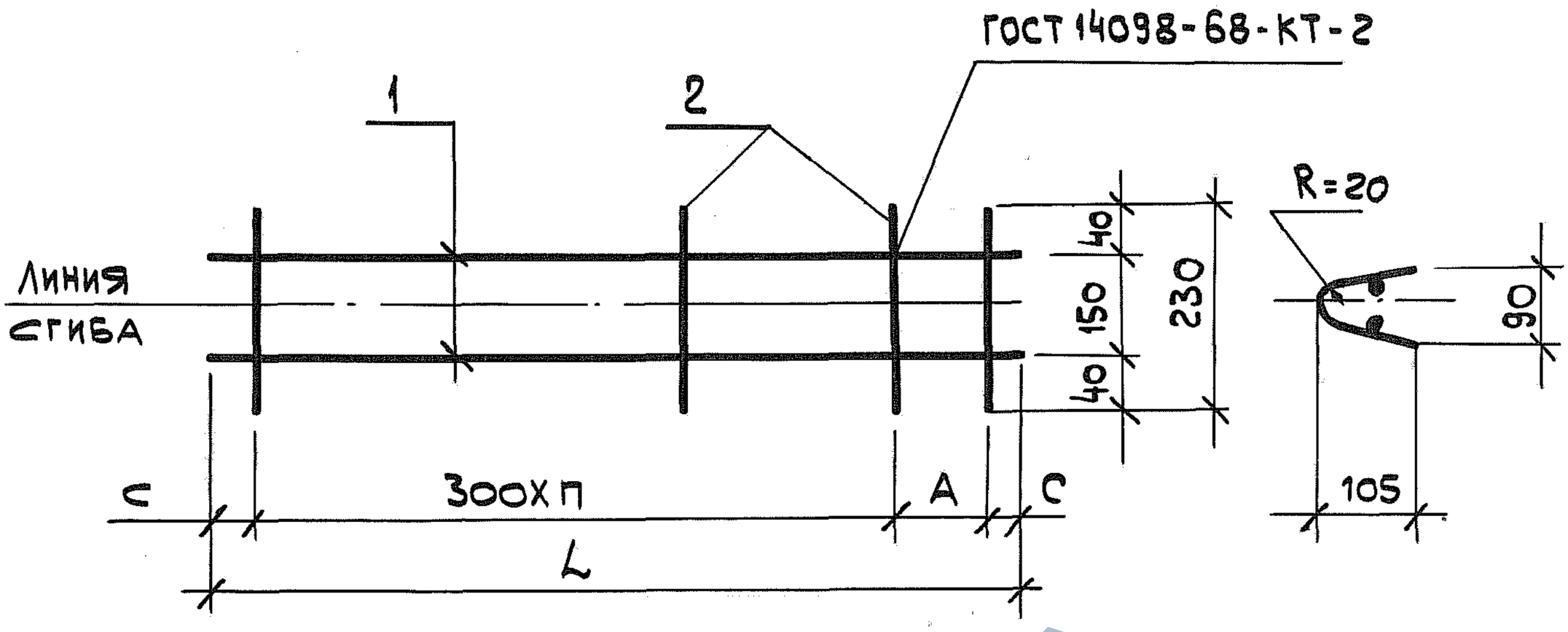

Обозначение	Марка	Размеры, мм				Масса, кг
		L	A	C	n	
1.189.1-8.2 1.1.4.0	КР1	1760	150	55	5	0,58
- 01	КР2	1190	250	20	3	0,38
- 02	КР3	710	300	55	-	0,24

Взам. инв. №

Подпись и дата

Инв. № подл.

Нач.отд.	Гуров	
Н.контр.	Ильина	
ГИП	Гуров	
Рук.гр.	Ильина	
Ст. инж.	Артюшенко	

1.189.1-8.2 1.1.4.0 СБ

Каркас КР (КР1, КР2, КР3) Сборочный чертеж

Стадия	Масса	Масштаб
Р	см табл.	—
Лист	Листов 1	

ЛенЗНИИЭП

21970 84

Копировал

Формат А4

https://zavodjbi.com/

https://zavodjbi.com/

Формат	Зона	Поз.	Обозначение	Наименование	Кол.	Примечание
				Документация		
А4			1.189.1-8.2 4.1.1.0 СБ	Сборочный чертеж		
А4			1.189.1-8.2 0.0.0.0 ТО	Техническое описание		
				Переменные данные для исполнений		
				1.189.1-8.2 4.1.1.0		КРЧ
				Детали		
БЧ		1	1.189.1-8.2 4.1.1.1	10АIII ГОСТ 5781-82 ℓ = 1960	2	1,21 кг
				Проволока 5Вр1 ГОСТ 6727-80		
БЧ		2	1.189.1-8.2 4.1.1.2	ℓ = 180	10	0,03 кг
				1.189.1-8.2 4.1.1.0-01		КР5
				Детали		
БЧ		1	1.189.1-8.2 4.1.1.3	12АIII ГОСТ 5781-82 ℓ = 1800	2	1,60 кг
БЧ		2	1.189.1-8.2 4.1.1.4	Проволока 5ВрI ГОСТ 6727-80		
				ℓ = 480	10	0,07
				1.189.1-8.2 4.1.1.0-02		КР6
				Детали		
БЧ		1	1.189.1-8.2 4.1.1.5	10АIII ГОСТ 5781-82 ℓ = 1800	2	1,10 кг
				Проволока 5Вр1 ГОСТ 6727-80		
БЧ		2	1.189.1-8.2 4.1.1.6	ℓ = 370	10	0,05 кг
				1.189.1-8.2 4.1.1.0-03		КР7
				Детали		
БЧ		1	1.189.1-8.2 4.1.1.7	10АIII ГОСТ 5781-82 ℓ = 2000	2	1,23 кг
				Проволока 5Вр1 ГОСТ 6727-80		
БЧ		2	1.189.1-8.2 4.1.1.6	ℓ = 370	12	0,05 кг

Взам. инв. №

Подпись и дата

Инв. № подл.

Нач. отд.	Гуров	
Н. контр.	Ильина	
ГИП	Гуров	
Рук. гр.	Ильина	
Ст. инж.	Артюшенко	

1.189.1-8.2 4.1.1.0

Каркас КР

(КРЧ ... КР7)

Стадия	Лист	Листов
Р		1

ЛенЗНИИЭП

Копировал

Формат А4

https://zavodjbi.com/

https://zavodjbi.com/

Рис. 1

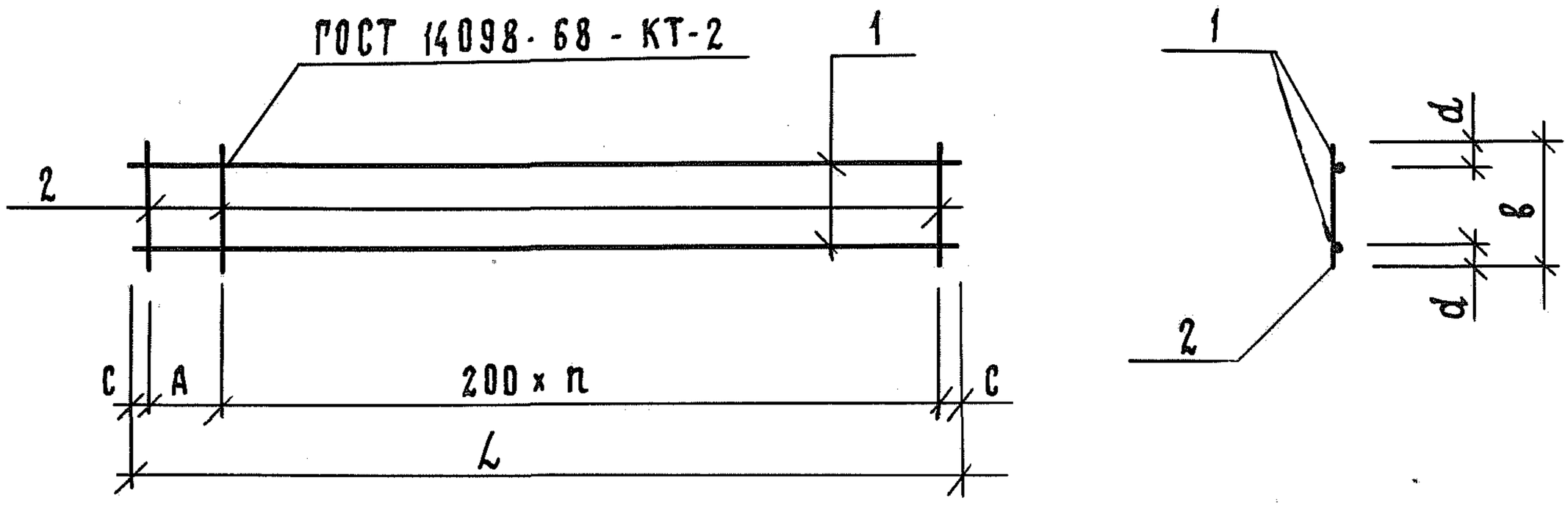

Рис. 2

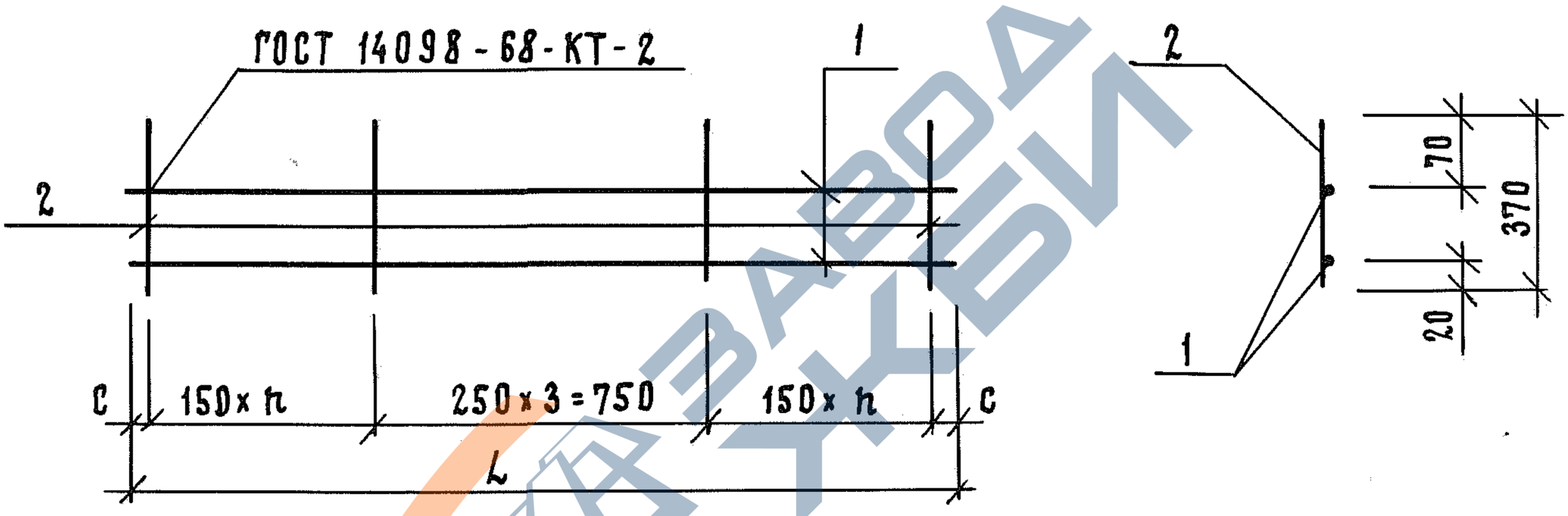

Обозначение	Марка	Рис.	Размеры, мм						Масса, кг
			L	A	B	C	d	n	
1.189.1-8.2 4.1.1.0	КР4	1	1960	200	180	80	20	8	2,72
-01	КР5	1	1800	150	480	25	40	8	3,90
-02	КР6	2	1800	—	—	75	—	3	2,70
-03	КР7	2	2000	—	—	25	—	4	3,06

Взам. инв. № | Подп. и дата | Инв. № подл.

Нач.отд.	Гуров	
Н.контр.	Ильина	
ГИП	Гуров	
Рук. гр.	Ильина	
Ст. инж.	Артюшенко	

1.189.1-8.2 4.1.1.0 СБ

Каркас КР (КР4... КР7) Сборочный чертеж

Стадия	Масса	Масштаб
Р	См. табл.	—
Лист	Листов 1	

ЛенЗНИИЭП

https://zavodjbi.com/

https://zavodjbi.com/

Формат	Зона	Поз.	Обозначение	Наименование	Кол.	Приме-чание
				Документация		
А4			1.189.1-8.2 6.1.1.0 СБ	Сборочный чертеж		
А4			1.189.1-8.2 0.0.00 ТО	Техническое описание		
				Детали		
				10А III ГОСТ 5781-82		
Б4		1	1.189.1-8.2 6.1.1.1	ℓ = 1800	1	1,11
Б4		2	1.189.1-8.2 6.1.1.2	ℓ = 1480	1	0,92
				Проволока 5ВрI ГОСТ 6727-80		
Б4		3	1.189.1-8.2 6.1.1.3	ℓ = 180	8	0,03
			Переменные данные для исполнений:			
				1.189.1-8.2 6.1.1.0		Кр 8
				Отсутствуют		
				1.189.1-8.2 6.1.1.0-01		Кр 8-1
				Детали		
				Проволока 5ВрI ГОСТ 6727-80		
Б4		3	1.189.1-8.2 6.1.1.3	ℓ = 180	12	0,03
Б4		4	1.189.1-8.2 6.1.1.4	10А III ГОСТ 5781-82, ℓ = 640	2	0,40
				12А I ГОСТ 5781-82, Вст3сп2		
Б4		5*	1.189.1-8.2 6.1.1.5	ℓ = 1100	2	0,98
			позиция 5 – см. 1.189.1-8.2	6.1.1.0 СБ		

Взам. инв. №

Подпись и дата

Инв. № подл.

Нач. отд.	Гуров	
Н. контр.	Ильина	
ГИП	Гуров	
Рук. гр.	Ильина	
Ст. инж.	Тихоненко	

1.189.1-8.2 6.1.1.0

Каркас Кр (Кр8, Кр8-1)

Стадия	Лист	Листов
Р		1

ЛенЗНИИЭП

Копировал

Формат А4

https://zavodjbi.com/

https://zavodjbi.com/

Рис. 1

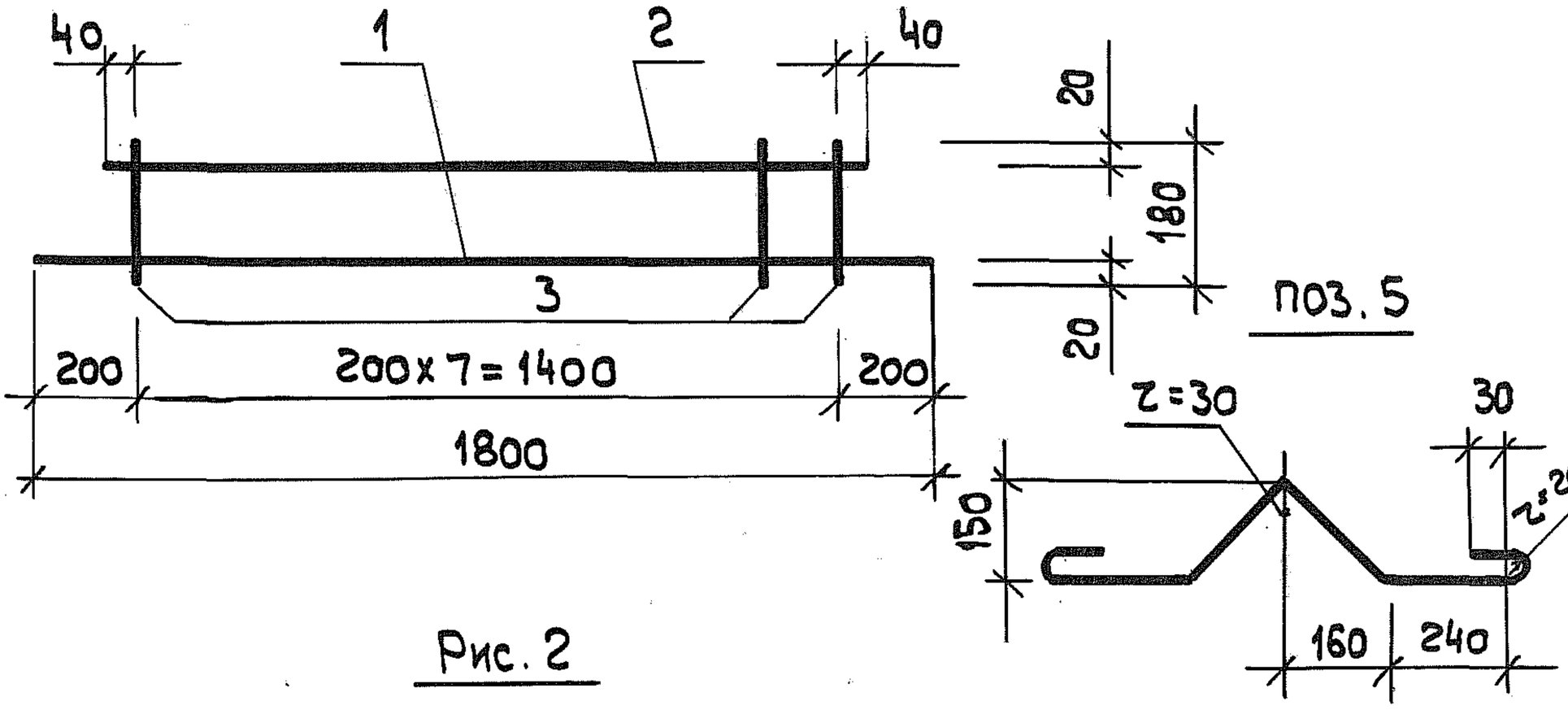

Рис. 2

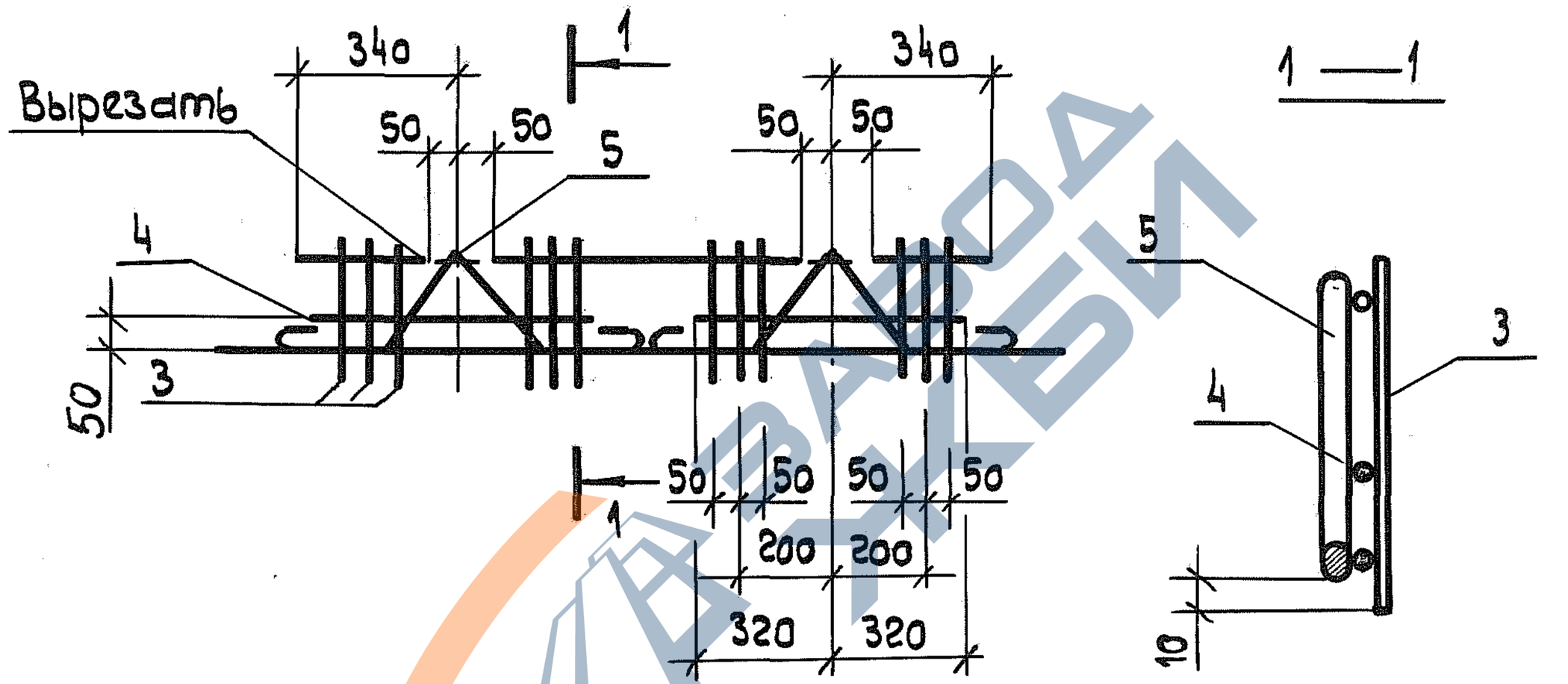

Обозначение	Марка	Рис	Масса, кг
1.189.1-8.2 6.1.1.0	Кр 8	1	2,27
-01	Кр 8-1	2	5,39

Взам. инв. №

Подпись и дата

Инв. № подл.

Нач. отд.	Гуров		
Н. контр.	Ильина		
ГИП	Гуров		
Рук. гр.	Ильина		
Ст. инж.	Тихоненко		

1.189.1-8.2 6.1.1.0 СБ

Каркас Кр (Кр8, Кр8-1)
Сборочный чертеж

Стадия	Масса	Масштаб
Р	см. табл.	
Лист	Листов 1	

ЛенЗНИИЭП

21970 88

Копировал

Формат А4

https://zavodjbi.com/

https://zavodjbi.com/

Формат	Зона	Поз.	Обозначение	Наименование	Кол.	Примечание
				Документация		
А4			1.189.1-8.2 1.1.1.0 СБ	Сборочный чертеж		
А4			1.189.1-8.2 0.0.0.0 ТО	Техническое описание		
			Переменные данные	для исполнений:		
				1.189.1-8.2 1.1.1.0		С1
				Детали		
				Проволока 5Вр I ГОСТ6727-80		
Б4		1	1.189.1-8.2 1.1.1.1	ℓ = 2960	7	0,43 кг
				Проволока 3Вр I ГОСТ6727-80		
Б4		2	1.189.1-8.2 1.1.1.2	ℓ = 2300	11	0,12 кг
				1.189.1-8.2 1.1.1.0-01		С2
				Детали		
				Проволока 5Вр I ГОСТ6727-80		
Б4		1	1.189.1-8.2 1.1.1.3	ℓ = 1190	7	0,17 кг
				Проволока 3Вр I ГОСТ6727-80		
Б4		2	1.189.1-8.2 1.1.1.2	ℓ = 2300	6	0,12 кг
				1.189.1-8.2 1.1.1.0-02		С3
				Детали		
				Проволока 5Вр I ГОСТ6727-80		
Б4		1	1.189.1-8.2 1.1.1.4	ℓ = 710	7	0,10 кг
				Проволока 3Вр I ГОСТ6727-80		
Б4		2	1.189.1-8.2 1.1.1.2	ℓ = 2300	4	0,12 кг

Взам. инв. №

Подп. и дата

Инв. № подл.

Нач. отд.	Гуров		1.189.1-8.2 1.1.1.0
Н. контр.	Ильина		Сетка арматурная С (С1, С2, С3)
ГИП	Гуров		Стадия: Р; Лист: ; Листов: 1
Рук. гр.	Ильина		ЛенЗНИИЭП
Ст. инж	Тихоненко		

21970 89

Формат А4

https://zavodjbi.com/

https://zavodjbi.com/

Линии сгиба

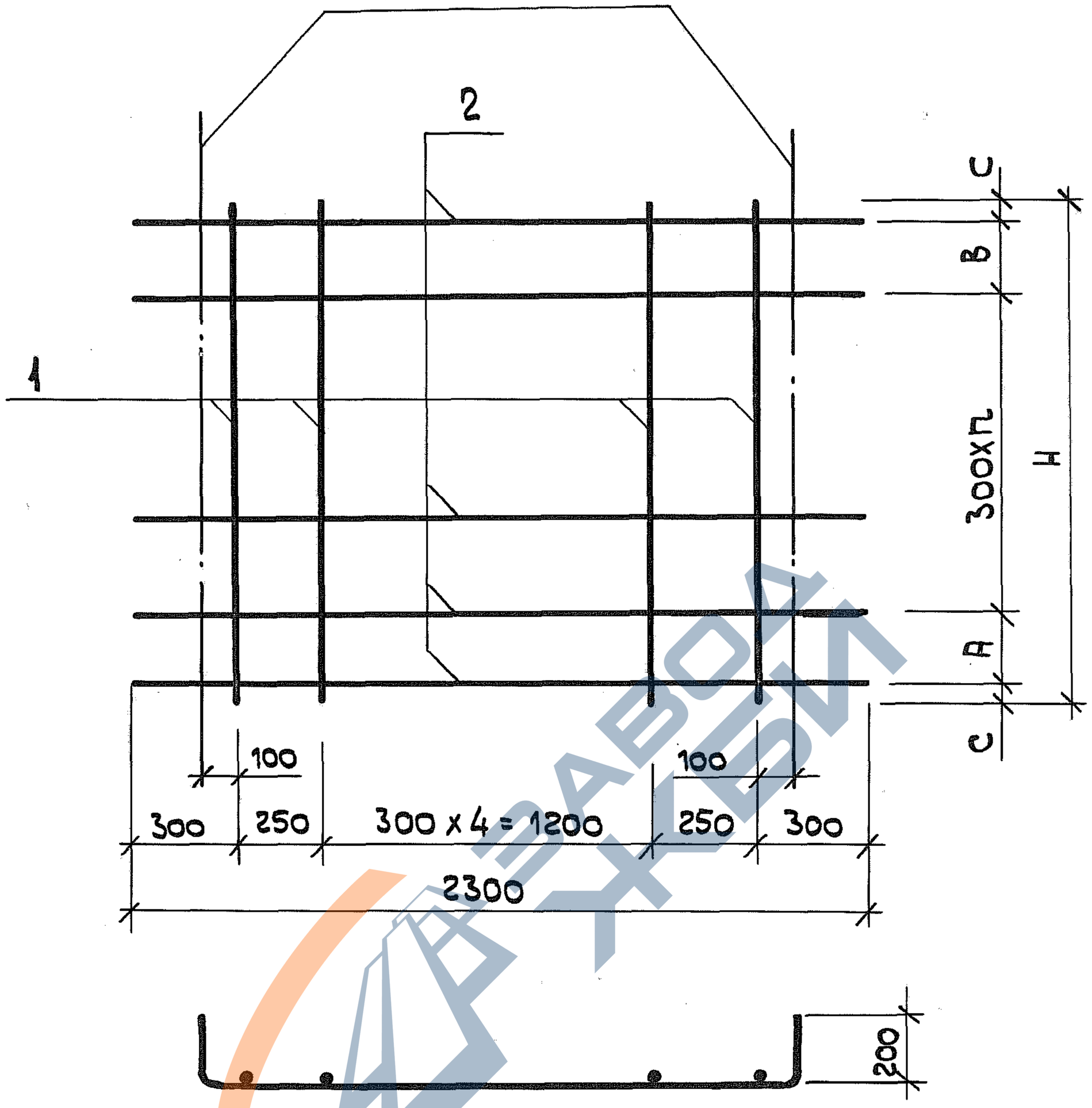

Обозначение	Марка	Размеры, мм					Масса, кг
		Н	А	В	С	П	
1.189.1-8.2 1.1.1.0	С1	2960	150	300	55	8	4,33
-01	С2	1190	300	250	20	3	1,91
-02	С3	710	300	300	55	-	1,18

1.189.1-8.2 1.1.1.0

Нач.отд.	Гуров		
Н.контр	Ильина		
ГИП	Гуров		
Рук.гр.	Ильина		
Ст.инж.	Тихоненко		

Сетка арматурная С (С1, С2, С3) Сборочный чертеж

Стадия	Масса	Масштаб
Р	см табл.	
Лист	Листов 1	

ЛенЗНИИЭП

Взам. инв. № | Подпись и дата | Инв. № подл.

21970 90

Копировал

Формат А4

https://zavodjbi.com/

https://zavodjbi.com/

Формат	Зона	Поз.	Обозначение	Наименование	Кол.	Примечание
				Документация		
А4			1.189.1-8.2 1.1.2.0 СБ	Сборочный чертеж		
А4			1.189.1-8.2 0.0.0.0 ТО	Техническое описание		
				Детали		
				Проволока 5Вр I ГОСТ 6727-80		
Бч		1	1.189.1-8.2 1.1.2.1	ℓ = 2960	8	0,43 кг
Бч		2	1.189.1-8.2 1.1.2.2	ℓ = 2300	7	0,33 кг
Бч		3	1.189.1-8.2 1.1.2.3	ℓ = 580	16	0,08 кг
Бч		4	1.189.1-8.2 1.1.2.4	ℓ = 540	3	0,08 кг
Бч		5	1.189.1-8.2 1.1.2.5	ℓ = 190	3	0,03 кг

Инв. № подл. | Подпись и дата | Взам. инв. №

Нач. отд.	Гуров	
Н. контр.	Ильина	
ГИП	Гуров	
Рук. гр.	Ильина	
Ст. инж.	Тихоненко	

1.189.1-8.2 1.1.2.0

Сетка арматурная С4

Стадия	Лист	Листов
Р		1

ЛенЗНИИЭП

Копировал

Формат А4

https://zavodjbi.com/

https://zavodjbi.com/

ЛИНИИ СГИБА

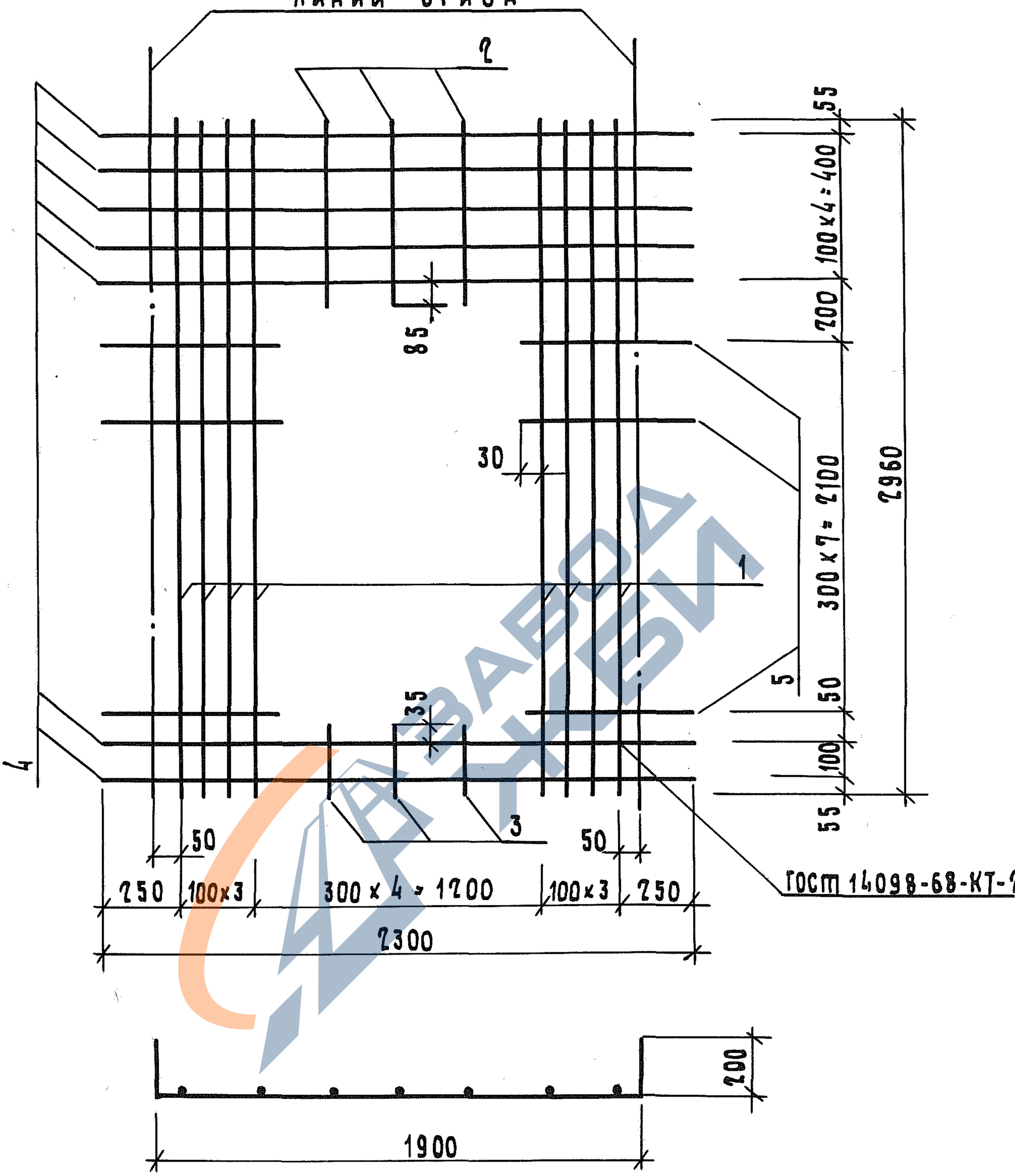

Инв.N подл.	Подп. и дата	Взам. инв.N				
				1.189.1-8.2	1.1.2.0 СБ	
	Нач.отд	Гуров		Сетка арматурная С4 Сборочный чертеж	Стадия: Р; Масса: 7,36; Масштаб:	
	Н.контр.	Ильина			Лист	Листов 1
	ГИП	Гуров			ПензНИИЭП	
	Рук.гр.	Ильина				
	Ст.инж.	Тихоненко				

21970 92

Копировал

Формат А4

https://zavodjbi.com/

Формат	Зона	Поз.	Обозначение	Наименование	Кол.	Приме-чание
				Документация		
А4			1.189.1-8.2 1.1.3.0 СБ	Сборочный чертеж		
А4			1.189.1-8.2 0.0.0.0 ТО	Техническое описание		
			Переменные данные	Для исполнений:		
				1.189.1-8.2 1.1.3.0		С5
				Детали		
				Проволока 5Вр-I ГОСТ 6727-80		
БЧ		1	1.189.1-8.2 1.1.3.1	ℓ = 2960	7	0,43 кг
				Проволока 3Вр-I ГОСТ 6727-80		
БЧ		2	1.189.1-8.2 1.1.3.2	ℓ = 1700	11	0,09 кг
				1.189.1-8.2 1.1.3.0-01		С6
				Детали		
				Проволока 5Вр-I ГОСТ 6727-80		
БЧ		1	1.189.1-8.2 1.1.3.3	ℓ = 1190	7	0,17
				Проволока 3Вр-I ГОСТ 6727-80		
БЧ		2	1.189.1-8.2 1.1.3.2	ℓ = 1700	6	0,09 кг
				1.189.1-8.2 1.1.3.0-02		С7
				Детали		
				Проволока 5Вр-I ГОСТ 6727-80		
БЧ		1	1.189.1-8.2 1.1.3.4	ℓ = 710	7	0,10 кг
				Проволока 3Вр-I ГОСТ 6727-80		
БЧ		2	1.189.1-8.2 1.1.3.2	ℓ = 1700	4	0,09 кг

Инв.№ подл. | Подп. и дата | Взам. инв.№

Нач.отд.	Гуров		1.189.1-8.2 1.1.3.0
Н.контр.	Ильина		Сетка арматурная С (С5, С6, С7)
ГИП	Гуров		Стадия: Р; Лист: ; Листов: 1
Рук.гр.	Ильина		ЛенЗНИИЭП
Ст.инж.	Тихоненко		

Копировал

Формат А4

https://zavodjbi.com/

https://zavodjbi.com/

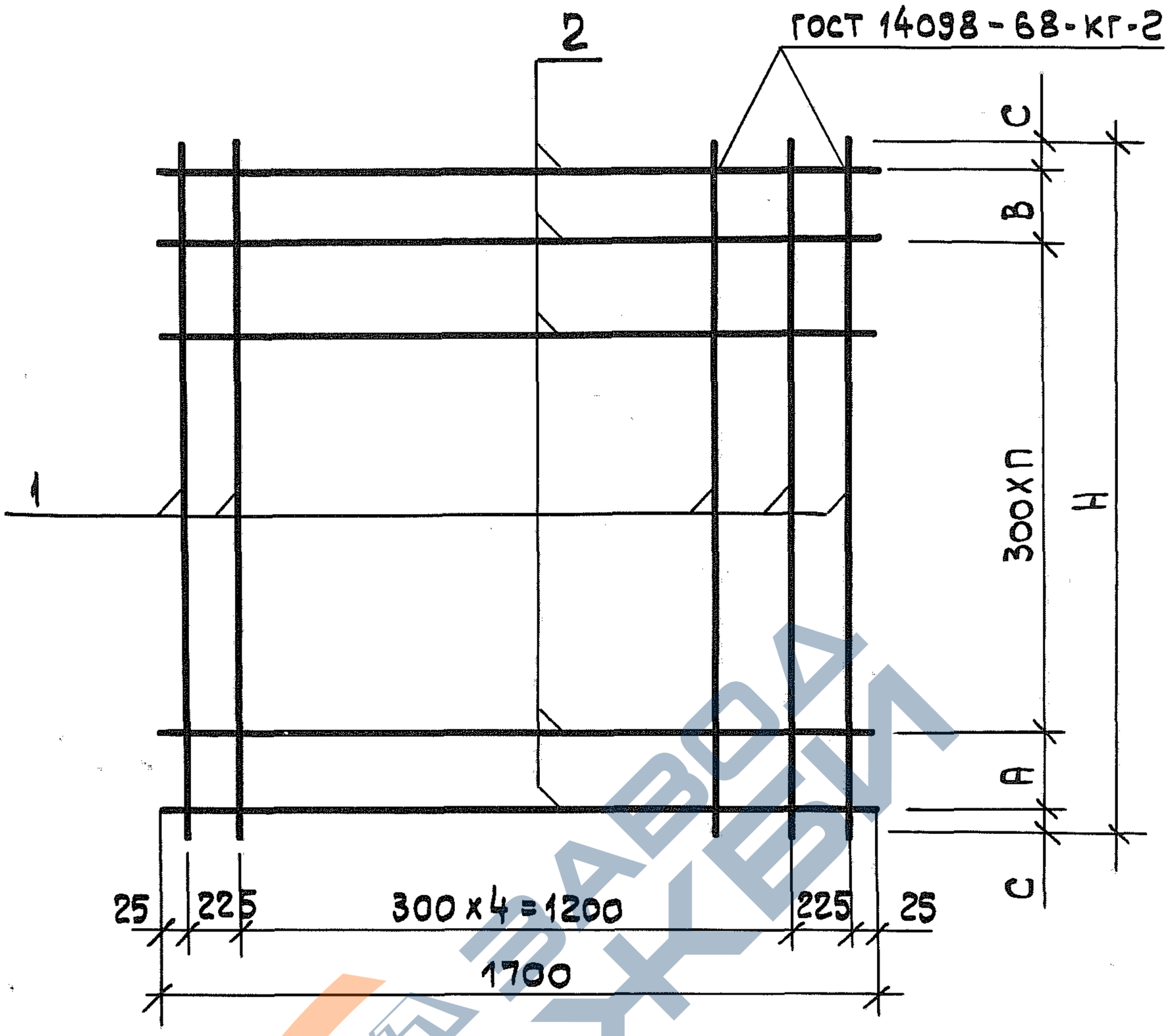

Обозначение	Марка	Размеры, мм				Кол.		Масса, кг
		Н	А	В	С	п		
1.189.1-8.2 1.1.3.0	С5	2960	150	300	55	8		4,00
-01	С6	1190	300	250	20	3		1,73
-02	С7	710	300	300	55	—		1,06

Взам. инв. №

Подпись и дата

Инв. № подл.

Нач.отд.	Гуров	
Н.контр.	Ильина	
ГИП	Гуров	
Рук.гр.	Ильина	
Ст.инж.	Тихоненко	

1.189.1-8.2 1.1.3.0 СБ

Сетка арматурная с (С5, С6, С7). Сборочный чертеж

Стадия	Масса	Масштаб
Р	См. табл.	
Лист	Листов 1	

ЛенЗНИИЭП

21970 94

Копировал

Формат А4

https://zavodjbi.com/

https://zavodjbi.com/

ГОСТ 14098-68-КТ-2

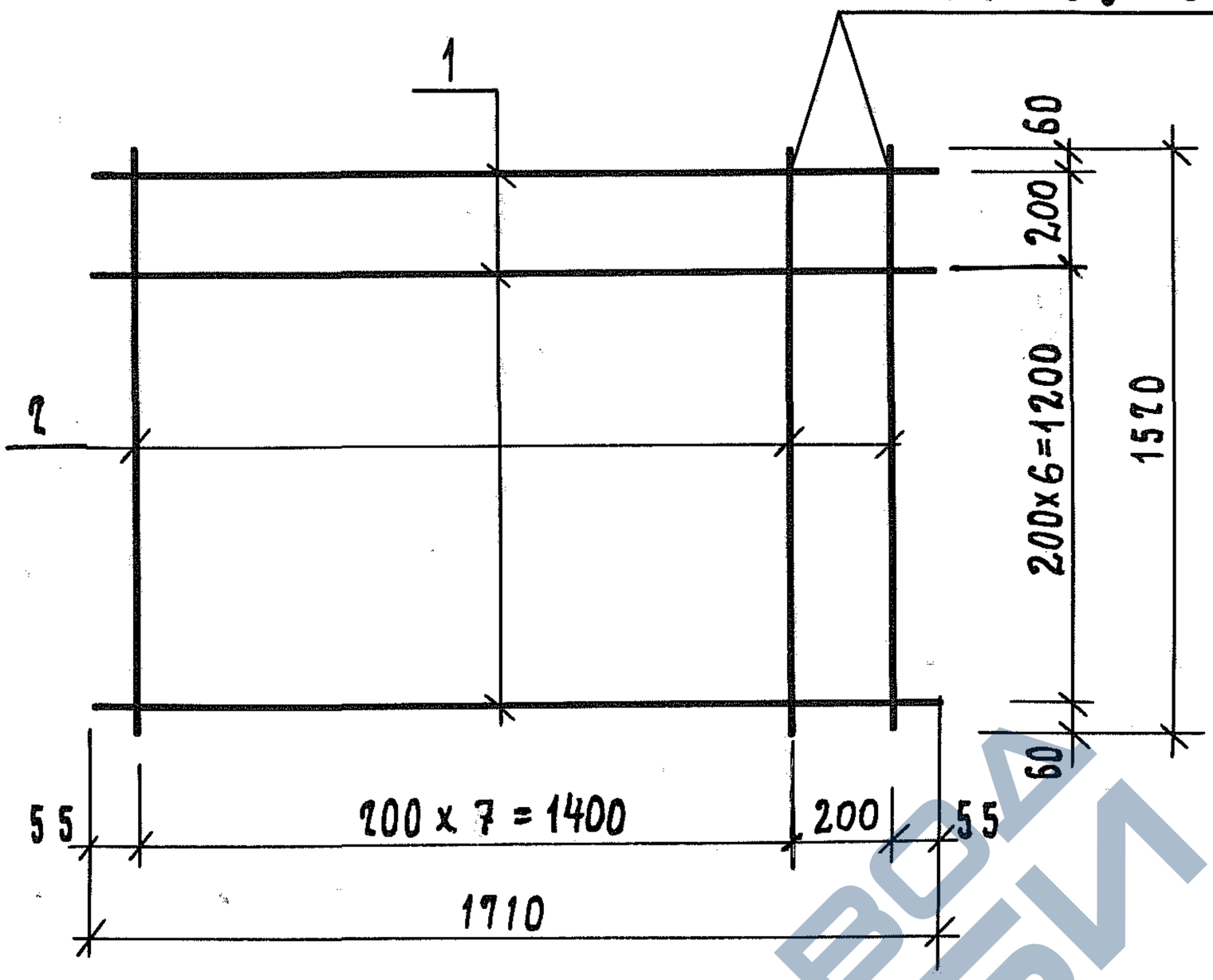

Формат	Зона	Поз.	Обозначение	Наименование	Кол.	Приме-чание
				Документация		
А4			1.189.1-8.2 0.0.0.0 ТО	Техническое описание		
				Детали		
				Проволока 5Вр I ГОСТ 6727-80		
Б4		1	1.189.1-8.2 5.0.1.1	ℓ = 1710	8	0,25
Б4		2	1.189.1-8.2 5.0.1.2	ℓ = 1520	9	0,22

Взам. инв. №

Подп. и дата

Инв. № подл.

Нач. отд.	Гуров	
Н. контр.	Ильина	
ГИП	Гуров	
Рук. гр.	Ильина	
Ст. инж.	Артюшенко	

1.189.1-8.2 5.0.1.0

Сетка арматурная С8

Стадия	Масса	Масштаб
Р	3,90кг	
Лист	Листов 1	

ЛенЗНИИЭП

21970 95

Копировал

Формат А4

https://zavodjbi.com/

https://zavodjbi.com/

ГОСТ 14098 - 58 - КТ-2

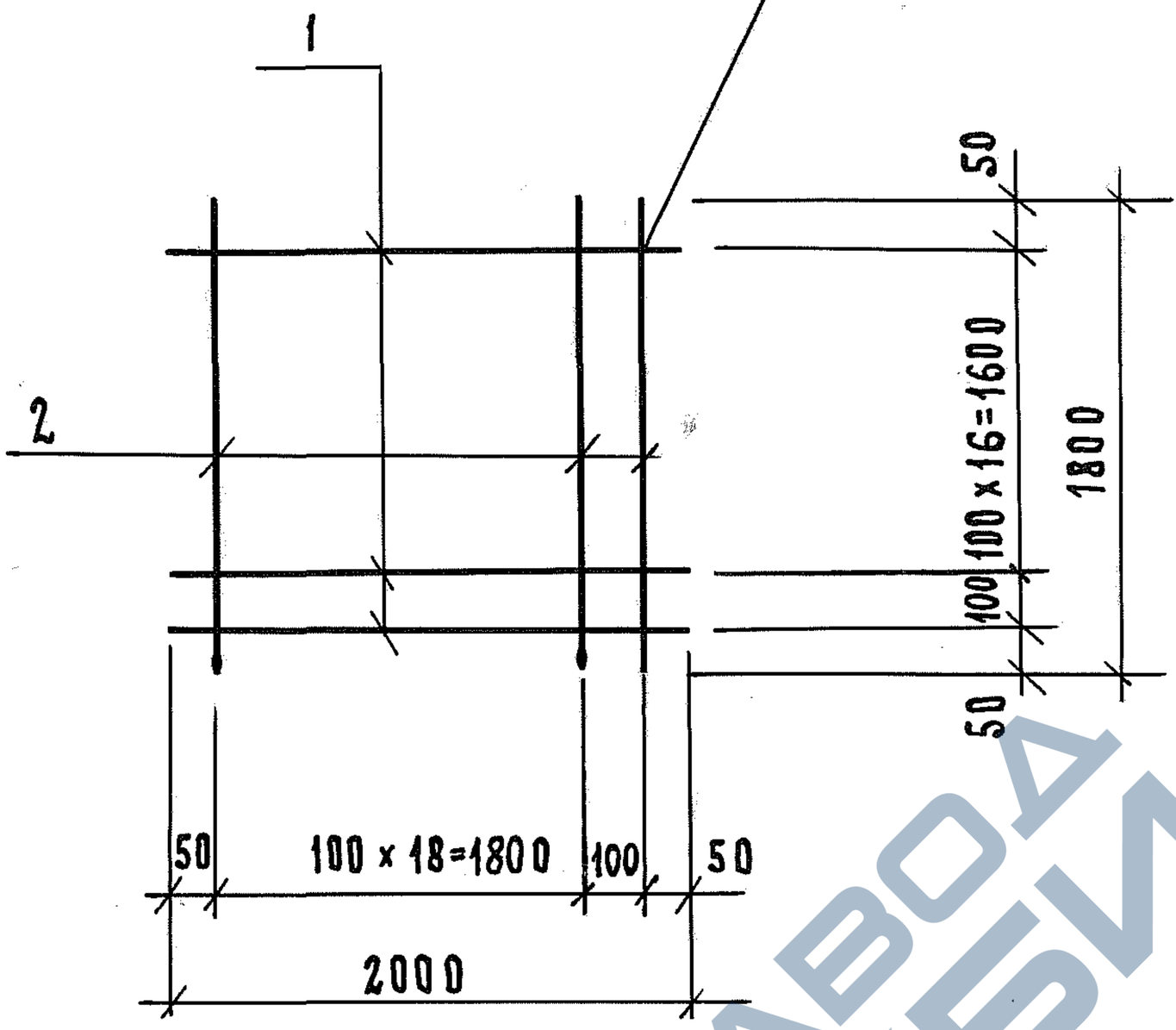

Формат	Зона	Поз.	Обозначение	Наименование	Кол.	Примечание
				Документация		
А4			1.189.1-8.2 0.0.0.ОТО	Техническое описание		
				Детали		
				Проволока 5Вр1 ГОСТ 6727-80		
БЧ		1	1.189.1-8.2 6.2.1.1	ℓ = 2000	18	0,29
БЧ		2	1.189.1-8.2 6.2.1.2	ℓ = 1800	20	0,26

Взам. инв. № | Подп. и дата | Инв. № подл.

Нач.отд.	Гуров	
Н.контр.	Ильина	
ГИП	Гуров	
Рук. гр.	Ильина	
Ст. инж.	Лоскутова	

1.189.1-8.2 6.2.1.0

Сетка арматурная С9

Стадия	Масса	Масштаб
Р	10,38	—

Лист | Листов

ЛенЗНИИЭП

21970 96

Формат А4

https://zavodjbi.com/

https://zavodjbi.com/

Рис 1

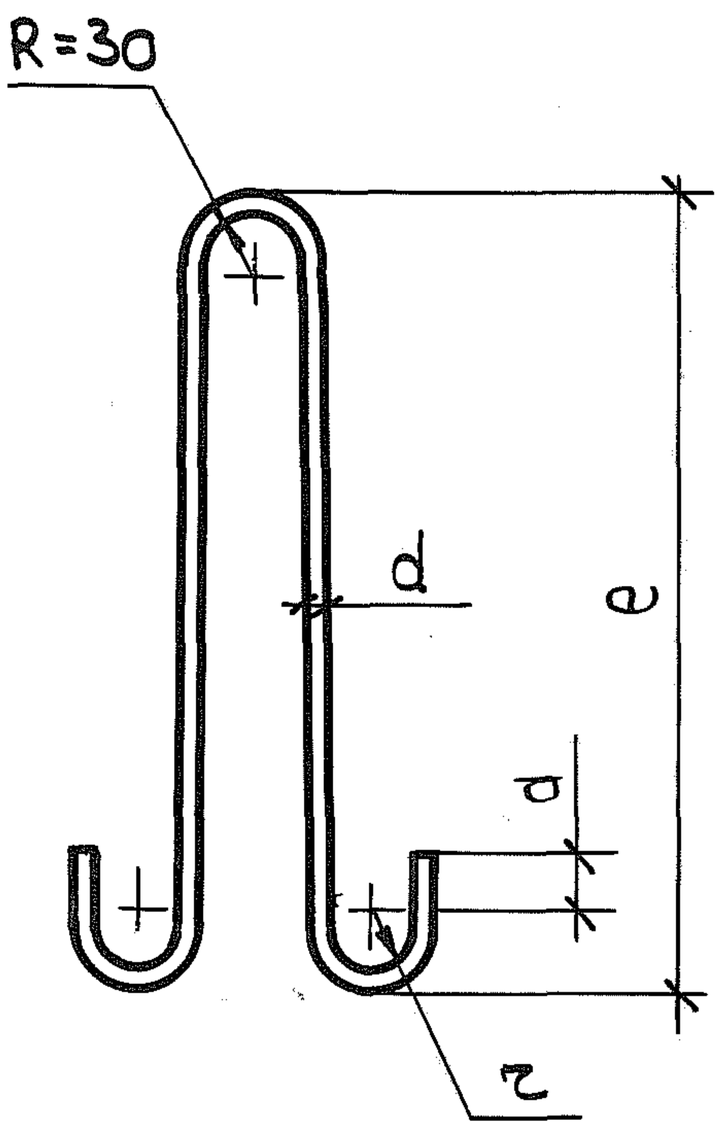

Рис. 2

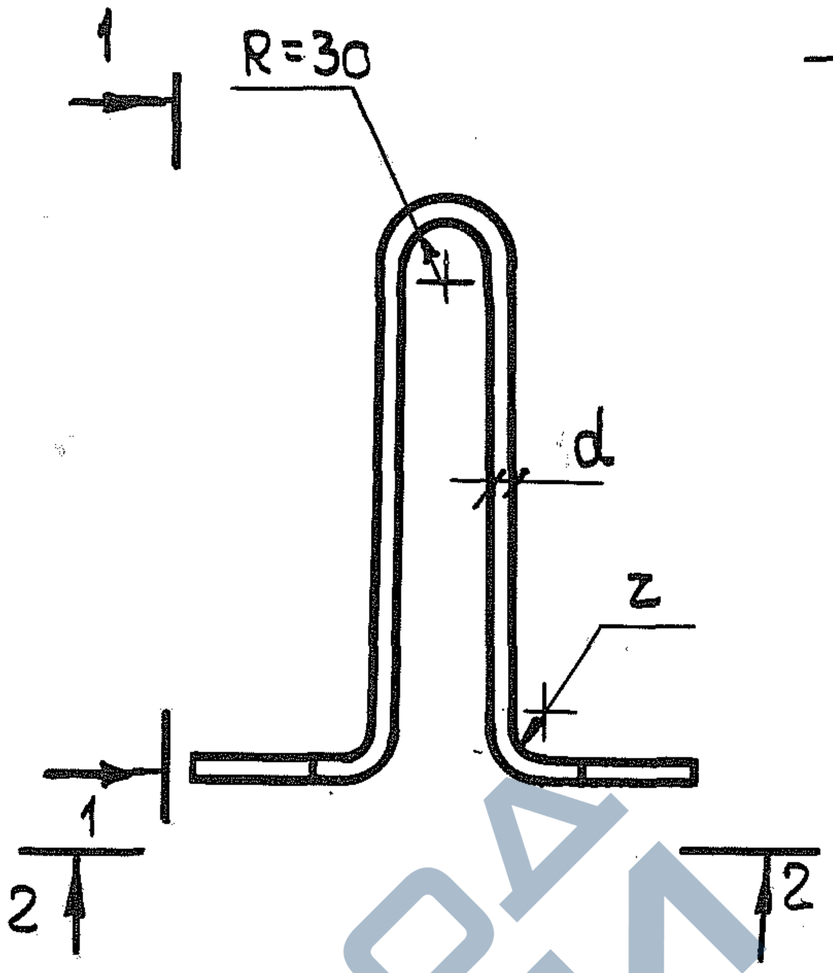

1 — 1

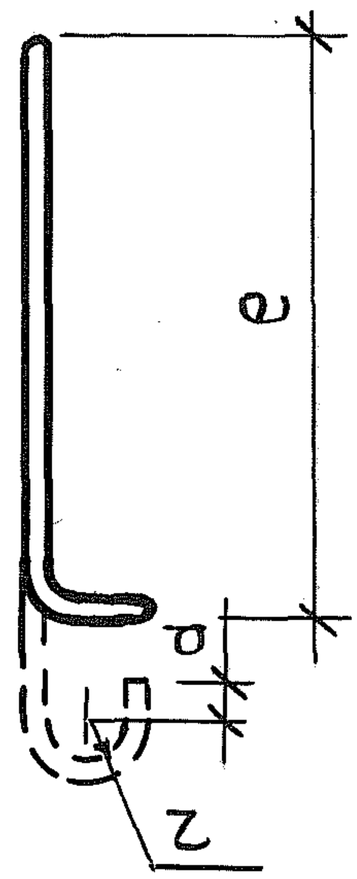

2 — 2

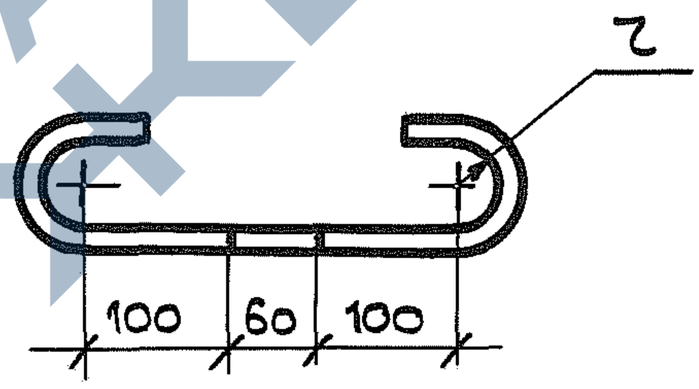

Обозначение	Марка	Рис	Размеры, мм					Масса, кг
			d	a	z	e	L	
1.189.1-8.2 1.1.0.1	П 1	1	16	50	30	750	1840	2,90
-01	П 2	1	12	30	20	510	1260	1,12
-02	П 3	1	10	30	20	440	1120	0,69
-03	П 4	2	10	30	20	340	1120	0,69
-04	П 5	2	16	50	30	550	1600	2,52

Нач.отд.	Гуров		
Н. контр	Ильина		
ГИП	Гуров		
Рук. гр.	Ильина		
Ст. инж.	Тихоненко		

1.189.1-8.2 1.1.0.1

Петля строповочная П (П1...П5)

Стадия	Масса	Масштаб
Р	см табл.	—
Лист	Листов 1	

Сталь класса А-I, марка ВСт3сп2 ГОСТ 5781-82

ПензНИИЭП

Взам. инв. №

Подпись и дата

Инв. N подл.

21970 97

Копировал

Формат А4

https://zavodjbi.com/

https://zavodjbi.com/

Формат	Зона	Поз.	Обозначение	Наименование	Кол.	Примечание
				Документация		
А4			1.189.1-8.2 1.0.1.0 СБ	Сборочный чертеж		
А4			1.189.1-8.2 0.0.0.0 ТО	Техническое описание		
				Детали		
Б4		1	1.189.1-8.2 1.0.1.1	Уголок $\frac{Б\text{-}100\times100\times8\ ГОСТ\ 8509\text{-}72^{*}}{ВСт3пс6\ ГОСТ\ 380\text{-}71^{*}}$ ℓ=240	1	2,93 кг
Б4		2	1.189.1-8.2 1.0.1.2	10А ⫢ ГОСТ 5781-82, ℓ=250	4	0,15кг
Б4		3	1.189.1-8.2 1.0.1.3	ℓ=90	2	0,05кг
Б4		4	1.189.1-8.2 1.0.1.4	Полоса $\frac{\text{Шайба М24}\ Б\text{-}2\ 10\times90\ ГОСТ\ 103\text{-}76}{ВСт3пс6\ ГОСТ\ 380\text{-}71^{*}}$ ℓ=90	1	0,64 кг
				Стандартные изделия		
Б4		5	1.189.1-8.2 1.0.1.5	Болт М24 ГОСТ 7798-70* ℓ=110	1	0,51 кг
Б4		6	1.189.1-8.2 1.0.1.6	Гайка 2М24 ГОСТ 5915-70*	1	0,11 кг

Инв.№ подл. | Подп. и дата | Взам.инв.№

1.189.1-8.2 1.0.1.0

Нач.отд.	Гуров		
ГИП	Гуров		
Н.контр.	Кинелев		
Рук.гр.	Канина		
Ст.инж.	Тихоненко		

Изделие закладное МН1

Стадия	Лист	Листов
Р		1

ЛенЗНИИЭП

21970 98

Формат А4

https://zavodjbi.com/

https://zavodjbi.com/

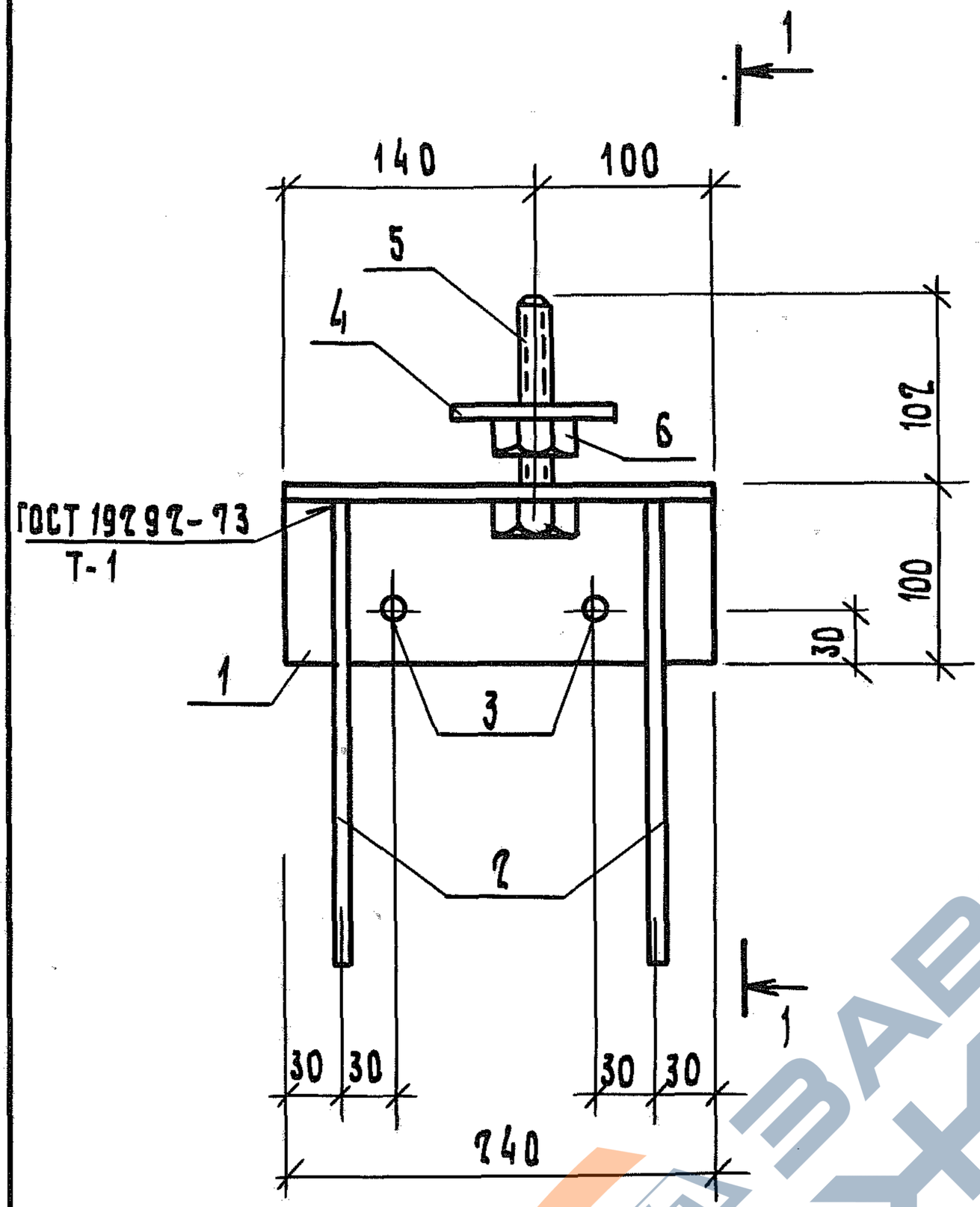

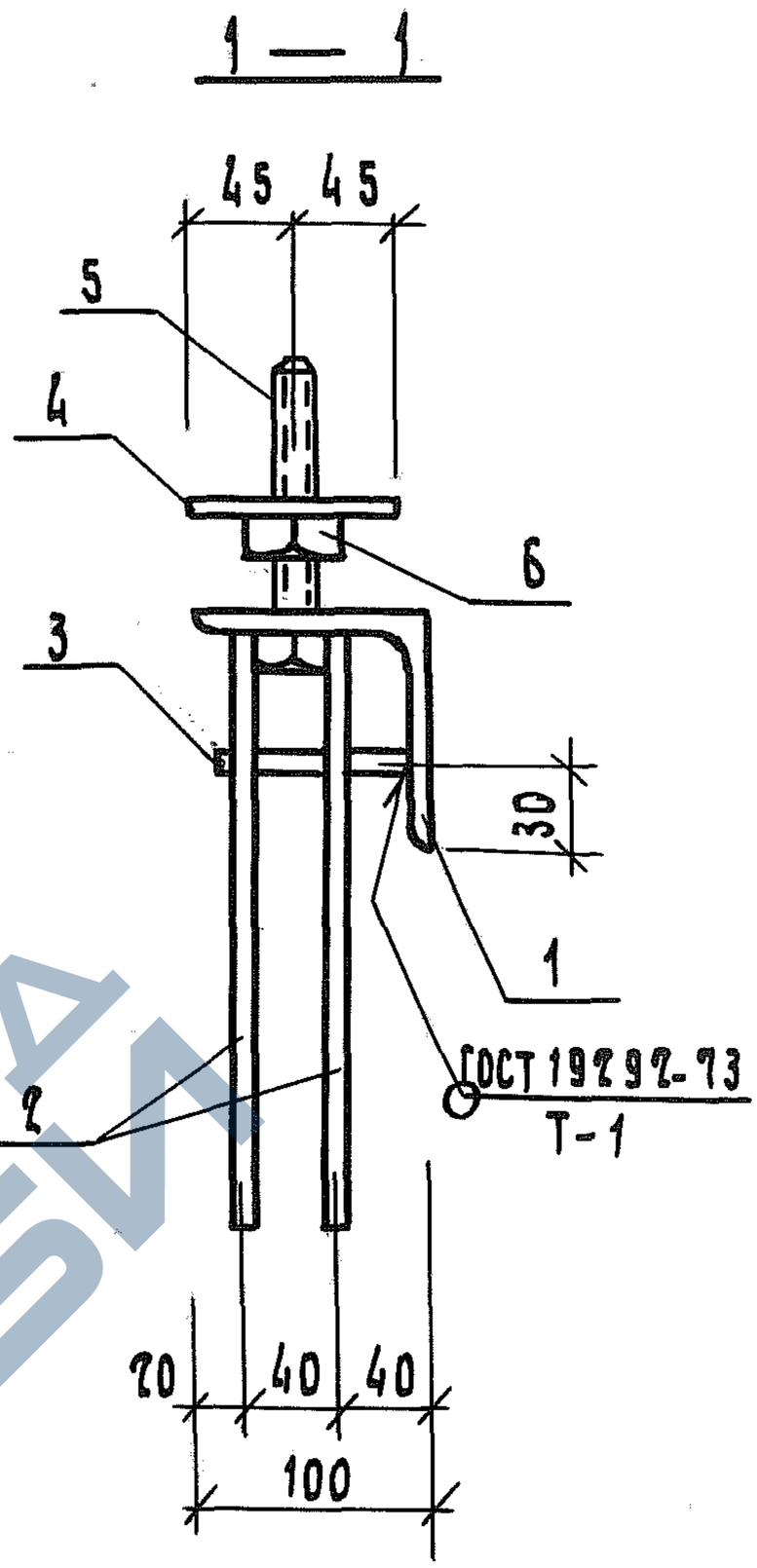

Поз. 1

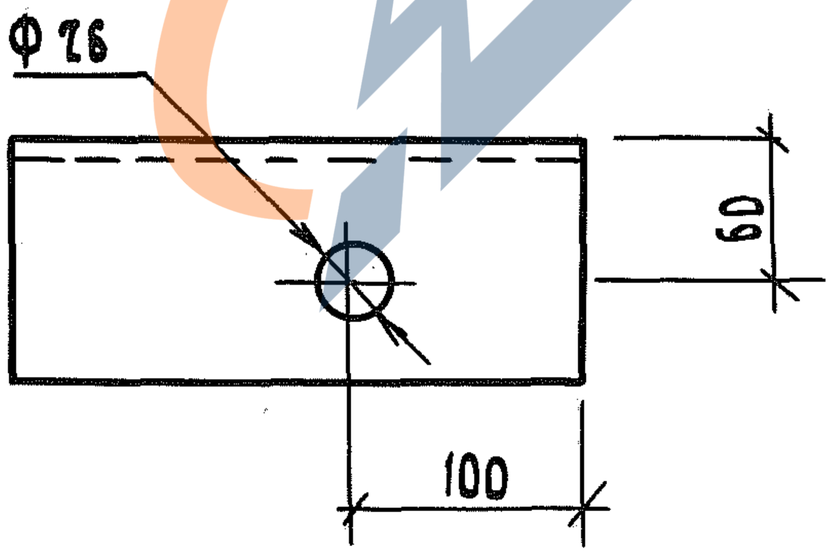

Инв.N подл.	Подп. и дата	Взам. инв.N			1.189.1-8.2 1.0.1.0 СБ	
			Нач.отд.	Гуров	Изделие закладное МН1 Сборочный чертеж	Стадия: Р; Масса: 4,89 кг; Масштаб:
			ГИП	Гуров		Лист; Листов 1
			Н.контр.	Кинелев		ЛенЗНИИЭП
			Рук. гр.	Канина		
			Ст. инж.	Тихоненко		

Копировал

Формат А4

https://zavodjbi.com/

https://zavodjbi.com/

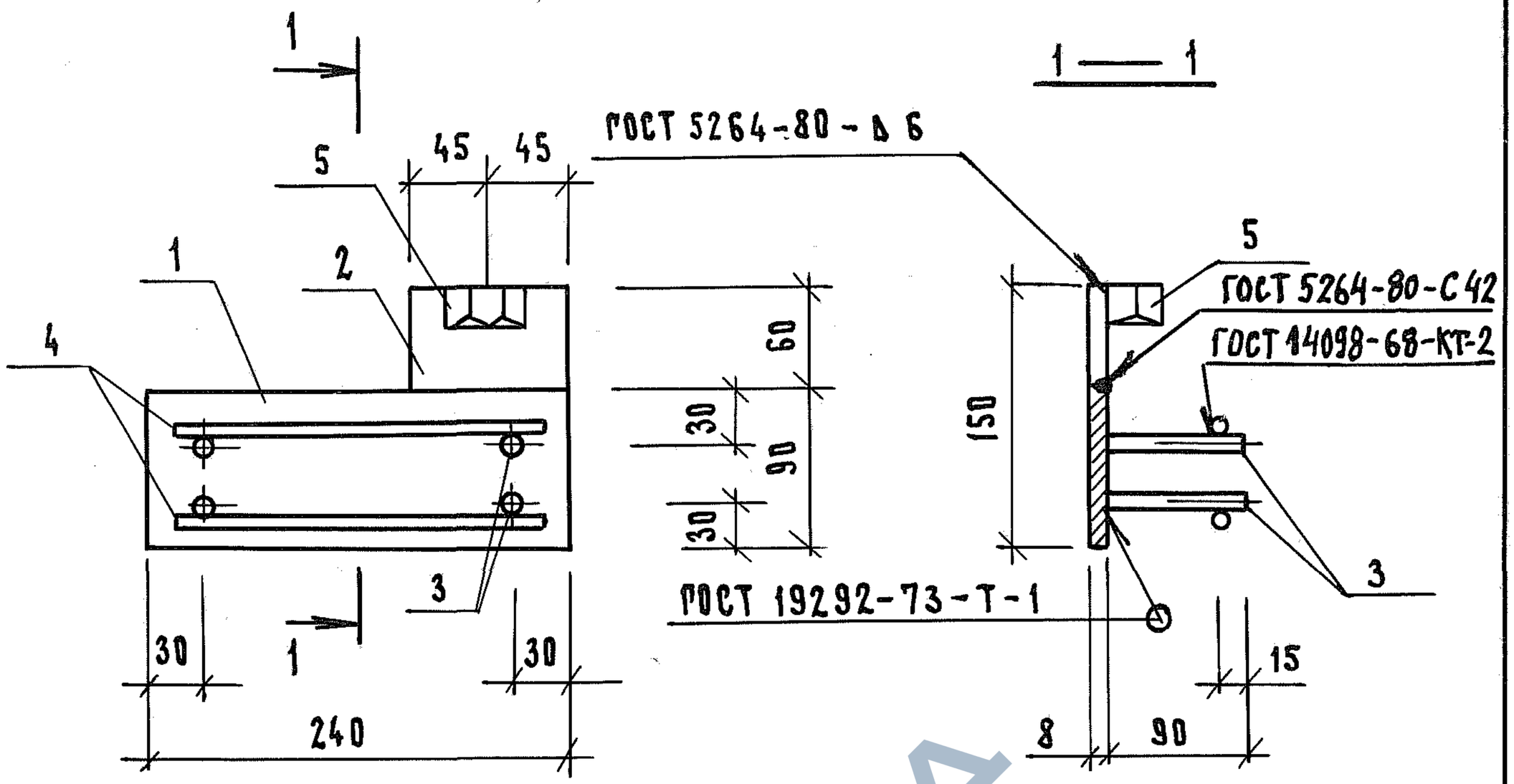

			Обозначение	Наименование	Кол.	Приме-чание
				Документация		
АЧ			1.189.1-8.2 ПЗ ТО	Техническое описание		
				Детали		
БЧ		1	1.189.1-8.2 1.0.2.1	Полоса $\frac{Б-28\times 90\ ГОСТ\ 103-76}{Вст3пс6\ ГОСТ\ 380-71^{*}}$ ℓ=240	1	1,36 кг
БЧ		2	1.189.1-8.2 1.0.2.2	Полоса $\frac{Б-28\times 90\ ГОСТ\ 103-76}{Вст3пс6\ ГОСТ\ 380-71^{*}}$ ℓ=60	1	0,34 кг
БЧ		3	1.189.1-8.2 1.0.2.3	10А ⫢ ГОСТ 5781-82, ℓ=90	4	0,06 кг
БЧ		4	1.189.1-8.2 1.0.2.4	10А ⫢ ГОСТ 5781-82, ℓ=210	2	0,13 кг
				Стандартные изделия		
БЧ		5	1.189.1-8.2 1.0.2.5	Гайка 2М16 ГОСТ 5915-70*	1	0,03 кг

Взам. инв. № | Подп. и дата | Инв. № подл.

Нач.отд.	Гуров	
ГИП	Гуров	
Н.контр.	Кинелев	
Рук.гр.	Канина	
Ст.инж.	Тихоненко	

1.189.1-8.2 1.0.2.0

Изделие закладное МН2

Стадия	Масса	Масштаб
Р	кг 2,23	
Лист	Листов 1	

ЛенЗНИИЭП

21970 100

Формат А4

https://zavodjbi.com/

https://zavodjbi.com/

Формат	Зона	Поз.	Обозначение	Наименование	Кол.	Примечание
				Документация		
А4			1.189.1-8.2 1.0.3.0 СБ	Сборочный чертеж		
А4			1.189.1-8.2 0.0.0.0 ТО	Техническое описание		
				Стандартные изделия		
Б4		1	1.189.1-8.2 1.0.3.1	Гайка 2М16 ГОСТ 5915-70*	1	0,03 кг
			Переменные данные для исполнений:			
				1.189.1-8.2 1.0.3.0		МН3
				Детали		
Б4		2	1.189.1-8.2 1.0.3.2	Полоса $\frac{\text{Б-2 8×90 ГОСТ 103-76}}{\text{ВСт3пс6 ГОСТ 380-71*}}$ ℓ=240	1	1,36 кг
Б4		3	1.189.1-8.2 1.0.3.3	10А III ГОСТ 5781-82 ℓ=90	4	0,06 кг
Б4		4	1.189.1-8.2 1.0.3.4	10А III ГОСТ 5781-82 ℓ=60	2	0,04 кг
				1.189.1-8.2 1.0.3.0-01		МН4
				Детали		
Б4		2	1.189.1-8.2 1.0.3.5	Полоса $\frac{\text{Б-2 6×120 ГОСТ 103-76}}{\text{ВСт3пс6 ГОСТ 380-71*}}$ ℓ=150	1	0,85 кг
Б4		3	1.189.1-8.2 1.0.3.6	Полоса $\frac{\text{Б-2 6×60 ГОСТ 103-76}}{\text{ВСт3пс6 ГОСТ 80-71*}}$ ℓ=200	1	0,57 кг
Б4		4	1.189.1-8.2 1.0.3.7	8А III ГОСТ 5781-82 ℓ=100	2	0,04 кг
Б4		5	1.189.1-8.2 1.0.3.8	8А III ГОСТ 5781-82 ℓ=80	4	0,03 кг

Инв.№ подл. | Подп. и дата | Взам. инв.№

Нач.отд.	Гуров		
Н.контр.	Ильина		
ГИП	Гуров		
Рук.гр.	Ильина		
Ст.инж.	Тихоненко		
Ст.инж.	Артюшенко		

1.189.1-8.2 1.0.3.0

Изделие закладное МН (МН3, МН4)

Стадия	Лист	Листов
Р		1

ЛенЗНИИЭП

21970 101

Формат А4

https://zavodjbi.com/

https://zavodjbi.com/

Рис. 1

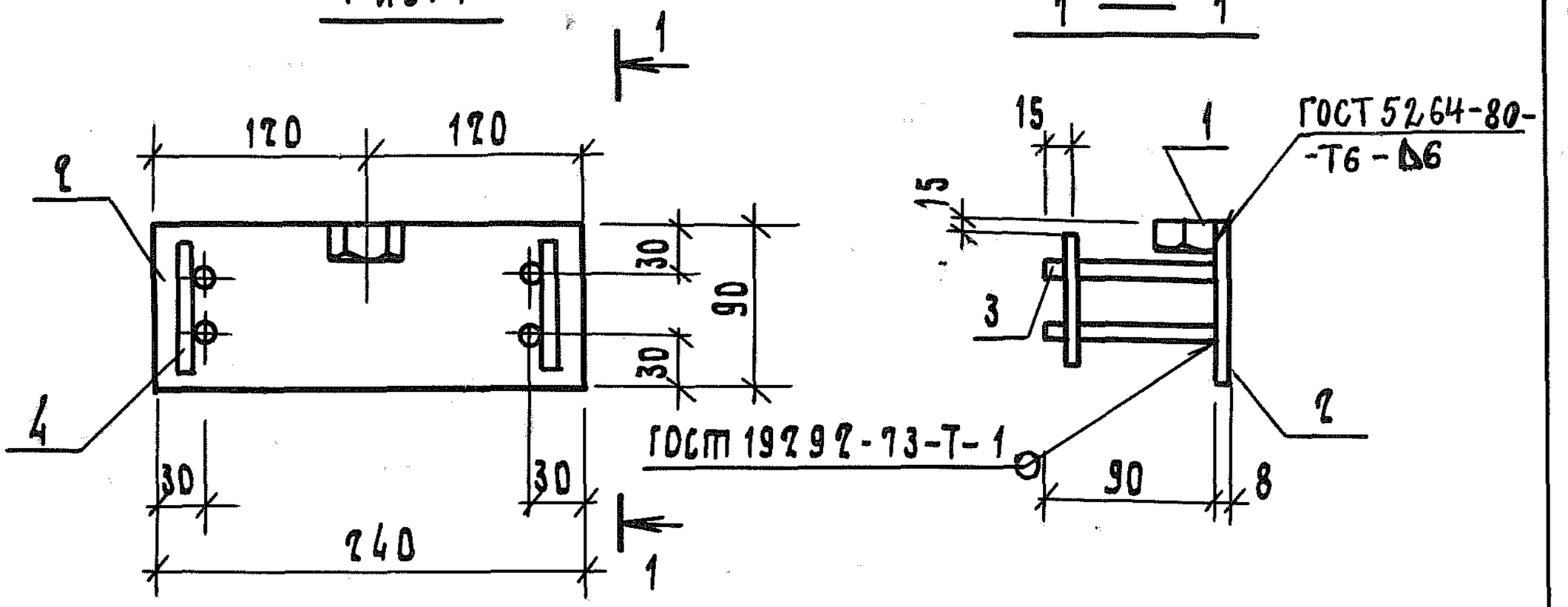

Рис. 2

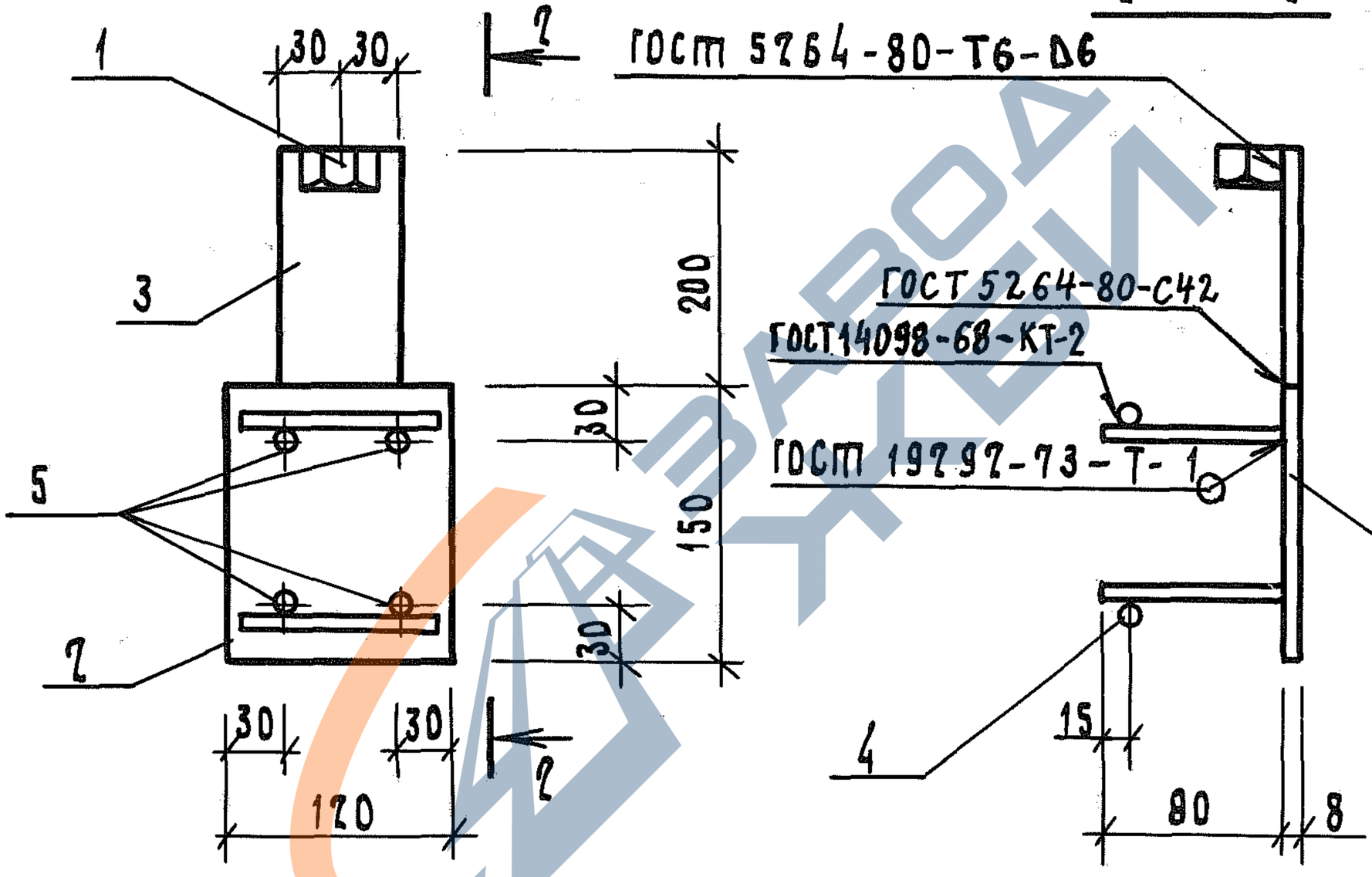

Обозначение	Марка	Рис.	Масса, кг	Примечание
1.189.1-8.2 1.0.3.0	МН3	1	1,71	
-01	МН4	2	1,63	

1.189.1-8.2 1.0.3.0 СБ

Изделие закладное МН (МН3, МН4) Сборочный чертеж

Стадия	Масса	Масштаб
Р	см. табл.	
Лист	Листов 1	

ПенЗНИИЭП

Нач.отд	Гуров	
ГИП	Гуров	
Н.конт.	Кинелев	
Рук.гр.	Канина	
Ст.инж.	Тихоненко	

Инв.№ подл. | Подп. и дата | Взам. инв.№

21970 102

Копировал

Формат А4

https://zavodjbi.com/

Формат	Зона	Поз.	Обозначение	Наименование	Кол.	Примечание
				Документация		
А4			1.189.1-8.2 1.1.5.0 СБ	Сборочный чертеж		
А4			1.189.1-8.2 0.0.0.ОТО	Техническое описание		
			Переменные данные для исполнений:			
				1.189.1-8.2 1.1.5.0		МН5
				Детали		
				Ø А III ГОСТ 5781-82		
Б4		1	1.189.1-8.2 1.1.5.1	ℓ=80	4	0,03 кг
Б4		2	1.189.1-8.2 1.1.5.2	ℓ=120	2	0,05 кг
Б4		3	1.189.1-8.2 1.1.5.3	Полоса Б-2 6×120 ГОСТ 103-76 / Ст3пс6 ГОСТ 380-71* ℓ=150	1	0,85 кг
				1.189.1-8.2 1.1.5.0-01		МН6
				Детали		
				Ø А III ГОСТ 5781-82		
Б4		1	1.189.1-8.2 1.1.5.1	ℓ=80	2	0,03 кг
Б4		2	1.189.1-8.2 1.1.5.4	Полоса Б-2 6×60 ГОСТ 103-76 / Ст3пс6 ГОСТ 380-71* ℓ=60	1	0,17 кг

Взам. инв. №

Подпись и дата

Инв. № подл.

1.189.1-8.2 1.1.5.0

Нач. отд.	Гуров		
ГИП	Гуров		
Н. контр.	Кинетев		
Рук. гр.	Канина		
Ст. инж.	Тихоненко		

Изделие закладное МН (МН5, МН6)

Стадия	Лист	Листов
Р		1

ЛенЗНИИЭП

21970 103

Копировал

Формат А4

https://zavodjbi.com/

РИС. 1

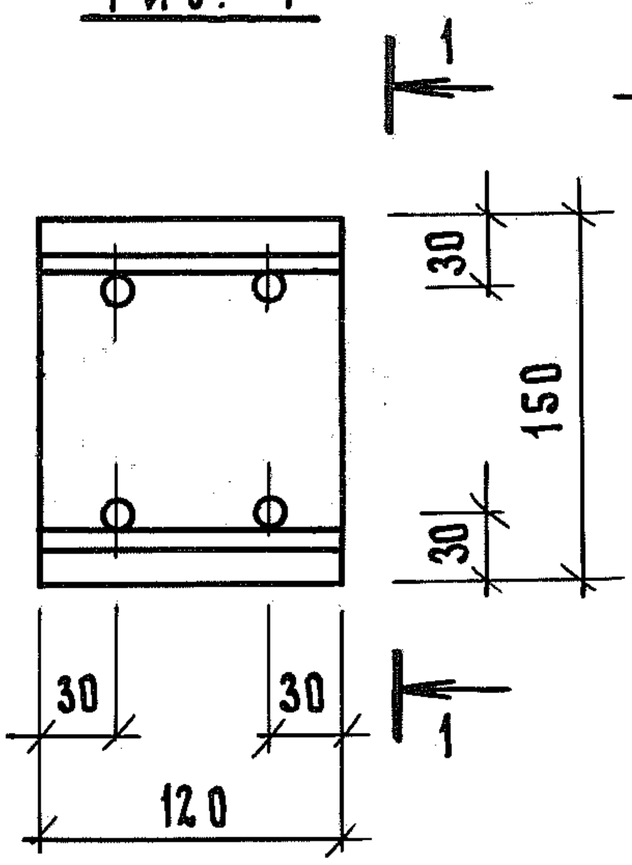

ГОСТ 14098-68-КТ-2

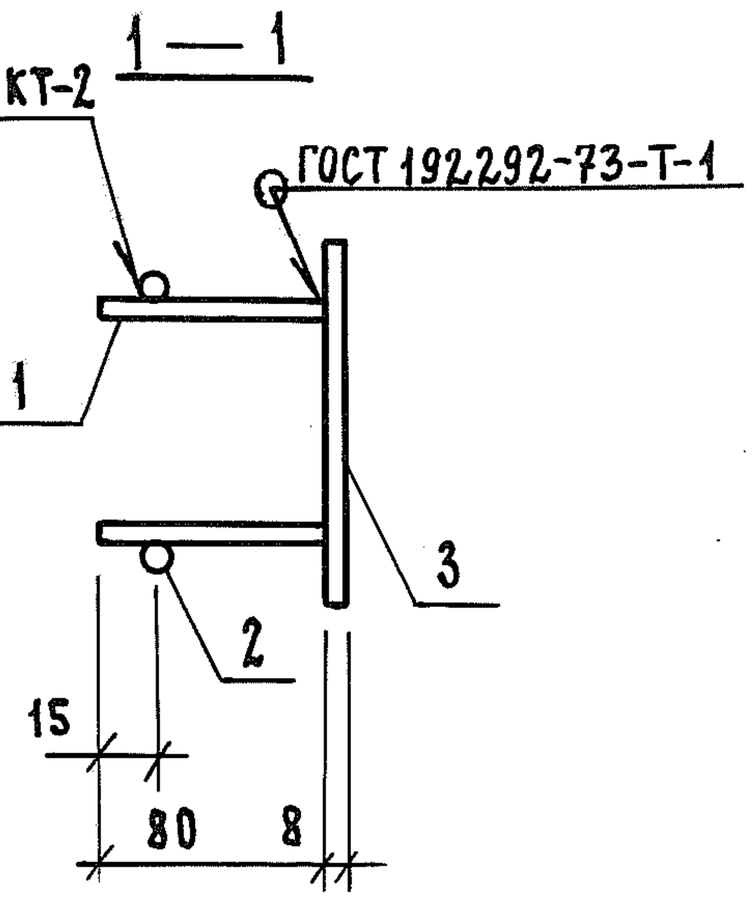

РИС. 2

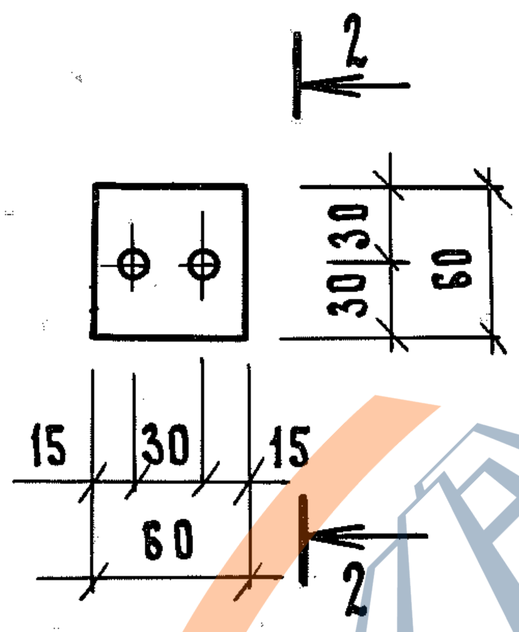

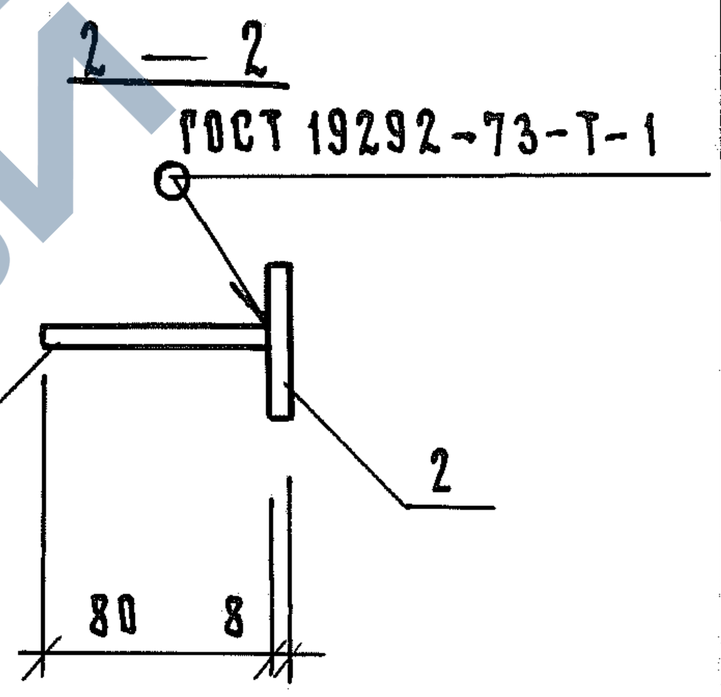

Обозначение	Марка	Рис.	Масса, кг	
1.189.1-8.2 1.1.5.0	МН5	1	1,07	
-01	МН6	2	0,23	

Нач.отд.	Гуров		
Н.контр.	Ильина		
ГИП	Гуров		
Рук. гр.	Ильина		
Ст.инж.	Тихоненко		
Ст.инж.	Артюшенко		

1.189.1-8.2 1.1.5.0 СБ

Изделие закладное МН (МН5, МН6) Сборочный чертеж

Стадия	Масса	Масштаб
Р	См. табл.	—
Лист	Листов 1	

ЛенЗНИИЭП

Инв.№ подл. | Подп. и дата | Взам.инв.№

https://zavodjbi.com/

https://zavodjbi.com/

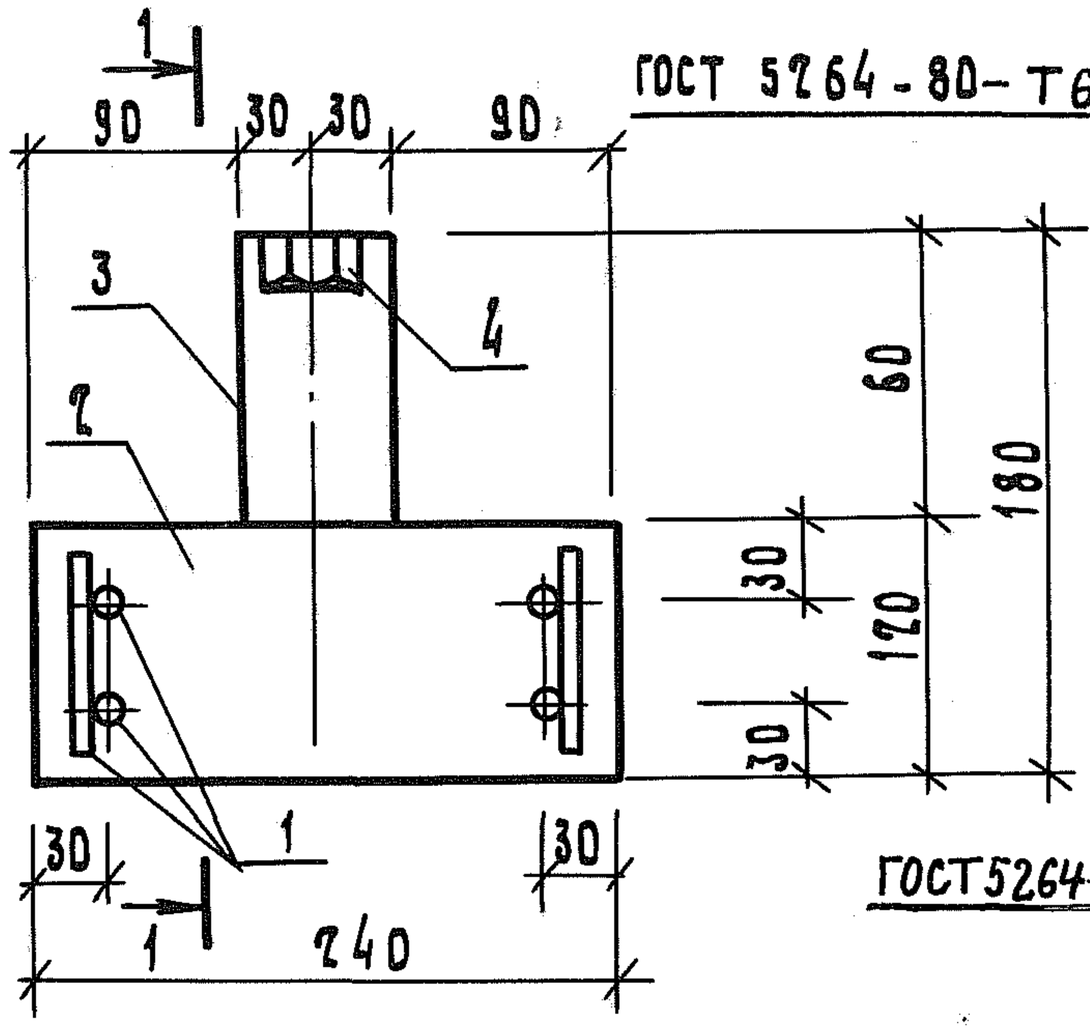

Формат	Зона	Поз.	Обозначение	Наименование	Кол.	Приме-чание
				Документация		
А4			1.189.1-8.2 0.0.0.0 ТО	Техническое описание		
				Детали		
Бч		1	1.189.1-8.2 3.0.1.1	10 А III ГОСТ 5781-82, ℓ = 90	6	0,06 кг
Бч		2	1.189.1-8.2 3.0.1.2	Полоса $\frac{\text{Б-2 8×120 ГОСТ 103-76}}{\text{ВСт3пс6 ГОСТ 380-71*}}$ ℓ=240	1	1,81 кг
Бч		3	1.189.1-8.2 3.0.1.3	Полоса $\frac{\text{Б-2 8×60 ГОСТ 103-76}}{\text{ВСт3пс6 ГОСТ 380-71*}}$ ℓ=60	1	0,23 кг
				Стандартные изделия		
Бч		4	1.189.1-8.2 3.0.1.4	Гайка 2М16 ГОСТ 5915-70*	1	0,03 кг

1.189.1-8.2 3.0.1.0

Изделие закладное МН7

Стадия	Масса	Масштаб
Р	2,43 кг	—
Лист	Листов 1	

ПензНИИЭП

Нач.отд	Гуров	
ГИП	Гуров	
Н.контр.	Кинелев	
Рук.гр.	Канина	
Ст.инж.	Тихоненко	

Инв.№ подл. | Подп. и дат | Взам. инв.№

Копировал

https://zavodjbi.com/

Формат А4

https://zavodjbi.com/

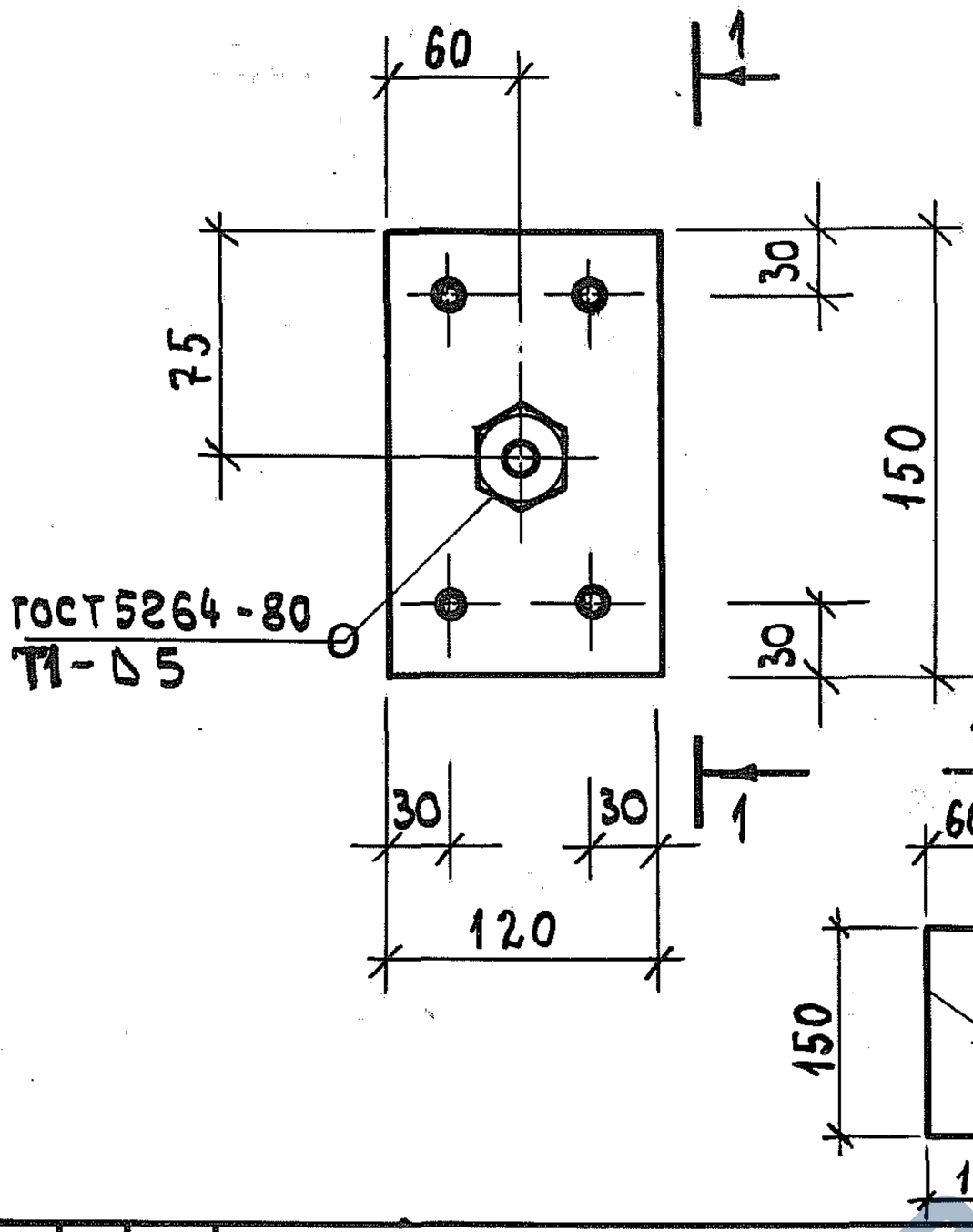

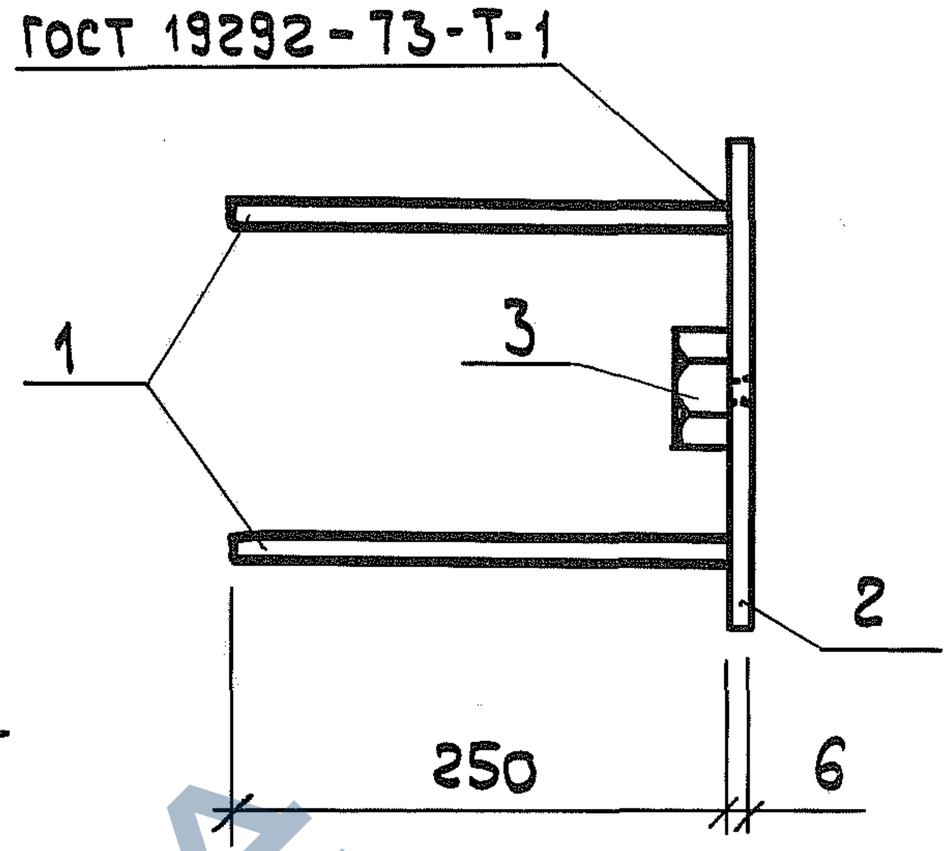

Формат	Зона	Поз.	Обозначение	Наименование	Кол.	Приме-чание
				Документация		
А4			1.189.1-8.2 0.0.0.0 ТО	Техническое описание		
				Детали		
Б4		1	1.189.1-8.2 4.0.1.1	10А III ГОСТ 5781-82, ℓ=250	4	0,15кг
Б4		2	1.189.1-8.2 4.0.1.2	Полоса Б-2 6х120 ГОСТ 103-76 / ВСт3СП2 ГОСТ 380-71* ℓ:150	1	0,85кг
				Стандартные изделия		
Б4		3	1.189.1-8.2 4.0.1.3	Гайка 2М16 ГОСТ 5915-70*	1	0,03кг

Взам. инв. № | Подпись и дата | Инв. № подл.

Нач.отд.	Гуров		
Н.контр.	Ильина		
ГИП	Гуров		
Рук.гр.	Ильина		
Ст.инж.	Артюшенко		

1.189.1-8.2 4.0.1.0

Изделие закладное МН8

Стадия	Масса	Масштаб
Р	см. табл.	—
Лист	Листов 1	

ЛенЗНИИЭП

21970 106

Копировал

Формат А4

https://zavodjbi.com/

https://zavodjbi.com/

Формат	Зона	Поз.	Обозначение	Наименование	Кол.	Приме-чание
				Документация		
А4			1.189.1-8.2 4.0.2.0 СБ	Сборочный чертеж		
А4			1.189.1-8.2 0.0.0.0 ТО	Техническое описание		
				Детали		
БЧ		1	1.189.1-8.2 4.0.2.1	10 А III ГОСТ 5781-82, ℓ = 180	4	0,11 кг
			Переменные данные для исполнений:			
				1.189.1-8.2 4.0.2.0		МН 9
				Детали		
БЧ		2	1.189.1-8.2 4.0.2.2	Полоса Б-2 8×90 ГОСТ 103-76 / Вст3пс6 ГОСТ 380-71* ℓ=330	1	1,86 кг
				1.189.1-8.2 4.0.2.0-01		МН 10
				Детали		
БЧ		2	1.189.1-8.2 4.0.2.3	Полоса Б-2 8×270 ГОСТ 103-76 / Вст3пс6 ГОСТ 380-71* ℓ=270	1	4,58 кг
				1.189.1-8.2 4.0.2.0-02		МН 11
				Детали		
БЧ		2	1.189.1-8.2 4.0.2.4	Полоса Б-2 8×180 ГОСТ 103-76 / Вст3пс6 ГОСТ 380-71* ℓ=180	1	2,03 кг
				1.189.1-8.2 4.0.2.0-03		МН 12
				Детали		
БЧ		2	1.189.1-8.2 4.0.2.5	Полоса Б-2 8×120 ГОСТ 103-76 / Вст3пс6 ГОСТ 380-71* ℓ=210	1	1,58 кг

Инв.№ подл. | Подп. и дата | Взам. инв.№

Нач.отд	Гуров	
Н.контр.	Ильина	
Гип	Гуров	
Рук.гр.	Ильина	
Ст.инж.	Артюшенко	

1.189.1-8.2 4.0.2.0

Изделие закладное Мн (Мн 9... Мн 12)

Стадия	Лист	Листов
Р		1

ЛенЗНИИЭП

Копировал

Формат А4

https://zavodjbi.com/

https://zavodjbi.com/

Рис. 1

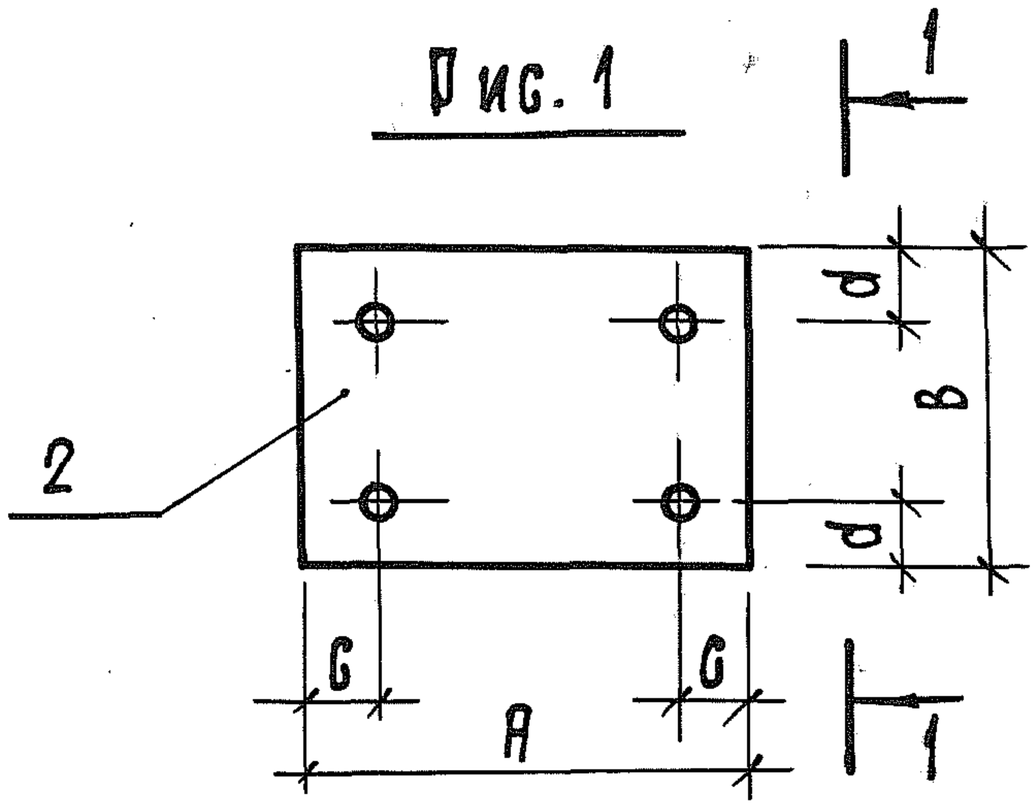

1 – 1

ГОСТ 19292-73-Т-1

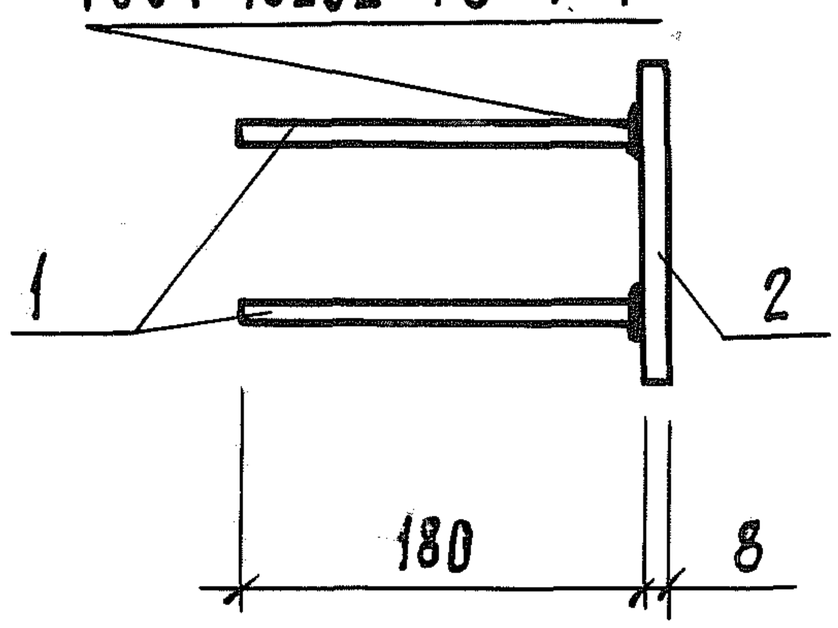

Рис. 2

Остальное – см. рис. 1

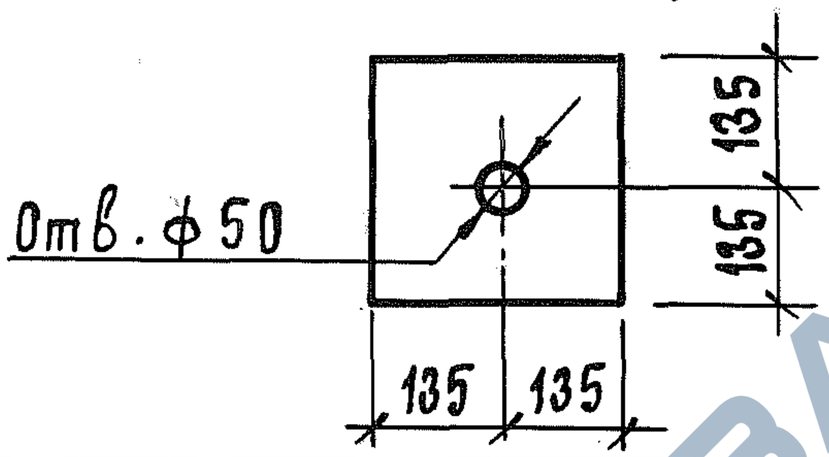

Обозначение	Марка	Рис.	Размеры, мм				Масса, кг
			A	B	C	d	
1.189.1-8 4.0.20	Мн 9	1	330	90	60	30	2,30
– 01	Мн 10	2	270	270	50	50	5,02
– 02	Мн 11	1	180	180	40	40	2,47
– 03	Мн 12	1	210	120	30	30	2,02

Взам. инв. №

Подп. и дата

Инв. № подл.

Нач. отд.	Гуров	
Н. контр.	Ильина	
ГИП	Гуров	
Рук. гр	Ильина	
Ст. инж	Артюшенко	

1.198.1-8 4.0.2.0 СБ

Изделие закладное Мн (Мн 9 ... Мн 12). Сборочный чертеж

Стадия	Масса	Масштаб
Р	см. табл.	
Лист	Листов 1	

ЛенЗНИИЭП

21970 108

Формат А4

https://zavodjbi.com/

https://zavodjbi.com/

Формат	Зона	Поз.	Обозначение	Наименование	Кол.	Примечание
				Документация		
А4			1.189.1-8.2 0.1.1.0 СБ	Сборочный чертеж		
А4			1.189.1-8.2 0.0.0.0 ТО	Техническое описание		
				Детали		
Б4		1	1.189.1-8.2 0.1.1.1	Полоса $\frac{Б-2\ 20\times60\ ГОСТ\ 103-76}{ВСт3пс6\ ГОСТ\ 380-71*}$ $\ell=96$	1	0,91 кг
А4		2	1.189.1-8.2 0.1.1.2	Полоса $\frac{Б-2\ 20\times60\ ГОСТ\ 103-76}{ВСт3пс6\ ГОСТ\ 380-71*}$ $\ell=96$	1	0,91 кг
А4		3	1.189.1-8.2 0.1.1.3	25 А I ГОСТ 5781-82, ℓ = 80	1	0,31 кг
Б4		4	1.189.1-8.2 0.1.1.4	Труба 32×2×30 кр I ГОСТ 10704-76*	1	0,04 кг
				Стандартные изделия		
		5		Шайба М27 ГОСТ 11371-78	1	0,05 кг
		6		Гайка 2М24 ГОСТ 5915-70*	1	0,11 кг

Инв.№ подл. | Подп. и дата | Взам. инв.№

Нач.отд	Гуров		
Гл.инж.пр.	Гуров		
Н.контр.	Ильина		
Рук.гр.	Ильина		
Ст.инж.	Тиконенко		

1.189.1-8.2 0.1.1.0

Изделие монтажное
мм 1

Стадия	Лист	Листов
Р		1

ЛенЗНИИЭП

Копировал

Формат А4

https://zavodjbi.com/

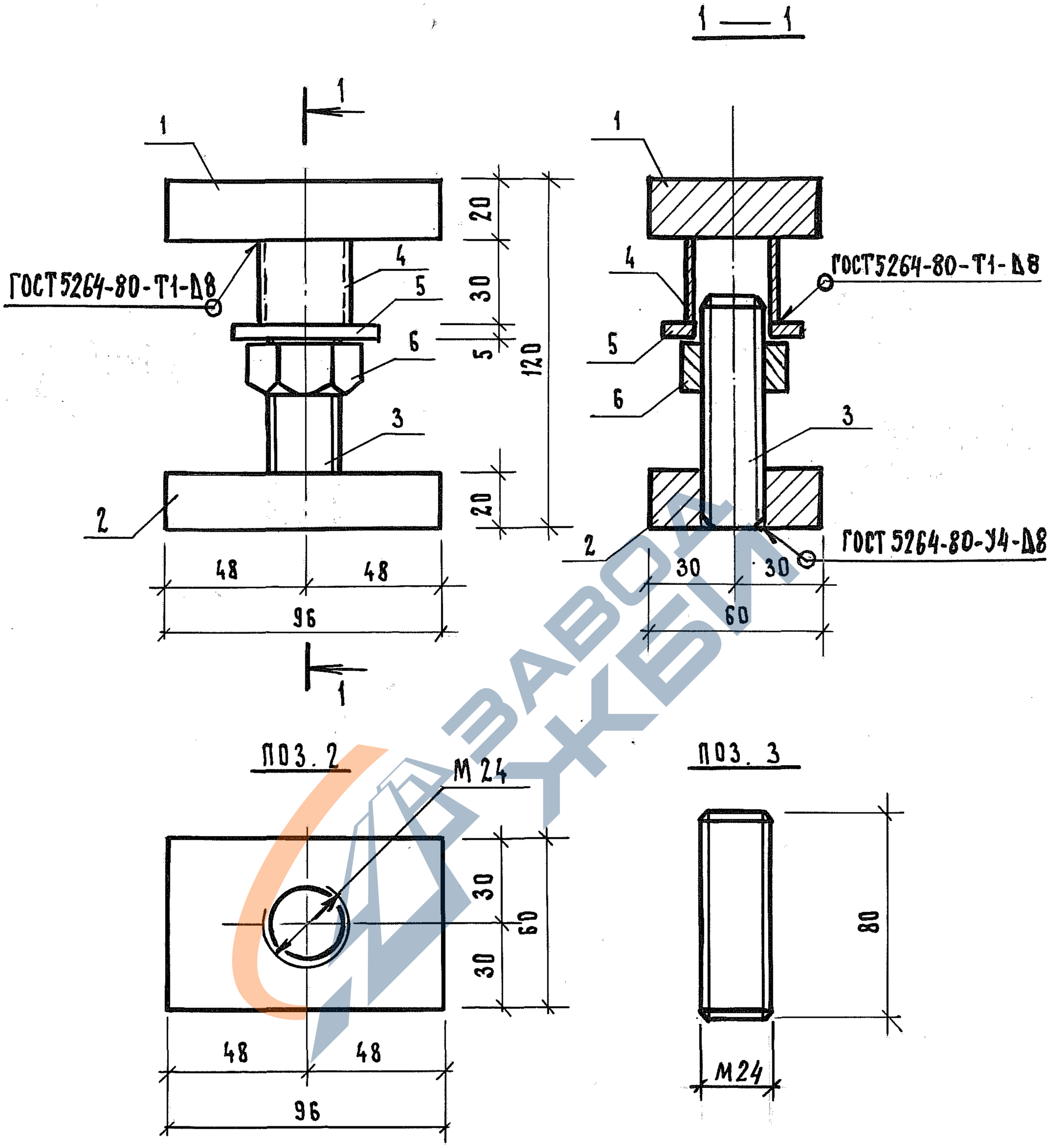

				1.189.1-8.2 0.1.1.0 СБ
				Изделие монтажное ММ 1 Сборочный чертеж
Нач.отд.	Гуров			
ГИП	Гуров			
Н.контр.	Ильина			
Рук.гр.	Ильина			
Ст.инж.	Тихоненко			

Стадия	Масса	Масштаб
Р	2,42	1:2
Лист	Листов 1	

ЛенЗНИИЭП

Инв. № подл. | Подп. и дата | Взам. инв. №

21970 110

Формат А4

https://zavodjbi.com/

Инв.№ подл.	Подпись и дата	Взам. инв.№

Марка элемента	Изделия арматурные								Изделия закладные										
	Арматура класса							Всего, кг	Арматура класса							Прокат марки			
	А-III				Вр 1				А-III			А-I				ВСт 3пс6			
	ГОСТ 5781-82				ГОСТ 6727-80				ГОСТ 5781-82			ГОСТ 5781-82				ГОСТ 103-76			
	ф8	ф10	ф12	Итого	ф3	ф5	Итого		ф8	ф10	Итого	ф10	ф12	ф16	Итого	-6х60	-6х120	-8х60	-8х90
ШЛС 30-40					3,70	18,97	22,67	22,67	0,92	1,84	2,76			11,60	11,60	1,14	3,40		4,42
ШЛН 12-40					2,76	6,24	9,00	9,00	1,72	1,84	3,56		4,48	1,06	5,54	2,38	3,40		4,42
ШЛВ 7-40					1,44	4,08	5,52	5,52	1,44		1,44	2,76			2,76			0,92	
ПЛ 18.20-40		56,90		56,90		3,60	3,60	60,50	4,60		4,60	2,76			2,76				1,86
ПП 15.17-40						7,80	7,80	7,80		2,20	2,20	2,76			2,76				
ПФС 18.20-40		47,35		47,35		16,02	16,02	63,37		2,20	2,20		3,92		3,92				
ПФ 18.20-40			70,40	70,40		7,70	7,70	78,10						10,08	10,08				

Копировал

Формат А4 21970 111

Нач.отд.	Гуров		
Н.контр.	Ильина		
ГИП	Гуров		
Рук.гр.	Ильина		
Ст.инж.	Тихоненко		

1.189.1-8.2 0.0.0.0 РС

Ведомость расхода стали

Стадия	Лист	Листов
Р	1	2

ЛенЗНИИЭП

https://zavodjbi.com/

https://zavodjbi.com/

Инв. № подл.	Подп. и дата	Взам. инв. №

Марка элемента	Изделия закладные																		Всего, кг	Общий расход, кг
	Прокат марки																			
	Вст3пс6																Вст3сп2			
	ГОСТ 103-76					ГОСТ 82-70*		ГОСТ 8509-72*			ГОСТ 5915-70*			ГОСТ 7798-70*			ГОСТ 103-76			
	-8×120	-8×180	-10×90		Итого	-8×300	Итого	∠100×8		Итого	Гайка 2М16	Гайка 2М24	Итого	Болт М24	Итого		-6×120	Итого		
ШЛС 30-40			0,64		9,60			2,93		2,93	0,15	0,11	0,26	0,51	0,51				27,66	50,33
ШЛН 12-40			0,64		10,84			2,93		2,93	0,09	0,11	0,20	0,51	0,51				23,58	32,58
ШЛВ 7-40	7,24				8,16						0,12		0,12						12,48	18,00
ПЛ 18.20-40					1,86	18,32	18,32				0,12		0,12				3,40	3,40	31,06	91,56
ПП 15.17-40	6,32	2,03			8,35														13,31	21,11
ПФС 18.20-40	6,32	2,03			8,35														11,47	77,84
ПФ 18.20-40																			10,08	88,18

ЗАВОД ЖБИ

Формат А4 21970 112

1.189.1-8.2 0.0.0.0 РС

Лист 2

https://zavodjbi.com/

https://zavodjbi.com/

Инв. № подл.	Подпись и дата	Взам. инв. N

№ строки	Наименование материала и единицы измерения	Код Материала	Код ед. изм.	Количество на марку ШЛС 30-40	ШЛН 12-40	ШЛВ 7-40	ПЛ 18.20-40	ПП 15.17-40	ПФС 18.20-40	ПФ 18.20-40		
1	Сортовой прокат обыкновен-											
2	ного качества	093000										
3	Сталь арматурная класса А-I, кг		116	11,72	5,59	2,79	2,79	2,79	3,96	10,18		
4	Сталь мелкосортная (без											
5	обручной), кг	093300	116	11,72	5,59	2,79	2,79	2,79	3,96	10,18		
6	диам. 10, кг		116			2,79	2,79	2,79				
7	диам. 12, кг		116		4,52				3,96			
8	диам. 16, кг		116	11,72	1,07					10,18		
9	Сталь арматурная класса А-III, кг	093004	116	2,79	3,60	1,45	62,12	2,22	50,04	71 10		
10	Сталь мелкосортная (без											
11	обручной), кг	093300	116	1,86	1,86		57,47	2,22	50,04	71.10		
12	диам. 10, кг		116	1,86	1,86		57,47	2,22	50,04			

Нач. отд	Гуров		
Н. контр	Ильина		
ГИП	Гуров		
Рук. гр.	Ильина		
Ст. инж.	Тихоненко		

1.189.1-8.2 0.0.0.0 РМ

Ведомость расхода материалов

Стадия	Лист	Листов
Р	1	4

ЛенЗНИИЭП

219770 113 Формат А4

112

Инв. N подл.	Подп. и дата	Взам. инв. N

N строки	Наименование материала и единицы измерения	Код		Количество на марку								
		Материала	ед. изм.	ШЛС 30-40	ШЛН 12-40	ШЛ 8.7-40	ПЛ 18.20-40	ПП 15.17-40	ПФС 18.20-40	ПФ 18.20-40		
1	Диам. 12, кг		116							71,10		
2	Катанка, кг	093 400	116	0,93	1,74	1,45	4,65					
3	Диам. 8, кг		116	0,93	1,74	1,45	4,65					
4	Итого сортового проката											
5	обыкновенного качества, кг.		116	14,51	9,19	4,24	64,91	5,01	54,00	81,28		
6	Сталь сортовая, кг	095 100,										
7		095 200,										
8		095 300	116	3,74	3,68	0,12	0,12					
9	Прокат листовой рядовой, кг	097 100,										
10		097 200,										
11		097 300	116	9,70	10,95	8,24	23,72	8,43	8,43			
12	Итого стали в натуральной											
13	массе, кг		116	27,91	23,82	12,60	93,17	10,74	59,73	81,28		
14	в том числе по укрупнен-											
15	ному сортаменту:											

21970 114
Формат А4

1.189.1-8.2 0.0.0.0 РМ

Лист 2

https://zavodjbi.com/

Инв.N подл.	Подп. и дата	Взам. инв.N

N строки	Наименование материала и единицы измерения	Код материала	Код ед. изм.	Количество на марку ШЛС 30-40	ШЛН 12-40	ШЛВ 7-40	ПЛ 18.20-40	ПП 15.17-40	ПФС 18.20-40	ПФ18.20-40		
1	Сталь крупносортная, кг	093100,										
2		095100	116	3,74	3,68	0,12	0,12					
3	Сталь мелкосортная, кг	093300,										
4		095300	116	13,58	7,45	2,79	60,26	5,01	54,00	81,28		
5	Сталь толстолистовая											
6	рядовых марок (от 4 мм), кг	097100	116	9,70	10,95	8,24	23,72	8,43	8,43			
7	Катанка, кг	093400	116	0,93	1,74	1,45	4,65					
8	Металлоизделия промышленного											
9	назначения (метизы), кг	120000	116									
10	Проволока стальная низко-											
11	углеродистая периодического											
12	профиля, кг	12140	116	22,90	9,09	5,58	3,64	7,88	16,18	7,78		
13	Вр-I											
14	Итого металлоизделий											
15	промышленного назначения, кг.		116	22,90	9,09	5,58	3,64	7,88	16,18	7,78		

21970 115 Формат А4

1.189.1-8.2 0.0.0.0 РМ

Лист 3

114

https://zavodjbi.com/

https://zavodjbi.com/

Инв. № подл.	Подпись и дата	Взам инв №

№ строки	Наименование материала и единицы изменения	Кол. материала	Кол. ед. изм.	Количество на марку ШЛС 30-40	ШЛН 12-40	ШЛВ 7-40	ПЛ 18.20-40	ПП 15,17-40	ПФС 18.20-40	ПФ 18.20-40		
1	Итого стали, приведенной к											
2	стали класса А-I, кг		116	49,54	24,31	13,15	100,70	17,68	102,30	12,756		
3	То же к стали ВСт 3, кг		116	13,47	14,63	8,36	23,94	8,43	8,43			
4	Всего стали, приведенной к											
5	классу А-I и ВСт 3, кг		116	63,01	38,94	21,51	124,64	26,11	110,73	127,56		
6	Цемент	573000										
7	Портландцемент	573110										
8	М 400, кг	573112	116	683	267	169	202	157	326	546		
9	Материалы тепло-и звуко-											
10	изоляционные:	576000										
11	Пенопласт ПСБ-С, м3		113						0,65			
12												
13												
14												
15												

21970 Формат А4 (116)

1.189.1-8.2 0.0.0.0 РМ

Лист 4

(115)

https://zavodjbi.com/