https://zavodjbi.com/

ТИПОВЫЕ СТРОИТЕЛЬНЫЕ КОНСТРУКЦИИ, ИЗДЕЛИЯ И УЗЛЫ

СЕРИЯ 1.420.1-32

КОНСТРУКЦИИ ДВУХЭТАЖНЫХ ПРОИЗВОДСТВЕННЫХ БЕСКРАНОВЫХ ЗДАНИЙ С СЕТКОЙ КОЛОНН ПЕРВОГО ЭТАЖА 6×6, 9×6 м, ВТОРОГО ЭТАЖА 18×6, 24×6 м, НАГРУЗКОЙ НА ПЕРЕКРЫТИЕ ДО 5,0 тс/м² И ЖЕЛЕЗОБЕТОННЫМИ ДВУХЭТАЖНЫМИ КОЛОННАМИ

ВЫПУСК 6-2

МОНТАЖНЫЕ УЗЛЫ.
СОПРЯЖЕНИЯ ЭЛЕМЕНТОВ КАРКАСА С ПЛИТАМИ ПЕРЕКРЫТИЙ.
РАБОЧИЕ ЧЕРТЕЖИ

400076

https://zavodjbi.com/

https://zavodjbi.com/

ТИПОВЫЕ СТРОИТЕЛЬНЫЕ КОНСТРУКЦИИ, ИЗДЕЛИЯ И УЗЛЫ

СЕРИЯ 1.420.1-32

КОНСТРУКЦИИ ДВУХЭТАЖНЫХ ПРОИЗВОДСТВЕННЫХ БЕСКРАНОВЫХ ЗДАНИЙ С СЕТКОЙ КОЛОНН ПЕРВОГО ЭТАЖА 6×6, 9×6 м, ВТОРОГО ЭТАЖА 18×6, 24×6 м, НАГРУЗКОЙ НА ПЕРЕКРЫТИЕ ДО 5,0 тс/м² И ЖЕЛЕЗОБЕТОННЫМИ ДВУХЭТАЖНЫМИ КОЛОННАМИ

ВЫПУСК 6-2

МОНТАЖНЫЕ УЗЛЫ.
СОПРЯЖЕНИЯ ЭЛЕМЕНТОВ КАРКАСА С ПЛИТАМИ ПЕРЕКРЫТИЙ.
РАБОЧИЕ ЧЕРТЕЖИ

Утверждены Управлением проектирования и инженерных изысканий Минстроя России, письмо от 21.12.92 г. № 9-1/395
Введены в действие с 01.01.94 г. ЦНИИПЗ приказ от 19.11.93 № 64

РАЗРАБОТАНЫ
ЦНИИПРОМЗДАНИЙ

ЗАМ. ДИРЕКТОРА ИНСТИТУТА — В.В. ГРАНЕВ
ЗАВ. ОТДЕЛА — Э.Н. КОДЫШ
ГЛ. ИНЖЕНЕР ПРОЕКТА — Л.М. ЯНКИЛЕВИЧ

Ц00076 2

https://zavodjbi.com/

https://zavodjbi.com/

Обозначение документа	Наименование	Стр.
I.420.I-32.6-2-ТD	Техническое описание	5
I.420.I-32.6-2- I	Узел I	8
I.420.I-32.6-2- 2	Узел 2	9
I.420.I-32.6-2- 3	Узел 3	I0
I.420.I-32.6-2- 4	Узел 4	II
I.420.I-32.6-2- 5	Узел 5	I2
I.420.I-32.6-2- 6	Узел 6	I3
I.420.I-32.6-2- 7	Узел 7	I4
I.420.I-32.6-2- 8	Узел 8	I5
I.420.I-32.6-2- 9	Узел 9	I6
I.420.I-32.6-2-I0	Узел I0, II, I2	I7
I.420.I-32.6-2-II	Узел I3, I4, I5	I8
I.420.I-32.6-2-I2	Узел I6, I7, I8	I9
I.420.I-32.6-2-I3	Узел I9	20
I.420.I-32.6-2-I4	Узел 20	2I
I.420.I-32.6-2-I5	Узел 2I	22
I.420.I-32.6-2-I6	Узел 22	23
I.420.I-32.6-2-I7	Узел 23	24
I.420.I-32.6-2-I8	Узел 24	25
I.420.I-32.6-2-I9	Узел 25	26

Взам. инв. №

Подпись и дата

Инв. № подл.

Н. контр.	Забабурин		
Нач. отд.	Кольш		
ГИП	Янкилевич		
Инженер	Котова		

1.420.1-32.6-2

СОДЕРЖАНИЕ

Стадия	Лист	Листов
Р	1	2

ЦНИИПРОМЗДАНИЙ

https://zavodjbi.com/

400076 3

https://zavodjbi.com/

Обозначение документа	Наименование	Стр.
I.420.I-32.6-2-20	Узел 26	27
I.420.I-32.6-2-2I	Узел 27	28
I.420.I-32.6-2-22	Узел 28	29
I.420.I-32.6-2-23	Узел 29	30
I.420.I-32.6-2-24	Узел 30	3I
I.420.I-32.6-2-25	Узел 3I	32
I.420.I-32.6-2-26	Узел 32	33
I.420.I-32.6-2-27	Узел 33	34
I.420.I-32.6-2-28	Узел 34,35,36	35
I.420.I-32.6-2-29	Узел 37,38,39	36
I.420.I-32.6-2-30	Узел 40,4I,42	37
I.420.I-32.6-2-3I	Узел 43	38
I.420.I-32.6-2-32	Узел 44	39
I.420.I-32.6-2-33	Узел 45	40

Инв. № подл. | Подпись и дата | Взам. инв. №

400076 4

https://zavodjbi.com/

Данный выпуск является частью работы "Конструкции двухэтажных производственных бескрановых зданий с сетками колонн первого этажа 6х6, 9х6 м, второго этажа 18х6, 24х6, нагрузкой на перекрытие до 5,0 тс/м^2 и железобетонными двухэтажными колоннами",

Выпуск содержит рабочие чертежи узлов сопряжения элементов перекрытий. Нумерация узлов дана на маркировочных схемах, приведенных в выпуске 0-1.

Монтаж конструкций должен производиться с учетом действующих нормативных документов и соответствующих глав СНиП и в строгом соответствии с проектом производства работ, разрабатываемым монтирующей организацией.

Плиты перекрытий устанавливаются на полки ригелей или стальные столики колонн. Приварка стальных столиков и монтажных элементов МС5...МС8 к закладным изделиям колонн производится после монтажа и крепления ригелей. Закладные изделия в колоннах для крепления монолитных участков в торцах зданий и местах температурно-усадочных швов разрабатываются в проекте конкретного здания.

Плиты устанавливаются после сварки закладных изделий и выпусков арматуры ригелей с закладными изделиями и выпусками арматуры колонн, а также после приварки хомутов МС4, столиков МС5...МС8 и элементов [18 к колоннам, ∠125×16 к ригелям.

В первую очередь устанавливаются межколонные плиты, которые

Инв.№ подл. | Подпись и дата | Взам.инв.№

Зав.отд	Кодыш		1.420.1-32. 6-2-ТО	
ГИП	Янкилевич		Техническое описание	Стадия Р · Лист 1 · Листов 3
Н.контр.	Забабурин			ЦНИИПромзданий

привариваются в 4х точках к закладным изделиям ригелей или к стальным столикам.

Рядовые плиты привариваются к закладным изделиям ригелей в двух точках за исключением одной плиты в каждом пролете, которую приварить невозможно.

Заполнение зазоров между торцами плит и ригелями и между продольными ребрами плит, а также монолитных участков у торцов здания производится бетоном класса В15 и В30 на мелком щебне или гравии с тщательным вибрированием. Перед замоноличиванием необходимо очистить зазоры от строительного мусора и грязи, а в зимнее время - от снега и наледи.

В торцах зданий выполняются монолитные участки. Для их устройства к колоннам и ригелям крепятся монтажные элементы МС10...МС16.

Сварку элементов необходимо выполнять электродами типа Э42А (ГОСТ 9467-75) в соответствии с ГОСТ 14098-91 „Соединения сварные арматуры и закладных изделий железобетонных конструкций".

Допускаемое отклонение на длину опирания плит не должно превышать величин, указанных в чертежах.

Стальные столики для опирания плит МС7...МС14 после установки плит и элементы МС15...МС20 после устройства монолитных участков должны быть защищены слоем бетона или цементного раствора толщиной не менее 25 мм по стальной сетке (на чертежах эта защита условно не показана).

Марка стали соединительных элементов должна приниматься по указаниям конкретного проекта.

Стальные соединительные элементы с МС1 по МС16 даны в выпуске 5-1.

Инв. № подл. | Подп. и дата | Взам. инв. №

400076 6

https://zavodjbi.com/

В зданиях с агрессивными средами, в зависимости от вида и степени агрессивной среды должны быть выполнены требования по защите конструкций и деталей сопряжений в соответствии с указаниями СНиП 2.03.II.85.

Требования по антикоррозийной защите (водоцементное отношение бетонной смеси, добавки к бетону, состав заполнителей, вид защитного покрытия и способ его нанесения, защита закладных деталей, сварных швов) должны быть указаны в конкретных проектах и являются обязательными для выполнения.

ЗАВОД ЖБИ

Инв.№ подл. | Подпись и дата | Взам.инв.№

400076 7

https://zavodjbi.com/

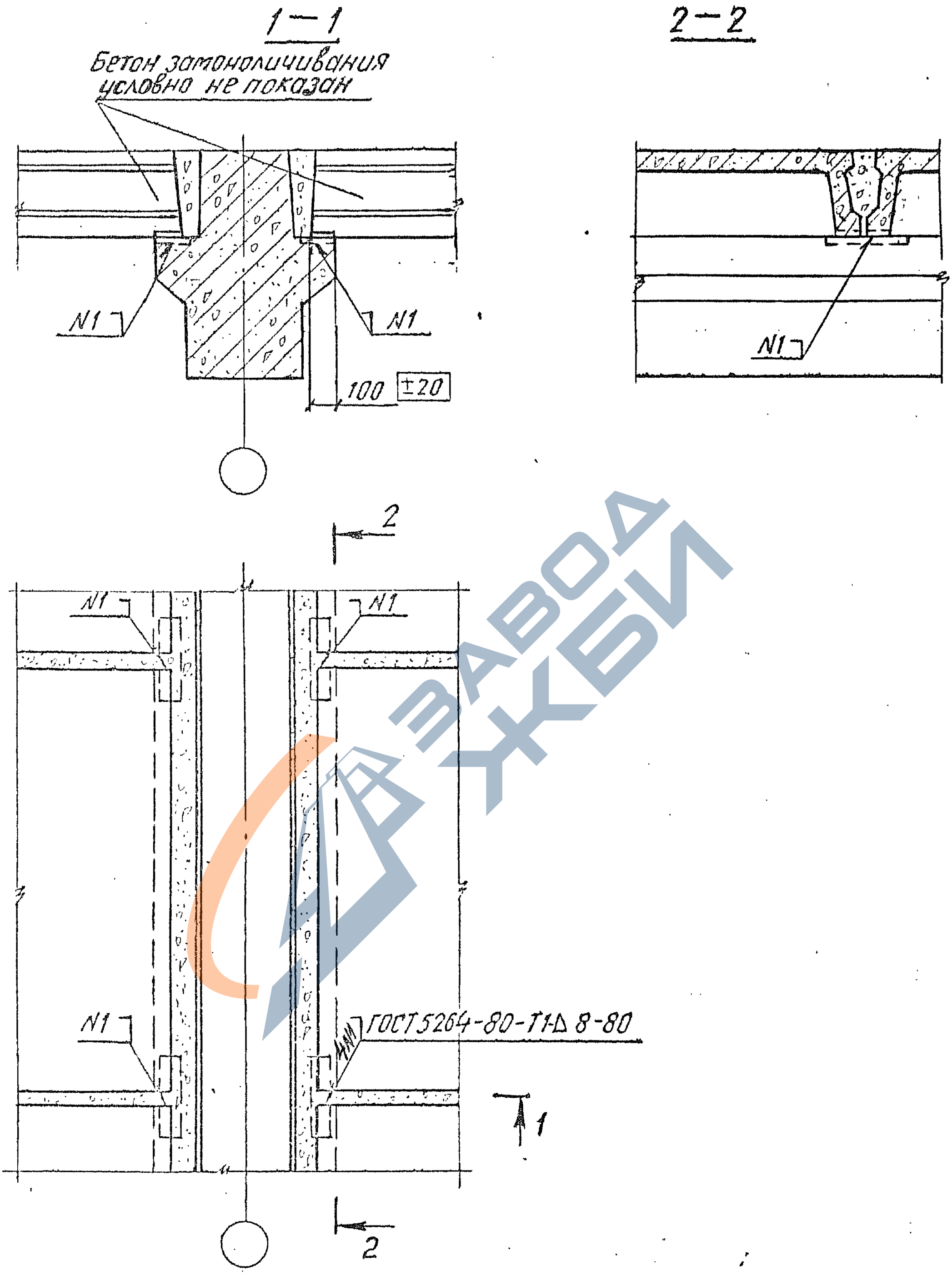

Зав. отд.	Ковыш		
Н. контр.	Янкилевич		
ГИП	Янкилевич		
Провер.	Горшкова		
Разраб.	Котова		

1.420.1-32. Б-2-1

Узел 1

Стадия	Лист	Листов
Р		1

ЦНИИПРОМЗДАНИЙ

Инв. № подл. | Подпись и дата | Взам. инв. №

https://zavodjbi.com/

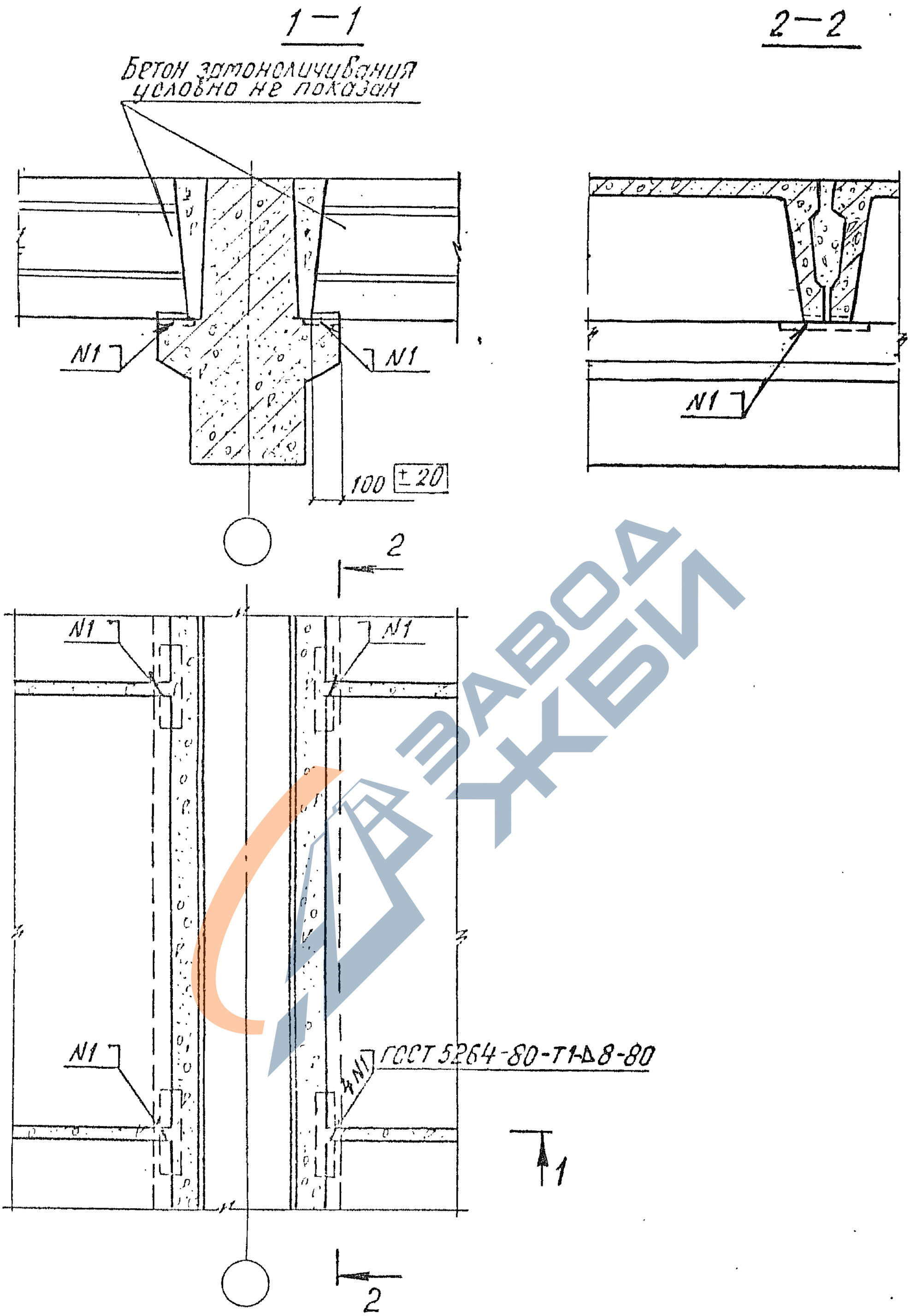

Зав. отд.	Ковыш		
Н. контр.	Янкилевич		
ГИП	Янкилевич		
Провер.	Горшкова		
Разраб.	Котова		

1.420.1-32. 6-2-2

Узел 2

Стадия	Лист	Листов
Р		1

ЦНИИПРОМЗДАНИЙ

Инв. № подл. | Подпись и дата | Взам. инв. №

400076 9

https://zavodjbi.com/

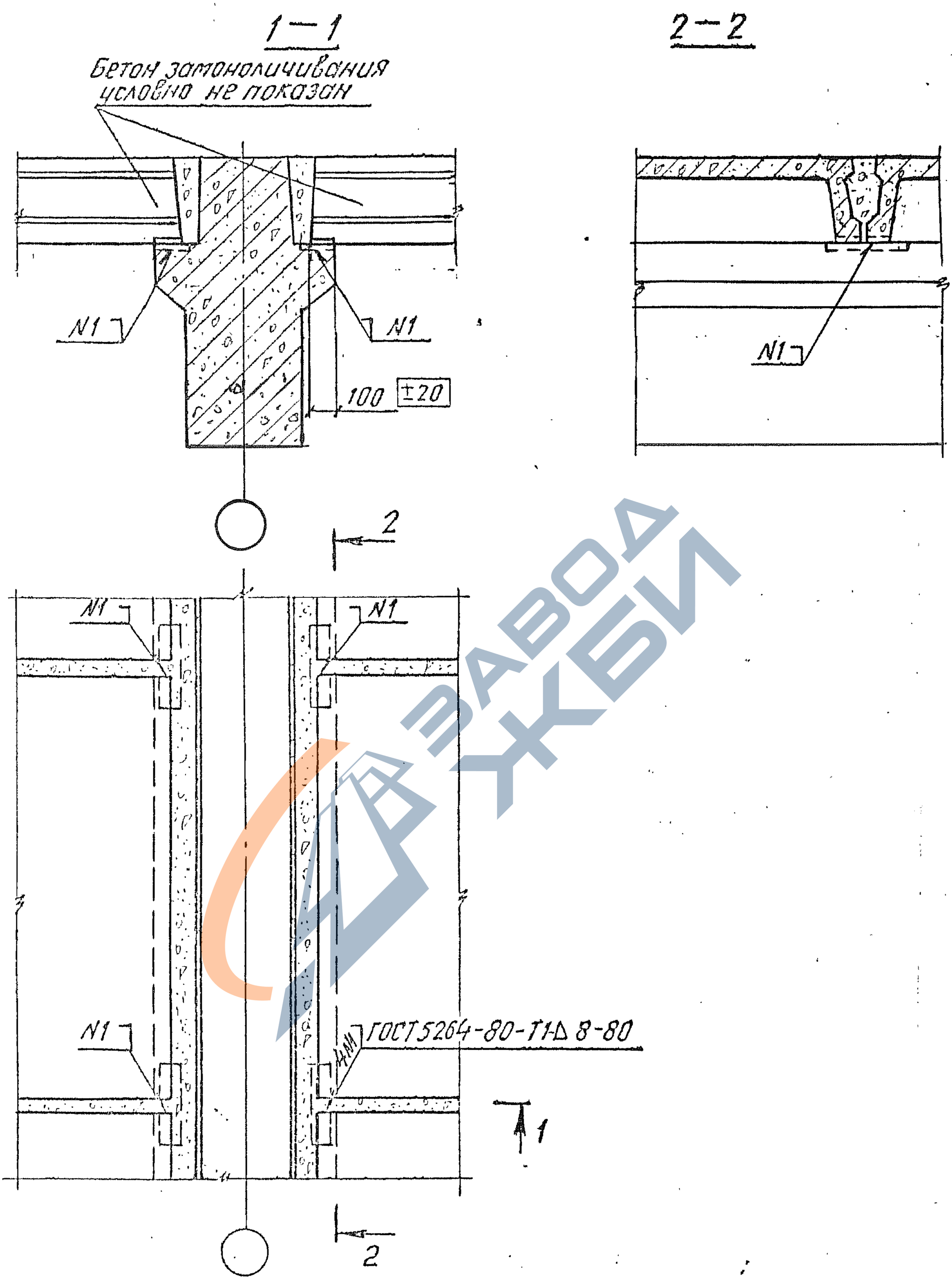

Зав. отд.	Кодыш		
Н. контр.	Янкилевич		
ГИП	Янкилевич		
Провер.	Горшкова		
Разраб.	Котова		

1.420.1-32. 6-2-3

Узел 3

Стадия	Лист	Листов
Р		1

ЦНИИПРОМЗДАНИЙ

Инв. № подл. | Подпись и дата

https://zavodjbi.com/

https://zavodjbi.com/

1 — 1

Бетон замоноличивания условно не показан

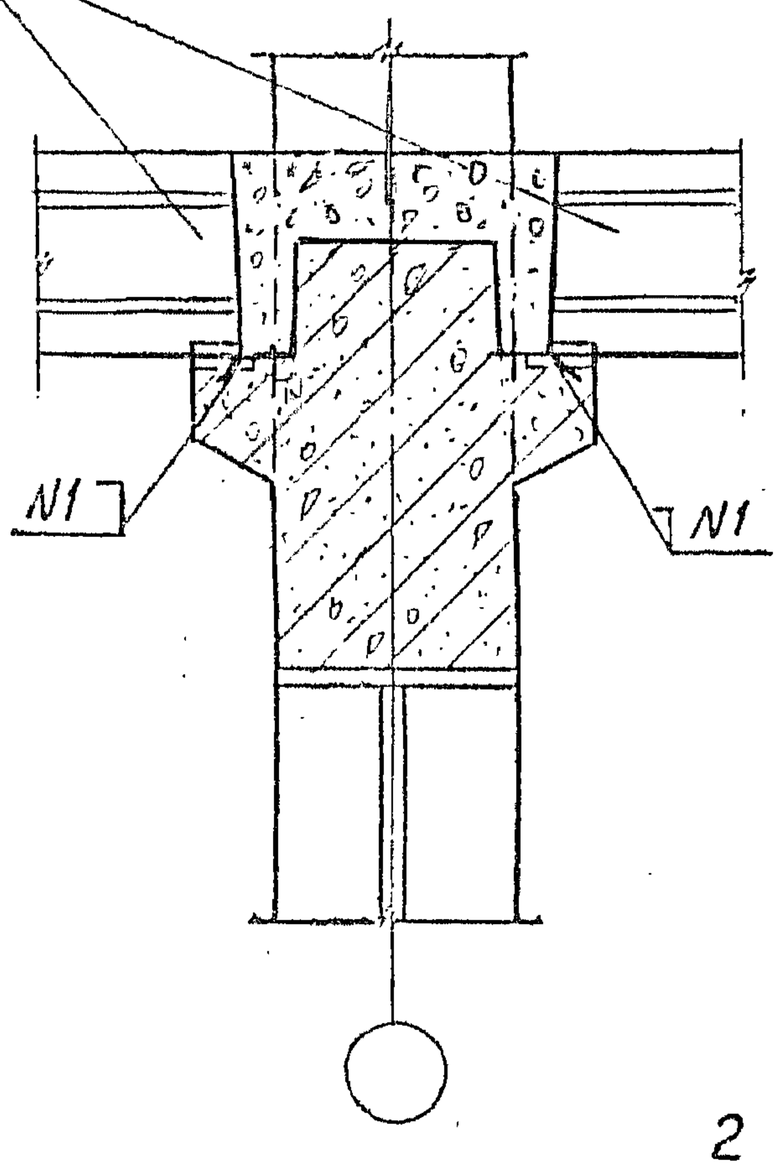

2 — 2

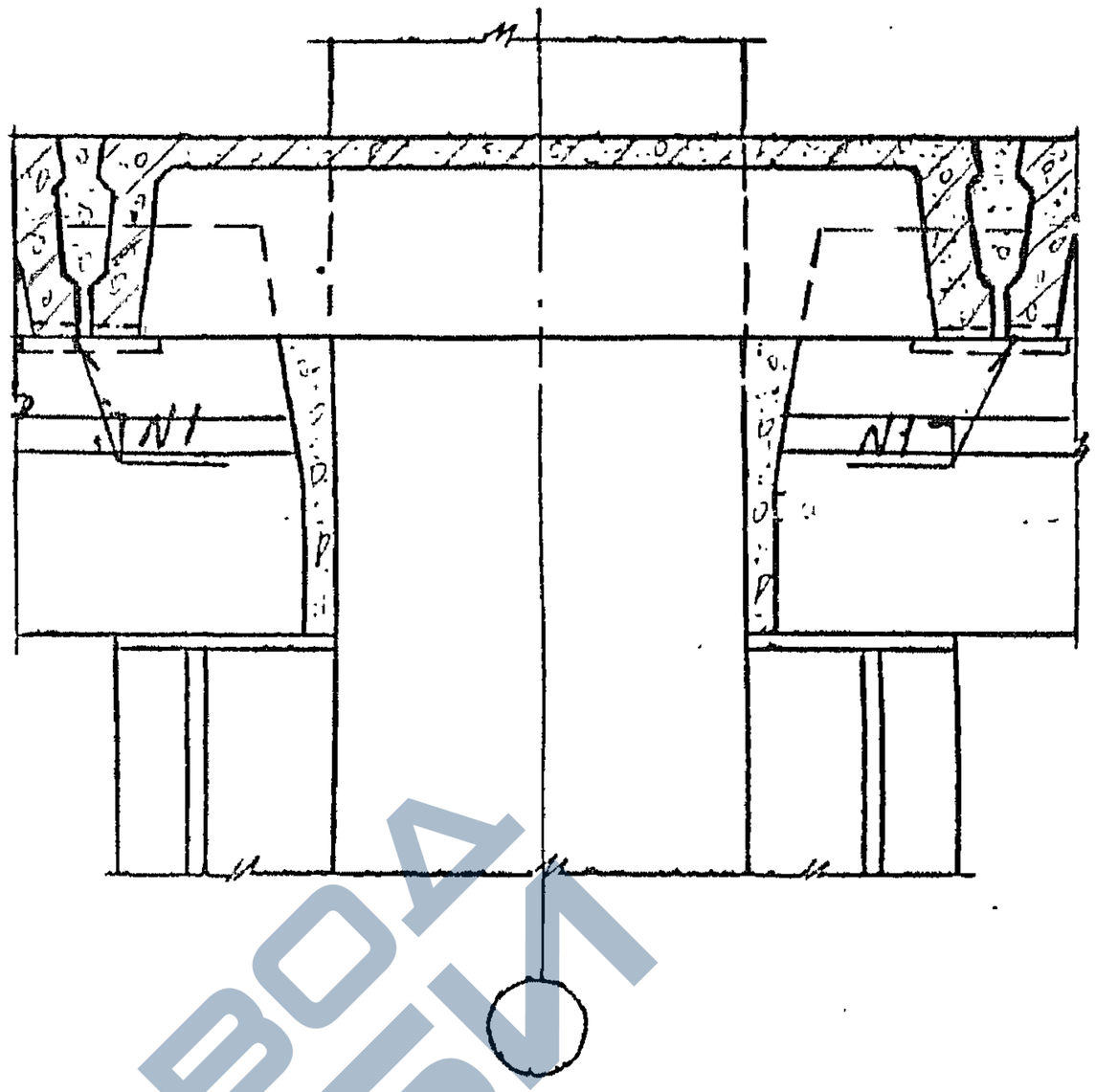

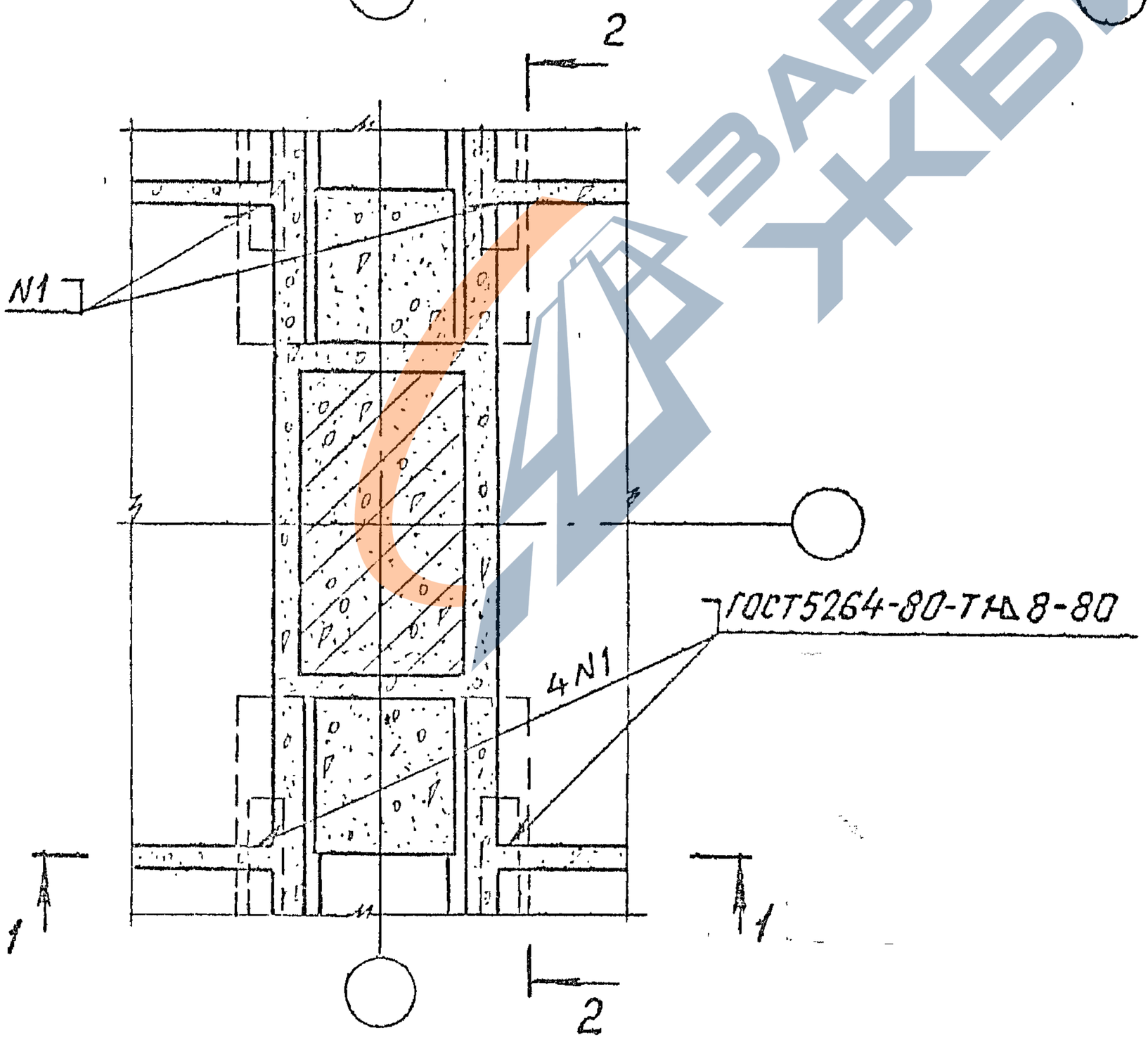

Зав.отд.	Ковыш		
Н.контр.	Янкилевич		
ГИП	Янкилевич		
Провер.	Горшкова		
Разраб.	Котова		

1.420.1-32. 6-2-4

Узел 4

Стадия	Лист	Листов
Р		1

ЦНИИПРОМЗДАНИЙ

Инв.№ подл. | Подпись и дата | Взам.инв.№

ЗАВОД ЖБИ

https://zavodjbi.com/

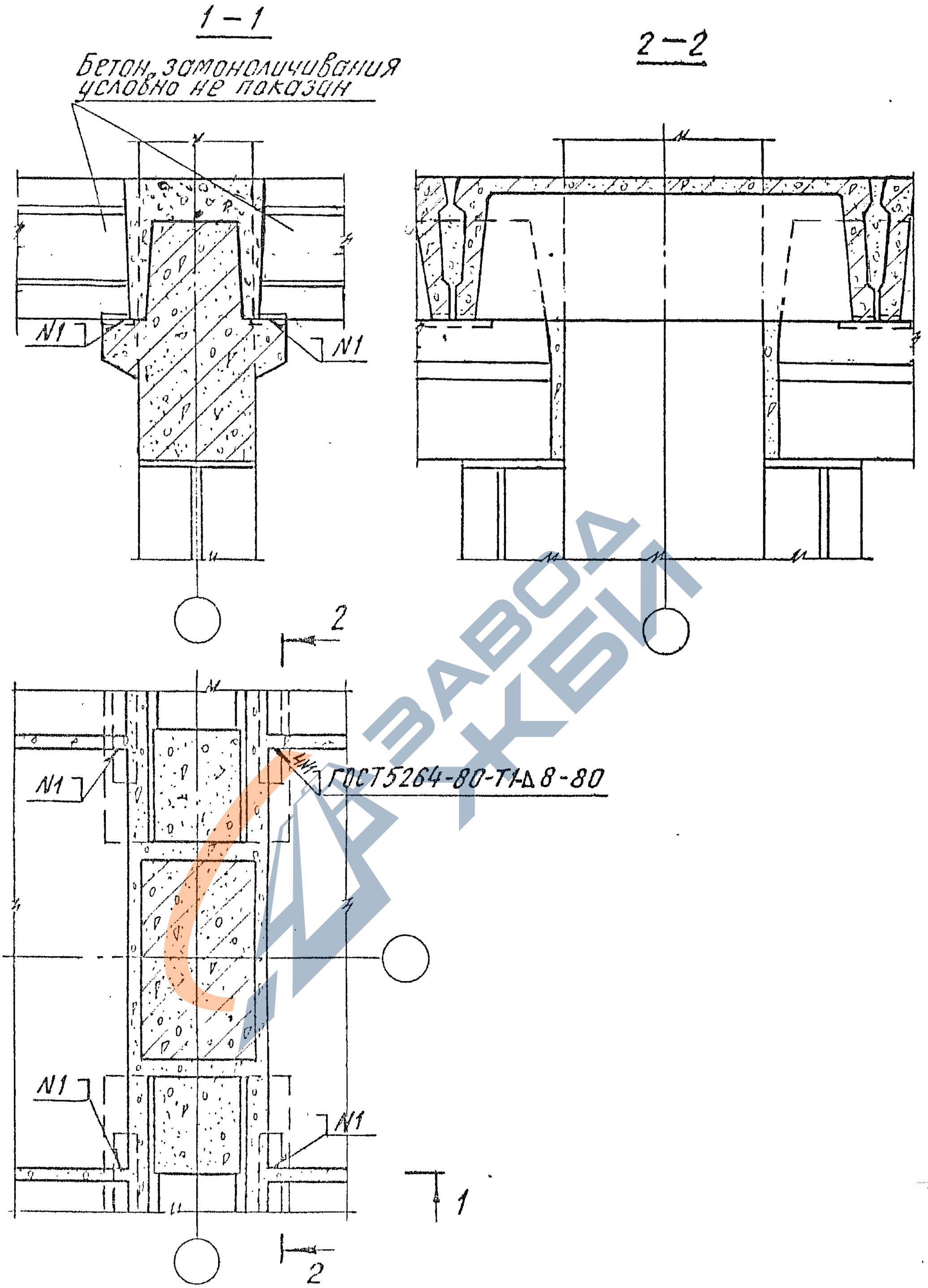

Взам. инв №				
Подпись и дата				
Инв. № подл.				
	Зав. отд.	Кобыш		
	Н. контр.	Янкилевич		
	ГИП	Янкилевич		
	Провер.	Горшкова		
	Разраб.	Котова		

1.420.1-32. 6-2-5

Узел 5

Стадия	Лист	Листов
Р		1

ЦНИИПРОМЗДАНИЙ

https://zavodjbi.com/
ЗАВОД ЖБИ

https://zavodjbi.com/

1 — 1

Бетон замоноличивания условно не показан

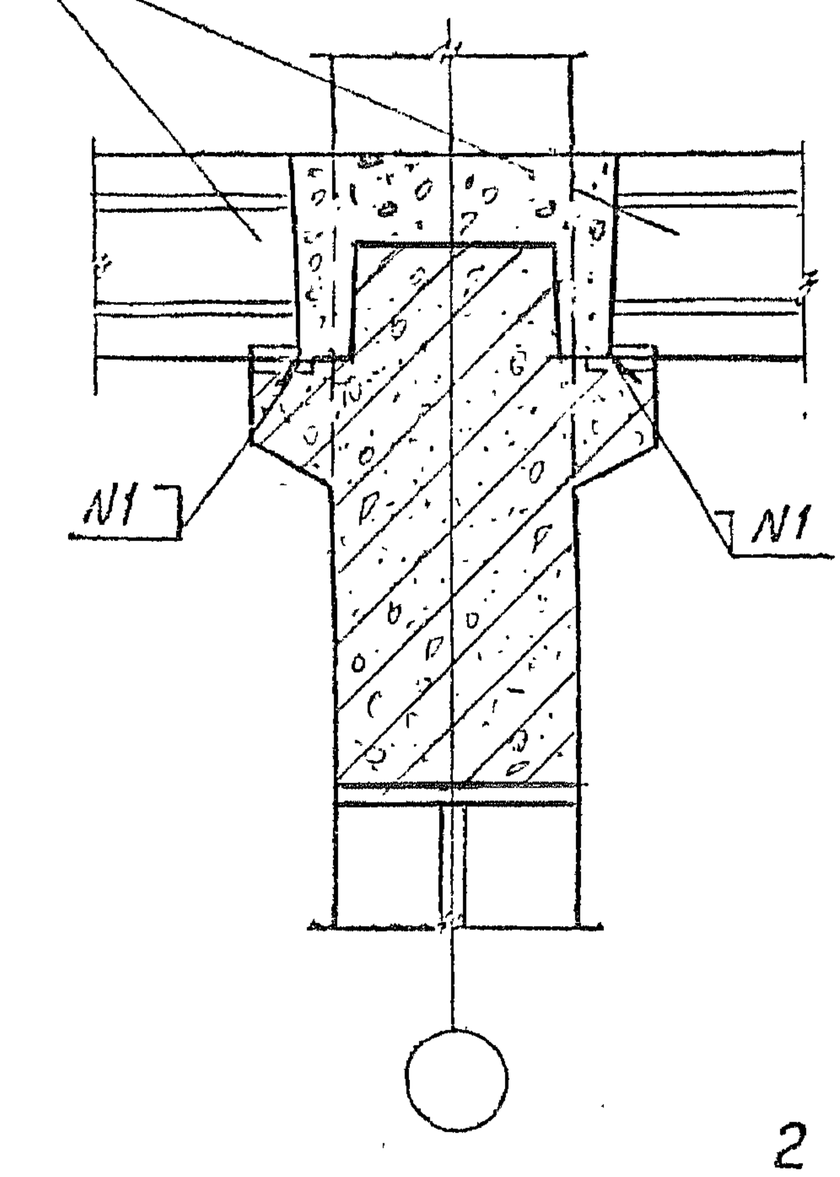

2 — 2

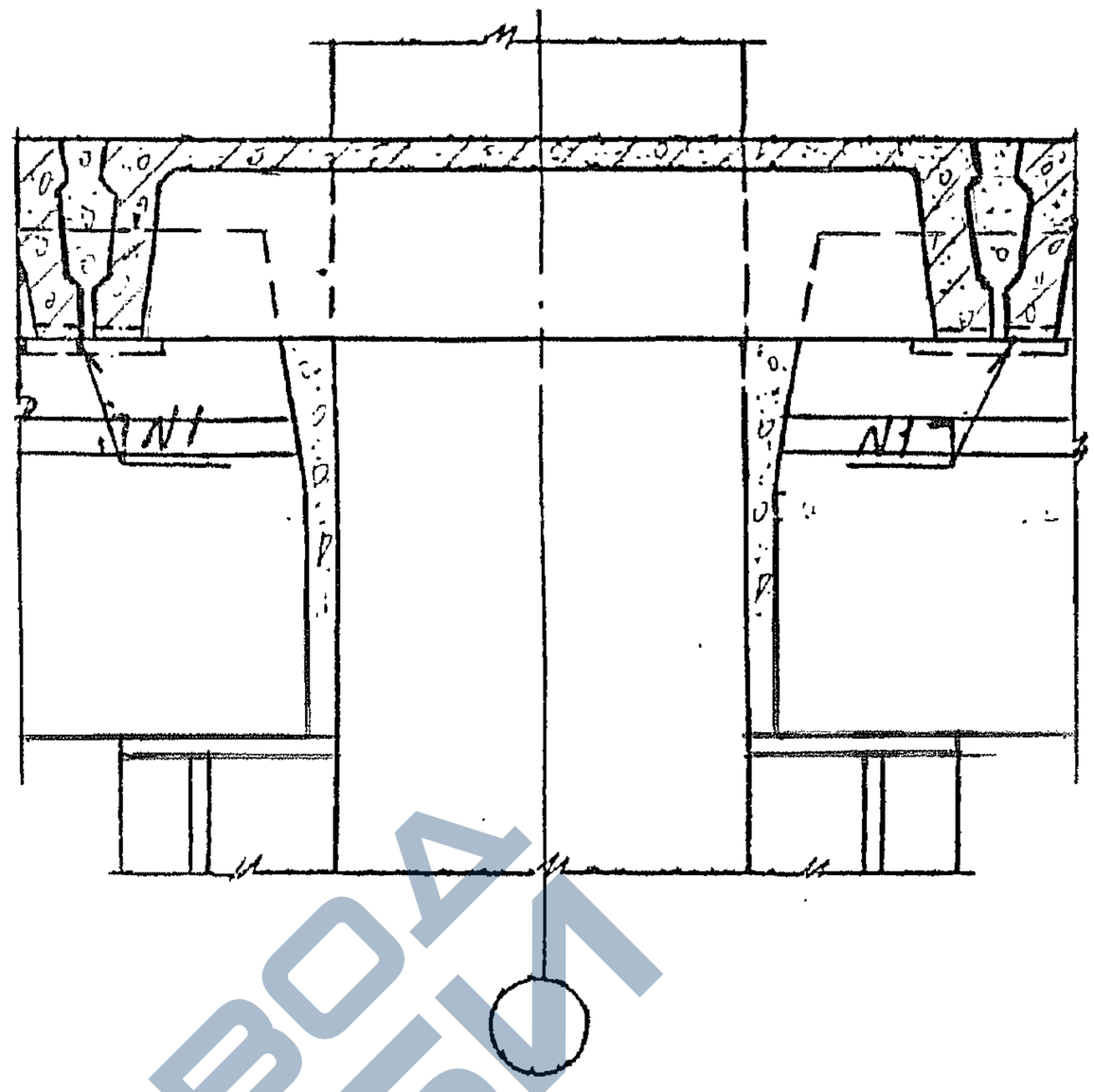

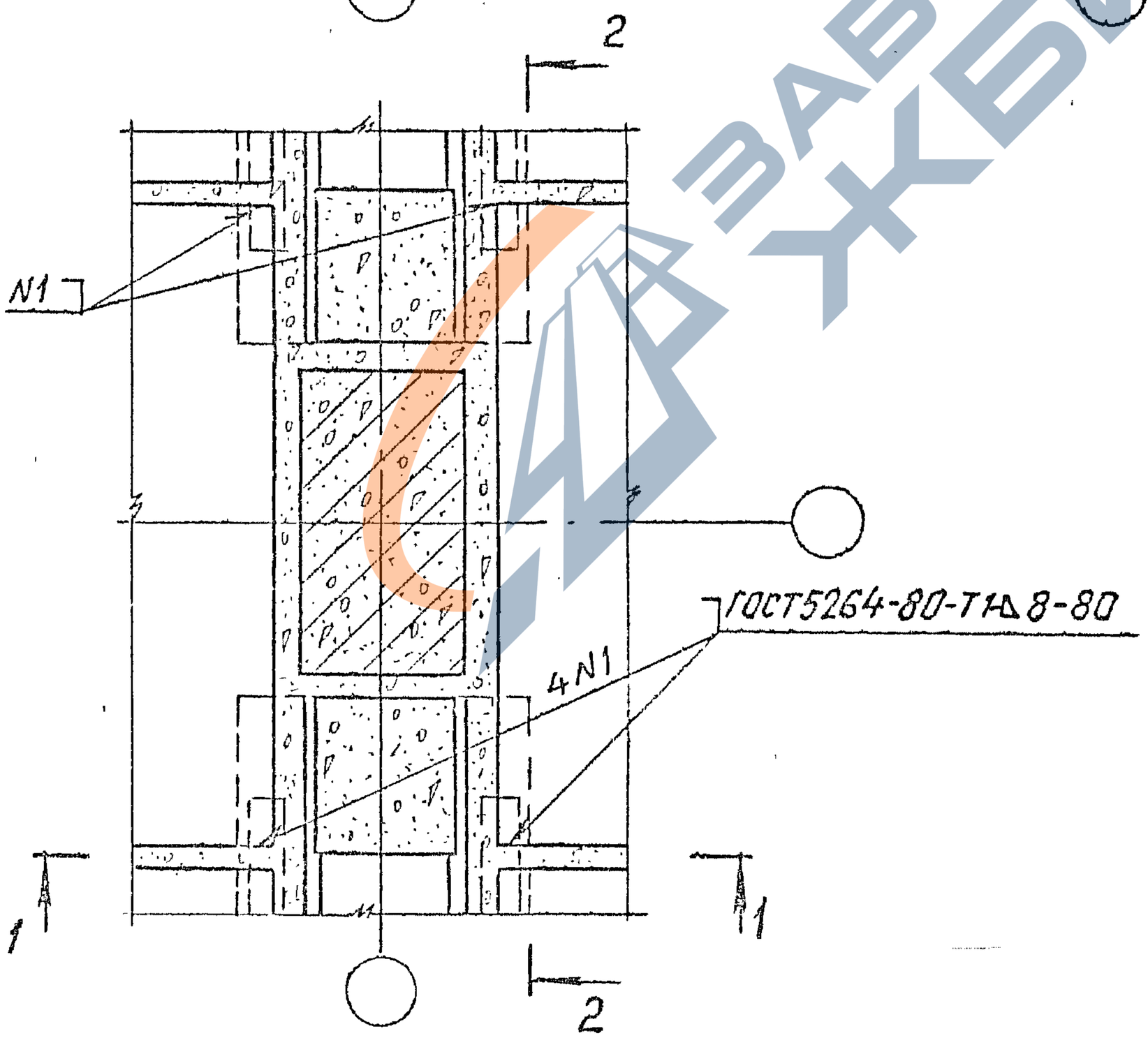

Зав.отд.	Кобыш			
Н.контр.	Янкилевич			
ГИП	Янкилевич			
Провер.	Горшкова			
Разраб.	Котова			

1.420.1-32. 6-2-6

Узел 6

Стадия	Лист	Листов
Р		1

ЦНИИПРОМЗДАНИЙ

Инв.№ подл. | Подпись и дата | Взам.инв.№

400076 13

https://zavodjbi.com/

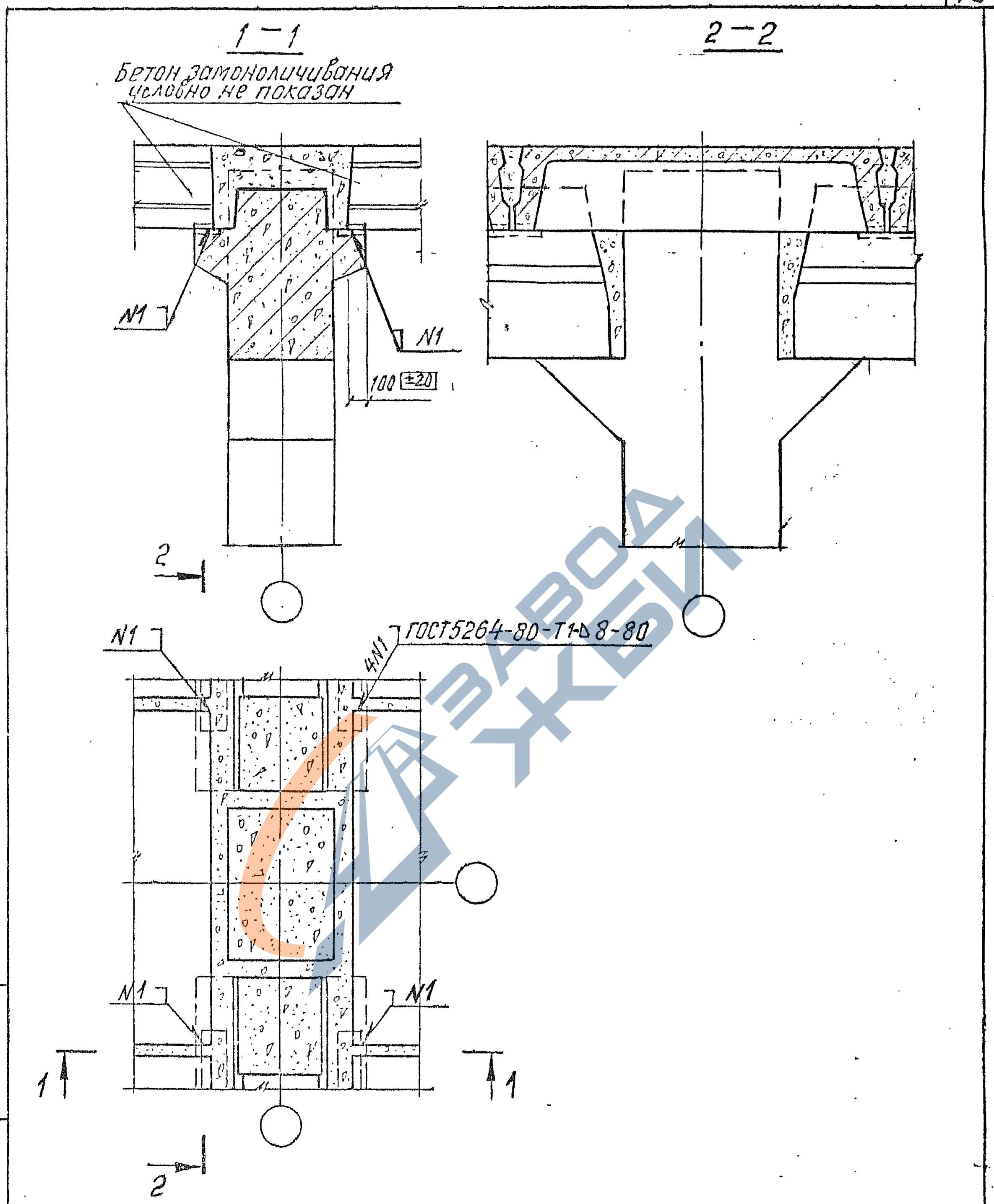

Зав. отд.	Кадыш		
Н. контр.	Янкилевич		
ГИП	Янкилевич		
Провер.	Горшкова		
Разраб.	Котова		

1.420.1-32. 6-2-7

Узел 7

Стадия	Лист	Листов
Р		1

ЦНИИПРОМЗДАНИЙ

Инв. № подл. | Подпись и дата | Взам. инв. №

400076 14

https://zavodjbi.com/

1 – 1

Бетон замоноличивания условно не показан

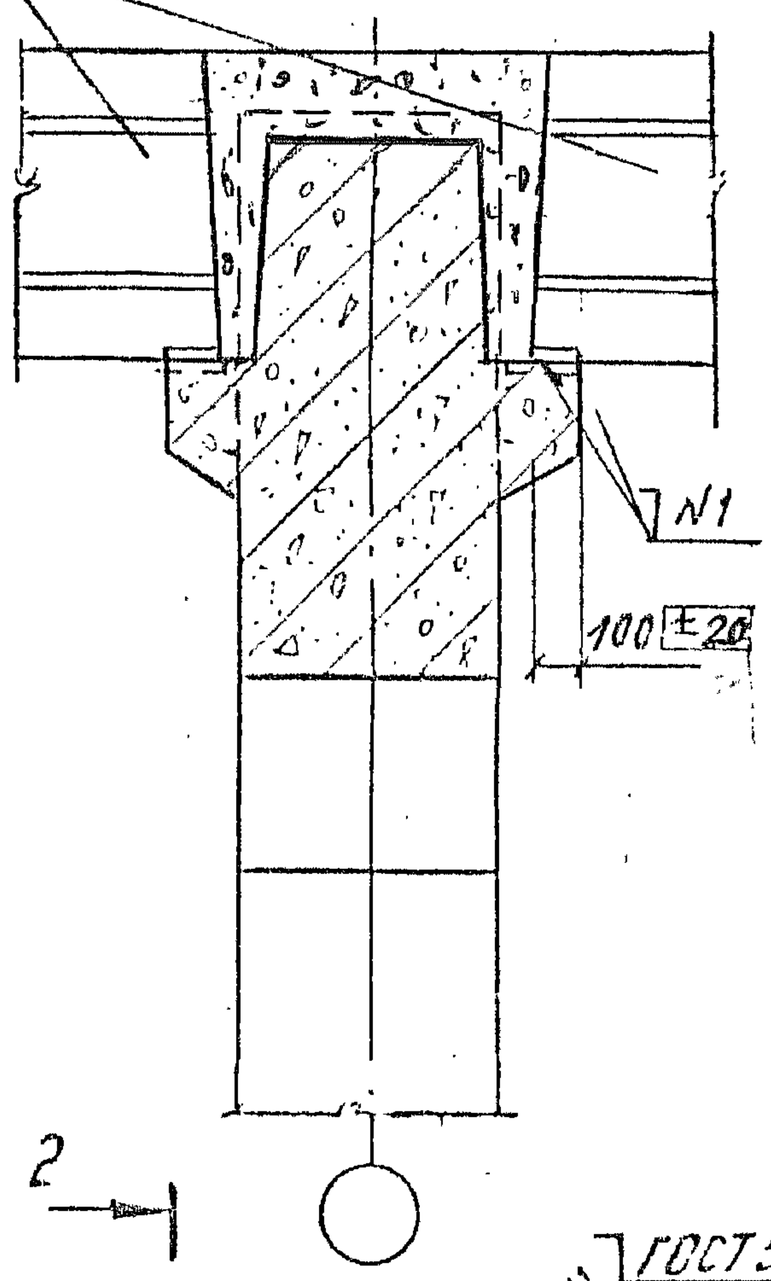

2 – 2

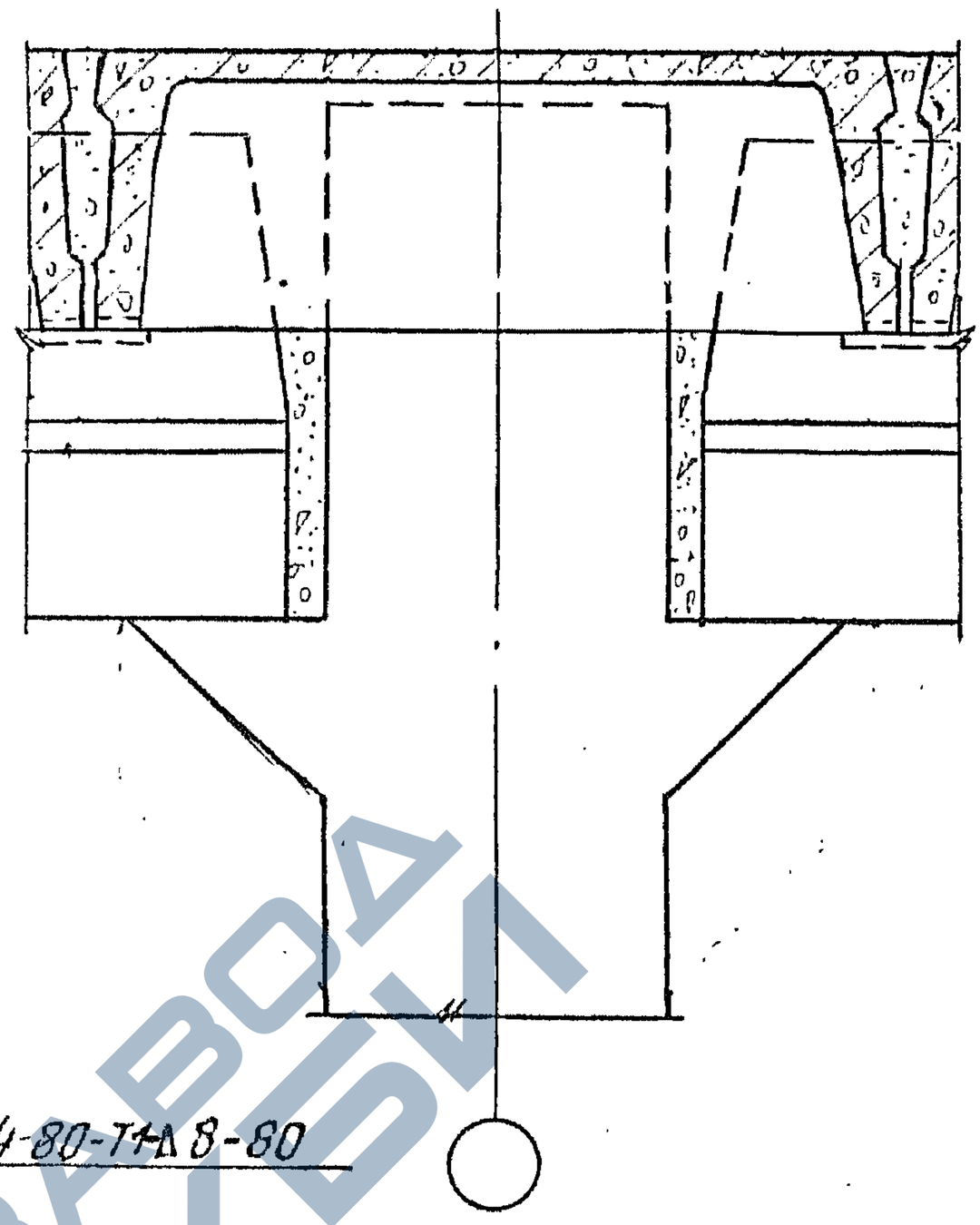

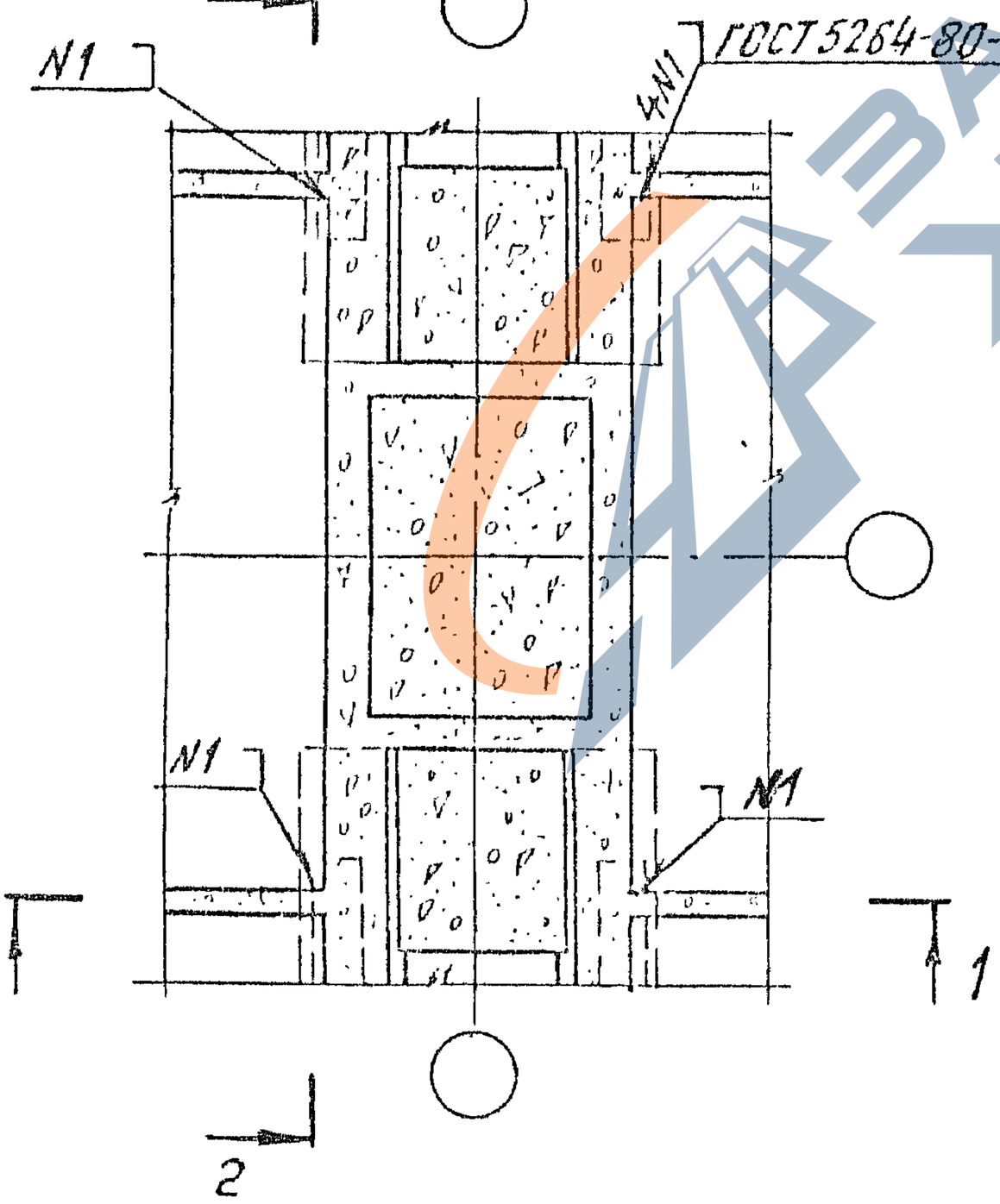

Зав. отд.	Кодыш		
Н. контр.	Янкилевич		
ГИП	Янкилевич		
Провер.	Горшкова		
Разраб.	Котова		

1.420.1-32. 6-2-8

Узел 8

Стадия	Лист	Листов
Р		1

ЦНИИПРОМЗДАНИЙ

Инв. № подл. | Подпись и дата | Взам. инв. №

400076 15

https://zavodjbi.com/

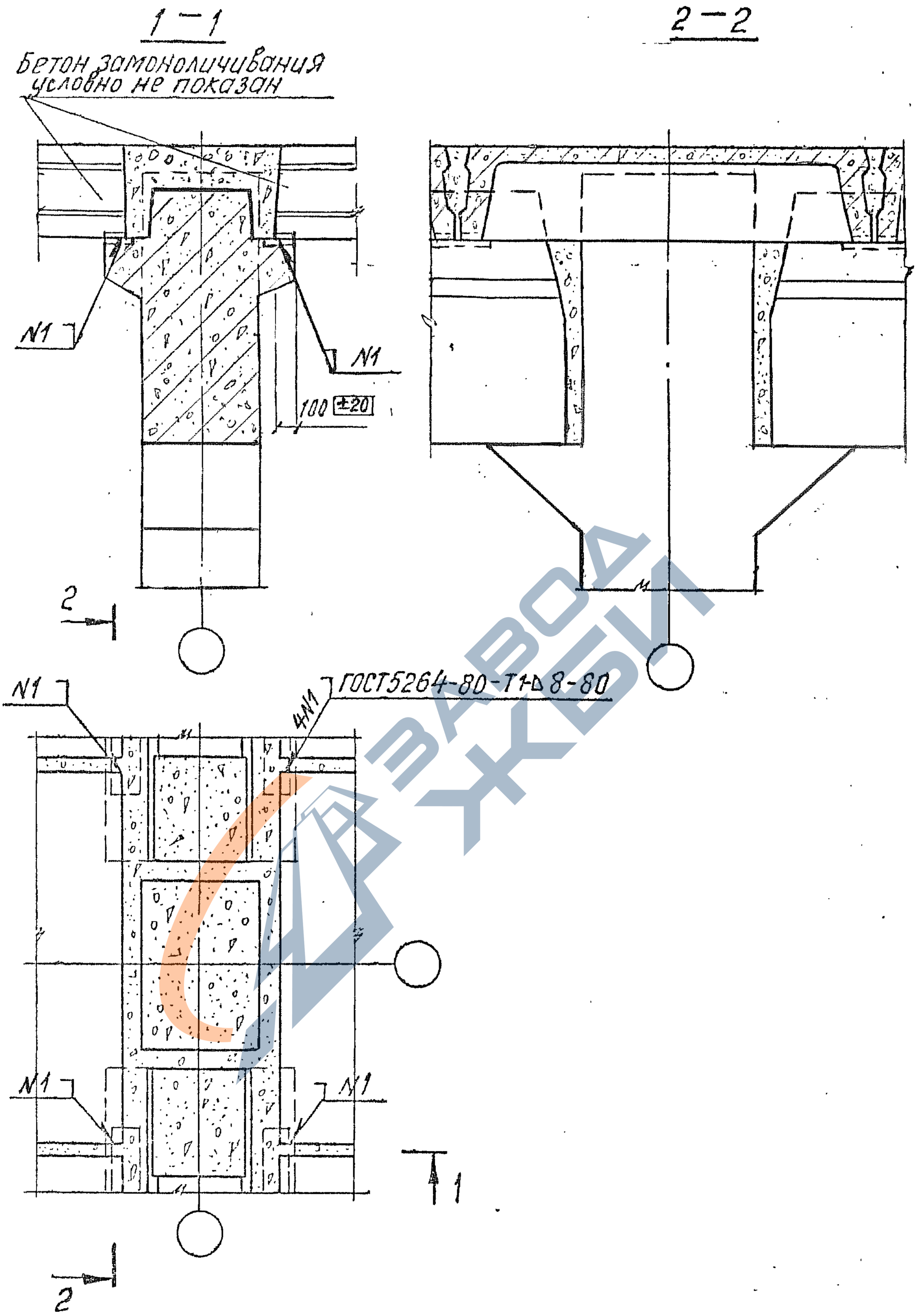

Зав. отд.	Кодыш		
Н. контр.	Янкилевич		
ГИП	Янкилевич		
Провер.	Горшкова		
Разраб.	Котова		

1.420.1-32. 6-2-9

Узел 9

Стадия	Лист	Листов
Р		1

ЦНИИПРОМЗДАНИЙ

Взам. инв. № | Подпись и дата | Инв. № подл.

https://zavodjbi.com/
ЗАВОД ЖБИ

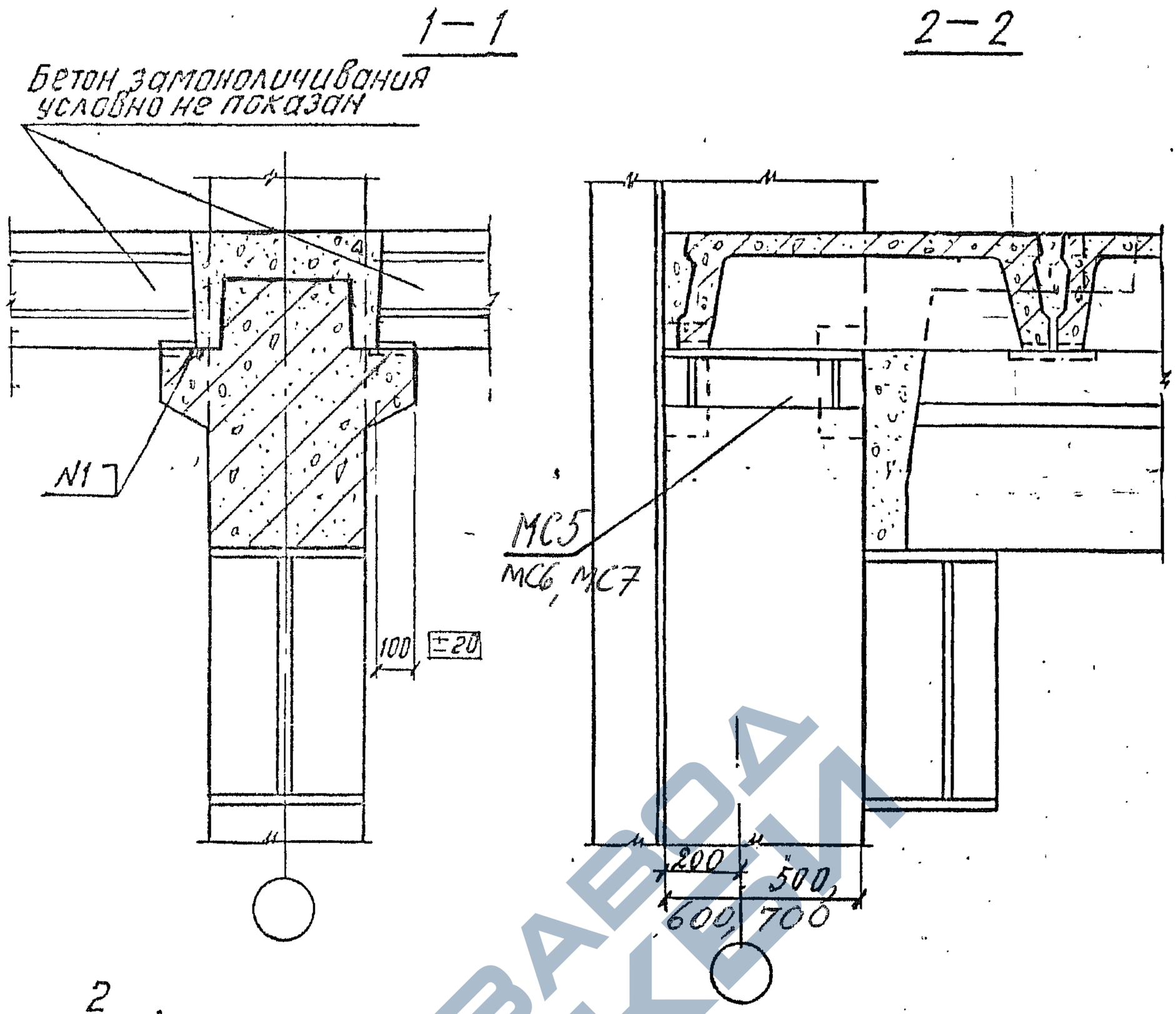

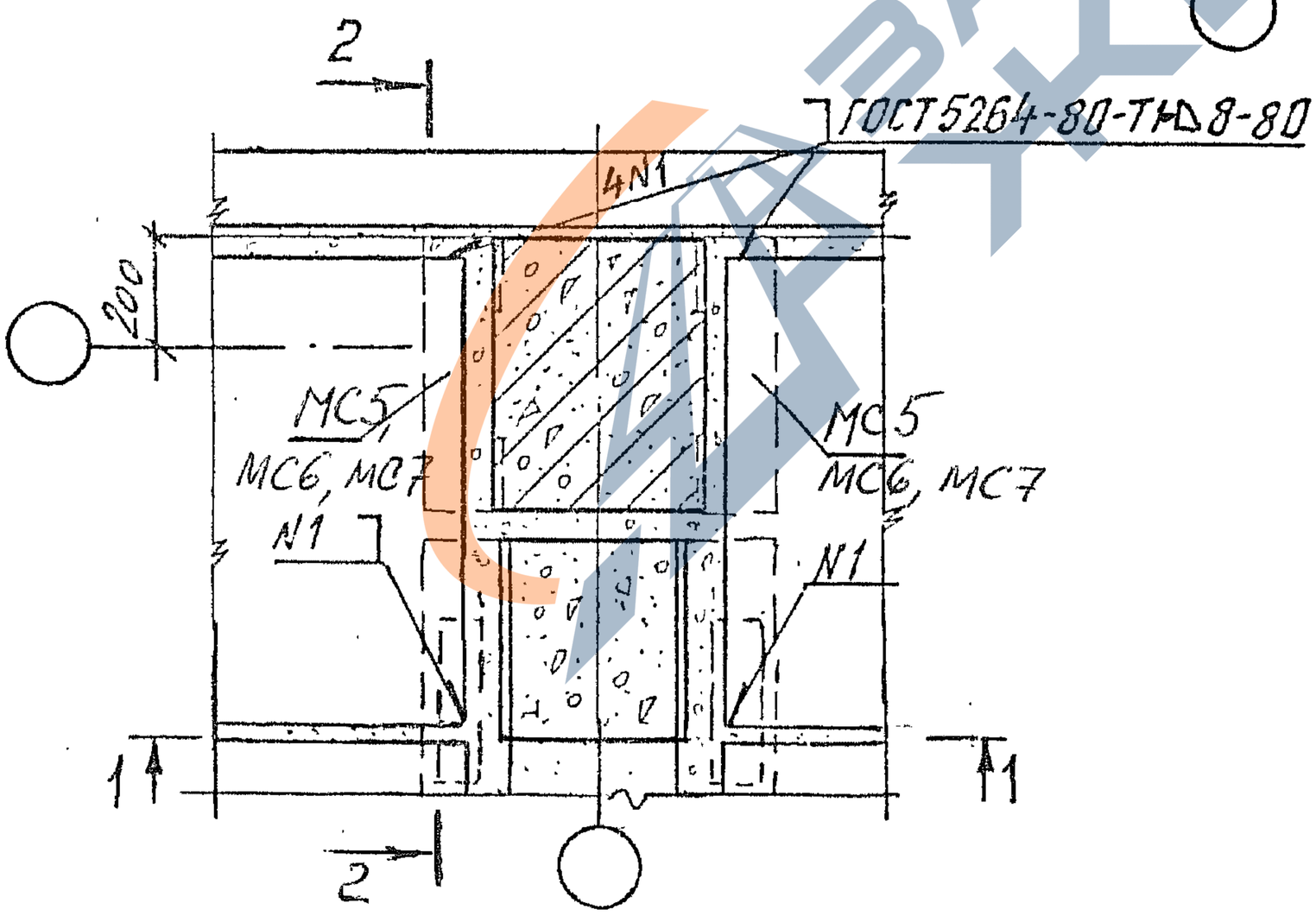

МС5 – ДЛЯ УЗЛА 10;
МС6 – ДЛЯ УЗЛА 11;
МС7 – ДЛЯ УЗЛА 12.

Зав. отд.	Ковыш		
Н. контр.	Янкилевич		
ГИП	Янкилевич		
Проверил	Горшкова		
Разраб.	Котова		

1.420.1-32.6-2-10

Узел 10, 11, 12

Стадия	Лист	Листов
Р		1

ЦНИИПРОМЗДАНИЙ

Взам. инв. № | Подпись и дата | Инв. № подл.

https://zavodjbi.com/

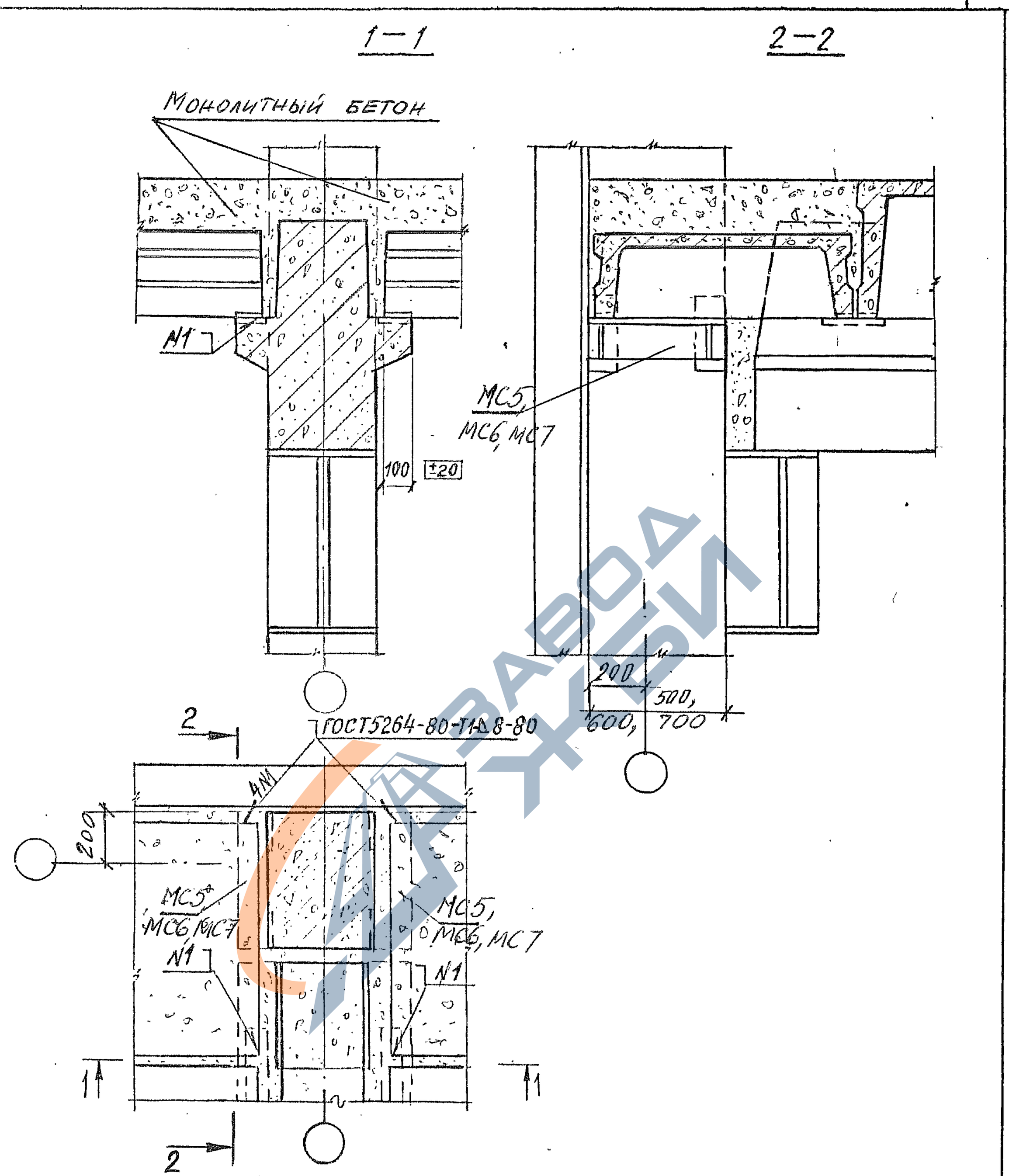

МС 5 – для узла 13;
МС 6 – для узла 14;
МС 7 – для узла 15.

Зав. отд.	Ковыш			1.420.1-32. 6-2-11
Н. контр.	Янкилевич			
ГИП	Янкилевич			Узел 13, 14, 15
Провер.	Горшкова			
Разраб.	Котова			

Стадия	Лист	Листов
Р		1

ЦНИИПРОМЗДАНИЙ

Инв. № подл. | Подпись и дата | Взам. инв. №

https://zavodjbi.com/

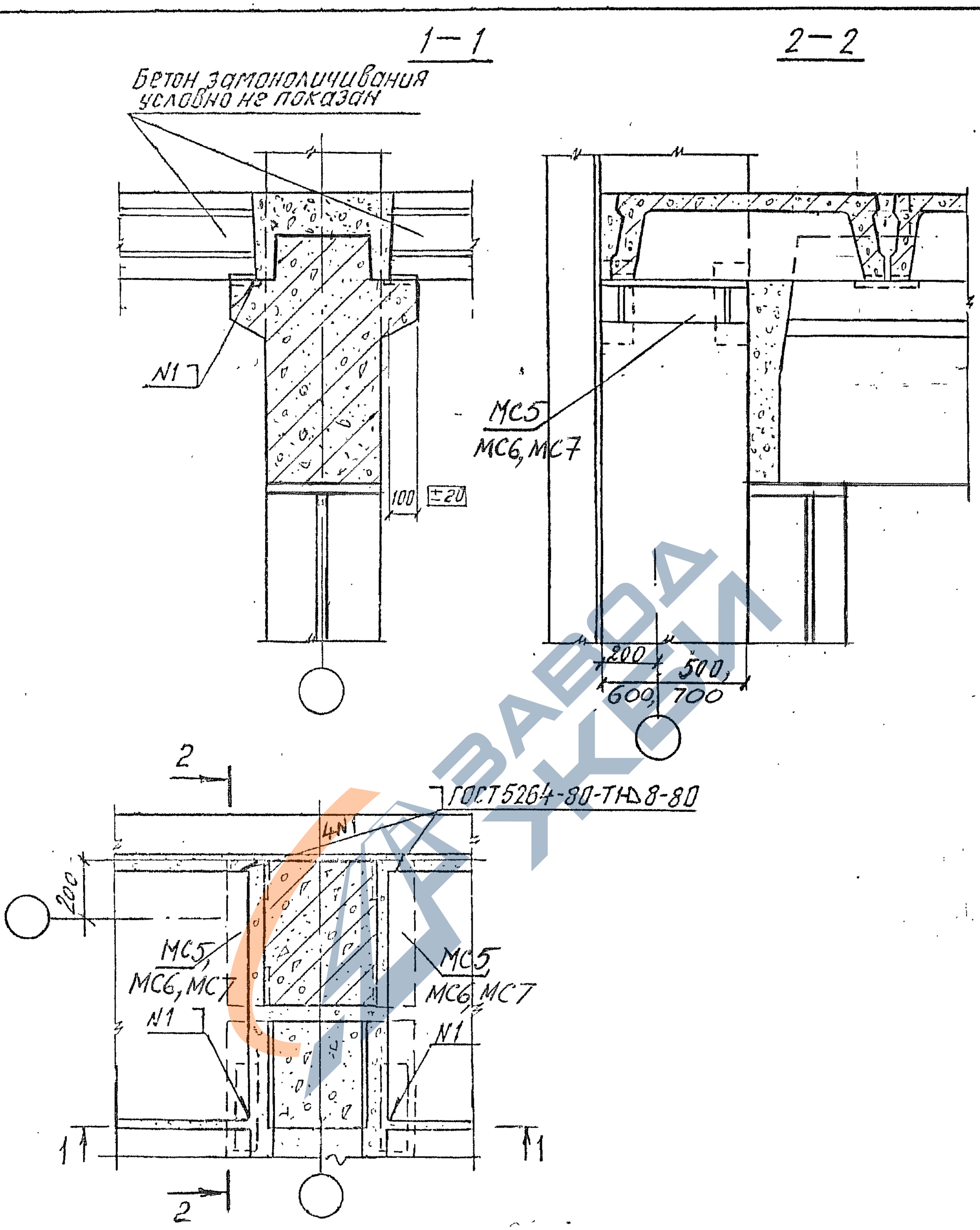

Зав. отд.	Ковыш		
Н. контр.	Янкилевич		
ГИП	Янкилевич		
Проверил	Горшкова		
Разраб.	Котова		

Инв. № подл. | Подпись и дата | Взам. инв. №

1420.1-32. 6-2-12

Узел 16, 17, 18

Стадия	Лист	Листов
Р		1

ЦНИИПРОМЗДАНИЙ

https://zavodjbi.com/

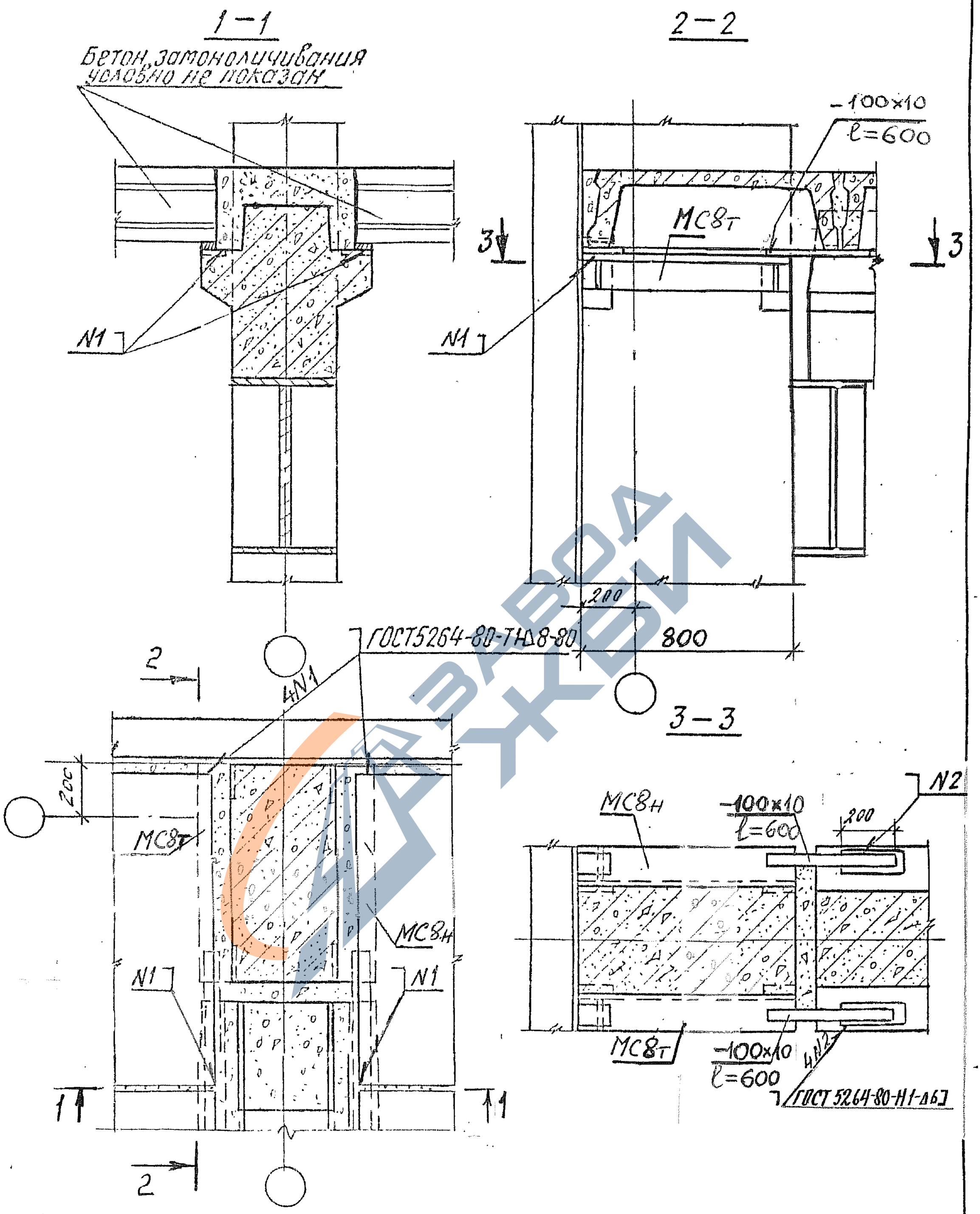

Зав. отд.	Кодыш		
Н. контр.	Янкилевич		
ГИП	Янкилевич		
Провер.	Горшкова		
Исполн.	Котова		

1.420.1-32. 6-2-13

Узел 19

Стадия	Лист	Листов
Р		1

ЦНИИПРОМЗДАНИЙ

Инв. № подл. | Подпись и дата | Взам. инв. №

400076 20

https://zavodjbi.com/

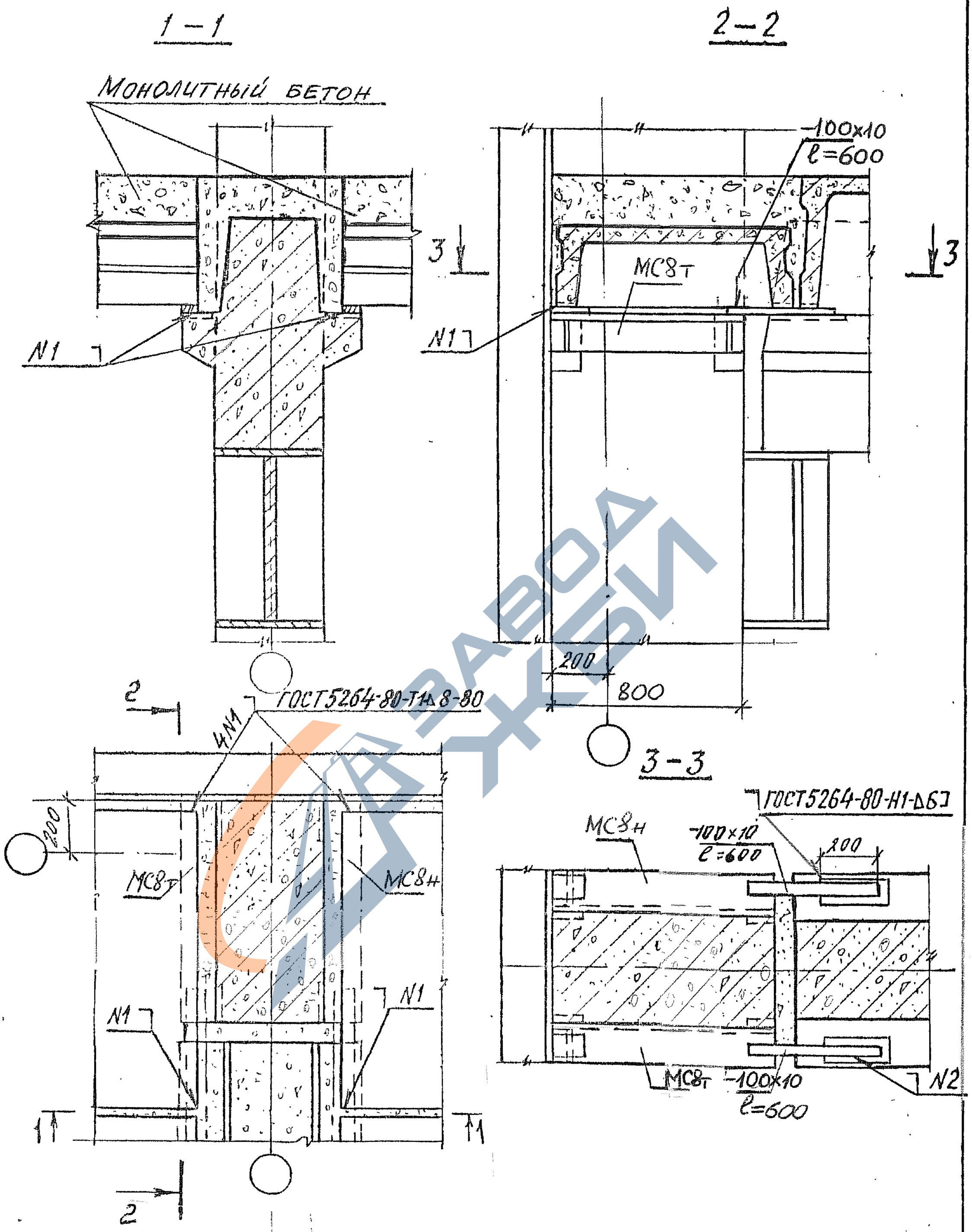

Зав. отд.	Ковыш		
Н. контр.	Янкилевич		
ГИП	Янкилевич		
Провер.	Горшкова		
Разраб.	Котова		

1.420.1-32. 6-2-14

Узел 20

Стадия	Лист	Листов
Р		1

ЦНИИПРОМЗДАНИЙ

Инв. № подл. | Подпись и дата | Взам. инв. №

https://zavodjbi.com/

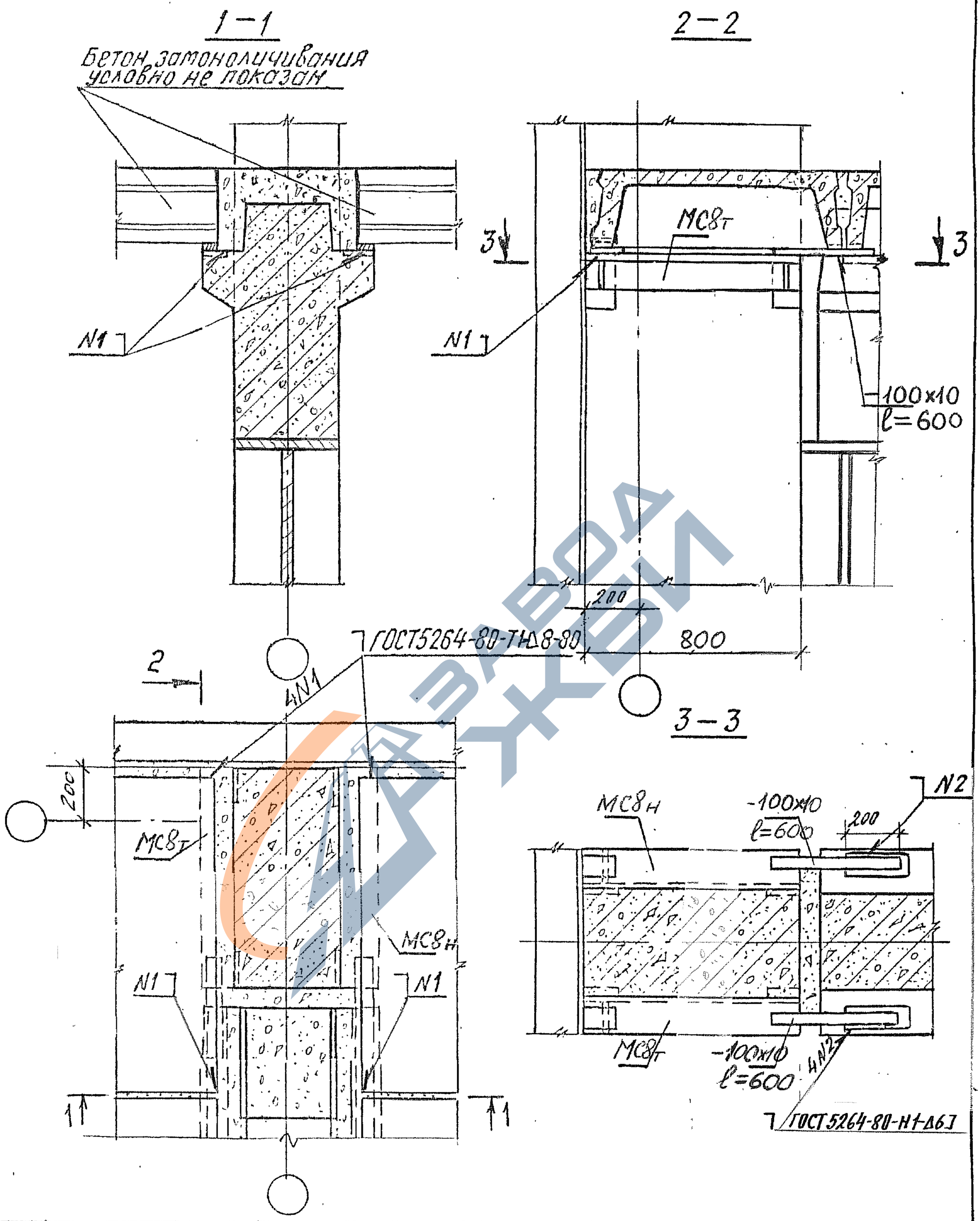

Зав. отд.	Кодыш			1.420.1-32. 6-2-15
Н. контр.	Янкилевич			
ГИП	Янкилевич			Узел 21
Провер.	Горшкова			
Исполн.	Котова			

Стадия	Лист	Листов
Р	..	1

ЦНИИПРОМЗДАНИЙ

Инв. № подл. | Подпись и дата

400076 22

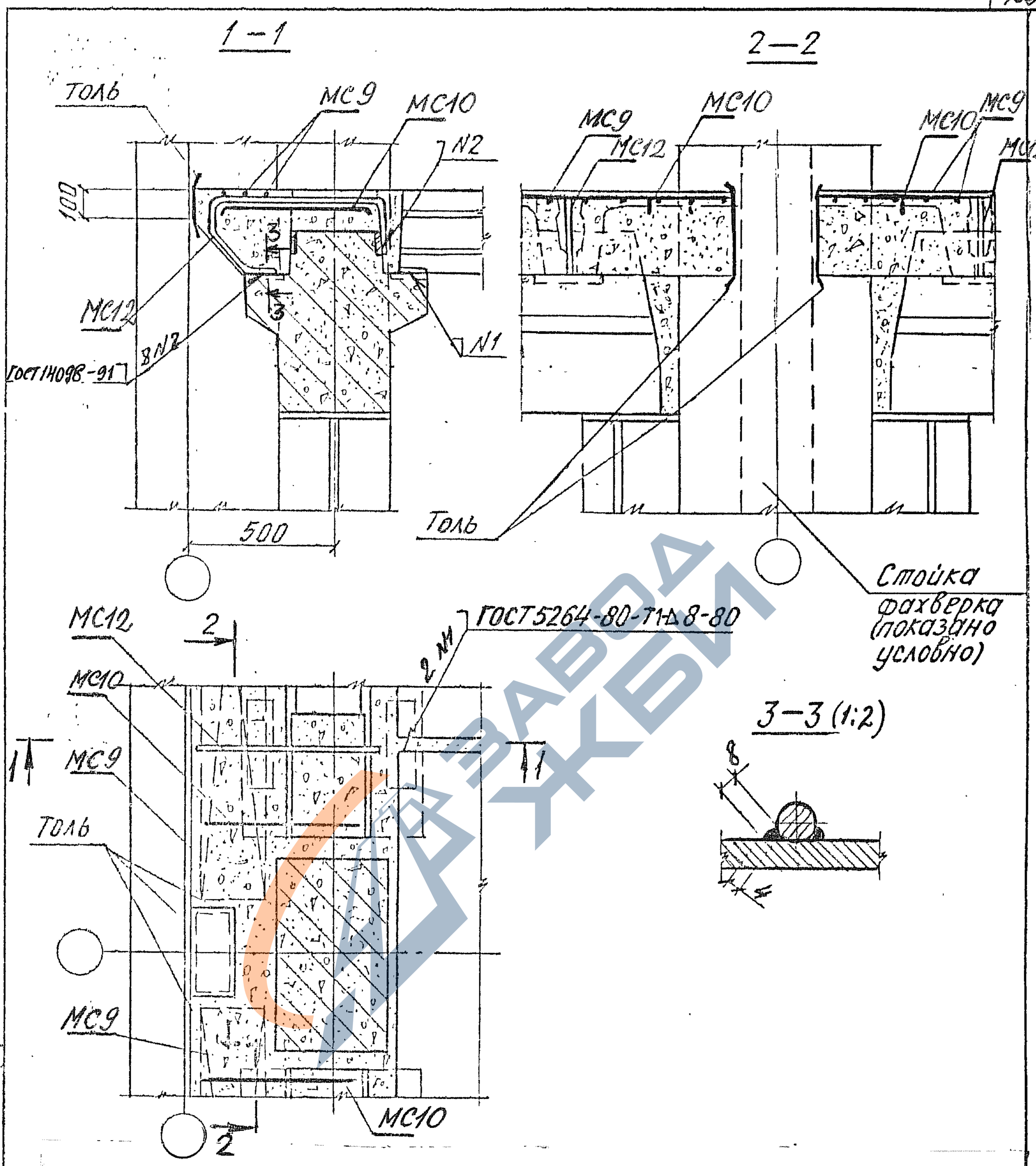

МС10 до замоноличивания узлов привязать вязальной проволокой к выпускам из колонн.

Зав. отд.	Кобыш		
Н. контр.	Янкилевич		
ГИП	Янкилевич		
Провер.	Горшкова		
Разраб.	Котова		

1.420.1-32. 6-2-16

Узел 22

Стадия	Лист	Листов
Р		1

ЦНИИПРОМЗДАНИЙ

Инв. № подл. | Подпись и дата | Взам. инв. №

400076 23

https://zavodjbi.com/

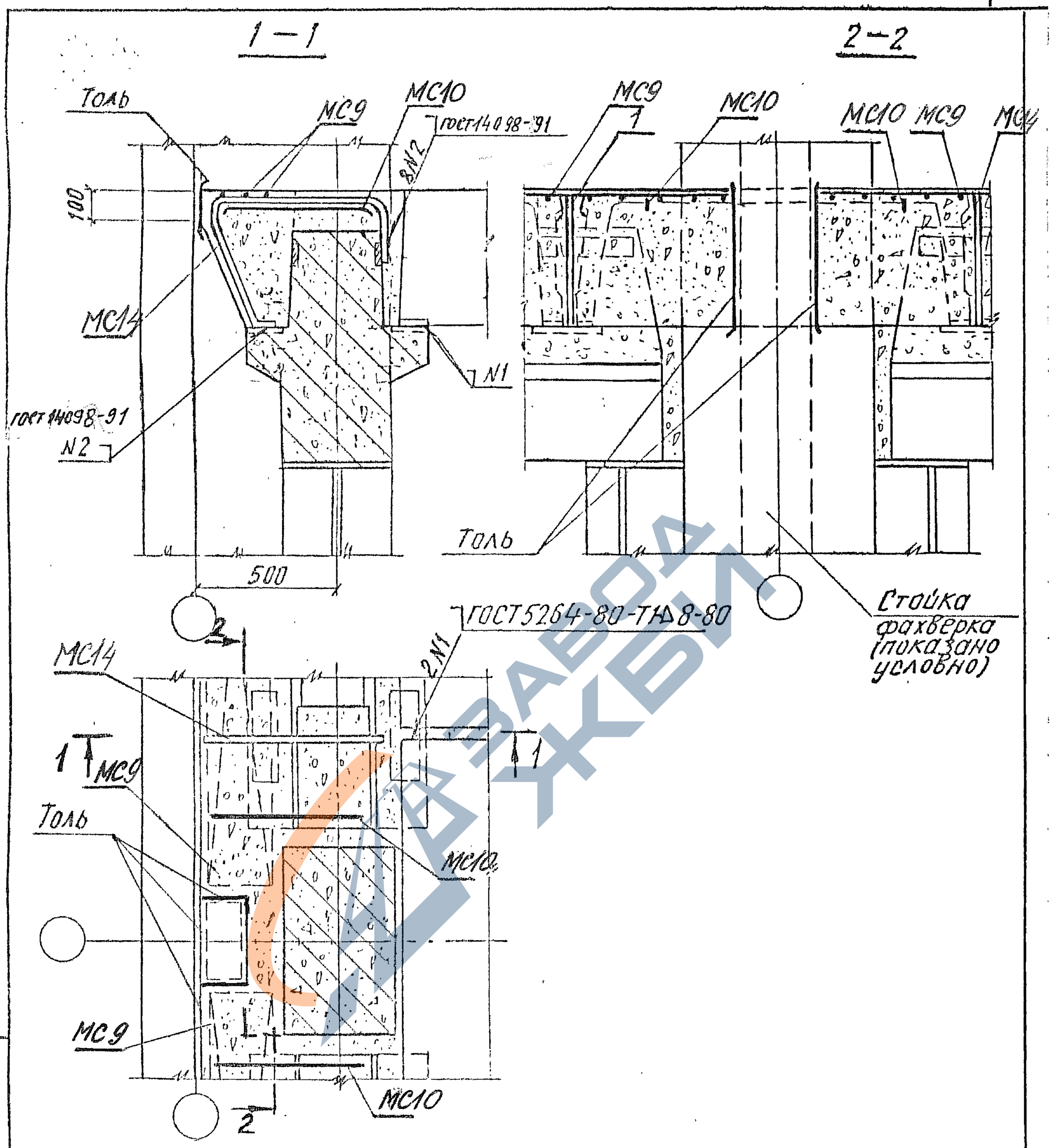

МС10 до замоноличивания узлов привязать вязальной проволокой к выпускам из колонн.

Зав. отд.	Ходыш		
Н. контр.	Янкилевич		
ГИП	Янкилевич		
Провер.	Горшкова		
Разраб.	Котова		

1.420.1-32. 6-2-17

Узел 23

Стадия	Лист	Листов
Р		1

ЦНИИПРОМЗДАНИЙ

400076 24

https://zavodjbi.com/
ЗАВОД ЖБИ

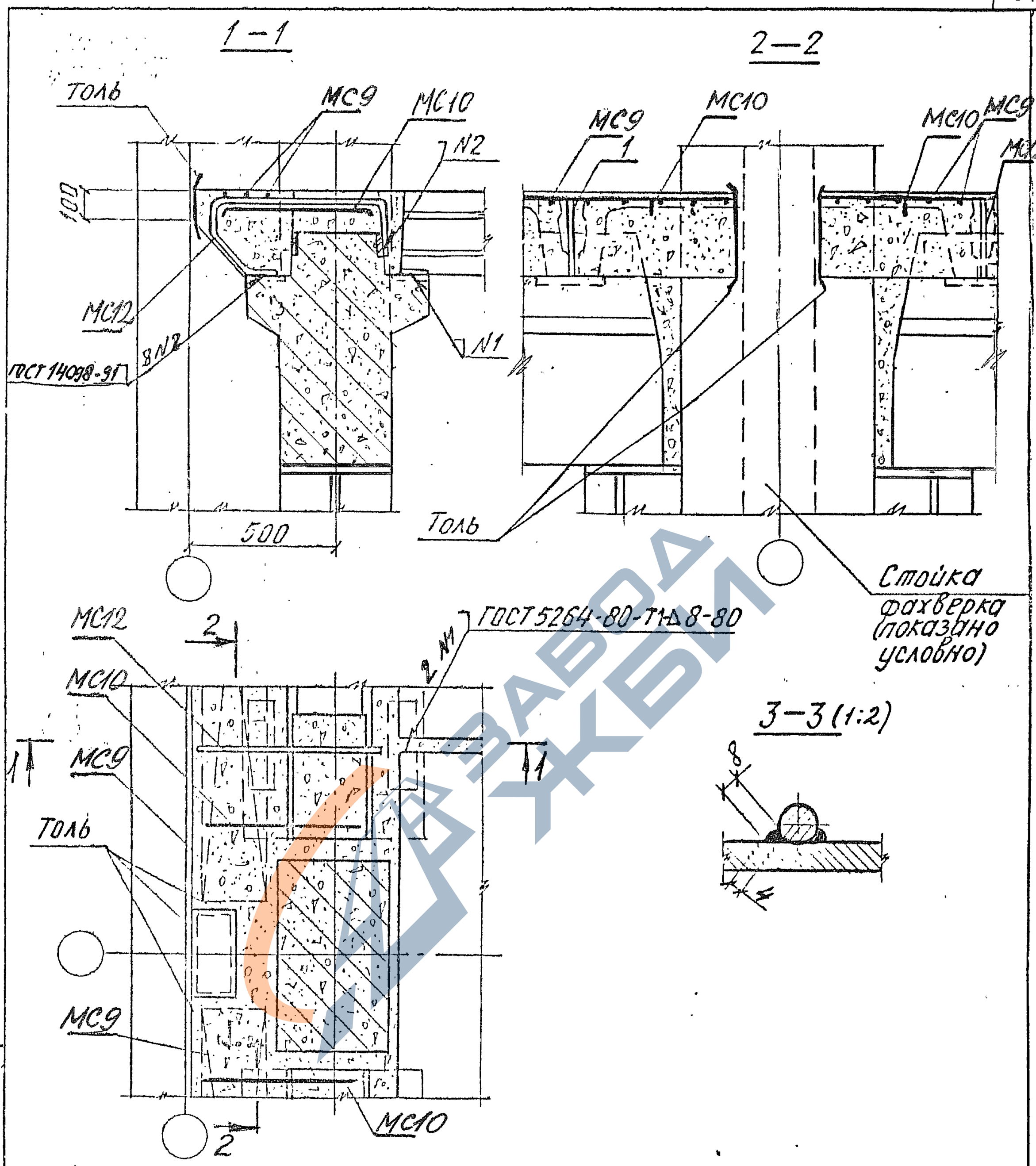

МС10 до замоноличивания узлов привязать вязальной проволокой к выпускам из колонн.

Зав. отд.	Кобыш		
Н. контр.	Янкилевич		
ГИП	Янкилевич		
Провер.	Горшкова		
Разраб.	Котова		

1.420.1-32. 6-2-18

Узел 24

Стадия	Лист	Листов
Р		1

ЦНИИПРОМЗДАНИЙ

Инв. № подл. | Подпись и дата | Взам. инв. №

ЗАВОД ЖБИ

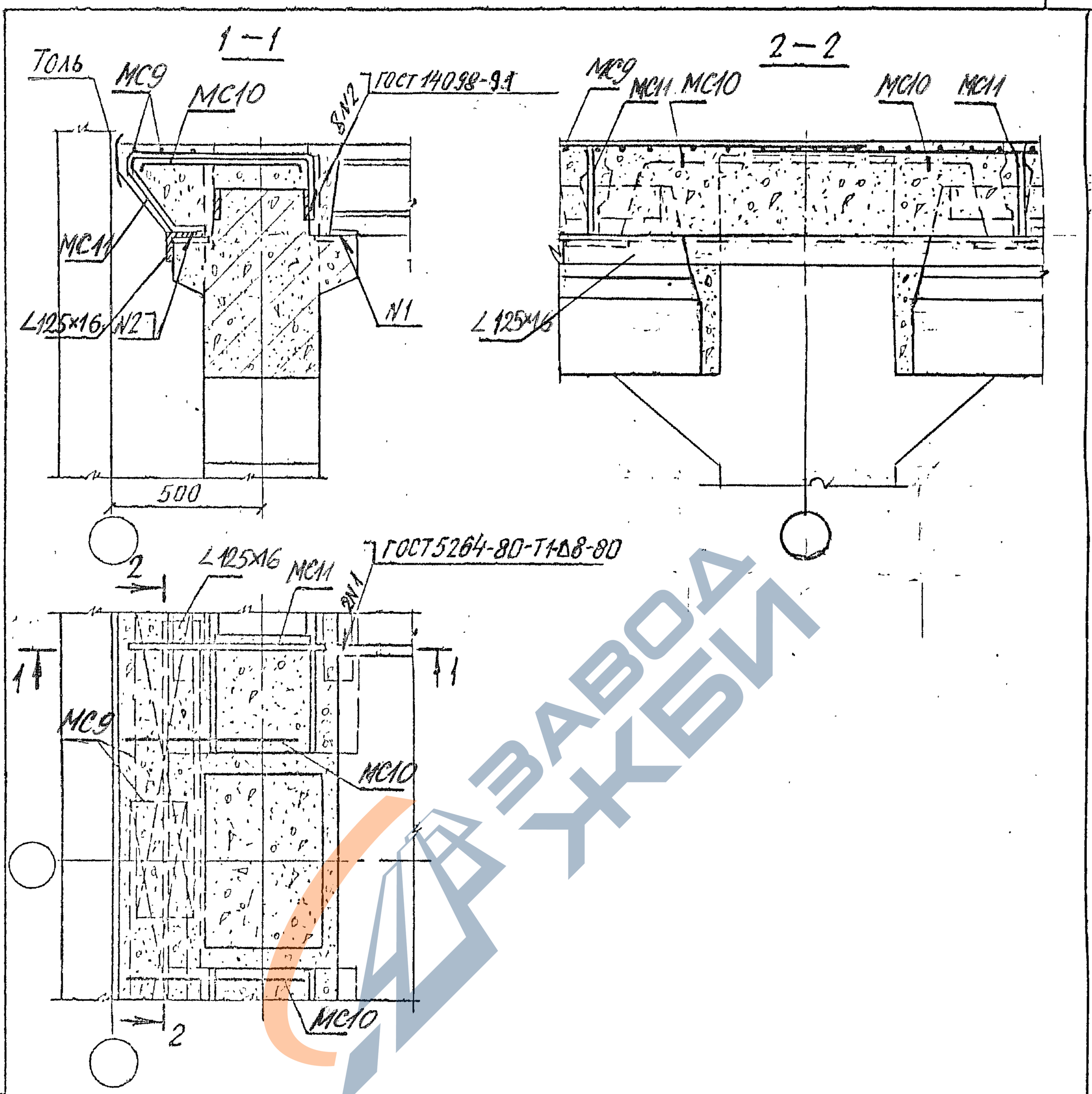

МС10 до замоноличивания узлов привязать вязальной проволокой к выпускам из колонн.
МС11 приварить к закладным полок ригелей дуговой сваркой.

Зав.отд.	Кобыш		
Н.контр.	Янкилевич		
ГИП	Янкилевич		
Провер.	Горшкова		
Исполн.	Котова		

1.420.1-32. 6-2-19

Узел 25

Стадия	Лист	Листов
Р		1

ЦНИИПРОМЗДАНИЙ

Инв.№ подл. | Подпись и дата | Взам. инв.№

https://zavodjbi.com/

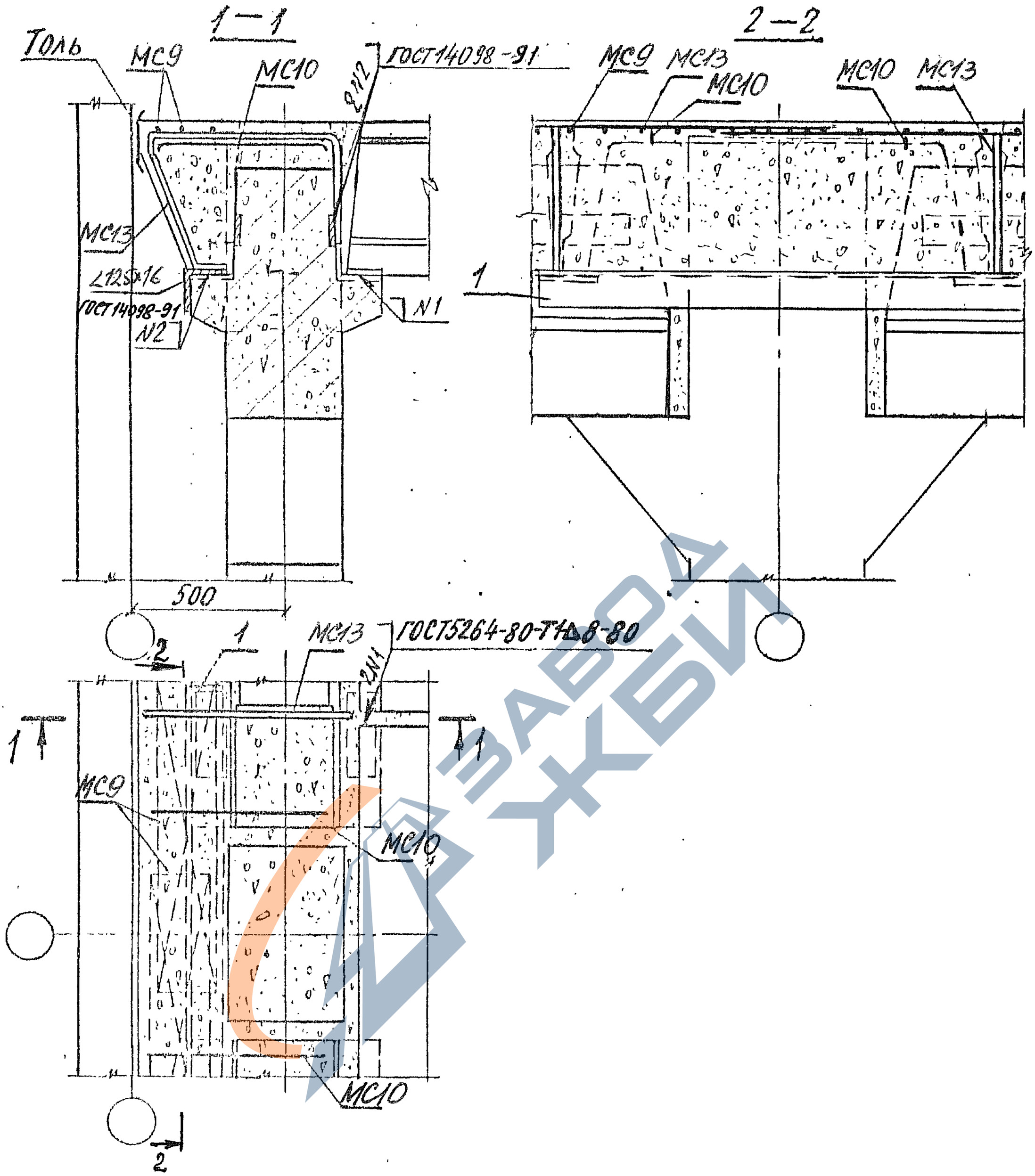

МС13 приварить к закладным полос ригелей дуговой сваркой.
МС10 до замоноличивания узлов привязать вязальной проволокой к выпускам из колонн.

				1.420.1-32. 6-2-20		
Зав.отд.	Кодыш			Узел 26	Стадия	Лист	Листов
Н. контр.	Янкилевич				Р		1
ГИП	Янкилевич				ЦНИИПРОМЗДАНИЙ		
Провер.	Горшкова						
Разраб.	Котова						

https://zavodjbi.com/

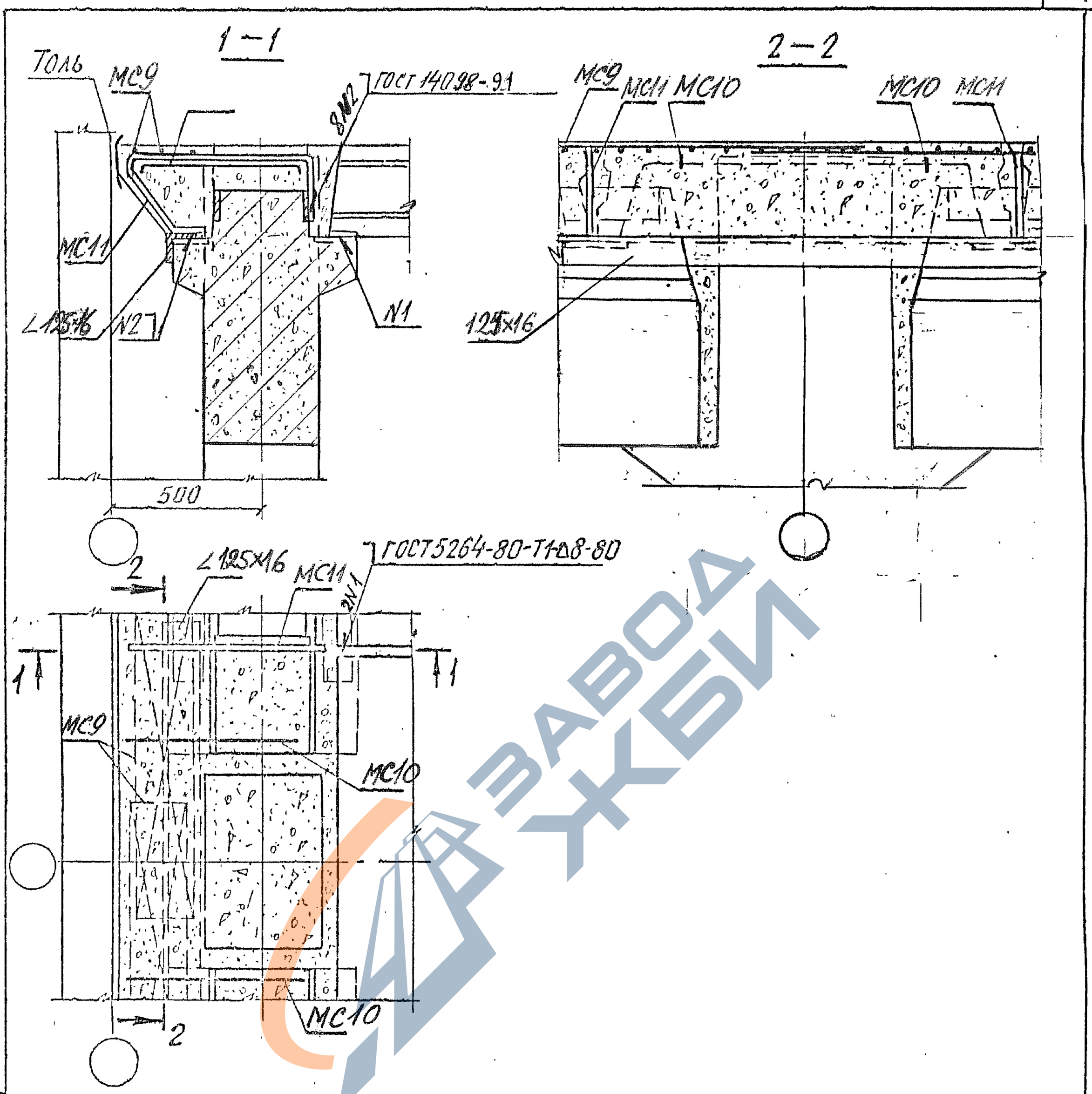

МС10 до замоноличивания узлов привязать вязальной проволокой к выпускам из колонн.
МС 11 приварить к закладным полок ригелей дуговой сваркой.

Зав.отд.	Кадыш			1.420.1-32. 6-2-21
Н. контр.	Янкилевич			
ГИП	Янкилевич			Узел 27
Провер.	Горшкова			
Исполн.	Котова			

Стадия	Лист	Листов
Р		1

ЦНИИПРОМЗДАНИЙ

Инв.№ подл. | Подпись и дата | Взам. инв.№

https://zavodjbi.com/

1 – 1

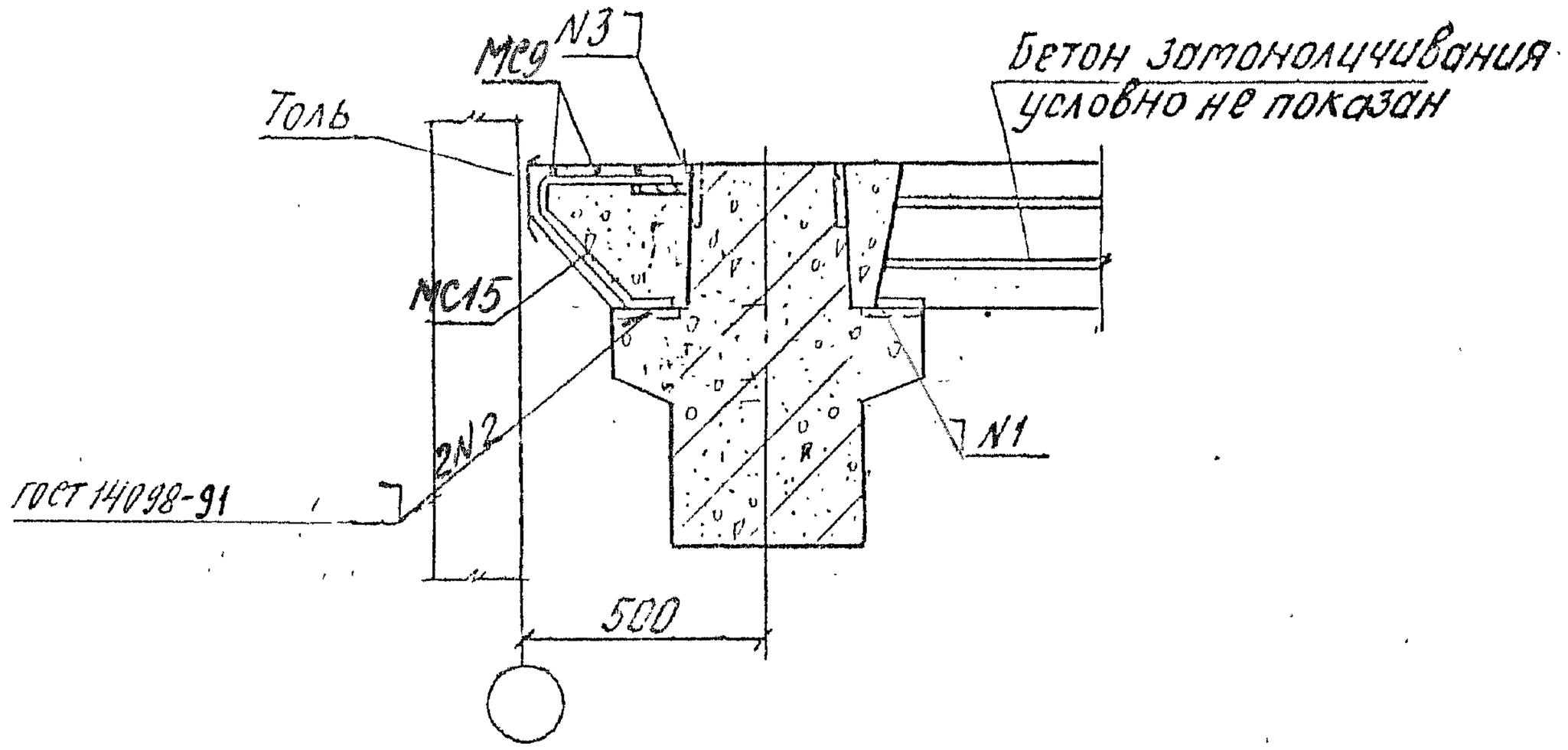

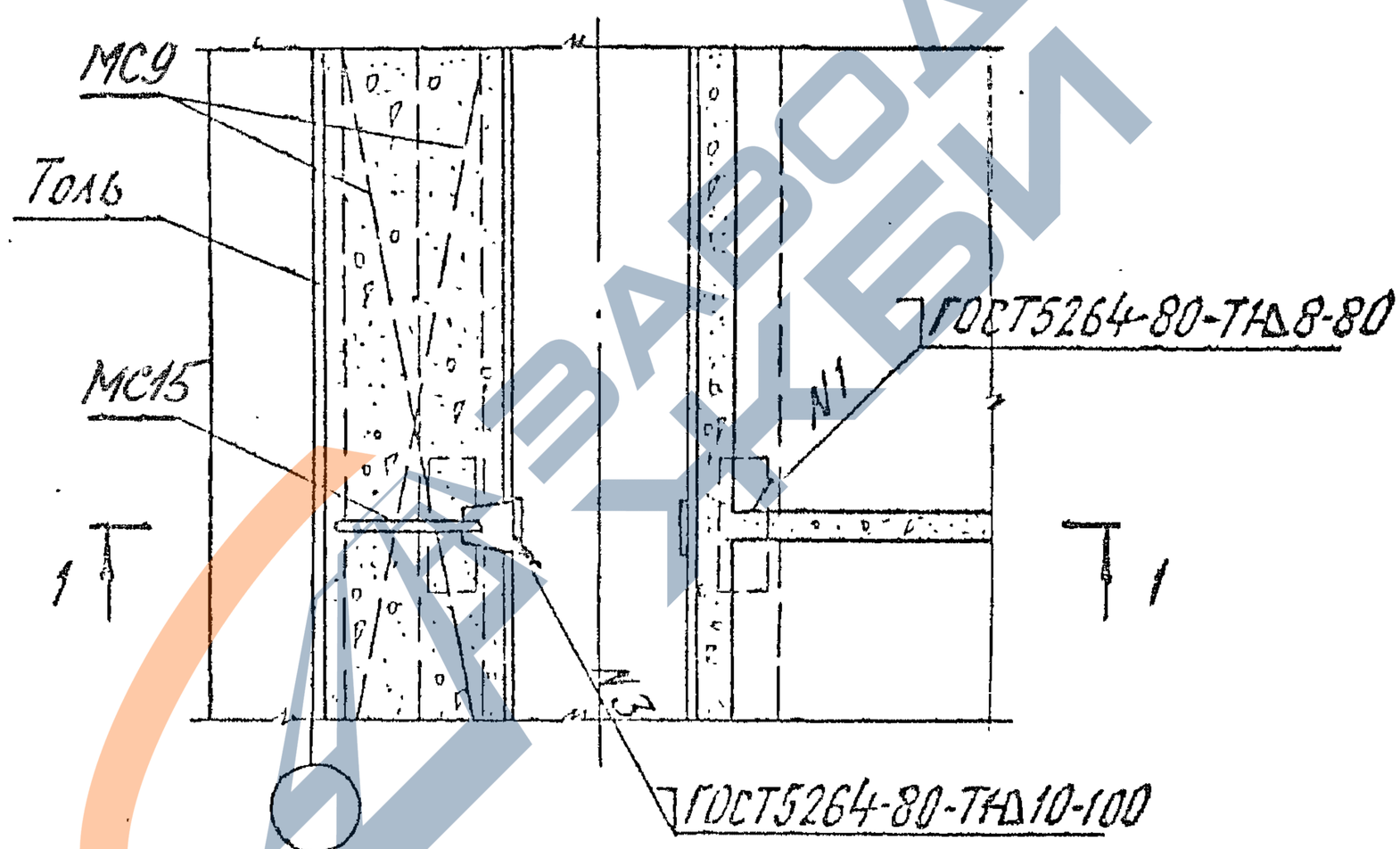

Зав. отд.	Корыцин		1.420.1-32. 6-2-22	
Н. контр.	Янкилевич		Узел 28	Стадия: Р; Лист: ; Листов: 1
ГИП	Янкилевич			ЦНИИПРОМЗДАНИЙ
Провер.	Горшкова			
Разраб.	Котова			

Инв. № подл. | Подпись и дата | Взам. инв. №

1 — 1

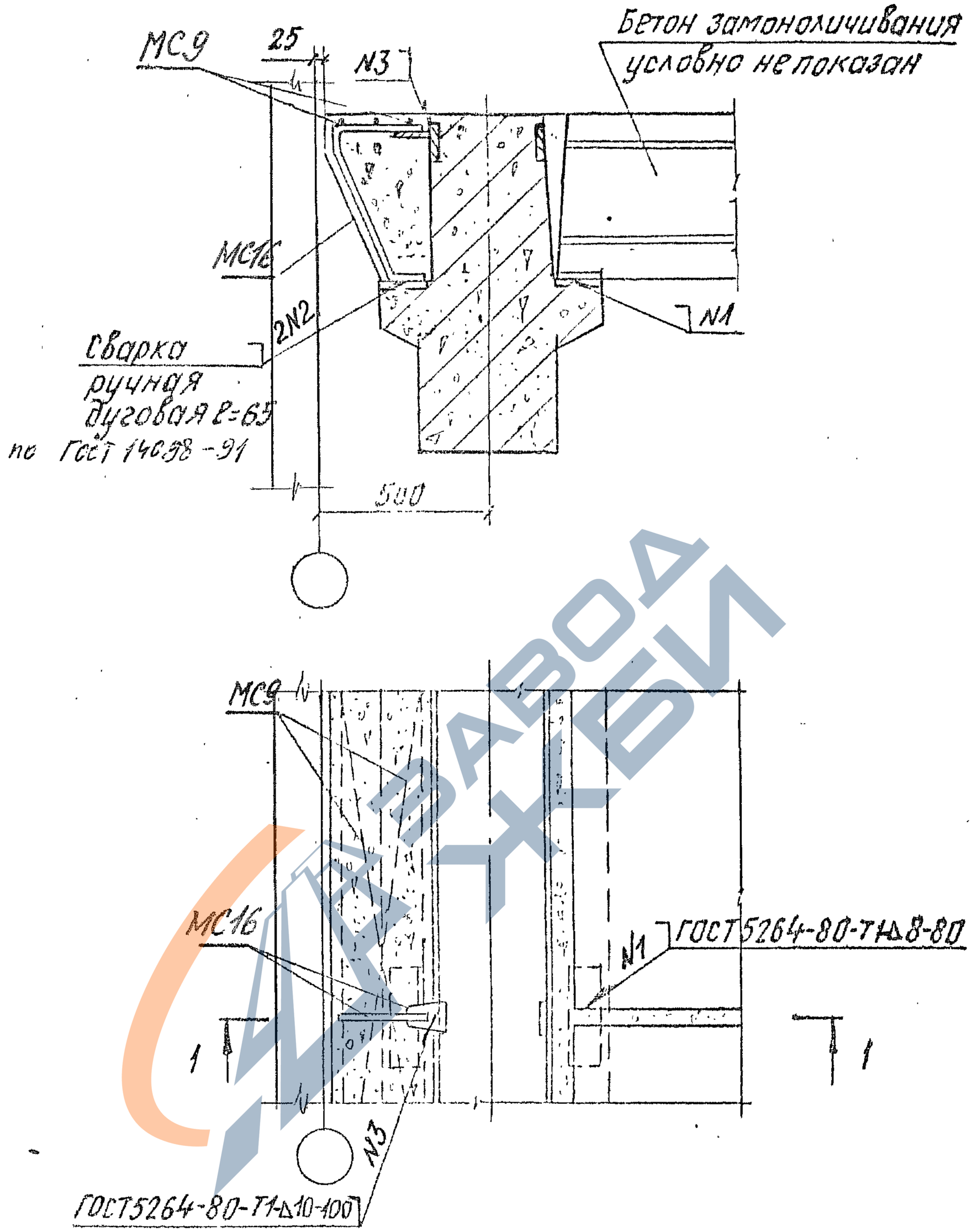

Зав.отд.	Кодыш		
Н.контр.	Янкилевич		
ГИП	Янкилевич		
Провер.	Горшкова		
Разраб.	Катова		

1.420.1-32.6-2-23

Узел 29

Стадия	Лист	Листов
Р	—	1

ЦНИИПРОМЗДАНИЙ

https://zavodjbi.com/

https://zavodjbi.com/

1 — 1

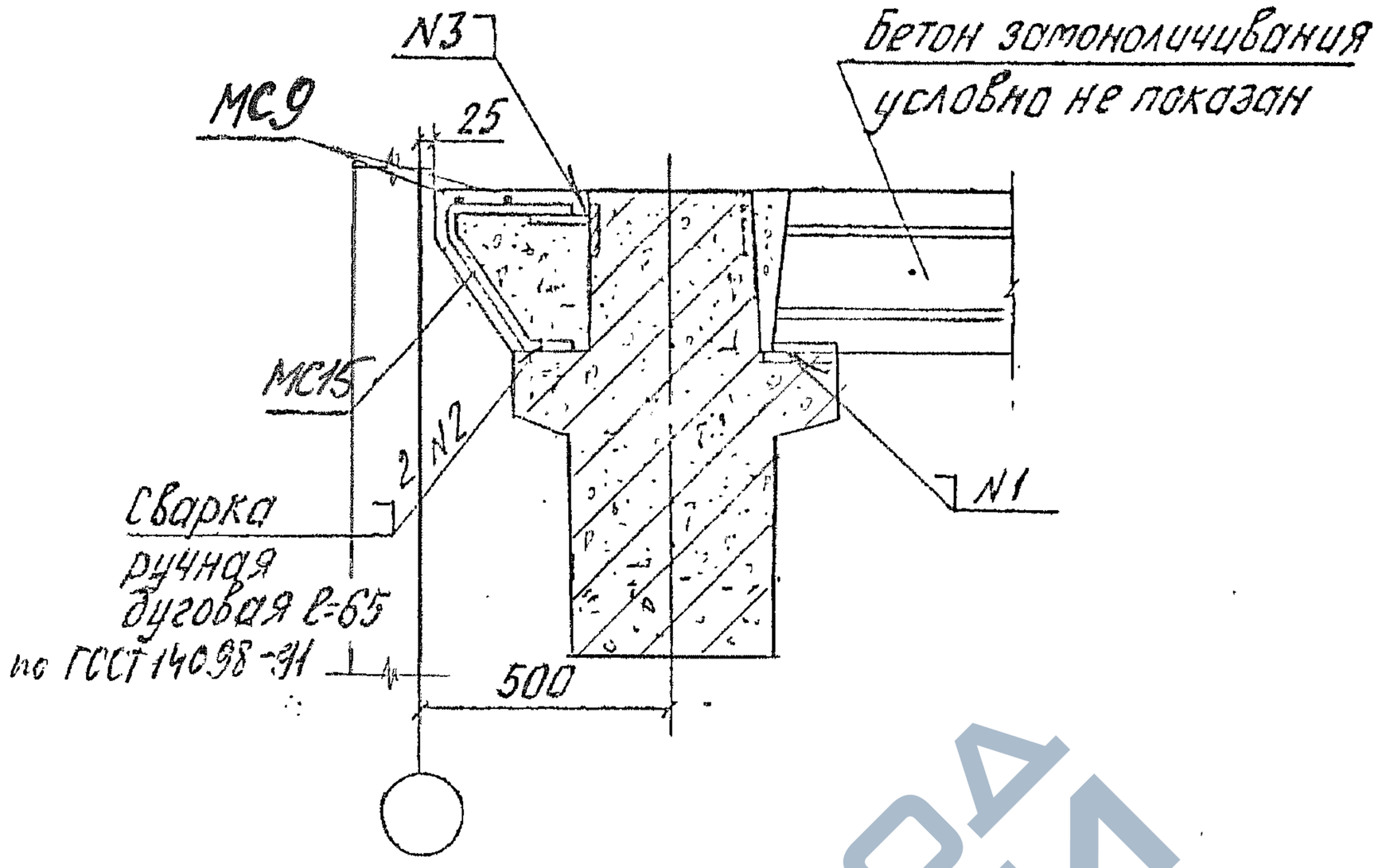

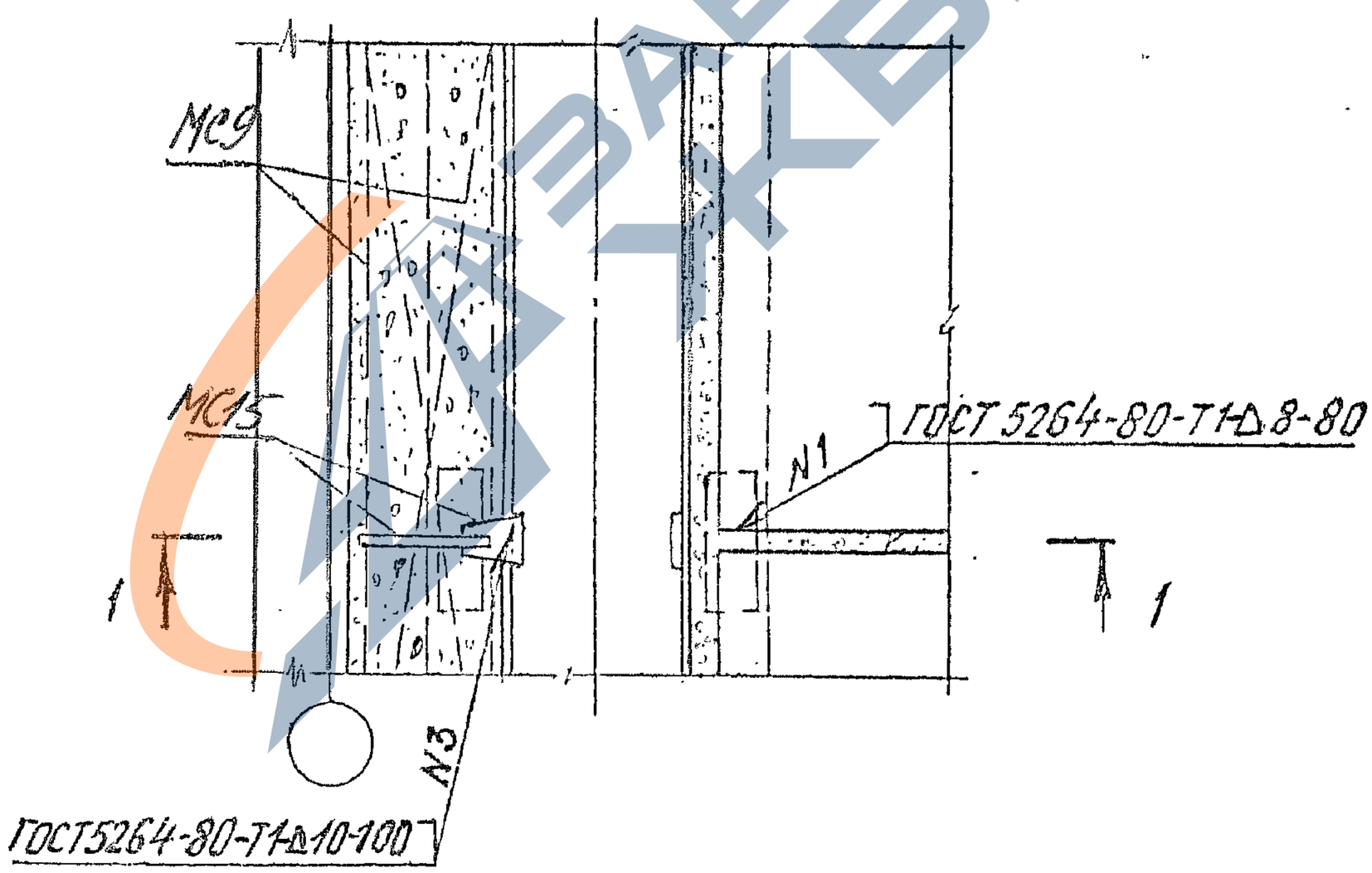

Зав. отд.	Кодыш			
Н. контр.	Янкилевич			
ГИП	Янкилевич			
Провер.	Горшкова			
Разраб.	Котова			

1.420.1-32. 6-2-24

Узел 30

Стадия	Лист	Листов
Р		1

ЦНИИПРОМЗДАНИЙ

Инв. № подл. | Подпись и дата

https://zavodjbi.com/

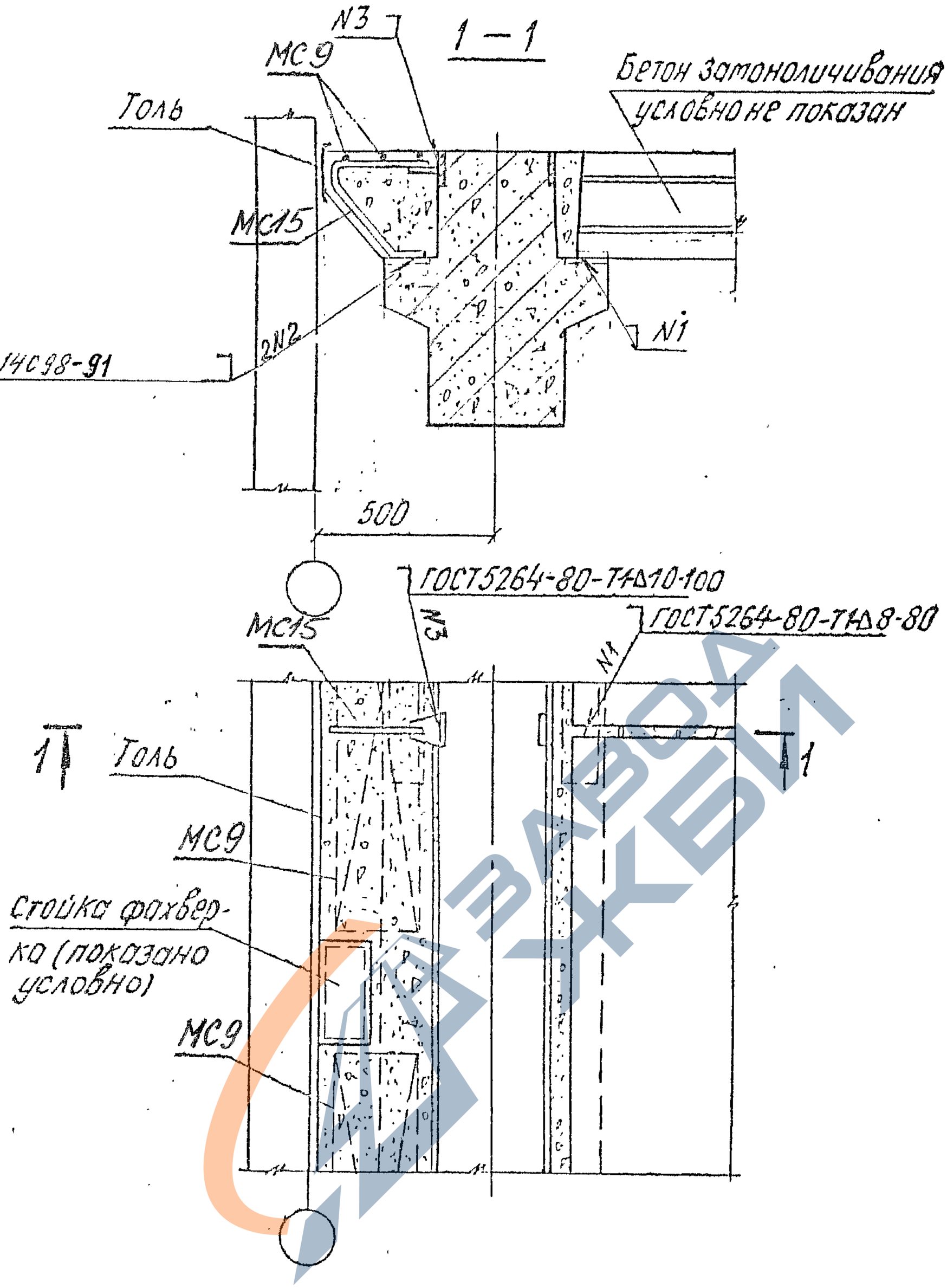

Зав.отд.	Кобыц		
Н.контр.	Янкилевич		
ГИП	Янкилевич		
Провер.	Горшкова		
Разраб.	Котова		

1.420.1-32. 6-2-25

Узел 31

Стадия	Лист	Листов
Р		1

ЦНИИПРОМЗДАНИЙ

Инв.№ подл. | Подпись и дата | Взам. инв.№

https://zavodjbi.com/

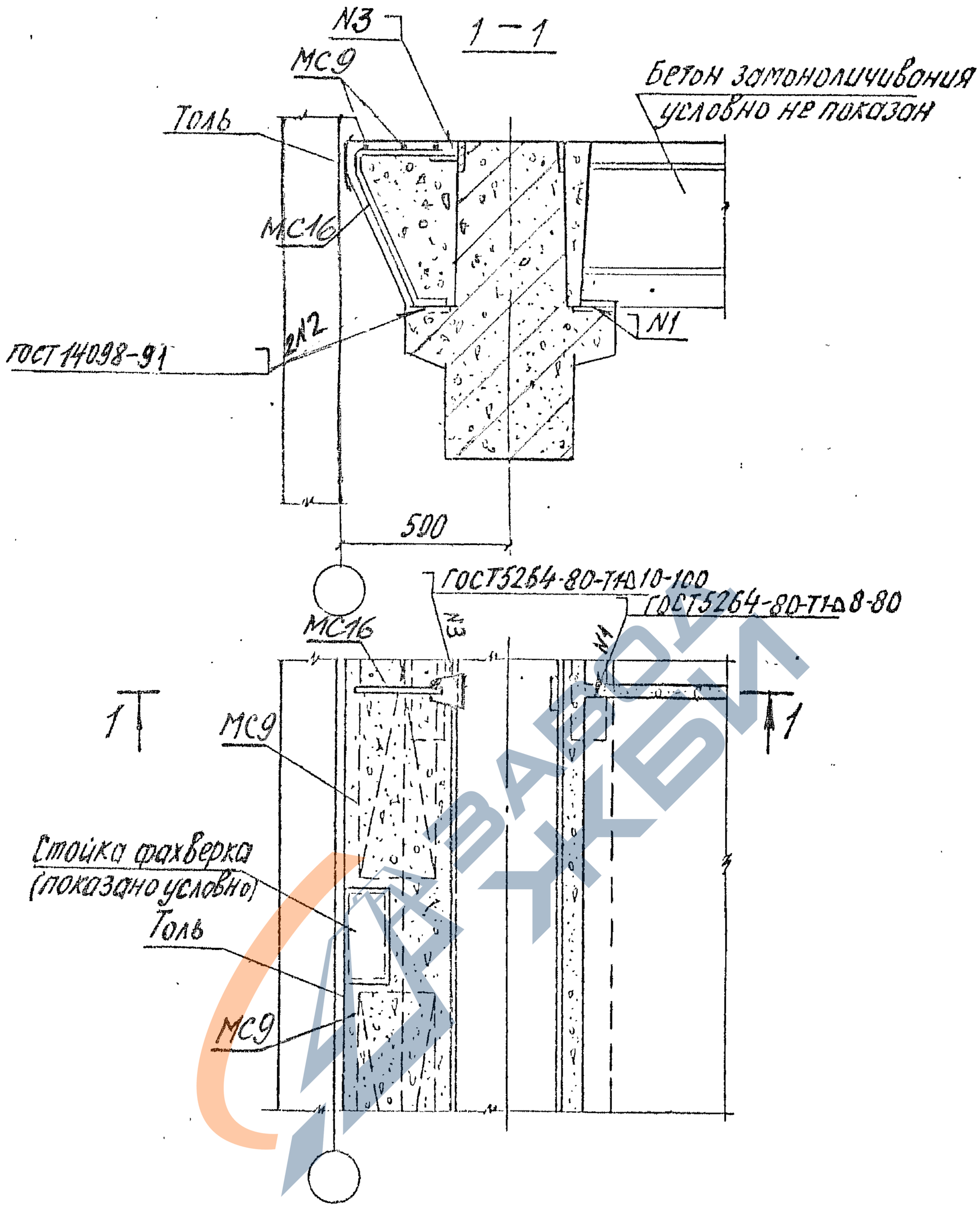

Зав. отд.	Кодыш		
Н. контр.	Янкилевич		
ГИП	Янкилевич		
Провер.	Горшкова		
Разраб.	Котова		

1420.1-32. 6-2-26

Узел 32

Стадия	Лист	Листов
Р		1

ЦНИИПРОМЗДАНИЙ

Инв. № подл. | Подпись и дата | Взам. инв. №

https://zavodjbi.com/

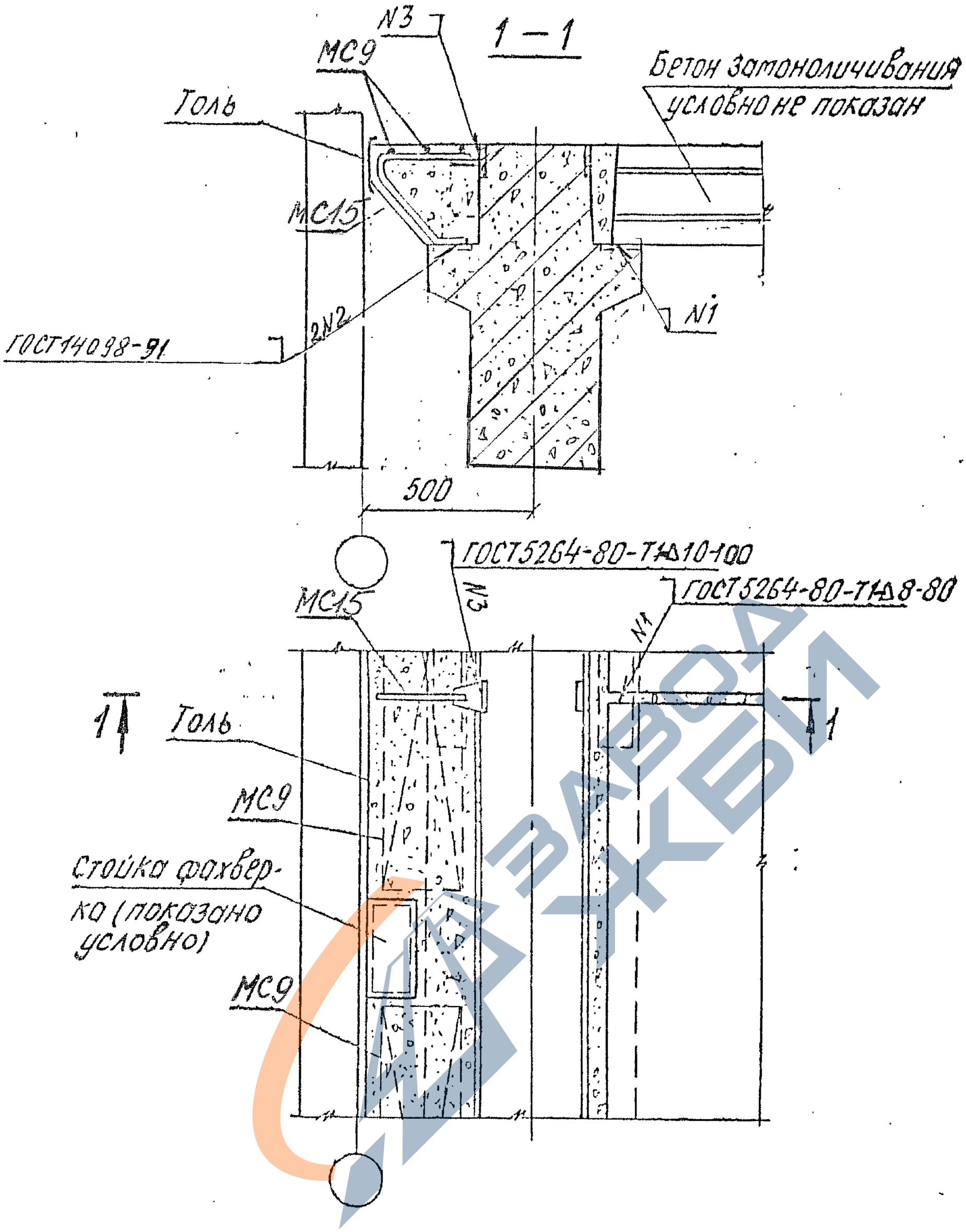

Зав.отд.	Кодыш		
Н.контр.	Янкилевич		
ГИП	Янкилевич		
Провер.	Горшкова		
Разраб.	Котова		

1.420.1-32. 6-2-27

Узел 33

Стадия	Лист	Листов
Р		1

ЦНИИПРОМЗДАНИЙ

Инв.№ подл. | Подпись и дата | Взам. инв.№

https://zavodjbi.com/

https://zavodjbi.com/

1—1

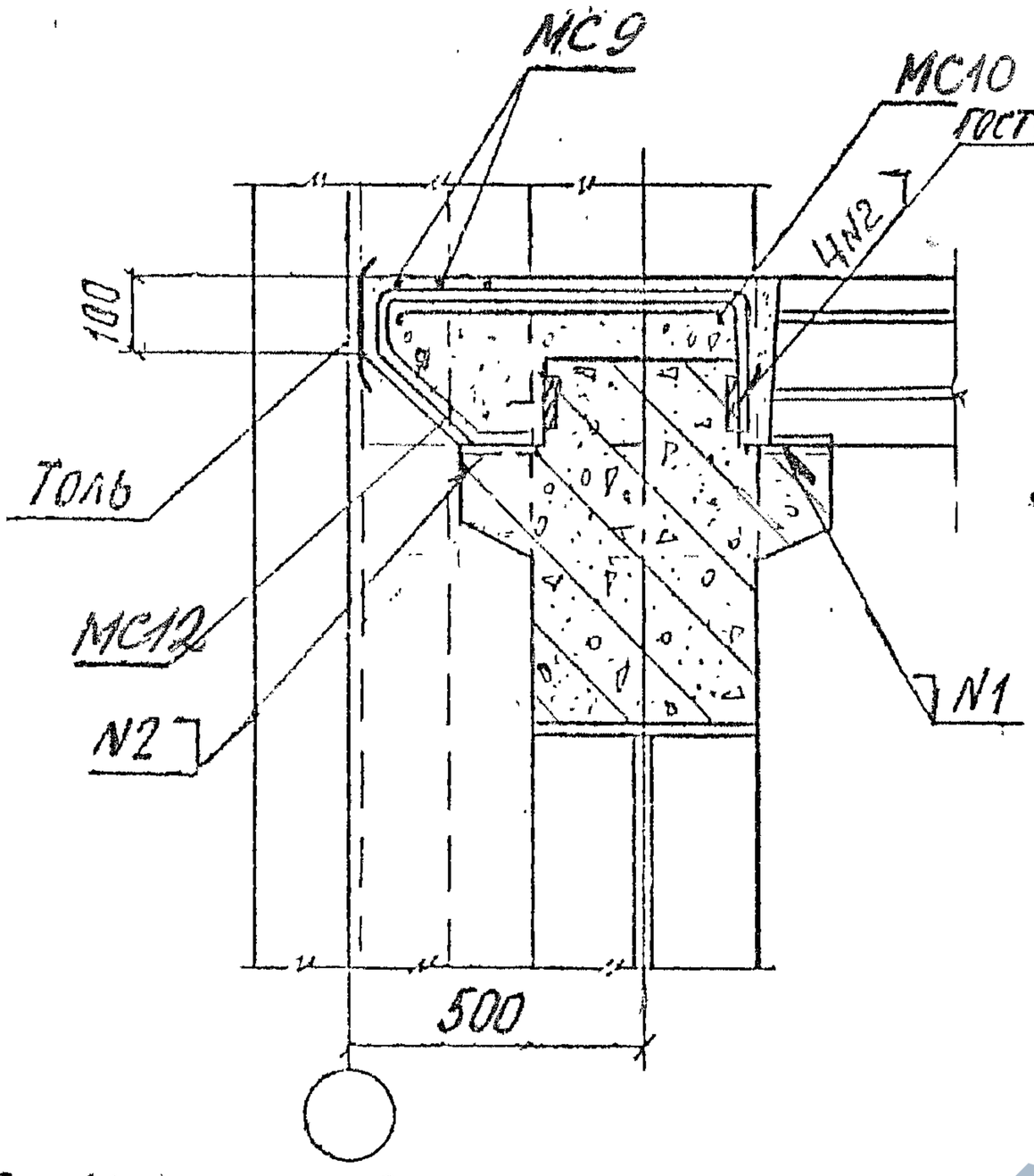

2—2

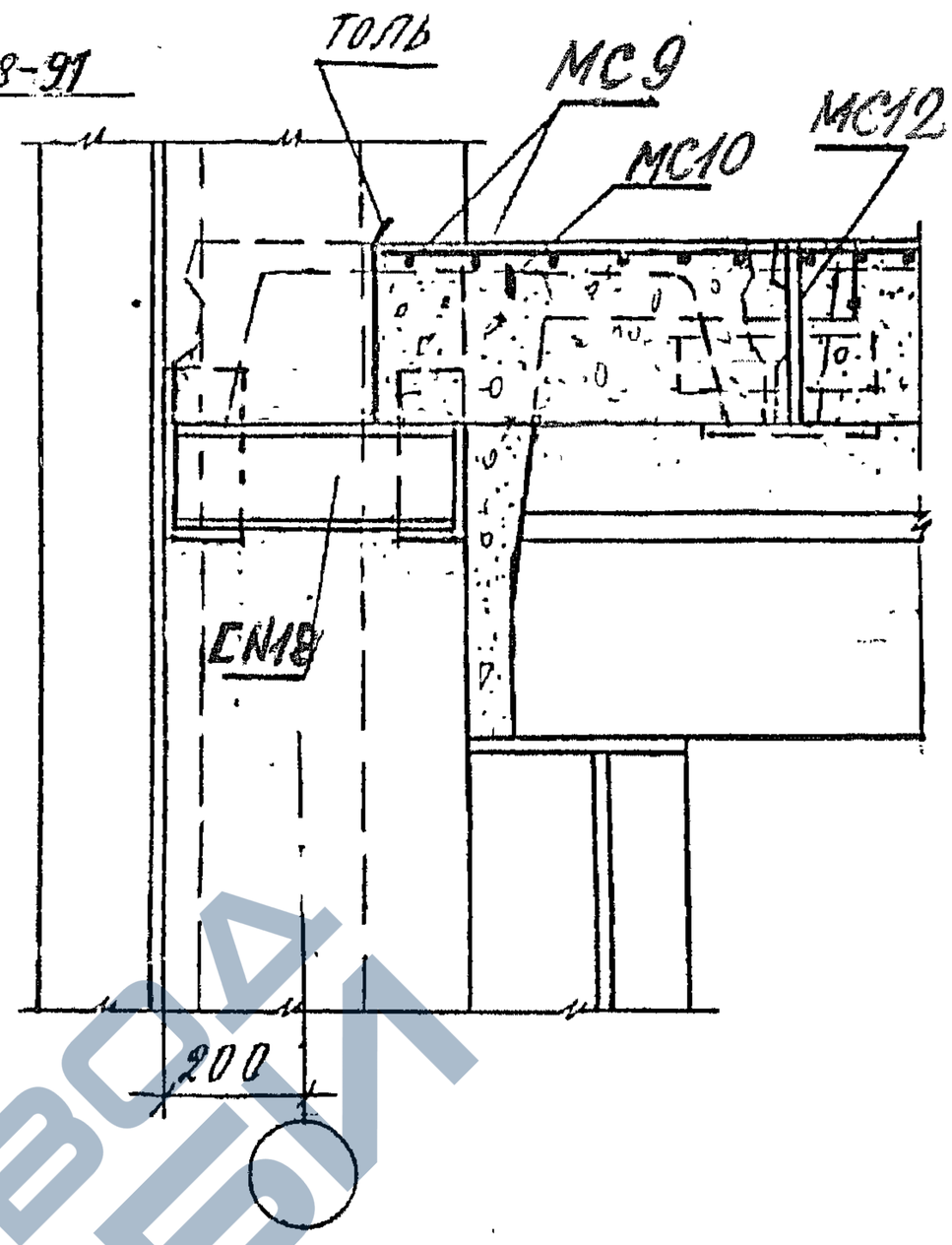

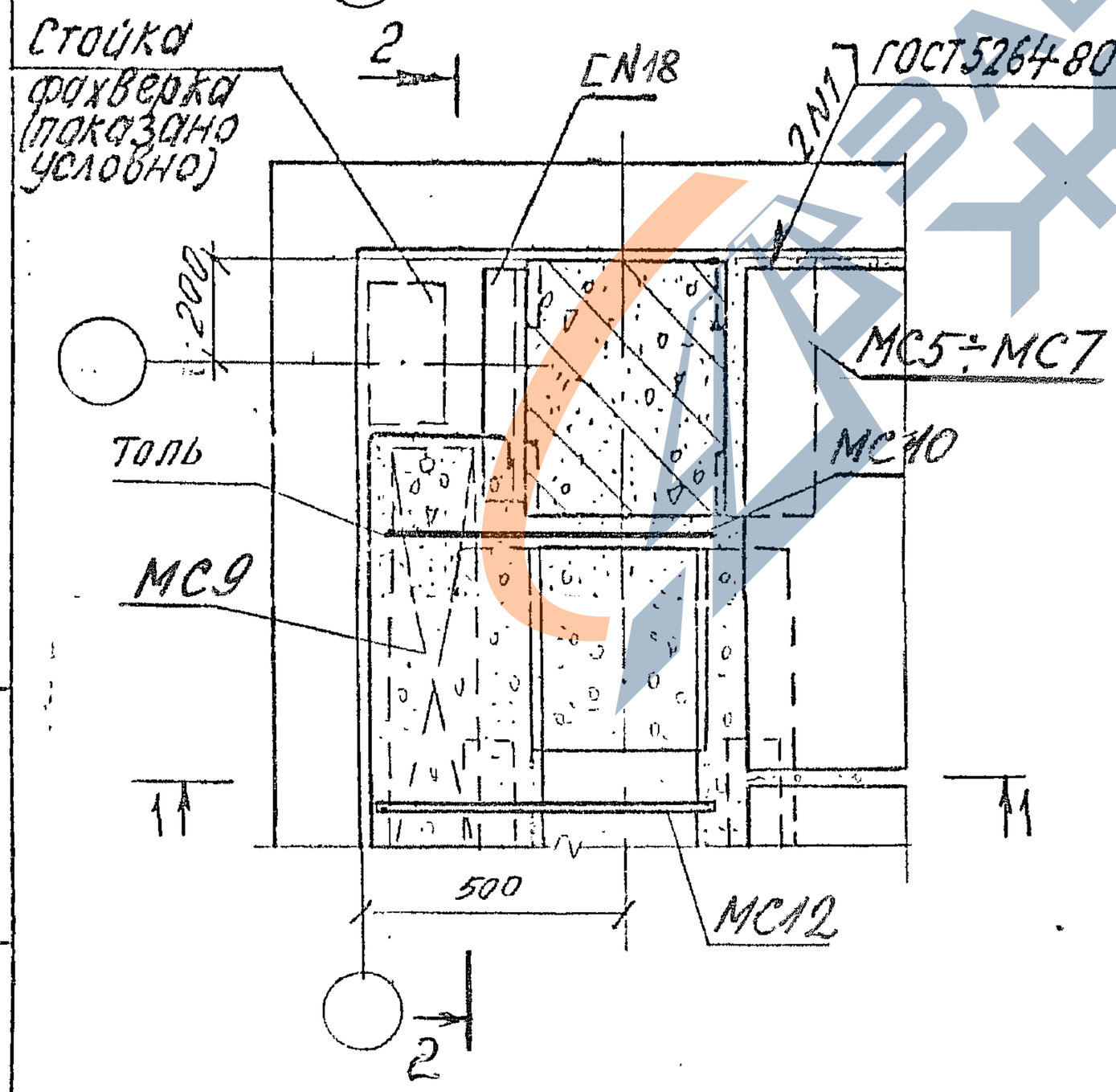

Зав. отд.	Кодыш			
Н. контр.	Янкилевич			
ГИП	Янкилевич			
Провер.	Горшкова			
Разраб.	Котова			

Инв. № подл. | Подпись и дата | Взам. инв. №

1.420.1-32. 6-2-28

Узел 34, 35, 36

Стадия	Лист	Листов
Р		1

ЦНИИПРОМЗДАНИЙ

https://zavodjbi.com/

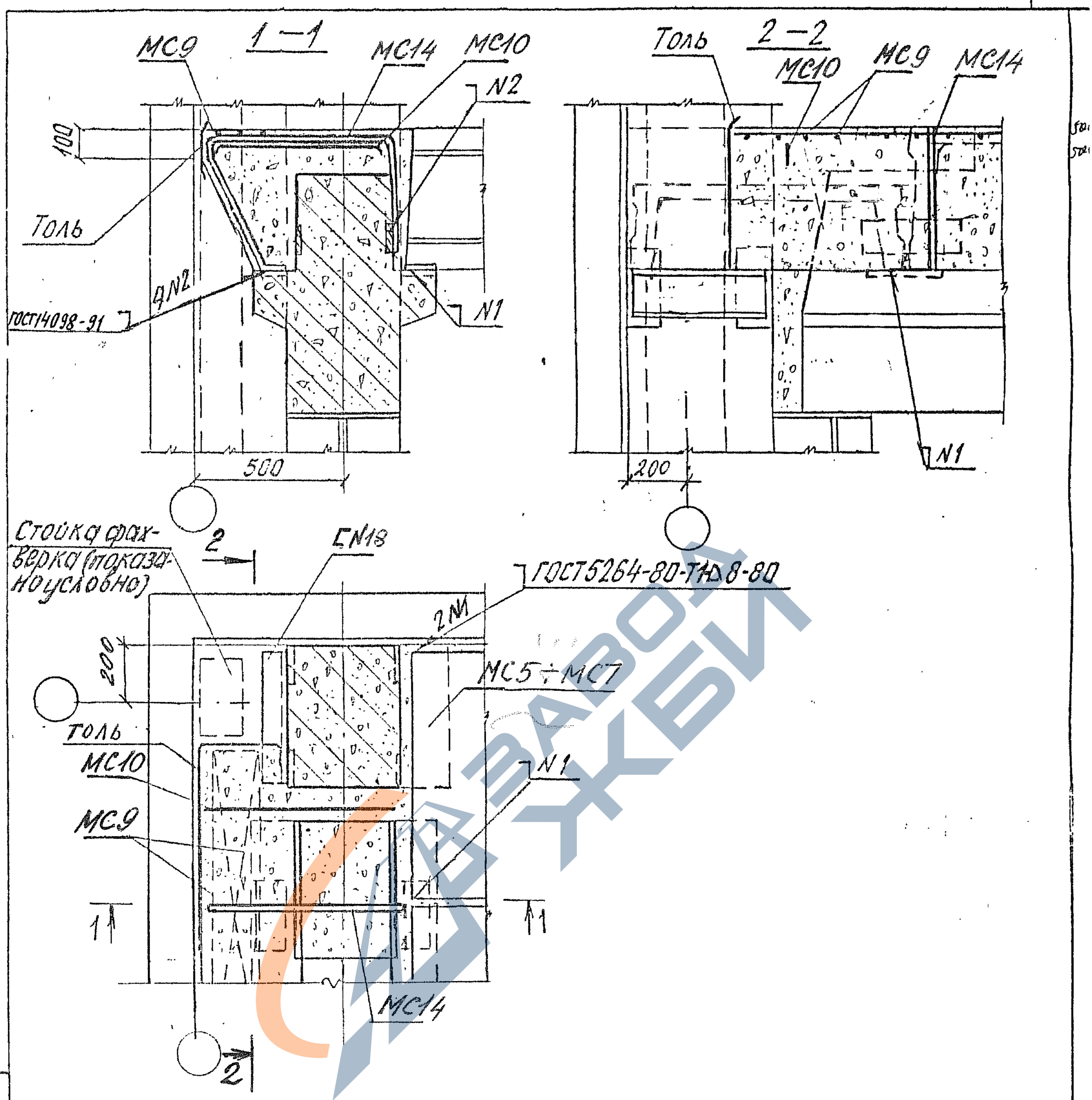

МС10 до замоноличивания узлов привязать вязальной проволокой к выпускам арматуры из колонн.

Зав. отд.	Кобыш			
Н. контр.	Янкилевич			
ГИП	Янкилевич			
Провер.	Горшкова			
Разраб.	Котова			

1.420.1-32. 6-2-29

Узел 37,38,39

Стадия	Лист	Листов
Р		1

ЦНИИПРОМЗДАНИЙ

Инв. № подл. | Подпись и дата | Взам. инв. №

https://zavodjbi.com/

1 — 1

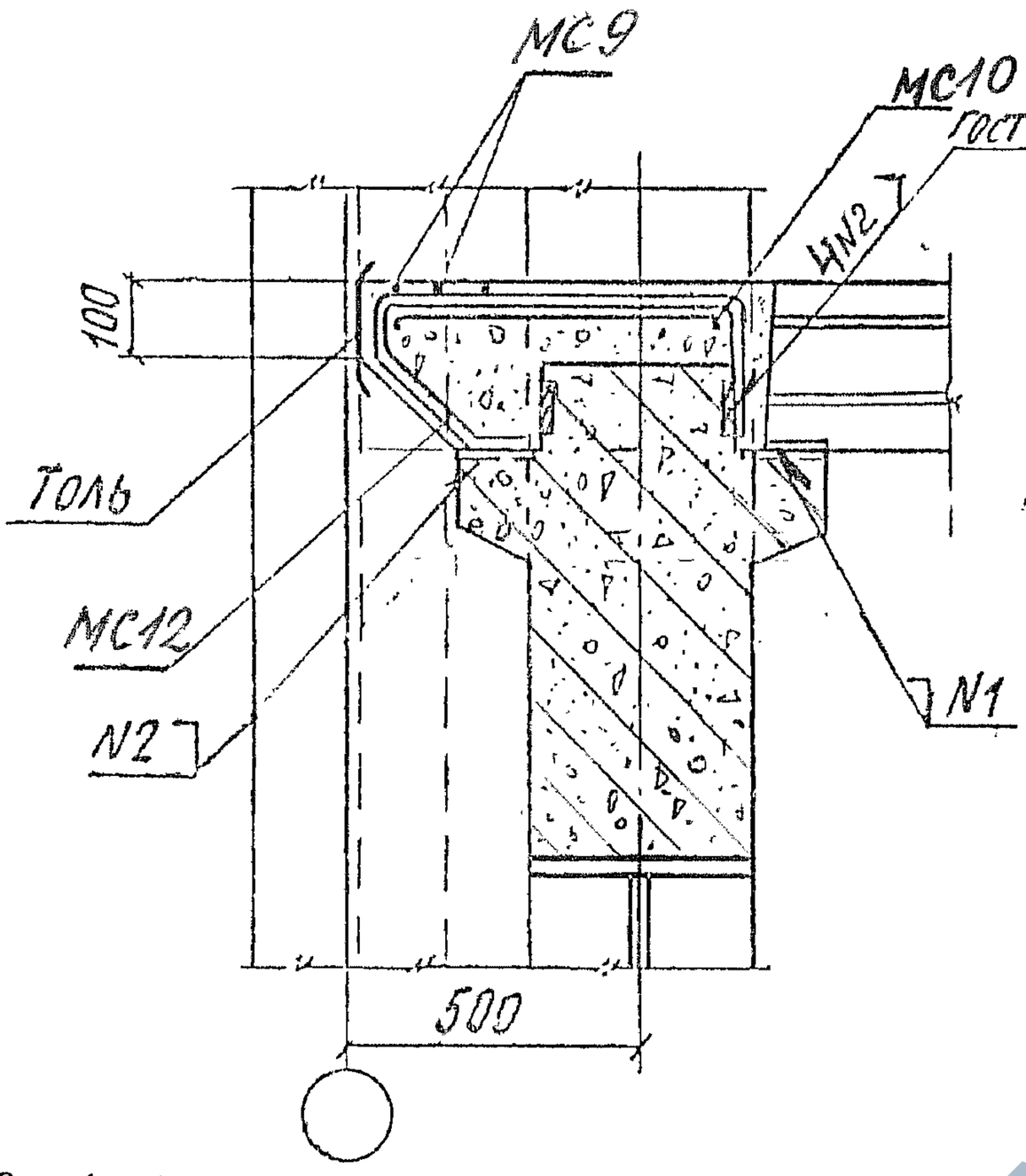

2 — 2

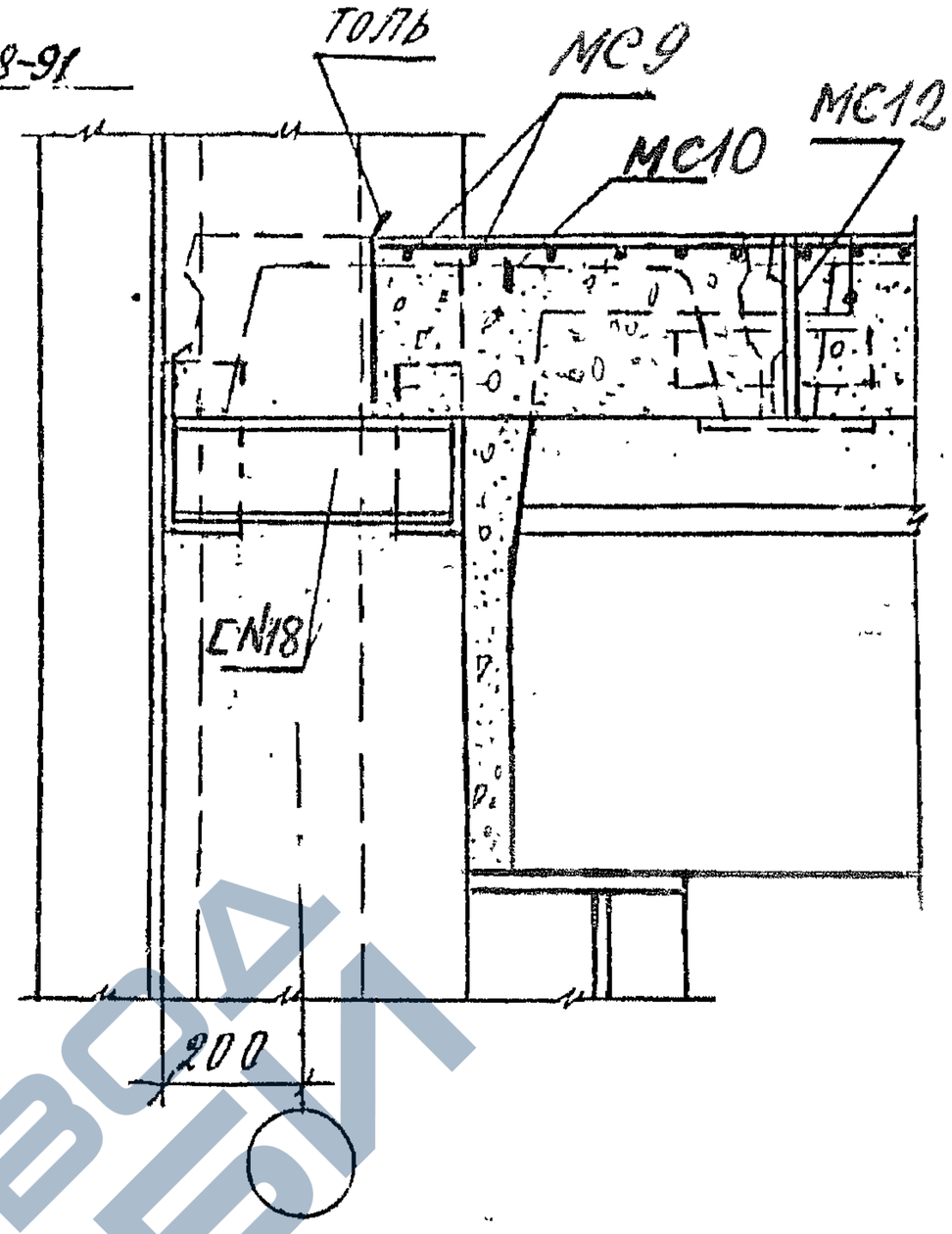

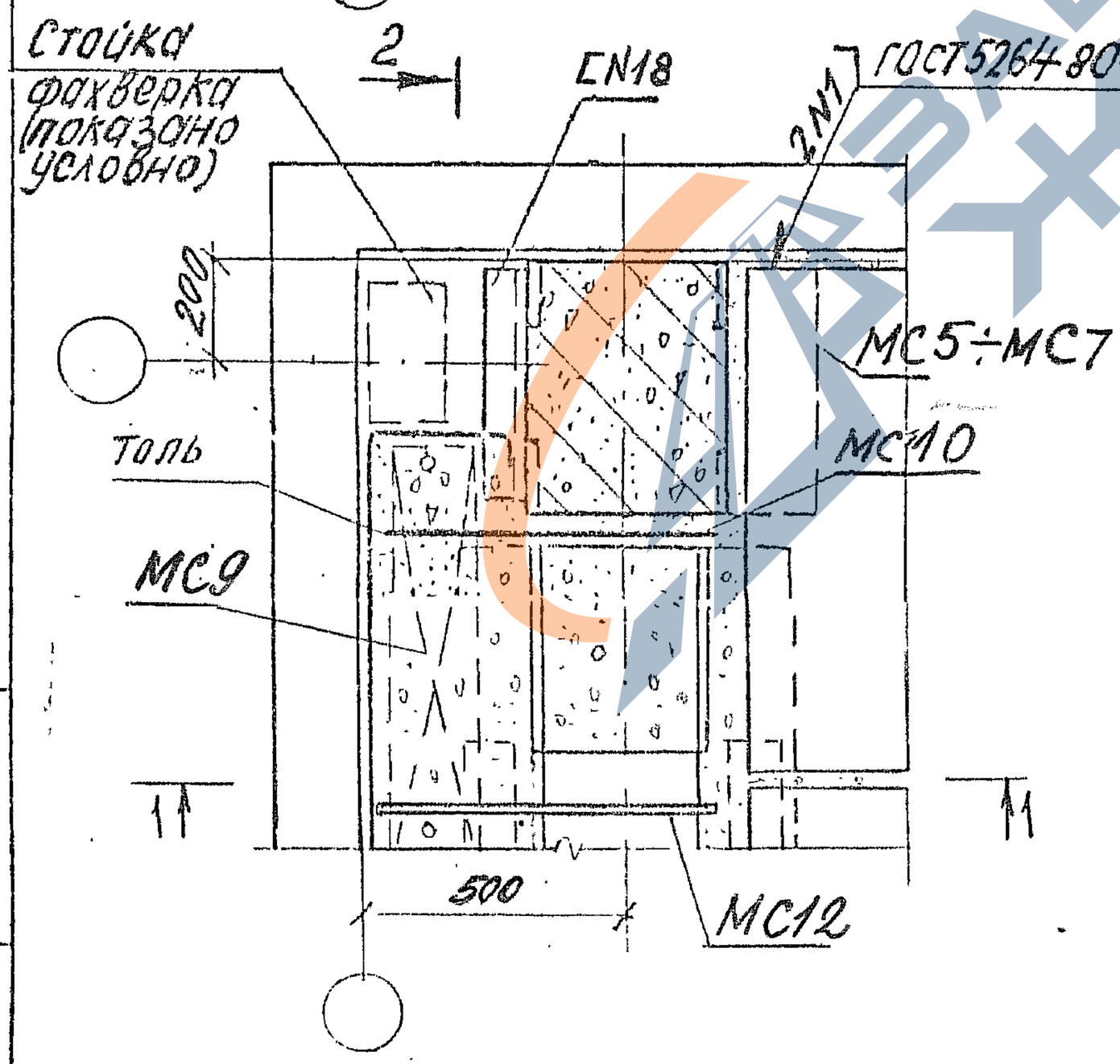

Зав. отд.	Кодиш		1,420.1-32.6-2-30	
Н. контр.	Янкилевич		Узел 40,41,42	Стадия: Р; Лист: ; Листов: 1
ГИП	Янкилевич			ЦНИИПРОМЗДАНИЙ
Провер.	Горшкова			
Разраб.	Котова			

Инв. № подл. | Подпись и дата | Взам. инв. №

https://zavodjbi.com/

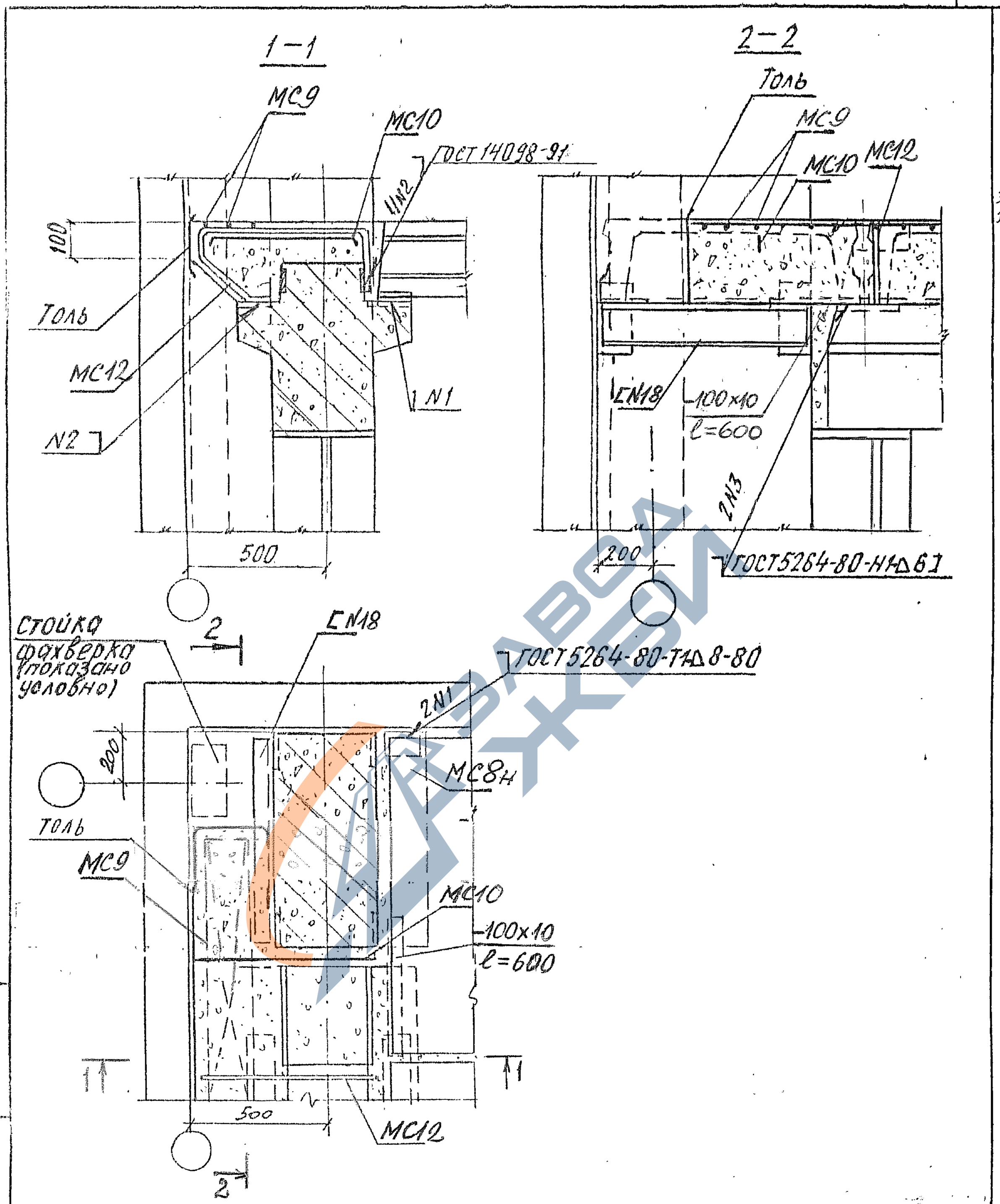

Зав.отд.	Кодыш		
Н.контр.	Янкилевич		
ГИП	Янкилевич		
Провер.	Горшкова		
Разраб.	Котова		

1.420.1-32.6-2-31

Узел 43

Стадия	Лист	Листов
Р		1

ЦНИИПРОМЗДАНИЙ

Ц00046 38

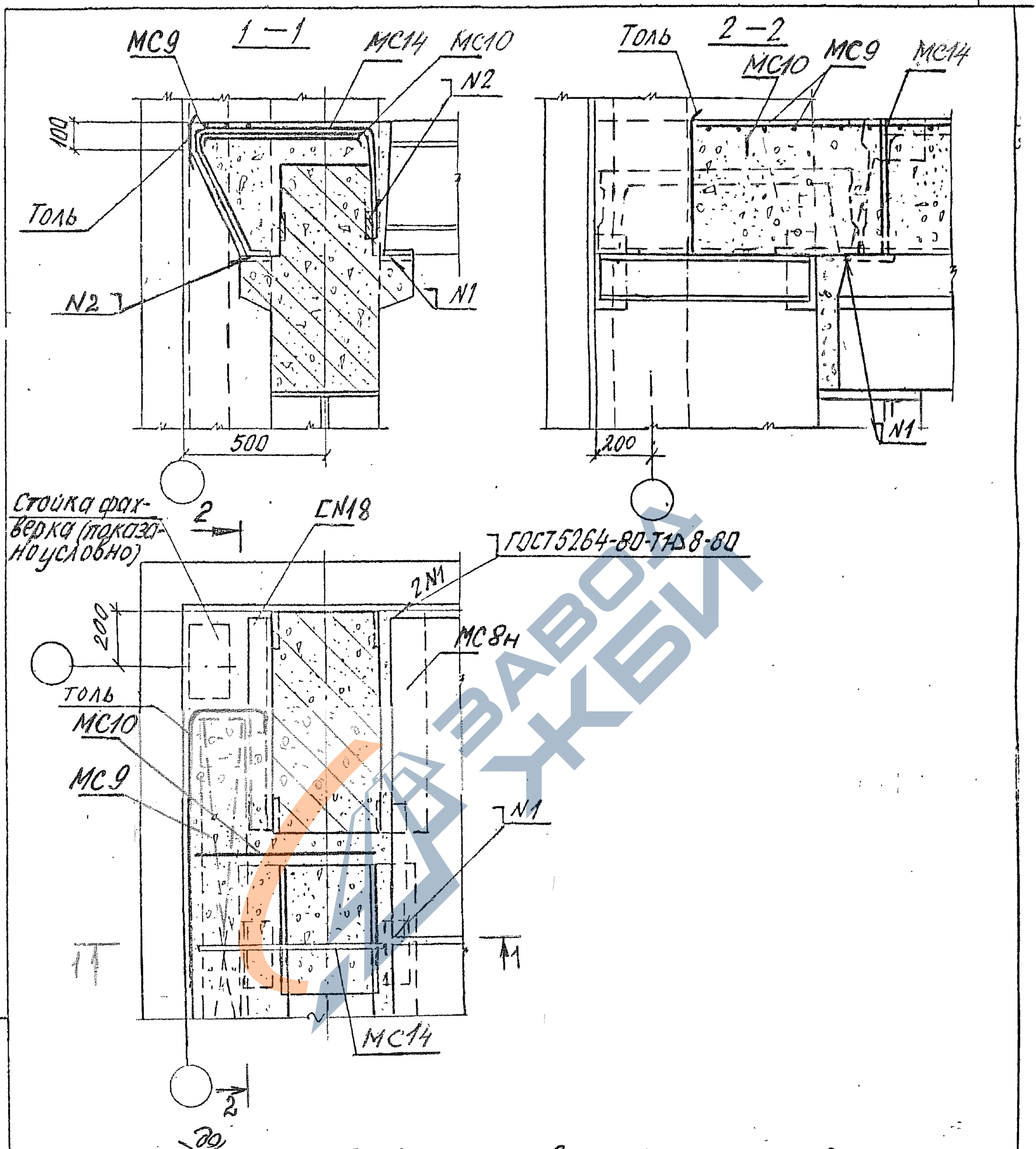

МН10 Замоноличивания узлов привязать вязальной проволокой к выпускам из колонн.

Зав. отд.	Кодыш			
Н. контр.	Янкилевич			
ГИП	Янкилевич			
Провер.	Горшкова			
Разраб.	Котова			

1420.1-32.6-2-32

Узел 44

Стадия	Лист	Листов
Р		1

ЦНИИПРОМЗДАНИЙ

Инв. № подл. | Подпись и дата | Взам. инв. №

https://zavodjbi.com/

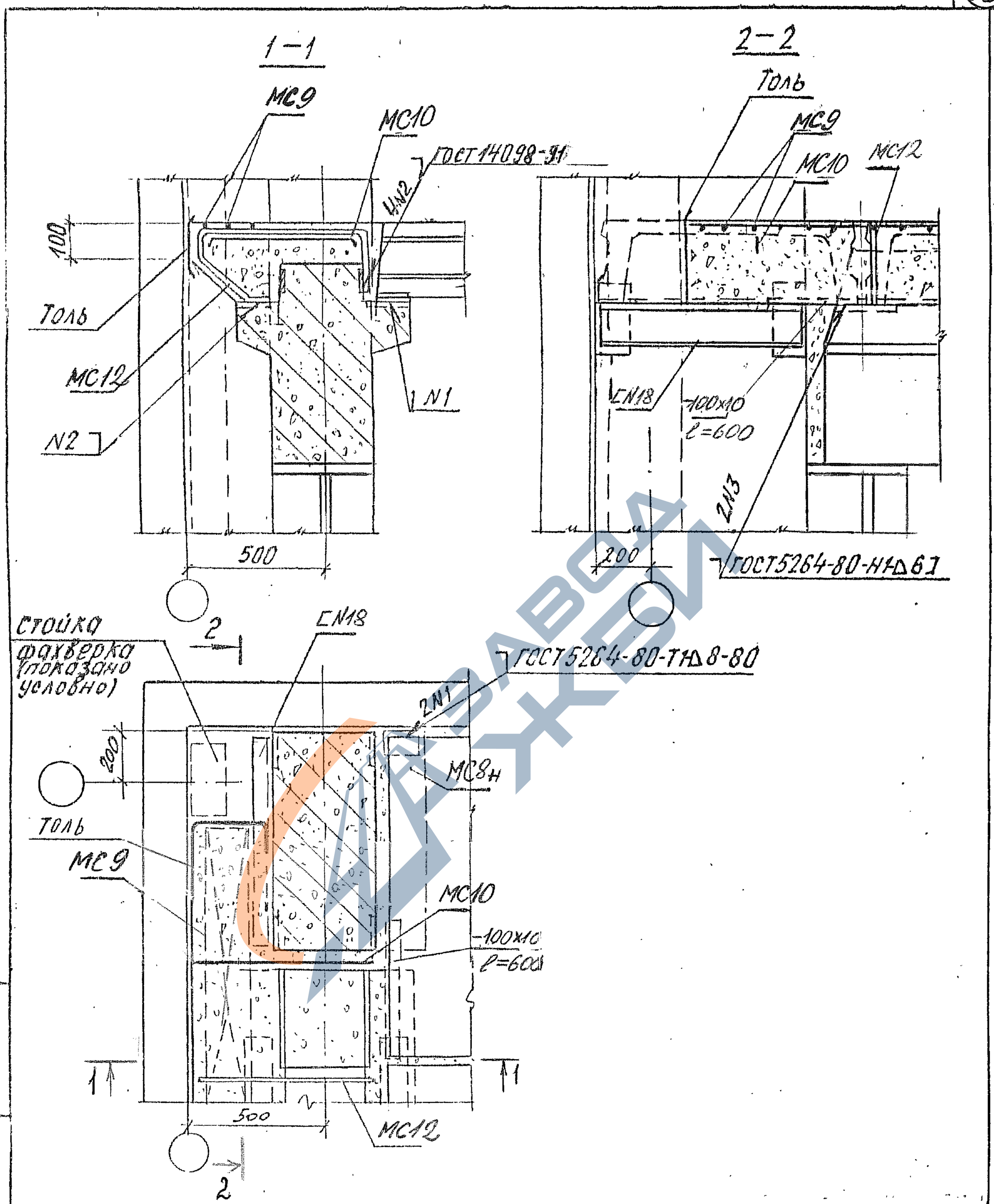

Зав.отд.	Кодыш		
Н.контр.	Янкилевич		
ГИП	Янкилевич		
Провер.	Горшкова		
Разраб.	Котова		

1.420.1-32.6-2-33

Узел 45

Стадия	Лист	Листов
Р		1

ЦНИИПРОМЗДАНИЙ