https://zavodjbi.com/

ТИПОВЫЕ КОНСТРУКЦИИ, ИЗДЕЛИЯ И УЗЛЫ ЗДАНИЙ И СООРУЖЕНИЙ

СЕРИЯ 3.503.1-96

СОПРЯЖЕНИЕ АВТОДОРОЖНЫХ МОСТОВ И ПУТЕПРОВОДОВ С НАСЫПЬЮ

ВЫПУСК 2-2

ЛЕСТНИЧНЫЕ СХОДЫ. МЕТАЛЛИЧЕСКИЕ ОГРАЖДЕНИЯ РАБОЧИЕ ЧЕРТЕЖИ

Разработаны институтом "Союздорпроект"

Главный инженер института В.Д. Браславский

Главный инженер проекта Г.М.Песочин

Утверждены Минтрансстроем СССР протокол от 06.05.91 № АВ-82.
Введены в действие с 01.11.91, приказ Союздорпроекта от 05.08.91 № 131пр.

https://zavodjbi.com/

Обозначение	Наименование	Стр.
3.503.1-96.2-2-ТО	Техническое описание	2
3.503.1-96.2-2-1НИ	Номенклатура изделий	4
3.503.1-96.2-2-2	Ограждение марша ОГМ21л;ОГМ21п	5
3.503.1-96.2-2-2СБ	Ограждение марша ОГМ21л;ОГМ21п	6
	Сборочный чертеж	
3.503.1-96.2-2-3	Ограждение марша ОГМ27л;ОГМ27п	5
3.503.1-96.2-2-3СБ	Ограждение марша ОГМ27л;ОГМ27п	7
	Сборочный чертеж	
3.503.1-96.2-2-4	Ограждение площадок ОГП7.5л;ОГП7.5п;	8
	ОГП11л;ОГП11п	
3.503.1-96.2-2-4СБ	Ограждение площадок ОГП7.5л;ОГП7.5п;	9
	ОГП11л;ОГП11п	
	Сборочный чертеж	
3.503.1-96.2-2-5	Узлы I...VIII	10
3.503.1-96.2-2-6РС	Ведомость расхода стали на изделие	11

				3.503.1-96.2-2-0		
Н.контр.	Скворцова		20.06.91	Содержание	Стадия	Лист	Листов
Нач.ОГПС	Дроханов		20.06.91		Р		Г
ГИП	Песочин		20.06.91		СОЮЗДОРПРОЕКТ		
Нач.груп.	Скворцова		20.06.91				
Техн.1кат.	Сергеева		20.06.91				

Формат А4

1. Общая часть

1.1 Настоящий выпуск содержит рабочие четрежи металлических ограждений сходов.

1.2 Ограждения сходов разработаны в соответствии с требованиями ГОСТ 23120-78 "Лестницы маршевые, площадки и ограждения стальные балконов и крыш. Технические условия", СНиП 2.01.07-85 "Нагрузки и воздействия".

2. Технические требования

2.1 Ограждения разработаны решетчатого типа.

2.2 Каркасы и решетчатые заполнения ограждений должны изготовляться из стали марки согласно выпуску 0-2 настоящей серии. Стальные элементы для каркасов ограждений необходимо изготовлять из сортового проката по ГОСТ 2591-88, ГОСТ 8509-86, ГОСТ 5781-82*, и ГОСТ 103-76*.

2.3 Поручни для ограждений приняты из стального уголка по ГОСТ 8509-86.

3. Изготовление и монтаж ограждения сходов

3.1 Ограждения сходов крепятся к закладным изделиям ступеней и площадок лестниц.

3.2 Соединения всех элементов ограждений выполнять на сварке по ГОСТ 5264-80*.

3.3 Предельные отклонения размеров принять по классу

				3.503.1-96.2-2-ТО			
Н.контр.	Скворцова		20.06.91	Техническое описание	Стадия	Лист	Листов
Нач.ОГПС	Дроханов		20.06.91		Р	1	2
ГИП	Песочин		20.06.91		СОЮЗДОРПРОЕКТ		
Нач.груп.	Скворцова		20.06.91				
Техн.1кат.	Сергеева		20.06.91				

Формат А4 25294 3

ЗАВОД ЖБИ

точности $СМ_8$.

3.4 Все соединения сооружений выполняются на сварке.

3.5 Торцы ограждений нисходящего и восходящего маршей соединяются между собой с помощью металлических планок на сварке.

3.6 Изготовление, приемку, маркировку, хранение и транспортирование ограждений выполнять в соответствии с требованиями ГОСТ 23120-78.

4. Маркировка изделий

4.1 В маркировке ограждений лестниц приняты следующие обозначения:

Буквенные:

ОГМ - ограждение марша;

ОГП - ограждение площадки марша;

п(л) - вариант исполнения "правый" ("левый")

Цифровые:

21; 27 - высота марша, дм;

7.5; 11 - длина ограждения площадки, дм

4.2 Примеры маркировки:

ОГМ27п(л)

- ограждение марша
- высота марша 2700 мм
- вариант исполнения "правый"("левый")

ОГП7.5п(л)

- ограждение площадки
- длина ограждения 750 мм
- вариант исполнения "правый" ("левый")

ЗАВОД ЖБИ

Номенклатура изделий

Марка изделия	Эскиз	Расход стали, кг
ОГМ21л	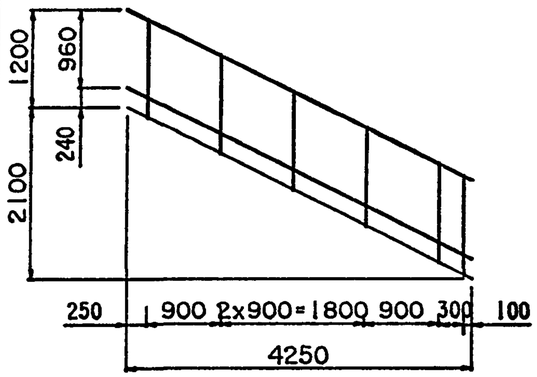	65.72
ОГМ21п		65.72
ОГМ27л	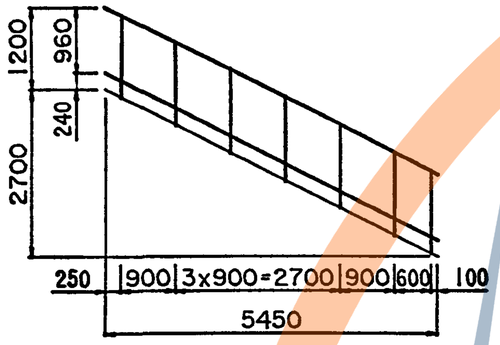	81.43
ОГМ27п		81.43

Марка изделия	Эскиз	Расход стали, кг
ОГП7,5л	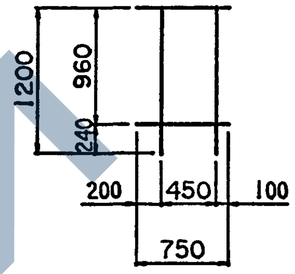	15.04
ОГП7,5п		15.04
ОГП11л	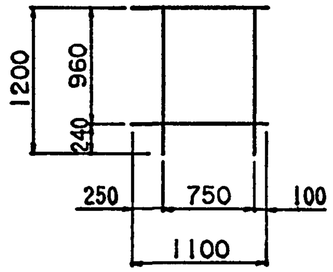	18.02
ОГП11п		18.02

Н.контр.	Скворцова		20.06.91	3.503.1-96.2-2-1 НИ
Нач.ОГПС	Дроханов		20.06.91	Номенклатура изделий
ГИП	Песочин		20.06.91	Стадия: Р; Лист: ; Листов: 1
Нач.груп	Скворцова		20.06.91	
Инж.IIIкат	Овсянникова		20.06.91	СОЮЗДОРПРОЕКТ
Инж.ОАП	Макарова		20.06.91	

Формат А3 25294 5

Формат	Зона	Поз.	Обозначение	Наименование	Кол.	Примечание
				Документация		
А3			3.503.1-96.2-2-2СБ	Сборочный чертеж		
А3			3.503.1-96.2-2-5	Узлы I...IV		
А3			3.503.1-96.2-2-ТО	Техническое описание		
А3			3.503.1-96.2-2-6РС	Ведомость расхода стали		
				Детали		
Б4		1		∟ 63х63х5 ГОСТ 8509-86		
				l=4740	1	
Б4		2		квадрат Б22 ГОСТ 2591-71*		
				l=1200	6	
Б4		3		⌀8А1 ГОСТ 5781-82*		
				l=950	22	
Б4		4		—4х25 ГОСТ 103-76 l=90	1	
Б4		5		l=250	1	
Б4		6		l=310	1	
Б4		7		l=980	4	
Б4		8		l=4740	1	

Н.контр.	Скворцова	Скворц	
Нач.ОГПС	Дроханов	Дрох	
ГИП	Песочин	Пес	
Нач.груп.	Скворцова	Скворц	
Инж.IIIкат.	Семенова	Сем	
Техн.Iкат.	Сергеева	Серг	

3.503.1-96.2-2-2

Ограждение марша ОГМ21л; ОГМ21п

Стадия	Лист	Листов
Р		1

СОЮЗДОРПРОЕКТ

Формат А4

Формат	Зона	Поз.	Обозначение	Наименование	Кол.	Примечание
				Документация		
А3			3.503.1-96.2-2-3СБ	Сборочный чертеж		
А3			3.503.1-96.2-2-5	Узлы I...IV		
А3			3.503.1-96.2-2-ТО	Техническое описание		
А3			3.503.1-96.2-2-6РС	Ведомость расхода стали		
				Детали		
Б4		1		∟ 63х63х5 ГОСТ 8509-86		
				l=6080	1	
Б4		2		квадрат Б22 ГОСТ 2591-71*		
				l=1200	7	
Б4		3		⌀8А1 ГОСТ 5781-82*		
				l=950	29	
Б4		4		—4х25 ГОСТ 103-76 l=90	1	
Б4		5		l=250	1	
Б4		6		l=650	1	
Б4		7		l=980	5	
Б4		8		l=6080	1	

Н.контр.	Скворцова	Скворц	20.06.91
Нач.ОГПС	Дроханов	Дрох	20.06.91
ГИП	Песочин	Пес	20.06.91
Нач.груп.	Скворцова	Скворц	20.06.91
Инж.IIIкат.	Семенова	Сем	20.06.91
Техн.Iкат.	Сергеева	Серг	20.06.91

3.503.1-96.2-2-3

Ограждение марша ОГМ27л; ОГМ27п

Стадия	Лист	Листов
Р		1

СОЮЗДОРПРОЕКТ

Формат А4

25294 6

https://zavodgbi.com/
ЗАВОД ГБИ

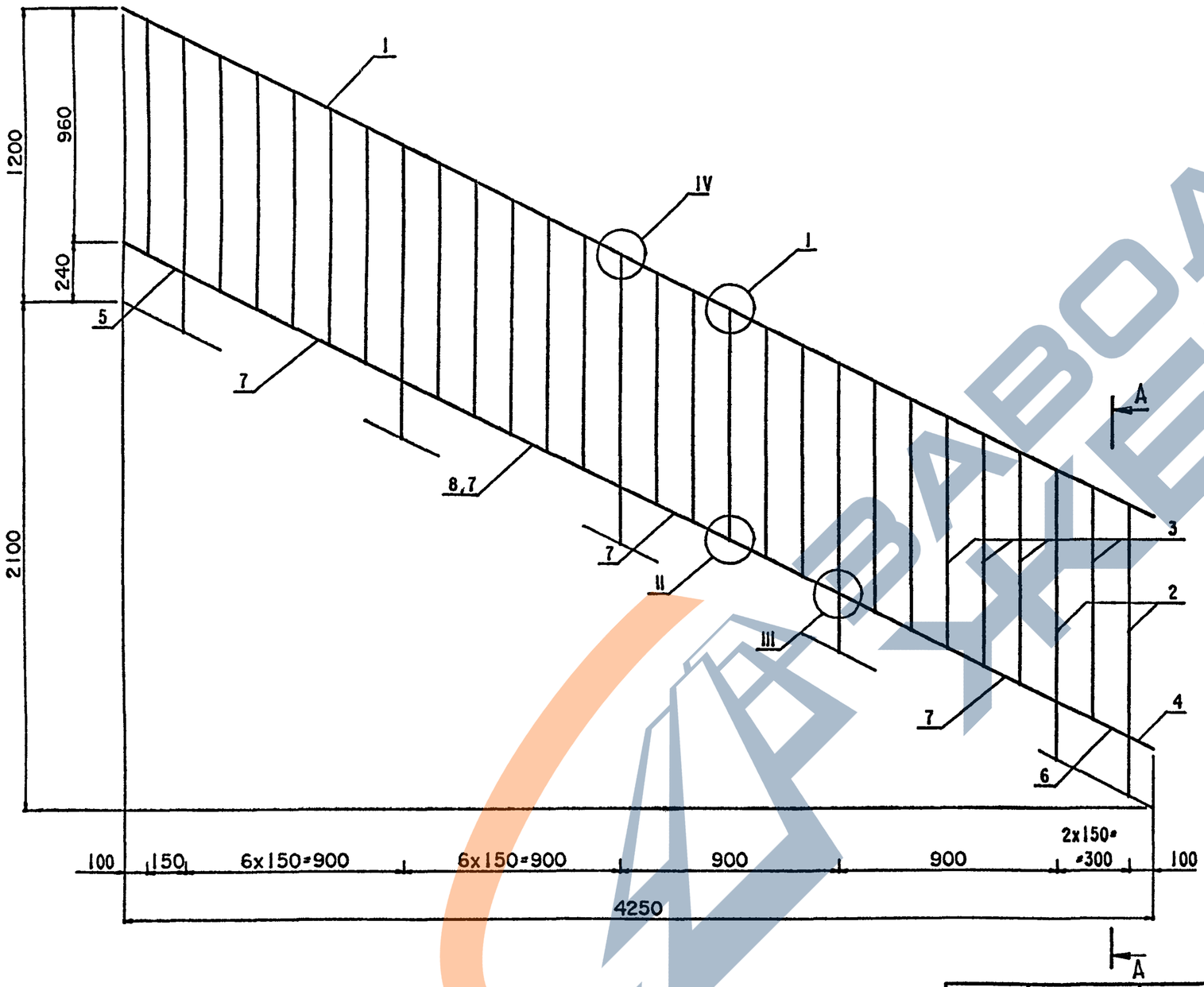

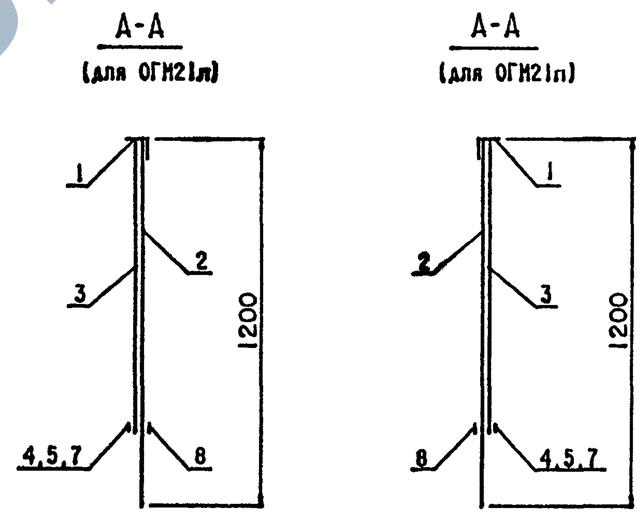

Узлы см. 3.503.1-96.2-2-5

				3.503.1-96.2-2-2СБ		
				Ограждения маршей ОГМ21л, ОГМ21п. Сборочный чертеж.	Стадия	Масса	Масштаб
Н.контр.	Скворцова		20.06.91		Р	65.72	1:50
Нач.ОГПС	Дроханов		20.06.91				
ГИП	Песочин		20.06.91		Лист	Листов 1	
Нач.груп	Скворцова		20.06.91				
Инж.III кат	Семенова		20.06.91		СОЮЗДОРПРОЕКТ		
Инж.II кат	Макарова		20.06.91				

Формат А3 25294 7

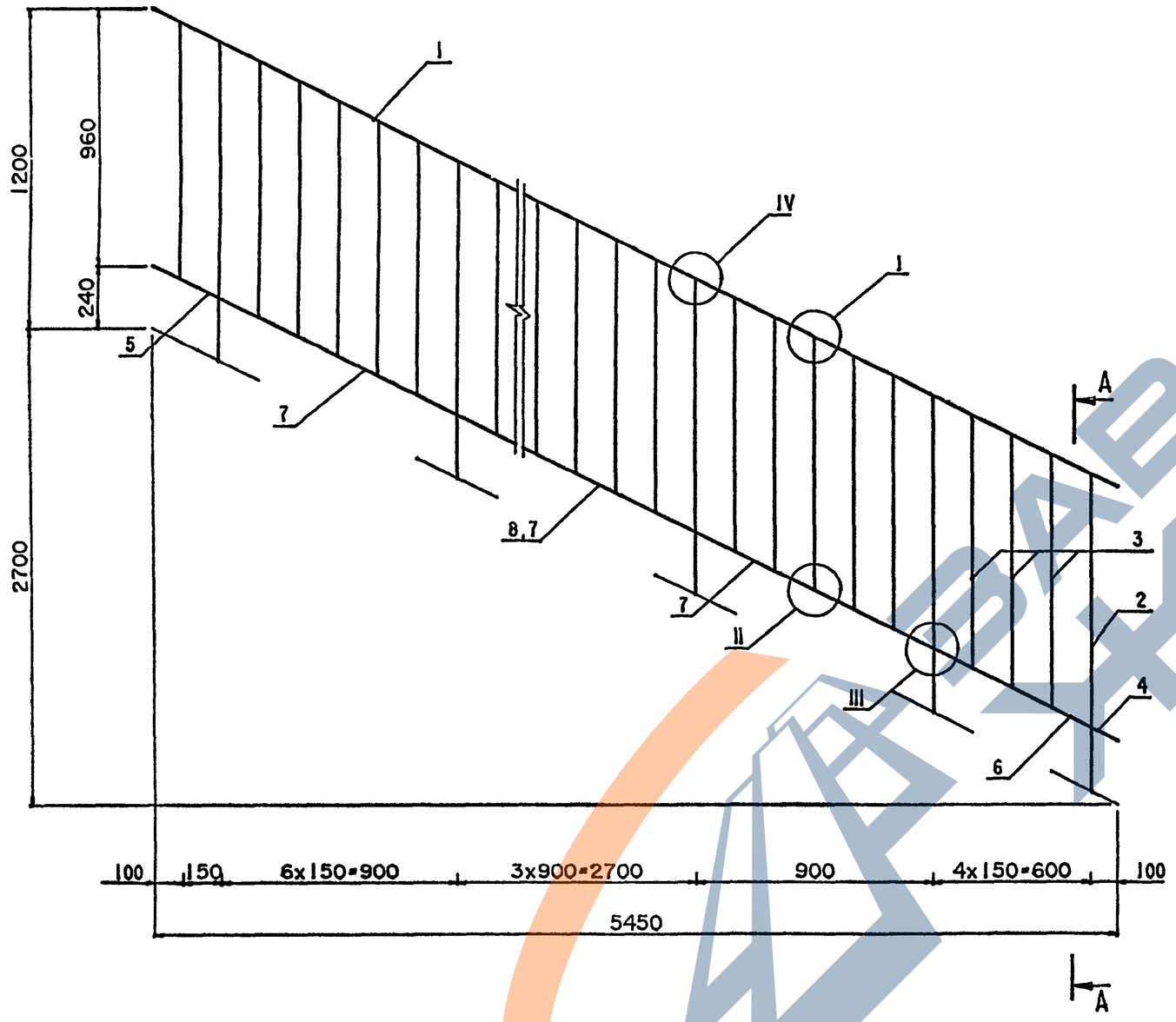

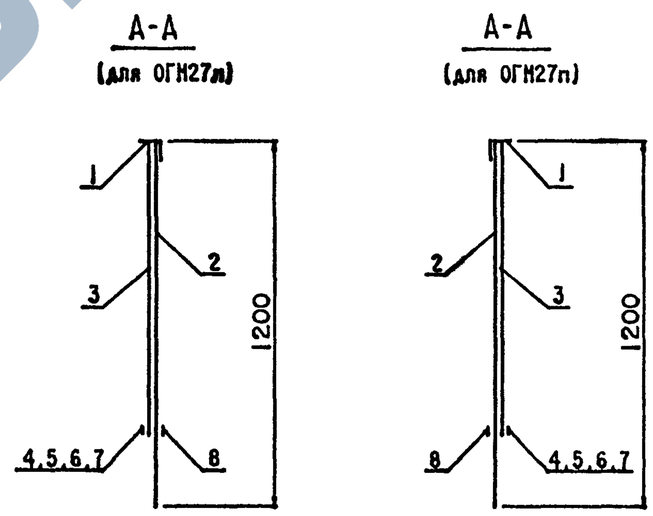

Узлы см. 3.503.1-96.2-2-5

				3.503.1-96.2-2-3СБ			
Н.контр.	Скворцова		20.06.91	Ограждения маршей ОГМ27л, ОГМ27п. Сборочный чертеж.	Стадия	Масса	Масштаб
Нач.ОГПС	Дроханов		20.06.91		Р	81.43	1:50
ГИП	Песочин		20.06.91		Лист	Листов 1	
Нач.груп	Скворцова		20.06.91		СОЮЗДОРПРОЕКТ		
Инж.III кат	Семенова		20.06.91				
Инж.II кат	Макарова		20.06.91				

Формат А3 25294 8

Формат	Зона	Поз.	Обозначение	Наименование	Колич. на исп. -	Колич. на исп. -01	Прим.
				Документация			
А3			3.503.1-96.2-2-4СБ	Сборочный чертеж			
А3			3.503.1-96.2-2-5	Узлы V...VIII			
			3.503.1-96.2-2-ТО	Техническое описание			
			3.503.1-96.2-2-6РС	Ведомость расхода стали			
				Детали			
Б4		1		∟63х63х5 ГОСТ 8509-86			
				l=750	1	-	
				l=1100	-	1	
Б4		2		квадрат Б22 ГОСТ 2591-71*			
				l=1200	2	2	
Б4		3		⌀8А1 ГОСТ 5781-82*			
				l=950	3	5	
		4		—4х25 ГОСТ 103-76* l=100	1	1	
		5		l=200	1	-	
		6		l=250	-	1	
		7		l=450	1	-	
		8		l=750	1	1	
		9		l=1100	-	1	

Н.контр.	Скворцова		20.06.91	3.503.1-96.2-2-4
Нач.ОГПС	Дроханов		20.06.91	Ограждение площадок ОГП7.5л; ОГП7.5п; ОГП11л; ОГП11п
ГИП	Песочин		20.06.91	Стадия: Р; Лист: ; Листов: 1
Нач.груп.	Скворцова		20.06.91	СОЮЗДОРПРОЕКТ
Инж.IIIкат.	Семенова		20.06.91	
Техн.Iкат.	Сергеева		20.06.91	

Рис.1

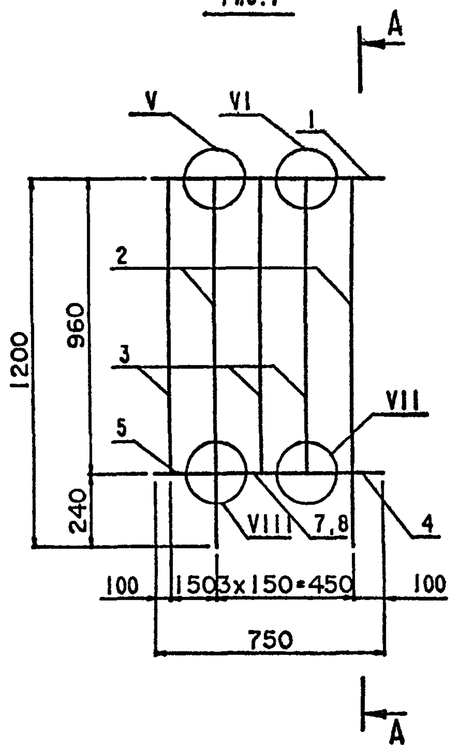

Рис.2

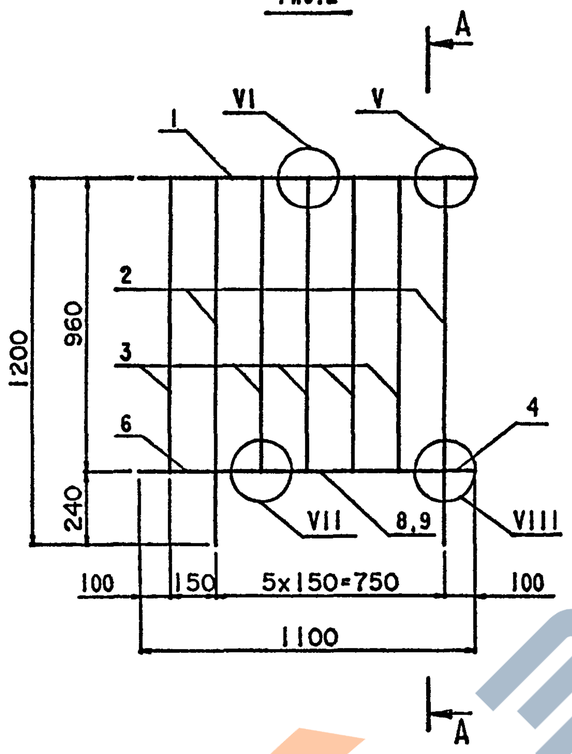

Обозначение	Марка	Рис.	Масса,кг
3.503.1-96.2-2-4-	ОГП7.5л	1	15.04
3.503.1-96.2-2-4-	ОГП7,5п	1	15.04
3.503.1-96.2-2-4-01	ОГП11л	2	18.02
3.503.1-96.2-2-4-01	ОГП11п	2	18.02

А-А
(для левого исполнения)

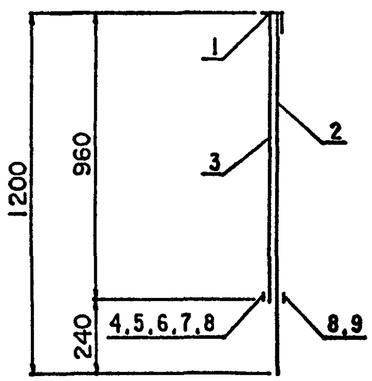

А-А
(для правого исполнения)

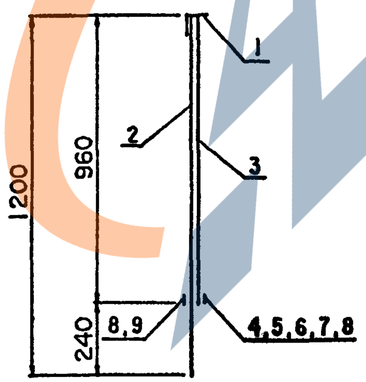

Узли см. 3.503.1-96.2-2-5

Н.контр.	Скворцова		20.06.91	3.503.1-96.2-2-4СБ
Нач.ОГПС	Дроханов		20.06.91	Ограждения площадок ОГП7.5л, ОГП7.5п, ОГП11л, ОГП11п. Сборочный чертеж.
ГИП	Песочин		20.06.91	Стадия: Р; Масса: см. табл.; Масштаб: 1:50; Лист; Листов 1
Нач.груп	Скворцова		20.06.91	
Инж.III кат	Сененова		20.06.91	СОЮЗДОРПРОЕКТ
Инж.II кат	Макарова		20.06.91	

Формат А3 25294 10

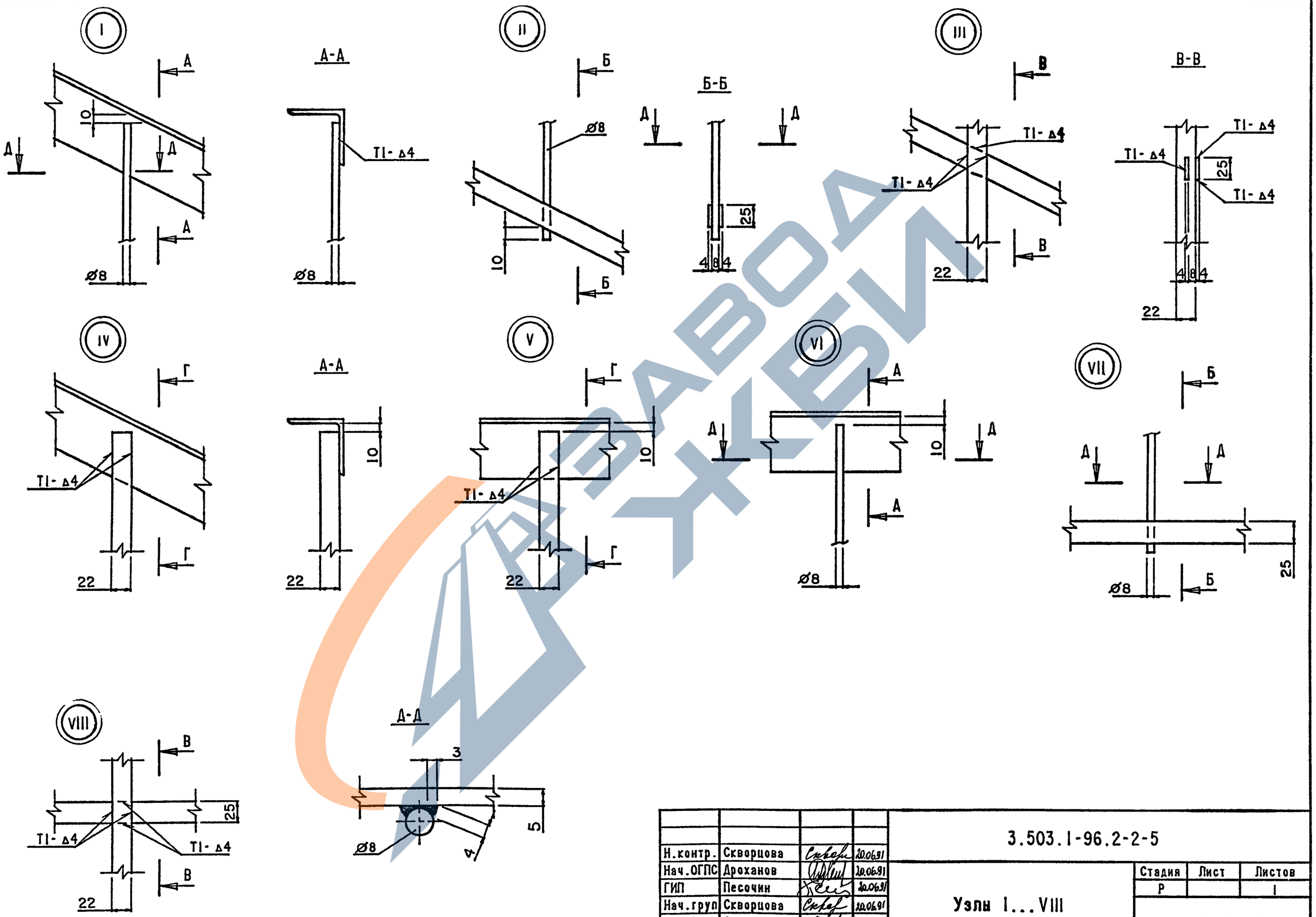

Н.контр.	Скворцова		20.06.91	3.503.1-96.2-2-5
Нач.ОГПС	Дроханов		20.06.91	Узлы I...VIII
ГИП	Песочин		20.06.91	Стадия: Р; Лист: ; Листов: I
Нач.груп	Скворцова		20.06.91	
Техн.1кат.	Смирнова		20.06.91	СОЮЗДОРПРОЕКТ
Инж.1кат.	Гавриленкова		20.06.91	

Формат А3 25294 11

Ведомость расхода стали на изделие, кг

Марка изделия	Изделия металлические								Общий расход
	Полоса стальная		Сталь квадратная		Арматура класса AI		Сталь угловая равнобокая		
	Марка стали								
	ГОСТ 103-76*		ГОСТ 2591-88		ГОСТ 5781-82*		ГОСТ 8509-86		
	—4x25	Итого	□ 22	Итого	⌀ 8	Итого	∟ 63x5	Итого	
ОГМ21л	7.31	7.31	27.36	27.36	8.26	8.26	22.80	22.80	65.72
ОГМ21п	7.31	7.31	27.36	27.36	8.26	8.26	22.80	22.80	65.72
ОГМ27л	9.39	9.39	31.92	31.92	10.88	10.88	29.24	29.24	81.43
ОГМ27п	9.39	9.39	31.92	31.92	10.88	10.88	29.24	29.24	81.43
ОГП7.5л	1.18	1.18	9.12	9.12	1.13	1.13	3.61	3.61	15.04
ОГП7.5п	1.18	1.18	9.12	9.12	1.13	1.13	3.61	3.61	15.04
ОГП11л	1.73	1.73	9.12	9.12	1.88	1.88	5.29	5.29	18.02
ОГП11п	1.73	1.73	9.12	9.12	1.88	1.88	5.29	5.29	18.02

Марка стали принимается по таблице I выпуска 0-2.

Н.контр.	Скворцова		20.06.91	3.503.1-96.2-2-6РС
Нач.ОГПС	Дроханов		20.06.91	Ведомость расхода стали на изделие
ГИП	Лесочин		20.06.91	Стадия: Р; Лист: ; Листов: 1
Нач.груп.	Скворцова		20.06.91	
Инж.IIкат.	Семенова		20.06.91	СОЮЗДОРПРОЕКТ
Техн.Iкат.	Сергеева		20.06.91	

Формат А3

25294 (12)

SX0D BPC1