https://zavodjbi.com/



СЕРИЯ 1.424.1-9

# КОЛОННЫ ЖЕЛЕЗОБЕТОННЫЕ ДВУХВЕТВЕВОГО СЕЧЕНИЯ ДЛЯ ОДНОЭТАЖНЫХ ПРОИЗВОДСТВЕННЫХ ЗДАНИЙ ВЫСОТОЙ 15,6 ; 16,8 и 18,0 м.

ВЫПУСК I

КОЛОННЫ

РАБОЧИЕ ЧЕРТЕЖИ

23527-03
ЦЕНА 5-24

https://zavodjbi.com/

СЕРИЯ 1.424.1-9

# КОЛОННЫ ЖЕЛЕЗОБЕТОННЫЕ ДВУХВЕТВЕВОГО СЕЧЕНИЯ ДЛЯ ОДНОЭТАЖНЫХ ПРОИЗВОДСТВЕННЫХ ЗДАНИЙ ВЫСОТОЙ 15,6; 16,8 и 18,0 м

ВЫПУСК 1

КОЛОННЫ

РАБОЧИЕ ЧЕРТЕЖИ

РАЗРАБОТАНЫ

ЦНИИПРОМЗДАНИЙ

ГЛАВНЫЙ ИНЖЕНЕР ИНСТИТУТА В.В.ГРАНЕВ
НАЧАЛЬНИК ОТДЕЛА КС В.Т.ИЛЬИН
РУК. СЕКТОРА А.Я.РОЗЕНБЛЮМ
ГЛАВНЫЙ ИНЖЕНЕР ПРОЕКТА Т.М.КУТЫРИНА

ХАРЬКОВСКИЙ ПРОМСТРОЙНИИПРОЕКТ

ГЛАВНЫЙ ИНЖЕНЕР ИНСТИТУТА Н.Ф.ДОВГИЙ
ГЛАВНЫЙ ИНЖЕНЕР ПРОЕКТА А.М.МОНИН
НАЧАЛЬНИК АСО 3 М.И.БРОДСКИЙ
ГЛ. КОНСТРУКТОР В.Е.САВРАНСКИЙ

С УЧАСТИЕМ НИИЖБ

ЗАМ. ДИРЕКТОРА Ю.П.ГУЩА
РУК. ЛАБОРАТОРИИ В.А.КЛЕВЦОВ
ЗАВ. СЕКТОРОМ Н.Н.КОРОВИН

УТВЕРЖДЕНЫ И ВВЕДЕНЫ В ДЕЙСТВИЕ
С 1 ИЮНЯ 1989 г.
ПРОТОКОЛОМ ГОССТРОЯ СССР
ОТ 2 ДЕКАБРЯ 1988 г. № АЧ-44

© ЦИТП Госстроя СССР, 1989

https://zavodjbi.com/


| Обозначение | Наименование | Стр. |
|---|---|---|
| 1.424.1-9.1-ТТ | Технические требования | 3 |
| -1 | Колонна крайняя 1КД156-1...1КД156-4; | 4 |
| | 2КД156-1... 2КД156-4 | |
| -2 | Колонна крайняя 3КД156-1... 3КД156-9 | 6 |
| -3 | Колонна крайняя 4КД156-1... 4КД156-9 | 8 |
| -4 | Колонна крайняя 1КД168-1... 1КД168-8; | 10 |
| | 2КД180-1... 2КД180-7 | |
| -5 | Колонна крайняя 2КД168-1... 2КД168-6 | 12 |
| -6 | Колонна крайняя 3КД168-1... 3КД168-8 | 14 |
| -7 | Колонна крайняя 4КД168-1... 4КД168-8 | 16 |
| -8 | Колонна крайняя 1КД180-1... 1КД180-8 | 18 |
| -9 | Колонна крайняя 3КД180-1... 3КД180-9 | 20 |
| -10 | Колонна крайняя 4КД180-1... 4КД180-12 | 22 |
| -11 | Колонна средняя 5КД156-1... 5КД156-12; | 24 |
| | 7КД156-1... 7КД156-3 | |
| -12 | Колонна средняя 6КД156-1... 6КД156-13 | 26 |
| -13 | Колонна средняя 8КД156-1... 8КД156-5 | 28 |
| -14 | Колонна средняя 5КД168-1... 5КД168-11; | 30 |
| | 7КД168-1 | |
| -15 | Колонна средняя 6КД168-1... 6КД168-12 | 32 |
| -16 | Колонна средняя 8КД168-1... 8КД168-4; | 34 |
| | 8КД180-1... 8КД180-4 | |
| -17 | Колонна средняя 5КД180-1...5КД180-12; | 36 |
| | 7КД180-1 , 7КД180- 2 | |
| -18 | Колонна средняя 6КД180-1... 6КД180-12 | 38 |
| -19 | Узел 1...3; 3-1; 4 | 40 |
| -20 | Узел 5...7 | 41 |
| -21 | Узел 8; 8-1... 8-5 | 42 |
| -22 | Узел 9; 9-1... 9-5 | 44 |
| -23 | Узел 10; 10-1 | 45 |
| -24 | Узел 11; 11-1 | 46 |
| -25 | Узел 12; 12-1... 12-3 | 47 |
| -26 | Узел 13; 13-1 | 48 |
| -27 | Узел 14; 14-1... 14-3 | 49 |
| -28 | Узел 15 | 51 |
| -29 | Узел 16; 16-1... 16-4 | 51 |
| -30 | Узел 17; 17-1; 17-2 | 52 |
| -31 | Узел 18; 18-1; 18-2; 19; 19-1; 19-2 | 53 |
| -32 | Узел 20; 20-1 | 55 |
| -33 | Узел 21; 21-1... 21-7 | 55 |
| -34 | Узел 22; 22-1... 22-6 | 57 |
| -35 | Узел 23; 23-1; 23-2 | 58 |
| -36 | Узел 24; 24-1... 24-3 | 59 |
| -37 | Узел 25 | 59 |
| -38 РС | Ведомость расхода стали | 60 |


| | | |
|---|---|---|
| Нач. отд. | Бродский | |
| Н. контр. | Саврянский | |
| Гл. констр. | Саврянский | |
| Исполн. | Копина | |

1.424.1-9.1

Содержание

| Стадия | Лист | Листов |
|---|---|---|
| Р | 1 | 2 |

ХАРЬКОВСКИЙ ПРОМСТРОЙНИИПРОЕКТ

Инв. № подл. | Подпись и дата | Взам. инв. №

Инв. № дубл. | Подпись и дата | Взам. инв. №



https://zavodjbi.com/

1. Выпуск 1 серии 1.424.1-9 содержит рабочие чертежи железобетонных двухветвевых колонн для одноэтажных производственных зданий высотой 15,6; 16,8 и 18,0 м, узлы установки в колоннах закладных изделий, а также ведомость расхода стали на колонны.

2. Состав серии и материалы для проектирования зданий с применением колонн настоящего выпуска приведены в выпуске 0, арматурные и закладные изделия – в выпуске 2.

3. В основных надписях на чертежах колонн марки колонн приведены без условного цифрового индекса, обозначающего класс (марку) бетона.

Указанные данные содержатся в таблицах исполнений. Замена марок бетона на классы по прочности на сжатие в соответствии с требованиями СНиП 2.03.01-84 выполнена по данным таблицы 5, приведенной в п. 3.15 пояснительной записки к выпуску 0.

4. Узлы установки в колоннах закладных изделий замаркированы в выпуске 0 настоящей серии.

5. Изготовление колонн должно выполняться в строгом соответствии с техническими условиями, приведенными в выпуске 4 настоящей серии (док. 1.424.1-9.4ТУ).

6. При изготовлении колонн обратить особое внимание на тщательность бетонирования в местах установки закладных изделий по узлам, приведенным в настоящем выпуске.

7. Для строповки колонн при выемке из опалубочной формы и транспортировании рекомендуется применять инвентарные строповочные приспособления.

Установка строповочных приспособлений при выемке колонн из опалубочной формы, а также для погрузки производится в местах, показанных на сборочных чертежах колонн знаком "1".

8. При отсутствии инвентарных строповочных приспособлений допускается применять строповочные петли. Установка строповочных петель производится по узлам 23; 23-1; 23-2; 24; 24-1... 24-3 разработанным в настоящем выпуске. Ключ для подбора строповочных петель и узлов их установки приведен в таблице 4 технических условий (док. 1.424.1-9.4-ТУ п. 2.8.14).

9. Узлы устройства углублений для установки колонн на фиксирующие штыри фундаментов в случае применения безвыверочных способов монтажа приведены на док. 1-1 и 1-11.

| | | | | | |
|---|---|---|---|---|---|
| Нач. отд. | Бродский | | | 1.424.1-9.1-ТТ | |
| Н. контр. | Кудричевская | | | | |
| Гл. констр. | Савранский | | | | |
| Разраб. | Кудричевская | | | Технические требования | Стадия: Р; Лист: 1; Листов: 2 |
| Исполн. | Копина | | | | ХАРЬКОВСКИЙ ПРОМСТРОЙНИИПРОЕКТ |

Инв. № подл. | Подпись и дата | Взам. инв. №

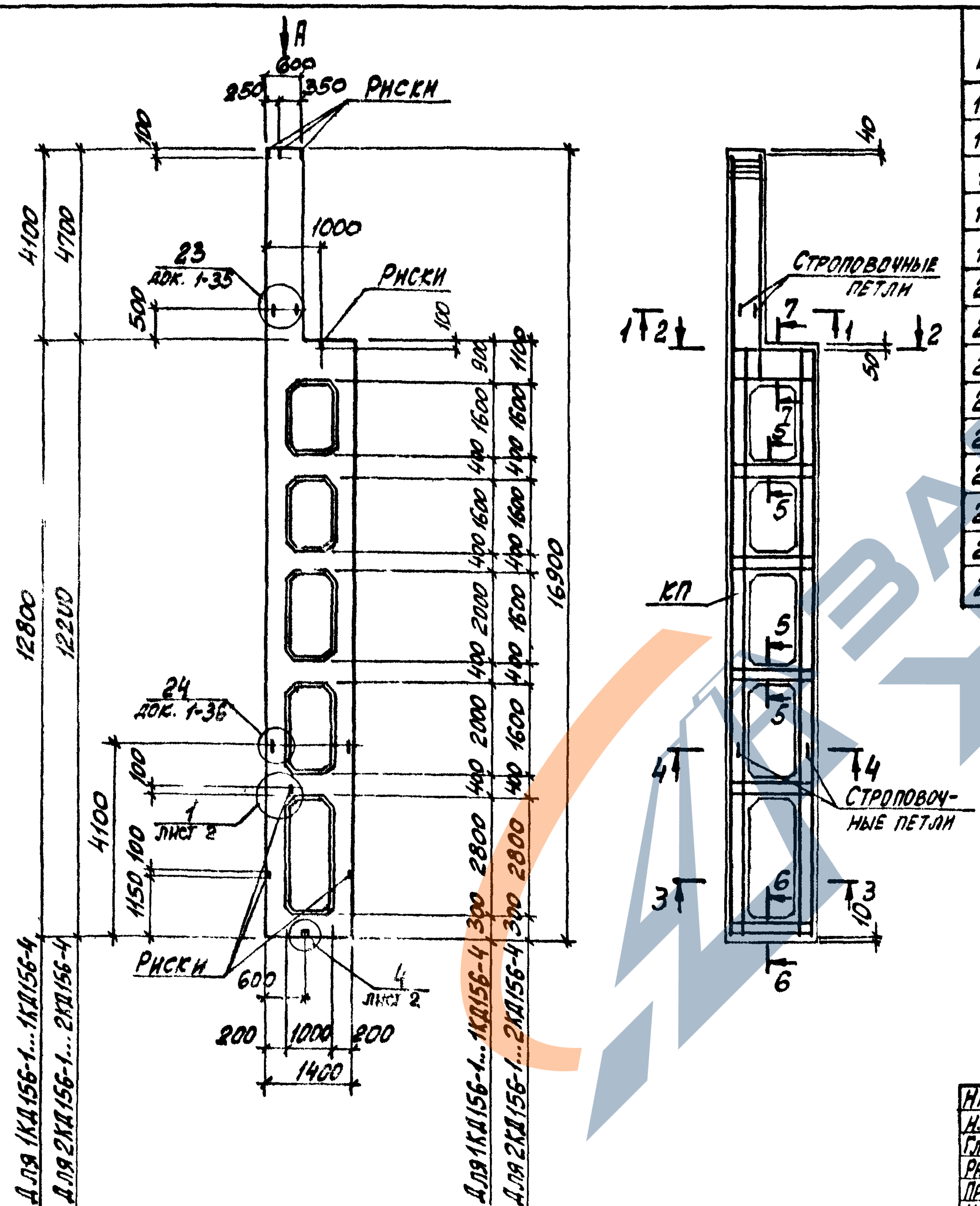


| Марка колонны | Марка пространств. каркаса КП | Кол. | Обозначение документа на каркас КП | Класс (марка) бетона | Объем бетона, м$^3$ | Масса колонны, т |
|---|---|---|---|---|---|---|
| 1КД156-1.3 | КП1-1 | 1 | 1.424.1-9.2-1 | В22,5 (М300) | 5,4 | 13,5 |
| 1КД156-2.3 | КП1-2 | 1 | | | | |
| 1КД156-3.3 | КП1-3 | 1 | | | | |
| 1КД156-3.4 | | 1 | | В30 (М400) | | |
| 1КД156-4.4 | КП1-4 | 1 | | | | |
| 2КД156-1.3 | КП2-1 | 1 | 1.424.1-9.2-2 | В22,5 (М300) | 5,6 | 13,9 |
| 2КД156-1.5 | | 1 | | В40 (М500) | | |
| 2КД156-2.3 | КП2-2 | 1 | | В22,5 (М300) | | |
| 2КД156-2.4 | | 1 | | В30 (М400) | | |
| 2КД156-3.3 | КП2-3 | 1 | | В22,5 (М300) | | |
| 2КД156-3.4 | | 1 | | В30 (М400) | | |
| 2КД156-4.3 | КП2-4 | 1 | | В22,5 (М300) | | |
| 2КД156-4.4 | | 1 | | В30 (М400) | | |
| 2КД156-4.5 | | 1 | | В40 (М500) | | |

1. Установку строповочных петель по узлам 23, 24 производить в случаях, оговоренных в п. 8 технических требований к настоящему выпуску (см. 1.424.1-9.1-ТТ).
2. Углубление для установки колонн на фиксирующие штыри фундаментов по узлу 4 устраивается только в случае применения безвыверочных способов монтажа. При этом армирование нижних перемычек должно быть изменено в соответствии с указаниями, приведенными в выпуске 2 настоящей серии (док. 1.424.1-9.2-171).
3. Сечение 1-1...7-7 и вид А смотреть на листе 2.

| | | | |
|---|---|---|---|
| Нач. отд. | Бродский | | |
| Н. контр. | Савранский | | |
| Гл. конструкт. | Савранский | | |
| Разраб. | Кудрячевская | | |
| Провер. | Проценко | | |
| Исполн. | Кудрячевская | | |

1.424.1-9.1-1

Колонна крайняя 1КД156-1... 1КД156-4, 2КД156-1... 2КД156-4

| Стадия | Лист | Листов |
|---|---|---|
| Р | 1 | 2 |

Харьковский Промстройниипроект

1-1

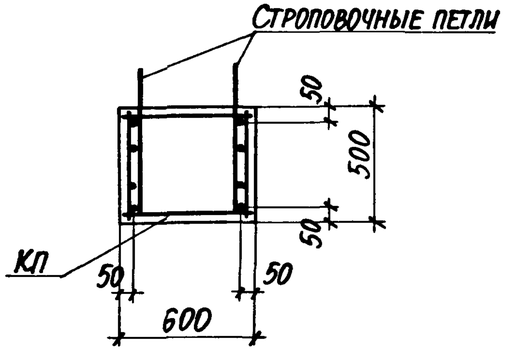


2-2

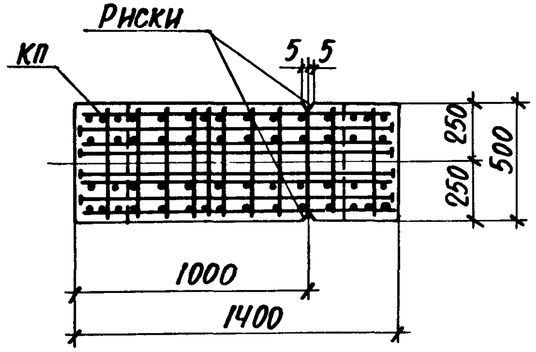


3-3

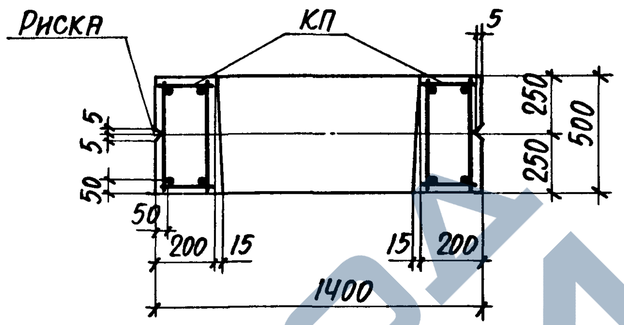


Вид А

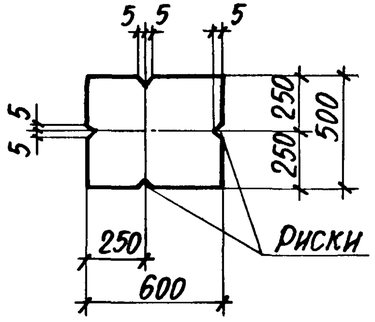


4-4

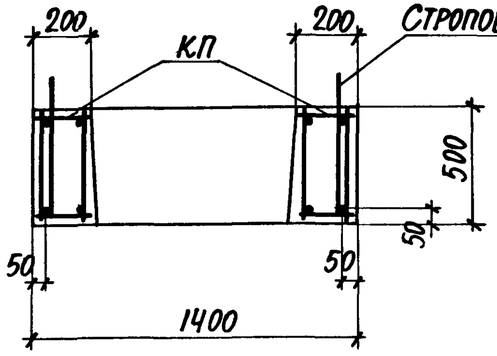


5-5

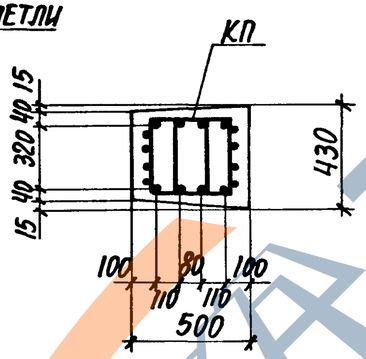


6-6

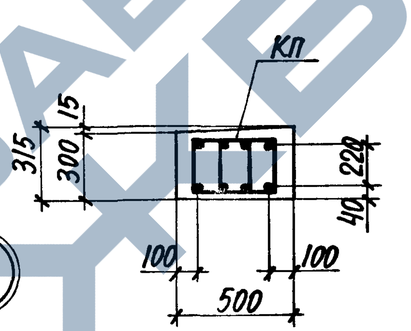


4

9-9

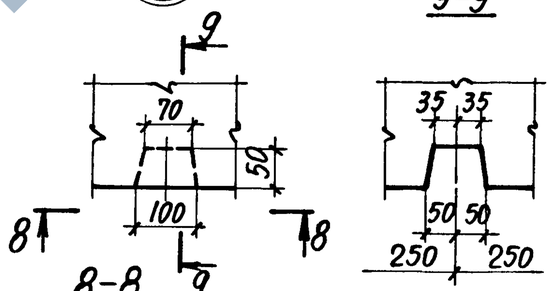


7-7

Для 1КД156-1...1КД156-4

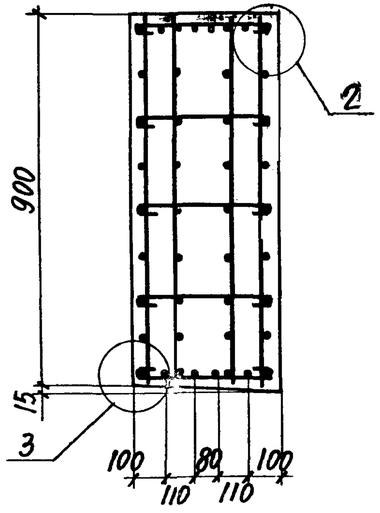


7-7

Для 2КД156-1...2КД156-4

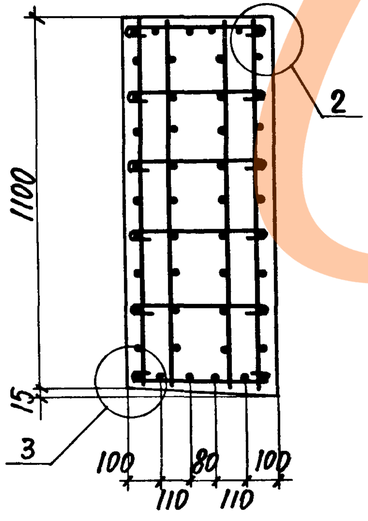


1

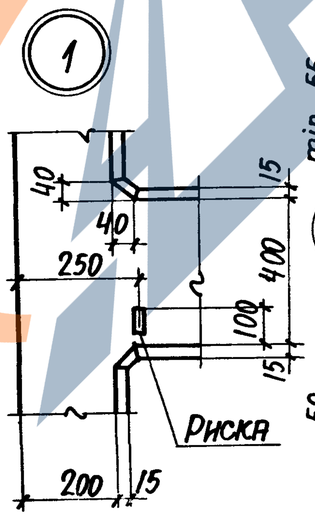


2

3

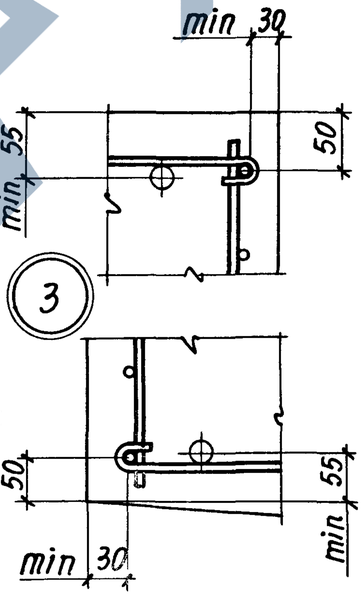


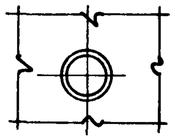

Количество стержней продольной арматуры в сечениях показано условно, фактическое количество стержней, соответствующее маркам колонн, приведено на чертеже пространственных каркасов.

Инв. № подл. | Подпись и дата | Взам. инв. №

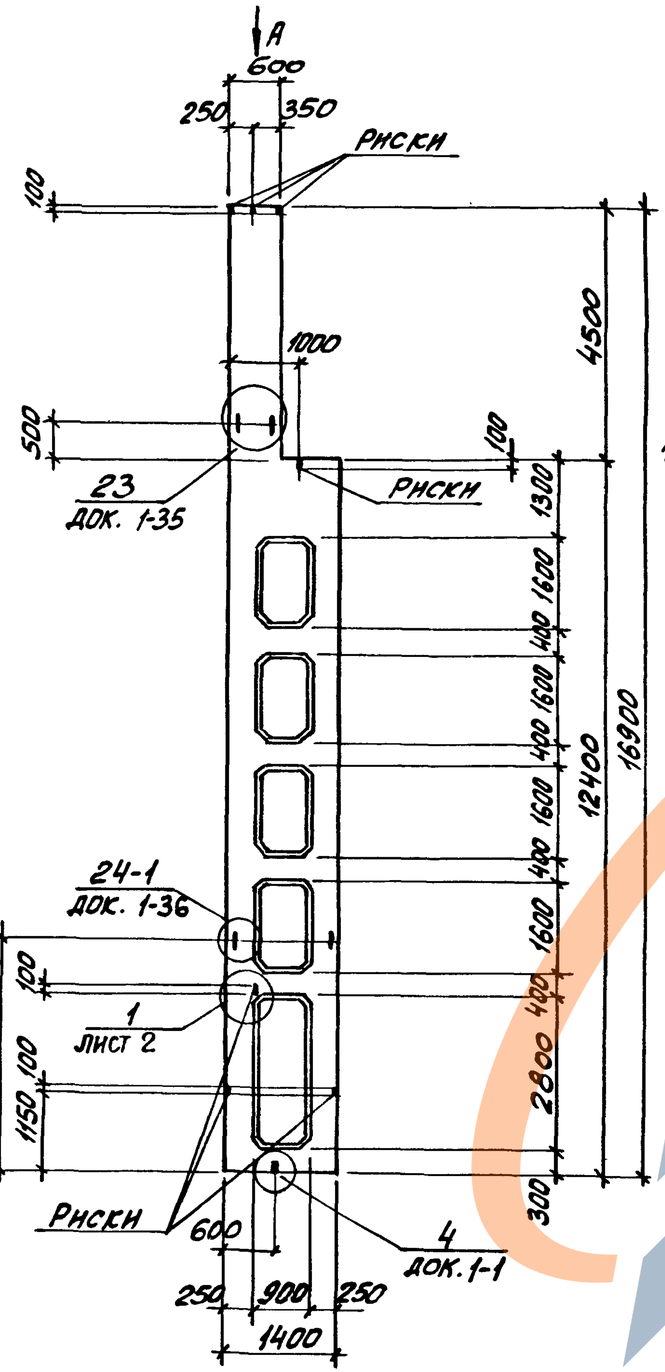


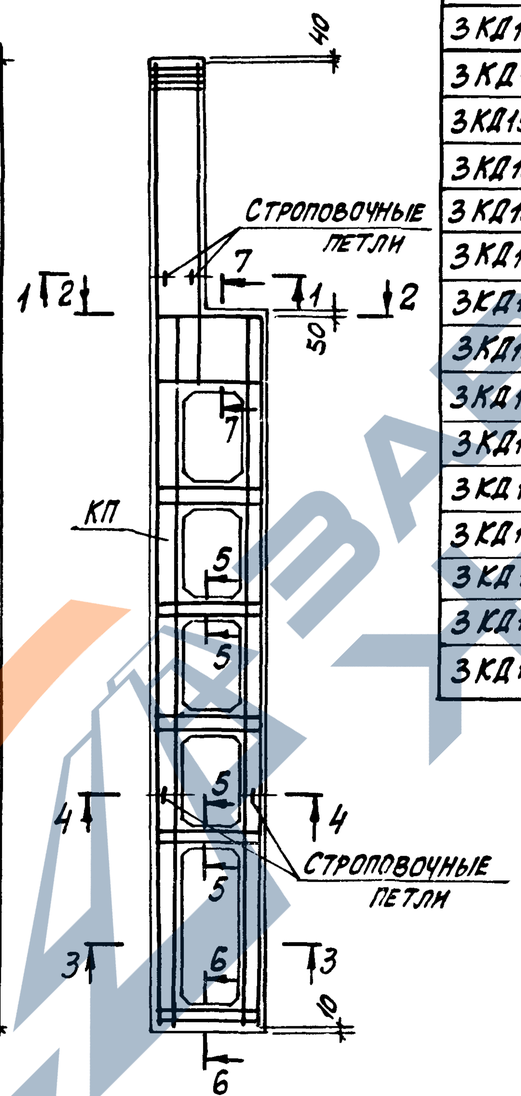


| МАРКА КОЛОННЫ | МАРКА ПРОСТРАНСТВ. КАРКАСА КП | КОЛ. | ОБОЗНАЧЕНИЕ ДОКУМЕНТА НА КАРКАС КП | КЛАСС (МАРКА) БЕТОНА | ОБЪЕМ БЕТОНА, м³ | МАССА КОЛОННЫ, т |
|---|---|---|---|---|---|---|
| 3КД156-1.3 | КП3-1 | 1 | 1.424.1-9.2-3 | В22,5 (М300) | 6,1 | 15,2 |
| 3КД156-1.4 | | 1 | | В30 (М400) | | |
| 3КД156-2.3 | КП3-2 | 1 | | В22,5 (М300) | | |
| 3КД156-2.4 | | 1 | | В30 (М400) | | |
| 3КД156-3.3 | КП3-3 | 1 | | В22,5 (М300) | | |
| 3КД156-3.4 | | 1 | | В30 (М400) | | |
| 3КД156-4.3 | КП3-4 | 1 | | В22,5 (М300) | | |
| 3КД156-4.4 | | 1 | | В30 (М400) | | |
| 3КД156-4.5 | | 1 | | В40 (М500) | | |
| 3КД156-5.3 | КП3-5 | 1 | | В22,5 (М300) | | |
| 3КД156-5.4 | | 1 | | В30 (М400) | | |
| 3КД156-6.3 | КП3-6 | 1 | | В22,5 (М300) | | |
| 3КД156-6.4 | | 1 | | В30 (М400) | | |
| 3КД156-7.3 | КП3-7 | 1 | | В22,5 (М300) | | |
| 3КД156-7.4 | | 1 | | В30 (М400) | | |
| 3КД156-8.4 | КП3-8 | 1 | | В22,5 (М300) | | |
| 3КД156-9.3 | КП3-9 | 1 | | | | |

1. Установку строповочных петель по узлам 23,24-1 производить в случаях, оговоренных в.п.8 технических требований к настоящему выпуску (см. 1.424.1-9.1-ТТ).
2. Углубление по узлу „4" устраивается в случаях, оговоренных примечанием 2 на док. 1-1.
3. Сечение 1-1...7-7 и вид А смотреть на листе 2.

| | | |
|---|---|---|
| Нач.отд. | Бродский | |
| Н.контр. | Саврянский | |
| Гл.констр. | Саврянский | |
| Разраб. | Кудрявская | Кудр. |
| Провер. | Проценко | |
| Исполн. | Кудрявская | Кудр. |

1.424.1-9.1-2

Колонна крайняя
3КД156-1...3КД156-9

| СТАДИЯ | ЛИСТ | ЛИСТОВ |
|---|---|---|
| Р | 1 | 2 |

ХАРЬКОВСКИЙ ПРОМСТРОЙНИИПРОЕКТ

## 1-1

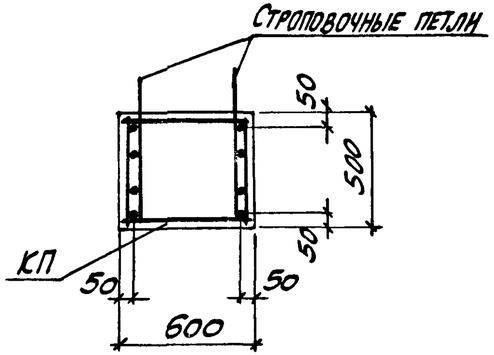


## 2-2

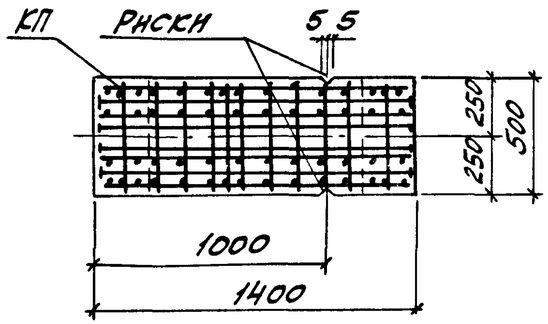


## 3-3

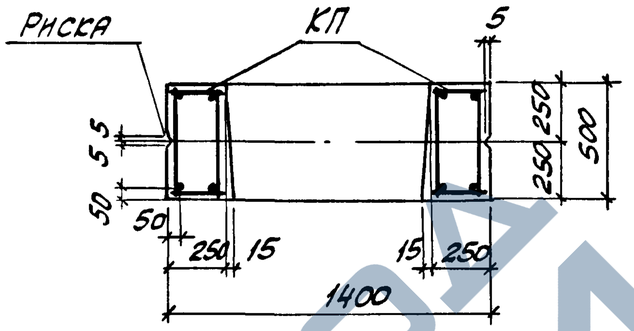


## Вид А

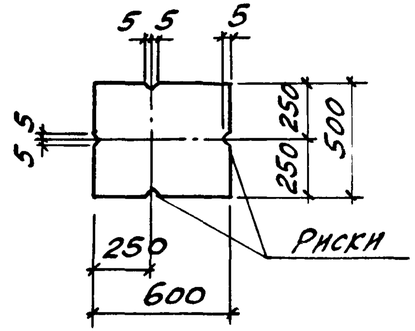


## 4-4

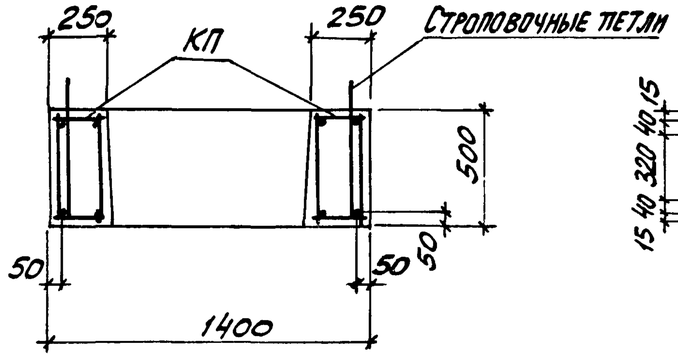


## 5-5

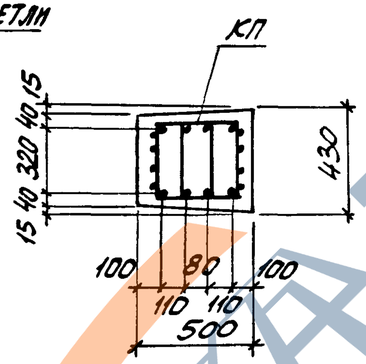


## 6-6

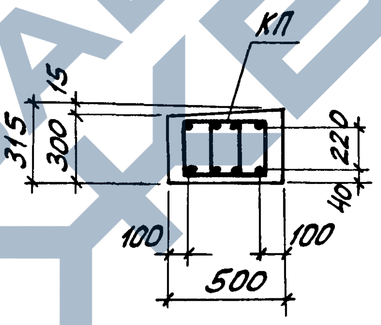


## 1

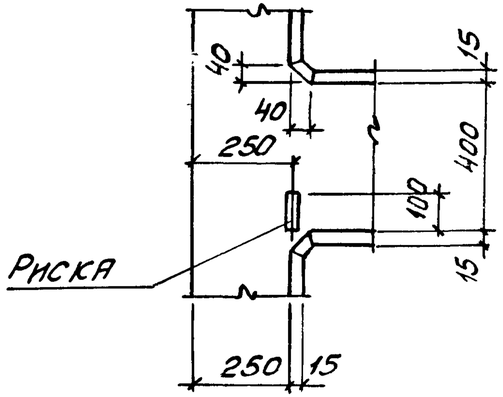


## 7-7

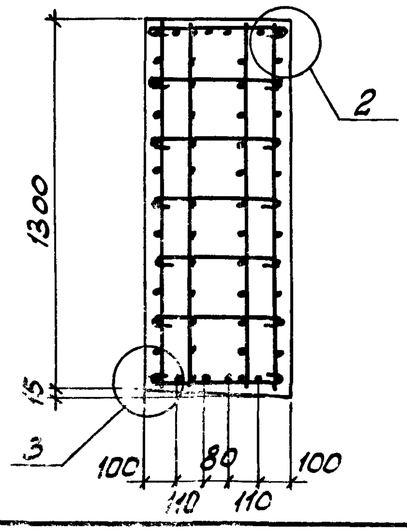


## 2

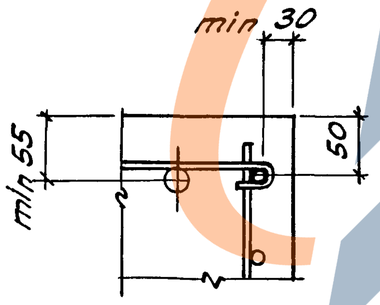


## 3

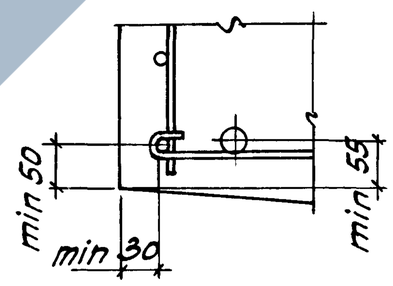


Количество стержней продольной арматуры в сечениях показано условно; фактическое количество стержней, соответствующее маркам колонн, приведено на чертеже пространственных каркасов.

Инв.№ подл. | Подпись и дата | Взам. инв.№

1.424.1-9.1-2

Лист 2

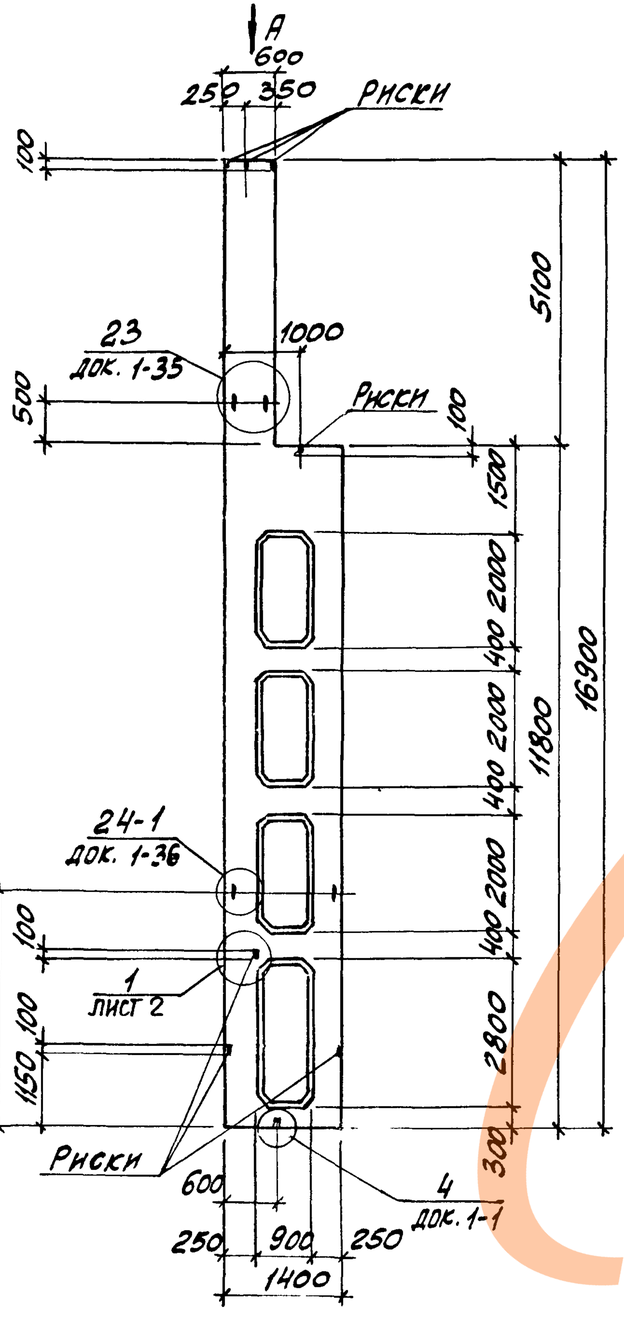


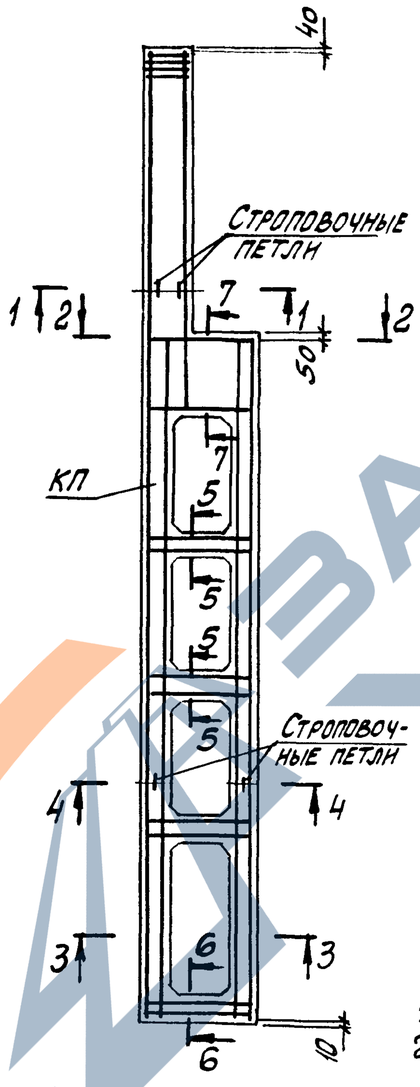


| Марка колонны | Марка пространств. каркаса КП | Кол. | Обозначение документа на каркас КП | Класс (марка) бетона | Объем бетона, м³ | Масса колонны, т |
|---|---|---|---|---|---|---|
| 4КД156-1.3 | КП4-1 | 1 | 1.424.1-9.2-4 | В22,5 (М300) | 6,0 | 14,9 |
| 4КД156-1.4 | | 1 | | В30 (М400) | | |
| 4КД156-1.5 | | 1 | | В40 (М500) | | |
| 4КД156-2.3 | КП4-2 | 1 | | В22,5 (М300) | | |
| 4КД156-2.4 | | 1 | | В30 (М400) | | |
| 4КД156-2.5 | | 1 | | В40 (М500) | | |
| 4КД156-3.3 | КП4-3 | 1 | | В22,5 (М300) | | |
| 4КД156-3.4 | | 1 | | В30 (М400) | | |
| 4КД156-3.5 | | 1 | | В40 (М500) | | |
| 4КД156-4.3 | КП4-4 | 1 | | В22,5 (М300) | | |
| 4КД156-4.4 | | 1 | | В30 (М400) | | |
| 4КД156-5.3 | КП4-5 | 1 | | В22,5 (М300) | | |
| 4КД156-5.4 | | 1 | | В30 (М400) | | |
| 4КД156-6.3 | КП4-6 | 1 | | В22,5 (М300) | | |
| 4КД156-6.4 | | 1 | | В30 (М400) | | |
| 4КД156-6.5 | | 1 | | В40 (М500) | | |
| 4КД156-7.3 | КП4-7 | 1 | | В22,5 (М300) | | |
| 4КД156-7.4 | | 1 | | В30 (М400) | | |
| 4КД156-8.4 | КП4-8 | 1 | | В40 (М500) | | |
| 4КД156-8.5 | | 1 | | В22,5 (М300) | | |
| 4КД156-9.3 | КП4-9 | 1 | | В30 (М400) | | |
| 4КД156-9.4 | | 1 | | | | |

1. Сечение 1-1...7-7 и вид А смотреть на листе 2.
2. Установку строповочных петель по узлам 23, 24-1 производить в случаях, оговоренных в п.8 технических требований к настоящему выпуску (см. 1.424.1-9.1-7Т).
3. Углубление по узлу 4 устраивается в случаях, оговоренных примечанием 2 на док. 1-1.

| | | | | |
|---|---|---|---|---|
| Нач.отд. | Бродский | | | 1.424.1-9.1-3 |
| Н.контр. | Савранский | | | |
| Гл.констр. | Савранский | | | |
| Разраб. | Кудрявская | | | Колонна крайняя 4КД156-1... 4КД156-9 |
| Провер. | Проценко | | | Стадия: Р; Лист: 1; Листов: 2 |
| Исполн. | Кудрявская | | | Харьковский Промстройниипроект |

23527-ПЗ 0

1-1

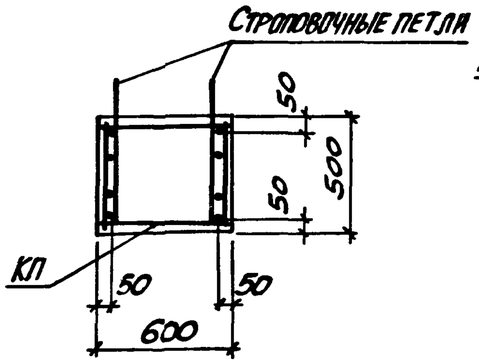


2-2

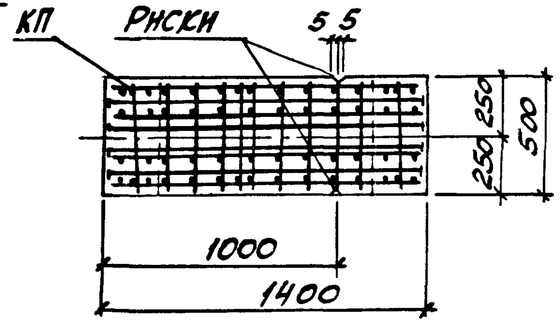


3-3

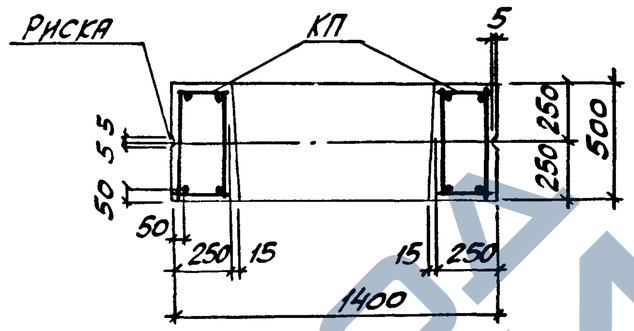


Вид А

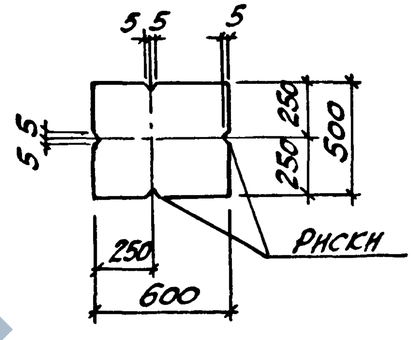


4-4

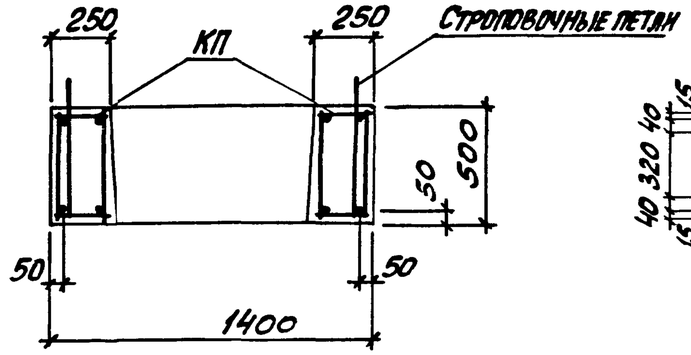


5-5

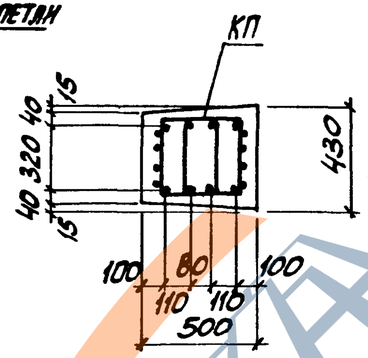


6-6

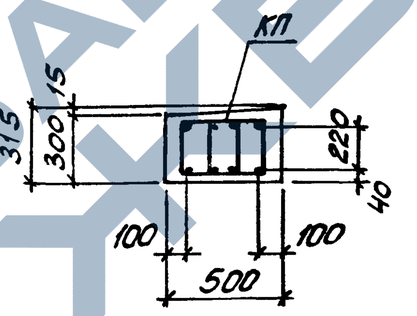


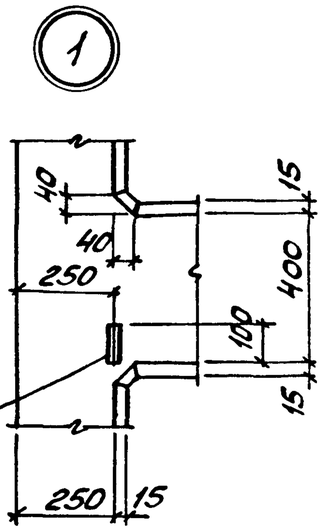


7-7

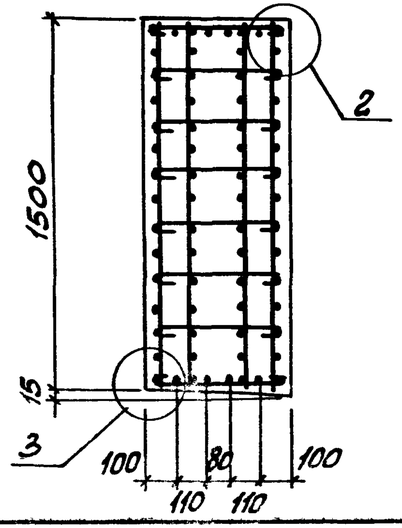


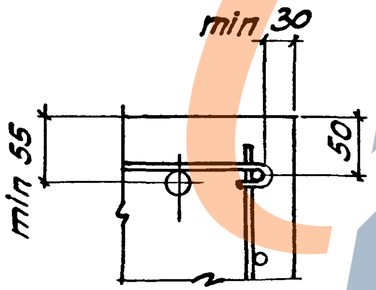


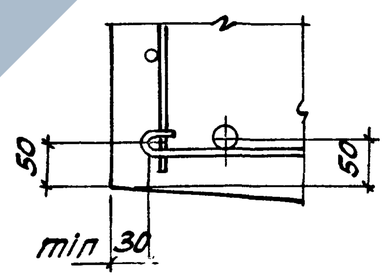


Количество стержней продольной арматуры в сечениях показано условно; фактическое количество стержней, соответствующее маркам колонн, приведено на чертеже пространственных каркасов.

Инв.№ подл. | Подпись и дата | Взам.инв.№

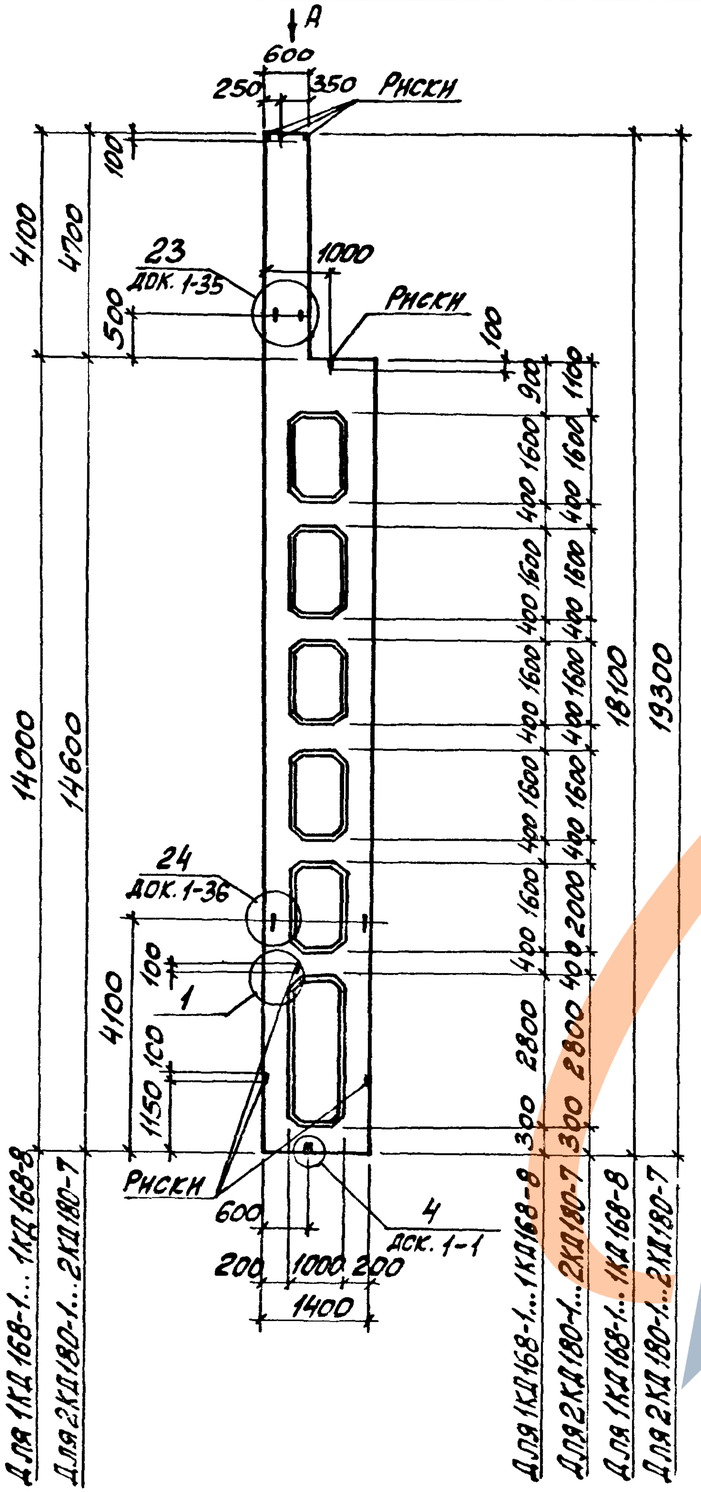


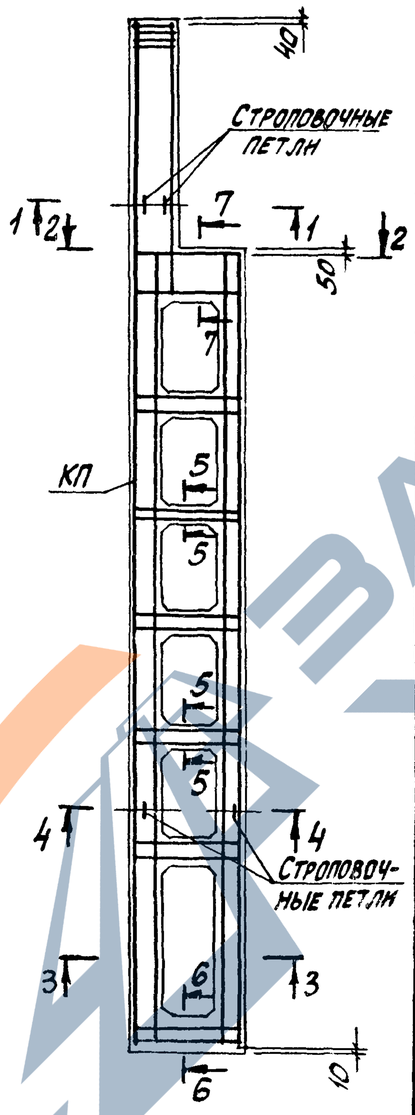


Сечение 1-1 .. 7-7 и вид "А" смотреть на листе 2.

| Марка колонны | Марка пространств. каркаса КП | Кол. | Обозначение документа на каркас КП | Класс (марка) бетона | Объем бетона, м³ | Масса колонны, т |
|---|---|---|---|---|---|---|
| 1КД168-1.3 | КП5-1 | 1 | 1.424.1-9.2-5 | В22,5 (М300) | 5,8 | 14,5 |
| 1КД168-1.4 | | 1 | | В30 (М400) | | |
| 1КД168-2.3 | КП5-2 | 1 | | В22,5 (М300) | | |
| 1КД168-2.4 | | 1 | | В30 (М400) | | |
| 1КД168-3.3 | КП5-3 | 1 | | В22,5 (М300) | | |
| 1КД168-3.4 | | 1 | | В30 (М400) | | |
| 1КД168-4.3 | КП5-4 | 1 | | В22,5 (М300) | | |
| 1КД168-5.3 | КП5-5 | 1 | | | | |
| 1КД168-5.4 | | 1 | | В30 (М400) | | |
| 1КД168-6.4 | КП5-6 | 1 | | | | |
| 1КД168-7.3 | КП5-7 | 1 | | В22,5 (М300) | | |
| 1КД168-7.4 | | 1 | | В30 (М400) | | |
| 1КД168-8.4 | КП5-8 | 1 | | | | |
| 2КД180-1.3 | КП10-1 | 1 | 1.424.1-9.2-10 | В22,5 (М300) | 6,1 | 15,3 |
| 2КД180-1.4 | | 1 | | В30 (М400) | | |
| 2КД180-2.3 | КП10-2 | 1 | | В22,5 (М300) | | |
| 2КД180-2.4 | | 1 | | В30 (М400) | | |
| 2КД180-3.3 | КП10-3 | 1 | | В22,5 (М300) | | |
| 2КД180-3.4 | | 1 | | В30 (М400) | | |
| 2КД180-4.3 | КП10-4 | 1 | | В22,5 (М300) | | |
| 2КД180-4.4 | | 1 | | В30 (М400) | | |
| 2КД180-5.4 | КП10-5 | 1 | | | | |
| 2КД180-5.5 | | 1 | | В40 (М500) | | |
| 2КД180-6.4 | КП10-6 | 1 | | В30 (М400) | | |
| 2КД180-6.5 | | 1 | | В40 (М500) | | |
| 2КД180-7.3 | КП10-7 | 1 | | В22,5 (М300) | | |

| | | |
|---|---|---|
| Нач.отд | Бродский | |
| Н.контр | Сафранский | |
| Гл.констр | Сафранский | |
| Разраб | Кудрицкая | |
| Провер | Проценко | |
| Госстр | Кудрицкая | |

1.424.1-9.1-4

Колонна крайняя

1КД168-1...1КД168-8, 2КД180-1...2КД180-7

| Стадия | Лист | Листов |
|---|---|---|
| Р | 1 | 2 |

Харьковский Промстройниипроект

1-1

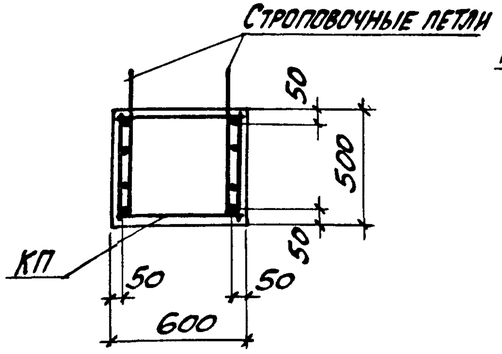


2-2

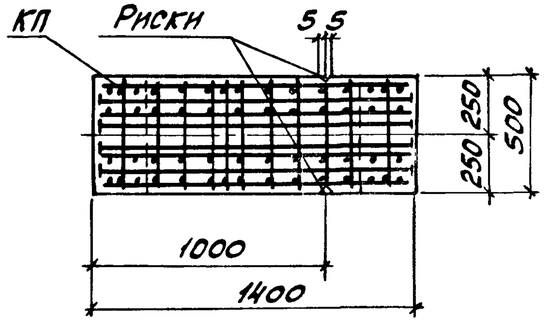


3-3

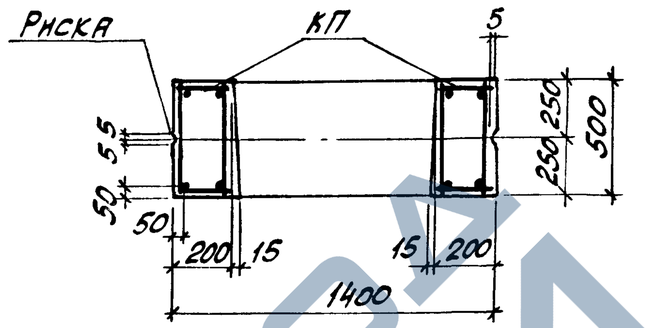


Вид А

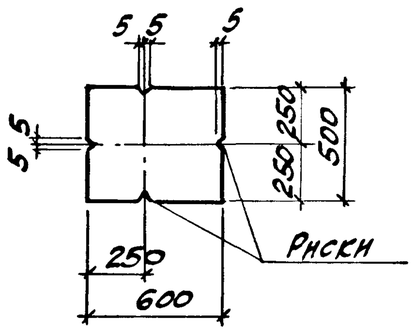


4-4

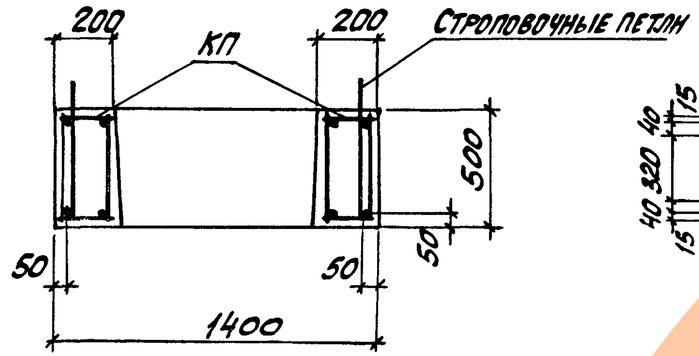


5-5

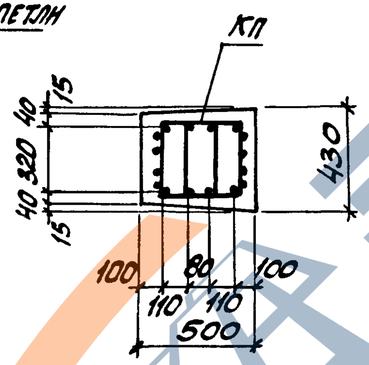


6-6

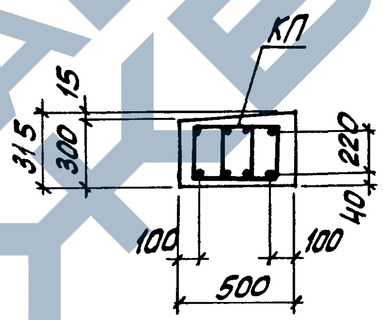


1

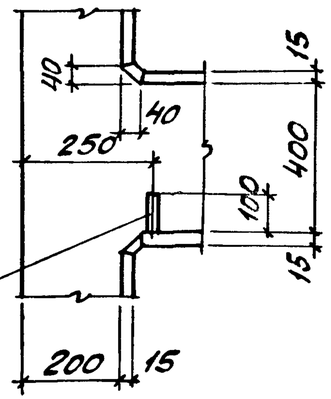


2

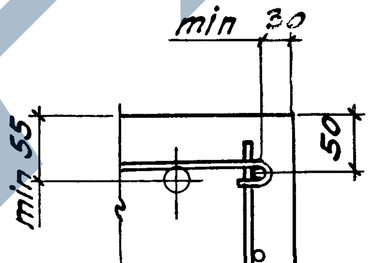


3

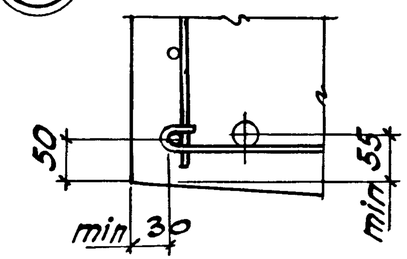


7-7

ДЛЯ 1КД168-1...1КД168-8

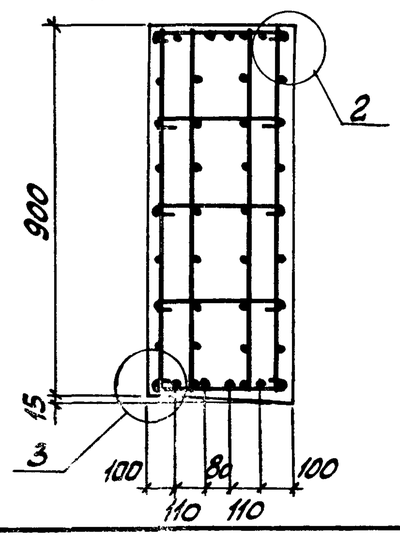


7-7

ДЛЯ 2КД180-1...2КД180-7

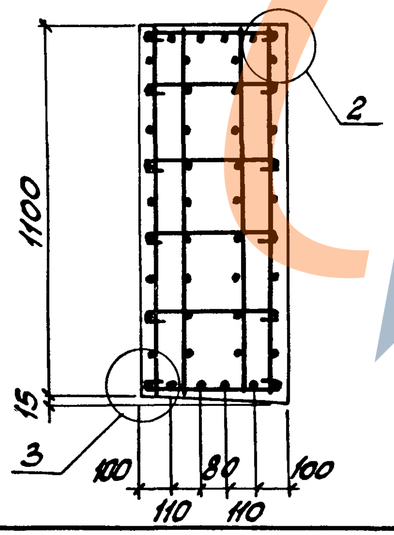


1. Количество стержней продольной арматуры в сечениях показано условно, фактическое количество стержней, соответствующее маркам колонн, приведено на чертеже пространственных каркасов.
2. Установку строповочных петель по узлам 23, 24 производить в случаях, оговоренных в п.8 технических требований к настоящему выпуску (см. 1.424.1-9.1-ТТ)

Инв.№ подл. | Подпись и дата | Взам. инв.№

1.424.1-9.1-4

Лист 2

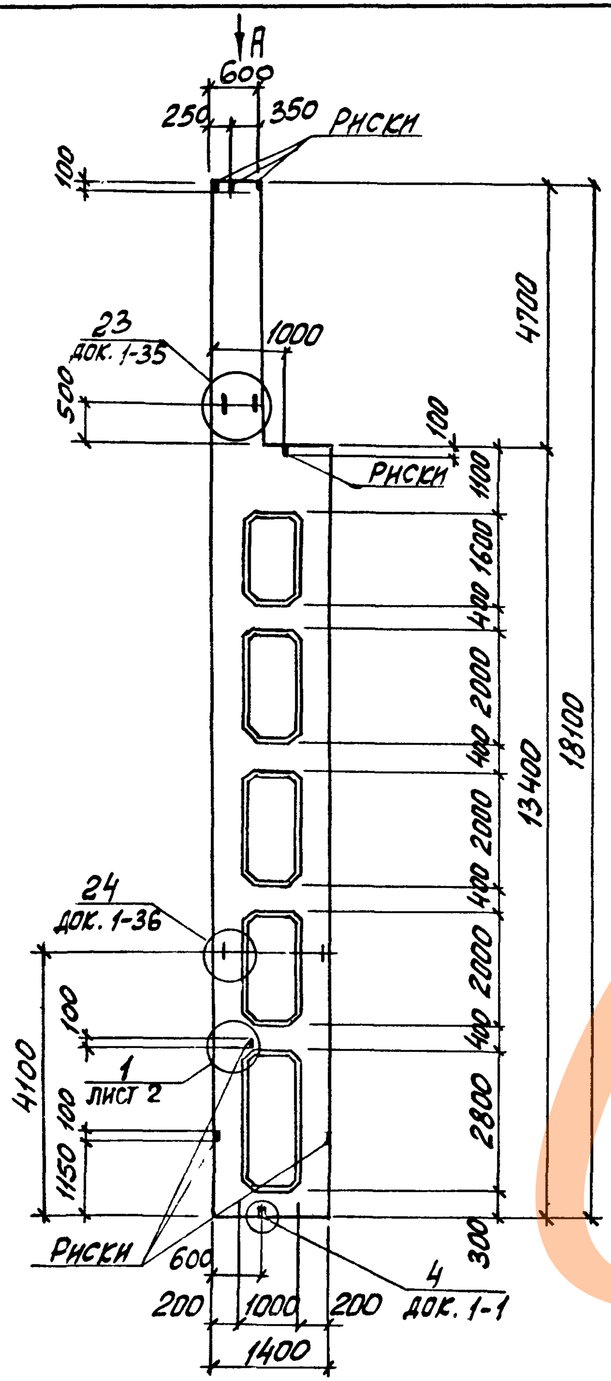


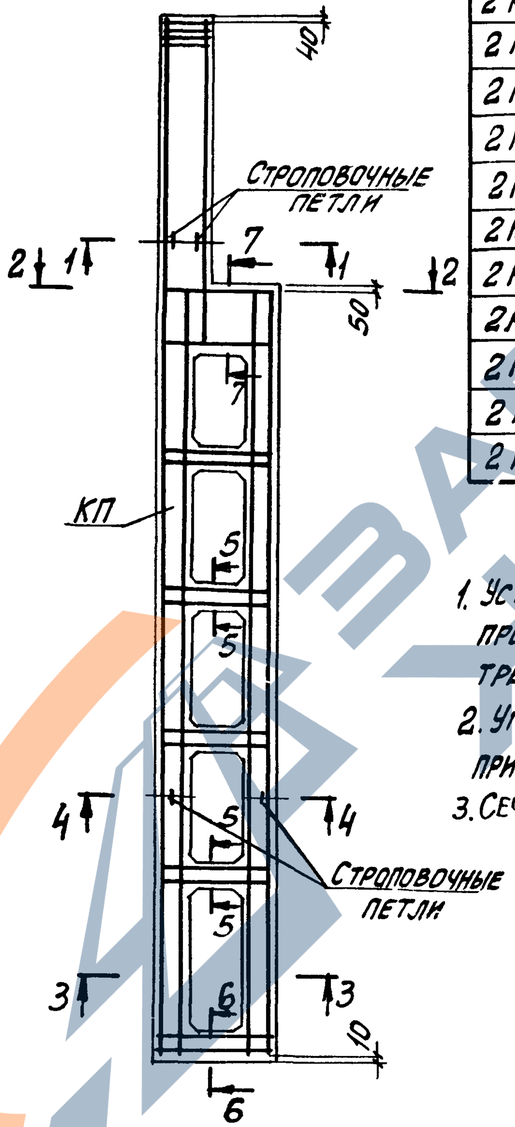


| Марка колонны | Марка пространств. каркаса КП | Кол. | Обозначение документа на каркасе КП | Класс (марка) бетона | Объем бетона, м³ | Масса колонны, т |
|---|---|---|---|---|---|---|
| 2КД168-1.3 | КП6-1 | 1 | 1.424.1-9.2-6 | В22,5 (М300) | 5,8 | 14,5 |
| 2КД168-1.4 | | 1 | | В30 (М400) | | |
| 2КД168-2.3 | КП6-2 | 1 | | В22,5 (М300) | | |
| 2КД168-2.4 | | 1 | | В30 (М400) | | |
| 2КД168-2.5 | | 1 | | В40 (М500) | | |
| 2КД168-3.3 | КП6-3 | 1 | | В22,5 (М300) | | |
| 2КД168-4.3 | КП6-4 | 1 | | В30 (М400) | | |
| 2КД168-4.4 | | 1 | | В22,5 (М300) | | |
| 2КД168-5.3 | КП6-5 | 1 | | В30 (М400) | | |
| 2КД168-5.4 | | 1 | | В40 (М500) | | |
| 2КД168-5.5 | | 1 | | В30 (М400) | | |
| 2КД168-6.4 | КП6-6 | 1 | | | | |

1. Устройство строповочных петель по узлам 23 и 24 производить в случаях, оговоренных в п. 8 технических требований к настоящему выпуску (см. 1.424.1-9.1-ТТ).
2. Углубление по узлу 4 устраивается в случаях, оговоренных примечанием 2 на док. 1-1.
3. Сечение 1-1...7-7 и вид А смотреть на листе 2.

| | | | |
|---|---|---|---|
| Нач. отд. | Бродский | | |
| Н. контр. | Савранский | | |
| Гл. констр. | Савранский | | |
| Разраб. | Кудричевская | | |
| Пробер. | Проценко | | |
| Исполн. | Кудричевская | | |

1.424.1-9.1-5

Колонна крайняя 2КД168-1... 2КД168-6

| Стадия | Лист | Листов |
|---|---|---|
| Р | 1 | 2 |

ХАРЬКОВСКИЙ ПРОМСТРОЙНИИПРОЕКТ

https://zavodjbi.com/

1-1

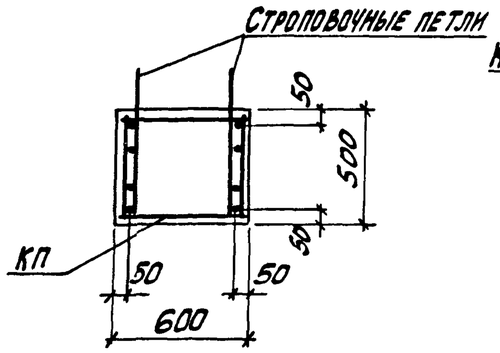


2-2

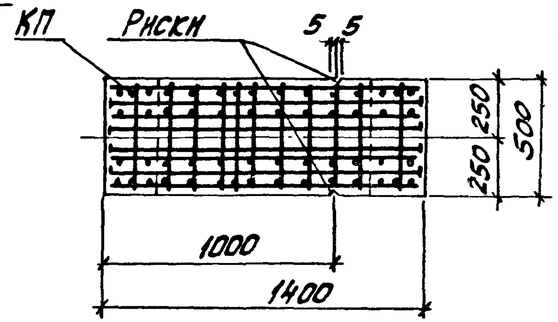


3-3

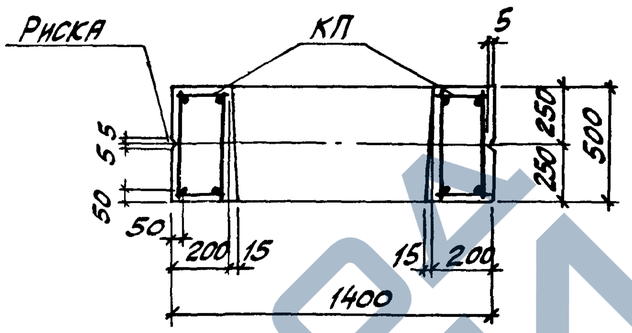


Вид А

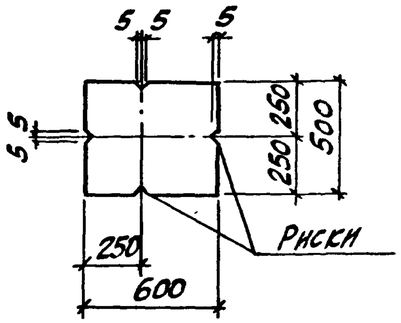


4-4

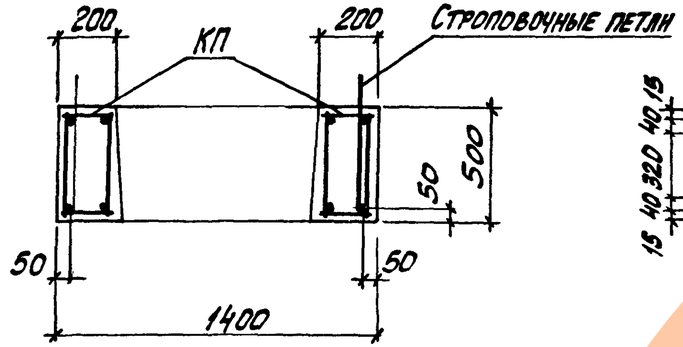


5-5

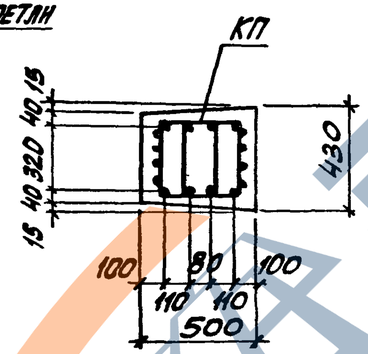


6-6

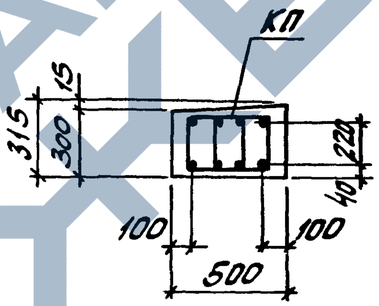

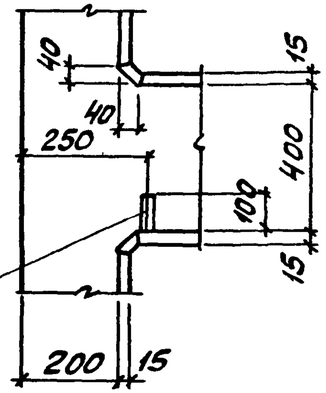


7-7

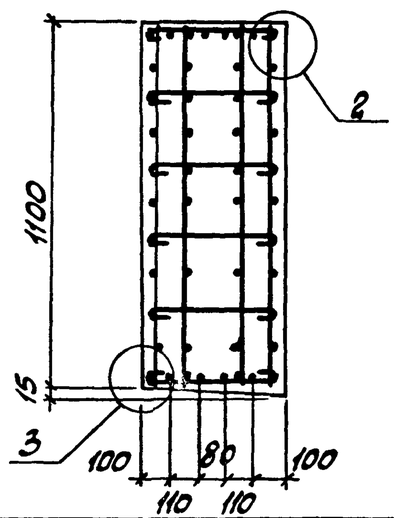


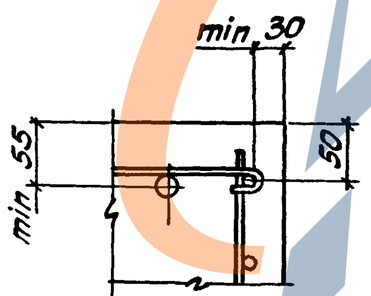


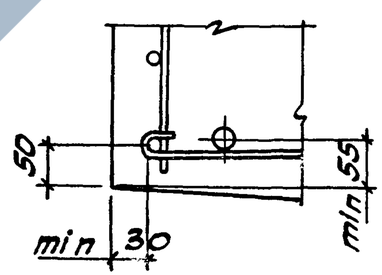


Количество стержней продольной арматуры в сечениях показано условно; фактическое количество стержней, соответствующее маркам колонн, приведено на чертеже пространственных каркасов.

| Инв. № подл. | Подпись и дата | Взам. инв. № |
|---|---|---|

1.424.1-9.1-5

Лист 2

23527-03 14

https://zavodjbi.com/

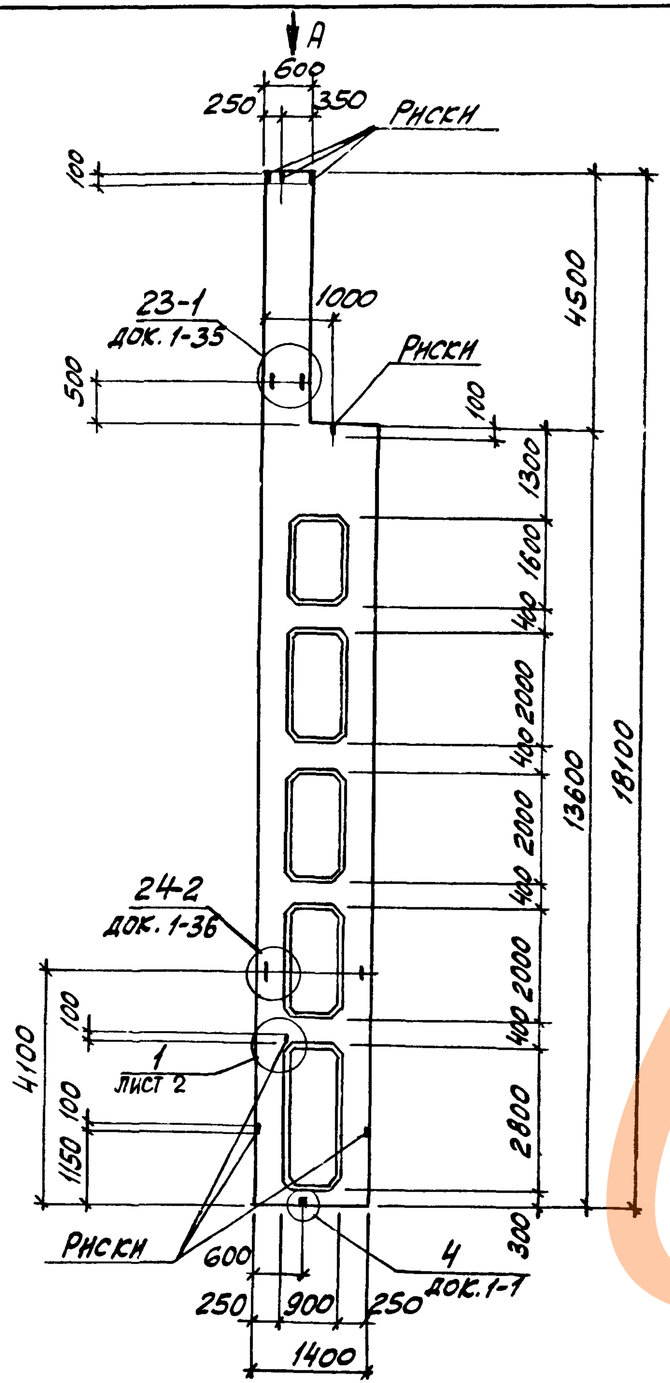


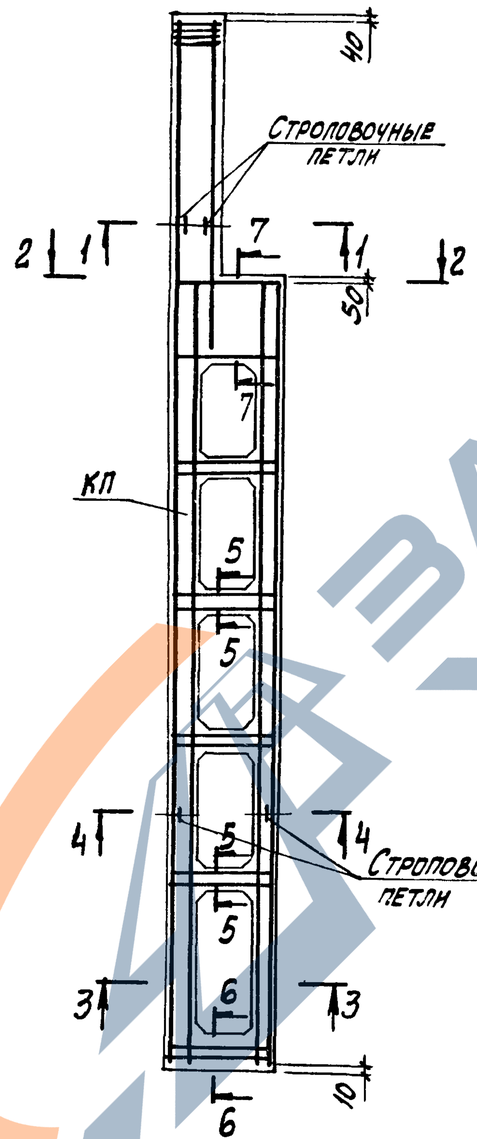


| Марка колонны | Марка пространств. каркаса КП | Кол. | Обозначение документа на каркас КП | Класс (марка) бетона | Объем бетона, м³ | Масса колонны, т |
|---|---|---|---|---|---|---|
| 3КД168-1.3 | КП7-1 | 1 | 1.424.1-9.2-7 | В22,5 (М300) | 6,4 | 16,0 |
| 3КД168-1.4 | | 1 | | В30 (М400) | | |
| 3КД168-2.3 | КП7-2 | 1 | | В22,5 (М300) | | |
| 3КД168-2.4 | | 1 | | В30 (М400) | | |
| 3КД168-2.5 | | 1 | | В40 (М500) | | |
| 3КД168-3.3 | КП7-3 | 1 | | В22,5 (М300) | | |
| 3КД168-3.4 | | 1 | | В30 (М400) | | |
| 3КД168-4.3 | КП7-4 | 1 | | В22,5 (М300) | | |
| 3КД168-4.4 | | 1 | | В30 (М400) | | |
| 3КД168-5.3 | КП7-5 | 1 | | В22,5 (М300) | | |
| 3КД168-5.4 | | 1 | | В30 (М400) | | |
| 3КД168-6.4 | КП7-6 | 1 | | В40 (М500) | | |
| 3КД168-6.5 | | 1 | | В22,5 (М300) | | |
| 3КД168-7.3 | КП7-7 | 1 | | В30 (М400) | | |
| 3КД168-7.4 | | 1 | | В22,5 (М300) | | |
| 3КД168-8.3 | КП7-8 | 1 | | В30 (М400) | | |
| 3КД168-8.4 | | 1 | | | | |

1. Установку строповочных петель по узлам 23-1, 24-2 производить в случаях, оговоренных в п. 8 технических требований к настоящему выпуску (ст. 1.424.1-9.1-ТТ)
2. Углубление по узлу „4" устраивается в случаях, оговоренных примечанием 2 на док. 1-1.
3. Сечение 1-1...7-7 и вид А смотреть на листе 2.

| | | | |
|---|---|---|---|
| Нач. отд. | Бродский | | |
| Н. контр. | Савранский | | |
| Гл. констр. | Савранский | | |
| Разраб. | Кудричевская | | |
| Провер. | Проценко | | |
| Исполн. | Кудричевская | | |

1.424.1-9.1-6

Колонна крайняя 3КД168-1...3КД168-8

| Стадия | Лист | Листов |
|---|---|---|
| Р | 1 | 2 |

ХАРЬКОВСКИЙ ПРОМСТРОЙНИИПРОЕКТ

1-1

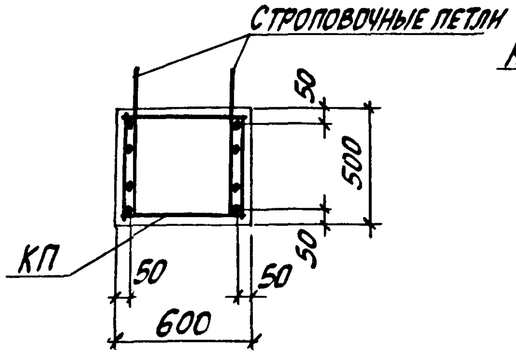


2-2

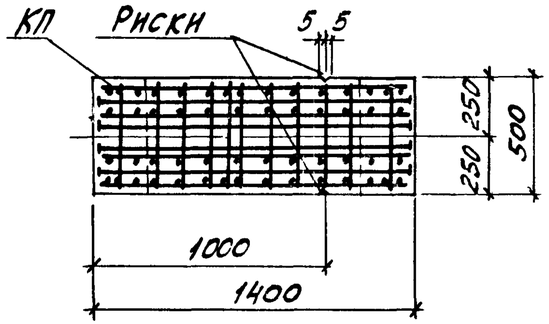


3-3

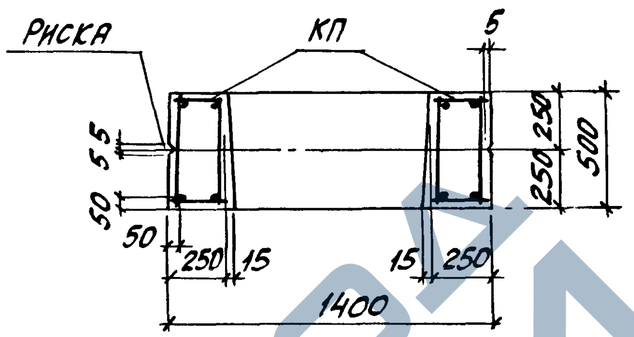


Вид А

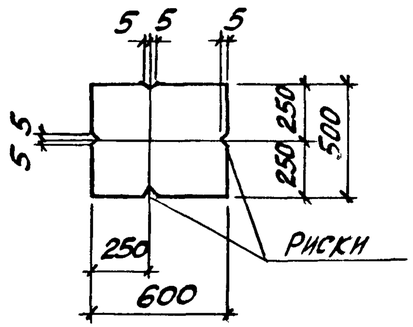


4-4

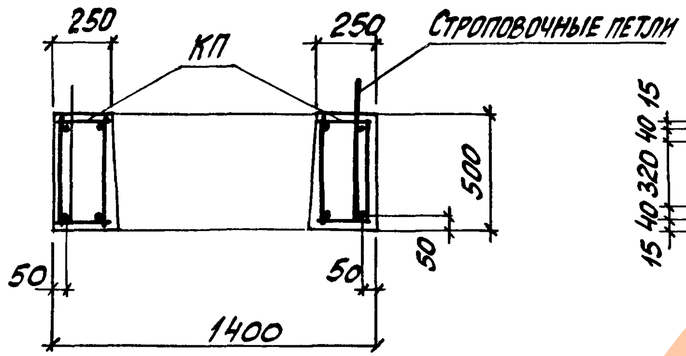


5-5

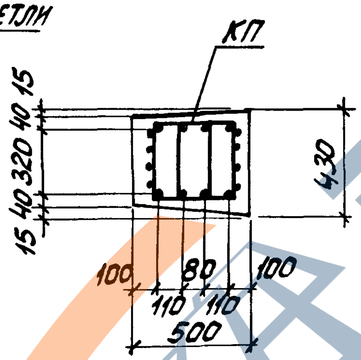


6-6

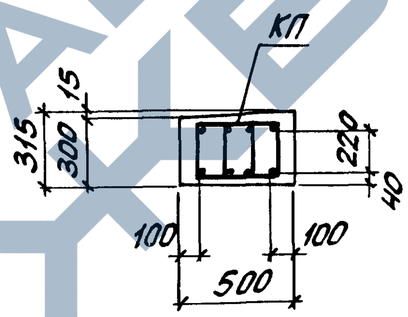


1

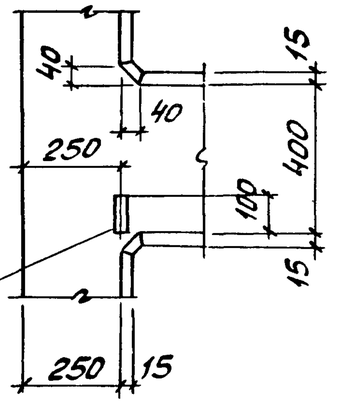


7-7

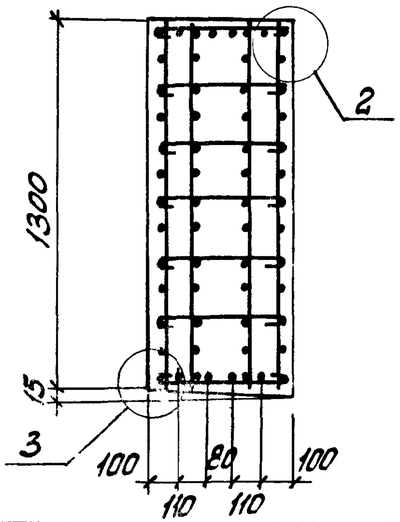


2

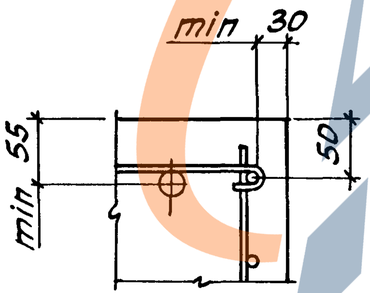


3

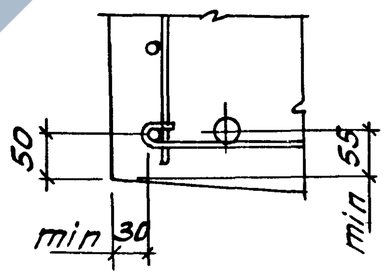


Количество стержней продольной арматуры в сечениях показано условно; фактическое количество стержней, соответствующее маркам колонн, приведено на чертеже пространственных каркасов.

Инв. № подл. | Подпись и дата | Взам. инв. №

1.424.1-9.1-6

Лист 2

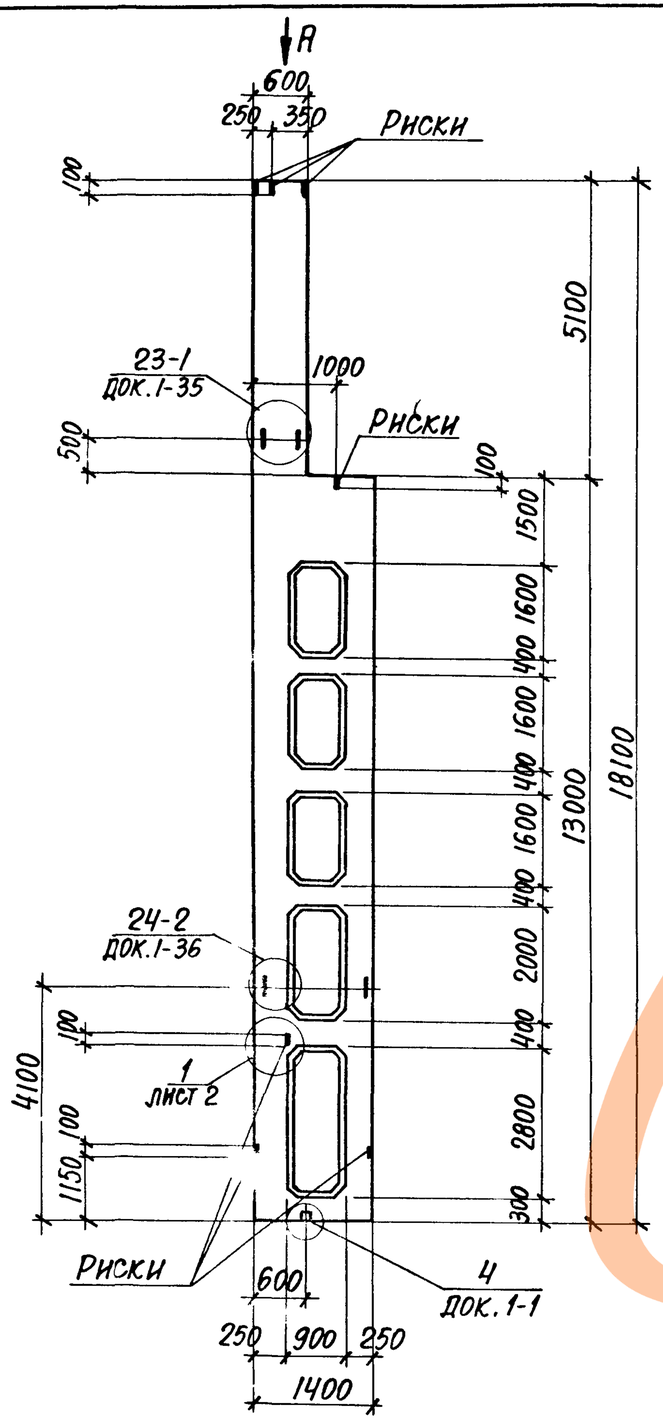


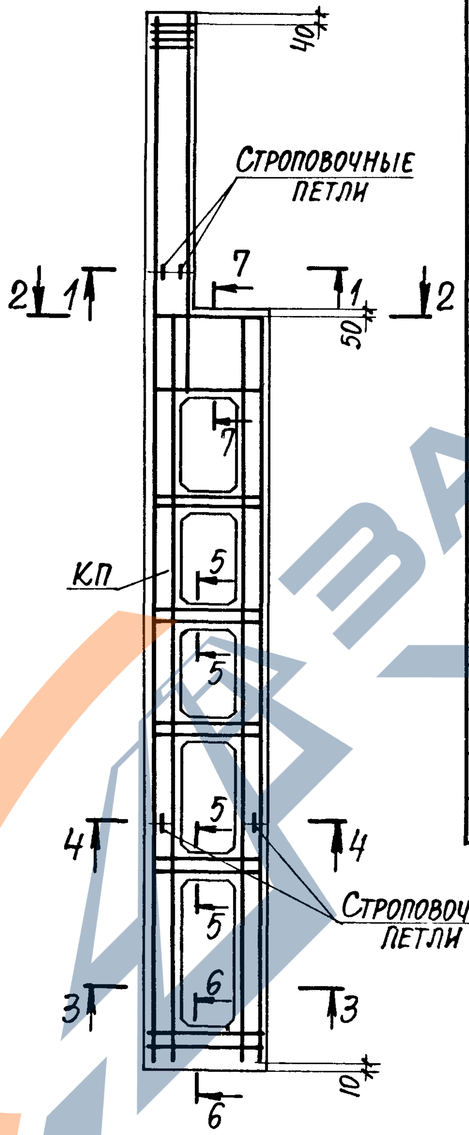


| Марка колонны | Марка пространств. каркаса КП | Кол. | Обозначение документа на каркас КП | Класс (марка) бетона | Объем бетона, м³ | Масса колонны, т |
|---|---|---|---|---|---|---|
| 4КД168-1.3 | КП8-1 | 1 | 1.424.1-9.2-8 | В22,5 (М300) | 6,5 | 16,3 |
| 4КД168-1.4 | | 1 | | В30 (М400) | | |
| 4КД168-1.5 | | 1 | | В40 (М500) | | |
| 4КД168-2.3 | КП8-2 | 1 | | В22,5 (М300) | | |
| 4КД168-2.4 | | 1 | | В30 (М400) | | |
| 4КД168-2.5 | | 1 | | В40 (М500) | | |
| 4КД168-3.3 | КП8-3 | 1 | | В22,5 (М300) | | |
| 4КД168-3.4 | | 1 | | В30 (М400) | | |
| 4КД168-3.5 | | 1 | | В40 (М500) | | |
| 4КД168-4.3 | КП8-4 | 1 | | В22,5 (М300) | | |
| 4КД168-4.4 | | 1 | | | | |
| 4КД168-5.4 | КП8-5 | 1 | | В30 (М400) | | |
| 4КД168-6.4 | КП8-6 | 1 | | | | |
| 4КД168-6.5 | | 1 | | В40 (М500) | | |
| 4КД168-7.3 | КП8-7 | 1 | | В22,5 (М300) | | |
| 4КД168-7.4 | | 1 | | В30 (М400) | | |
| 4КД168-7.5 | | 1 | | В40 (М500) | | |
| 4КД168-8.3 | КП8-8 | 1 | | В22,5 (М300) | | |
| 4КД168-8.4 | | 1 | | В30 (М400) | | |
| 4КД168-8.5 | | 1 | | В40 (М500) | | |

1. Установку строповочных петель по узлам 23-1, 24-2 производить в случаях, оговоренных в п.8 технических требований к настоящему выпуску (см. 1.424.1-9.1-ТТ).
2. Углубление по узлу „4" устраивается в случаях, оговоренных примечанием 2 на док. 1-1.
3. Сечение 1-1...7-7 и вид А смотреть на листе 2.

| | | | | |
|---|---|---|---|---|
| Нач.отд. | Бродский | | 1.424.1-9.1-7 | |
| Н.контр. | Саврянский | | | |
| Гл.конст. | Саврянский | | | |
| Разраб. | Кудричевская | | Колонна крайняя 4КД168-1... 4КД168-8 | Стадия: Р; Лист: 1; Листов: 2 |
| Проверил | Проценко | | | Харьковский промстройниипроект |
| Исполнил | Кудричевская | | | |

https://zavodjk.com/

## 1-1

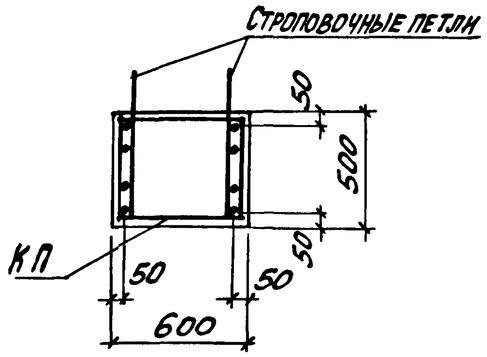


## 2-2

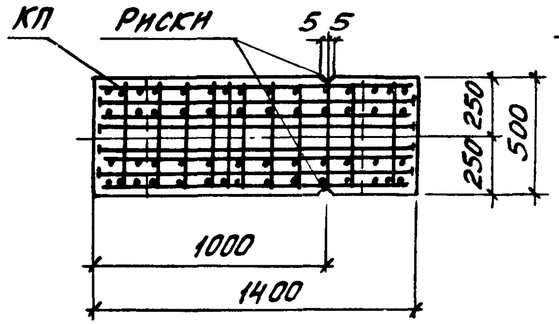


## 3-3

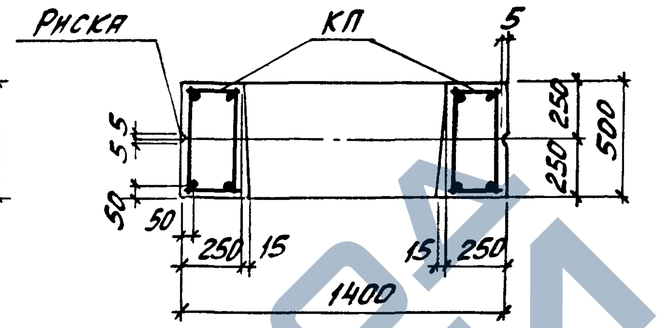


## Вид А

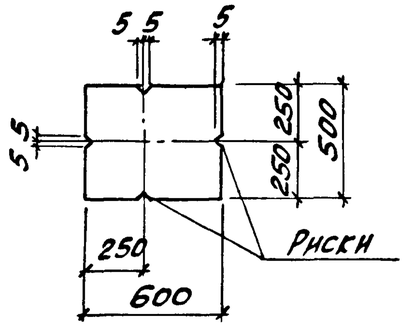


## 4-4

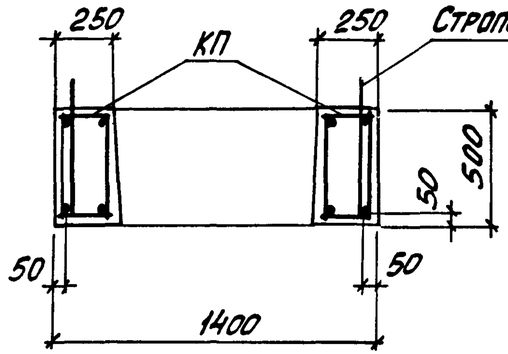


## 5-5

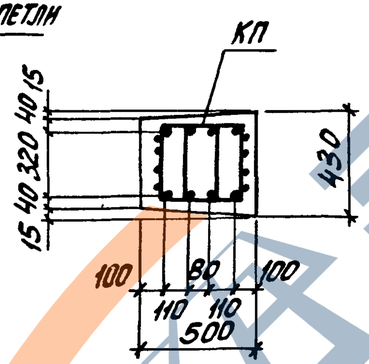


## 6-6

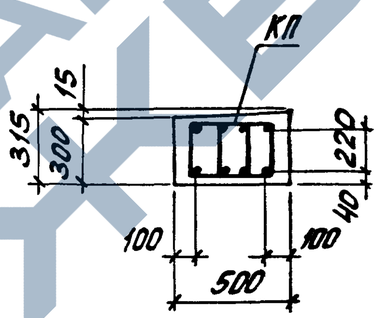


## 1

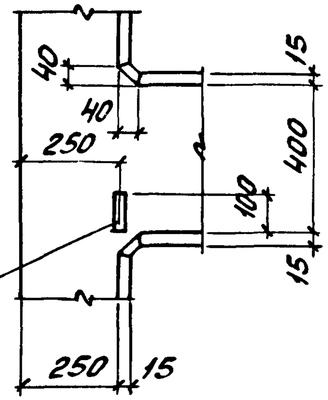


## 7-7

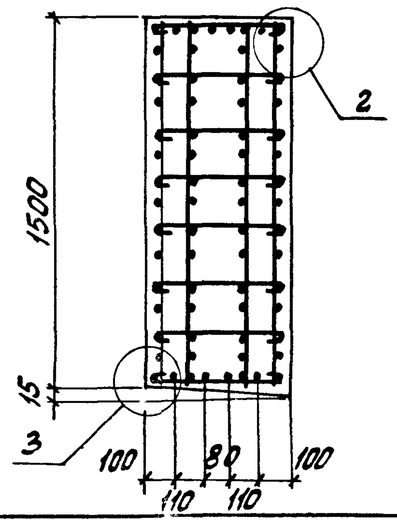


## 2

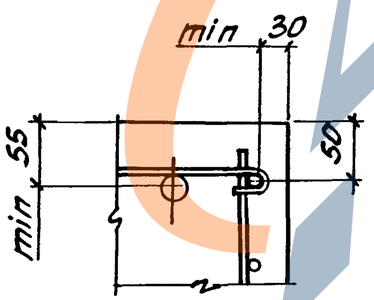


## 3

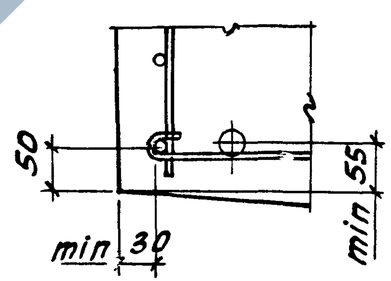


Количество стержней продольной арматуры в сечениях показано условно; фактическое количество стержней, соответствующее маркам колонн, приведено на чертеже пространственных каркасов.

Инв.№ подл. | Подпись и дата | Взам. инв.№

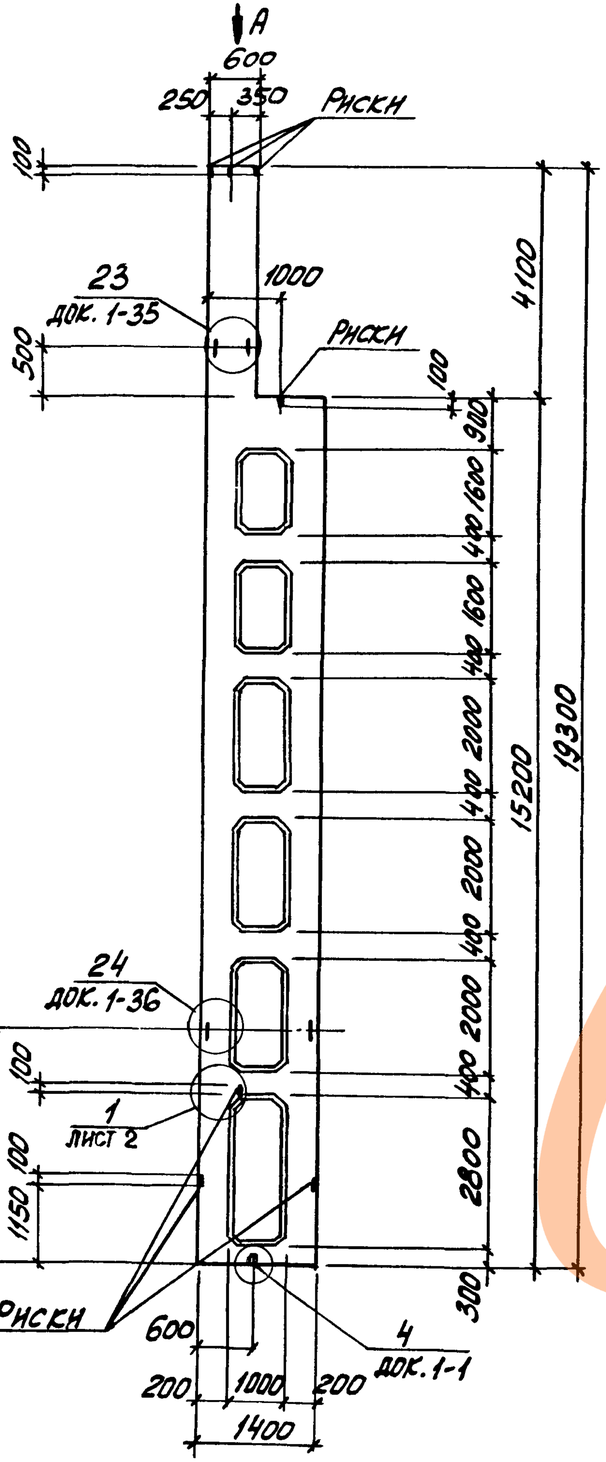


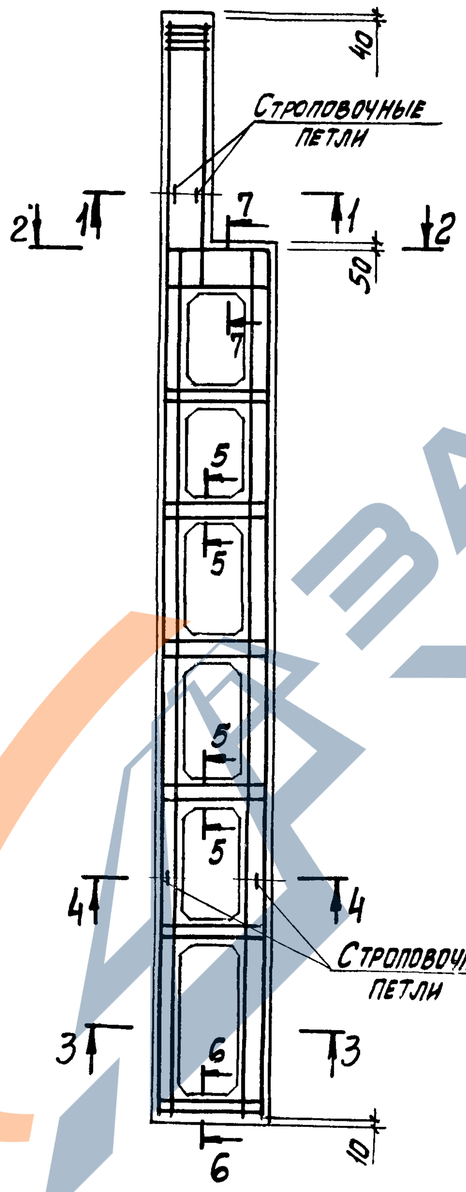


| Марка колонны | Марка пространств. каркаса КП | Кол. | Обозначение документа на каркас КП | Класс (марка) бетона | Объем бетона, м³ | Масса колонны, т |
|---|---|---|---|---|---|---|
| 1КД180-1.3 | КП9-1 | 1 | 1.424.1-9.2-9 | В22,5 (М300) | 6,1 | 15,3 |
| 1КД180-1.4 | | 1 | | В30 (М400) | | |
| 1КД180-2.3 | КП9-2 | 1 | | В22,5 (М300) | | |
| 1КД180-2.4 | | 1 | | В30 (М400) | | |
| 1КД180-3.3 | КП9-3 | 1 | | В22,5 (М300) | | |
| 1КД180-3.4 | | 1 | | В30 (М400) | | |
| 1КД180-4.3 | КП9-4 | 1 | | В22,5 (М300) | | |
| 1КД180-4.4 | | 1 | | В30 (М400) | | |
| 1КД180-5.3 | КП9-5 | 1 | | В22,5 (М300) | | |
| 1КД180-5.4 | | 1 | | В30 (М400) | | |
| 1КД180-5.5 | | 1 | | В40 (М500) | | |
| 1КД180-6.3 | КП9-6 | 1 | | В22,5 (М300) | | |
| 1КД180-6.4 | | 1 | | В30 (М400) | | |
| 1КД180-7.4 | КП9-7 | 1 | | В40 (М500) | | |
| 1КД180-7.5 | | 1 | | | | |
| 1КД180-8.4 | КП9-8 | 1 | | В30 (М400) | | |

1. Установку строповочных петель по узлам 23, 24 производить в случаях, оговоренных в п.8 технических требований к настоящему выпуску (см. 1.424.1-9.1-ТТ).
2. Углубление по узлу „4" устраивается в случаях, оговоренных примечанием 2 на док. 1-1.
3. Сечение 1-1...7-7 и вид А смотреть на листе 2.

| | | | |
|---|---|---|---|
| Нач. отд. | Бродский | | |
| Н. контр. | Саврянский | | |
| Гл. констр. | Саврянский | | |
| Разраб. | Кудрявцевская | | |
| Провер. | Проценко | | |
| Исполн. | Кудрявцевская | | |

1.424.1-9.1-8

Колонна крайняя 1КД180-1... 1КД180-8

| Стадия | Лист | Листов |
|---|---|---|
| Р | 1 | 2 |

ХАРЬКОВСКИЙ ПРОМСТРОЙНИИПРОЕКТ

## 1-1

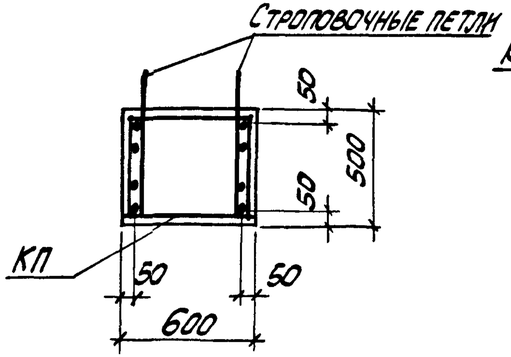


## 2-2

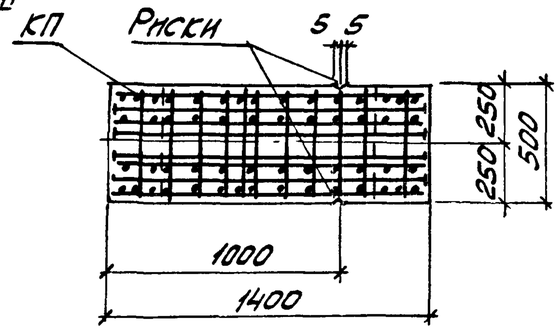


## 3-3

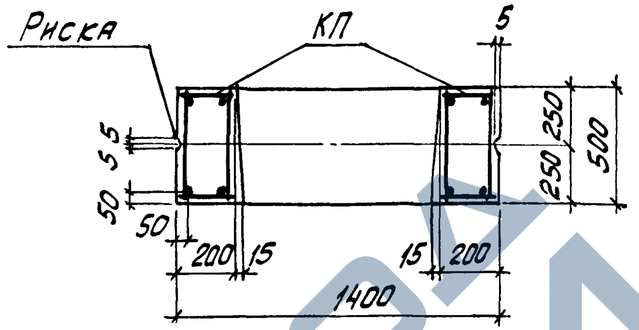


## Вид А

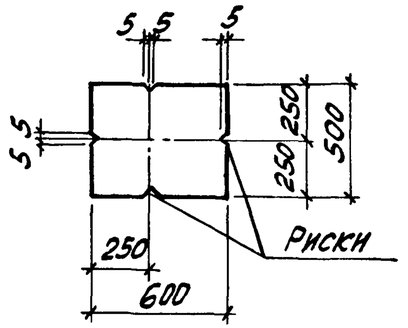


## 4-4

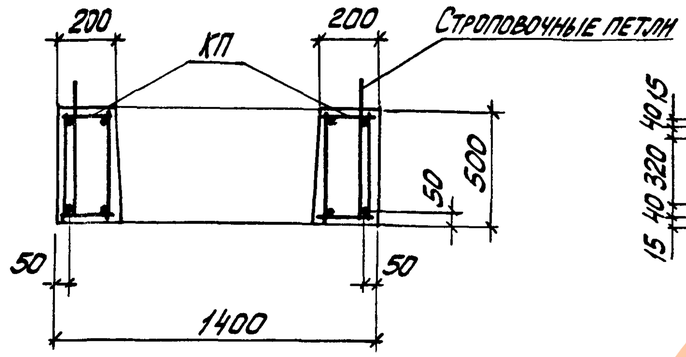


## 5-5

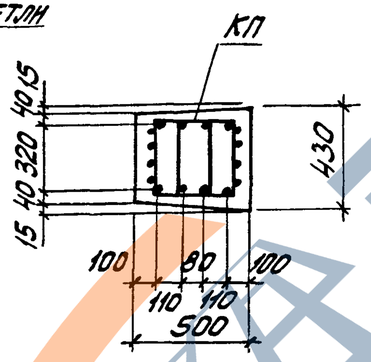


## 6-6

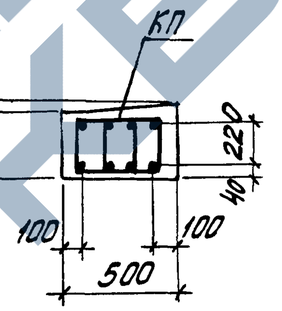


## 1

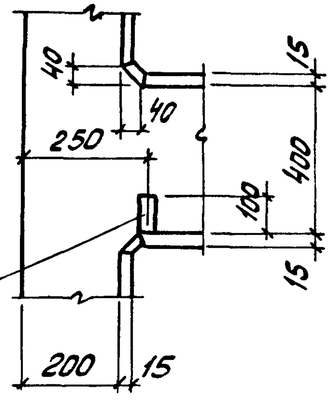


## 7-7

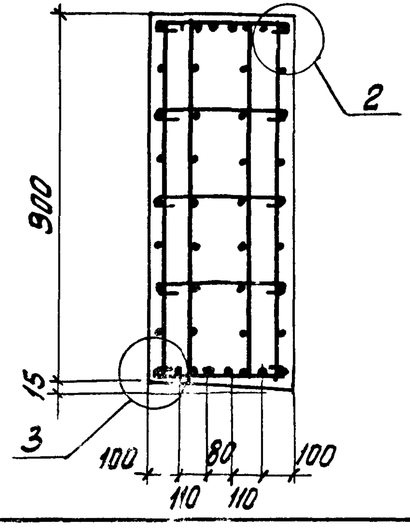


## 2

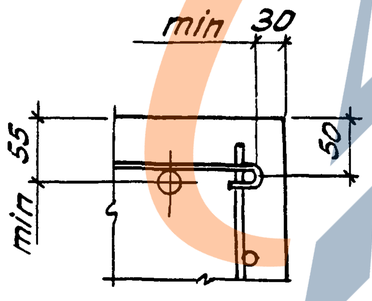


## 3

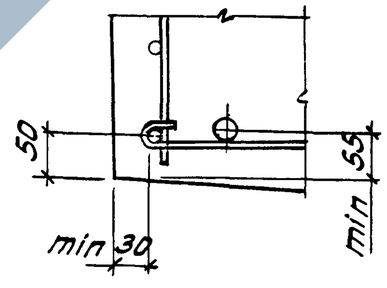


Количество стержней продольной арматуры в сечениях показано условно; фактическое количество стержней, соответствующее маркам колонн, приведено на чертеже пространственных каркасов

Инв. № подл. | Подпись и дата | Взам. инв. №

1.424.1-9.1-8

Лист 2

23527-03 20

https://zavodjbi.com/

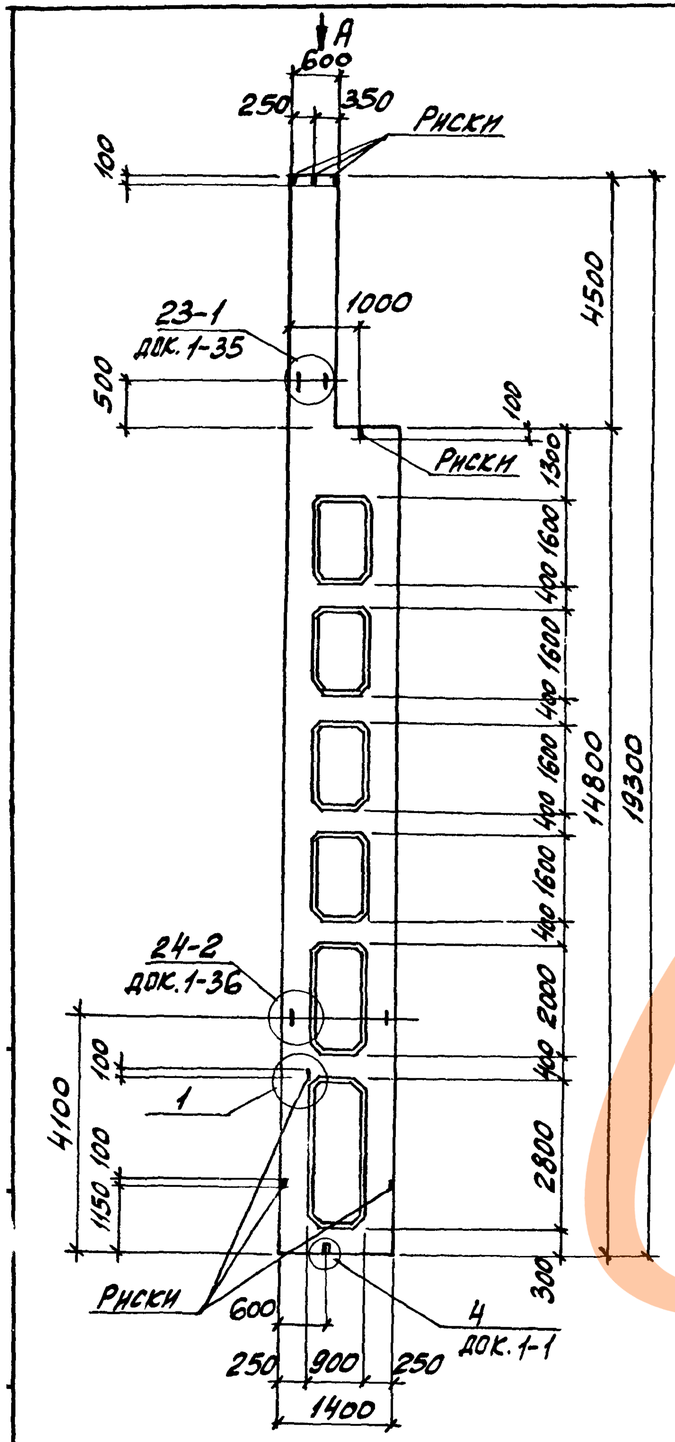


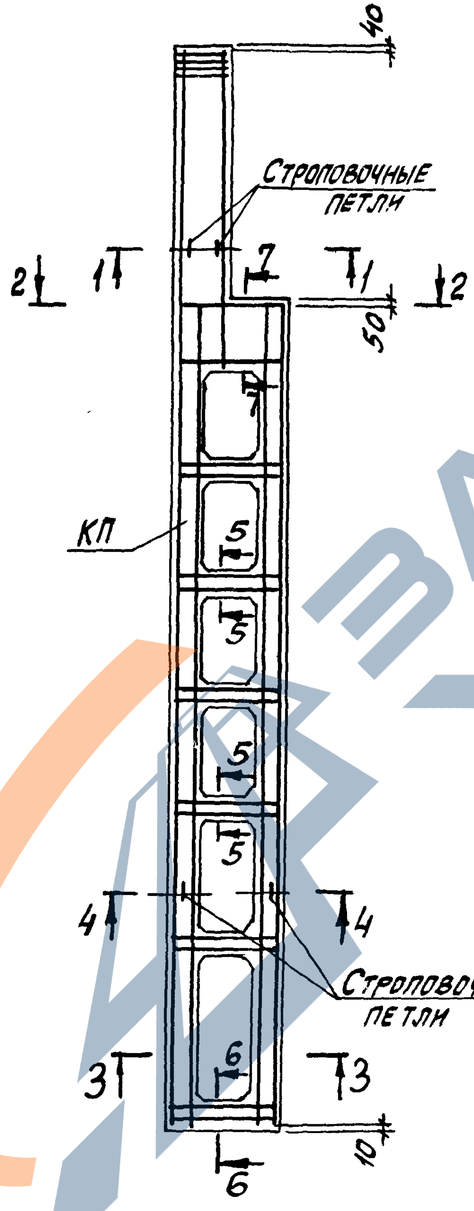


| Марка колонны | Марка пространств. каркаса КП | Кол. | Обозначение документа на каркас КП | Класс (марка) бетона | Объем бетона, м³ | Масса колонны, т |
|---|---|---|---|---|---|---|
| 3КД180-1.3 | КП11-1 | 1 | 1.424.1-9.2-11 | В22,5 (М300) | 6,9 | 17,3 |
| 3КД180-1.4 | | 1 | | В30 (М400) | | |
| 3КД180-1.5 | | 1 | | В40 (М500) | | |
| 3КД180-2.3 | КП11-2 | 1 | | В22,5 (М300) | | |
| 3КД180-2.4 | | 1 | | В30 (М400) | | |
| 3КД180-2.5 | | 1 | | В40 (М500) | | |
| 3КД180-3.4 | КП11-3 | 1 | | В30 (М400) | | |
| 3КД180-3.5 | | 1 | | В40 (М500) | | |
| 3КД180-4.3 | КП11-4 | 1 | | В22,5 (М300) | | |
| 3КД180-4.4 | | 1 | | В30 (М400) | | |
| 3КД180-5.4 | КП11-5 | 1 | | | | |
| 3КД180-5.5 | | 1 | | В40 (М500) | | |
| 3КД180-6.3 | КП11-6 | 1 | | В22,5 (М300) | | |
| 3КД180-6.4 | | 1 | | В30 (М400) | | |
| 3КД180-7.5 | КП11-7 | 1 | | В40 (М500) | | |
| 3КД180-8.3 | КП11-8 | 1 | | В22,5 (М300) | | |
| 3КД180-8.4 | | 1 | | В30 (М400) | | |
| 3КД180-8.5 | | 1 | | В40 (М500) | | |
| 3КД180-9.3 | КП11-9 | 1 | | В22,5 (М300) | | |
| 3КД180-9.4 | | 1 | | В30 (М400) | | |

1. Установку строповочных петель по узлам 23-1, 24-2 производить в случаях, оговоренных в п. 8 технических требований к настоящему выпуску (см. 1.424.1-9.1-ТТ).
2. Углубление по узлу „4" устраивается в случаях, оговоренных примечанием 2 на док. 1-1.
3. Сечение 1-1 ... 7-7 и вид „А" смотреть на листе 2.

| | | | |
|---|---|---|---|
| Нач. отд. | Бродский | | |
| Н. контр. | Саврянский | | |
| Гл. констр. | Саврянский | | |
| Разраб. | Кудричевская | | |
| Проверил | Проценко | | |
| Исполн. | Кудричевская | | |

1.424.1-9.1-9

Колонна крайняя 3КД180-1... 3КД180-9

| Стадия | Лист | Листов |
|---|---|---|
| Р | 1 | 2 |

ХАРЬКОВСКИЙ ПРОМСТРОЙНИИПРОЕКТ



https://zavodjbi.com/

1-1

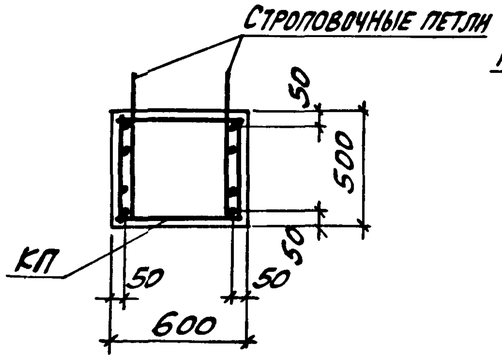


2-2

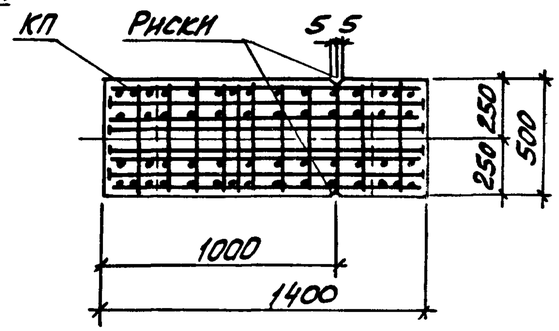


3-3

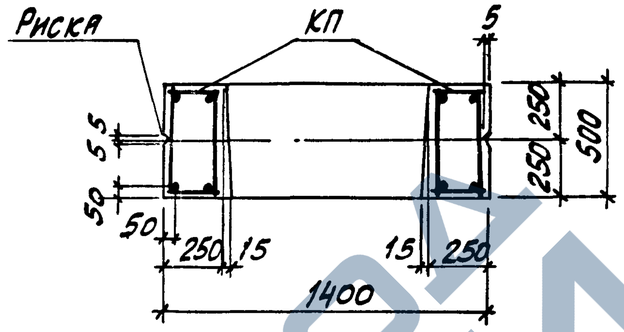


Вид А

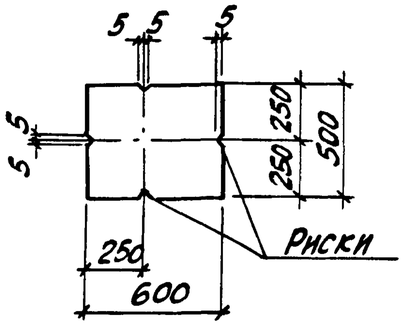


4-4

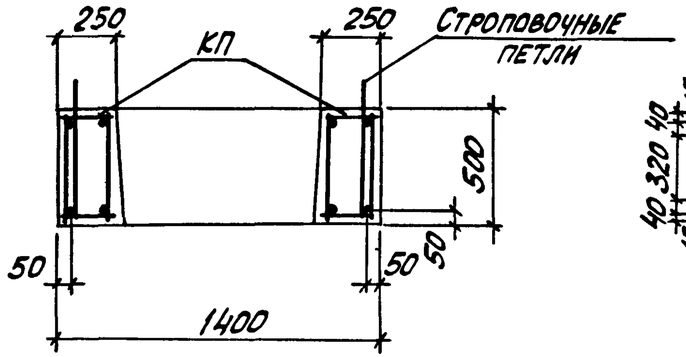


5-5

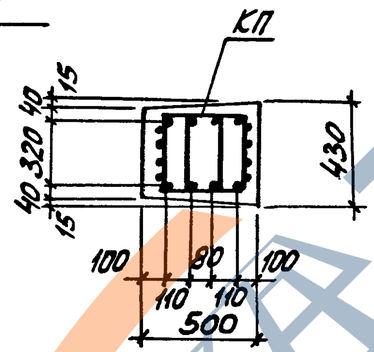


6-6

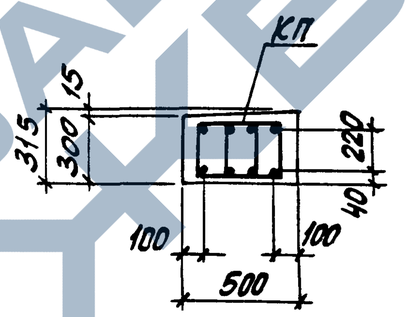


1

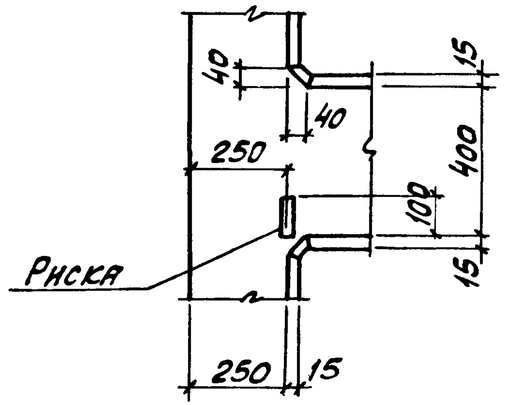


7-7

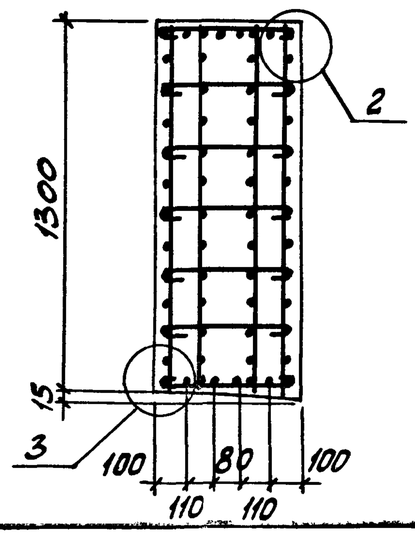


2

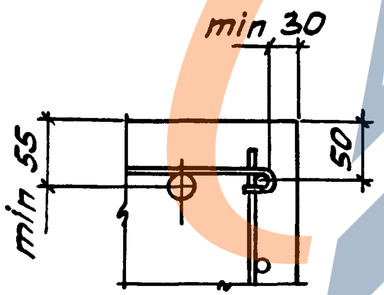


3

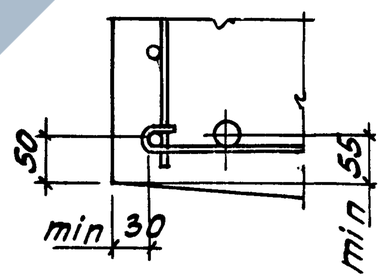


Количество стержней продольной арматуры в сечениях показано условно; фактическое количество стержней, соответствующее маркам колонн, приведено на чертеже пространственных каркасов

Инв. № подл. | Подпись и дата | Взам. инв. №

1.424.1-9.1-9

Лист 2

https://zavodjbi.com/

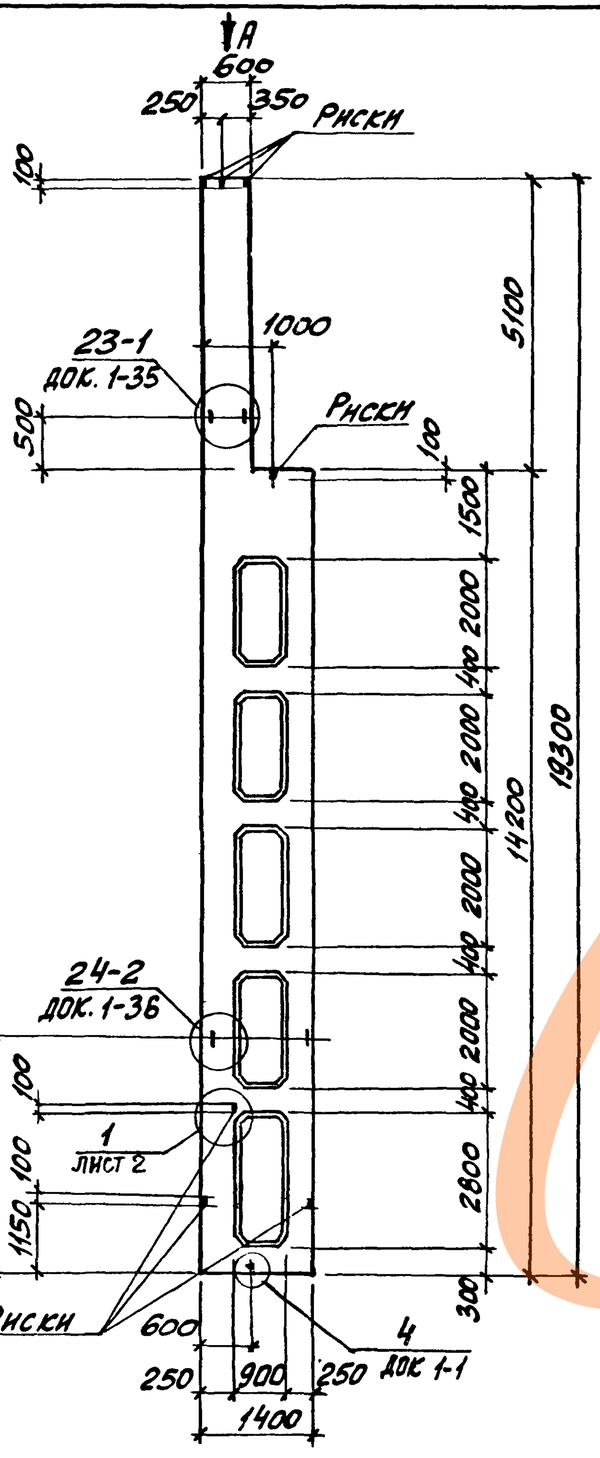


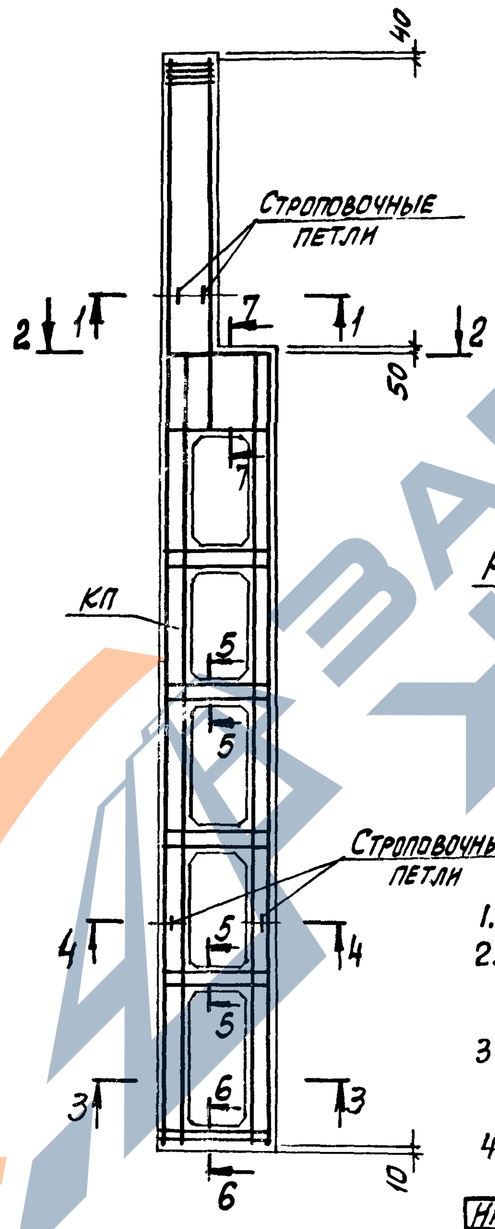


## 1-1

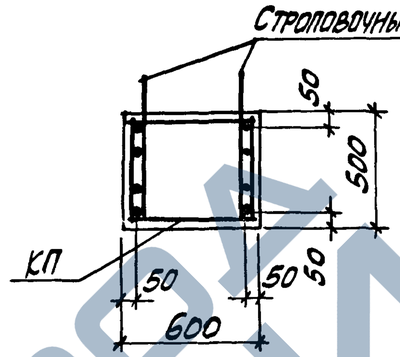


## 2-2

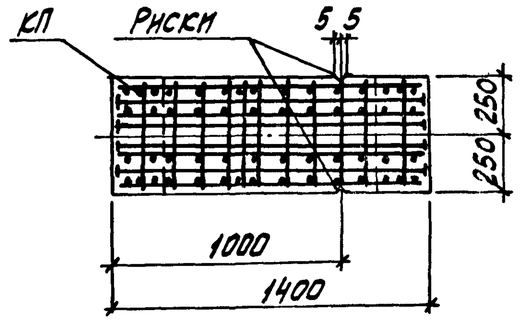


## 3-3

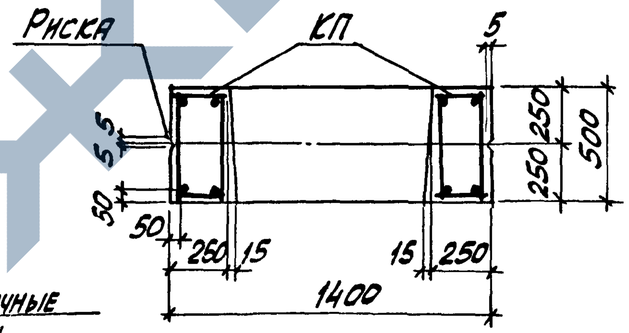


## Вид А

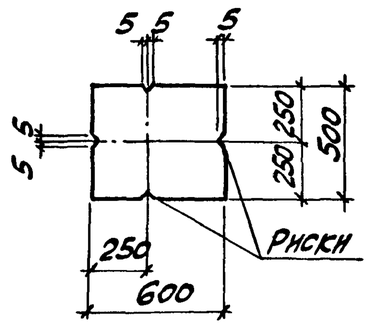


1. Сечение 4-4...7-7 смотреть на листе 2.
2. Количество стержней продольной арматуры в сечениях показано условно; фактическое количество стержней, соответствующее маркам колонн, приведено на чертеже пространственных каркасов.
3. Установку строповочных петель по узлам 23-1, 24-2 производить в случаях, оговоренных в п.8 технических требований к настоящему выпуску (см. 1.424.1-9.1-ТТ).
4. Углубление по узлу „4" устраняется в случаях, оговоренных примечанием 2 на док. 1-1.

| | | | |
|---|---|---|---|
| Нач. отд | Бродский | | 1.424.1-9.1-10 |
| Н. контр. | Саврянский | | |
| Гл. констр | Саврянский | | Колонна крайняя 4КД180-1... 4КД180-12 |
| Разраб. | Кудрячевская | | Стадия: Р; Лист: 1; Листов: 2 |
| Проверил | Проценко | | Харьковский Промстройниипроект |
| Исполн. | Кудрячевская | | |



https://zavodjbi.com/

| Марка колонны | Марка пространств. каркаса КП | Кол. | Обозначение документа на каркас КП | Класс (марка) бетона | Объем бетона, м³ | Масса колонны, т |
|---|---|---|---|---|---|---|
| 4КД180-1.3 | КП12-1 | 1 | 1.424.1-9.2-12 | В22,5 (М300) | 6,8 | 17,0 |
| 4КД180-1.4 | | 1 | | В30 (М400) | | |
| 4КД180-1.5 | | 1 | | В40 (М500) | | |
| 4КД180-2.3 | КП12-2 | 1 | | В22,5 (М300) | | |
| 4КД180-2.4 | | 1 | | В30 (М400) | | |
| 4КД180-2.5 | | 1 | | В40 (М500) | | |
| 4КД180-3.4 | КП12-3 | 1 | | В30 (М400) | | |
| 4КД180-3.5 | | 1 | | В40 (М500) | | |
| 4КД180-4.3 | КП12-4 | 1 | | В22,5 (М300) | | |
| 4КД180-4.4 | | 1 | | В30 (М400) | | |
| 4КД180-4.5 | | 1 | | В40 (М500) | | |
| 4КД180-5.4 | КП12-5 | 1 | | В30 (М400) | | |
| 4КД180-5.5 | | 1 | | В40 (М500) | | |
| 4КД180-6.3 | КП12-6 | 1 | | В22,5 (М300) | | |
| 4КД180-6.4 | | 1 | | В30 (М400) | | |
| 4КД180-6.5 | | 1 | | В40 (М500) | | |
| 4КД180-7.4 | КП12-7 | 1 | | В30 (М400) | | |
| 4КД180-7.5 | | 1 | | В40 (М500) | | |
| 4КД180-8.4 | КП12-8 | 1 | | В30 (М400) | | |
| 4КД180-8.5 | | 1 | | В40 (М500) | | |
| 4КД180-9.3 | КП12-9 | 1 | | В22,5 (М300) | | |
| 4КД180-9.4 | | 1 | | В30 (М400) | | |
| 4КД180-9.5 | | 1 | | В40 (М500) | | |
| 4КД180-10.3 | КП12-10 | 1 | | В22,5 (М300) | | |
| 4КД180-10.4 | | 1 | | В30 (М400) | | |
| 4КД180-10.5 | | 1 | | В40 (М500) | | |
| 4КД180-11.4 | КП12-11 | 1 | | В30 (М400) | | |
| 4КД180-11.5 | | 1 | | В40 (М500) | | |
| 4КД180-12.3 | КП12-12 | 1 | | В22,5 (М300) | | |
| 4КД180-12.4 | | 1 | | В30 (М400) | | |
| 4КД180-12.5 | | 1 | | В40 (М500) | | |

Инв.№ подл. | Подпись и дата | Взам. инв.№

4-4

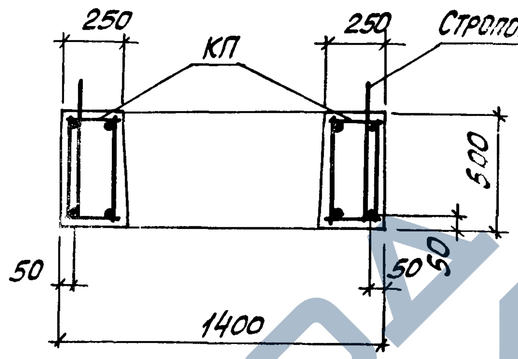


5-5

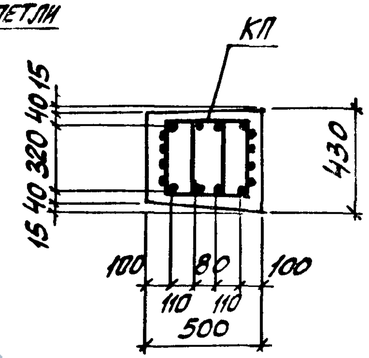


6-6

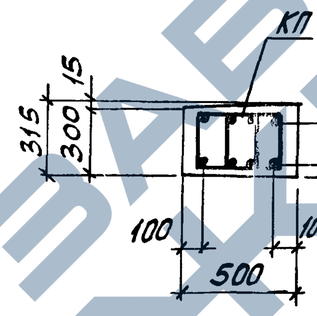


7-7

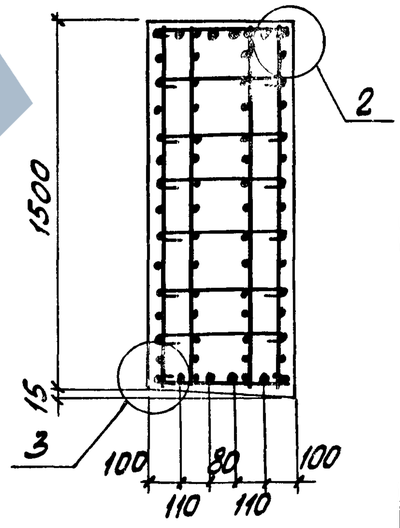


1

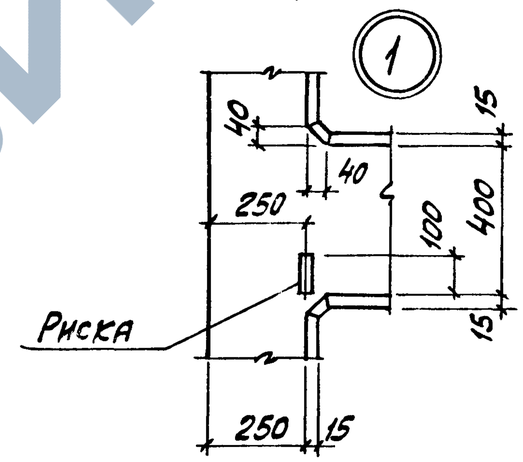


2

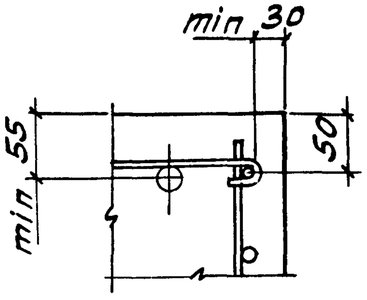


3

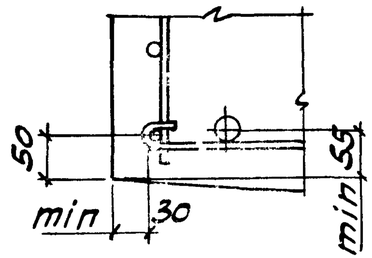


1.424.1-9.1-10

Лист 2

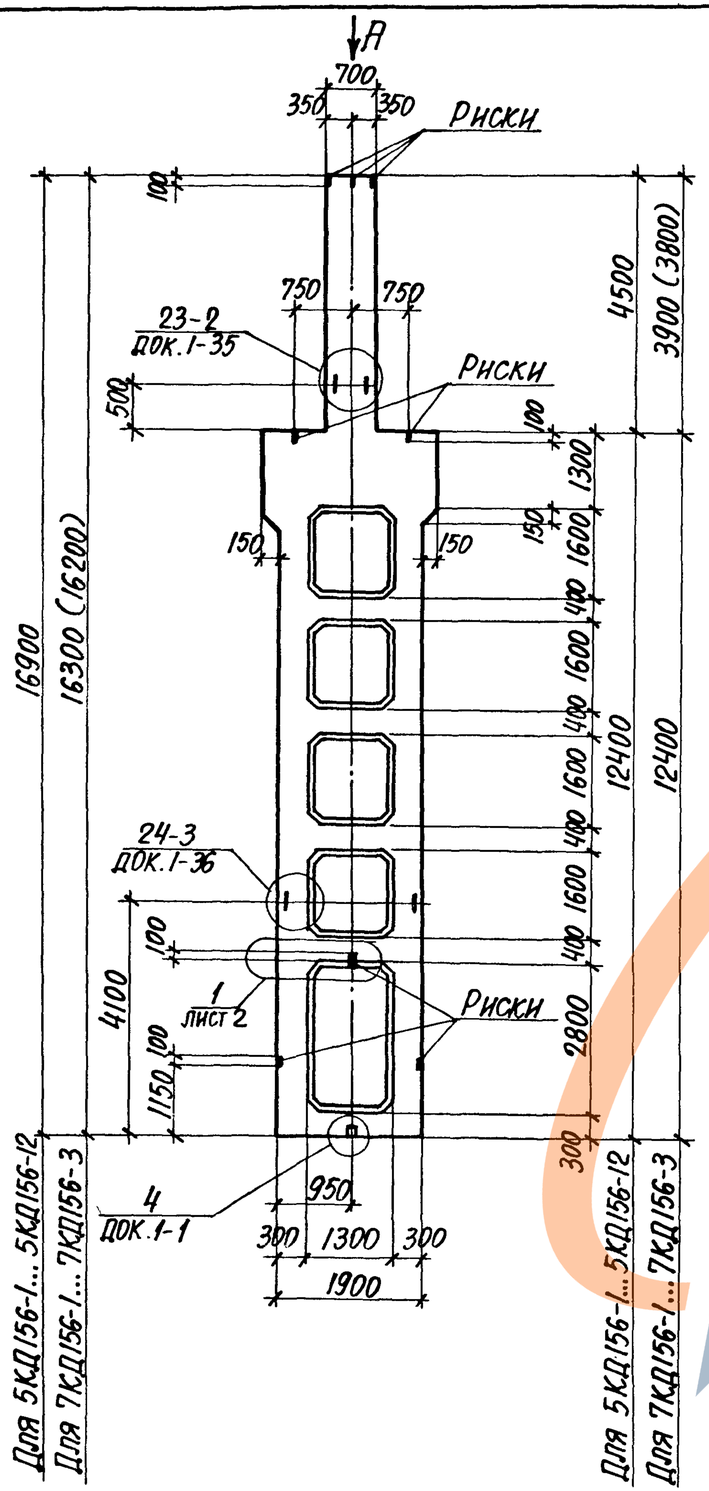


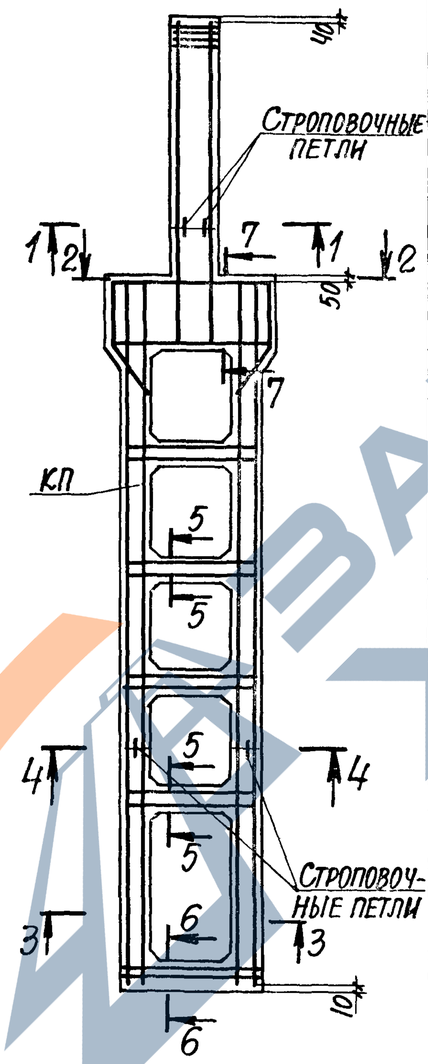


| Марка колонны | Марка пространств. каркаса КП | Кол. | Обозначение документа на каркас КП | Класс (марка) бетона | Объем бетона, м³ | Масса колонны, т |
|---|---|---|---|---|---|---|
| 5КД156-1.3 | КП13-1 | 1 | 1.424.1-9.2-13 | В22,5 (М300) | 7,8 | 19,5 |
| 5КД156-1.4 | | 1 | | В30 (М400) | | |
| 5КД156-2.3 | КП13-2 | 1 | | В22,5 (М300) | | |
| 5КД156-2.4 | | 1 | | В30 (М400) | | |
| 5КД156-3.3 | КП13-3 | 1 | | В22,5 (М300) | | |
| 5КД156-3.4 | | 1 | | В30 (М400) | | |
| 5КД156-4.3 | КП13-4 | 1 | | В22,5 (М300) | | |
| 5КД156-4.4 | | 1 | | В30 (М400) | | |
| 5КД156-5.3 | КП13-5 | 1 | | В22,5 (М300) | | |
| 5КД156-5.4 | | 1 | | В30 (М400) | | |
| 5КД156-6.3 | КП13-6 | 1 | | В22,5 (М300) | | |
| 5КД156-7.3 | КП13-7 | 1 | | | | |
| 5КД156-7.4 | | 1 | | В30 (М400) | | |
| 5КД156-8.4 | КП13-8 | 1 | | | | |
| 5КД156-9.3 | КП13-9 | 1 | | В22,5 (М300) | | |
| 5КД156-10.3 | КП13-10 | 1 | | | | |
| 5КД156-10.4 | | 1 | | В30 (М400) | | |
| 5КД156-11.4 | КП13-11 | 1 | | | | |
| 5КД156-12.4 | КП13-12 | 1 | | | | |
| 7КД156-1.3 | КП15-1 | 1 | 1.424.1-9.2-15 | В22,5 (М300) | 7,6 | 19,0 |
| 7КД156-1.4 | | 1 | | В30 (М400) | | |
| 7КД156-2.3 | КП15-2 | 1 | | В22,5 (М300) | | |
| 7КД156-2.4 | | 1 | | В30 (М400) | | |
| 7КД156-3.3 | КП15-3 | 1 | | В22,5 (М300) | | |

1. Сечение 1-1...7-7 и вид А смотреть на листе 2.
2. Размеры в скобках принимать при высоте подстропильных железобетонных ферм на опоре 700 мм.

| | | |
|---|---|---|
| Нач. отд. | Бродский | |
| Н. контр. | Саврянский | |
| Гл. констр. | Саврянский | |
| Разраб. | Кудричевская | |
| Проверил | Проценко | |
| Исполнил | Кудричевская | |

1.424.1-9.1-11

Колонна средняя
5КД156-1...5КД156-12
7КД156-1...7КД156-3

| Стадия | Лист | Листов |
|---|---|---|
| Р | 1 | 2 |

Харьковский Промстройниипроект

Вид А

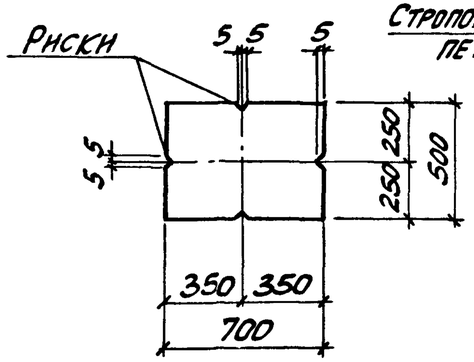


1-1

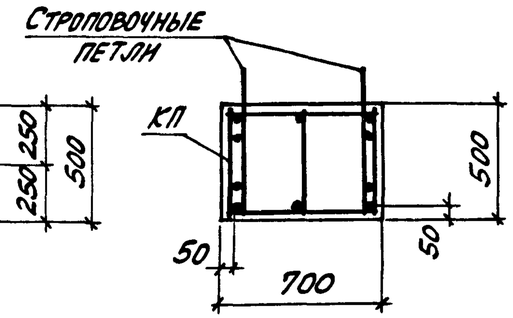


2-2

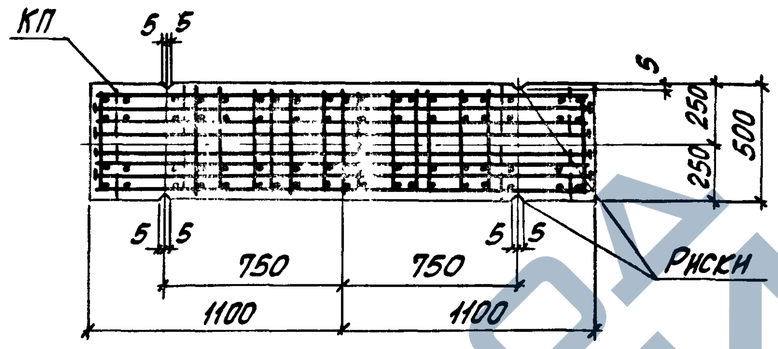


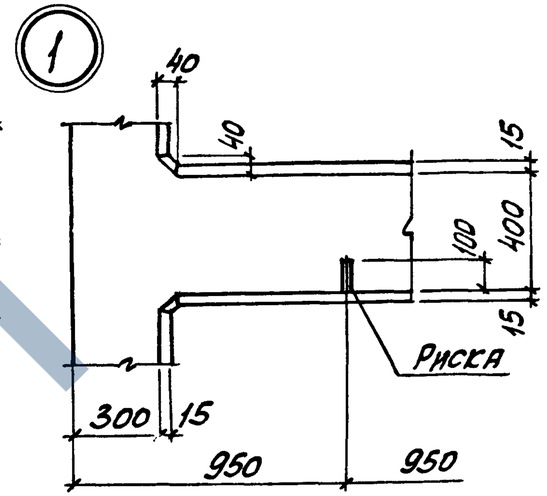


3-3

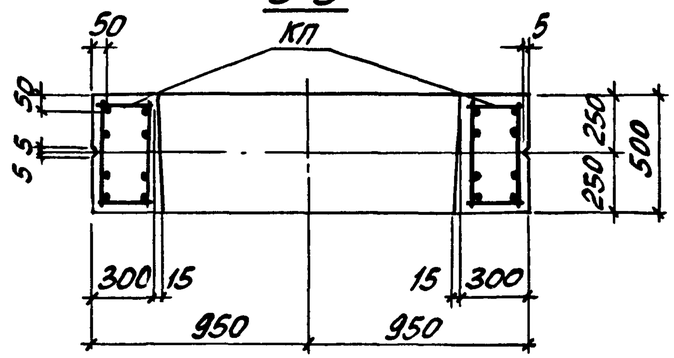


4-4

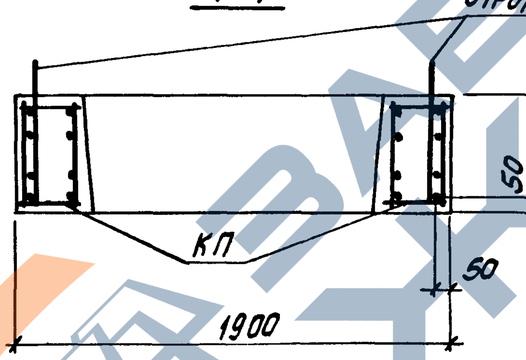


5-5

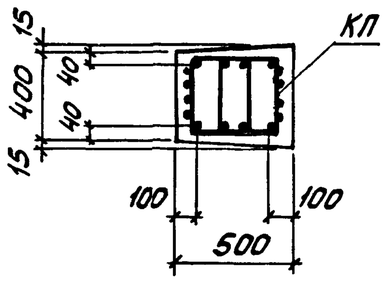


6-6

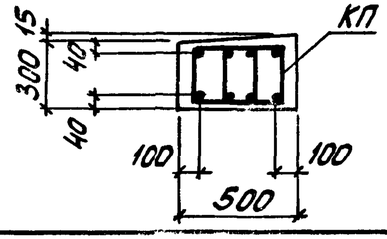


7-7

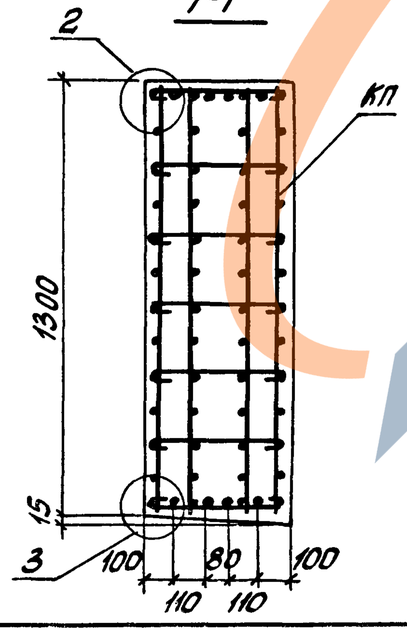


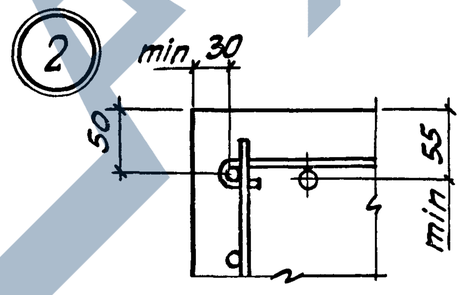


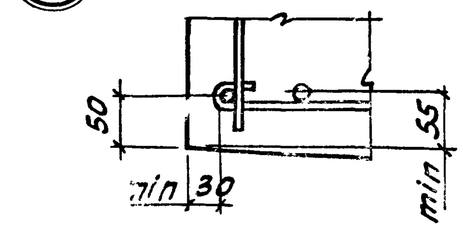


1. Количество стержней продольной арматуры в сечениях показано условно, фактическое количество стержней, соответствующее маркам колонн, приведено на чертеже пространственных каркасов.
2. Установку строповочных петель по узлам 23-2, 24-3 производить в случаях, оговоренных в п. 8 технических требований к настоящему выпуску (см. 1.424.1-9.1-ТТ).
3. Углубление по узлу „4" устраивается в случаях, оговоренных примечанием 2 на док. 1-1.

https://zavodjbi.com/

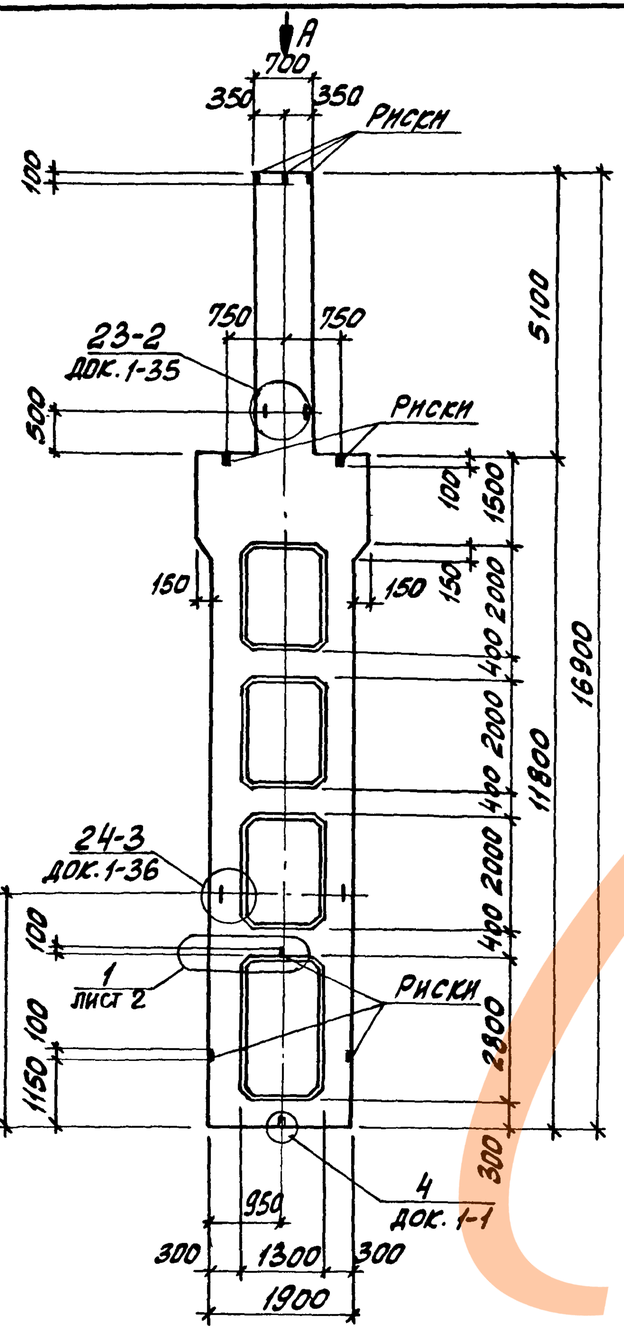


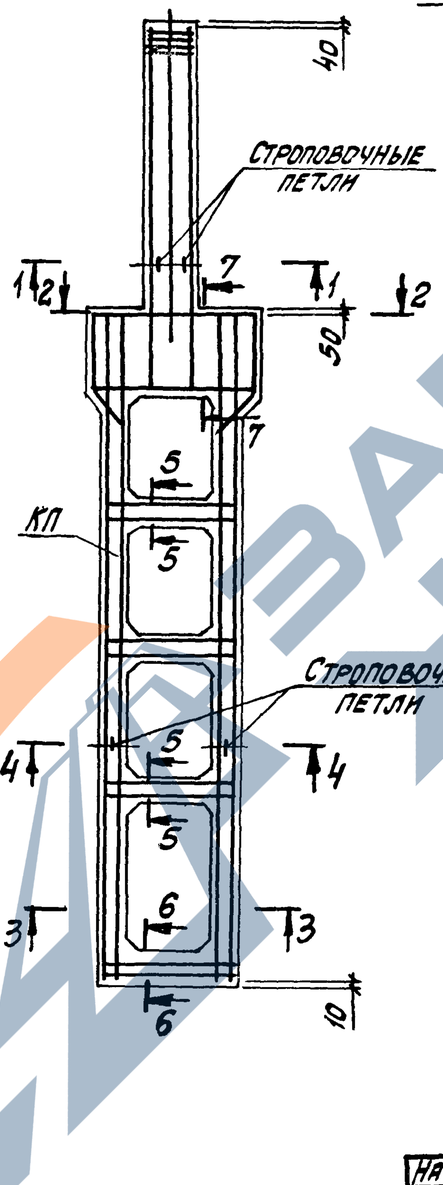


Вид А

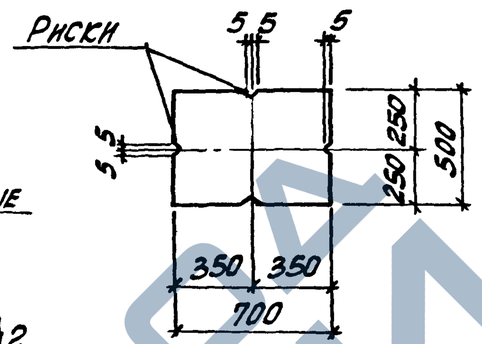


1-1

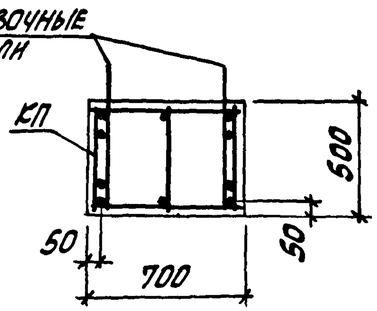


2-2

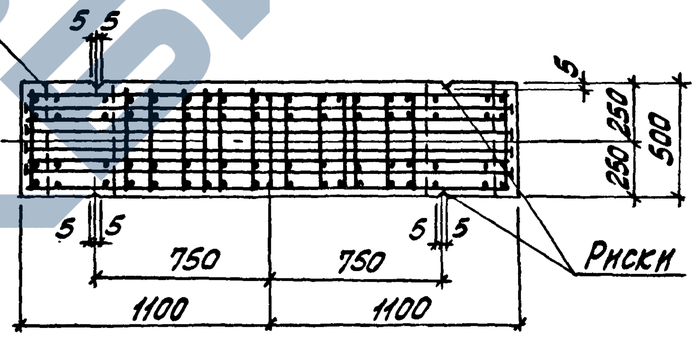


3-3

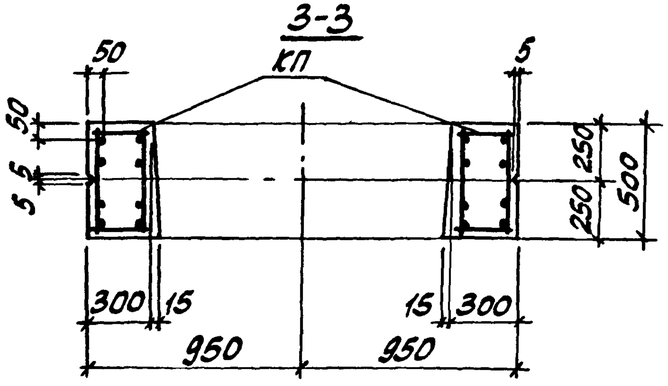


1. Сечение 4-4...7-7 смотреть на листе 2.
2. Установку строповочных петель по узлам 23-2, 24-3 производить в случаях, оговоренных в п. 8 технических требований к настоящему выпуску (см. 1.424.1-9.1-ТТ).
3. Углубление по узлу „4" устраивается в случаях, оговоренных примечанием 2 на док. 1-1.

| | | | | |
|---|---|---|---|---|
| Нач. отд. | Бродский | | | 1.424.1-9.1-12 |
| Н. контр. | Саврянский | | | |
| Гл. констр. | Саврянский | | | |
| Разраб. | Кудрявская | | | Колонна средняя 6КД156-1... 6КД156-13 |
| Провер. | Проценко | | | Стадия: Р; Лист: 1; Листов: 2 |
| Исполн. | Кудрявская | | | Харьковский Промстройниипроект |



https://zavodjbi.com/

| Марка колонны | Марка пространств. каркаса КП | Кол. | Обозначение документа на каркас КП | Класс (марка) бетона | Объем бетона, м3 | Масса колонны, т |
|---|---|---|---|---|---|---|
| 6КД156-1.3 | КП14-1 | 1 | 1.424.1-9.2-14 | В22,5 (М300) | 7,7 | 19,1 |
| 6КД156-1.4 | | 1 | | В30 (М400) | | |
| 6КД156-1.5 | | 1 | | В40 (М500) | | |
| 6КД156-2.3 | КП14-2 | 1 | | В22,5 (М300) | | |
| 6КД156-2.4 | | 1 | | В30 (М400) | | |
| 6КД156-2.5 | | 1 | | В40 (М500) | | |
| 6КД156-3.3 | КП14-3 | 1 | | В22,5 (М300) | | |
| 6КД156-3.4 | | 1 | | В30 (М400) | | |
| 6КД156-3.5 | | 1 | | В40 (М500) | | |
| 6КД156-4.3 | КП14-4 | 1 | | В22,5 (М300) | | |
| 6КД156-4.4 | | 1 | | В30 (М400) | | |
| 6КД156-4.5 | | 1 | | В40 (М500) | | |
| 6КД156-5.3 | КП14-5 | 1 | | В22,5 (М300) | | |
| 6КД156-5.4 | | 1 | | В30 (М400) | | |
| 6КД156-5.5 | | 1 | | В40 (М500) | | |
| 6КД156-6.4 | КП14-6 | 1 | | В30 (М400) | | |
| 6КД156-7.3 | КП14-7 | 1 | | В22,5 (М300) | | |
| 6КД156-7.4 | | 1 | | В30 (М400) | | |
| 6КД156-7.5 | | 1 | | В40 (М500) | | |
| 6КД156-8.3 | КП14-8 | 1 | | В22,5 (М300) | | |
| 6КД156-8.4 | | 1 | | В30 (М400) | | |
| 6КД156-8.5 | | 1 | | В40 (М500) | | |
| 6КД156-9.3 | КП14-9 | 1 | | В22,5 (М300) | | |
| 6КД156-9.4 | | 1 | | В30 (М400) | | |
| 6КД156-9.5 | | 1 | | В40 (М500) | | |
| 6КД156-10.3 | КП14-10 | 1 | | В22,5 (М300) | | |
| 6КД156-10.4 | | 1 | | В30 (М400) | | |
| 6КД156-11.4 | КП14-11 | 1 | | В30 (М400) | | |
| 6КД156-12.4 | КП14-12 | 1 | | В30 (М400) | | |
| 6КД156-12.5 | | 1 | | В40 (М500) | | |
| 6КД156-13.4 | КП14-13 | 1 | | В30 (М400) | | |
| 6КД156-13.5 | | 1 | | В40 (М500) | | |

Взам. инв. № | Подпись и дата | Инв. № подл.

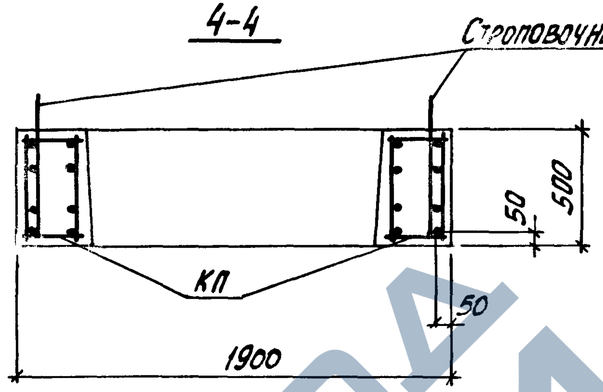


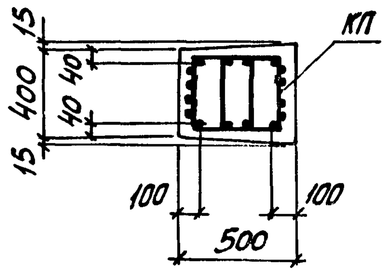


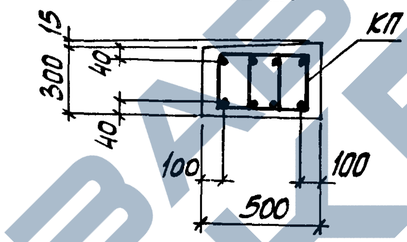


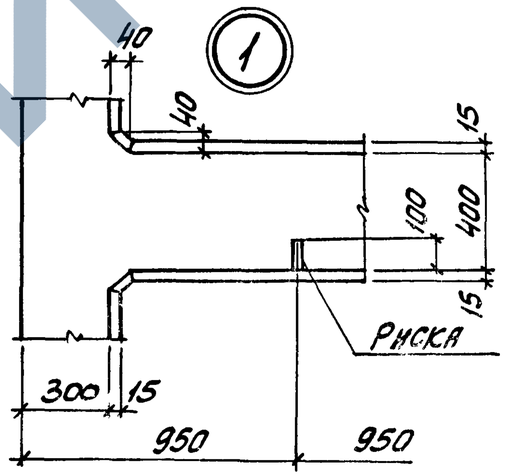


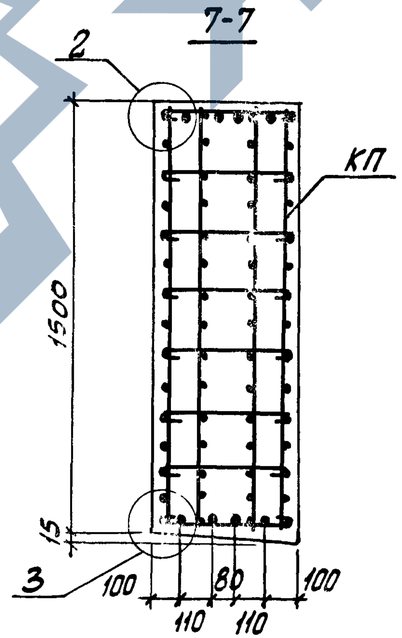


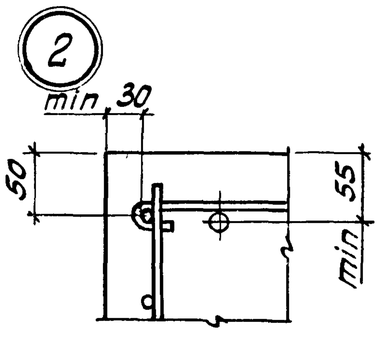


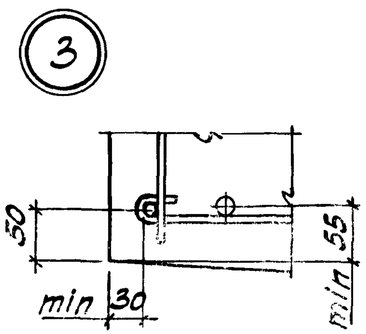


Количество стержней продольной арматуры в сечениях показано условно; фактическое количество стержней, соответствующее маркам колонн, приведено на чертеже пространственных каркасов

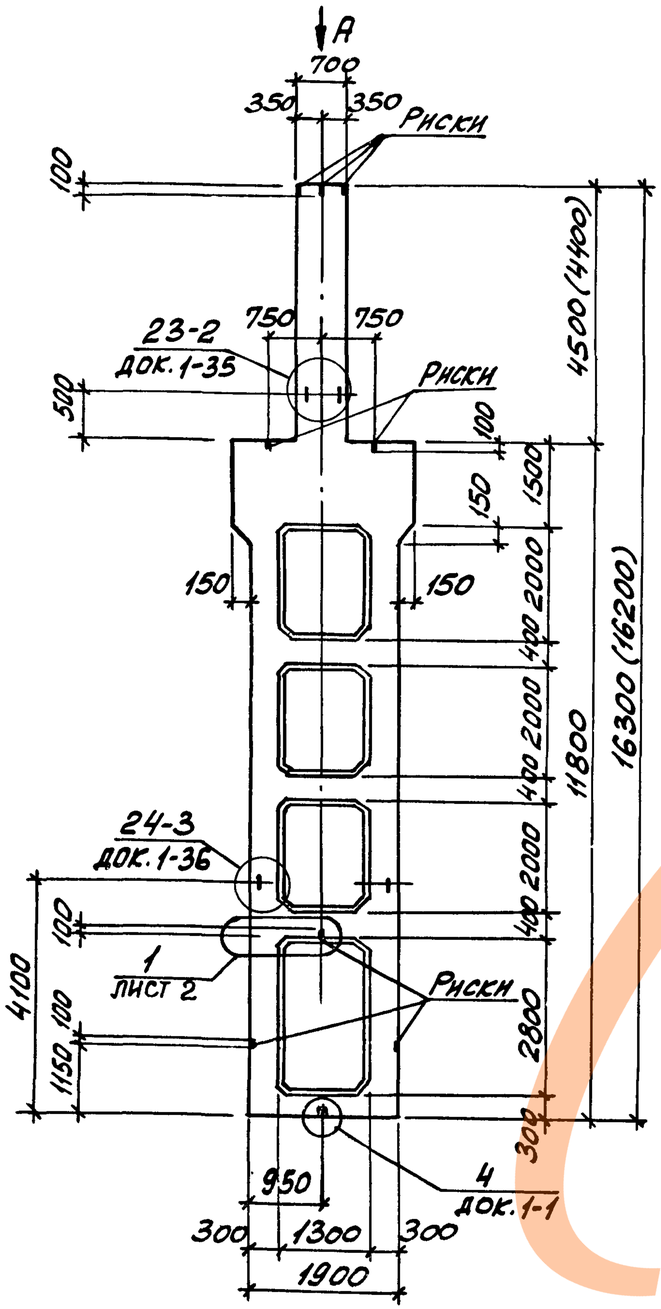


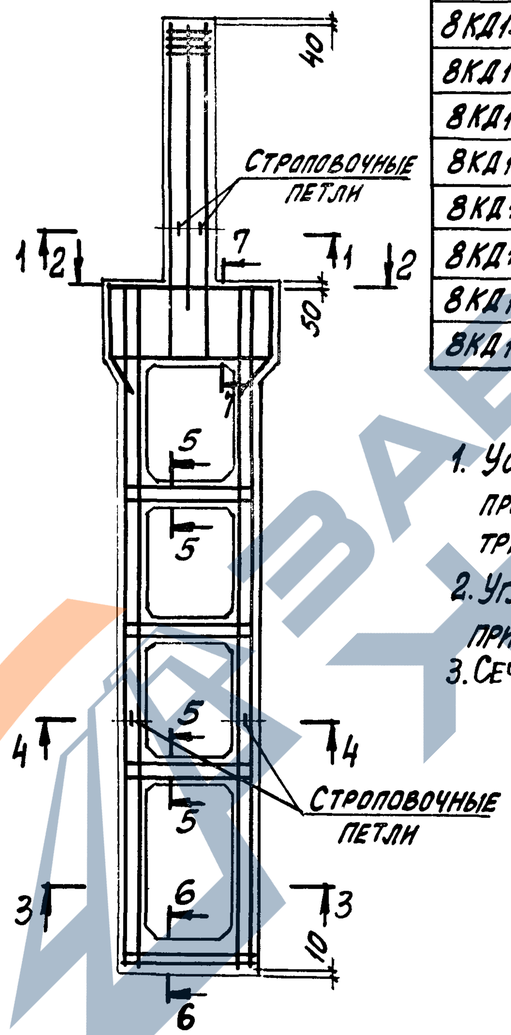


| Марка колонны | Марка пространств. каркаса КП | Кол. | Обозначение документа на каркас КП | Класс (марка) бетона | Объем бетона, м³ | Масса колонны, т |
|---|---|---|---|---|---|---|
| 8КД156-1.4 | КП16-1 | 1 | 1.424.1-9.2-16 | В30 (М400) | 7,5 | 18,7 |
| 8КД156-1.5 | | 1 | | В40 (М500) | | |
| 8КД156-2.4 | КП16-2 | 1 | | В30 (М400) | | |
| 8КД156-2.5 | | 1 | | В40 (М500) | | |
| 8КД156-3.4 | КП16-3 | 1 | | В30 (М400) | | |
| 8КД156-3.5 | | 1 | | В40 (М500) | | |
| 8КД156-4.4 | КП16-4 | 1 | | В30 (М400) | | |
| 8КД156-4.5 | | 1 | | В40 (М500) | | |
| 8КД156-5.4 | КП16-5 | 1 | | В30 (М400) | | |
| 8КД156-5.5 | | 1 | | В40 (М500) | | |

1. Установку строповочных петель по узлам 23-2, 24-3 производить в случаях, оговоренных в п. 8 технических требований к настоящему выпуску (см. 1.424.1-9.1-ТТ).
2. Углубление по узлу 4 устраивается в случаях, оговоренных примечанием 2 на док. 1-1.
3. Сечение 1-1...7-7 и вид А смотреть на листе 2.

| | | | |
|---|---|---|---|
| Нач. отд. | Бродский | | |
| Н. контр. | Савранский | | |
| Гл. констр. | Савранский | | |
| Разраб. | Кудрячевская | | |
| Провер. | Проценко | | |
| Исполн. | Кудрячевская | | |

1.424.1-9.1-13

Колонна средняя 8КД156-1... 8КД156-5

| Стадия | Лист | Листов |
|---|---|---|
| Р | 1 | 2 |

Харьковский промстройниипроект

https://zavodjbi.com/

## Вид А

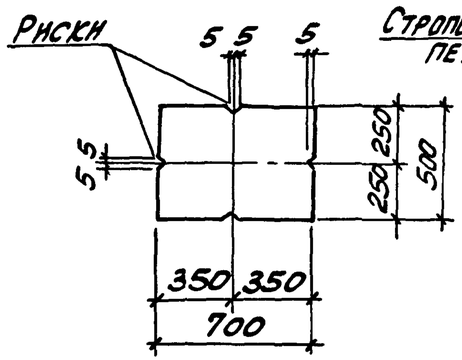


## 1-1

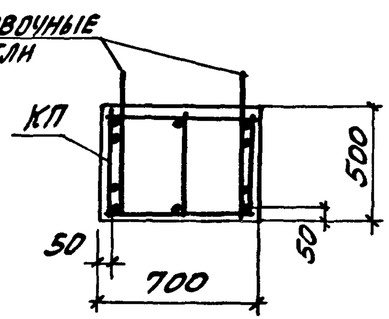


## 2-2

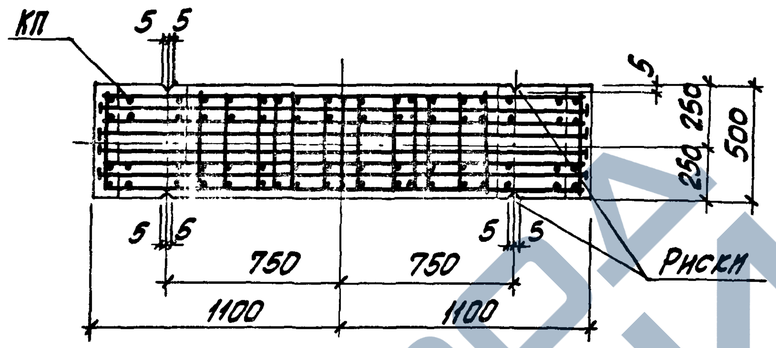


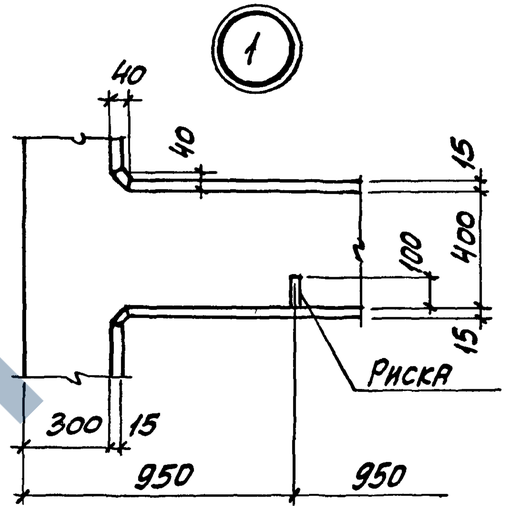


## 3-3

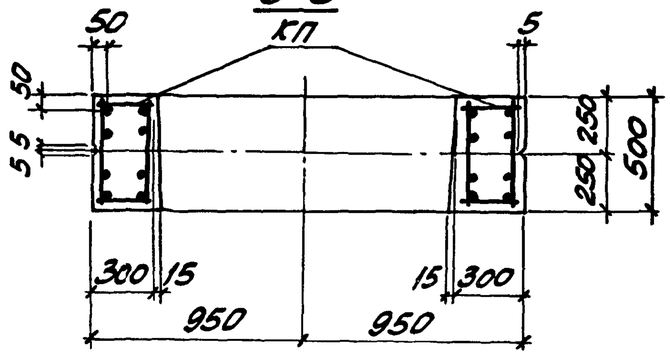


## 4-4

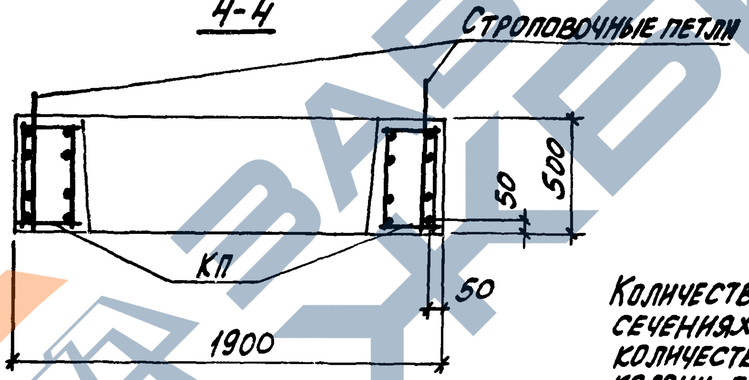


## 5-5

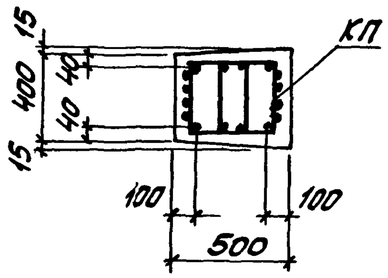


## 6-6

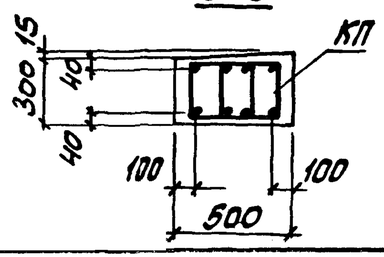


## 7-7

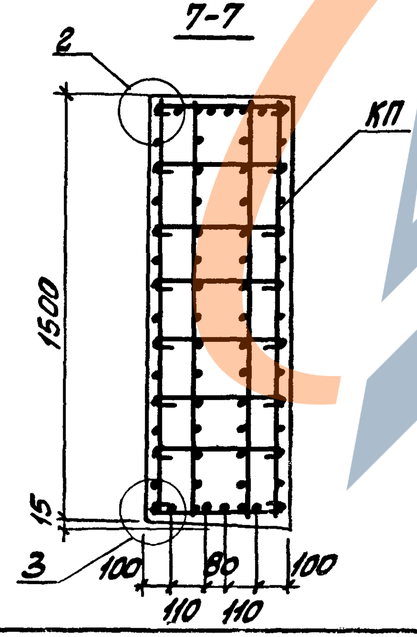


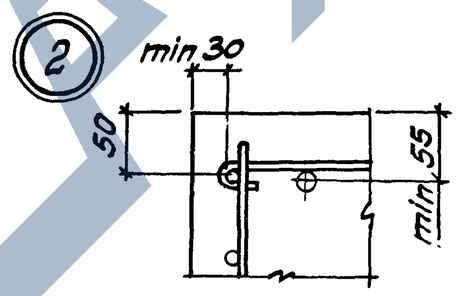


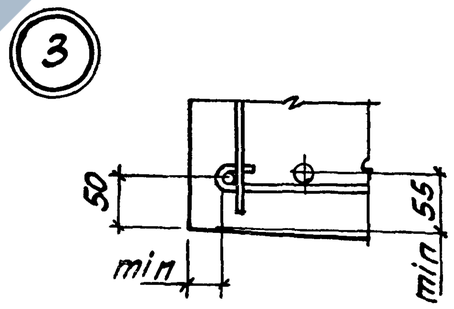


Количество стержней продольной арматуры в сечениях показано условно; фактическое количество стержней, соответствующее маркам колонн, приведено на чертеже пространственных каркасов.

Инв.№ подл. | Подпись и дата | Взам. инв.№

1.424.1-9.1-13

Лист 2



https://zavodjbi.com/

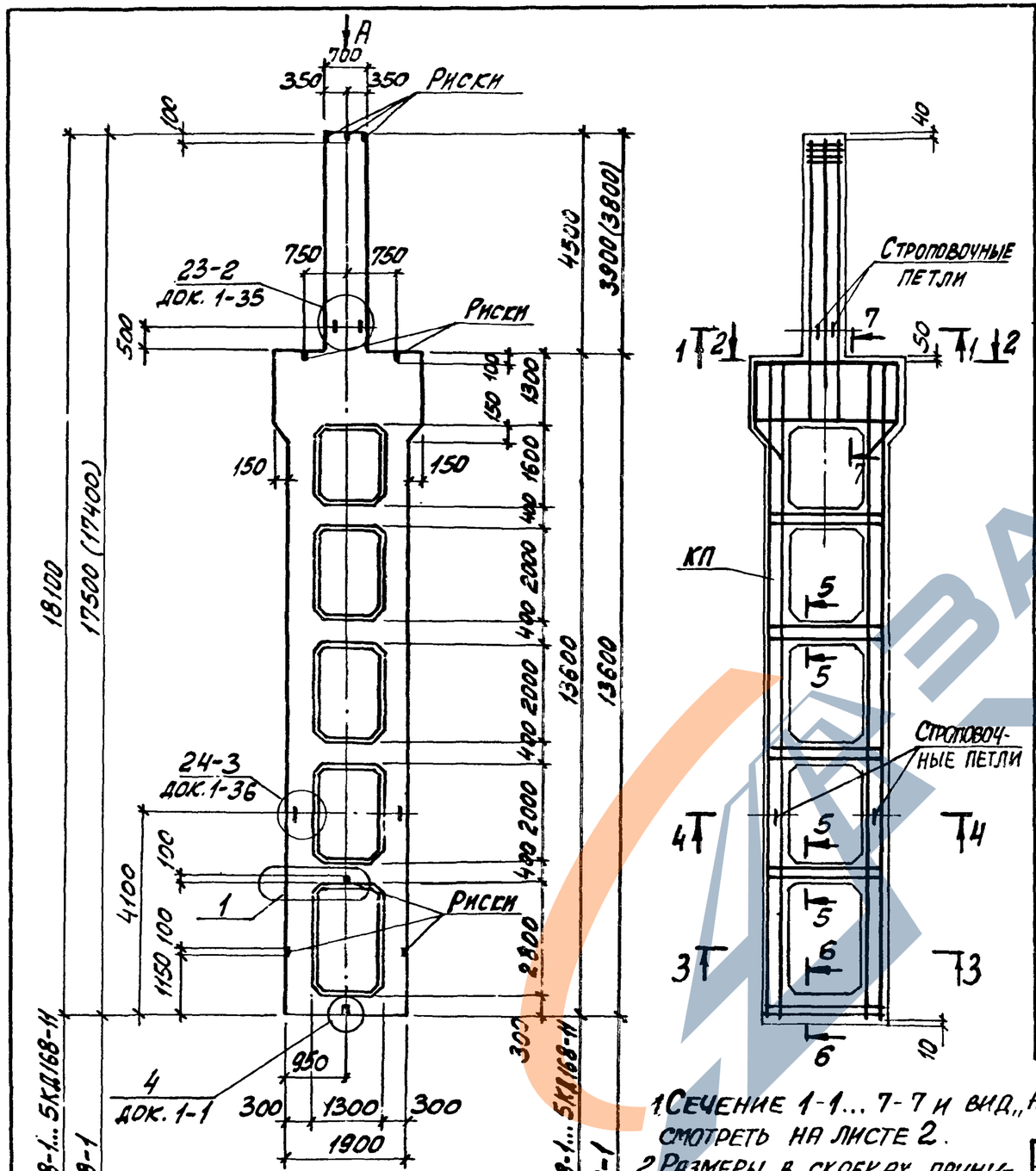





| Марка колонны | Марка пространств. каркаса КП | Кол. | Обозначение документа на каркас КП | Класс (марка) бетона | Объем бетона, м³ | Масса колонны, т |
|---|---|---|---|---|---|---|
| 5КД168-1.3 | КП17-1 | 1 | 1.424.1-9.2-17 | В22,5 (М300) | 8,1 | 20,3 |
| 5КД168-1.4 | | 1 | | В30 (М400) | | |
| 5КД168-2.3 | КП17-2 | 1 | | В22,5 (М300) | | |
| 5КД168-2.4 | | 1 | | В30 (М400) | | |
| 5КД168-3.3 | КП17-3 | 1 | | В22,5 (М300) | | |
| 5КД168-3.4 | | 1 | | В30 (М400) | | |
| 5КД168-3.5 | | 1 | | В40 (М500) | | |
| 5КД168-4.3 | КП17-4 | 1 | | В22,5 (М300) | | |
| 5КД168-4.4 | | 1 | | В30 (М400) | | |
| 5КД168-5.3 | КП17-5 | 1 | | В22,5 (М300) | | |
| 5КД168-5.4 | | 1 | | В30 (М400) | | |
| 5КД168-6.3 | КП17-6 | 1 | | В22,5 (М300) | | |
| 5КД168-6.4 | | 1 | | В30 (М400) | | |
| 5КД168-7.3 | КП17-7 | 1 | | В22,5 (М300) | | |
| 5КД168-7.4 | | 1 | | В30 (М400) | | |
| 5КД168-8.4 | КП17-8 | 1 | | В40 (М500) | | |
| 5КД168-8.5 | | 1 | | В30 (М400) | | |
| 5КД168-9.4 | КП17-9 | 1 | | В40 (М300) | | |
| 5КД168-9.5 | | 1 | | В22,5 (М300) | | |
| 5КД168-10.3 | КП17-10 | 1 | | В30 (М400) | | |
| 5КД168-10.4 | | 1 | | В40 (М300) | | |
| 5КД168-11.4 | КП17-11 | 1 | | | | |
| 5КД168-11.5 | | 1 | | | | |
| 7КД168-1.3 | КП19-1 | 1 | 1.424.1-9.2-19 | В22,5 (М300) | 7,9 | 19,8 |
| 7КД168-1.4 | | 1 | | В30 (М400) | | |

1. Сечение 1-1... 7-7 и вид „А" смотреть на листе 2.
2. Размеры в скобках принимать при высоте подстропильных железобетонных ферм на опоре 700мм.

| | | | |
|---|---|---|---|
| Нач.отд. | Бродский | | |
| Н.контр. | Савранский | | |
| Гл.констр. | Савранский | | |
| Разраб. | Кудрячевская | | |
| Проверил | Проценко | | |
| Исполн. | Кудрячевская | | |

1.424.1-9.1-14

Колонна средняя 5КД168-1... 5КД168-11, 7КД168-1.

| Стадия | Лист | Листов |
|---|---|---|
| Р | 1 | 2 |

ХАРЬКОВСКИЙ ПРОМСТРОЙНИИПРОЕКТ

https://zavodjk.com/



Вид А

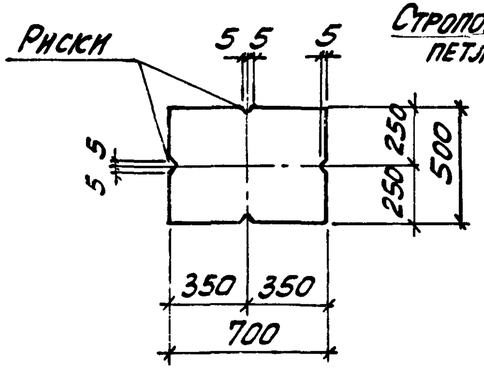


1-1

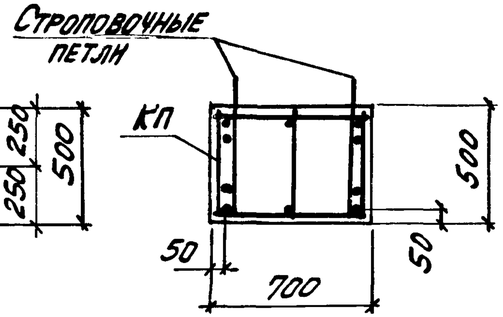


2-2

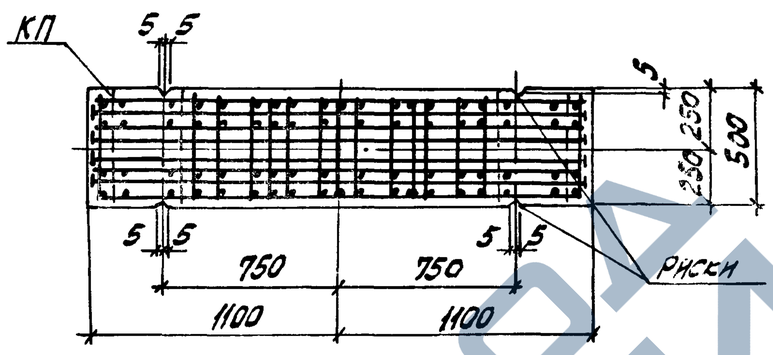


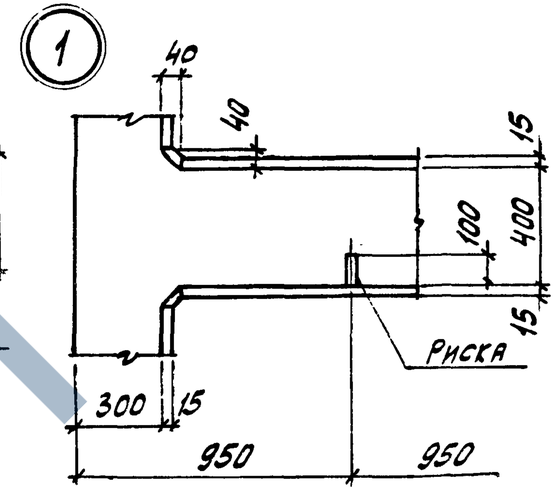


3-3

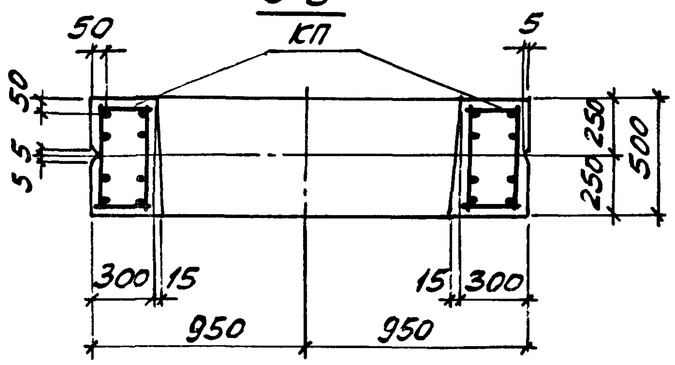


4-4

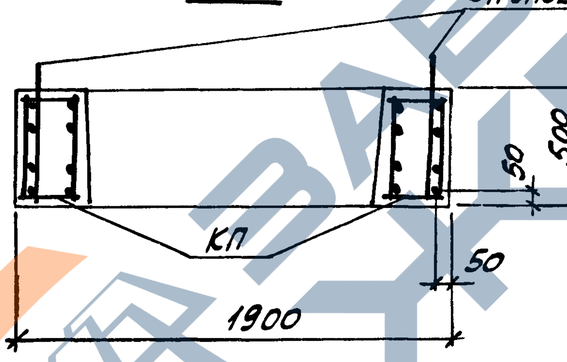


5-5

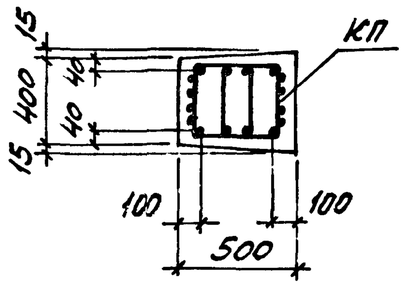


6-6

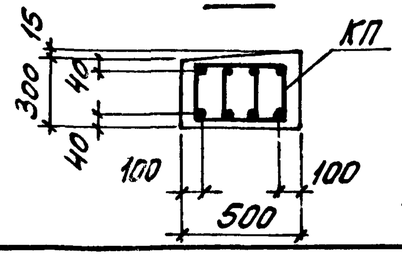


7-7

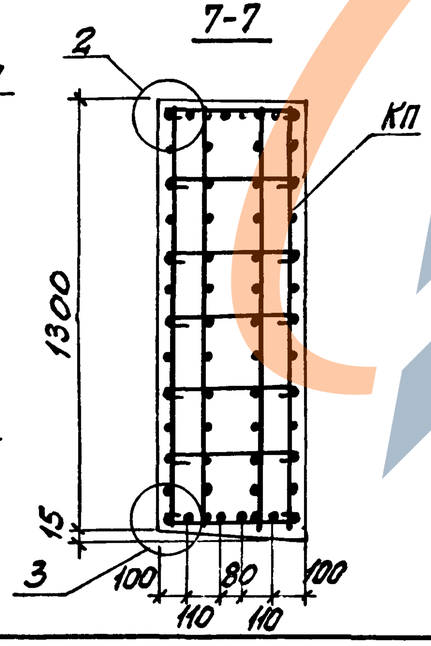


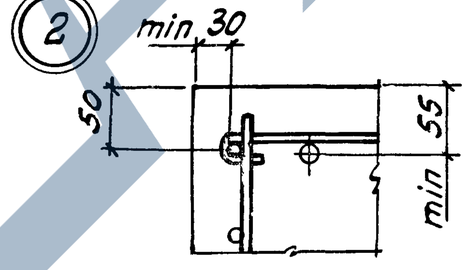


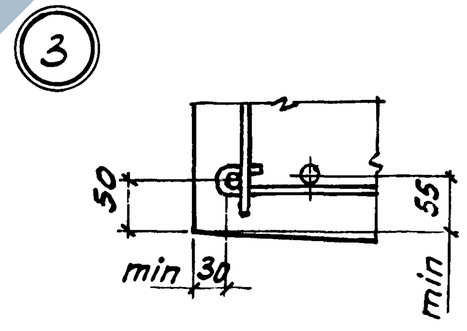


1. Количество стержней продольной арматуры в сечениях показано условно, фактическое количество стержней, соответствующее маркам колонн, приведено на чертеже пространственных каркасов.
2. Установку строповочных петель по узлам 23-2, 24-3 производить в случаях, оговоренных в п. 8 технических требований к настоящему выпуску (см. 1.424.1-9.1-ТТ)
3. Углубление по узлу 4 устраивается в случаях, оговоренных примечанием 2 на док. 1-1.

Инв.№ подл. | Подпись и дата | Взам. инв.№

1.424.1-9.1-14

ЛИС 2



https://zavodjk.com/

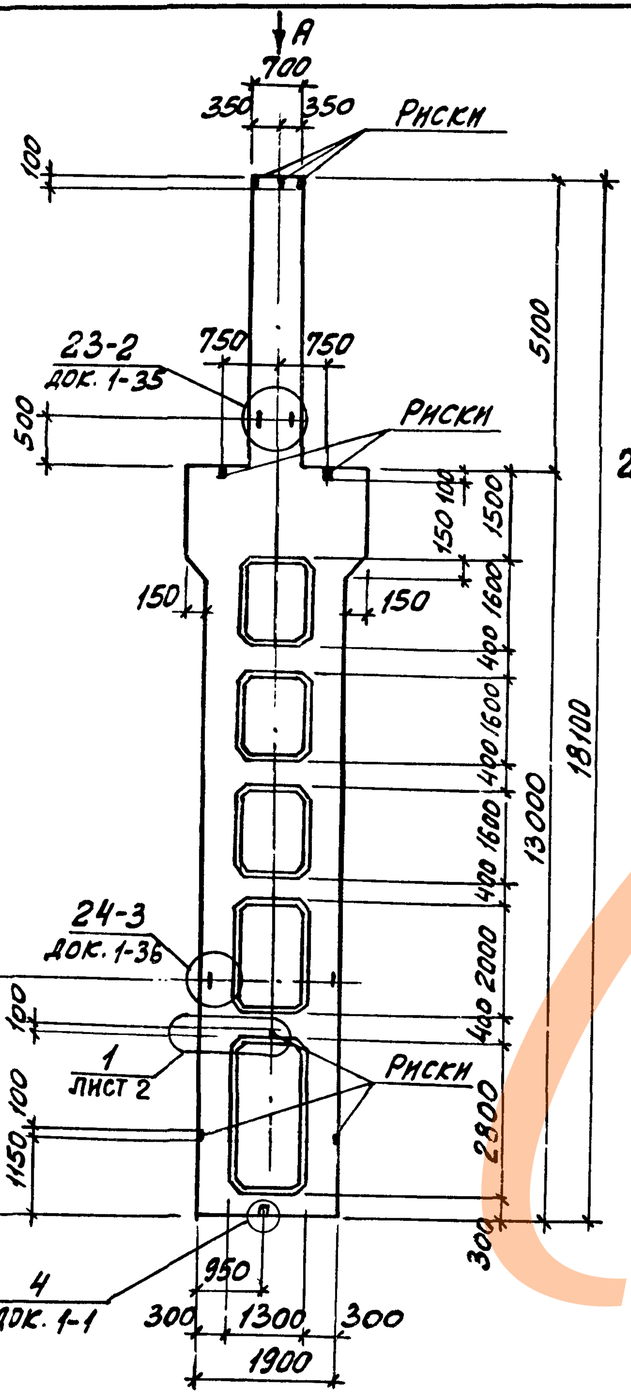


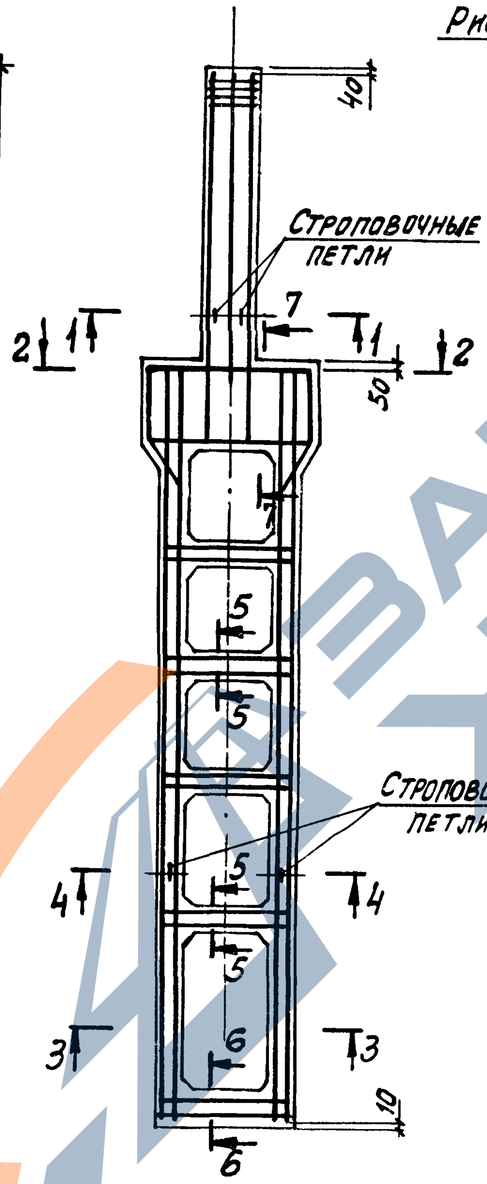


## Вид А

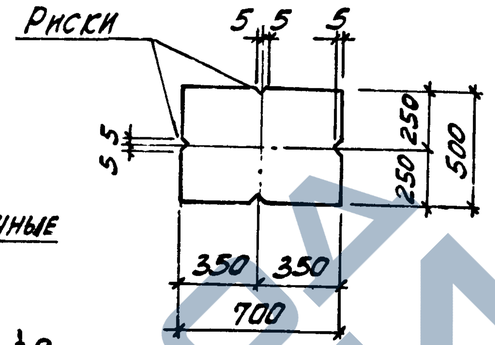


## 1-1

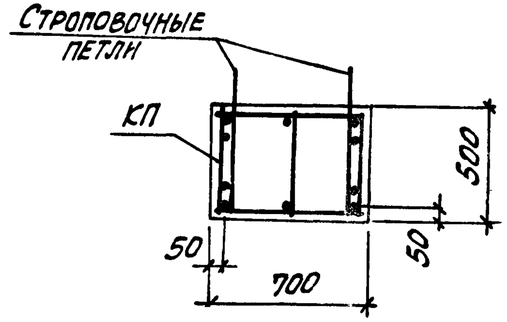


## 2-2

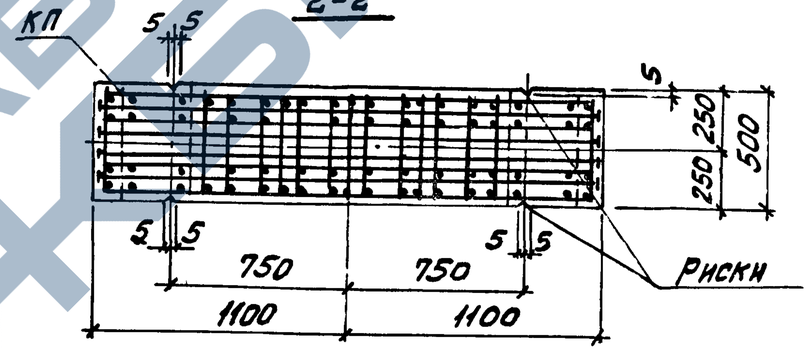


## 3-3

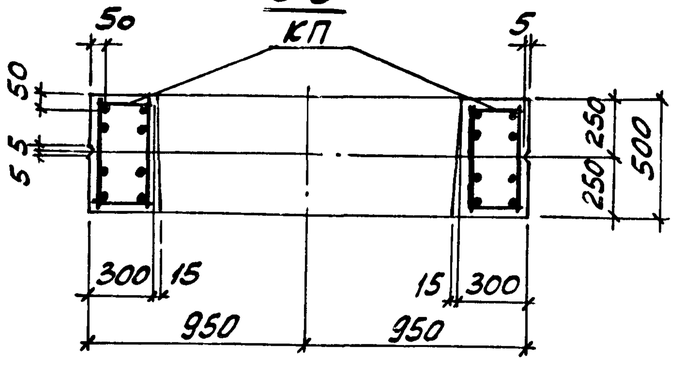


1. Углубление по узлу 4 устраивается в случаях, оговоренных примечанием 2 на док. 1-1.
2. Сечение 4-4...7-7 смотреть на листе 2.

| | | | | | |
|---|---|---|---|---|---|
| Нач. отд. | Бродский | | | 1.424.1-9.1-15 | |
| Н. контр. | Саврянский | | | | |
| Гл. констр. | Саврянский | | | | |
| Разраб. | Кудрячевская | | | Колонна средняя 6КД168-1... 6КД168-12 | Стадия: Р; Лист: 1; Листов: 2 |
| Провер. | Проценко | | | | |
| Исполн. | Кудрячевская | | | | Харьковский Промстройниипроект |

| Марка колонны | Марка пространств. каркаса КП | Кол. | Обозначение документа на каркас КП | Класс (марка) бетона | Объем бетона, м3 | Масса колонны, т |
|---|---|---|---|---|---|---|
| 6КД168-1.3 | КП18-1 | 1 | 1.424.1-9.2-18 | B22,5 (М300) | 8,3 | 20,8 |
| 6КД168-1.4 | | 1 | | B30 (М400) | | |
| 6КД168-1.5 | | 1 | | B40 (М500) | | |
| 6КД168-2.3 | КП18-2 | 1 | | B22,5 (М300) | | |
| 6КД168-2.4 | | 1 | | B30 (М400) | | |
| 6КД168-2.5 | | 1 | | B40 (М500) | | |
| 6КД168-3.3 | КП18-3 | 1 | | B22,5 (М300) | | |
| 6КД168-3.4 | | 1 | | B30 (М400) | | |
| 6КД168-3.5 | | 1 | | B40 (М500) | | |
| 6КД168-4.3 | КП18-4 | 1 | | B22,5 (М300) | | |
| 6КД168-4.4 | | 1 | | B30 (М400) | | |
| 6КД168-4.5 | | 1 | | B40 (М500) | | |
| 6КД168-5.3 | КП18-5 | 1 | | B22,5 (М300) | | |
| 6КД168-5.4 | | 1 | | B30 (М400) | | |
| 6КД168-5.5 | | 1 | | B40 (М500) | | |
| 6КД168-6.3 | КП18-6 | 1 | | B22,5 (М300) | | |
| 6КД168-6.4 | | 1 | | B30 (М400) | | |
| 6КД168-6.5 | | 1 | | B40 (М500) | | |
| 6КД168-7.4 | КП18-7 | 1 | | B30 (М400) | | |
| 6КД168-7.5 | | 1 | | B40 (М500) | | |
| 6КД168-8.3 | КП18-8 | 1 | | B22,5 (М300) | | |
| 6КД168-8.4 | | 1 | | B30 (М400) | | |
| 6КД168-8.5 | | 1 | | B40 (М500) | | |
| 6КД168-9.4 | КП18-9 | 1 | | B30 (М400) | | |
| 6КД168-9.5 | | 1 | | B40 (М500) | | |
| 6КД168-10.4 | КП18-10 | 1 | | B30 (М400) | | |
| 6КД168-10.5 | | 1 | | B40 (М500) | | |
| 6КД168-11.4 | КП18-11 | 1 | | B30 (М400) | | |
| 6КД168-11.5 | | 1 | | B40 (М500) | | |
| 6КД168-12.3 | КП18-12 | 1 | | B22,5 (М300) | | |

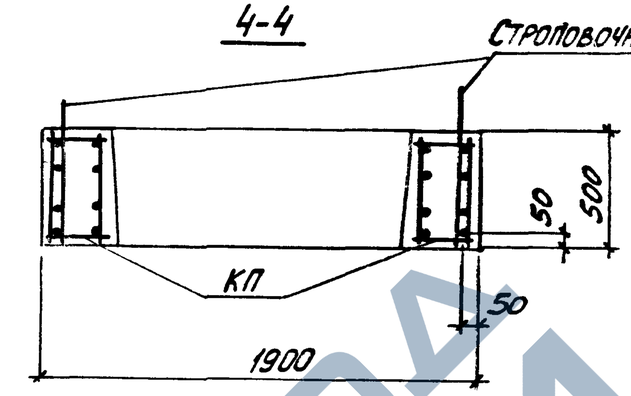


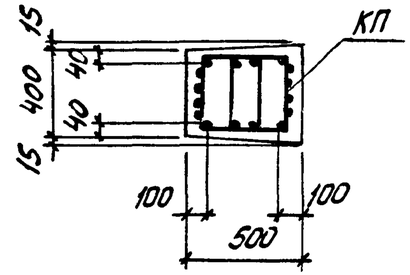


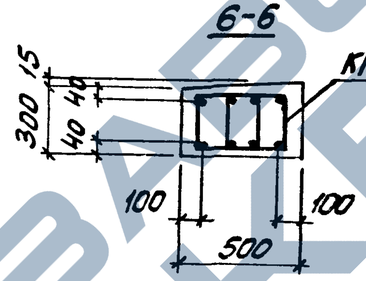


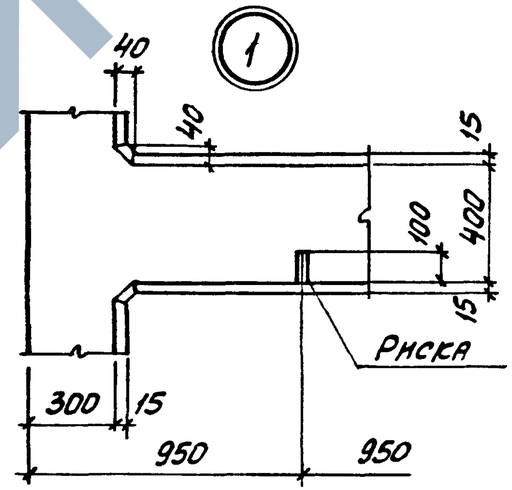


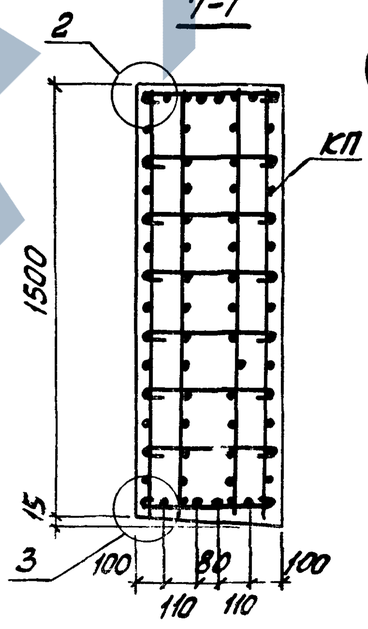


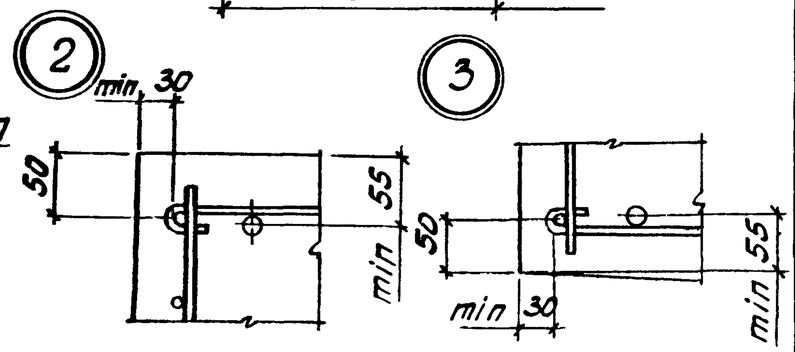


Количество стержней продольной арматуры в сечениях показано условно; фактическое количество стержней, соответствующее маркам колонн, приведено на чертеже пространственных каркасов.

Инв.№ подл. | Подпись и дата | Взам. инв.№

1.424.1-9.1-15

Лист 2

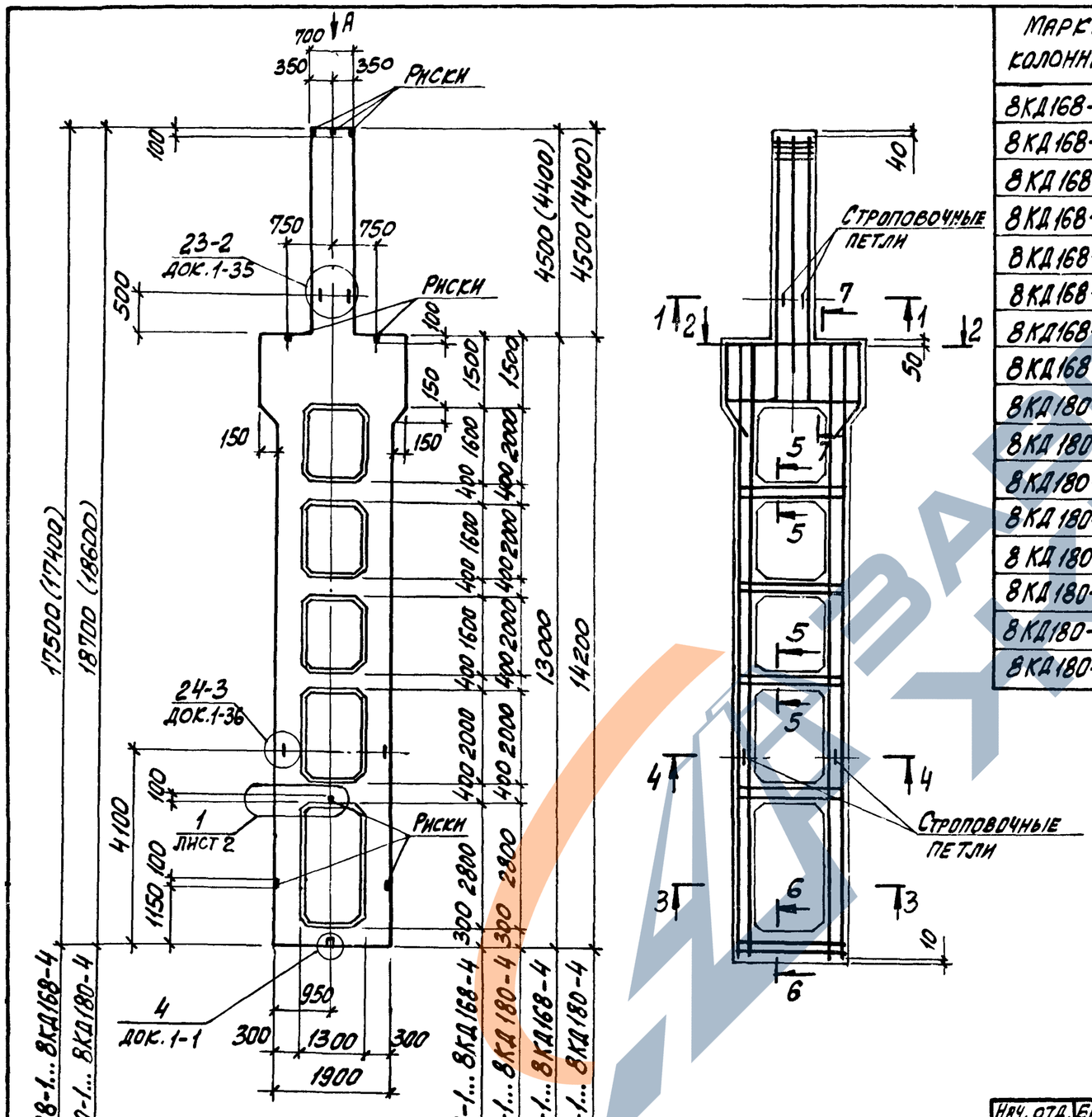


| Марка колонны | Марка пространств. каркаса КП | Кол. | Обозначение документа на каркас с КП | Класс (марка) бетона | Объем бетона, м³ | Масса колонны, т |
|---|---|---|---|---|---|---|
| 8КД168-1.4 | КП20-1 | 1 | 1.424.1-9.2-20 | В30 (М400) | 8,1 | 20,3 |
| 8КД168-1.5 | | 1 | | В40 (М500) | | |
| 8КД168-2.4 | КП20-2 | 1 | | В30 (М400) | | |
| 8КД168-2.5 | | 1 | | В40 (М500) | | |
| 8КД168-3.4 | КП20-3 | 1 | | В30 (М400) | | |
| 8КД168-3.5 | | 1 | | В40 (М500) | | |
| 8КД168-4.4 | КП20-4 | 1 | | В30 (М400) | | |
| 8КД168-4.5 | | 1 | | В40 (М500) | | |
| 8КД180-1.4 | КП24-1 | 1 | 1.424.1-9.2-24 | В30 (М400) | 8,5 | 21,2 |
| 8КД180-1.5 | | 1 | | В40 (М500) | | |
| 8КД180-2.4 | КП24-2 | 1 | | В30 (М400) | | |
| 8КД180-2.5 | | 1 | | В40 (М500) | | |
| 8КД180-3.4 | КП24-3 | 1 | | В30 (М400) | | |
| 8КД180-3.5 | | 1 | | В40 (М500) | | |
| 8КД180-4.4 | КП24-4 | 1 | | В30 (М400) | | |
| 8КД180-4.5 | | 1 | | В40 (М500) | | |

1. Установку строповочных петель по узлам 23-2, 24-3 производить в случаях, оговоренных в п. 8 технических требований к настоящему выпуску (см. 1.424.1-9.1 ТТ)
2. Углубление по узлу 4 устраивается в случаях, оговоренных примечанием 2 на док. 1-1.
3. Сечение 4-4...7-7 смотреть на листе 2.

| | | | |
|---|---|---|---|
| Нач. отд. | Бродский | | |
| Н. контр. | Саврянский | | |
| Гл. констр. | Саврянский | | |
| Разраб. | Кудрявская | | |
| Провер. | Проценко | | |
| Исполн. | Кудрявская | | |

1.424.1-9.1-16

Колонна средняя 8КД168-1... 8КД168-4, 8КД180-1... 8КД180-4

| Стадия | Лист | Листов |
|---|---|---|
| Р | 1 | 2 |

Харьковский промстройниипроект

https://zavodjbi.com/

Вид А

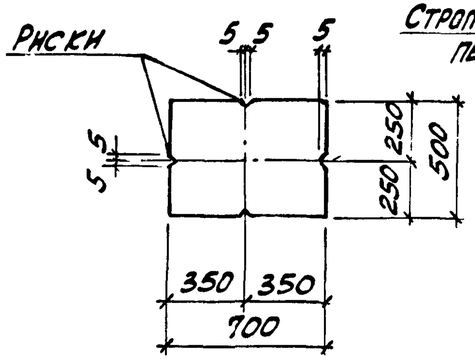


1-1

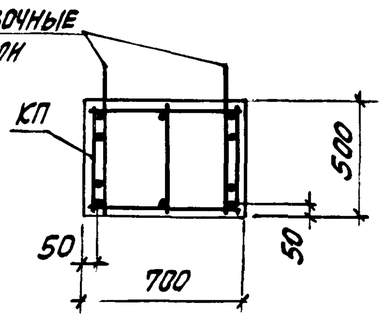


2-2

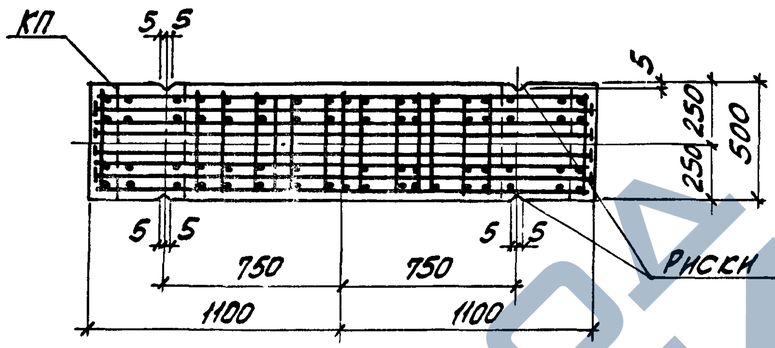


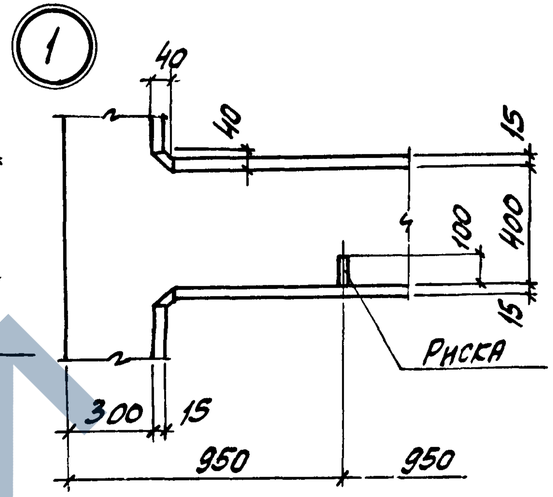


3-3

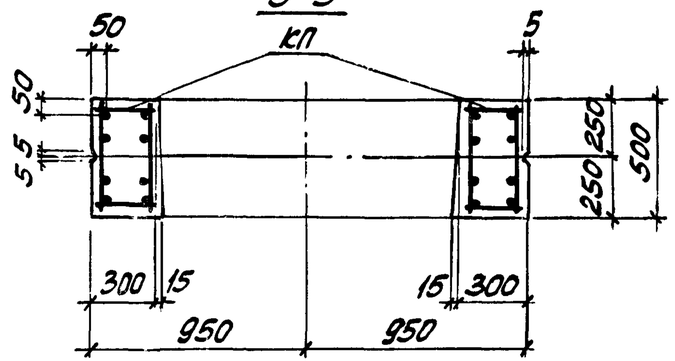


4-4

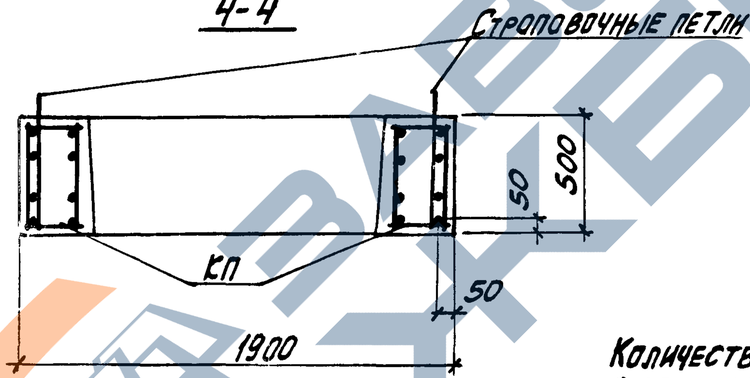


5-5

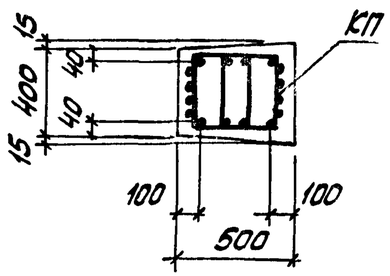


6-6

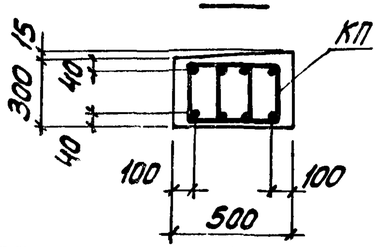


7-7

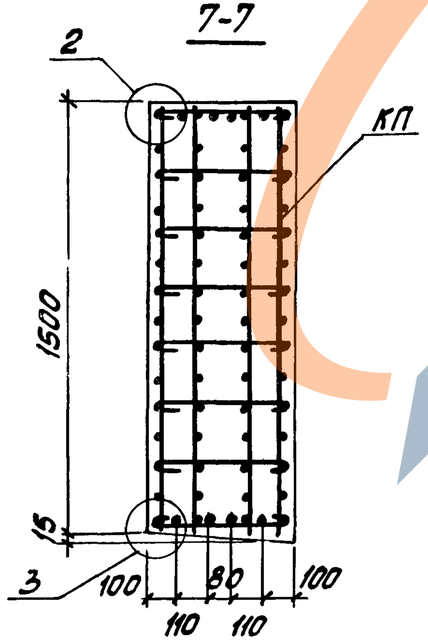


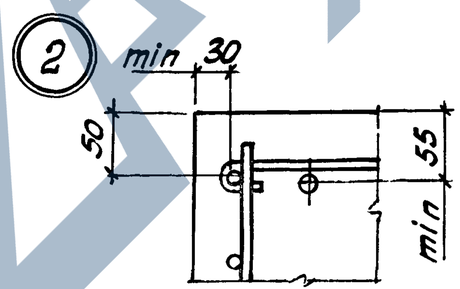


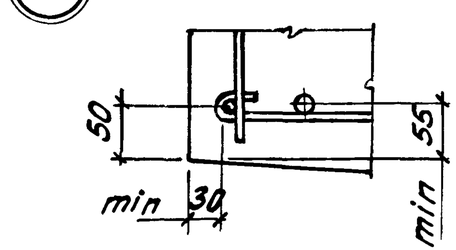


Количество стержней продольной арматуры в сечениях показано условно; фактическое количество стержней, соответствующее маркам колонн приведено на чертеже пространственных каркасов.

Инв. № подл. | Подп. и дата | Взам. инв. №



https://zavodjbi.com/

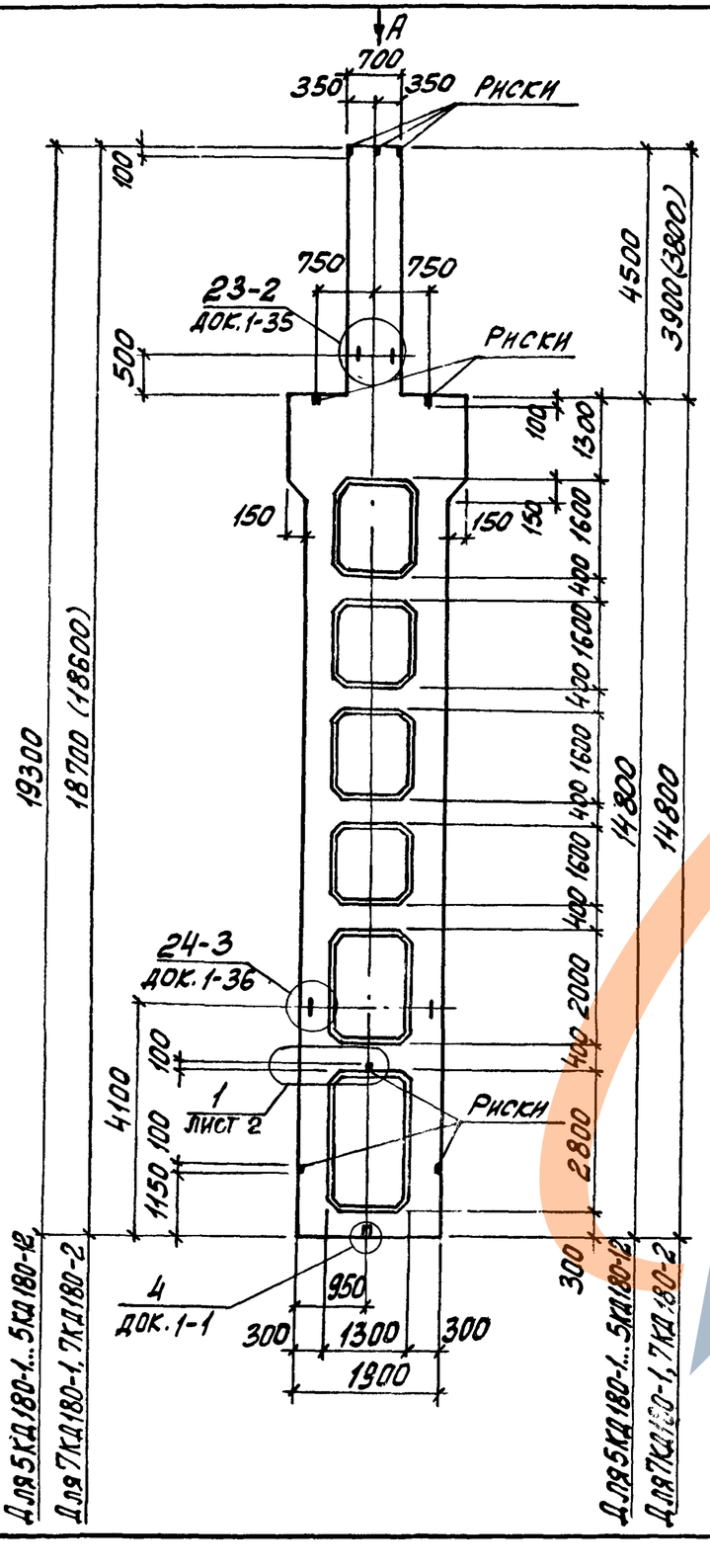


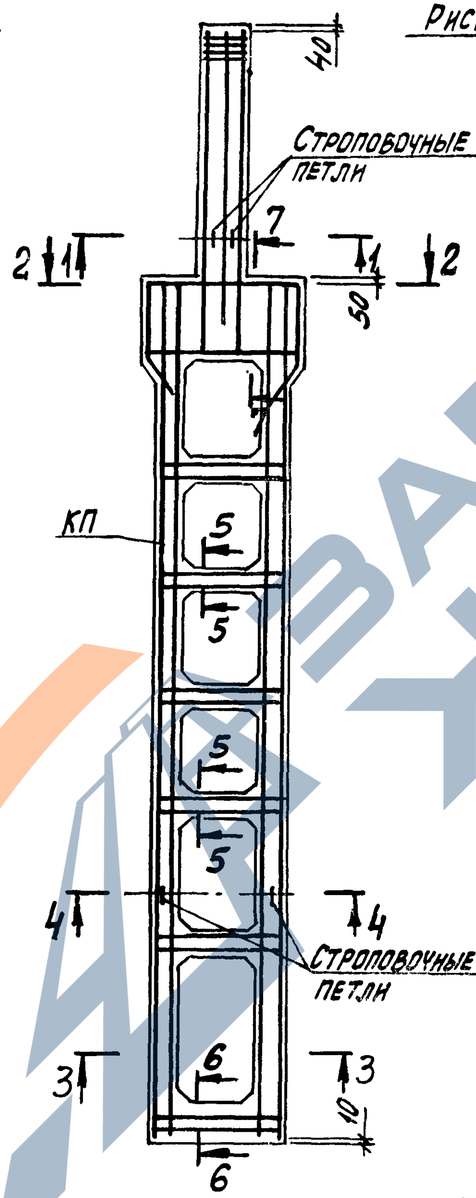


## Вид А

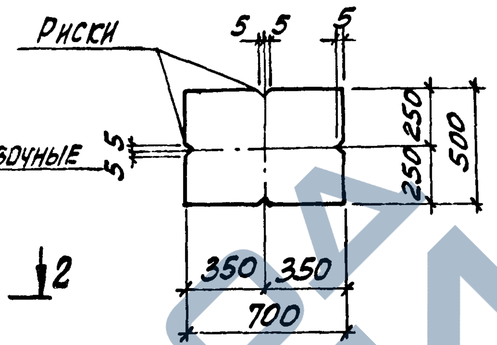


## 1-1

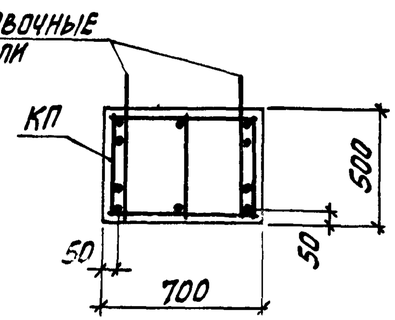


## 2-2

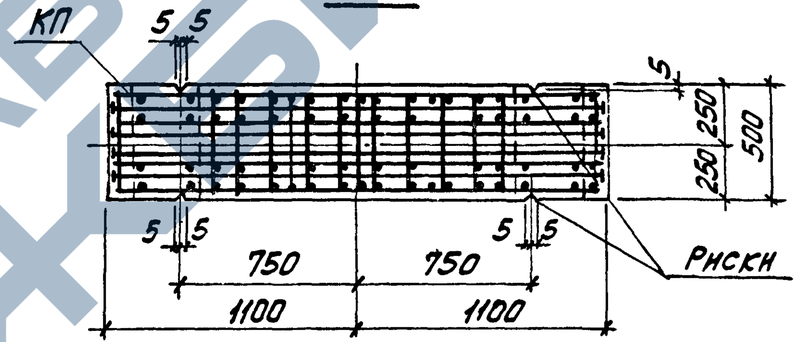


## 3-3

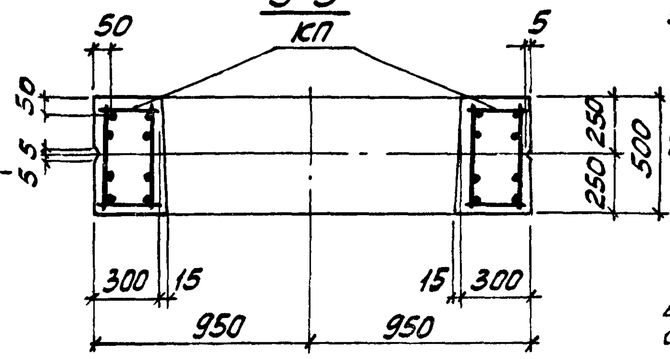


1. Углубление по узлу 4 устраивается в случаях, оговоренных примечанием 2 на док. 1-1.
2. Сечение 4-4...7-7 смотреть на листе 2.
3. Размеры в скобках принимать при высоте подстропильных железобетонных ферм на опоре 700 мм.

| | | | |
|---|---|---|---|
| Нач. отд. | Бродский | | |
| Н. контр. | Савранский | | |
| Гл. констр. | Савранский | | |
| Разраб. | Кудричевская | | |
| Провер. | Проценко | | |
| Исполн. | Кудричевская | | |

1.424.1-9.1-17

Колонна средняя 5КД180-1...5КД180-12, 7КД180-1, 7КД180-2

| Стадия | Лист | Листов |
|---|---|---|
| Р | 1 | 2 |

Харьковский Промстройниипроект

| Марка колонны | Марка пространств. каркаса КП | Кол. | Обозначение документа на каркас КП | Класс (марка) бетона | Объем бетона, м³ | Масса колонны, т |
|---|---|---|---|---|---|---|
| 5КД180-1.3 | КП21-1 | 1 | 1.424.1-9.2-21 | В22,5 (М300) | 8,8 | 22,1 |
| 5КД180-1.4 | | 1 | | В30 (М400) | | |
| 5КД180-1.5 | | 1 | | В40 (М300) | | |
| 5КД180-2.3 | КП21-2 | 1 | | В22,5 (М300) | | |
| 5КД180-2.4 | | 1 | | В30 (М400) | | |
| 5КД180-2.5 | | 1 | | В40 (М500) | | |
| 5КД180-3.3 | КП21-3 | 1 | | В22,5 (М300) | | |
| 5КД180-3.4 | | 1 | | В30 (М400) | | |
| 5КД180-4.3 | КП21-4 | 1 | | В22,5 (М300) | | |
| 5КД180-4.4 | | 1 | | В30 (М400) | | |
| 5КД180-4.5 | | 1 | | В40 (М500) | | |
| 5КД180-5.3 | КП21-5 | 1 | | В22,5 (М300) | | |
| 5КД180-5.4 | | 1 | | В30 (М400) | | |
| 5КД180-5.5 | | 1 | | В40 (М500) | | |
| 5КД180-6.3 | КП21-6 | 1 | | В22,5 (М300) | | |
| 5КД180-6.4 | | 1 | | | | |
| 5КД180-7.4 | КП21-7 | 1 | | В30 (М400) | | |
| 5КД180-8.4 | КП21-8 | 1 | | | | |
| 5КД180-8.5 | | 1 | | В40 (М500) | | |
| 5КД180-9.4 | КП21-9 | 1 | | В30 (М400) | | |
| 5КД180-9.5 | | 1 | | В40 (М500) | | |
| 5КД180-10.3 | КП21-10 | 1 | | В22,5 (М300) | | |
| 5КД180-10.4 | | 1 | | В30 (М400) | | |
| 5КД180-11.4 | КП21-11 | 1 | | | | |
| 5КД180-12.3 | КП21-12 | 1 | | В22,5 (М300) | | |
| 5КД180-12.4 | | 1 | | В30 (М400) | | |
| 5КД180-12.5 | | 1 | | В40 (М500) | | |
| 7КД180-1.4 | КП23-1 | 1 | 1.424.1-9.2-23 | В30 (М400) | 8,5 | 21,3 |
| 7КД180-2.4 | КП23-2 | 1 | | | | |

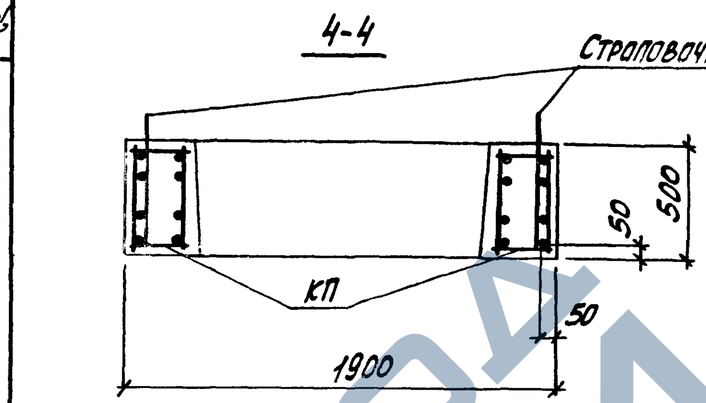


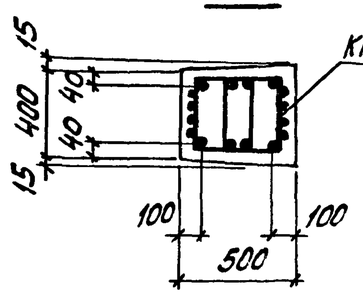


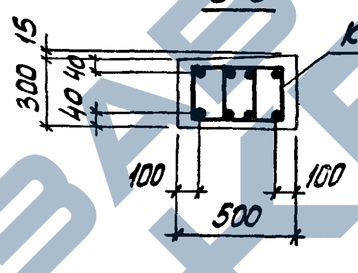


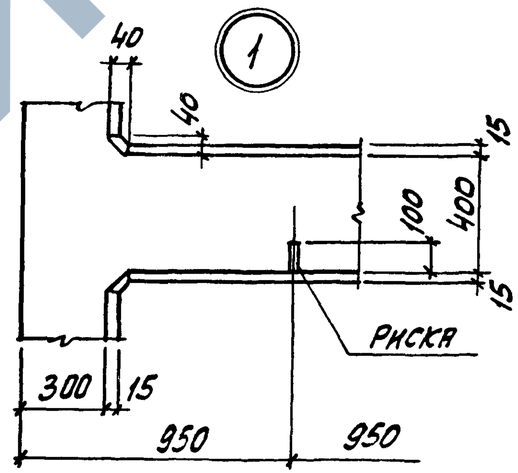


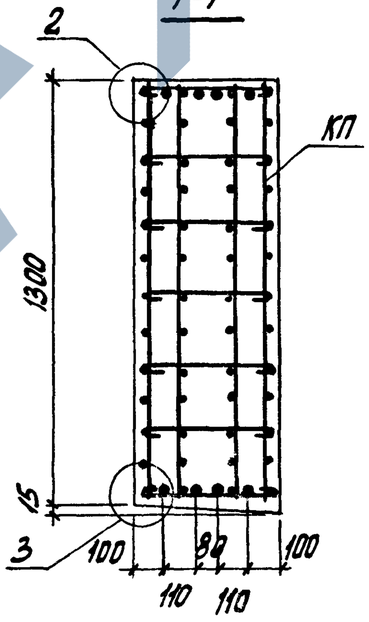


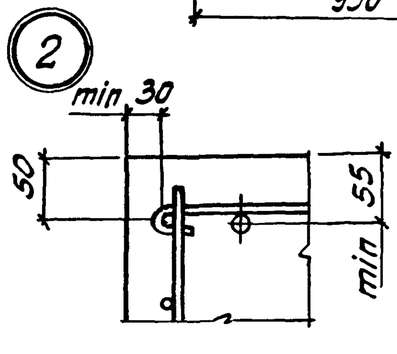


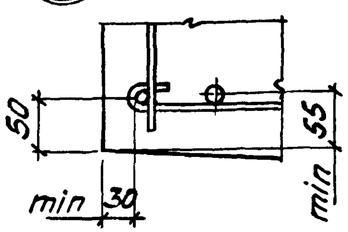


Количество стержней продольной арматуры в сечениях показано условно; фактическое количество стержней, соответствующее маркам колонн, приведено на чертеже пространственных каркасов.

Взам. инв. № | Подпись и дата | Инв. № подл.

1.424.1-9.1-17

Лист 2

https://zavodjbi.com/

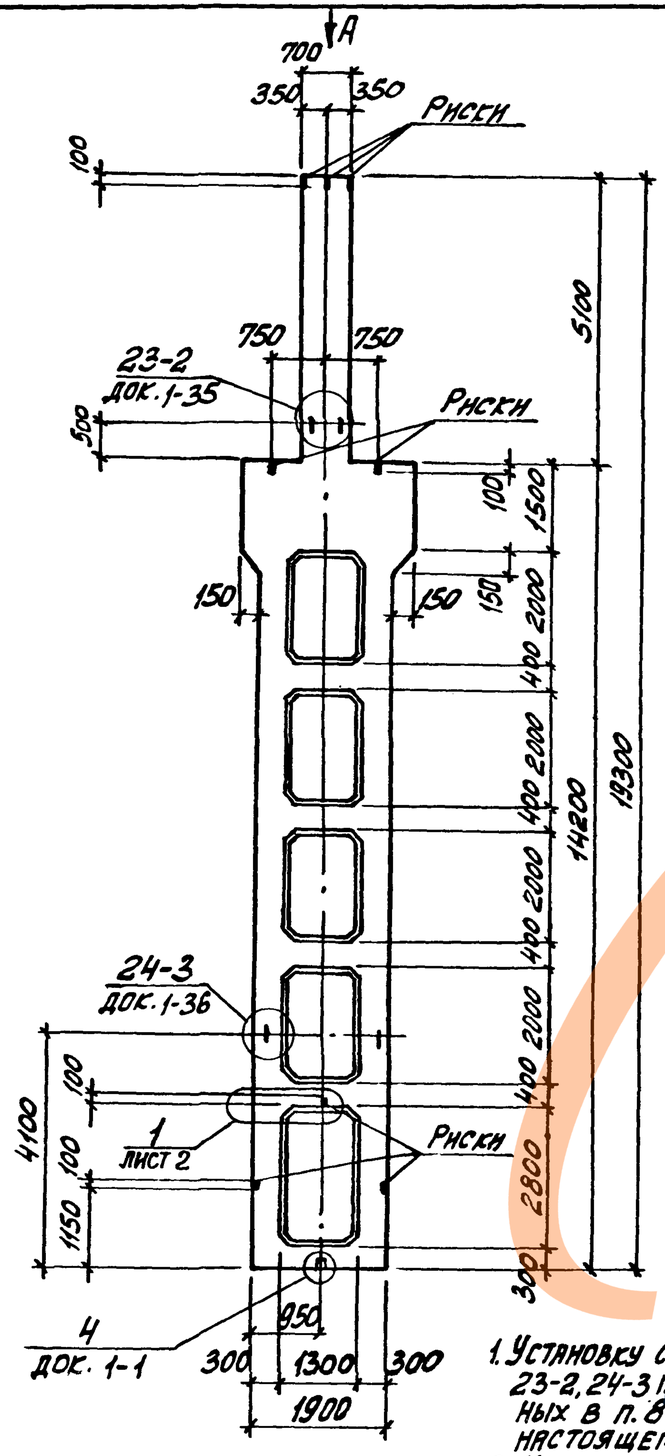


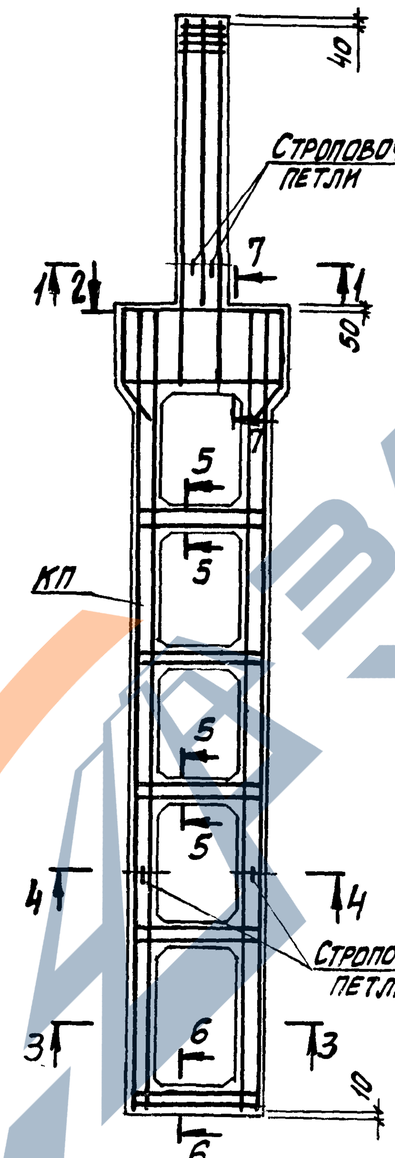


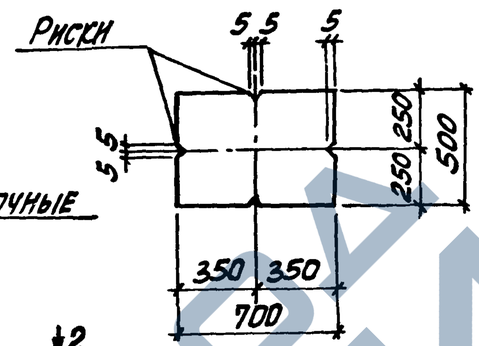


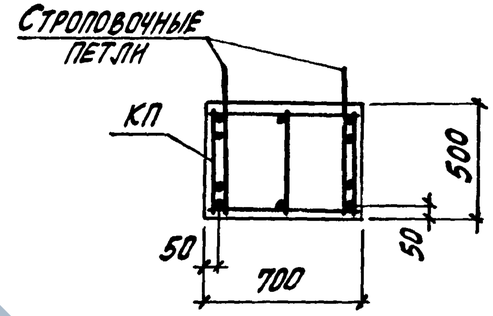


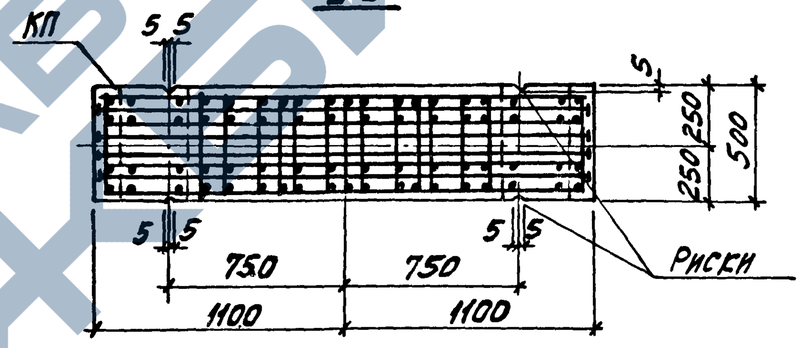


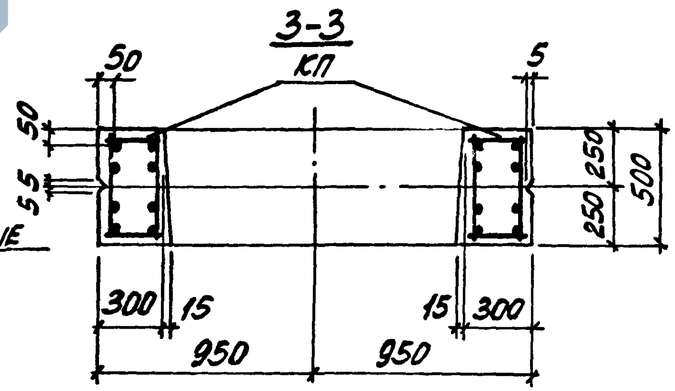


1. Установку строповочных петель по узлам 23-2, 24-3 производить в случаях, оговоренных в п. 8 технических требований к настоящему выпуску (см. 1.424.1-9.1-ТТ).
2. Углубление по узлу 4 устраивается в случаях, оговоренных примечанием 2 на док. 1-1.
3. Сечение 4-4...7-7 смотреть на листе 2.

| | | | |
|---|---|---|---|
| Нач. отд. | Бровский | | |
| Н. контр. | Саврянский | | |
| Гл. констр. | Саврянский | | |
| Разраб. | Кудрявская | | |
| Провер. | Проценко | | |
| Исполн. | Кудрявская | | |

1.424.1-9.1-18

Колонна средняя 6КД180-1... 6КД180-12

| Стадия | Лист | Листов |
|---|---|---|
| Р | 1 | 2 |

ХАРЬКОВСКИЙ ПРОМСТРОЙНИИПРОЕКТ



https://zavodjbi.com/

| Марка колонны | Марка пространств. каркаса КП | Кол. | Обозначение документа на каркас КП | Класс (марка) бетона | Объем бетона, м3 | Масса колонны, т |
|---|---|---|---|---|---|---|
| 6КД180-1.3 | КП22-1 | 1 | 1.424.1-9.2-22 | В22,5 (М300) | 8,7 | 21.7 |
| 6КД180-1.4 | | 1 | | В30 (М400) | | |
| 6КД180-1.5 | | 1 | | В40 (М500) | | |
| 6КД180-2.3 | КП22-2 | 1 | | В22,5 (М300) | | |
| 6КД180-2.4 | | 1 | | В30 (М400) | | |
| 6КД180-2.5 | | 1 | | В40 (М500) | | |
| 6КД180-3.3 | КП22-3 | 1 | | В22,5 (М300) | | |
| 6КД180-3.4 | | 1 | | В30 (М400) | | |
| 6КД180-3.5 | | 1 | | В40 (М500) | | |
| 6КД180-4.3 | КП22-4 | 1 | | В22,5 (М300) | | |
| 6КД180-4.4 | | 1 | | В30 (М400) | | |
| 6КД180-4.5 | | 1 | | В40 (М500) | | |
| 6КД180-5.4 | КП22-5 | 1 | | В30 (М400) | | |
| 6КД180-5.5 | | 1 | | В40 (М500) | | |
| 6КД180-6.4 | КП22-6 | 1 | | В30 (М400) | | |
| 6КД180-6.5 | | 1 | | В40 (М500) | | |
| 6КД180-7.4 | КП22-7 | 1 | | В30 (М400) | | |
| 6КД180-7.5 | | 1 | | В40 (М500) | | |
| 6КД180-8.3 | КП22-8 | 1 | | В22,5 (М300) | | |
| 6КД180-8.4 | | 1 | | В30 (М400) | | |
| 6КД180-8.5 | | 1 | | В40 (М500) | | |
| 6КД180-9.4 | КП22-9 | 1 | | В30 (М400) | | |
| 6КД180-9.5 | | 1 | | В40 (М500) | | |
| 6КД180-10.4 | КП22-10 | 1 | | В30 (М400) | | |
| 6КД180-10.5 | | 1 | | В40 (М500) | | |
| 6КД180-11.4 | КП22-11 | 1 | | В30 (М400) | | |
| 6КД180-11.5 | | 1 | | В40 (М500) | | |
| 6КД180-12.4 | КП22-12 | 1 | | В30 (М400) | | |
| 6КД180-12.5 | | 1 | | В40 (М500) | | |

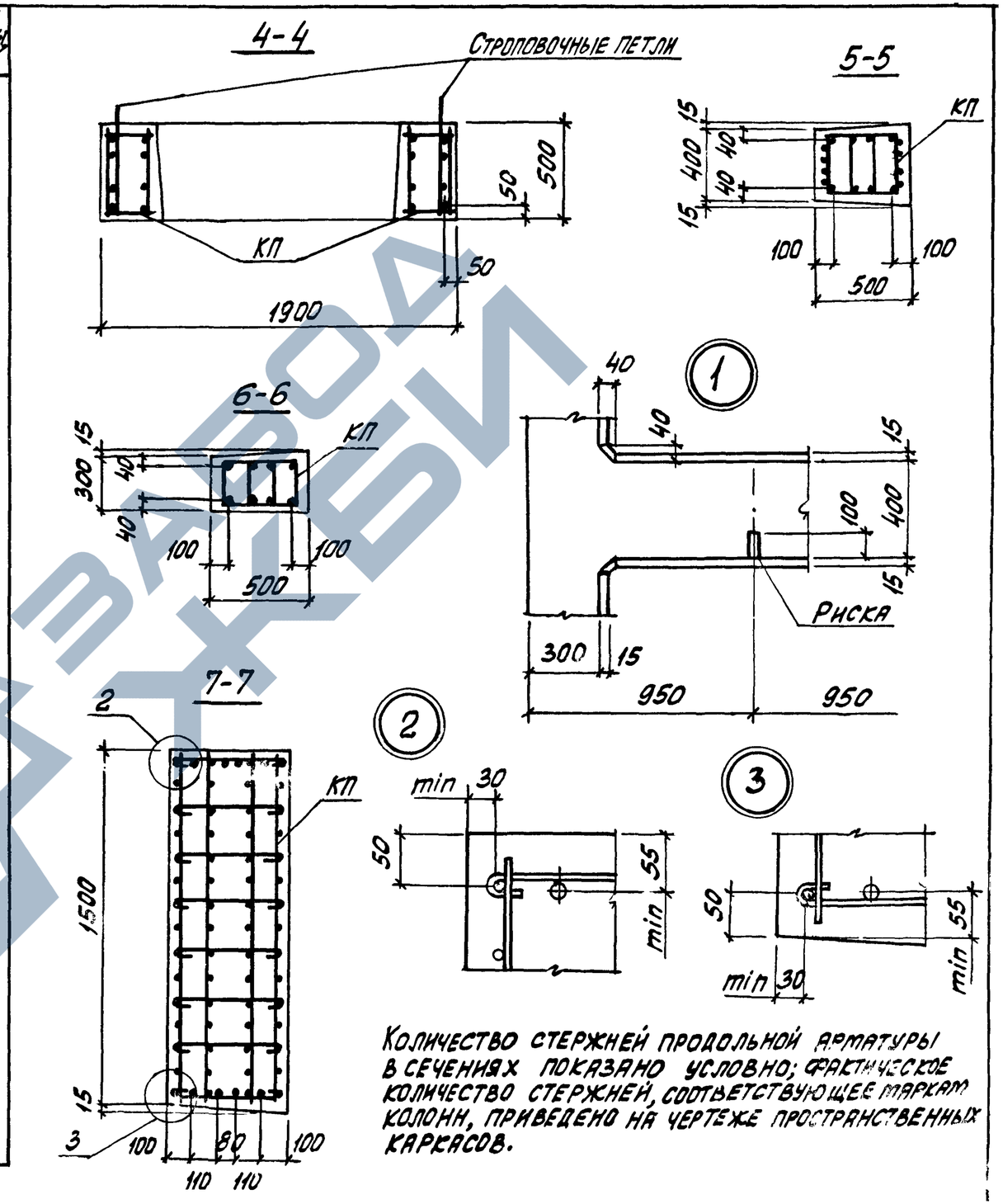


Количество стержней продольной арматуры в сечениях показано условно; фактическое количество стержней, соответствующее маркам колонн, приведено на чертеже пространственных каркасов.

Взам. инв. №

Подпись и дата

Инв. № подл.

1.424.1-9.1-18

Лист 2

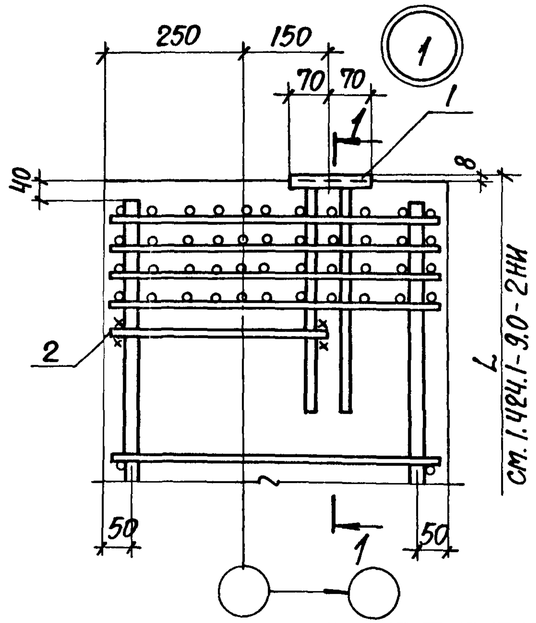


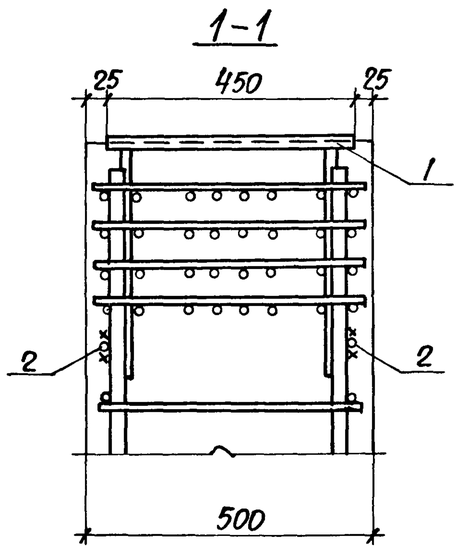


| Марка узла | Поз. | Наименование | Кол. | Обозначение документа |
|---|---|---|---|---|
| Узел 1 | 1 | Изделие закладное Мн 23 | 1 | 1.424.1-9.2-165 |
| | 2 | Ф10АI, ℓ=350; 0,22 кг | 2 | БЕЗ ЧЕРТ. |
| Узел 2 | 1 | Изделие закладное Мн 1 | 1 | 1.424.1-9.2-147 |
| | 2 | Ф10АI, ℓ=350; 0,22 кг | 2 | БЕЗ ЧЕРТ. |
| Узел 3 | 1 | Изделие закладное Мн 25 | 1 | 1.424.1-9.2-167 |
| | 2 | Ф10АI, ℓ=350; 0,22 кг | 2 | БЕЗ ЧЕРТ. |
| Узел 3-1 | 1 | Изделие закладное Мн 25-1 | 1 | 1.424.1-9.2-167 |
| | 2 | Ф10АI, ℓ=350; 0,22 кг | 2 | БЕЗ ЧЕРТ. |
| Узел 4 | 1 | Изделие закладное Мн 2 | 1 | 1.424.1-9.2-148 |
| | 2 | Ф10АI, ℓ=350; 0,22 кг | 2 | БЕЗ ЧЕРТ. |

1. Маркировку узлов см. 1.424.1-9.0-7СМ.
2. Арматура класса А-I по ГОСТ 5781-82

| | | |
|---|---|---|
| Нач. отд. | Бродский | |
| Н. контр. | Кудричевская | |
| Гл. конст. | Саврянский | |
| Разраб. | Проценко | |
| Рассчит. | Проценко | |
| Провер. | Кудричевская | |
| Исполн. | Литвиненко | |

1.424.1-9.1-19

Узел 1...3; 3-1; 4

| Стадия | Лист | Листов |
|---|---|---|
| Р | 1 | 3 |

ХАРЬКОВСКИЙ ПРОМСТРОЙНИИПРОЕКТ

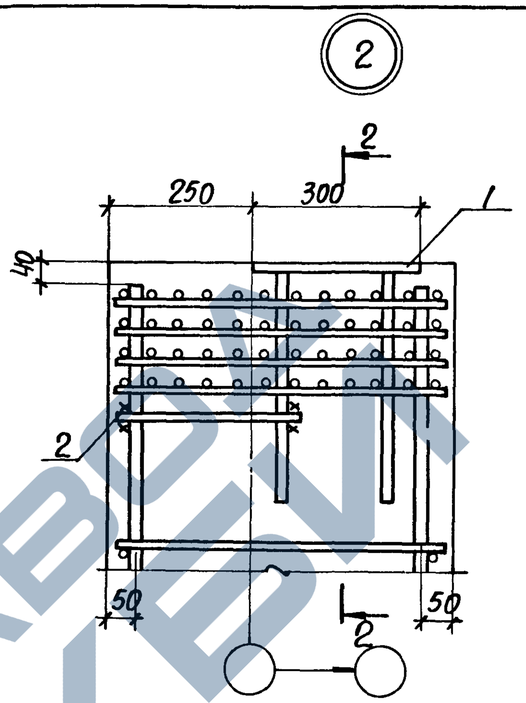


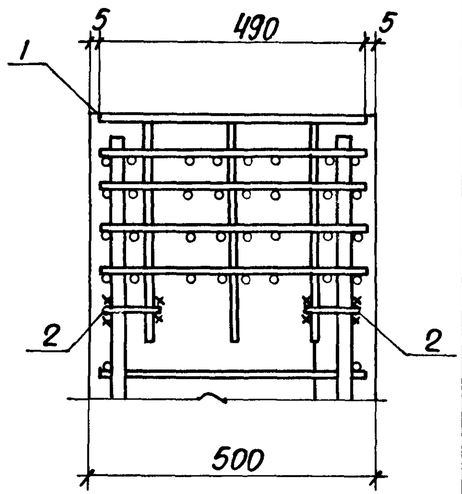


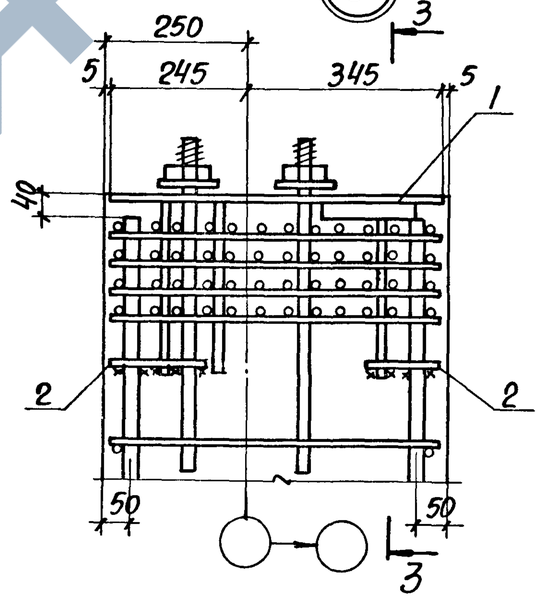


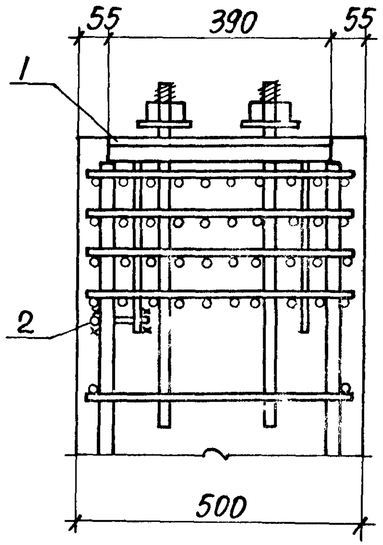


Инв. № подл. | Подпись и дата | Взам. инв. №

1.424.1-9.1-19

Лист 2

23527-03 41

https://zavodjbi.com/

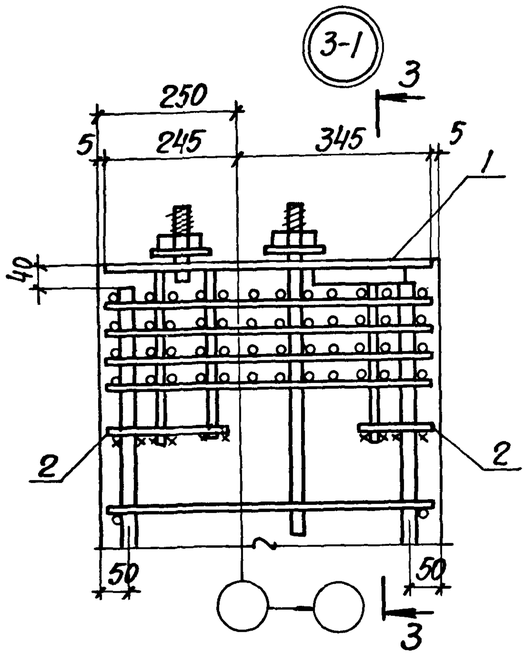


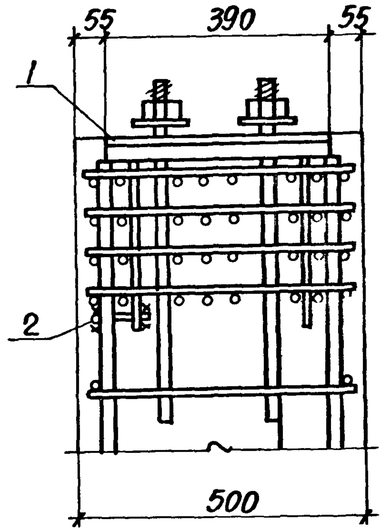


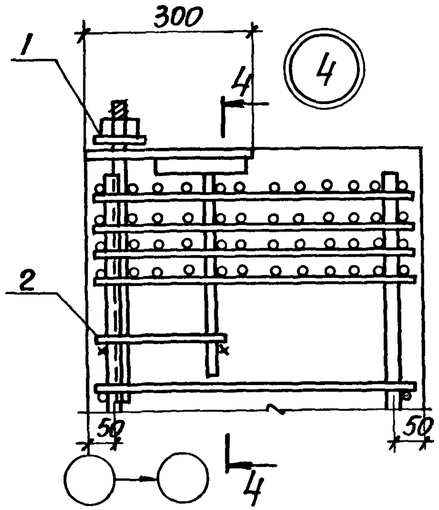


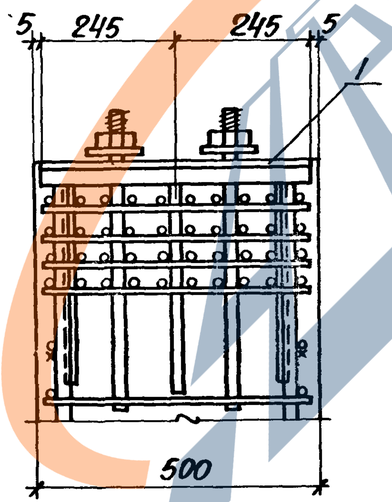


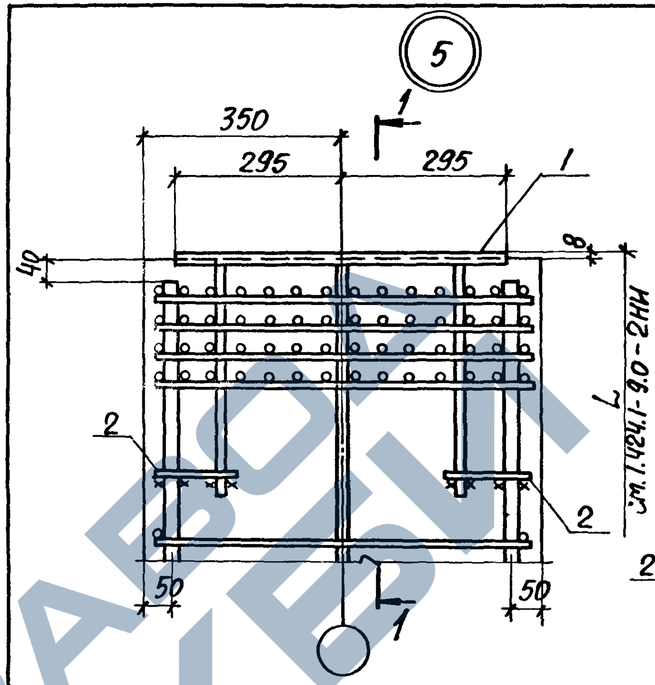


| Марка узла | Поз. | Наименование | Кол. | Обозначение документа |
|---|---|---|---|---|
| Узел 5 | 1 | Изделие закладное Мн 24 | 1 | 1.424.1-9.2-166 |
| | 2 | Ф10 AI, ℓ=120; 0,07 кг | 4 | Без черт. |
| Узел 6 | 1 | Изделие закладное Мн 3 | 1 | 1.424.1-9.2-149 |
| | 2 | Ф10 AI, ℓ=120; 0,07 кг | 4 | Без черт. |
| Узел 7 | 1 | Изделие закладное Мн 7 | 1 | 1.424.1-9.2-159 |
| | 2 | Ф10 AI, ℓ=120; 0,07 кг | 4 | Без черт. |

1. Маркировку узлов см. 1.424.1-9.0-7см.
2. Арматура класса AI по ГОСТ 5781-82

| | | |
|---|---|---|
| Нач. отд. | Бродский | |
| Н. контр. | Кудричевский | |
| Гл. конст. | Савранский | |
| Разраб. | Проценко | |
| Рассчит. | Проценко | |
| Провер. | Кудричевский | |
| Исполн. | Литвиненко | |

1.424.1-9.1-20

Узел 5...7

| Стадия | Лист | Листов |
|---|---|---|
| Р | 1 | 2 |

Харьковский Промстройниипроект

23527-03 42

Инв. № подл. | Подпись и дата | Взам. инв. №

1.424.1-9.1-19

Лист 3

https://zavodjbi.com/

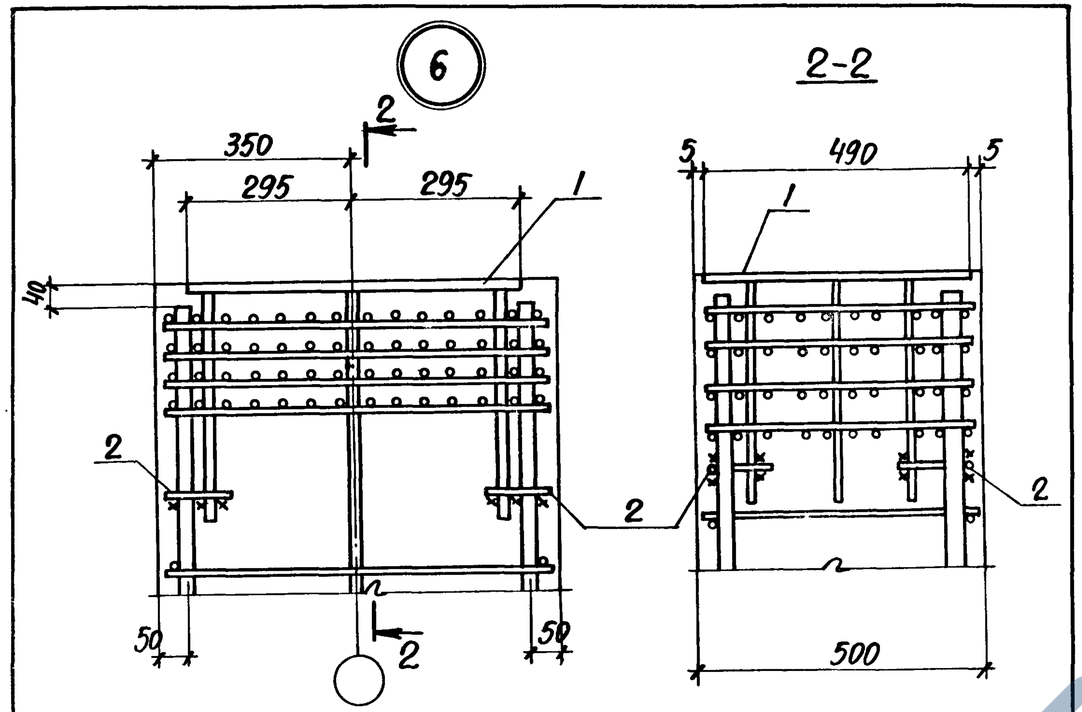


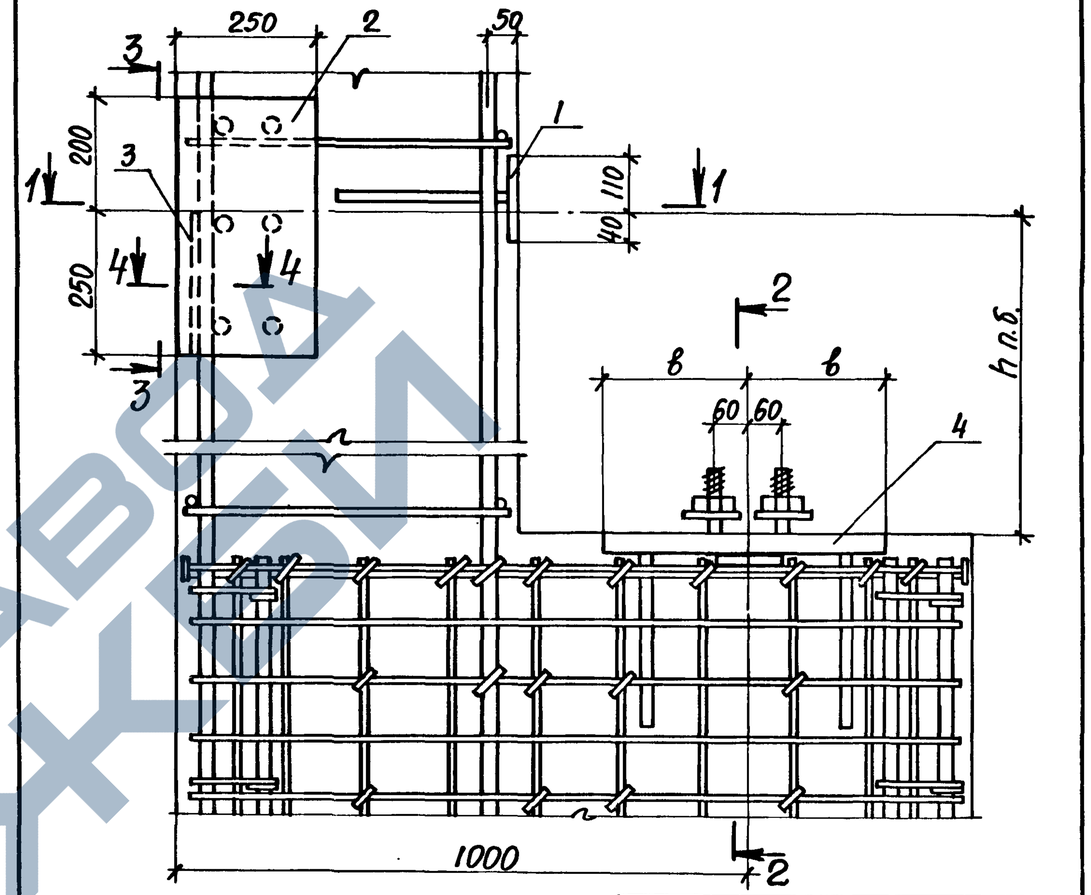


1. Размер „h" п.б. см. 1.424.1-9.0-9см.
2. На виде узла изображение поз.4 условно приведено для закладных изделий Мн10...Мн12.
3. Спецификацию см. лист 2.
4. Маркировку узлов см. 1.424.1-9.0-9см.

| Марка узла | Размеры, мм | |
|---|---|---|
| | в | с |
| 8 | 250 | 140 |
| 8-1 | 275 | 140 |
| 8-2 | 300 | 150 |
| 8-3 | 250 | 245 |
| 8-4 | 275 | |
| 8-5 | 300 | |

| | | |
|---|---|---|
| Нач. отд. | Бродский | |
| Н. контр. | Кудричевская | |
| Гл. констр. | Саврянский | |
| Разраб. | Проценко | |
| Рассчит. | Проценко | |
| Проверил | Кудричевская | |
| Исполн. | Литвиненко | |

1.424.1-9.1-20 — Лист 2

1.424.1-9.1-21

Узел 8; 8-1...8-5

| Стадия | Лист | Листов |
|---|---|---|
| Р | 1 | 3 |

Харьковский Промстройниипроект

Инв. № подл. | Подпись и дата | Взам. инв. №

ЗАВОДА ЖБИ



https://zavodjbi.com/

| Марка узла | Поз. | Наименование | Кол. | Обозначение документа |
|---|---|---|---|---|
| Узел 8 | 1 | Изделие закладное Мн18 | 1 | 1.424.1-9.2-160 |
| | 2 | Мн19 | 1 | -161 |
| | 3 | Полоса $\frac{34\times8\ ГОСТ\ 103-76^*}{ВСт3пс6-1\ ТУ14-1-3023-80}$ | | |
| | | $\ell$=250; 0,53 кг | 2 | БЕЗ ЧЕРТ. |
| | 4 | Изделие закладное Мн7 | 1 | 1.424.1-9.2-153 |
| Узел 8-1 | | Поз.1...3 по узлу 8 | | |
| | 4 | Изделие закладное Мн8 | 1 | 1.424.1-9.2-153 |
| Узел 8-2 | | Поз.1...3 по узлу 8 | | |
| | 4 | Изделие закладное Мн9 | 1 | 1.424.1-9.2-153 |
| Узел 8-3 | | Поз.1...3 по узлу 8 | | |
| | 4 | Изделие закладное Мн10 | 1 | 1.424.1-9.2-154 |
| Узел 8-4 | | Поз.1...3 по узлу 8 | | |
| | 4 | Изделие закладное Мн11 | 1 | 1.424.1-9.2-154 |
| Узел 8-5 | | Поз.1...3 по узлу 8 | | |
| | 4 | Изделие закладное Мн12 | 1 | 1.424.1-9.2-154 |

1-1

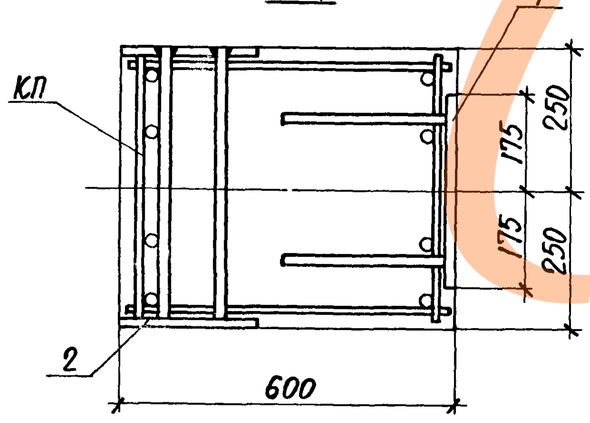




2-2
для узлов 8, 8-1, 8-2

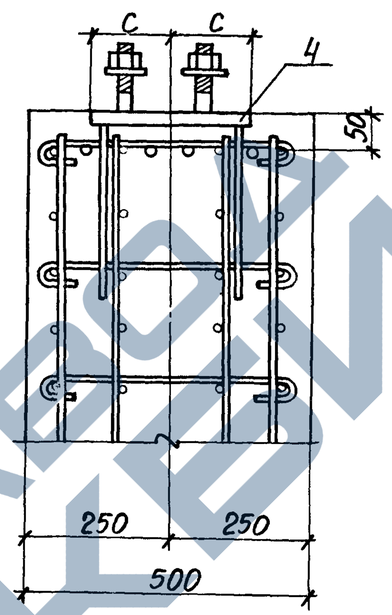


2-2
для узлов 8-3, 8-4, 8-5

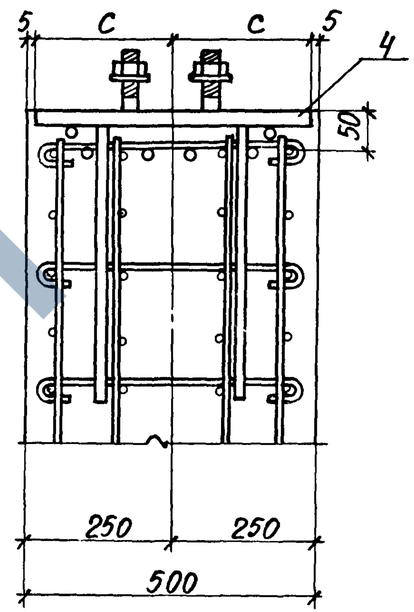


3-3

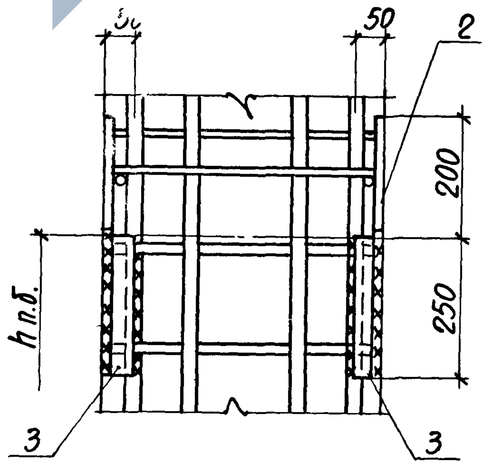


4-4

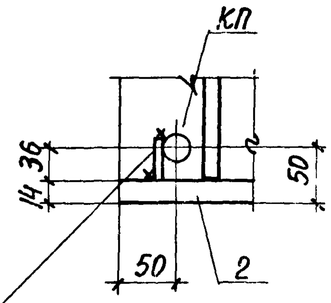


Поз. 3 приварить к поз. 2 и продольной арматуре пространственного каркаса КП

Инв. № подл. | Подпись и дата | Взам. инв. №



23527-03 '4

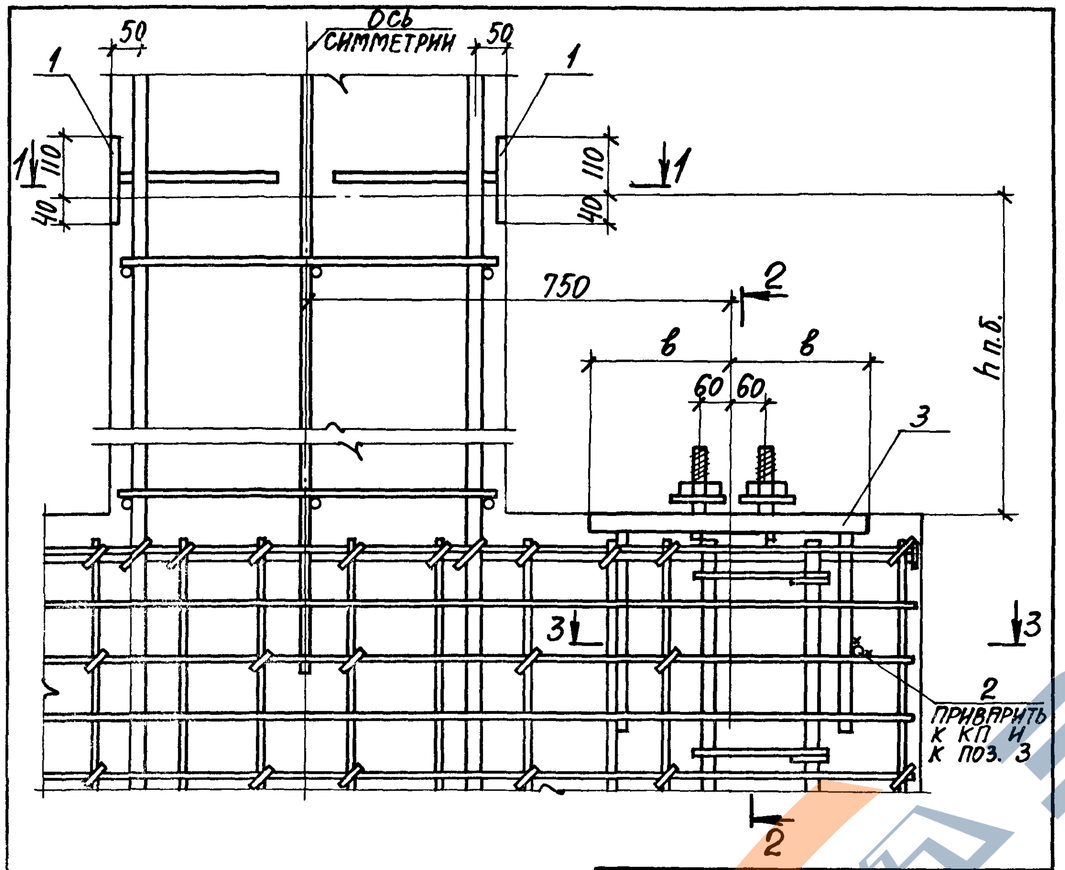


1. Размер „h" п.б. см. 1.424.1-9.0-9см.
2. На виде узла изображение поз.3 условно приведено для закладных изделий Мн10...Мн12.
3. Спецификацию см. лист 2.
4. Маркировку узлов см. 1.424.1-9.0-9см.

| Марка узла | Размеры, мм | |
|---|---|---|
| | в | с |
| 9 | 250 | 140 |
| 9-1 | 275 | 140 |
| 9-2 | 300 | 150 |
| 9-3 | 250 | 245 |
| 9-4 | 275 | 245 |
| 9-5 | 300 | 245 |

| | | | |
|---|---|---|---|
| Нач. отд. | Бродский | | |
| Н. контр. | Кудричевская | | |
| Гл. констр. | Саврянский | | |
| Разраб. | Проценко | | |
| Рассчит. | Проценко | | |
| Проверил | Кудричевская | | |
| Исполнил | Литвиненко | | |

1.424.1-9.1-22

Узел 9; 9-1...9-5

| Стадия | Лист | Листов |
|---|---|---|
| Р | 1 | 3 |

ХАРЬКОВСКИЙ ПРОМСТРОЙНИИПРОЕКТ

| Марка узла | Поз. | Наименование | Кол. | Обозначение документа |
|---|---|---|---|---|
| Узел 9 | 1 | Изделие закладное Мн18 | 2 | 1.424.1-9.2-160 |
| | 2 | Арматура ГОСТ 5781-82 | | |
| | | Ф10 AIII ℓ=300; 0,20 кг | 2 | БЕЗ ЧЕРТ. |
| | 3 | Изделие закладное Мн7 | 2 | 1.424.1-9.2-153 |
| Узел 9-1 | | Поз. 1,2 по узлу 9 | | |
| | 3 | Изделие закладное Мн8 | 2 | 1.424.1-9.2-153 |
| Узел 9-2 | | Поз. 1,2 по узлу 9 | | |
| | 3 | Изделие закладное Мн9 | 2 | 1.424.1-9.2-153 |
| Узел 9-3 | | Поз. 1,2 по узлу 9 | | |
| | 3 | Изделие закладное Мн10 | 2 | 1.424.1-9.2-154 |
| Узел 9-4 | | Поз. 1,2 по узлу 9 | | |
| | 3 | Изделие закладное Мн11 | 2 | 1.424.1-9.2-154 |
| Узел 9-5 | | Поз. 1,2 по узлу 9 | | |
| | 3 | Изделие закладное Мн12 | 2 | 1.424.1-9.2-154 |

Инв. № подл. | Подпись и дата | Взам. инв. №

1.424.1-9.1-22

Лист 2

https://zavodjkh.com/

## 2-2
ДЛЯ УЗЛОВ 9, 9-1, 9-2

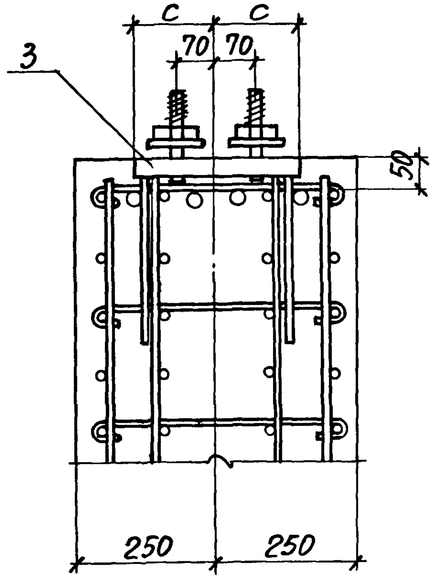


## 2-2
ДЛЯ УЗЛОВ 9-3...9-5

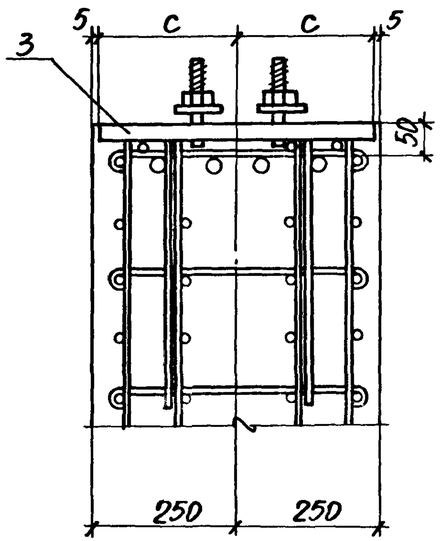


## 1-1

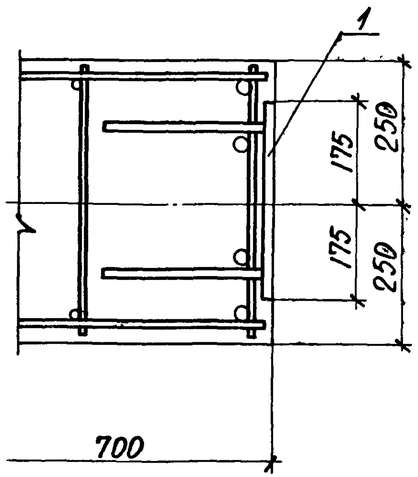


## 3-3

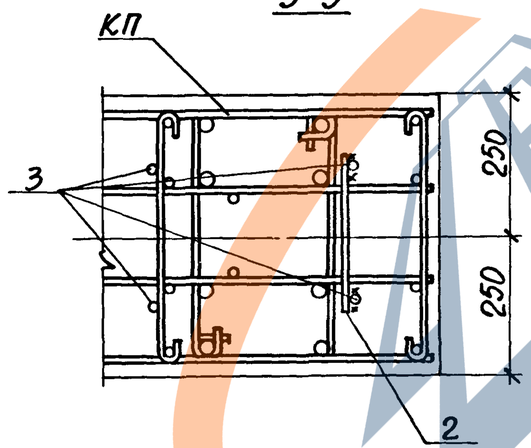


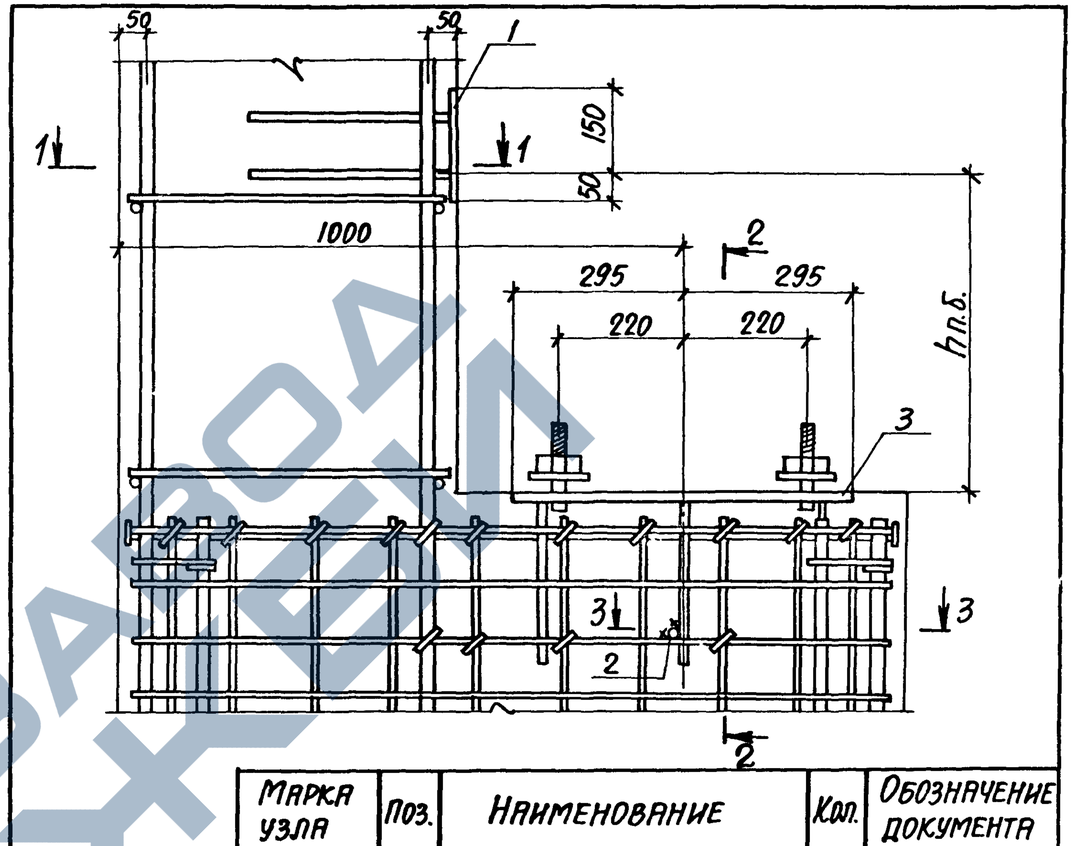


| Марка узла | Поз. | Наименование | Кол. | Обозначение документа |
|---|---|---|---|---|
| Узел 10 | 1 | Изделие закладное Мн6 | 1 | 1.424.1-9.2-152 |
| | 2 | Арматура ГОСТ 5781-82 | | |
| | | Ф10 AIII ℓ=300 0,19 кг | 1 | БЕЗ ЧЕРТ. |
| | 3 | Изделие закладное Мн4 | 1 | 1.424.1-9.2-150 |
| Узел 10-1 | | Поз. 1, 2 по узлу 10 | | |
| | 3 | Изделие закладное Мн5 | 1 | 1.424.1-9.2-151 |

1. Маркировку узлов см. 1.424.1-9.0-9СМ.
2. Размер „h" п.б. см. 1.424.1-9.0-9СМ.
3. На виде узла изображение поз. 3 условно приведено для закладного изделия Мн4.

| | | | |
|---|---|---|---|
| Нач.отд. | Бродский | | |
| Н.контр. | Кудричевская | | |
| Гл.конст. | Саврянский | | |
| Разраб. | Проценко | | |
| Рассчит. | Проценко | | |
| Проверил | Кудричевская | | |
| Исполнил | Литвиненко | | |

1.424.1-9.1-23

Узел 10; 10-1

| Стадия | Лист | Листов |
|---|---|---|
| Р | 1 | 2 |

ХАРЬКОВСКИЙ ПРОМСТРОЙНИИПРОЕКТ

1.424.1-9.1-22

Лист 3

Инв.№ подл. | Подпись и дата | Взам.инв.№

Инв.№ подл. | Подпись и дата | Взам.инв.№



https://zavodjkh.com/

## 2-2
ДЛЯ УЗЛА 10

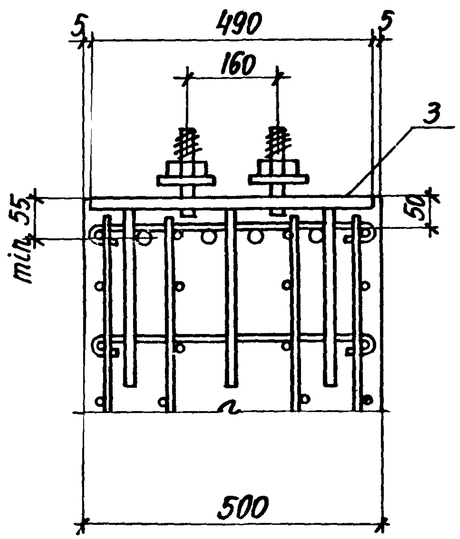


## 2-2
ДЛЯ УЗЛА 10-1

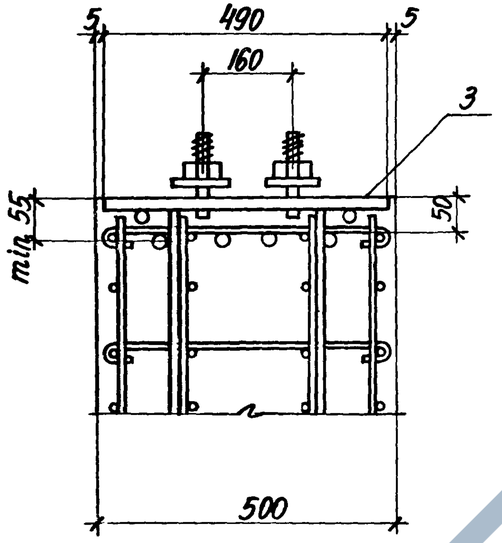


## 1-1

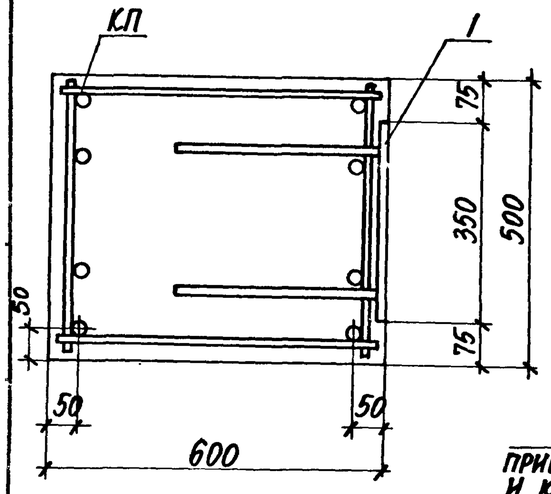


## 3-3

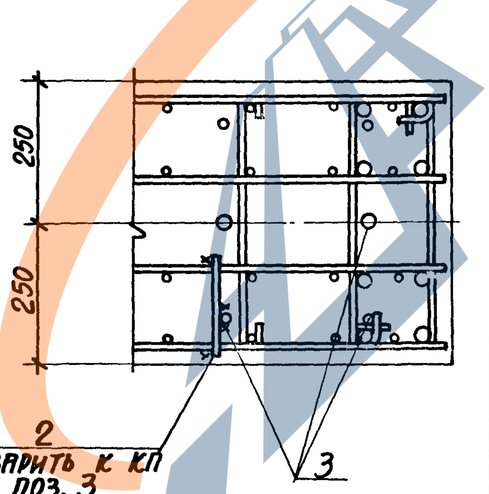


1.424.1-9.1-23 | Лист 2

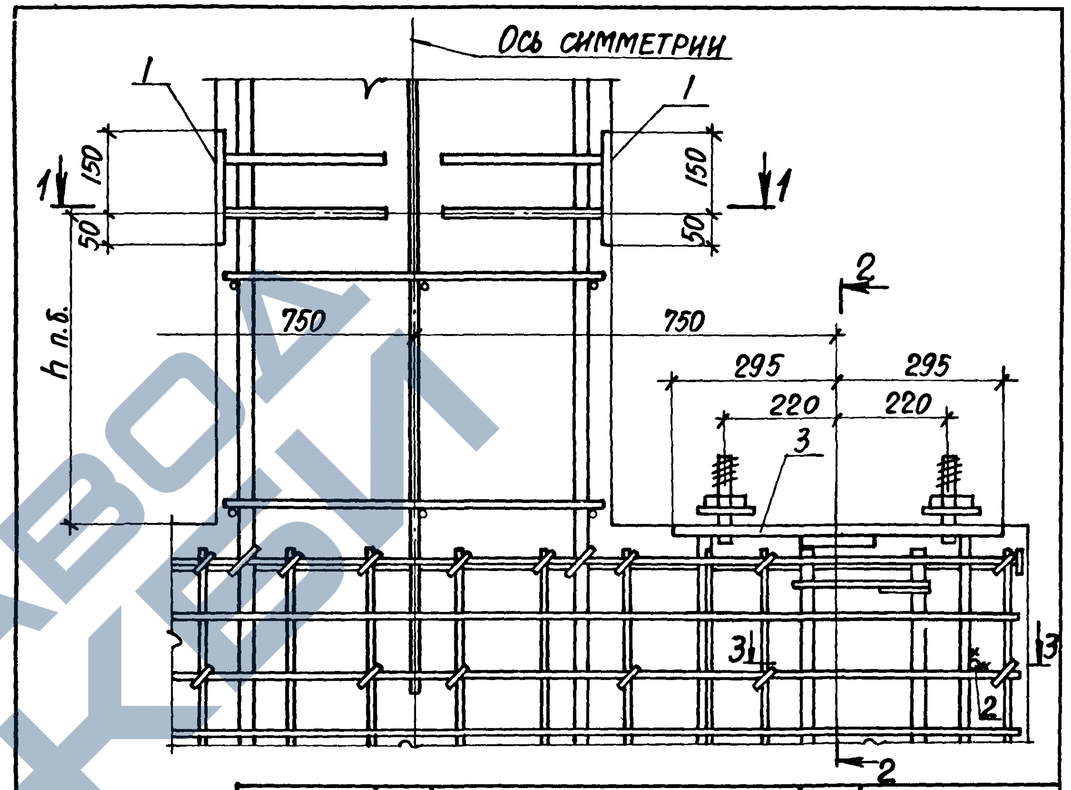


| Марка узла | Поз. | Наименование | Кол. | Обозначение документа |
|---|---|---|---|---|
| Узел 11 | 1 | Изделие закладное Мн 6 | 2 | 1.424.1-9.2-152 |
| | 2 | Арматура по ГОСТ 5781-82 | | |
| | | Ф10 AIII ℓ=300, 0,19 кг | 2 | БЕЗ ЧЕРТ. |
| | 3 | Изделие закладное Мн 4 | 2 | 1.424.1-9.2-150 |
| Узел 11-1 | | Поз. 1, 2 по узлу 10 | | |
| | 3 | Изделие закладное Мн 5 | 2 | 1.424.1-9.2-151 |

1. Маркировку узлов см. 1.424.1-9.0-9СМ.
2. Размер „h" п.б. см. 1.424.1-9.0-9СМ.
3. На виде узла изображение поз. 3 условно приведено для закладного изделия Мн 5

Инв. № подл. | Подпись и дата | Взам. инв. №

| | | |
|---|---|---|
| Нач. отд. | Бродский | |
| Н. контр. | Кудричевская | |
| Гл. констр. | Саврянский | |
| Разраб. | Проценко | |
| Рассчит. | Проценко | |
| Проверил | Кудричевская | |
| Исполн. | Литвиненко | |

1.424.1-9.1-24

Узел 11; 11-1

| Стадия | Лист | Листов |
|---|---|---|
| Р | 1 | 2 |

ХАРЬКОВСКИЙ ПРОМСТРОЙНИИПРОЕКТ

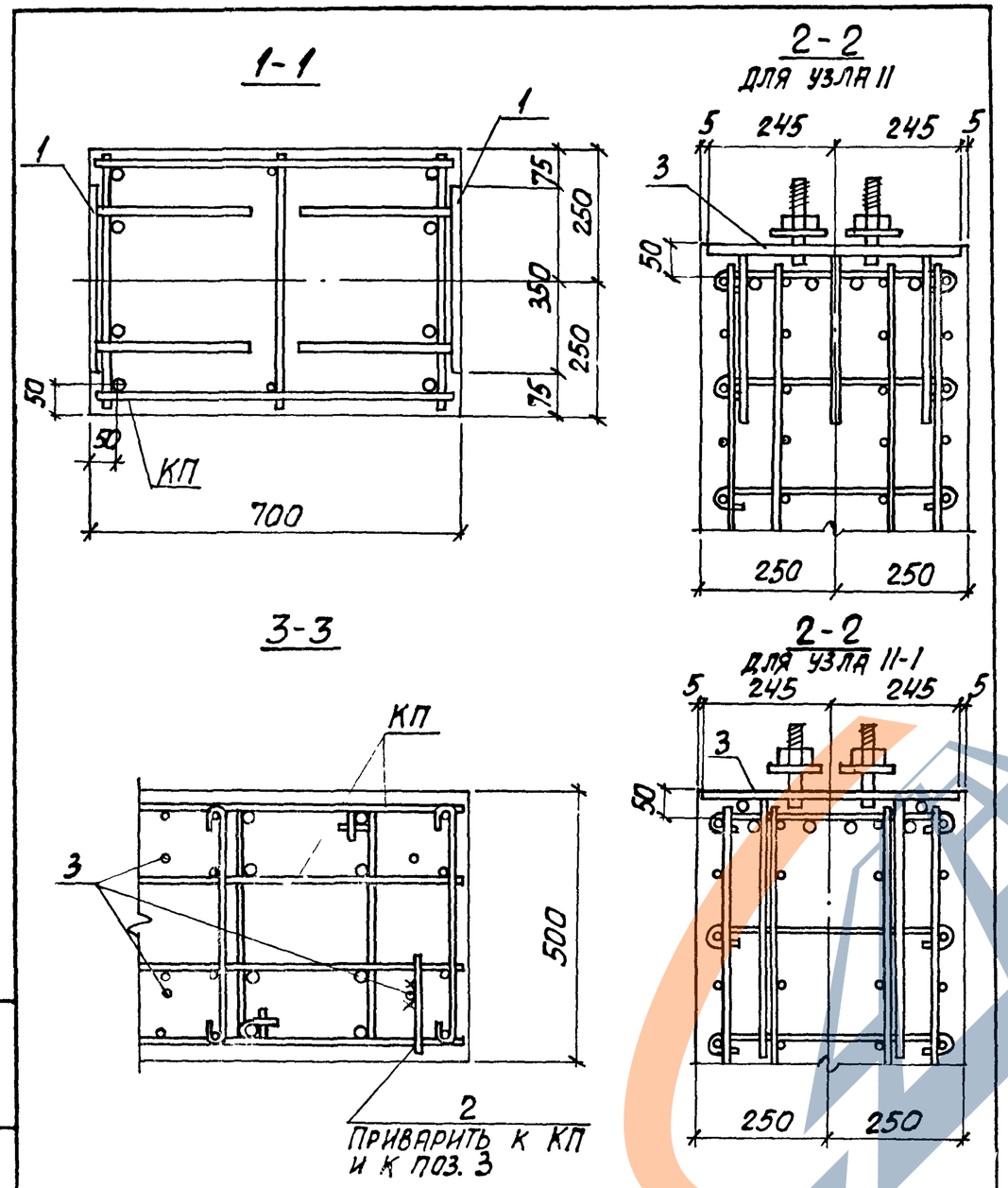


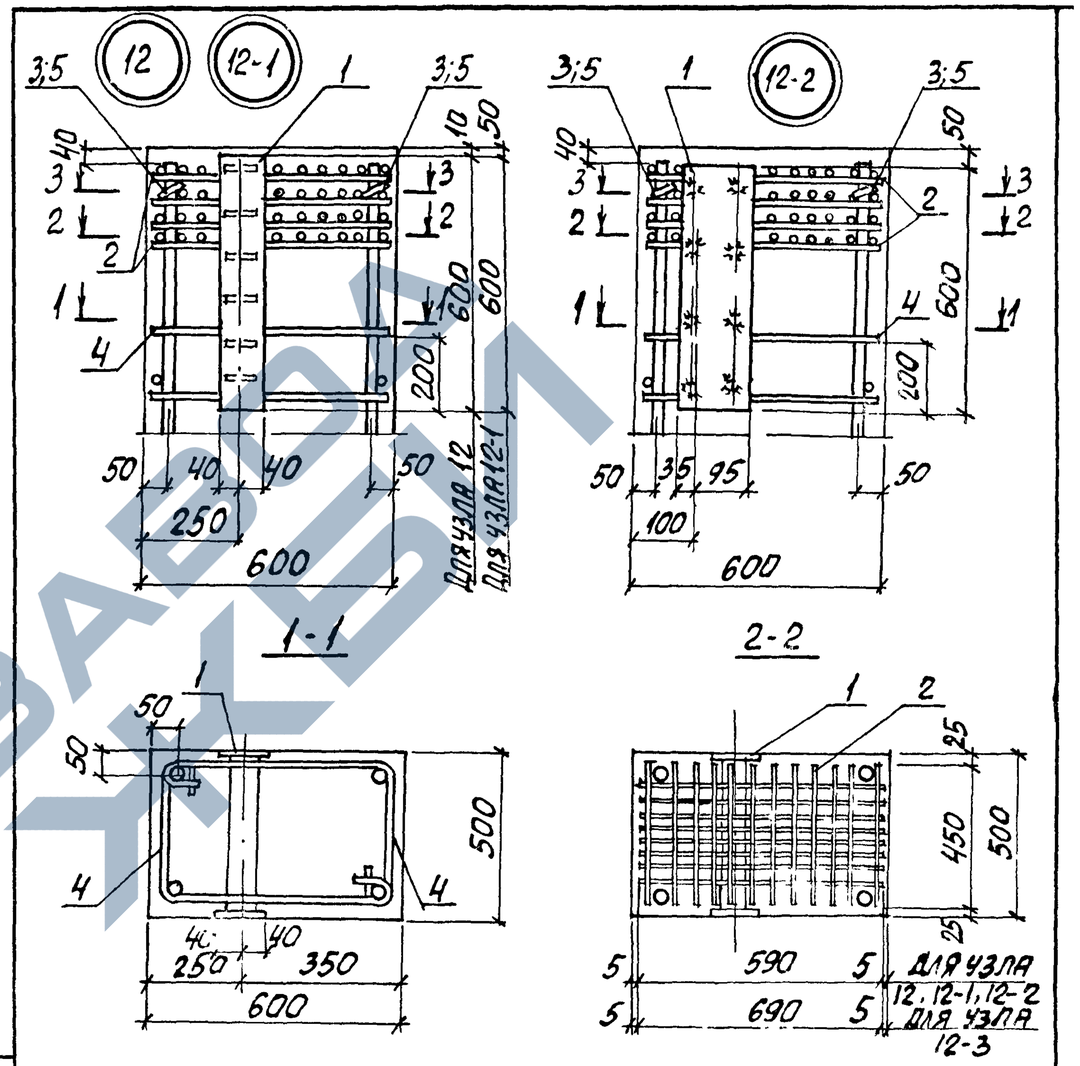


1. Маркировку узлов см. 1424.1-9.0-10 см
2. Закладное изделие поз. 1 устанавливается в пространственный каркас одновременно с сеткой поз. 2, после чего продольные стержни каркаса раскрепляются шпильками поз. 3, 5.

| | | | |
|---|---|---|---|
| Нач.отд. | Бродский | | 1.424.1-9. 1-25 |
| Н.контр. | Кудричевская | | |
| Гл.констр. | Савранский | | |
| Разраб. | Проценко | | Узел 12; 12-1... 12-3 |
| Рассчит. | Проценко | | |
| Проверил | Кудричевская | | |
| Исполнил | Литвиненко | | |

| Стадия | Лист | Листов |
|---|---|---|
| Р | 1 | 2 |

ХАРЬКОВСКИЙ ПРОМСТРОЙНИИПРОЕКТ

Инв.№ подл. | Подпись и дата | Взам.инв.№

1.424.1-9.1-24 | Лист 2

23527-03 48

https://zavodjbi.com/

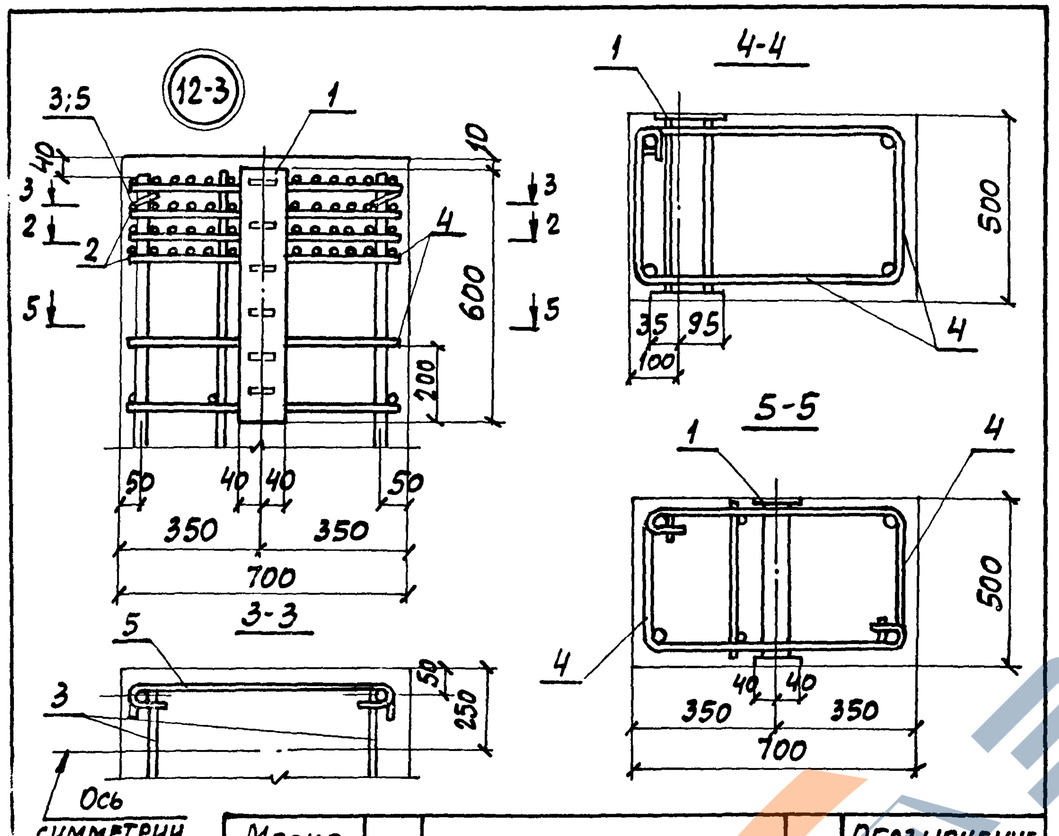


| Марка узла | Поз. | Наименование | Кол. | Обозначение документа |
|---|---|---|---|---|
| Узел 12, 12-1 | 1 | Изделие закладное Мн13 | 1 | 1.424.1-9.2-155 |
| | 2 | Сетка С1-1 | 4 | -145 |
| | 3 | Стержень Ст6 | 2 | -146 |
| | 4 | Ст14 | 2 | -146 |
| | 5 | Ст16 | 2 | -146 |
| Узел 12-2 | | Поз. 2...5 по узлу 12 | | |
| | 1 | Изделие закладное МН19-1 | | 1.424.1-9.2-161 |
| Узел 12-3 | | Поз. 1,3 по узлу 12 | | |
| | 2 | Сетка С2-1 | 4 | 1.424.1-9.2-155 |
| | 4 | Стержень Ст15 | 2 | -146 |
| | 5 | Ст17 | 2 | -146 |



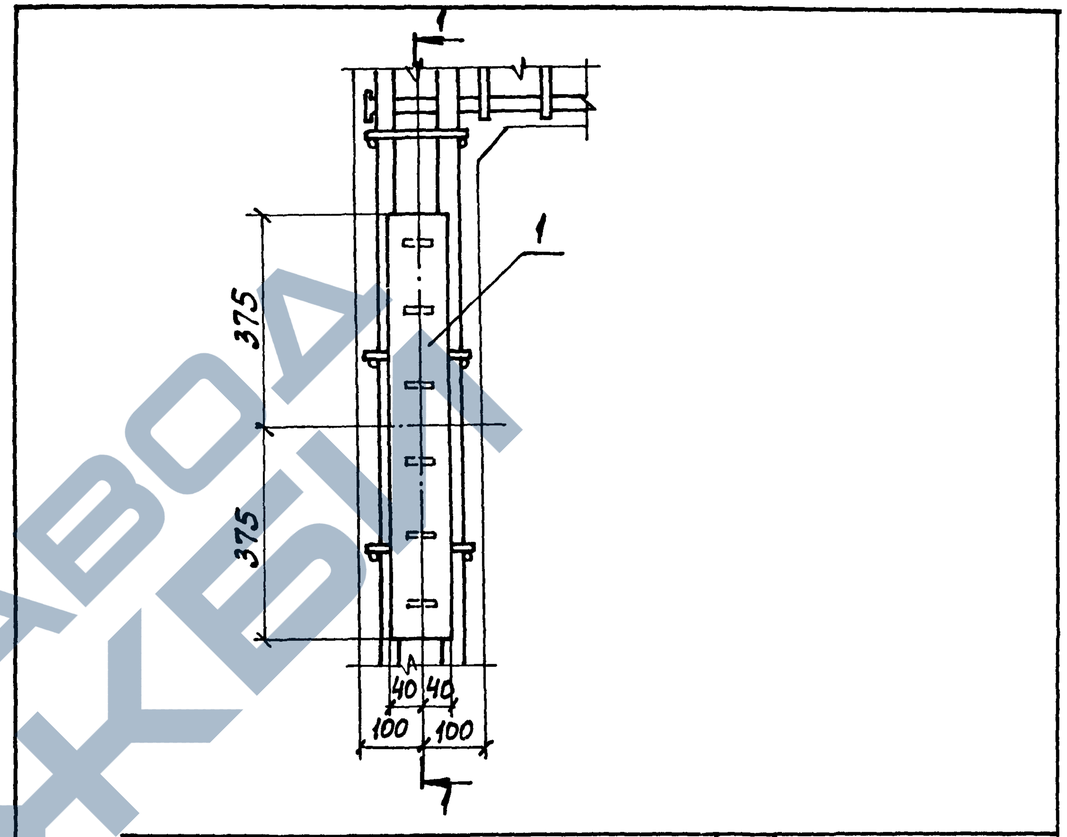


| Марка узла | Поз. | Наименование | Кол. | Обозначение документа |
|---|---|---|---|---|
| Узел 13 | 1 | Изделие закладное Мн26 | 1 | 1.424.1-9.2-168 |
| | 2 | Арматура по ГОСТ 5781-82 | | |
| | | ф16АIII, ℓ=8000; 12,6 кг | 4 | БЕЗ ЧЕРТ. |
| Узел 13-1 | 1 | Изделие закладное Мн26 | 1 | 1.424.1-9.2-168 |

1. Маркировку узлов см. 1.424.1-9.0-10 СМ.
2. Узел 13 с дополнительным продольным армированием (поз. 2) применяется в тех случаях, когда плоский каркас ветви состоит из двух стержней.

Инв.№ подл. | Подпись и дата | Взам.инв.№

| | | | |
|---|---|---|---|
| Нач.отд. | Бродский | | |
| Н.контр. | Кудричевская | | |
| Гл.констр. | Саврянский | | |
| Разраб. | Проценко | | |
| Рассчит. | Проценко | | |
| Провер. | Кудричевская | | |
| Исполн. | Копина | | |

1.424.1-9.1-26

Узел 13; 13-1

| Стадия | Лист | Листов |
|---|---|---|
| Р | 1 | 2 |

ХАРЬКОВГИПРОМСТРОЙНИИПРОЕКТ

23527-03 ОУ

ЗАВОД ЖБИ

https://zavodjbi.com/

1-1
ДЛЯ УЗЛА 13

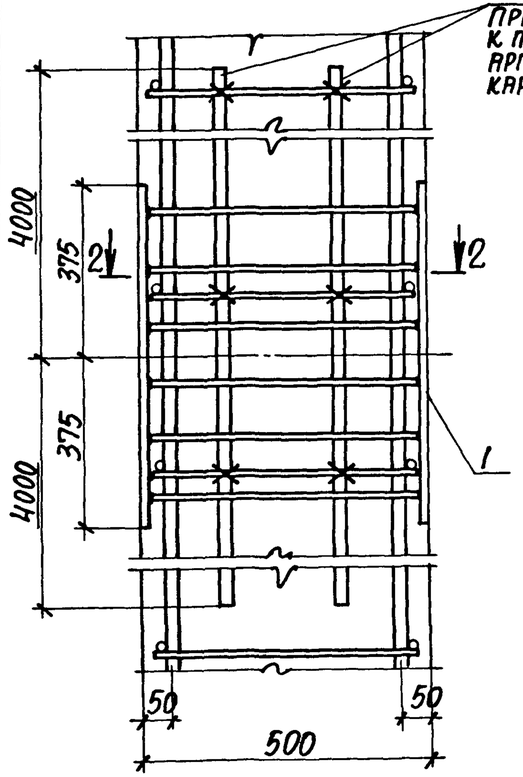


1-1
ДЛЯ УЗЛА 13-1

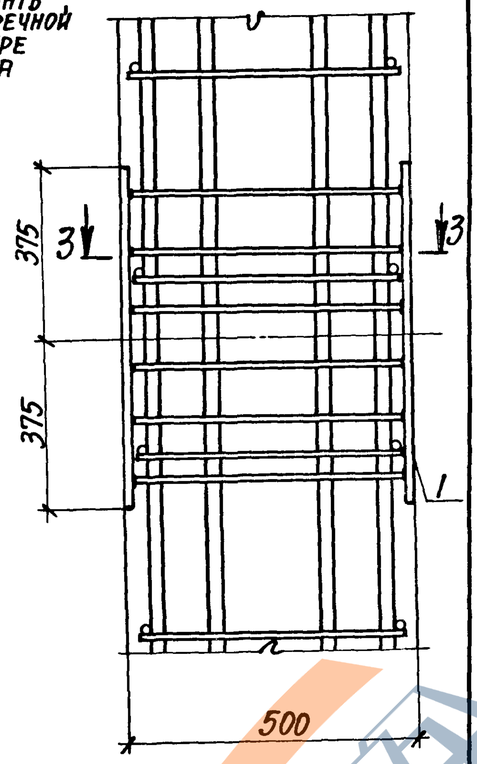


2-2

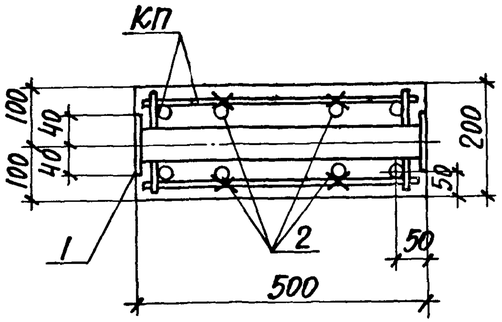


3-3

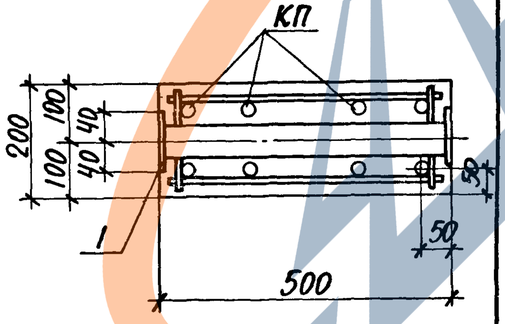


При установке в колонне закладного изделия Мн 26 стержень пространственного каркаса поз. 18 вырезать по месту.

1.424.1-9.1-26

Лист 2

Инв.№ подл. | Подпись и дата | Взам. инв.№

14 | 14-1 | 14-2

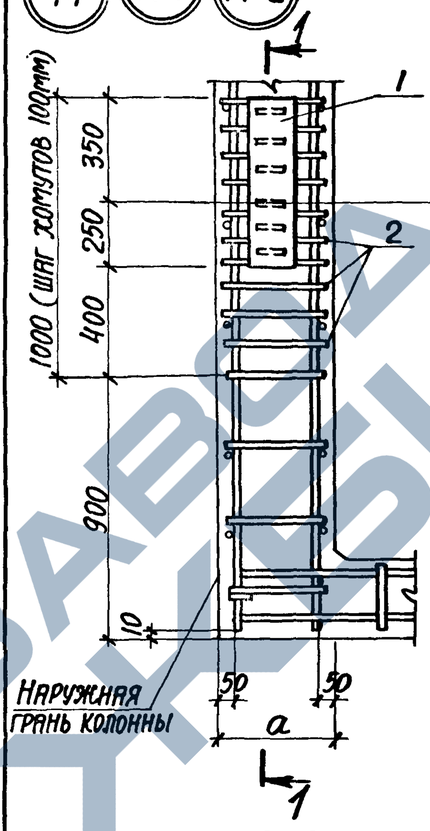


1-1

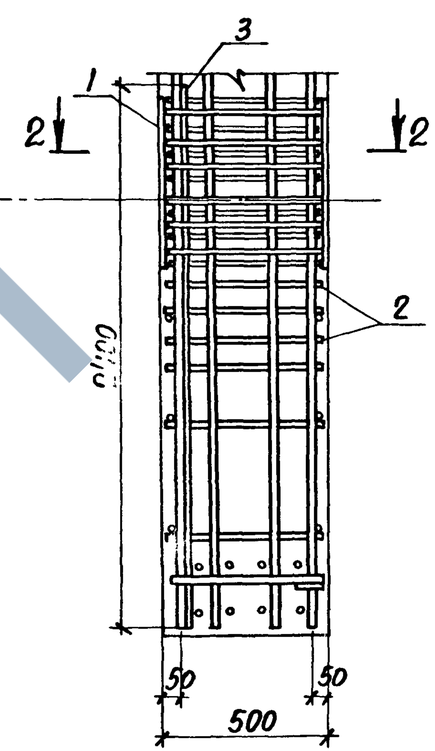


2-2

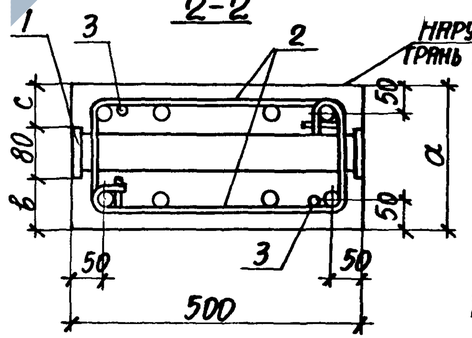


| Марка узла | Размеры, мм | | |
|---|---|---|---|
| | a | b | c |
| 14 | 200 | 60 | 60 |
| 14-1 | 250 | 85 | 85 |
| 14-2 | 250 | 110 | 60 |
| 14-3 | 300 | 110 | — |

1. Маркировку узлов см. 1.424.1-9.0-10.
2. Спецификацию арматуры см. лист 3.

| | | |
|---|---|---|
| Нач.отд. | Еродский | |
| Н.контр. | Кудричевская | |
| Гл.конс. | Саврянский | |
| Разраб. | Проценко | |
| Рассчит. | Проценко | |
| Проверил | Кудричевская | |
| Исполн. | Литвиненко | |

1.424.1-9.1-27

Узел 14; 14-1 ... 14-3

| Стадия | Лист | Листов |
|---|---|---|
| Р | 1 | 3 |

Харьковский Промстройниипроект

23527-03 50

Инв.№ подл. | Подпись и дата | Взам. инв.№

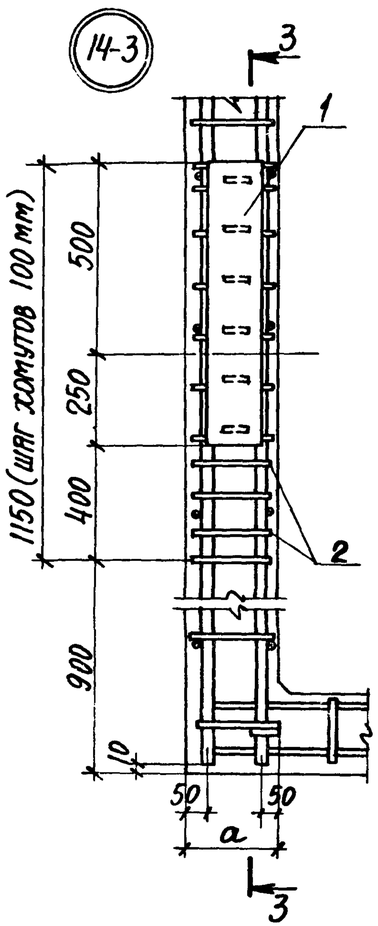


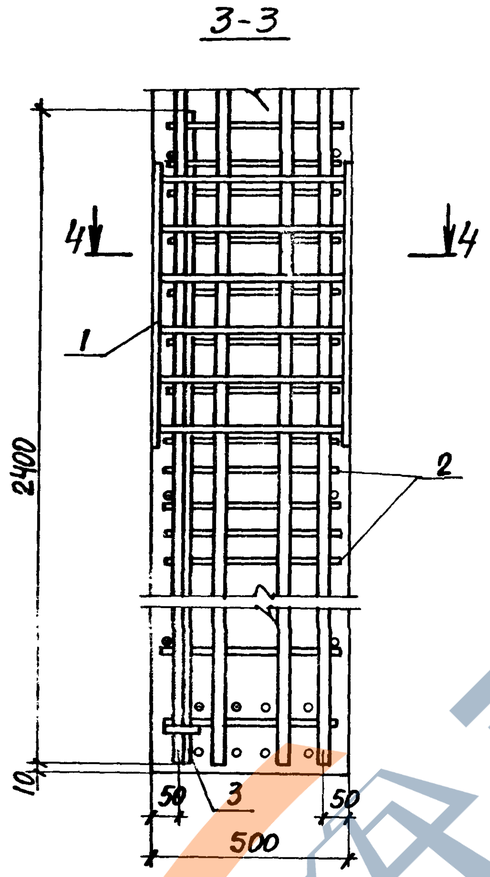


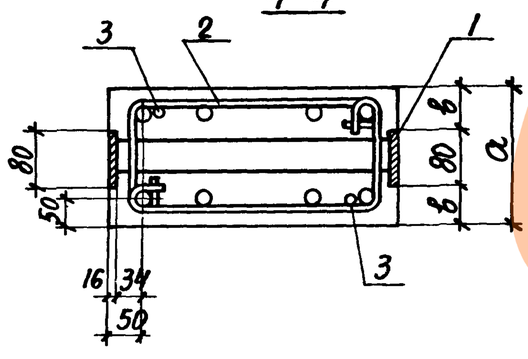


Спецификацию см. лист 3

| Марка узла | Поз. | Наименование | Кол. | Обозначение документа |
|---|---|---|---|---|
| Узел 14 | 1 | Изделие закладное Мн13 | 1 | 1.424.1-9.2-155 |
| | 2 | Стержень арм. Ст7 | 22 | 2-146 |
| | 3 | Ф20АIII, ℓ=2400; 5,9кг | 2 | Без черт. |
| Узел 14-1 14-2 | 1 | Изделие закладное Мн13 | 1 | 1.424.1-9.2-155 |
| | 2 | Стержень арм. Ст8 | 22 | 2-146 |
| | 3 | Ф20АIII, ℓ=2400; 5,9кг | 2 | Без черт. |
| Узел 14-3 | 1 | Изделие закладное Мн26 | 1 | 1.424.1-9.2-168 |
| | 2 | Стержень арм. Ст9 | 24 | 2-146 |
| | 3 | Ф20АIII, ℓ=2400; 5,9кг | 2 | Без черт. |

1. Арматура класса AIII по ГОСТ 5781-82.
2. Продольное армирование четырьмя стержнями основного каркаса на одну сторону ветви показано условно.

Инв.№ подл. | Подпись и дата | Взам.инв.№

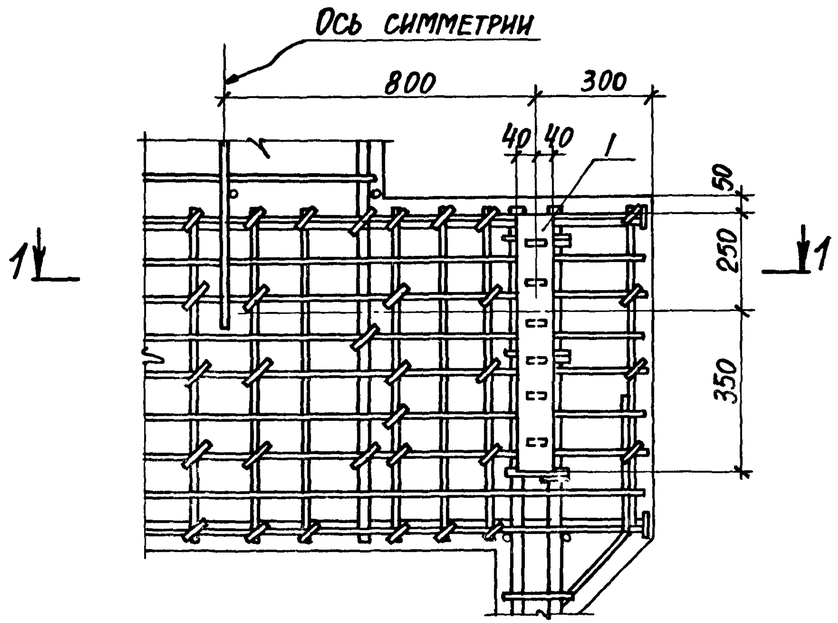


1-1

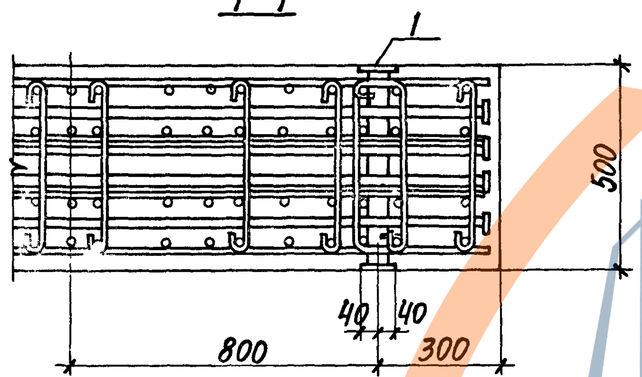


Маркировку узла см. 1.424.1-9.0-10см.

| Поз. | Наименование | Кол. | Обозначение документа |
|---|---|---|---|
| 1 | Изделие закладное Мн13 | 2 | 1.424.1-9.2-155 |

| | | | |
|---|---|---|---|
| Нач.отд. | Бродский | | |
| Н.контр. | Кудричевская | | |
| Гл.конст. | Саврянский | | |
| Разраб. | Проценко | | |
| Рассчит. | Проценко | | |
| Проверил | Кудричевская | | |
| Исполн. | Литвиненко | | |

1.424.1-9.1-28

Узел 15

| Стадия | Лист | Листов |
|---|---|---|
| Р | | 1 |

ХАРЬКОВСКИЙ ПРОМСТРОЙНИИПРОЕКТ

Инв.№ подл. | Подпись и дата | Взам.инв.№

16 16-1

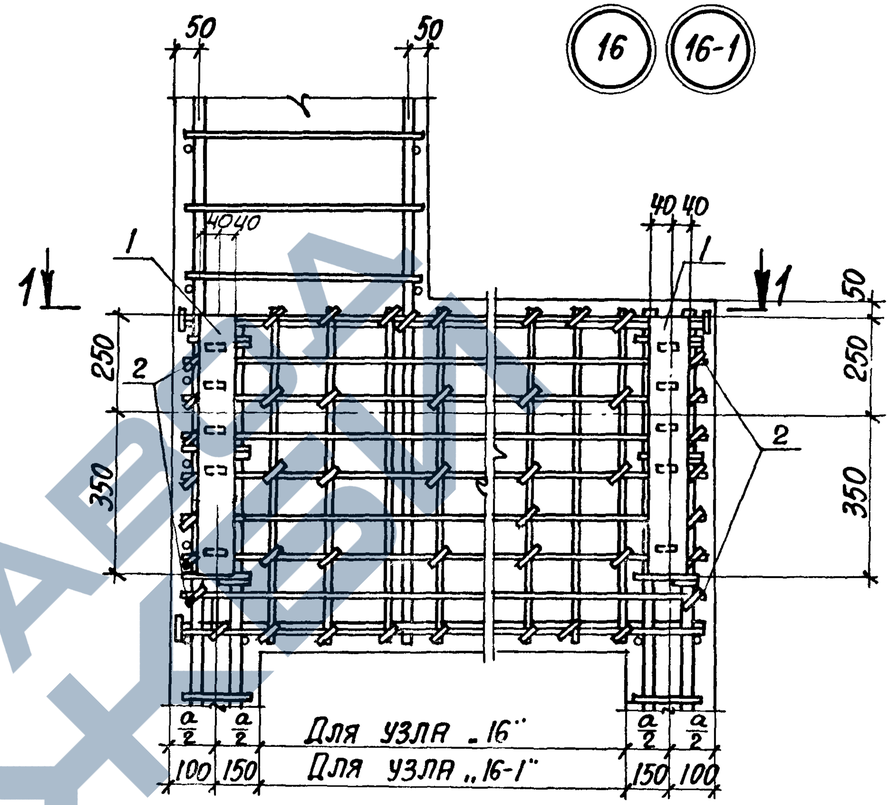


| Марка узла | Поз | Наименование | Кол. | Обозначение документа |
|---|---|---|---|---|
| Узел 16; 16-1 | 1 | Изделие закладное Мн13 | 2 | 1.424.1-9.2-155 |
| | 2 | Стержень арм. Ст6 | 28 | 2-146 |
| Узел 16-2...16-4 | 1 | Изделие закладное Мн26 | 1 | 2-168 |
| | 2 | Стержень арм. Ст6 | 28 | 2-140 |

1. Сечение 1-1 см. лист 2.
2. Размер „a" см. 1.424.1-9.0-2НИ.
3. Маркировку узла см. 1.424.1-9.0-10СМ.

| | | | |
|---|---|---|---|
| Нач.отд. | Бродский | | |
| Н.контр. | Кудричевская | | |
| Гл.конст. | Саврянский | | |
| Разраб. | Проценко | | |
| Рассчит. | Проценко | | |
| Проверил | Кудричевская | | |
| Исполн. | Литвиненко | | |

1.424.1-9.1-29

Узел 16; 16-1...16-4

| Стадия | Лист | Листов |
|---|---|---|
| Р | 1 | |

ХАРЬКОВСКИЙ ПРОМСТРОЙНИИПРОЕКТ

Инв.№ подл. | Подпись и дата | Взам.инв.№

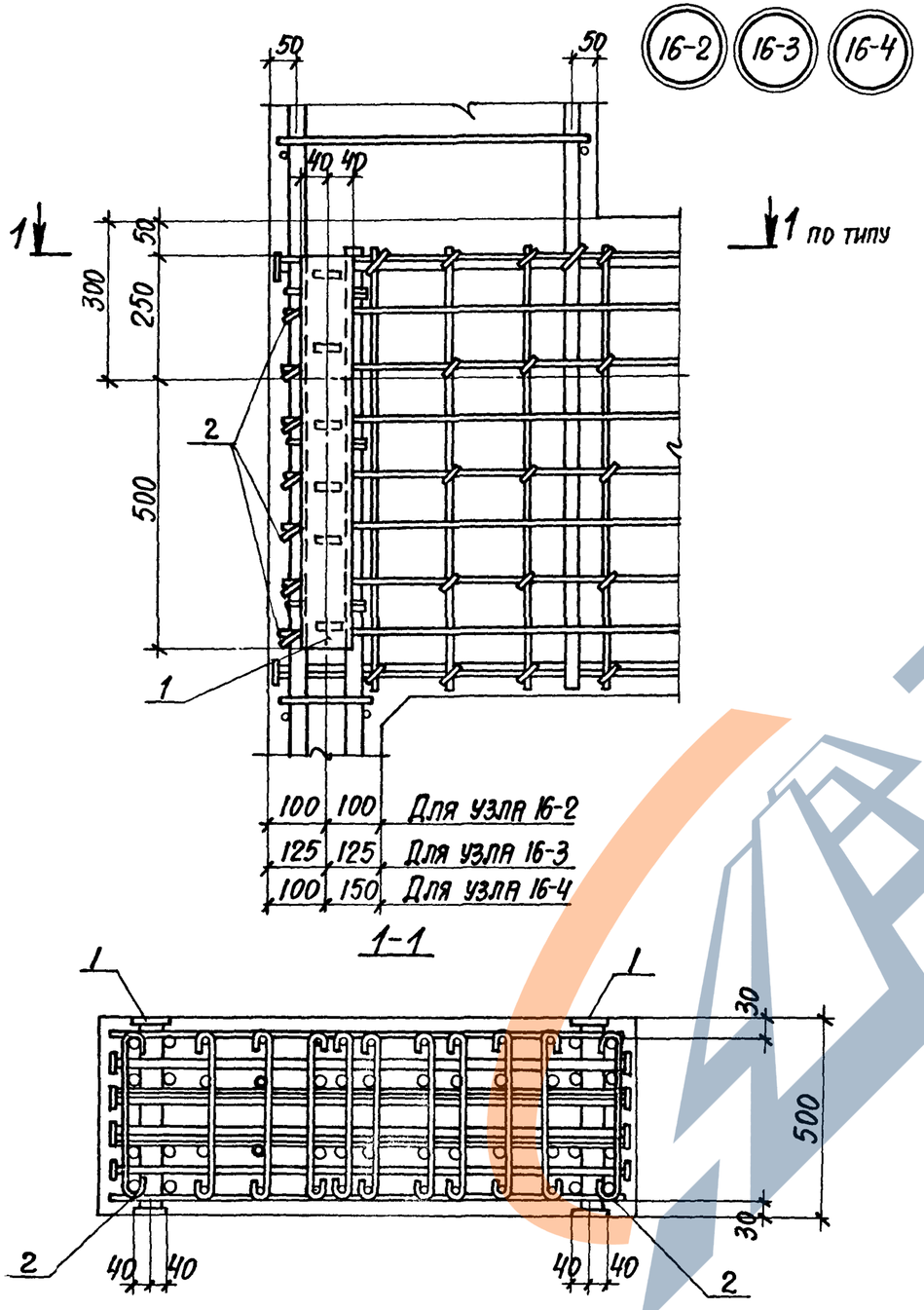


1.424.1-9.1-29

Лист 2

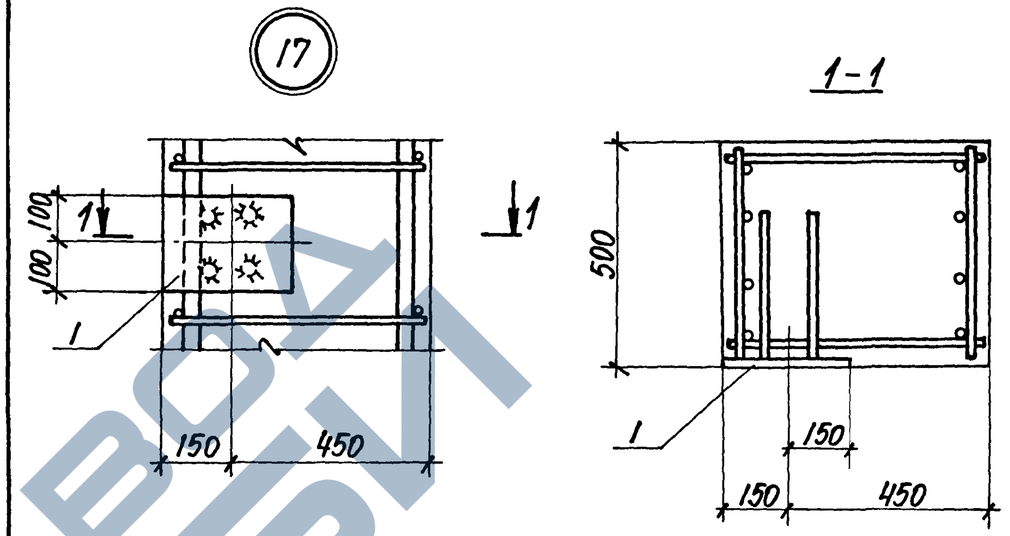


| Марка узла | Поз. | Наименование | Кол. | Обозначение документа |
|---|---|---|---|---|
| Узел 17; 17-1; 17-2 | 1 | Изделие закладное МН16-1 | 1 | 1.424.1-9.2-158 |
| | | | | |

1. Маркировку узлов см. 1.424.1-9.0-11см.
2. Армирование перемычки показано условно, фактическое расположение арматуры перемычек см. 1.424.1-9.2-26.

Инв.№ подл. | Подпись и дата | Взам. инв.№

| | | |
|---|---|---|
| Нач.отд. | Бродский | |
| Н.контр. | Кудричевская | |
| Гл.конст. | Савранский | |
| Разраб. | Проценко | |
| Рассчит. | Проценко | |
| Проверил | Кудричевская | |
| Исполнил | Литвиненко | |

1.424.1-9.1-30

Узел 17; 17-1; 17-2

| Стадия | Лист | Листов |
|---|---|---|
| Р | 1 | 2 |

Харьковский Промстройниипроект

https://zavodjbi.com/

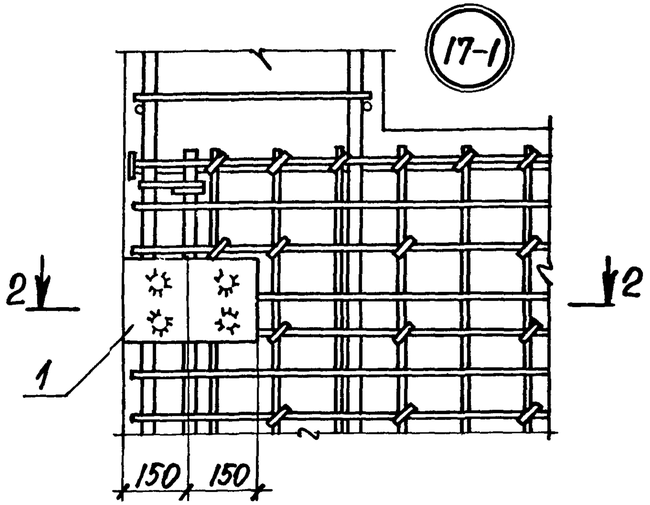


2-2

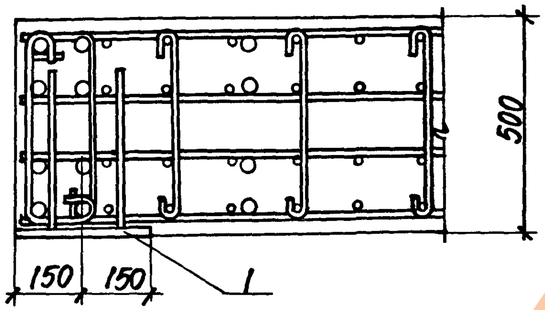


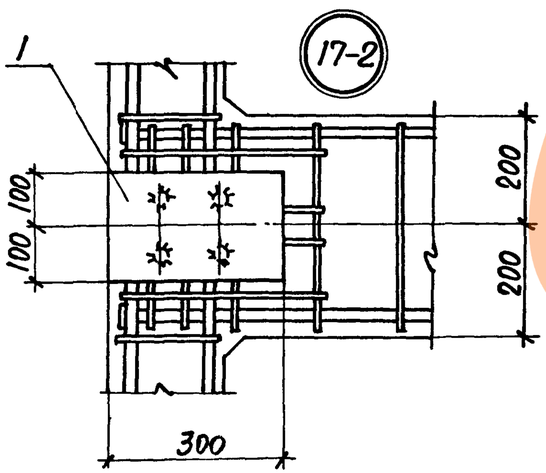


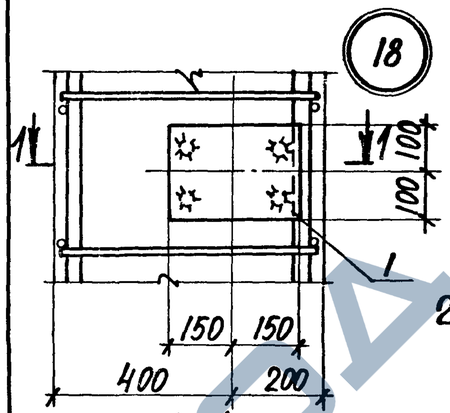


1-1

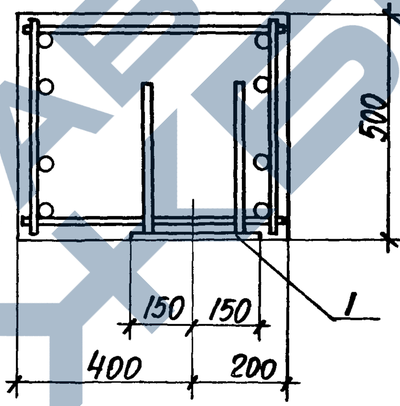


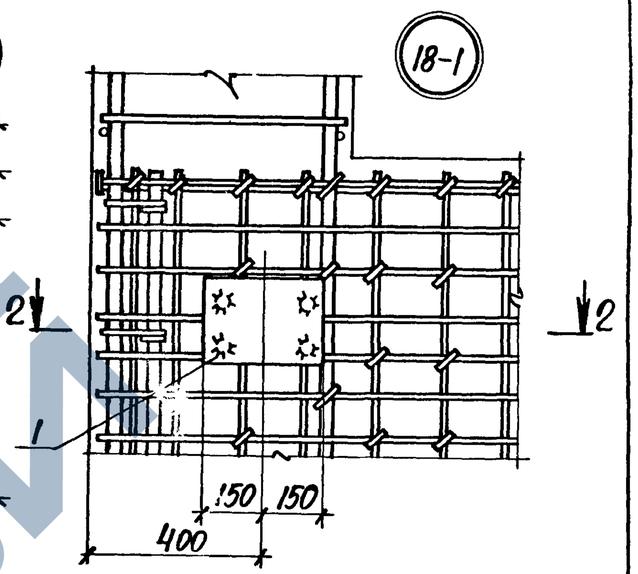


2-2

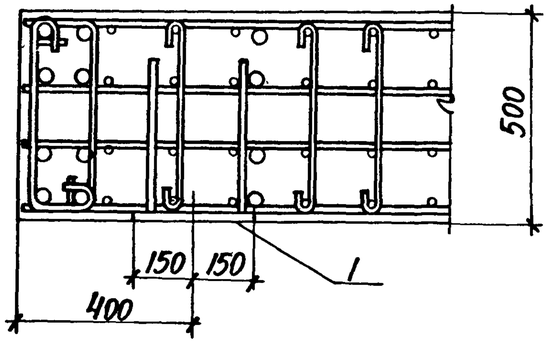


1. Маркировку узлов см. 1.424.1-9.0-11см.
2. Армирование перемычки показано условно, фактическое расположение арматуры перемычек см. 1.424.1-9.2-26.
3. Спецификацию см. лист 2.

| | | | |
|---|---|---|---|
| Нач. отд. | Бродский | | 1.424.1-9.1-31 |
| Н. контр. | Кудричевская | | |
| Гл. констр. | Саврянский | | |
| Разраб. | Проценко | | Узел 18; 18-1; 18-2; 19; 19-1; 19-2 |
| Рассчитал | Проценко | | |
| Проверил | Кудричевская | | |
| Н. контр. | Копина | | |

| Стадия | Лист | Листов |
|---|---|---|
| Р | 1 | 3 |

ХАРЬКОВСКИЙ ПРОМСТРОЙНИИПРОЕКТ

1.424.1-9.1-30 Лист 2

Инв.№ подл. | Подпись и дата | Взам. инв.№

Инв.№ подл. | Подпись и дата | Взам. инв.№



https://zavodjbi.com/

https://zavodjbi.com/

18-2

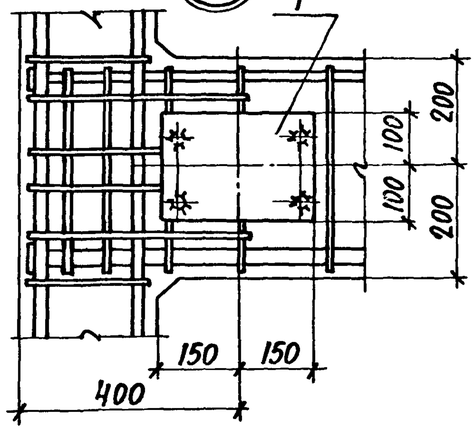


19

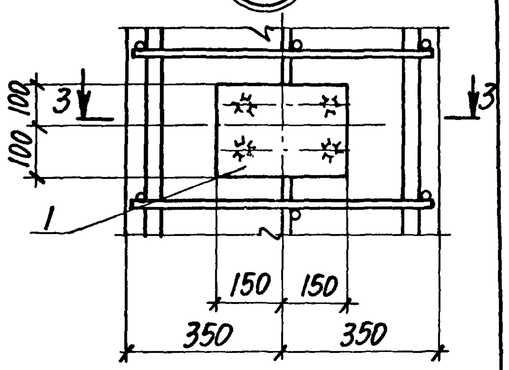


3-3

19-2

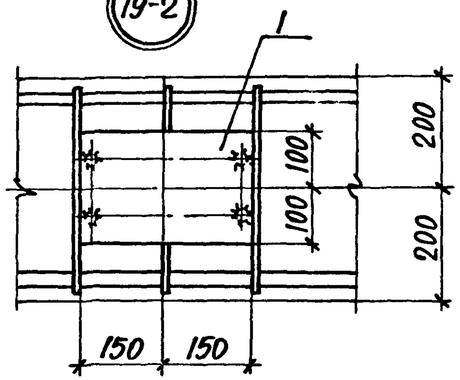


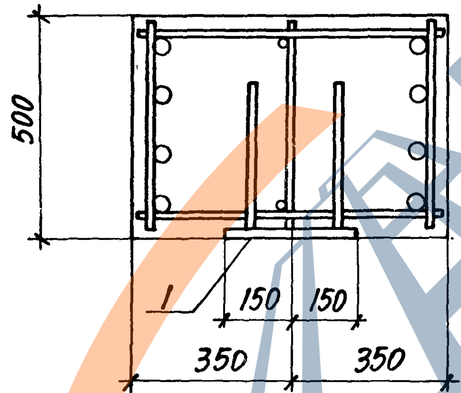


| Марка узла | Поз. | Наименование | Кол. | Обозначение документа |
|---|---|---|---|---|
| Узел 18; 18-1; 18-2 19; 19-1; 19-2 | 1 | Изделие закладное Мн 16-2 | 1 | 1.424.1-9.2-158 |



19-1

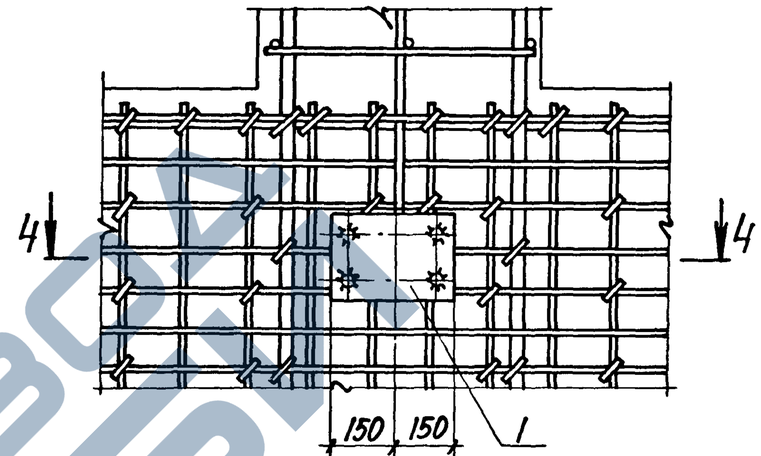


4-4

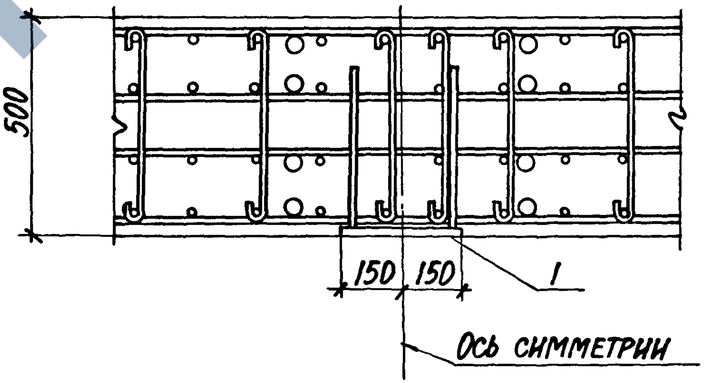


Инв. № подл. | Подпись и дата | Взам. инв. №



https://zavodjbi.com/

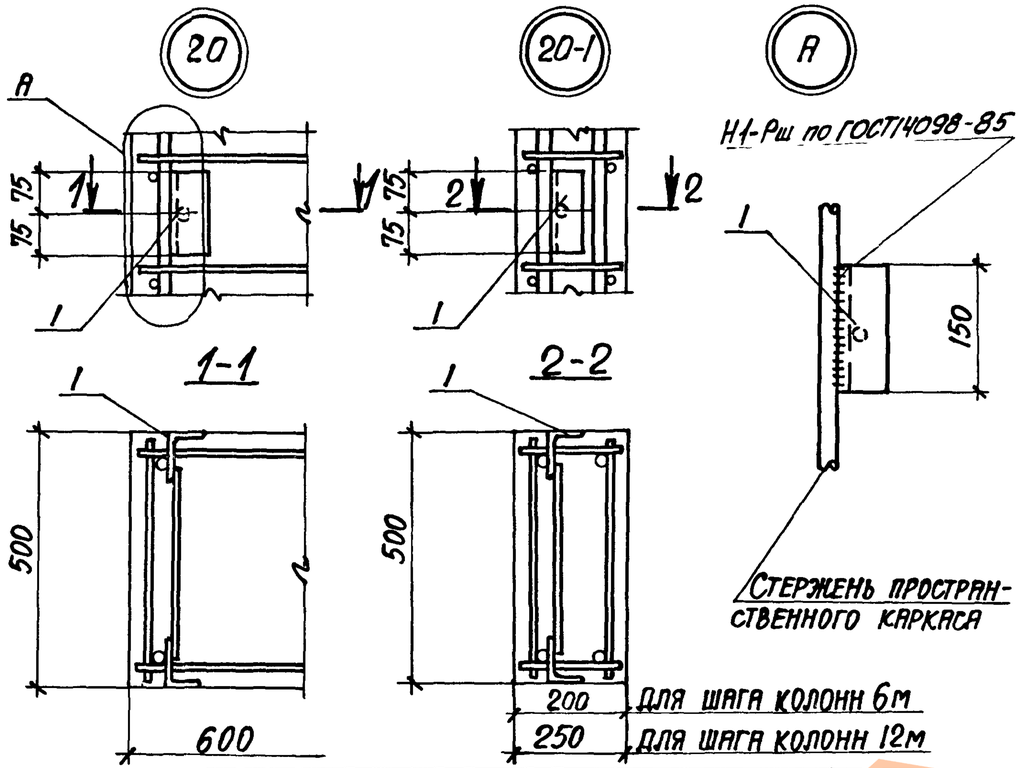


| Марка узла | Поз. | Наименование | Кол. | Обозначение документа |
|---|---|---|---|---|
| 20, 20-1 | 1 | Изделие закладное МН15 | 1 | 1.424.1-9.2-157 |

1. Маркировку узлов см. 1.424.1-9.0-12 см.
2. Продольное армирование двумя стержнями надкрановой части и ветви показано условно.

| | | | |
|---|---|---|---|
| Нач. отд. | Бродский | | |
| Н. контр. | Кудричевская | | |
| Гл. констр. | Саврянский | | |
| Разраб. | Проценко | | |
| Рассчит. | Проценко | | |
| Проверил | Кудричевская | | |
| Исполн. | Литвиненко | | |

1.424.1-9.1-32

Узел 20; 20-1

| Стадия | Лист | Листов |
|---|---|---|
| Р | | 1 |

ХАРЬКОВСКИЙ ПРОМСТРОЙНИИПРОЕКТ

Инв. № подл. | Подпись и дата | Взам. инв. №

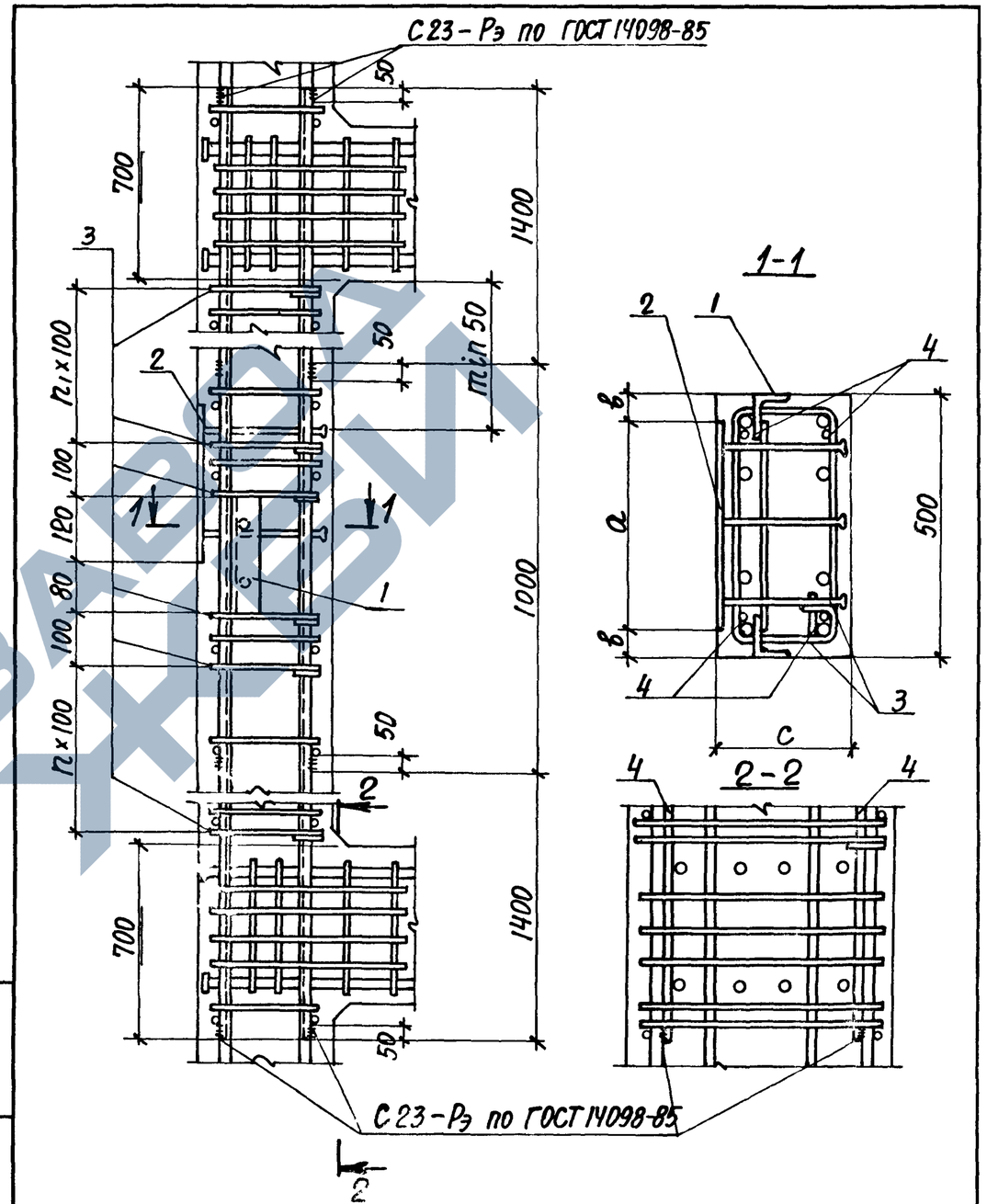


| | | | |
|---|---|---|---|
| Нач. отд. | Бродский | | |
| Н. контр. | Кудричевская | | |
| Гл. констр. | Саврянский | | |
| Разраб. | Проценко | | |
| Рассчит. | Проценко | | |
| Проверил | Кудричевская | | |
| Исполн. | Копина | | |

1.424.1-9.1-33

Узел 21; 21-1... 21-7

| Стадия | Лист | Листов |
|---|---|---|
| Р | 1 | 3 |

ХАРЬКОВСКИЙ ПРОМСТРОЙНИИПРОЕКТ

Инв. № подл. | Подпись и дата | Взам. инв. №

| Марка узла | Поз. | Наименование | Кол. | Обозначение документа |
|---|---|---|---|---|
| 21 | 1 | Изделие закладное МН30 | 1 | 1.424.1-9.2-170 |
| | 2 | Изделие закладное МН21-1 | 1 | -163 |
| | 3 | Стержень арм. СТ7 | 40 | -146 |
| | 4 | Ф20 AIII, ℓ=3800 | 4 | БЕЗ ЧЕРТ. |
| 21-1 | | Поз. 1,3,4 по узлу 21 | | |
| | 2 | Изделие закладное МН21-2 | 1 | 1.424.1-9.2-163 |
| 21-2 | | Поз. 1,3,4 по узлу 21 | | |
| | 2 | Изделие закладное МН21-3 | 1 | 1.424.1-9.2-163 |
| 21-3 | | Поз. 1,3,4 по узлу 21 | | |
| | 2 | Изделие закладное МН21-4 | 1 | 1.424.1-9.2-163 |
| 21-4 | | Поз. 1,4 по узлу 21 | | |
| | 2 | Изделие закладное МН22-1 | 1 | 1.424.1-9.2-164 |
| | 3 | Стержень арм. СТ8 | 40 | -146 |
| 21-5 | | Поз. 1,3,4 по узлу 21 | | |
| | 2 | Изделие закладное МН22-1 | 1 | 1.424.1-9.2-164 |
| 21-6 | | Поз. 1,4 по узлу 21 | | |
| | 2 | Изделие закладное МН22-2 | 1 | 1.424.1-9.2-164 |
| | 3 | Стержень арм. СТ8 | 40 | -146 |
| 21-7 | | Поз. 1,3,4 по узлу 21 | | |
| | 2 | Изделие закладное МН22-3 | 1 | 1.424.1-9.2-164 |



| Марка узла | Размеры, мм | | |
|---|---|---|---|
| | a | в | с |
| 21 | 350 | 75 | 200 |
| 21-1 | 350 | 75 | 200 |
| 21-2 | 350 | 75 | 200 |
| 21-3 | 350 | 75 | 200 |
| 21-4 | 400 | 50 | 250 |
| 21-5 | 400 | 50 | 200 |
| 21-6 | 400 | 50 | 250 |
| 21-7 | 490 | 5 | 200 |

1. Арматура класса AI и AIII по ГОСТ 5781-82.
2. Маркировку узлов см. 1.424.1-9.0-12СМ.
3. Продольное армирование четырьмя стержнями показано условно.
4. Закладное изделие поз.1 приварить к продольным стержням пространственного каркаса.
5. В том случае, когда по высоте колонны располагается несколько закладных изделий поз.2, в ветви устанавливаются общие для всех указанных закладных изделий продольные стержни поз.4, длина которых определяется по проекту с учетом обязательной заводки за грань ближайшей перемычки на длину 700 мм.
6. В том случае, когда закладные изделия поз.2 размещаются в зоне установки закладного изделия для крепления связей МН26 (см. узлы 13,13-1), суммарное дополнительное продольное армирование ветви должно быть определено в проекте здания..

Инв.№ подл. | Подпись и дата | Взам. инв.№

https://zavodjbi.com/

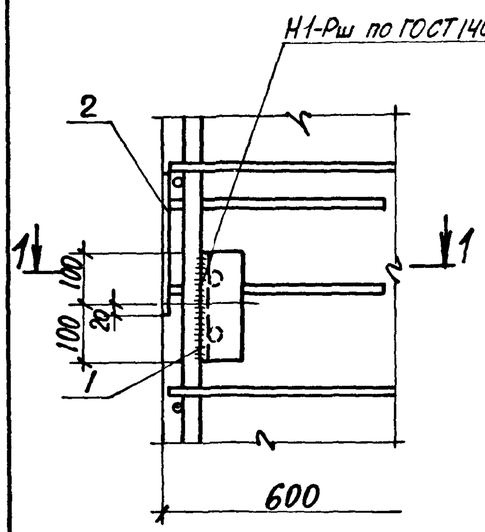


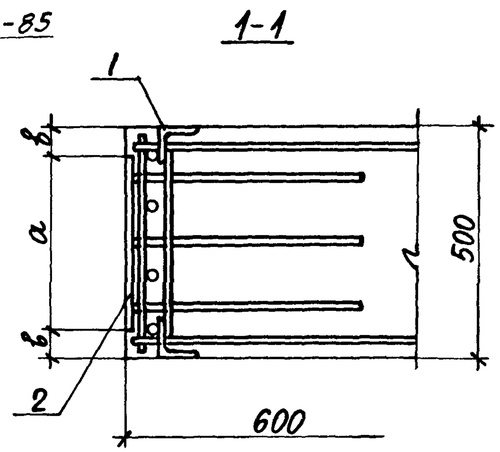


| Марка узла | Размеры, мм | |
|---|---|---|
| | а | в |
| 22 | 350 | 75 |
| 22-1 | | |
| 22-2 | | |
| 22-3 | | |
| 22-4 | 400 | 50 |
| 22-5 | | |
| 22-6 | 490 | 5 |

1. Маркировку узлов см. 1.424.1-9.0-12СМ.
2. Спецификацию см. лист 2.
3. Продольное армирование четырьмя стержнями надкрановой части колонны показано условно.

| Марка узла | Поз. | Наименование | Кол. | Обозначение документа |
|---|---|---|---|---|
| 22 | 1 | Изделие закладное Мн30 | 1 | 1.424.1-9.2-170 |
| | 2 | Изделие закладное Мн14-1 | 1 | -156 |
| 22-1 | 1 | Изделие закладное Мн30 | 1 | 1.424.1-9.2-170 |
| | 2 | Изделие закладное Мн14-2 | 1 | -156 |
| 22-2 | 1 | Изделие закладное Мн30 | 1 | 1.424.1-9.2-170 |
| | 2 | Изделие закладное Мн14-3 | 1 | -156 |
| 22-3 | 1 | Изделие закладное Мн30 | 1 | 1.424.1-9.2-170 |
| | 2 | Изделие закладное Мн14-4 | 1 | -156 |
| 22-4 | 1 | Изделие закладное Мн30 | 1 | 1.424.1-9.2-170 |
| | 2 | Изделие закладное Мн20-1 | 1 | -162 |
| 22-5 | 1 | Изделие закладное Мн30 | 1 | 1.424.1-9.2-170 |
| | 2 | Изделие закладное Мн20-2 | 1 | -162 |
| 22-6 | 1 | Изделие закладное Мн30 | 1 | 1.424.1-9.2-170 |
| | 2 | Изделие закладное Мн20-3 | 1 | -162 |

| | | | |
|---|---|---|---|
| Нач. отд. | Бродский | | |
| Н. контр. | Кудричевская | | |
| Гл. констр. | Савранский | | |
| Разраб. | Проценко | | |
| Рассчит. | Проценко | | |
| Проверил | Кудричевская | | |
| Исполн. | Литвиненко | | |

1.424.1-9.1-34

Узел 22; 22-1...22-6

| Стадия | Лист | Листов |
|---|---|---|
| Р | 1 | 2 |

ХАРЬКОВСКИЙ ПРОМСТРОЙНИИПРОЕКТ

Инв. № подл. | Подпись и дата | Взам. инв. №

Инв. № подл. | Подпись и дата | Взам. инв. №

1.424.1-9.1-34 Лист 2



https://zavodjbi.com/

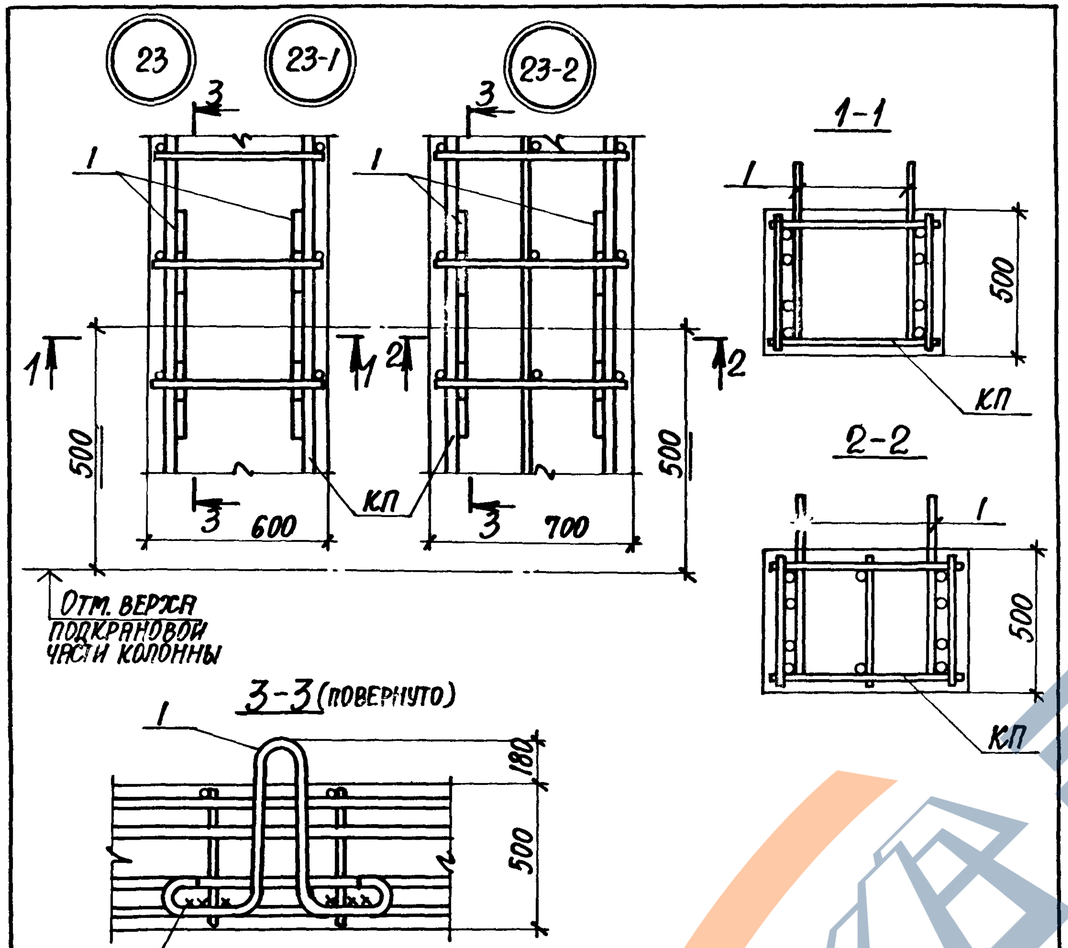





С 23-Рэ по ГОСТ 14098-85

$b_ш$ и $h_ш$ принимаются для $t_{min}$ диаметра свариваемых стержней

$t_ш = 120$

Спецификацию см. лист 2.

| Марка узла | Поз. | Наименование | Кол. | Обозначение документа |
|---|---|---|---|---|
| Узел 23 | 1 | Изделие закладное Мн27 | 2 | 1.424.1-9.2-169 |
| Узел 23-1 | 1 | Изделие закладное Мн28 | 2 | 1.424.1-9.2-169 |
| Узел 23-2 | 1 | Изделие закладное Мн29 | 2 | 1.424.1-9.2-169 |

1. Маркировку узлов см. на чертежах колонн вып. 1.
2. Ключ подбора строповочных петель см. 1.424.1-9.4-ТУ.
3. Армирование четырьмя продольными стержнями надкрановой части колонны показано условно.

| | | | |
|---|---|---|---|
| Гл. инж. отд. | Бродский | | |
| Нач. отд. | Бродский | | |
| Гл. конструктор | Кудричевская | | |
| Гл. констр. | Савранский | | |
| Нач. сект. | Проценко | | |
| Разраб. | Проценко | | |
| Рассчит. | Проценко | | |
| Проверил | Кудричевская | | |
| Исполн. | Литвиненко | | |

1.424.1-9.1-35

Узел 23; 23-1; 23-2

| Стадия | Лист | Листов |
|---|---|---|
| Р | 1 | 2 |

ХАРЬКОВСКИЙ ПРОМСТРОЙНИИПРОЕКТ

Инв. № подл. | Подпись и дата | Взам. инв. №

1.424.1-9.1-35

Лист 2

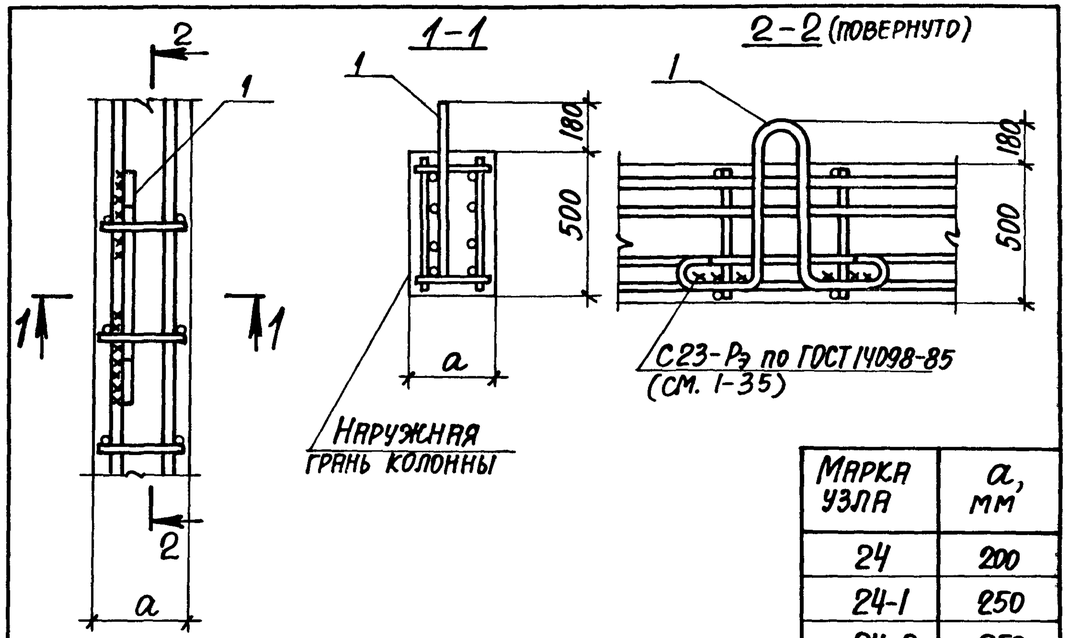


| Марка узла | a, мм |
|---|---|
| 24 | 200 |
| 24-1 | 250 |
| 24-2 | 250 |
| 24-3 | 300 |

| Марка узла | Поз. | Наименование | Кол. | Обозначение документа |
|---|---|---|---|---|
| Узел 24, 24-1 | 1 | Изделие закладное Мн 27 | 1 | 1.424.1-9.2-169 |
| | | | | |
| Узел 24-2 | 1 | Изделие закладное Мн 28 | 1 | -169 |
| Узел 24-3 | 1 | Изделие закладное Мн 29 | 1 | -169 |

1. Маркировку узлов см. на чертежах колонн вып. 1.
2. Ключ подбора строповочных петель см. 1.424.1-9.4-ТУ.
3. Армирование четырьмя стержнями пространственного каркаса на одну сторону ветви показано условно.

| | | | |
|---|---|---|---|
| Нач. отд. | Бродский | | 1.424.1-9.1-36 |
| Н. контр. | Кудричевская | | |
| Гл. конст. | Саврянский | | |
| Разраб. | Проценко | | Узел 24; 24-1...24-3 |
| Рассчит. | Проценко | | Стадия Р; Лист; Листов 1 |
| Проверил | Кудричевская | | ХАРЬКОВСКИЙ ПРОМСТРОЙНИИПРОЕКТ |
| Исполн. | Литвиненко | | |

Инв. № подл. | Подпись и дата | Взам. инв. №

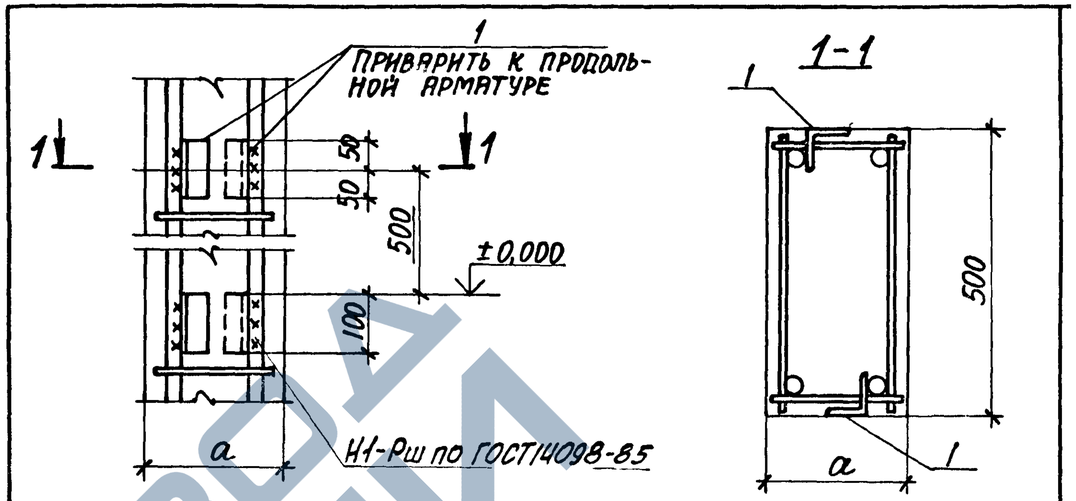


| Поз. | Наименование | Кол. | Обозначение документа |
|---|---|---|---|
| 1 | Уголок 70×5 ГОСТ 8509-86 / ВСт3кп2 ГОСТ 380-71* | | |
| | ℓ=100, 0,63 кг | 4 | БЕЗ ЧЕРТ. |

1. Маркировку узла см. 1.424.1-9.0-13СМ.
2. Размер „а" см. 1.424.1-9.0-2НИ.

| | | | |
|---|---|---|---|
| Нач. отд. | Бродский | | 1.424.1-9.1-37 |
| Н. контр. | Кудричевская | | |
| Гл. конст. | Саврянский | | |
| Разраб. | Проценко | | Узел 25 |
| Рассчит. | Проценко | | Стадия Р; Лист; Листов 1 |
| Проверил | Кудричевская | | ХАРЬКОВСКИЙ ПРОМСТРОЙНИИПРОЕКТ |
| Исполн. | Литвиненко | | |

Инв. № подл. | Подпись и дата | Взам. инв. №

| Марка | Изделия арматурные | | | | | | | | | | | | | | | | | | | | | Всего |
|---|---|---|---|---|---|---|---|---|---|---|---|---|---|---|---|---|---|---|---|---|---|---|
| | Стержневая горячекатаная арматура класса | | | | | | | | | | | | | | | | | Прокат листовой из стали марки ВСт3кп2-1 | | | | |
| | AI | | | | | AIII | | | | | | | | | | | | | | | | |
| | ГОСТ 5781-82 | | | | | ГОСТ 5781-82 | | | | | | | | | | | | ТУ14-1-3023-80 | | | | |
| | 6 | 8 | 10 | 12 | Итого | 8 | 10 | 12 | 16 | 18 | 20 | 22 | 25 | 28 | 32 | 36 | Итого | δ=12 | δ=14 | δ=16 | δ=18 | Итого | |
| 1КД156-1 | 49,1 | 65,6 | — | — | 116,9 | 32,8 | — | 10,4 | 67,2 | 21,6 | 296,0 | — | — | — | — | — | 428,0 | 22,3 | — | — | — | 22,3 | 567,2 |
| 1КД156-2 | 52,3 | 67,8 | — | — | 120,1 | 32,8 | — | 10,4 | 67,2 | 21,6 | 39,4 | 430,2 | — | — | — | — | 601,6 | 22,3 | — | — | — | 22,3 | 744,0 |
| 1КД156-3 | 49,1 | 65,6 | — | — | 116,9 | 32,8 | — | 10,4 | 100,8 | 21,6 | 424,8 | — | — | — | — | — | 590,4 | 31,3 | — | — | — | 31,3 | 738,6 |
| 1КД156-4 | 27,3 | 135,4 | — | — | 163,7 | 32,8 | — | 10,4 | 117,6 | 21,6 | 24,4 | 630,2 | — | — | — | — | 837,0 | 35,8 | — | — | — | 35,8 | 1036,5 |
| 2КД156-1 | 48,6 | 70,4 | — | — | 119,0 | 40,0 | — | 10,4 | 67,2 | 21,6 | 397,4 | — | — | — | — | — | 536,6 | 22,3 | — | — | — | 22,3 | 677,9 |
| 2КД156-2 | 48,6 | 70,4 | — | — | 119,0 | 40,0 | — | 10,4 | 84,0 | 21,6 | 350,0 | 57,2 | — | — | — | — | 563,2 | 26,8 | — | — | — | 26,8 | 709,0 |
| 2КД156-3 | 65,1 | 70,4 | — | — | 135,5 | 40,0 | — | 10,4 | 84,0 | 21,6 | — | 531,8 | — | — | — | — | 687,8 | 26,8 | — | — | — | 26,8 | 850,1 |
| 2КД156-4 | 48,2 | 70,4 | — | — | 118,6 | 40,0 | — | 10,4 | 100,8 | 21,6 | 564,6 | — | — | — | — | — | 737,4 | 31,3 | — | — | — | 31,3 | 887,3 |
| 3КД156-1 | 26,9 | 117,2 | — | — | 144,1 | 47,6 | — | 10,4 | 67,2 | 10,8 | 416,6 | — | — | — | — | — | 552,6 | 20,1 | 2,6 | — | — | 22,7 | 719,4 |
| 3КД156-2 | 26,9 | 117,2 | — | — | 144,1 | 47,6 | — | 10,4 | — | 140,4 | 416,6 | — | — | — | — | — | 615,0 | 29,1 | 2,6 | — | — | 31,7 | 790,8 |
| 3КД156-3 | 26,9 | 117,2 | — | — | 144,1 | 47,6 | — | 10,4 | — | 151,2 | — | 488,6 | — | — | — | — | 697,8 | 31,3 | — | — | — | 31,3 | 873,2 |
| 3КД156-4 | 26,9 | 117,2 | — | — | 144,1 | 47,6 | — | 10,4 | — | 10,8 | 742,2 | — | — | — | — | — | 811,0 | 2,2 | 34,3 | — | — | 36,5 | 991,6 |
| 3КД156-5 | 3,4 | 191,3 | — | — | 194,7 | 47,6 | — | 10,4 | — | 86,4 | 79,2 | — | 635,0 | — | — | — | 858,6 | 17,9 | 15,8 | — | — | 33,7 | 1087,0 |
| 3КД156-6 | 3,4 | 191,4 | — | — | 194,8 | 47,6 | — | 10,4 | — | 151,2 | — | — | — | 804,4 | — | — | 1013,6 | 31,3 | — | — | — | 31,3 | 1239,7 |
| 3КД156-7 | 3,4 | 191,4 | — | — | 194,8 | 47,6 | — | 10,4 | — | 129,6 | — | — | 888,8 | — | — | — | 1076,4 | 26,8 | — | — | — | 26,8 | 1298,0 |
| 3КД156-8 | 3,4 | 170,2 | — | — | 173,6 | 47,6 | — | 10,4 | — | 75,6 | 66,0 | — | — | — | 1056,2 | — | 1255,8 | 15,6 | 13,2 | — | — | 28,8 | 1458,2 |
| 3КД156-9 | 3,4 | 117,3 | 58,3 | — | 179,0 | 47,6 | — | 10,4 | 67,2 | 21,6 | — | — | — | — | — | 1346,2 | 1493,0 | 22,3 | — | — | — | 22,3 | 1694,3 |
| 4КД156-1 | 26,2 | 99,4 | — | — | 125,6 | 54,8 | — | 10,4 | 50,4 | — | 443,6 | — | — | — | — | — | 559,2 | 13,4 | 5,3 | — | — | 18,7 | 703,5 |
| 4КД156-2 | 26,2 | 99,4 | — | — | 125,6 | 54,8 | — | 10,4 | — | — | 467,4 | 66,8 | — | — | — | — | 599,4 | 15,8 | 5,3 | — | — | 21,1 | 746,1 |
| 4КД156-3 | 24,9 | 101,8 | — | — | 126,7 | 54,8 | — | 10,4 | — | 97,2 | 26,4 | 439,0 | 86,2 | — | — | — | 714,0 | 20,2 | 5,3 | — | — | 25,5 | 866,2 |

| | | |
|---|---|---|
| Нач.отд. | Бродский | |
| Н.контр. | Кудричевская | |
| Гл.конст. | Саврянский | |
| Проверил | Тремль | |
| Проверил | Копина | |
| Исполн. | Пармет | |
| Исполн. | Копина | |

1.424.1-9.1-38 РС

Ведомость расхода стали

| Стадия | Лист | Листов |
|---|---|---|
| Р | 1 | 8 |

Харьковский Промстройниипроект

| Марка | Изделия арматурные | | | | | | | | | | | | | | | | |
|---|---|---|---|---|---|---|---|---|---|---|---|---|---|---|---|---|---|
| | Стержневая горячекатаная арматура класса | | | | | | | | | | | | | | | | |
| | AI | | | | | AIII | | | | | | | | | | | |
| | ГОСТ 5781-82 | | | | | ГОСТ 5781-82 | | | | | | | | | | | |
| | 6 | 8 | 10 | 12 | Итого | 8 | 10 | 12 | 16 | 18 | 20 | 22 | 25 | 28 | 32 | 36 | Итого |
| 4КД156-4 | 22,1 | 107,3 | — | — | 129,4 | 54,8 | — | 10,4 | — | — | 610,8 | — | 86,2 | — | — | — | 762,2 |
| 4КД156-5 | 3,4 | 170,3 | — | — | 173,7 | 54,8 | — | 10,4 | — | 97,2 | 26,4 | — | 656,6 | — | — | — | 845,4 |
| 4КД156-6 | 22,1 | 107,3 | — | — | 129,4 | 54,8 | — | 10,4 | — | — | 165,0 | 609,6 | 86,2 | — | — | — | 926,0 |
| 4КД156-7 | 3,4 | 170,3 | — | — | 173,7 | 54,8 | — | 10,4 | — | — | 105,6 | — | — | 829,4 | — | — | 1000,2 |
| 4КД156-8 | 3,4 | 170,3 | — | — | 173,7 | 54,8 | — | 10,4 | — | — | 145,2 | — | 873,6 | — | — | — | 1084,0 |
| 4КД156-9 | 3,4 | 150,1 | — | — | 153,5 | 54,8 | — | 10,4 | — | 64,8 | 26,4 | — | — | — | 1090,8 | — | 1247,2 |
| 1КД168-1 | 59,2 | 76,7 | — | — | 135,9 | 32,8 | — | 23,8 | 84,0 | 21,6 | 320,0 | — | — | — | — | — | 482,2 |
| 1КД168-2 | 59,2 | 76,7 | — | — | 135,9 | 32,8 | — | 10,4 | 84,0 | 21,6 | — | 386,2 | — | — | — | — | 535,0 |
| 1КД168-3 | 59,2 | 76,7 | — | — | 135,9 | 32,8 | — | 10,4 | 126,0 | 21,6 | — | 386,2 | — | — | — | — | 577,0 |
| 1КД168-4 | 78,6 | 76,7 | — | — | 155,3 | 32,8 | — | 10,4 | 84,0 | 21,6 | — | 506,8 | — | — | — | — | 655,6 |
| 1КД168-5 | 34,6 | 121,0 | — | — | 155,6 | 32,8 | — | 10,4 | 126,0 | 21,6 | — | — | 498,8 | — | — | — | 689,6 |
| 1КД168-6 | 78,7 | 76,7 | — | — | 155,4 | 32,8 | — | 10,4 | 126,0 | 21,6 | — | 581,4 | — | — | — | — | 772,2 |
| 1КД168-7 | 35,7 | 119,1 | — | — | 154,8 | 32,8 | — | 10,4 | 126,0 | 10,8 | 37,6 | — | — | 578,2 | — | — | 795,8 |
| 1КД168-8 | 35,7 | 153,7 | — | — | 189,4 | 32,8 | — | 10,4 | 126,0 | 21,6 | 24,4 | — | 716,6 | — | — | — | 931,8 |
| 2КД168-1 | 50,2 | 70,4 | — | — | 120,6 | 40,0 | — | 10,4 | 67,2 | 21,6 | 420,8 | — | — | — | — | — | 560,0 |
| 2КД168-2 | 50,2 | 70,4 | — | — | 120,6 | 40,0 | — | 10,4 | 100,8 | 21,6 | 420,8 | — | — | — | — | — | 593,6 |
| 2КД168-3 | 68,5 | 70,4 | — | — | 138,9 | 40,0 | — | 10,4 | 67,2 | 21,6 | — | 510,2 | — | — | — | — | 649,4 |
| 2КД168-4 | 68,5 | 70,4 | — | — | 138,9 | 40,0 | — | 10,4 | 117,6 | 21,6 | 47,4 | 503,4 | — | — | — | — | 740,4 |
| 2КД168-5 | 50,2 | 70,4 | — | — | 120,6 | 40,0 | — | 10,4 | 117,6 | 21,6 | 611,4 | — | — | — | — | — | 801,0 |
| 2КД168-6 | 27,3 | 144,4 | — | — | 171,7 | 40,0 | — | 10,4 | 100,8 | 21,6 | 47,4 | — | 653,2 | — | — | — | 873,4 |
| 3КД168-1 | 28,6 | 116,1 | — | — | 144,7 | 47,6 | — | 19,3 | — | 97,2 | 440,0 | — | — | — | — | — | 604,1 |
| 3КД168-2 | 28,6 | 116,1 | — | — | 144,7 | 47,6 | — | 19,3 | — | 10,8 | 538,4 | — | — | — | — | — | 676,1 |
| 3КД168-3 | 28,6 | 116,1 | — | — | 144,7 | 47,6 | — | 10,4 | — | 129,6 | — | 517,4 | — | — | — | — | 705,0 |
| 3КД168-4 | 28,6 | 116,1 | — | — | 144,7 | 47,6 | — | 10,4 | — | 140,4 | 630,6 | — | — | — | — | — | 829,0 |
| 3КД168-5 | 3,4 | 192,3 | — | — | 195,7 | 47,6 | — | 10,4 | — | 151,2 | — | — | 671,8 | — | — | — | 881,0 |
| 3КД168-6 | 28,6 | 116,1 | — | — | 144,7 | 47,6 | — | 10,4 | — | 10,8 | 198,0 | 734,6 | — | — | — | — | 1011,4 |

| Марка | Прокат листовой из стали марки ВСт3кп2-1 ТУ14-1-3023-80 | | | | | Всего |
|---|---|---|---|---|---|---|
| | δ=12 | δ=14 | δ=16 | δ=18 | Итого | |
| 4КД156-4 | 15,8 | 5,3 | — | — | 21,1 | 912,7 |
| 4КД156-5 | — | 25,5 | — | — | 25,5 | 1044,6 |
| 4КД156-6 | — | 33,0 | — | — | 33,0 | 1088,4 |
| 4КД156-7 | 15,8 | 5,3 | — | — | 21,1 | 1195,0 |
| 4КД156-8 | — | 29,0 | — | — | 29,0 | 1286,7 |
| 4КД156-9 | 13,4 | 5,3 | — | — | 18,7 | 1419,4 |
| 1КД168-1 | — | 26,8 | — | — | 26,8 | 644,9 |
| 1КД168-2 | — | 26,8 | — | — | 26,8 | 697,7 |
| 1КД168-3 | 38,0 | — | — | — | 38,0 | 750,9 |
| 1КД168-4 | 26,9 | — | — | — | 26,9 | 837,7 |
| 1КД168-5 | 38,1 | — | — | — | 38,1 | 883,3 |
| 1КД168-6 | 38,0 | — | — | — | 38,0 | 965,6 |
| 1КД168-7 | 35,8 | 2,6 | — | — | 38,4 | 989,0 |
| 1КД168-8 | 38,0 | — | — | — | 38,0 | 1159,2 |
| 2КД168-1 | 22,4 | — | — | — | 22,4 | 703,0 |
| 2КД168-2 | 31,4 | — | — | — | 31,4 | 745,6 |
| 2КД168-3 | 22,4 | — | — | — | 22,4 | 810,7 |
| 2КД168-4 | 35,9 | — | — | — | 35,9 | 915,2 |
| 2КД168-5 | 35,9 | — | — | — | 35,9 | 957,5 |
| 2КД168-6 | 31,4 | — | — | — | 31,4 | 1076,5 |
| 3КД168-1 | 20,2 | 2,6 | — | — | 22,8 | 771,6 |
| 3КД168-2 | 2,2 | 34,3 | — | — | 36,5 | 857,3 |
| 3КД168-3 | 26,9 | — | — | — | 26,9 | 876,6 |
| 3КД168-4 | 29,1 | 2,6 | — | — | 31,7 | 1005,4 |
| 3КД168-5 | 31,4 | — | — | — | 31,4 | 1108,1 |
| 3КД168-6 | 2,2 | 39,6 | — | — | 41,8 | 1197,9 |

Инв.№ подл. | Подпись и дата | Взам.инв.№

| Марка | Изделия арматурные | | | | | | | | | | | | | | | | | Прокат листовой из стали марки ВСт3кп2-1 ТУ 14-1-3023-80 | | | | | Всего |
|---|---|---|---|---|---|---|---|---|---|---|---|---|---|---|---|---|---|---|---|---|---|---|---|
| | Стержневая горячекатаная арматура класса AI ГОСТ 5781-82 | | | | | Стержневая горячекатаная арматура класса AIII ГОСТ 5781-82 | | | | | | | | | | | | | | | | | |
| | 6 | 8 | 10 | 12 | Итого | 8 | 10 | 12 | 16 | 18 | 20 | 22 | 25 | 28 | 32 | 36 | Итого | δ=12 | δ=14 | δ=16 | δ=18 | Итого | |
| 3КД168-7 | 3,4 | 197,2 | — | — | 200,6 | 47,6 | — | 10,4 | — | 21,6 | 158,4 | — | — | 850,2 | — | — | 1088,2 | 4,5 | 31,7 | — | — | 36,2 | 1325,0 |
| 3КД168-8 | 3,4 | 173,8 | — | — | 177,2 | 47,6 | — | 10,4 | — | 151,2 | — | — | — | — | 1117,0 | — | 1326,2 | 31,4 | — | — | — | 31,4 | 1534,8 |
| 4КД168-1 | 27,9 | 119,7 | — | — | 147,6 | 54,8 | — | 10,4 | — | — | 564,6 | — | — | — | — | — | 629,8 | — | 26,4 | — | — | 26,4 | 803,8 |
| 4КД168-2 | 26,7 | 122,1 | — | — | 148,8 | 54,8 | — | 10,4 | — | — | 184,8 | 457,8 | 86,2 | — | — | — | 794,0 | — | 37,0 | — | — | 37,0 | 979,8 |
| 4КД168-3 | 27,9 | 119,7 | — | — | 147,6 | 54,8 | — | 10,4 | — | 86,4 | 657,6 | 66,8 | — | — | — | — | 876,0 | 17,9 | 21,2 | — | — | 39,1 | 1062,6 |
| 4КД168-4 | 3,4 | 197,5 | — | — | 200,9 | 54,8 | — | 10,4 | — | 64,8 | 79,2 | — | 681,4 | — | — | — | 890,6 | 13,4 | 15,8 | — | — | 29,2 | 1120,7 |
| 4КД168-5 | 4,6 | 195,1 | — | — | 199,7 | 54,8 | — | 10,4 | — | 64,8 | 161,0 | — | 644,2 | — | — | — | 935,2 | 13,4 | 21,2 | — | — | 34,6 | 1169,5 |
| 4КД168-6 | 23,6 | 127,6 | — | — | 151,2 | 54,8 | — | 10,4 | — | 151,2 | 26,4 | 665,8 | 86,2 | — | — | — | 994,8 | 31,4 | 5,3 | — | — | 36,7 | 1182,7 |
| 4КД168-7 | 3,4 | 197,5 | — | — | 200,9 | 54,8 | — | 10,4 | — | 129,6 | 26,4 | — | — | 860,4 | — | — | 1081,6 | 26,9 | 5,3 | — | — | 32,2 | 1314,7 |
| 4КД168-8 | 3,4 | 175,1 | — | — | 178,5 | 54,8 | — | 10,4 | — | 64,8 | 105,6 | — | — | — | 1131,0 | — | 1366,6 | 13,4 | 21,1 | — | — | 34,5 | 1579,6 |
| 1КД180-1 | 61,3 | 76,7 | — | — | 138,0 | 32,8 | — | 23,8 | 84,0 | 21,6 | 343,8 | — | — | — | — | — | 506,0 | 26,8 | — | — | — | 26,8 | 670,8 |
| 1КД180-2 | 61,3 | 76,7 | — | — | 138,0 | 32,8 | — | 23,8 | 126,0 | 21,6 | 343,8 | — | — | — | — | — | 548,0 | 38,0 | — | — | — | 38,0 | 724,0 |
| 1КД180-3 | 61,2 | 76,7 | — | — | 137,9 | 32,8 | — | 23,8 | 126,0 | 21,6 | 441,6 | — | — | — | — | — | 645,8 | 38,0 | — | — | — | 38,0 | 821,7 |
| 1КД180-4 | 61,2 | 76,7 | — | — | 137,9 | 32,8 | — | 23,8 | 147,0 | 21,6 | 518,3 | — | — | — | — | — | 745,0 | 43,6 | — | — | — | 43,6 | 926,5 |
| 1КД180-5 | 82,1 | 76,7 | — | — | 158,8 | 32,8 | 10,4 | — | 210,6 | — | 629,4 | — | — | — | — | — | 883,2 | 43,7 | — | — | — | 43,7 | 1085,6 |
| 1КД180-6 | 34,6 | 162,2 | — | — | 196,8 | 32,8 | 10,4 | 126,0 | 21,6 | — | — | 695,0 | — | — | — | — | 885,8 | 38,0 | — | — | — | 38,0 | 1120,6 |
| 1КД180-7 | 35,7 | 160,2 | — | — | 195,9 | 32,8 | 10,4 | 168,0 | 21,6 | 24,4 | — | 778,0 | — | — | — | — | 1035,2 | 49,3 | — | — | — | 49,3 | 1280,3 |
| 1КД180-8 | 35,7 | 160,2 | — | — | 195,9 | 32,8 | 10,4 | 147,0 | 21,6 | 24,4 | — | — | 982,2 | — | — | — | 1218,4 | 43,7 | — | — | — | 43,7 | 1458,0 |
| 2КД180-1 | 60,3 | 79,4 | — | — | 139,7 | 40,0 | 23,8 | 84,0 | 21,6 | 444,6 | — | — | — | — | — | — | 614,0 | 26,8 | — | — | — | 26,8 | 780,5 |
| 2КД180-2 | 60,3 | 79,4 | — | — | 139,7 | 40,0 | 23,8 | 126,0 | 21,6 | 444,6 | — | — | — | — | — | — | 656,0 | 38,1 | — | — | — | 38,1 | 833,8 |
| 2КД180-3 | 80,5 | 79,4 | — | — | 159,9 | 40,0 | 10,4 | 126,0 | 21,6 | — | 539,0 | — | — | — | — | — | 737,0 | 38,1 | — | — | — | 38,1 | 935,0 |
| 2КД180-4 | 60,3 | 79,4 | — | — | 139,7 | 40,0 | 10,4 | 126,0 | 21,6 | 659,0 | — | — | — | — | — | — | 857,0 | 38,1 | — | — | — | 38,1 | 1034,8 |
| 2КД180-5 | 80,5 | 79,4 | — | — | 159,9 | 40,0 | 10,4 | 147,0 | 21,6 | 47,4 | 589,0 | — | — | — | — | — | 855,4 | 43,7 | — | — | — | 43,7 | 1059,0 |
| 2КД180-6 | 35,7 | 159,9 | — | — | 195,6 | 40,0 | 10,4 | 147,0 | 21,6 | 47,4 | — | 763,6 | — | — | — | — | 1030,0 | 43,7 | — | — | — | 43,7 | 1269,3 |
| 2КД180-7 | 34,6 | 162,0 | — | — | 196,6 | 40,0 | 10,4 | 126,0 | 21,6 | — | — | — | 885,8 | — | — | — | 1083,8 | 38,1 | — | — | — | 38,1 | 1318,5 |

| Марка | Изделия арматурные | | | | | | | | | | | | | | | | | Прокат листовой из стали марки ВСт3кп2-1 ТУ 14-1-3023-80 | | | | | Всего |
|---|---|---|---|---|---|---|---|---|---|---|---|---|---|---|---|---|---|---|---|---|---|---|---|
| | Стержневая горячекатаная арматура класса AI ГОСТ 5781-82 | | | | | AIII ГОСТ 5781-82 | | | | | | | | | | | | | | | | | |
| | 6 | 8 | 10 | 12 | Итого | 8 | 10 | 12 | 16 | 18 | 20 | 22 | 25 | 28 | 32 | 36 | Итого | δ=12 | δ=14 | δ=16 | δ=18 | Итого | |
| 3КД180-1 | 30,4 | 136,5 | — | — | 166,9 | 47,6 | — | 10,4 | 25,3 | 118,8 | 463,8 | — | — | — | — | — | 665,9 | 24,6 | 2,6 | — | — | 27,2 | 860,0 |
| 3КД180-2 | 30,4 | 136,5 | — | — | 166,9 | 47,6 | — | 10,4 | 25,3 | 10,8 | 661,8 | — | — | — | — | — | 755,9 | 2,2 | 42,2 | — | — | 44,4 | 967,2 |
| 3КД180-3 | 30,4 | 136,5 | — | — | 166,9 | 47,6 | — | 10,4 | — | 10,8 | 909,2 | — | — | — | — | — | 978,0 | 2,2 | 48,8 | — | — | 51,0 | 1195,9 |
| 3КД180-4 | 3,4 | 224,5 | — | — | 227,9 | 47,6 | — | 10,4 | — | 102,6 | 99,0 | — | 708,6 | — | — | — | 968,2 | 21,3 | 19,8 | — | — | 41,1 | 1237,2 |
| 3КД180-5 | 30,4 | 136,5 | — | — | 166,9 | 47,6 | — | 10,4 | — | 10,8 | 211,2 | 802,2 | — | — | — | — | 1082,2 | 2,2 | 42,2 | — | — | 44,4 | 1293,5 |
| 3КД180-6 | 3,4 | 224,5 | — | — | 227,9 | 47,6 | — | 10,4 | — | 172,8 | 13,2 | — | — | 896,6 | — | — | 1140,6 | 35,8 | 2,6 | — | — | 38,8 | 1406,9 |
| 3КД180-7 | 4,5 | 222,3 | — | — | 226,8 | 47,6 | — | 10,4 | — | 102,6 | 179,4 | — | — | 970,2 | — | — | 1310,2 | 21,3 | 26,3 | — | — | 47,7 | 1584,6 |
| 3КД180-8 | 3,4 | 198,8 | — | — | 202,2 | 47,6 | — | 10,4 | — | 10,8 | 211,2 | — | — | — | 1177,2 | — | 1457,2 | 2,2 | 42,2 | — | — | 44,4 | 1703,8 |
| 3КД180-9 | 3,4 | 136,5 | 94,6 | — | 234,5 | 47,6 | — | 10,4 | — | 91,8 | 79,2 | — | — | — | — | 1499,8 | 1728,8 | 19,0 | 15,8 | — | — | 34,8 | 1998,1 |
| 4КД180-1 | 29,8 | 119,7 | — | — | 149,5 | 54,8 | — | 19,3 | — | 86,4 | 490,8 | — | — | — | — | — | 651,3 | 17,9 | 5,3 | — | — | 23,2 | 824,0 |
| 4КД180-2 | 25,5 | 127,6 | — | — | 153,1 | 54,8 | — | 19,3 | — | 129,6 | 435,4 | — | 86,8 | — | — | — | 725,3 | 26,9 | 5,3 | — | — | 32,2 | 910,5 |
| 4КД180-3 | 29,8 | 119,7 | — | — | 149,5 | 54,8 | — | 19,3 | — | — | 657,6 | — | — | — | — | — | 749,7 | — | 42,2 | — | — | 42,2 | 941,4 |
| 4КД180-4 | 29,8 | 119,7 | — | — | 149,5 | 54,8 | — | 10,4 | — | 64,8 | 79,2 | 562,8 | — | — | — | — | 772,0 | 13,4 | 15,8 | — | — | 29,2 | 950,7 |
| 4КД180-5 | 29,8 | 119,7 | — | — | 149,5 | 54,8 | — | 10,4 | — | — | 810,8 | 66,8 | — | — | — | — | 942,8 | — | 42,2 | — | — | 42,2 | 1134,5 |
| 4КД180-6 | 3,4 | 204,5 | — | — | 207,9 | 54,8 | — | 10,4 | — | — | 184,4 | — | 730,2 | — | — | — | 980,2 | — | 37,0 | — | — | 37,0 | 1225,1 |
| 4КД180-7 | 25,5 | 127,6 | — | — | 153,1 | 54,8 | — | 10,4 | — | — | 211,2 | 723,4 | 86,8 | — | — | — | 1086,0 | — | 42,2 | — | — | 42,2 | 1281,3 |
| 4КД180-8 | 4,6 | 202,1 | — | — | 206,7 | 54,8 | — | 10,4 | — | — | 237,6 | 66,8 | 681,0 | — | — | — | 1050,6 | — | 47,5 | — | — | 47,5 | 1304,8 |
| 4КД180-9 | 3,4 | 204,5 | — | — | 207,9 | 54,8 | — | 10,4 | — | — | 211,2 | — | — | 921,6 | — | — | 1198,0 | — | 42,2 | — | — | 42,2 | 1448,1 |
| 4КД180-10 | 3,4 | 179,7 | — | — | 183,1 | 54,8 | — | 10,4 | — | — | 211,2 | — | — | — | 1212,4 | — | 1488,8 | — | 42,2 | — | — | 42,2 | 1714,1 |
| 4КД180-11 | 3,4 | 204,5 | — | — | 207,9 | 54,8 | — | 10,4 | — | — | 237,6 | — | 86,2 | 1172,0 | — | — | 1561,0 | — | 47,5 | — | — | 47,5 | 1816,4 |
| 4КД180-12 | 3,4 | 119,7 | 91,3 | — | 214,4 | 54,8 | — | 10,4 | — | — | 211,6 | — | — | — | — | 1544,0 | 1820,4 | — | 42,2 | — | — | 42,2 | 2077,0 |
| 5КД156-1 | 64,7 | 85,8 | — | 8,4 | 158,9 | 74,2 | — | 34,8 | — | 118,4 | 360,0 | — | 32,8 | — | — | — | 620,2 | 17,9 | 2,6 | — | 5,5 | 26,0 | 805,1 |
| 5КД156-2 | 64,7 | 85,8 | — | 8,4 | 158,9 | 74,2 | — | 34,8 | — | — | 409,2 | 114,4 | 32,8 | — | — | — | 665,4 | — | 23,7 | — | 5,5 | 29,2 | 853,5 |
| 5КД156-3 | 63,6 | 85,8 | — | 8,4 | 157,8 | 74,2 | — | 13,6 | — | — | 165,2 | 433,2 | — | — | — | — | 686,2 | — | 23,7 | 3,6 | — | 27,3 | 871,3 |
| 5КД156-4 | 59,2 | 96,1 | — | 8,4 | 163,7 | 74,2 | — | 34,8 | — | 118,4 | 265,2 | 25,2 | — | — | 243,2 | — | 761,0 | 17,9 | 2,6 | 3,6 | — | 24,1 | 948,8 |
| 5КД156-5 | 58,1 | 96,1 | — | 8,4 | 162,6 | 74,2 | — | 13,6 | — | — | 21,2 | 469,6 | 180,4 | — | — | — | 759,0 | | 2,6 | 28,8 | 5,5 | 36,9 | 958,5 |
| 5КД156-6 | 58,1 | 96,1 | — | 8,4 | 162,6 | 74,2 | — | 13,6 | — | 118,4 | 42,4 | 388,8 | 147,6 | — | — | — | 785,0 | 17,9 | 5,2 | — | — | 23,1 | 969,8 |

| Марка | Изделия арматурные | | | | | | | | | | | | | | | | | | | | | Всего |
|---|---|---|---|---|---|---|---|---|---|---|---|---|---|---|---|---|---|---|---|---|---|---|
| | Стержневая горячекатаная арматура класса | | | | | | | | | | | | | | | | | Прокат листовой из стали марки ВСт3кп2-1 ТУ14-1-3023-80 | | | | | |
| | AI ГОСТ 5781-82 | | | | | AIII ГОСТ 5781-82 | | | | | | | | | | | | | | | | |
| | 6 | 8 | 10 | 12 | Итого | 8 | 10 | 12 | 16 | 18 | 20 | 22 | 25 | 28 | 32 | 36 | Итого | δ=12 | δ=14 | δ=16 | δ=18 | Итого | |
| 5КД156-7 | 59,2 | 96,1 | — | 8,4 | 163,7 | 74,2 | — | 34,8 | — | — | 265,2 | 219,3 | 180,4 | — | — | — | 773,8 | — | 2,6 | 36,0 | 5,5 | 44,1 | 981,6 |
| 5КД156-8 | 58,1 | 96,1 | — | 8,4 | 162,6 | 74,2 | — | 13,6 | — | — | 21,2 | 318,8 | 371,6 | — | — | — | 799,4 | — | 2,6 | 3,6 | 44,2 | 50,4 | 1012,4 |
| 5КД156-9 | 63,6 | 85,8 | — | 8,4 | 157,8 | 74,2 | — | 13,6 | — | 118,4 | 530,4 | 114,4 | — | — | — | — | 851,0 | 17,9 | 5,2 | — | — | 23,1 | 1031,9 |
| 5КД156-10 | 39,0 | 130,8 | — | 8,4 | 178,2 | 74,2 | — | 13,6 | — | — | 42,4 | — | 751,6 | — | — | — | 881,8 | — | 5,2 | — | 44,2 | 49,4 | 1109,5 |
| 5КД156-11 | 59,2 | 96,1 | — | 8,4 | 163,7 | 74,2 | — | 34,8 | — | — | 415,2 | — | 224,0 | 189,6 | — | — | 937,8 | — | 5,2 | — | 44,2 | 49,4 | 1150,9 |
| 5КД156-12 | 58,1 | 96,1 | — | 8,4 | 162,6 | 74,2 | — | 13,6 | — | — | 509,2 | — | 368,8 | 189,6 | — | — | 1155,4 | — | 2,6 | — | 71,7 | 74,3 | 1392,3 |
| 6КД156-1 | 29,5 | 125,6 | — | 8,8 | 163,9 | 84,2 | — | 13,6 | — | — | 472,0 | 25,2 | — | — | — | — | 595,0 | — | 18,4 | 3,6 | — | 22,0 | 780,9 |
| 6КД156-2 | 29,5 | 125,6 | — | 8,8 | 163,9 | 84,2 | — | 13,6 | — | — | 21,2 | 545,6 | 32,8 | — | — | — | 697,4 | — | 2,6 | 21,6 | 5,5 | 29,7 | 891,0 |
| 6КД156-3 | 23,3 | 136,9 | — | 8,8 | 169,0 | 84,2 | — | 13,6 | — | — | 253,2 | 157,2 | — | 216,4 | — | — | 724,6 | — | 2,6 | 25,2 | — | 27,8 | 921,4 |
| 6КД156-4 | 23,3 | 136,9 | — | 8,8 | 169,0 | 84,2 | — | 13,6 | — | — | 253,2 | — | 373,2 | — | — | — | 724,2 | — | 2,6 | — | 38,6 | 41,2 | 934,4 |
| 6КД156-5 | 23,3 | 136,9 | — | 8,8 | 169,0 | 84,2 | — | 13,6 | — | — | 21,2 | 478,0 | 32,8 | 216,4 | — | — | 846,2 | — | 2,6 | 32,4 | 5,5 | 40,5 | 1055,7 |
| 6КД156-6 | 23,7 | 136,9 | — | 8,8 | 169,4 | 84,2 | — | 13,6 | — | — | 485,2 | 157,2 | 172,4 | — | — | — | 912,6 | — | 2,6 | 25,2 | — | 27,8 | 1109,8 |
| 6КД156-7 | 23,3 | 136,9 | — | 8,8 | 169,0 | 84,2 | — | 13,6 | — | — | 21,2 | 503,2 | — | — | 282,4 | — | 904,6 | — | 2,6 | 36,0 | — | 38,6 | 1112,2 |
| 6КД156-8 | 23,3 | 125,6 | — | 8,8 | 175,0 | 84,2 | — | 13,6 | — | — | 253,2 | — | 200,8 | — | — | 358,0 | 909,8 | — | 2,6 | — | 38,6 | 41,2 | 1126,0 |
| 6КД156-9 | 5,5 | 169,1 | — | 8,8 | 183,4 | 84,2 | — | 13,6 | — | — | 21,2 | 223,2 | 361,6 | 216,4 | — | — | 920,2 | — | 2,6 | 36,0 | — | 38,6 | 1142,2 |
| 6КД156-10 | 5,5 | 200,1 | — | 8,8 | 214,4 | 84,2 | — | 13,6 | — | — | 21,2 | — | 707,2 | 216,4 | — | — | 1042,6 | — | 2,6 | — | 38,6 | 41,2 | 1298,2 |
| 6КД156-11 | 23,7 | 136,9 | — | 8,8 | 169,4 | 84,2 | — | 13,6 | — | — | 485,2 | 223,2 | — | — | 282,4 | — | 1088,6 | — | 2,6 | 36,0 | — | 38,6 | 1296,6 |
| 6КД156-12 | 5,5 | 157,8 | 17,3 | 8,8 | 189,4 | 84,2 | — | 13,6 | — | — | 21,2 | — | 646,4 | — | — | 358,0 | 1123,4 | — | 2,6 | — | 55,2 | 57,8 | 1370,6 |
| 6КД156-13 | 5,5 | 200,1 | — | 8,8 | 214,4 | 84,2 | — | 13,6 | — | — | 21,2 | — | 1008,0 | — | 282,4 | — | 1409,4 | — | 2,6 | — | 55,2 | 57,8 | 1681,6 |
| 7КД156-1 | 64,1 | 85,8 | — | 7,2 | 157,1 | 74,2 | — | 34,8 | — | 118,4 | 353,2 | — | 32,8 | — | — | — | 613,4 | 17,9 | 2,6 | — | 5,5 | 26,0 | 796,5 |
| 7КД156-2 | 64,1 | 85,8 | — | 7,2 | 157,1 | 74,2 | — | 34,8 | — | — | 409,2 | 106,0 | 32,8 | — | — | — | 657,0 | — | 23,7 | 5,5 | — | 29,2 | 844,3 |
| 7КД156-3 | 63,0 | 85,8 | — | 7,2 | 156,0 | 72,3 | — | 13,6 | — | — | 165,2 | 424,8 | — | — | — | — | 677,8 | — | 23,7 | 3,6 | — | 27,3 | 861,1 |
| 8КД156-1 | 28,6 | 125,6 | — | 9,6 | 163,8 | 84,2 | — | 13,6 | — | — | 466,8 | 25,2 | — | — | — | — | 589,8 | — | 18,4 | 3,6 | — | 22,0 | 775,6 |
| 8КД156-2 | 28,6 | 125,6 | — | 9,6 | 163,8 | 84,2 | — | 13,6 | — | — | 129,2 | 432,8 | — | — | — | — | 659,8 | — | 18,4 | 3,6 | — | 22,0 | 845,6 |
| 8КД156-3 | 28,6 | 125,6 | — | 9,6 | 163,8 | 84,2 | — | 13,6 | — | — | 21,2 | 539,6 | 32,8 | — | — | — | 691,4 | — | 2,6 | 21,6 | 5,5 | 29,7 | 884,9 |
| 8КД156-4 | 23,4 | 135,0 | — | 9,6 | 168,0 | 84,2 | — | 13,6 | — | — | 21,2 | 437,2 | 164,8 | — | — | — | 721,0 | — | 2,6 | 25,2 | — | 27,8 | 916,8 |

| Марка | Изделия арматурные | | | | | | | | | | | | | | | | | Прокат листовой из стали марки ВСт3кп2-1 ТУ14-1-3023-80 | | | | | Всего |
|---|---|---|---|---|---|---|---|---|---|---|---|---|---|---|---|---|---|---|---|---|---|---|---|
| | Стержневая горячекатаная арматура класса AI ГОСТ 5781-82 | | | | | AIII ГОСТ 5781-82 | | | | | | | | | | | | | | | | | |
| | 6 | 8 | 10 | 12 | Итого | 8 | 10 | 12 | 16 | 18 | 20 | 22 | 25 | 28 | 32 | 36 | Итого | δ=12 | δ=14 | δ=16 | δ=18 | Итого | |
| 8КД156-5 | 23,4 | 135,0 | — | 9.6 | 168,0 | 84,2 | — | 13,6 | — | — | 21,2 | 280,0 | 209,8 | 206,4 | — | — | 806,2 | — | 2,6 | — | 38,6 | 41,2 | 1015,4 |
| 5КД168-1 | 33,3 | 147,0 | — | 8,4 | 188,7 | 74,2 | — | 40,4 | — | 118,4 | 383,2 | — | 32,8 | — | — | — | 649,0 | 17,9 | 2,6 | — | 5,5 | 26,0 | 863,7 |
| 5КД168-2 | 27,8 | 155,3 | — | 8,4 | 193,5 | 74,2 | — | 40,4 | — | 118,4 | 288,4 | 25,2 | — | 189,6 | — | — | 736,2 | 17,9 | 2,6 | 3,6 | — | 24,1 | 953,8 |
| 5КД168-3 | 33,3 | 147,0 | — | 8,4 | 188,7 | 74,2 | — | 40,4 | — | — | 288,4 | 290,4 | 32,8 | — | — | — | 726,2 | — | 2,6 | 28,8 | 5,5 | 36,9 | 951,8 |
| 5КД168-4 | 27,8 | 157,3 | — | 8,4 | 193,5 | 74,2 | — | 40,4 | — | — | 21,2 | 498,4 | 180,4 | — | — | — | 814,6 | — | 2,6 | 28,8 | 5,5 | 36,9 | 1045,0 |
| 5КД168-5 | 27,8 | 157,3 | — | 8,4 | 193,5 | 74,2 | — | 40,4 | — | — | 93,2 | 410,4 | 32,8 | — | 243,2 | — | 894,2 | — | 13,2 | 14,4 | 5,5 | 33,1 | 1120,8 |
| 5КД168-6 | 27,8 | 147,0 | 15,84 | 8,4 | 199,0 | 74,2 | — | 40,4 | — | — | 360,4 | 113,2 | — | — | 306,8 | — | 895,0 | — | 13,2 | 18,0 | — | 31,2 | 1125,2 |
| 5КД168-7 | 27,8 | 157,3 | — | 8,4 | 193,5 | 74,2 | — | 40,4 | — | — | 21,2 | 322,4 | 460,4 | — | — | — | 918,6 | — | 2,6 | — | 60,7 | 63,3 | 1175,4 |
| 5КД168-8 | 26,5 | 157,3 | — | 8,4 | 192,2 | 74,2 | — | 13,6 | — | — | 555,6 | — | 460,4 | — | — | — | 1103,8 | — | 2,6 | — | 60,7 | 63,3 | 1359,3 |
| 5КД168-9 | 5,4 | 195,7 | — | 8,4 | 209,5 | 74,2 | — | 13,6 | — | — | 21,2 | 25,2 | 696,8 | 189,6 | — | — | 1020,6 | — | 2,6 | 3,6 | 55,2 | 61,4 | 1291,5 |
| 5КД168-10 | 10,9 | 222,6 | — | 8,4 | 241,9 | 74,2 | — | 13,6 | — | — | 93,2 | 139,6 | 735,2 | — | — | — | 1055,8 | — | 13,2 | 3,6 | 22,1 | 38,9 | 1336,6 |
| 5КД168-11 | 26,5 | 157,3 | — | 8,4 | 192,2 | 74,2 | — | 13,6 | — | — | 21,2 | 644,8 | 312,8 | 189,6 | — | — | 1256,2 | — | 2,6 | — | 60,7 | 63,3 | 1511,6 |
| 6КД168-1 | 32,7 | 150,9 | — | 8,8 | 192,4 | 84,2 | — | 40,4 | — | 118,4 | 276,4 | 158,8 | — | — | — | — | 678,2 | 17,9 | 2,6 | 3,6 | — | 24,1 | 894,7 |
| 6КД168-2 | 31,3 | 150,9 | — | 8,8 | 191,0 | 82,3 | — | 13,6 | — | — | 165,2 | 441,6 | 32,8 | — | — | — | 737,4 | — | 23,8 | — | 5,5 | 29,3 | 957,7 |
| 6КД168-3 | 25,3 | 162,2 | — | 8,8 | 196,3 | 84,2 | — | 13,6 | — | — | 21,2 | 484,0 | 205,2 | — | — | — | 808,2 | — | 2,6 | 28,8 | 5,5 | 36,9 | 1041,4 |
| 6КД168-4 | 25,3 | 162,2 | — | 8,8 | 196,3 | 84,2 | — | 13,6 | — | — | 165,2 | 333,2 | — | — | 282,4 | — | 878,6 | — | 23,7 | 3,6 | — | 27,3 | 1102,2 |
| 6КД168-5 | 25,3 | 162,2 | — | 8,8 | 196,3 | 84,2 | — | 13,6 | — | — | 21,2 | 597,2 | — | 216,4 | — | — | 932,6 | — | 2,6 | 46,8 | — | 49,4 | 1178,3 |
| 6КД168-6 | 25,3 | 162,2 | — | 8,8 | 196,3 | 84,2 | — | 13,6 | — | — | 21,2 | 308,0 | 256,8 | — | 282,4 | — | 966,2 | — | 2,6 | — | 49,7 | 52,3 | 1214,8 |
| 6КД168-7 | 25,3 | 150,9 | 17,3 | 8,8 | 202,3 | 84,2 | — | 13,6 | — | — | 21,2 | 597,2 | — | — | — | 358,0 | 1074,2 | — | 2,6 | 46,8 | — | 49,4 | 1325,9 |
| 6КД168-8 | 5,5 | 198,2 | — | 8,8 | 212,5 | 84,2 | — | 13,6 | — | — | 21,2 | 289,2 | 398,4 | — | 282,4 | — | 1089,0 | — | 2,6 | 46,8 | — | 49,4 | 1350,9 |
| 6КД168-9 | 25,3 | 162,2 | — | 8,8 | 196,3 | 84,2 | — | 13,6 | — | — | 531,6 | 157,2 | 168,0 | — | 282,4 | — | 1237,0 | — | 2,6 | 25,2 | 33,1 | 60,9 | 1494,2 |
| 6КД168-10 | 5,5 | 232,5 | — | 8,8 | 247,2 | 84,2 | — | 13,6 | — | — | 21,2 | 201,2 | 796,8 | 216,4 | — | — | 1333,4 | — | 2,6 | 32,4 | — | 35,0 | 1615,7 |
| 6КД168-11 | 5,5 | 232,9 | — | 8,8 | 247,2 | 84,2 | — | 13,6 | — | — | 21,2 | — | 917,6 | — | 282,4 | — | 1319,2 | — | 2,6 | — | 60,7 | 63,3 | 1629,5 |
| 6КД168-12 | 5,5 | 209,3 | — | 8,8 | 223,6 | 84,2 | — | 13,6 | — | — | 114,4 | 132,0 | — | 216,4 | 1006,4 | — | 1567,0 | — | 15,8 | 21,6 | — | 37,4 | 1828,0 |
| 7КД168-1 | 27,7 | 156,0 | — | 7,2 | 190,9 | 74,2 | — | 40,4 | — | — | 21,2 | 498,4 | 172,2 | — | — | — | 806,5 | — | 2,6 | 28,8 | 5,5 | 36,9 | 1034,8 |
| 8КД168-1 | 32,0 | 150,9 | — | 9,6 | 193,1 | 84,2 | — | 40,4 | 92,8 | — | 380,0 | 15,2 | — | — | — | — | 622,6 | 17,9 | 2,6 | 3,6 | — | 24,1 | 839,8 |

Инв.№ подл. | Подпись и дата | Взам.инв.№

| Марка | Изделия арматурные | | | | | | | | | | | | | | | | | | | | | Всего |
|---|---|---|---|---|---|---|---|---|---|---|---|---|---|---|---|---|---|---|---|---|---|---|
| | Стержневая горячекатаная арматура класса | | | | | | | | | | | | | | | | | Прокат листовой из стали марки ВСт3кп2-1 | | | | |
| | AI | | | | | AIII | | | | | | | | | | | | | | | | |
| | ГОСТ 5781-82 | | | | | ГОСТ 5781-82 | | | | | | | | | | | | ТУ14-1-3023-80 | | | | |
| | 6 | 8 | 10 | 12 | Итого | 8 | 10 | 12 | 16 | 18 | 20 | 22 | 25 | 28 | 32 | 36 | Итого | δ=12 | δ=14 | δ=16 | δ=18 | Итого | |
| 8КД168-2 | 32,6 | 150,9 | — | 9,6 | 193,1 | 84,2 | — | 40,4 | — | 118,4 | 276,4 | 150,4 | — | — | — | — | 694,9 | 47,9 | 2,6 | 3,6 | — | 24,1 | 888,0 |
| 8КД168-3 | 26,8 | 161,4 | — | 9,6 | 197,8 | 84,2 | — | 40,4 | — | — | 21,2 | 509,2 | 161,6 | — | — | — | 816,6 | — | 2,6 | 32,4 | — | 35,0 | 1049,4 |
| 8КД168-4 | 26,8 | 161,4 | — | 9,6 | 197,8 | 84,2 | — | 40,4 | — | — | 21,2 | 597,2 | — | — | 264,8 | — | 1007,0 | — | 2,6 | 46,8 | — | 49,4 | 1254,2 |
| 5КД180-1 | 78,3 | 95,7 | — | 8,4 | 182,4 | 74,2 | — | 13,6 | — | 240,0 | 407,2 | — | 32,8 | — | — | — | 767,8 | 22,4 | 2,6 | — | 5,5 | 30,5 | 980,7 |
| 5КД180-2 | 78,0 | 95,7 | — | 8,4 | 182,1 | 74,2 | — | 13,6 | 60,0 | — | 201,2 | 465,6 | 32,8 | — | — | — | 847,4 | — | 38,6 | — | 5,5 | 44,1 | 1072,7 |
| 5КД180-3 | 54,7 | 137,9 | — | 8,4 | 201,0 | 74,2 | — | 44,0 | — | 148,0 | 116,0 | — | 486,4 | — | — | — | 868,6 | 22,4 | 2,6 | — | 5,5 | 30,5 | 1100,1 |
| 5КД180-4 | 72,3 | 106,0 | — | 8,4 | 186,7 | 74,2 | — | 13,6 | 60,0 | — | 21,2 | 351,2 | 460,4 | — | — | — | 980,6 | — | 2,6 | — | 60,7 | 63,3 | 1230,6 |
| 5КД180-5 | 72,6 | 95,7 | 15,8 | 8,4 | 191,5 | 74,2 | — | 13,6 | — | 92,0 | 492,4 | 25,2 | — | — | — | 306,6 | 1004,0 | — | 29,0 | 3,6 | — | 32,6 | 1229,1 |
| 5КД180-6 | 72,3 | 106,0 | — | 8,4 | 186,7 | 74,2 | — | 13,6 | 60,0 | — | 21,2 | 351,2 | 305,2 | 189,6 | — | — | 1015,1 | — | 2,6 | 3,6 | 55,2 | 61,4 | 1263,1 |
| 5КД180-7 | 72,3 | 106,0 | — | 8,4 | 186,7 | 74,2 | — | 13,6 | 60,0 | — | 21,2 | 351,2 | 305,2 | — | 243,2 | — | 1068,6 | — | 2,6 | 3,6 | 55,2 | 61,4 | 1316,7 |
| 5КД180-8 | 49,0 | 148,2 | — | 8,4 | 205,6 | 74,2 | — | 44,0 | — | — | 21,2 | 275,0 | 634,0 | — | — | — | 1048,4 | — | 2,6 | 45,0 | 5,5 | 53,1 | 1307,1 |
| 5КД180-9 | 49,0 | 148,2 | — | 8,4 | 205,6 | 74,2 | — | 44,0 | — | — | 42,4 | — | 803,6 | 189,6 | — | — | 1153,8 | — | 5,2 | — | 69,0 | 74,2 | 1433,6 |
| 5КД180-10 | 70,4 | 106,0 | — | 8,4 | 184,8 | 74,2 | — | 13,6 | — | — | 21,2 | 812,4 | 320,4 | — | — | — | 1241,8 | — | 2,6 | 18,0 | 33,1 | 53,7 | 1480,3 |
| 5КД180-11 | 70,4 | 106,0 | — | 8,4 | 184,8 | 74,2 | — | 13,6 | — | — | 21,2 | 702,4 | 312,8 | 189,6 | — | — | 1313,8 | — | 2,6 | — | 60,7 | 63,3 | 1561,9 |
| 5КД180-12 | 47,4 | 189,1 | — | 8,4 | 244,9 | 74,2 | — | 13,6 | — | — | 21,2 | — | 1290,0 | 189,6 | — | — | 1588,6 | — | 2,6 | — | 74,5 | 77,1 | 1910,6 |
| 6КД180-1 | 35,1 | 152,3 | — | 8,8 | 196,2 | 84,2 | — | 13,6 | 56,8 | — | 555,2 | 25,2 | — | — | — | — | 735,0 | — | 23,8 | 3,6 | — | 27,4 | 958,5 |
| 6КД180-2 | 35,1 | 152,3 | — | 8,8 | 196,2 | 84,2 | — | 13,6 | 56,8 | — | 300,4 | 309,6 | 32,8 | — | — | — | 797,4 | — | 2,6 | 28,8 | 5,5 | 36,9 | 1030,5 |
| 6КД180-3 | 28,9 | 163,6 | — | 8,8 | 201,3 | 84,2 | — | 13,6 | 56,8 | — | 300,4 | 201,2 | — | 216,4 | — | — | 872,6 | — | 2,6 | 32,4 | — | 35,0 | 1108,9 |
| 6КД180-4 | 28,8 | 163,6 | — | 8,8 | 201,2 | 84,2 | — | 42,0 | — | — | 21,2 | 336,8 | 256,8 | 216,4 | — | — | 957,6 | — | 2,6 | — | 49,7 | 52,3 | 1210,9 |
| 6КД180-5 | 28,8 | 163,6 | — | 8,8 | 201,2 | 84,2 | — | 42,0 | — | — | 21,2 | 538,0 | — | — | 282,4 | — | 967,8 | — | 2,6 | 32,4 | — | 35,0 | 1204,0 |
| 6КД180-6 | 28,8 | 163,6 | — | 8,8 | 201,2 | 84,2 | — | 42,0 | — | — | 21,2 | 626,0 | — | — | 282,4 | — | 1055,8 | — | 2,6 | 46,8 | — | 49,4 | 1306,4 |
| 6КД180-7 | 28,8 | 152,3 | 17,3 | 8,8 | 207,2 | 84,2 | — | 42,0 | — | — | 21,2 | 362,0 | 224,0 | — | — | 358,0 | 1091,4 | — | 2,6 | 3,6 | 44,2 | 50,4 | 1349,0 |
| 6КД180-8 | 13,2 | 189,2 | — | 8,8 | 211,2 | 84,2 | — | 13,6 | — | — | 21,2 | — | 804,0 | — | 282,4 | — | 1205,4 | — | 2,6 | — | 71,8 | 74,4 | 1490,9 |
| 6КД180-9 | 29,0 | 152,3 | 17,3 | 8,8 | 207,4 | 84,2 | — | 13,6 | 56,8 | — | 429,2 | 157,2 | 168,0 | — | — | 358,0 | 1267,0 | — | 2,6 | 25,2 | 33,1 | 60,9 | 1535,3 |

| Марка | Изделия арматурные | | | | | | | | | | | | | | | | | Прокат листовой из стали марки ВСт3кп2-1 ТУ 14-1-3023-80 | | | | | Всего |
|---|---|---|---|---|---|---|---|---|---|---|---|---|---|---|---|---|---|---|---|---|---|---|---|
| | Стержневая горячекатаная арматура класса AI ГОСТ 5781-82 | | | | | AIII ГОСТ 5781-82 | | | | | | | | | | | | | | | | | |
| | 6 | 8 | 10 | 12 | Итого | 8 | 10 | 12 | 16 | 18 | 20 | 22 | 25 | 28 | 32 | 36 | Итого | δ=12 | δ=14 | δ=16 | δ=18 | Итого | |
| 6КД180-10 | 27,2 | 163,6 | — | 8,8 | 199,6 | 84,2 | — | 13,6 | — | — | 579,6 | 25,2 | 392,0 | — | 282,4 | — | 1377,0 | — | 2,6 | 3,6 | 77,3 | 83,5 | 1660,1 |
| 6КД180-11 | 5,5 | 230,4 | 17,3 | 8,8 | 262,0 | 84,2 | — | 13,6 | — | — | 21,2 | 25,2 | 1033,6 | — | — | 358,0 | 1535,8 | — | 2,6 | 3,6 | 77,3 | 83,5 | 1881,3 |
| 6КД180-12 | 5,5 | 215,7 | — | 8,8 | 230,0 | 84,2 | — | 13,6 | — | — | 21,2 | 157,2 | 168,0 | — | 1349,6 | — | 1793,8 | — | 2,6 | 25,2 | 33,1 | 60,9 | 2084,7 |
| 7КД180-1 | 77,5 | 94,7 | — | 7,4 | 179,6 | 74,2 | — | — | 13,6 | — | 240,0 | 312,4 | 108,4 | 32,8 | — | — | 781,4 | 22,4 | 2,6 | — | 5,5 | 30,5 | 991,5 |
| 7КД180-2 | 47,3 | 145,9 | — | 7,4 | 200,6 | 74,2 | — | — | 13,6 | — | — | 21,2 | — | 856,4 | — | — | 965,5 | — | 15,8 | — | 33,1 | 48,9 | 1215,0 |
| 8КД180-1 | 33,7 | 150,8 | — | 8,6 | 193,1 | 84,2 | — | 13,6 | 56,8 | — | 550,0 | — | 32,8 | — | — | — | 737,4 | — | 23,8 | — | 5,5 | 29,3 | 959,9 |
| 8КД180-2 | 34,8 | 150,8 | — | 9,6 | 194,2 | 84,2 | — | 13,6 | 56,8 | — | 300,4 | 303,6 | 37,8 | — | — | — | 791,4 | — | 2,6 | 28,8 | 5,5 | 36,9 | 1022,5 |
| 8КД180-3 | 28,9 | 161,3 | — | 9,6 | 199,8 | 84,2 | — | 42,0 | — | — | 21,2 | 538,0 | 164,8 | — | — | — | 850,2 | — | 2,6 | 32,4 | — | 35,0 | 1085,0 |
| 8КД180-4 | 28,9 | 161,3 | — | 9,6 | 199,8 | 84,2 | — | 42,0 | — | — | 21,2 | 336,8 | 256,8 | 206,6 | — | — | 947,4 | — | 2,6 | — | 49,7 | 52,3 | 1199,5 |

Инв.№ подл. | Подпись и дата | Взам. инв.№

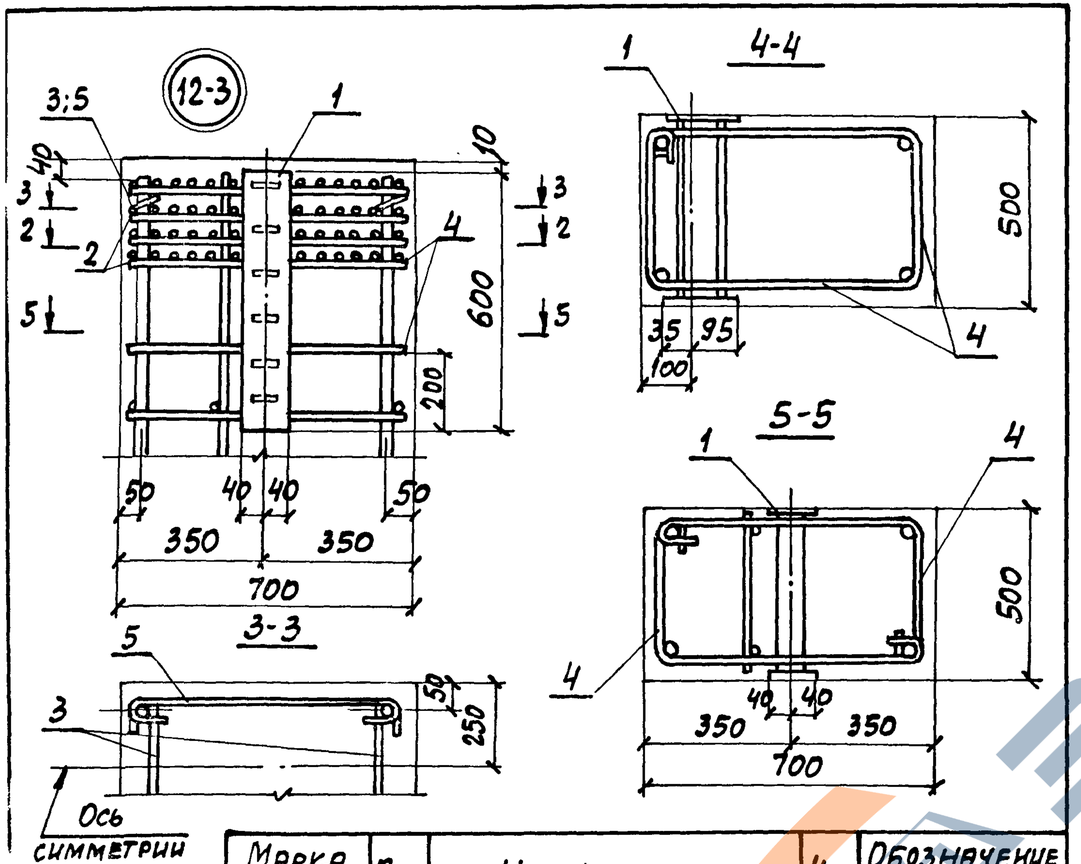


| Марка узла | Поз. | Наименование | Кол. | Обозначение документа |
|---|---|---|---|---|
| Узел 12, 12-1 | 1 | Изделие закладное Мн13 | 1 | 1.424.1-9.2-155 |
| | 2 | Сетка С1-1 | 4 | -145 |
| | 3 | Стержень Ст 6 | 2 | -146 |
| | 4 | Ст 14 | 2 | -146 |
| | 5 | Ст 16 | 2 | -146 |
| Узел 12-2 | | Поз. 2...5 по узлу 12 | | |
| | 1 | Изделие закладное МН19-1 | | 1.424.1-9.2-161 |
| Узел 12-3 | | Поз. 1,3 по узлу 12 | | |
| | 2 | Сетка С2-1 | 4 | 1.424.1-9.2-155 |
| | 4 | Стержень Ст 15 | 2 | -146 |
| | 5 | Ст 17 | 2 | -146 |



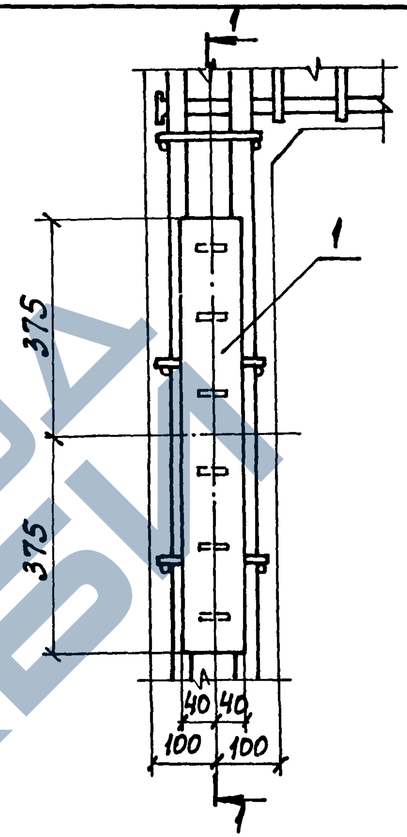


| Марка узла | Поз. | Наименование | Кол. | Обозначение документа |
|---|---|---|---|---|
| Узел 13 | 1 | Изделие закладное Мн26 | 1 | 1.424.1-9.2-168 |
| | 2 | Арматура по ГОСТ 5781-82 | | |
| | | ф16 AIII, ℓ= 8000; 12,6 кг | 4 | без черт. |
| Узел 13-1 | 1 | Изделие закладное Мн26 | 1 | 1.424.1-9.2-168 |

1. Маркировку узлов см. 1.424.1-9.0-10 СМ.
2. Узел 13 с дополнительным продольным армированием (поз. 2) применяется в тех случаях, когда плоский каркас ветви состоит из двух стержней.

Инв. № подл. | Подпись и дата | Взам. инв. №

| | | | |
|---|---|---|---|
| Нач. отд. | Бродский | | |
| Н. контр. | Кудричевская | | |
| Гл. констр. | Саврянский | | |
| Разраб. | Проценко | | |
| Рассчит. | Проценко | | |
| Провер. | Кудричевская | | |
| Исполн. | Копина | | |

1.424.1-9.1-26

Узел 13; 13-1

| Стадия | Лист | Листов |
|---|---|---|
| Р | 1 | 2 |

Харьковский Промстройниипроект