https://zavodjbi.com/

ТИПОВЫЕ КОНСТРУКЦИИ, ИЗДЕЛИЯ И УЗЛЫ ЗДАНИЙ И СООРУЖЕНИЙ

# СЕРИЯ 1.020.1-4

# КОНСТРУКЦИИ РАМНОГО КАРКАСА МЕЖВИДОВОГО ПРИМЕНЕНИЯ ДЛЯ МНОГОЭТАЖНЫХ ОБЩЕСТВЕННЫХ ЗДАНИЙ, ПРОИЗВОДСТВЕННЫХ И ВСПОМОГАТЕЛЬНЫХ ЗДАНИЙ ПРОМЫШЛЕННЫХ ПРЕДПРИЯТИЙ

## ВЫПУСК 2-4

## КОЛОННЫ. ПРОСТРАНСТВЕННЫЕ КАРКАСЫ, АРМАТУРНЫЕ И ЗАКЛАДНЫЕ ИЗДЕЛИЯ

(Вариант армирования изделий сталью классов Ат-IVС и Врп-I)

Рабочие чертежи

часть 1 книга 1 (стр. 1-54)

стр. 1...111

НАЧАЛО
24168-02
ЦЕНА 8-59

https://zavodjbi.com/

https://zavodjbi.com/

ТИПОВЫЕ КОНСТРУКЦИИ, ИЗДЕЛИЯ И УЗЛЫ ЗДАНИЙ И СООРУЖЕНИЙ

# СЕРИЯ 1.020.1-4

# КОНСТРУКЦИИ РАМНОГО КАРКАСА МЕЖВИДОВОГО ПРИМЕНЕНИЯ ДЛЯ МНОГОЭТАЖНЫХ ОБЩЕСТВЕННЫХ ЗДАНИЙ, ПРОИЗВОДСТВЕННЫХ И ВСПОМОГАТЕЛЬНЫХ ЗДАНИЙ ПРОМЫШЛЕННЫХ ПРЕДПРИЯТИЙ

## ВЫПУСК 2-4

## Колонны. Пространственные каркасы, арматурные и закладные изделия

## (Вариант армирования изделий сталью классов Ат-IVС и Врп-I)

## Рабочие чертежи


РАЗРАБОТАНЫ

ЛЕНИНГРАДСКИЙ ПРОМСТРОЙПРОЕКТ

Гл. инж. ин-та Б.А. СЕМЕНОВ

Гл. конструктор Г.Г. ВИНОГРАДОВ

Гл. инж. проекта Ф.М. РОДКИН

ЦНИИПРОМЗДАНИЙ

Зам. директора В.В. ГРАНЕВ

Зав. отделом Э.Н. КОДЫШ

Гл. инж. проекта А.А. КЛЕБАНОВ

НИИЖБ ГОССТРОЯ СССР

Зам. директора Т.И. МАМЕДОВ

Рук. лаборатории Н.Н. КОРОВИН

Ст. научн. сотруд. Ю.Д. БЫЧЕНКОВ



УТВЕРЖДЕНЫ ГОССТРОЕМ СССР

письмо №4/5-1595 от 28.12.89г.

Введены в действие ЦНИИПРОМЗДАНИЙ с 01.06.90

приказ от 10.01.90 №2


© ЦИТП Госстроя СССР, 1990



https://zavodjbi.com/

| Обозначение документа | Наименование | Стр. |
|---|---|---|
| I.020.I-4. 2-4 -ТТ | Технические требования | 6 |
| -КI | Каркас пространственный КП-I...КП-3 | 7 |
| -К2 | Каркас пространственный КП-4...КП-6 | 8 |
| -К3 | Каркас пространственный КП-7 | 9 |
| -К4 | Каркас пространственный КП-8...КП-I0 | I0 |
| -К5 | Каркас пространственный КП-II...КП-I3 | II |
| -К6 | Каркас пространственный КП-I4 | I2 |
| -К7 | Каркас пространственный КП-I5,КП-I6 | I3 |
| -К8 | Каркас пространственный КП-I7,КП-I8 | I4 |
| -К9 | Каркас пространственный КП-I9...КП-2I | I5 |
| -КI0 | Каркас пространственный КП-22 | I6 |
| -КII | Каркас пространственный КП-23...КП-25 | I7 |
| -КI2 | Каркас пространственный КП-26...КП-28 | I8 |
| -КI3 | Каркас пространственный КП-29 | I9 |
| -КI4 | Каркас пространственный КП-30,КП-3I | 20 |
| -КI5 | Каркас пространственный КП-32...КП-34 | 2I |
| -КI6 | Каркас пространственный КП-35,КП-36 | 22 |
| -КI7 | Каркас пространственный КП-37,КП-38 | 23 |
| -КI8 | Каркас пространственный КП-39,КП-40 | 24 |
| -КI9 | Каркас пространственный КП-4I...КП-43 | 25 |
| -К20 | Каркас пространственный КП-44,КП-45 | 26 |
| -К2I | Каркас пространственный КП-46,КП-47 | 27 |
| -К22 | Каркас пространственный КП-48,КП-49 | 28 |
| -К23 | Каркас пространственный КП-50...КП-52 | 29 |
| -К24 | Каркас пространственный КП-53 | 30 |

| Обозначение документа | Наименование | Стр. |
|---|---|---|
| I.020.I-4. 2-4 -К25 | Каркас пространственный КП-54,КП-55 | 3I |
| -К26 | Каркас пространственный КП-56...КП-58 | 32 |
| -К27 | Каркас пространственный КП-59 | 33 |
| -К28 | Каркас пространственный КП-60...КП-62 | 34 |
| -К29 | Каркас пространственный КП-63...КП-65 | 35 |
| -К30 | Каркас пространственный КП-66,КП-67 | 36 |
| -К3I | Каркас пространственный КП-68...КП-70 | 37 |
| -К32 | Каркас пространственный КП-7I,КП-72 | 38 |
| -К33 | Каркас пространственный КП-73,КП-74 | 39 |
| -К34 | Каркас пространственный КП-75...КП-77 | 40 |
| -К35 | Каркас пространственный КП-78...КП-80 | 4I |
| -К36 | Каркас пространственный КП-8I,КП-82 | 42 |
| -К37 | Каркас пространственный КП-83,КП-84 | 43 |
| -К38 | Каркас пространственный КП-85,КП-86 | 44 |
| -К39 | Каркас пространственный КП-87,,,КП-89 | 45 |
| -К40 | Каркас пространственный КП-90...КП-92 | 46 |
| -К4I | Каркас пространственный КП-93,КП-94 | 47 |
| -К42 | Каркас пространственный КП-95...КП-97 | 48 |
| -К43 | Каркас пространственный КП-98,КП-99 | 49 |
| -К44 | Каркас пространственный КП-I00,КП-I0I | 50 |
| -К45 | Каркас пространственный КП-I02...КП-I04 | 5I |
| -К46 | Каркас пространственный КП-I05...КП-I07 | 52 |
| -К47 | Каркас пространственный КП-I08,КП-I09 | 53 |
| -К48 | Каркас пространственный КП-II0,КП-III | 54 |
| -К49 | Каркас пространственный КП-II3,КП-II4 | 55 |


Взам. инв.№ | Подпись и дата | Инв.№ подл.

| | | | |
|---|---|---|---|
| Нач.отд. | Язловицкий | | |
| Н.контр. | Аксёнова | | |
| Зав.гр. | Бродский | | |
| Вед.инж. | Агеенко | | |
| Исполнил | Радзина | | |

I.020.I-4. 2-4

СОДЕРЖАНИЕ

| Стадия | Лист | Листов |
|---|---|---|
| Р | I | 4 |

ГОССТРОЙ СССР
ЛЕНИНГРАДСКИЙ ПРОМСТРОЙПРОЕКТ

Копировал 24168-02 3 Формат

https://zavodjbi.com/

| Обозначение документа | Наименование | Стр. |
|---|---|---|
| I.020.I-4. 2-4 -К50 | Каркас пространственный КП-II5 ... КП-II7 | 56 |
| -К5I | Каркас пространственный КП-II8... КП-I20 | 57 |
| -К52 | Каркас пространственный КП-I2I ... КП-I23 | 58 |
| -К53 | Каркас пространственный КП-I24... КП-I26 | 59 |
| -К54 | Каркас пространственный КП-I27... КП-I29 | 60 |
| -К55 | Каркас пространственный КП-I30, КП-I3I | 6I |
| -К56 | Каркас пространственный КП-I32, КП-I33 | 62 |
| -К57 | Каркас пространственный КП-I34... КП-I36 | 63 |
| -К58 | Каркас пространственный КП-I37... КП-I39 | 64 |
| -К59 | Каркас пространственный КП-I40, КП-I4I | 65 |
| -К60 | Каркас пространственный КП-I42, КП-I43 | 66 |
| -К6I | Каркас пространственный КП-I44... КП-I46 | 67 |
| -К62 | Каркас пространственный КП-I47... КП-I49 | 68 |
| -К63 | Каркас пространственный КП-I50, КП-I5I | 69 |
| -К64 | Каркас пространственный КП-I52, КП-I53 | 70 |
| -К65 | Каркас пространственный КП-I54... КП-I56 | 7I |
| -К66 | Каркас пространственный КП-I57, КП-I58 | 72 |
| -К67 | Каркас пространственный КП-I59, КП-I60 | 73 |
| -К68 | Каркас пространственный КП-I6I, КП-I62 | 74 |
| -К69 | Каркас пространственный КП-I63, КП-I64 | 75 |
| -К70 | Каркас пространственный КП-I65... КП-I67 | 76 |
| -К7I | Каркас пространственный КП-I68, КП-I69 | 77 |
| -К72 | Каркас пространственный КП-I70, КП-I7I | 78 |
| -К73 | Каркас пространственный КП-I72... КП-I74 | 79 |
| -К74 | Каркас пространственный КП-I75... КП-I77 | 80 |

| Обозначение документа | Наименование | Стр. |
|---|---|---|
| I.020.I-4. 2-4 -К75 | Каркас пространственный КП-I78, КП-I79 | 8I |
| -К76 | Каркас пространственный КП-I80, КП-I8I | 82 |
| -К77 | Каркас пространственный КП-I82 КП-I84 | 83 |
| -К78 | Каркас пространственный КП-I85 КП-I87 | 84 |
| -К79 | Каркас пространственный КП-I88 КП-I90 | 85 |
| -К80 | Каркас пространственный КП-I9I, КП-I92 | 86 |
| -К8I | Каркас пространственный КП-I93, КП-I94 | 87 |
| -К82 | Каркас пространственный КП-I95 КП-I97 | 88 |
| -К83 | Каркас пространственный КП-I98, КП-I99 | 89 |
| -К84 | Каркас пространственный КП-200, КП-20I | 90 |
| -К85 | Каркас пространственный КП-202, КП-203 | 9I |
| -К86 | Каркас пространственный КП-204, КП-205 | 92 |
| -К87 | Каркас пространственный КП-206 КП-208 | 93 |
| -К88 | Каркас пространственный КП-209 КП-2II | 94 |
| -К89 | Каркас пространственный КП-I2I КП-2I4 | 95 |
| -К90 | Каркас пространственный КП-2I5, КП-2I6 | 96 |
| -К9I | Каркас пространственный КП-2I7, КП-2I8 | 97 |
| -К92 | Каркас пространственный КП-2I9, КП-220 | 98 |
| -К93 | Каркас пространственный КП-22I КП-223 | 99 |
| -К94 | Каркас пространственный КП-224 КП-226 | I00 |
| -К95 | Каркас пространственный КП-227 КП-229 | I0I |
| -К96 | Каркас пространственный КП-230 КП-232 | I02 |
| -К97 | Каркас пространственный КП-233, КП-234 | I03 |
| -К98 | Каркас пространственный КП-235, КП-236 | I04 |
| -К99 | Каркас пространственный КП-237 КП-239 | I05 |

Инв. № подл. | Подпись и дата | Взам. инв. №



Копировал 24168-02 4 Формат

| Обозначение документа | Наименование | Стр. |
|---|---|---|
| I.020.I-4. 2-4-KI00 | Каркас пространственный КП-240, КП-24I | I06 |
| -KI0I | Каркас пространственный КП-242, КП-243 | I07 |
| -KI02 | Каркас пространственный КП-244, КП-245 | I08 |
| -KI03 | Каркас пространственный КП-246... КП-248 | I09 |
| -KI04 | Каркас пространственный КП-249... КП-25I | II0 |
| -KI05 | Каркас пространственный КП-252 ... КП-254 | III |
| -KI06 | Каркас пространственный КП-255, КП-256 | II2 |
| -KI07 | Каркас пространственный КП-257, КП-258 | II3 |
| -KI08 | Каркас пространственный КП-259 | II4 |
| -KI09 | Каркас пространственный КП-260 ... КП-262 | II5 |
| -KII0 | Каркас пространственный КП-263 | II6 |
| -KIII | Каркас пространственный КП-264, КП-265 | II7 |
| -KII2 | Каркас пространственный КП-266, КП-267 | II8 |
| -KII3 | Каркас пространственный КП-268, КП-269 | II9 |
| -KII4 | Каркас пространственный КП-270 ... КП-272 | I20 |
| -KII5 | Каркас пространственный КП-273, КП-274 | I2I |
| -KII6 | Каркас пространственный КП-275 | I22 |
| -KII7 | Каркас пространственный КП-276... КП-278 | I23 |
| -KII8 | Каркас пространственный КП-279, КП-280 | I24 |
| -KII9 | Каркас пространственный КП-28I | I25 |
| -KI20 | Каркас пространственный КП-282 ... КП-284 | I26 |
| -KI2I | Каркас пространственный КП-285 ... КП-287 | I27 |
| -KI22 | Каркас пространственный КП-288, КП-289 | I28 |
| -KI23 | Каркас пространственный КП-290, КП-29I | I29 |
| -KI24 | Каркас пространственный КП-292, КП-II2 | I30 |

| Обозначение документа | Наименование | Стр. |
|---|---|---|
| I.020.I-4. 2-4-KI25 | Каркас пространственный КП-294 ... КП-296 | I3I |
| -KI26 | Каркас пространственный КП-297, КП-298 | I32 |
| -KI27 | Каркас пространственный КП-299, КП-293 | I33 |
| -KI28 | Каркас пространственный КП-300 ... КП-302 | I34 |
| -KI29 | Каркас пространственный КП-303 ... КП-305 | I35 |
| -KI30 | Каркас пространственный КП-306 | I36 |
| -KI3I | Каркас пространственный КП-307... КП-309 | I37 |
| -KI32 | Каркас пространственный КП-3I0 ... КП-3I2 | I38 |
| -KI33 | Каркас пространственный КП-3I3 | I39 |
| -KI34 | Каркас пространственный КП-3I4 ... КП-3I6 | I40 |
| -KI35 | Каркас пространственный КП-3I7, КП-3I8 | I4I |
| -KI36 | Каркас пространственный КП-3I9, КП-320 | I42 |
| -KI37 | Каркас пространственный КП-32I ... КП-323 | I43 |
| -KI38 | Каркас пространственный КП-324... КП-326 | I44 |
| -KI39 | Каркас пространственный КП-327 | I45 |
| -KI40 | Каркас пространственный КП-328... КП-330 | I46 |
| -KI4I | Каркас пространственный КП-33I ... КП-333 | I47 |
| -KI42 | Каркас пространственный КП-334, КП-335 | I48 |
| -KI43 | Каркас пространственный КП-336... КП-338 | I49 |
| -KI44 | Каркас пространственный КП-339, КП-340 | I50 |
| -KI45 | Каркас пространственный КП-34I ... КП-343 | I5I |
| -KI46 | Каркас пространственный КП-344, КП-345 | I52 |
| -KI47 | Каркас пространственный КП-346, КП-347 | I53 |
| -KI48 | Каркас пространственный КП-348, КП-349 | I54 |
| -KI49 | Каркас пространственный КП-350... КП-352 | I55 |

Взам инв № | Подпись и дата | Инв № подл



Копировал 24168-02 5 Формат

https://zavodjbi.com/



| Обозначение документа | Наименование | Стр. |
|---|---|---|
| I.020.I-4. 2-4-KI50 | Каркас пространственный КП-353 ... КП-355 | I56 |
| -KI5I | Каркас пространственный КП-356, КП-357 | I57 |
| -KI52 | Каркас пространственный КП-358, КП-359 | I58 |
| -KI53 | Каркас пространственный КП-360, КП-36I | I59 |
| -KI54 | Каркас пространственный КП-362, КП-363 | I60 |
| -KI55 | Каркас пространственный КП-364, КП-365 | I6I |
| -KI56 | Каркас пространственный КП-366, КП-367 | I62 |
| -KI57 | Каркас пространственный КП-368 | I63 |
| -KI58 | Каркас пространственный КП-369... КП-37I | I64 |
| -KI59 | Каркас пространственный КП-372 | I65 |
| -KI60 | Каркас пространственный КП-373... КП-375 | I66 |
| -KI6I | Каркас пространственный КП-376... КП-378 | I67 |
| -KI62 | Каркас пространственный КП-379... КП-38I | I68 |
| -KI63 | Каркас пространственный КП-382, КП-383 | I69 |
| -KI64 | Каркас пространственный КП-384, КП-385 | I70 |
| -KI65 | Каркас пространственный КП-386, КП-387 | I7I |
| -KI66 | Каркас пространственный КП-388, КП-389 | I72 |
| -KI67 | Каркас пространственный КП-390, КП-39I | I73 |
| -KI68 | Каркас пространственный КП-392, КП-393 | I74 |
| -KI69 | Каркас пространственный КП-394, КП-395 | I75 |
| -KI70 | Каркас пространственный КП-396, КП-397 | I76 |
| -KI7I | Каркас пространственный КП-398, КП-399 | I77 |

| Обозначение документа | Наименование | Стр. |
|---|---|---|
| I.020.I-4. 2-4-У | Узел I...XУШ | I78 |
| -KI72 | Сетка С-I | I82 |
| -KI73 | Стержень отдельный XM-I, XM-2 | I82 |
| -KI74 | Сетка СКА-I, СКА-2 | I83 |
| -KI75 | Сетка СКА-3, СКА-4 | I83 |
| -KI76 | Изделие закладное МН-I...МН-5 | I84 |
| -KI77 | Изделие закладное МН-6...МН-I0 | I85 |
| -KI78 | Изделие закладное МН-II | I86 |
| -KI79 | Изделие закладное МН-I2 | I86 |
| -KI80 | Изделие закладное МН-I3...МН-I5 | I87 |
| -KI8I | Изделие закладное МН-I7, | I88 |
| -KI82 | Изделие закладное МН-I8... МН-20 | I89 |
| -KI83 | Изделие закладное МН-2I...МН-24 | I90 |
| -KI84 | Изделие закладное МН-39...МН-43 | I9I |
| -KI85 | Изделие закладное МН-44 | I92 |
| -KI86 | Изделие закладное МН-45...МН-47 | I92 |

Взам. инв. №

Подпись и дата

Инв. № подл.



Копировал 24168-02 6 Формат

https://zavodjbi.com/

I. Настоящий выпуск содержит рабочие чертежи пространственных каркасов арматурных сеток и закладных изделий колонн, которые разработаны в выпуске 2-3.

Предусматривается серийное изготовление пространственных каркасов на типовом и нестандартном оборудовании заводов железобетонных конструкций и специализированных механических заводах.

2. Пространственные каркасы собираются из отдельных стержней, замкнутых хомутов, сеток косвенного армирования и закладных изделий при помощи контактной сварки.

Диагональные связи должны привариваться к стержням продольной арматуры протяженными швами, длина швов не менее 5-ти диаметров арматуры связи.

3. В качестве продольной арматуры колонн принята сталь класса Ат-IУС, ГОСТ I0884-8I.

4. Закладные изделия МН-I3...МН-I5 привариваются к продольным стержням пространственного каркаса дуговой сваркой, односторонним швом.

Закладные изделия МН-I...МН-I2 должны быть зафиксированы в проектном положении в форме.

5. Изготовление арматурных и закладных изделий должно производиться в соответствии с:

- Рекомендации по применению в железобетонных конструкциях эффективных видов стержневой арматуры". НИИЖБ.
- ГОСТ I0922-75 "Арматурные изделия и закладные детали сварные для железобетонных конструкций". Технические требования и методы испытаний".
- ГОСТ I4098-85 "Соединения сварные арматуры и закладных изделий железобетонных конструкций".

6. Сборку пространственных каркасов рекомендуется производить на автоматизированных линиях, согласно указаниям выпуска 0-5 серии I.020.I-4 "Указания по заводской технологии изготовления".

7. Дуговая сварка крестообразных соединений не допускается.

Применение ручной дуговой сварки тавровых соединений стержней с пластиной в закладных изделиях не допускается.

Испытание сварных соединений арматуры и закладных изделий на растяжение обязательно.

Перечень выпусков, входящих в состав серии I.020.I-4 приведен в выпуске 0-0, 0-7.

| | | | | |
|---|---|---|---|---|
| Нач.отд. | Язловицкий | | I.020.I-4. 2-4 - ТТ | |
| Н.контр. | Аксёнова | | ТЕХНИЧЕСКИЕ ТРЕБОВАНИЯ | Стадия: Р; Лист: ; Листов: 1 |
| Зав.гр. | Бродский | | | ГОССТРОЙ СССР ЛЕНИНГРАДСКИЙ ПРОМСТРОЙПРОЕКТ |
| Вед.инж. | Агеенко | | | |
| Исполнил | | | | |

Инв.№ подл. | Подпись и дата | Взам.инв.№

Копировал 24168-02_7 Формат

https://zavodjbi.com/

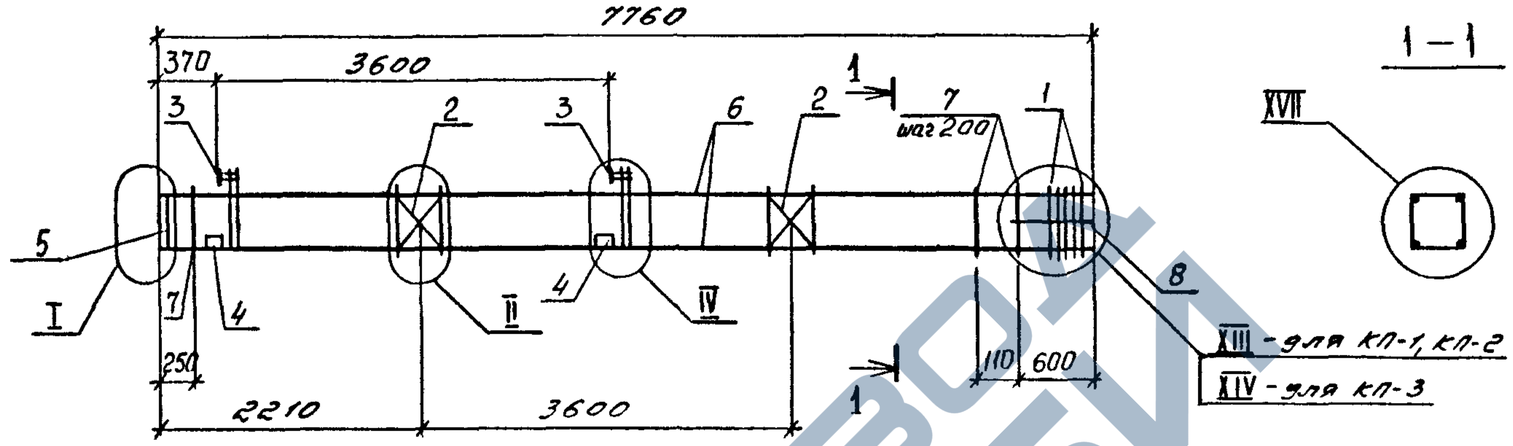





| МАРКА | ПОЗ. | МАРКА АРМАТУРНОГО ИЗДЕЛИЯ | КОЛ. ШТ. | МАССА КГ. 1 ШТ. | МАССА КГ. ВСЕГО | ОБОЗНАЧЕНИЕ ДОКУМЕНТА 1.020.1-4 2-4 |
|---|---|---|---|---|---|---|
| КП-1 | 1 | СКА-2 | 5 | 3,36 | 16,80 | К174 |
| | 2 | С-1 | 2 | 1,08 | 2,16 | К172 |
| | 3 | МН-1 | 2 | 28,18 | 56,36 | К176 |
| | 4 | МН-12 | 4 | 3,86 | 15,44 | К179 |
| | 5 | МН-13 | 1 | 13,76 | 13,76 | К180 |
| | 6 | ф18 Ат-IVС ℓ=7740 | 4 | 15,46 | 61,84 | без черт. |
| | 7 | ХМ-2 | 36 | 0,89 | 32,04 | К173 |
| | 8 | ф6 А I ℓ=650 | 4 | 0,14 | 0,56 | без черт. |
| | | | | Итого: 198,96 | | |
| КП-2 | 1 | СКА-2 | 5 | 3,36 | 16,80 | К174 |
| | 2 | С-1 | 2 | 1,08 | 2,16 | К172 |
| | 3 | МН-2 | 2 | 27,70 | 55,4 | К176 |
| | 4 | МН-12 | 4 | 3,86 | 15,44 | К179 |
| | 5 | МН-13 | 1 | 13,76 | 13,76 | К180 |
| | 6 | ф20 Ат-IVС ℓ=7740 | 4 | 19,09 | 76,36 | без черт. |
| | 7 | ХМ-2 | 36 | 0,89 | 32,04 | К173 |
| | 8 | ф6 А I ℓ=650 | 4 | 0,14 | 0,56 | без черт. |
| | | | | Итого: 212,52 | | |

| МАРКА | ПОЗ. | МАРКА АРМАТУРНОГО ИЗДЕЛИЯ | КОЛ. ШТ. | МАССА КГ. 1 ШТ. | МАССА КГ. ВСЕГО | ОБОЗНАЧЕНИЕ ДОКУМЕНТА 1.020.1-4 2-4 |
|---|---|---|---|---|---|---|
| КП-3 | 1 | СКА-2 | 6 | 3,36 | 20,16 | К174 |
| | 2 | С-1 | 2 | 1.08 | 2,16 | К172 |
| | 3 | МН-2 | 2 | 27,70 | 55,40 | К176 |
| | 4 | МН-12 | 4 | 3,86 | 15,44 | К179 |
| | 5 | МН-14 | 1 | 20,72 | 20,72 | К180 |
| | 6 | ф22 Ат-IVС ℓ=7740 | 4 | 23,10 | 92,40 | без черт. |
| | 7 | ХМ-2 | 36 | 0,89 | 32,04 | К173 |
| | 8 | ф6 А I ℓ=150 | 4 | 0,14 | 0,56 | без черт. |
| | | | | Итого: 238,88 | | |

1. Узлы см. 4
2. Технические требования см. ТТ
3. Арматура классов А-I по ГОСТ 5781-82 и Ат-IVС по ГОСТ 10884-81

| | | |
|---|---|---|
| Нач.отд. | Язловицкий | |
| Н.контр. | Аксёнова | |
| Зав.гр. | Бродский | |
| Вед.инж. | Агеенко | |
| Исполнил | Радзина | |

1.020.1-4. 2-4-К1

Каркас пространственный КП-1 ... КП-3

| Стадия | Лист | Листов |
|---|---|---|
| Р | | 1 |

ГОССТРОЙ СССР ЛЕНИНГРАДСКИЙ ПРОМСТРОЙПРОЕКТ

Инв.№ подл. | Подпись и дата | Взам. инв.№

Копировал 2416 8-02 Формат

https://zavodjbi.com/

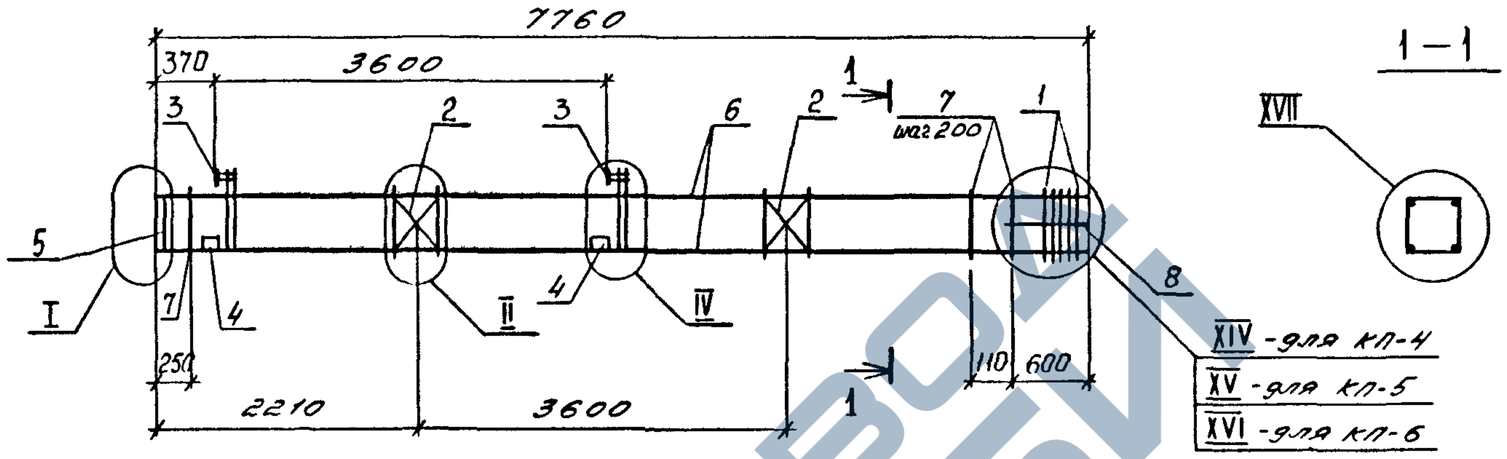


| МАРКА | ПОЗ. | МАРКА АРМАТУРНОГО ИЗДЕЛИЯ | КОЛ. ШТ. | МАССА КГ. 1 ШТ. | МАССА КГ. ВСЕГО | ОБОЗНАЧЕНИЕ ДОКУМЕНТА 1.020.1-4 2-4 |
|---|---|---|---|---|---|---|
| КП-4 | 1 | СКА-2 | 6 | 3,36 | 20,16 | К174 |
| | 2 | С-1 | 2 | 1,08 | 2,16 | К172 |
| | 3 | МН-3 | 2 | 27,22 | 54,44 | К176 |
| | 4 | МН-12 | 4 | 3,86 | 15,44 | К179 |
| | 5 | МН-14 | 1 | 20,72 | 20,72 | К180 |
| | 6 | ф25Ат-IVс ℓ=7740 | 4 | 29,80 | 119,2 | без черт. |
| | 7 | хм-2 | 36 | 0,89 | 32,04 | К173 |
| | 8 | ф6АI ℓ=650 | 4 | 0,14 | 0,56 | без черт. |
| | | | | Итого: 264,72 | | |
| КП-5 | 1 | СКА-2 | 7 | 3,36 | 23,52 | К174 |
| | 2 | С-1 | 2 | 1,08 | 2,16 | К172 |
| | 3 | МН-4 | 2 | 26,74 | 53,48 | К176 |
| | 4 | МН-12 | 4 | 3,86 | 15,44 | К179 |
| | 5 | МН-15 | 1 | 32,94 | 32,94 | К180 |
| | 6 | ф28Ат-IVс ℓ=7740 | 4 | 37,38 | 149,52 | без черт. |
| | 7 | хм-2 | 36 | 0,89 | 32,04 | К173 |
| | 8 | ф6АI ℓ=650 | 4 | 0,14 | 0,56 | без черт. |
| | | | | Итого: 309,66 | | |

| МАРКА | ПОЗ. | МАРКА АРМАТУРНОГО ИЗДЕЛИЯ | КОЛ. ШТ. | МАССА КГ. 1 ШТ. | МАССА КГ. ВСЕГО | ОБОЗНАЧЕНИЕ ДОКУМЕНТА 1.020.1-4 2-4 |
|---|---|---|---|---|---|---|
| КП-6 | 1 | СКА-2 | 8 | 3,36 | 26,88 | К174 |
| | 2 | С-1 | 2 | 1,08 | 2,16 | К172 |
| | 3 | МН-5 | 2 | 29,58 | 59,16 | К176 |
| | 4 | МН-12 | 4 | 3,86 | 15,44 | К179 |
| | 5 | МН-15 | 1 | 32,94 | 32,94 | К180 |
| | 6 | ф32Ат-IVс ℓ=7740 | 4 | 48,84 | 195,36 | без черт. |
| | 7 | хм-2 | 36 | 0,89 | 32,04 | К173 |
| | 8 | ф6АI ℓ=650 | 4 | 0,14 | 0,56 | без черт. |
| | | | | Итого. 364,54 | | |

1. Узлы см. У
2. Технические требования см. ТТ
3. Арматура классов: А-I по ГОСТ 5781-82
Ат-IVС по ГОСТ 10884-81

| | | | |
|---|---|---|---|
| Нач.отд. | Язловицкий | | |
| Н.контр. | Аксёнова | | |
| Зав.гр. | Бродский | | |
| Вед инж. | Агевико | | |
| Исполнил | Фоменко | | |

1.020.1-4. 2-4-К2

Каркас пространственный КП-4 ... КП-6

| Стадия | Лист | Листов |
|---|---|---|
| Р | | 1 |

ГОССТРОЙ СССР ЛЕНИНГРАДСКИЙ ПРОМСТРОЙПРОЕКТ

Инв.№ подл. | Подпись и дата | Взам. инв.№



https://zavodjbi.com/

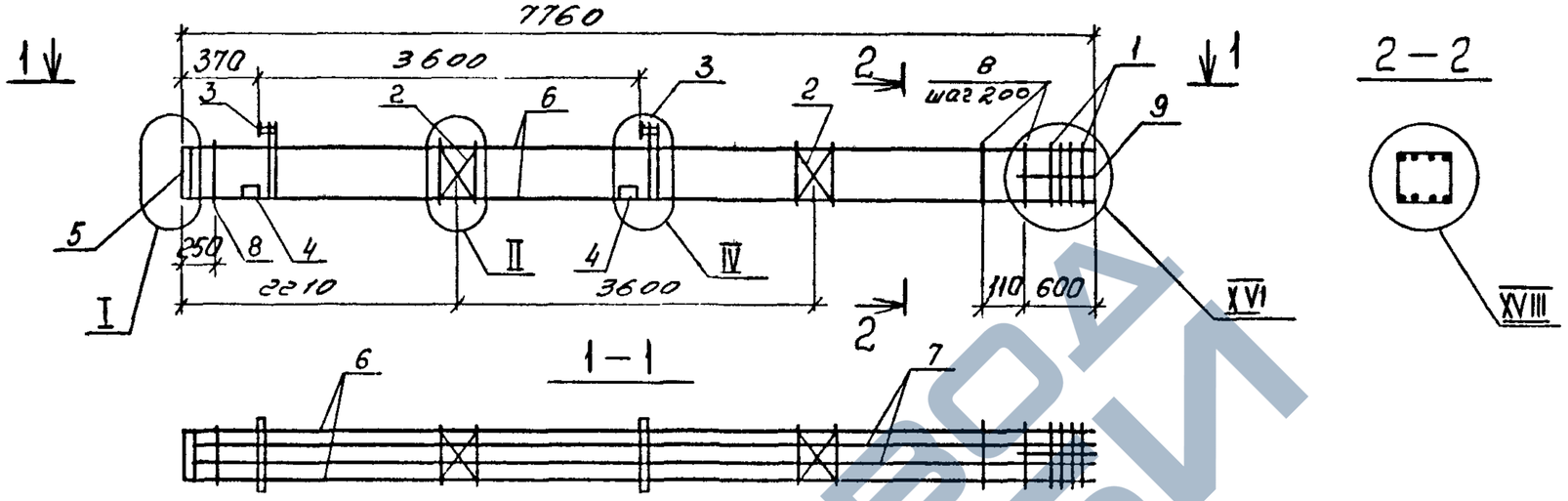


| МАРКА | ПОЗ. | МАРКА АРМАТУРНОГО ИЗДЕЛИЯ | КОЛ. ШТ. | МАССА КГ. 1 ШТ. | МАССА КГ. ВСЕГО | ОБОЗНАЧЕНИЕ ДОКУМЕНТА 1.020 1-4 2-4 |
|---|---|---|---|---|---|---|
| КП-7 | 1 | СКА-2 | 8 | 3,36 | 26,88 | К174 |
| | 2 | С-1 | 2 | 1,08 | 2,16 | К172 |
| | 3 | МН-4 | 2 | 26,74 | 53,48 | К176 |
| | 4 | МН-12 | 4 | 3,86 | 15,44 | К179 |
| | 5 | МН-15 | 1 | 32,94 | 32,94 | К180 |
| | 6 | Ф28 Ат IVС ℓ=7740 | 4 | 37,38 | 149,52 | без черт. |
| | 7 | Ф20 Ат IVС ℓ=7740 | 4 | 19,09 | 76,36 | без черт. |
| | 8 | ХМ-2 | 36 | 0,89 | 32,04 | К173 |
| | 9 | Ф6 А I ℓ=650 | 4 | 0,14 | 0,56 | без черт. |
| | | | | Итого: 389,38 | | |

1. Узлы см. У
2. Технические требования см. ТТ
3. Арматура классов: А-I по ГОСТ 5781-82
Ат-IVС по ГОСТ 10884-81

| | | |
|---|---|---|
| Нач.отд. | Язловецкий | |
| Н.контр. | Аксёнова | |
| Зав.гр. | Бродский | |
| Вед.инж. | Агеенко | |
| Исполнил | Фоменко | |

1.020.1-4. 2-4-К3

Каркас пространственный КП-7

| Стадия | Лист | Листов |
|---|---|---|
| Р | | 1 |

ГОССТРОЙ СССР ЛЕНИНГРАДСКИЙ ПРОМСТРОЙПРОЕКТ

Инв.№ подл. | Подпись и дата | Взам. инв.№

Копировал 24168-02 10 Формат

https://zavodjbi.com/

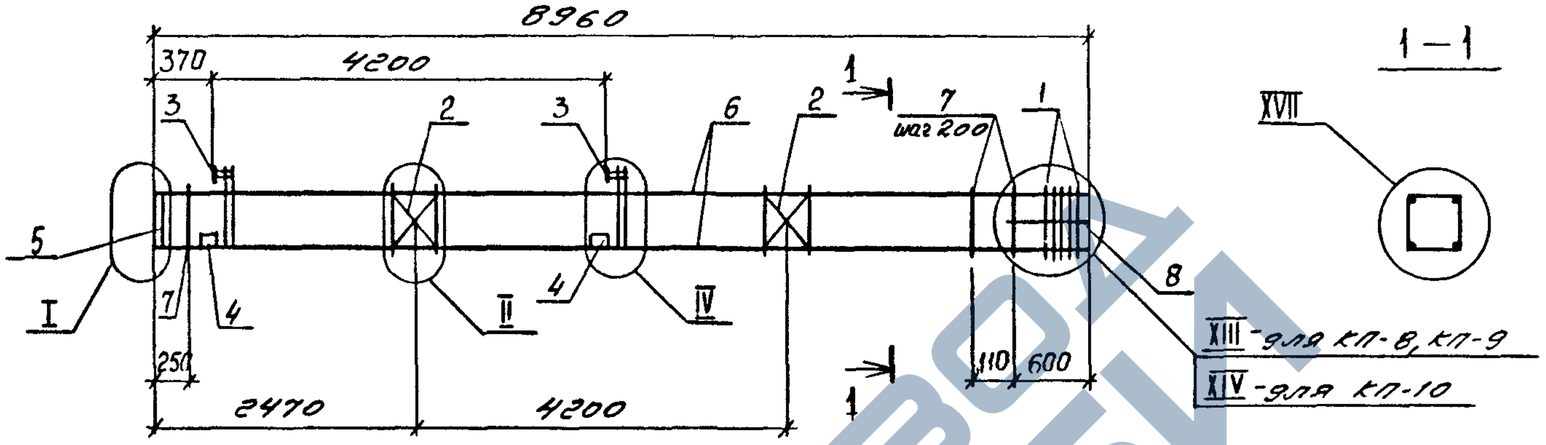


| МАРКА | ПОЗ. | МАРКА АРМАТУРНОГО ИЗДЕЛИЯ | КОЛ. ШТ. | МАССА КГ. 1 ШТ. | МАССА КГ. ВСЕГО | ОБОЗНАЧЕНИЕ ДОКУМЕНТА 1.020 1-4 2-4 |
|---|---|---|---|---|---|---|
| КП-8 | 1 | СКА-2 | 5 | 3,36 | 16,80 | К174 |
| | 2 | С-1 | 2 | 1,08 | 2,16 | К172 |
| | 3 | МН-1 | 2 | 28,18 | 56,36 | К176 |
| | 4 | МН-12 | 4 | 3,86 | 15,44 | К179 |
| | 5 | МН-13 | 1 | 13,76 | 13,76 | К180 |
| | 6 | ф18Ат-IVс ℓ=8940 | 4 | 17,86 | 71,44 | без черт. |
| | 7 | хм-2 | 42 | 0,89 | 37,38 | К173 |
| | 8 | ф6АI ℓ=650 | 4 | 0,14 | 0,56 | без черт. |
| | | | | Итого: 213,90 | | |
| КП-9 | 1 | СКА-2 | 5 | 3,36 | 16,80 | К174 |
| | 2 | С-1 | 2 | 1,08 | 2,16 | К172 |
| | 3 | МН-2 | 2 | 27,70 | 55,40 | К176 |
| | 4 | МН-12 | 4 | 3,86 | 15,44 | К179 |
| | 5 | МН-13 | 1 | 13,76 | 13,76 | К180 |
| | 6 | ф20Ат-IVс ℓ=8940 | 4 | 22,05 | 88,20 | без черт. |
| | 7 | хм-2 | 42 | 0,89 | 37,38 | К173 |
| | 8 | ф6АI ℓ=650 | 4 | 0,14 | 0,56 | без черт. |
| | | | | Итого: 229,70 | | |

| МАРКА | ПОЗ. | МАРКА АРМАТУРНОГО ИЗДЕЛИЯ | КОЛ. ШТ. | МАССА КГ. 1 ШТ. | МАССА КГ. ВСЕГО | ОБОЗНАЧЕНИЕ ДОКУМЕНТА 1.020 1-4 2-4 |
|---|---|---|---|---|---|---|
| КП-10 | 1 | СКА-2 | 6 | 3,36 | 20,16 | К174 |
| | 2 | С-1 | 2 | 1,08 | 2,16 | К172 |
| | 3 | МН-2 | 2 | 27,70 | 55,40 | К176 |
| | 4 | МН-12 | 4 | 3,86 | 15,44 | К179 |
| | 5 | МН-14 | 1 | 20,72 | 20,72 | К180 |
| | 6 | ф22Ат-IVс ℓ=8940 | 4 | 26,68 | 106,72 | без черт. |
| | 7 | хм-2 | 42 | 0,89 | 37,38 | К173 |
| | 8 | ф6АI ℓ=650 | 4 | 0,14 | 0,56 | без черт. |
| | | | | Итого: 258,54 | | |

1. Узлы см. У
2. Технические требования см. ТТ
3. Арматура классов А-I по ГОСТ 5781-82
Ат-IVС по ГОСТ 10884-81

| | | | |
|---|---|---|---|
| Нач.отд. | Язловецкий | | |
| Н.контр. | Аксёнова | | |
| Зав гр. | Бродский | | |
| Вед.инж. | Агеенко | | |
| Исполнил | Фоменко | | |

1.020.1-4. 2-4-К4

Каркас пространственный КП-8 ... КП-10

| Стадия | Лист | Листов |
|---|---|---|
| Р | | 1 |

ГОССТРОЙ СССР ЛЕНИНГРАДСКИЙ ПРОМСТРОЙПРОЕКТ

Копировал 24168-02 11 Формат

https://zavodjbi.com/

https://zavodjbi.com/

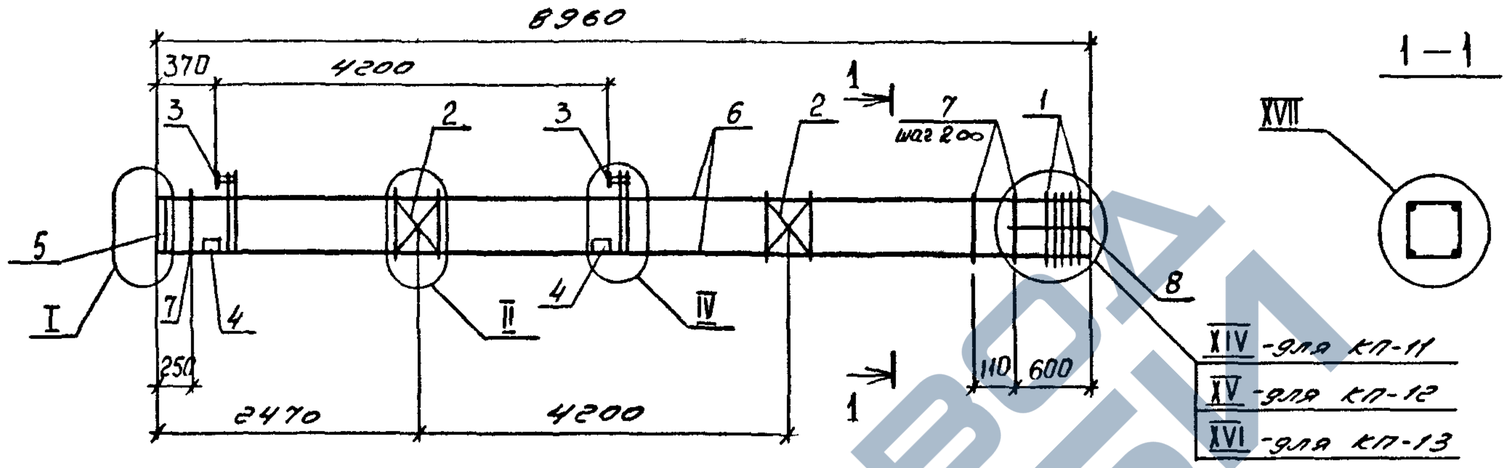


| МАРКА | ПОЗ. | МАРКА АРМАТУРНОГО ИЗДЕЛИЯ | КОЛ. ШТ. | МАССА КГ. 1 ШТ. | МАССА КГ. ВСЕГО | ОБОЗНАЧЕНИЕ ДОКУМЕНТА 1.020.1-4 2-4 |
|---|---|---|---|---|---|---|
| КП-11 | 1 | СКА-2 | 6 | 3,36 | 20,16 | К174 |
| | 2 | С-1 | 2 | 1,08 | 2,16 | К172 |
| | 3 | МН-3 | 2 | 27,22 | 54,44 | К176 |
| | 4 | МН-12 | 4 | 3,86 | 15,44 | К179 |
| | 5 | МН-14 | 1 | 20,72 | 20,72 | К180 |
| | 6 | ф25Ат-IVс ℓ=8940 | 4 | 34,42 | 137,68 | без черт. |
| | 7 | ХМ-2 | 42 | 0,89 | 37,38 | К173 |
| | 8 | ф6АI ℓ=650 | 4 | 0,14 | 0,56 | без черт. |
| | | | | Итого: 288,54 | | |
| КП-12 | 1 | СКА-2 | 7 | 3,36 | 23,52 | К174 |
| | 2 | С-1 | 2 | 1,08 | 2,16 | К172 |
| | 3 | МН-4 | 2 | 26,74 | 53,48 | К176 |
| | 4 | МН-12 | 4 | 3,86 | 15,44 | К179 |
| | 5 | МН-15 | 1 | 32,94 | 32,94 | К180 |
| | 6 | ф28Ат-IVс ℓ=8940 | 4 | 43,18 | 172,72 | без черт. |
| | 7 | ХМ-2 | 42 | 0,89 | 37,38 | К173 |
| | 8 | ф6АI ℓ=650 | 4 | 0,14 | 0,56 | без черт. |
| | | | | Итого: 338,20 | | |

| МАРКА | ПОЗ. | МАРКА АРМАТУРНОГО ИЗДЕЛИЯ | КОЛ. ШТ. | МАССА КГ. 1 ШТ. | МАССА КГ. ВСЕГО | ОБОЗНАЧЕНИЕ ДОКУМЕНТА 1.020.1-4 2-4 |
|---|---|---|---|---|---|---|
| КП-13 | 1 | СКА-2 | 8 | 3,36 | 26,88 | К174 |
| | 2 | С-1 | 2 | 1,08 | 2,16 | К172 |
| | 3 | МН-5 | 2 | 29,58 | 59,16 | К176 |
| | 4 | МН-12 | 4 | 3,86 | 15,44 | К179 |
| | 5 | МН-15 | 1 | 32,94 | 32,94 | К180 |
| | 6 | ф32Ат-IVс ℓ=8940 | 4 | 56,41 | 225,64 | без черт. |
| | 7 | ХМ-2 | 42 | 0,89 | 37,38 | К173 |
| | 8 | ф6АI ℓ=650 | 4 | 0,14 | 0,56 | без черт. |
| | | | | Итого: 400,16 | | |

1 Узлы см. 4
2 Технические требования см. ТТ
3 Арматура классов А-I по ГОСТ 5781-82
Ат-IVС по ГОСТ 10884-81

| | | | |
|---|---|---|---|
| Нач.отд. | Язловицкий | | |
| Н.контр. | Аксёнова | | |
| Зав.гр. | Бродский | | |
| Вед.инж. | Агеенко | | |
| Исполнил | Фоменко | | |

1.020.1-4, 2-4 - К5

Каркас пространственный КП-11 ... КП-13

| Стадия | Лист | Листов |
|---|---|---|
| Р | | 1 |

ГОССТРОЙ СССР
ЛЕНИНГРАДСКИЙ ПРОМСТРОЙПРОЕКТ

Инв.№ подл. | Подпись и дата | Взам. инв.№

Копировал 24168-07 12 Формат

https://zavodjbi.com/

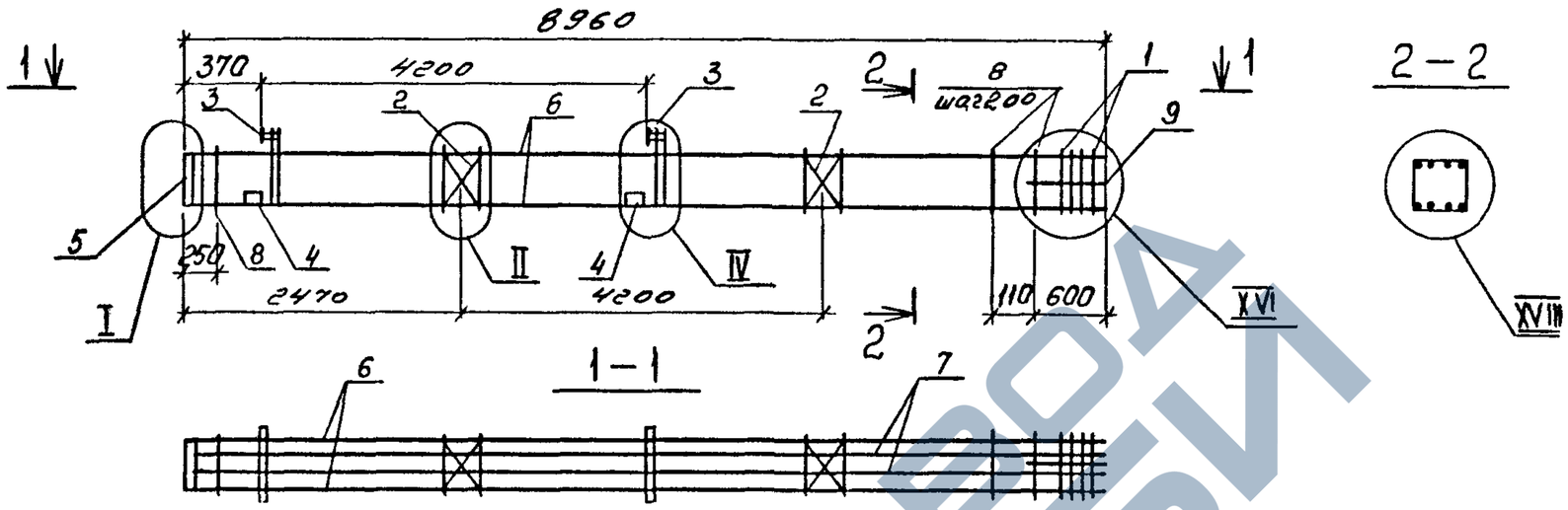


| МАРКА | ПОЗ. | МАРКА АРМАТУРНОГО ИЗДЕЛИЯ | КОЛ. ШТ. | МАССА КГ. | | ОБОЗНАЧЕНИЕ ДОКУМЕНТА 1.020.1-4 2-4 |
|---|---|---|---|---|---|---|
| | | | | 1 ШТ. | ВСЕГО | |
| КП-14 | 1 | СКА-2 | 8 | 3,36 | 26,88 | К174 |
| | 2 | С-1 | 2 | 1,08 | 2,16 | К172 |
| | 3 | МН-5 | 2 | 29,58 | 59,16 | К176 |
| | 4 | МН-12 | 4 | 3,86 | 15,44 | К179 |
| | 5 | МН-15 | 1 | 32,94 | 32,94 | К180 |
| | 6 | ⌀32 $A_{т}$ IV с $\ell$=8940 | 4 | 56,41 | 225,64 | без черт. |
| | 7 | ⌀20 $A_{т}$ IV с $\ell$=8940 | 4 | 22,05 | 88,20 | без черт. |
| | 8 | ХМ-2 | 42 | 0,89 | 37,38 | К173 |
| | 9 | ⌀6 AI $\ell$=650 | 4 | 0,14 | 0,56 | без черт. |
| | | | | Итого: 488,36 | | |

1. Узлы см. 4
2. Технические требования см. ТТ
3. Арматура классов: A-I по ГОСТ 5781-82
   $A_{т}$-IVС по ГОСТ 10884-81

| | | | |
|---|---|---|---|
| Нач.отд. | Язловецкий | | |
| Н.контр. | Аксёнова | | |
| Зав.гр. | Бродский | | |
| Вед.инж. | Агеенко | | |
| Исполнил | Радзина | | |

1.020.1-4. 2-4-К6

Каркас пространственный КП-14

| Стадия | Лист | Листов |
|---|---|---|
| Р | | 1 |

ГОССТРОЙ СССР
ЛЕНИНГРАДСКИЙ ПРОМСТРОЙПРОЕКТ



https://zavodjbi.com/

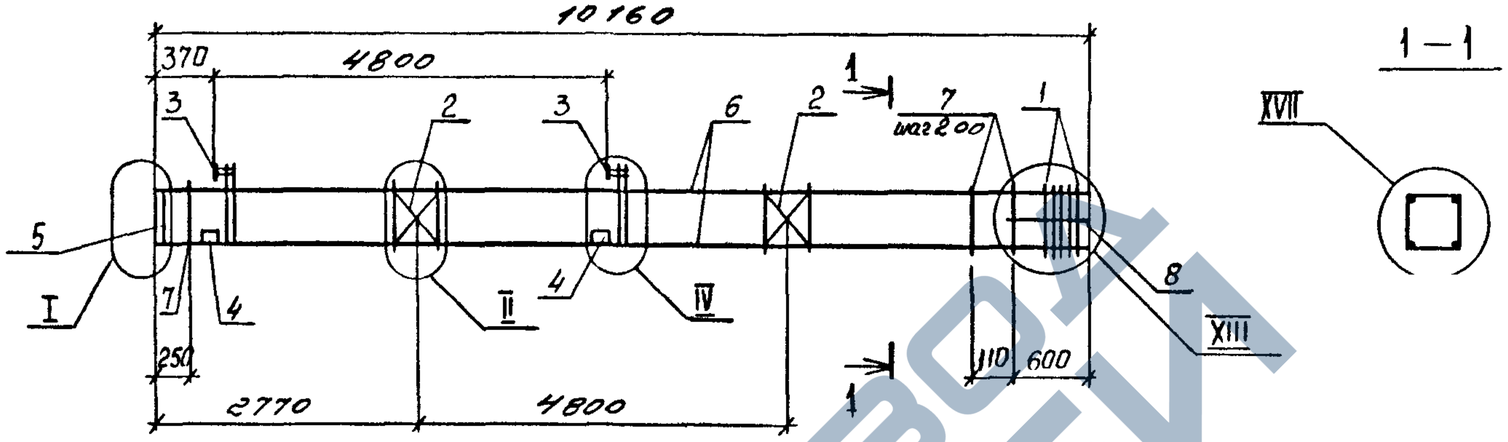


| МАРКА | ПОЗ. | МАРКА АРМАТУРНОГО ИЗДЕЛИЯ | КОЛ. ШТ. | МАССА КГ. | | ОБОЗНАЧЕНИЕ ДОКУМЕНТА 1.020.1-4 2-4 |
|---|---|---|---|---|---|---|
| | | | | 1 ШТ. | ВСЕГО | |
| КП-15 | 1 | СКА-1 | 5 | 2,10 | 10,50 | К174 |
| | 2 | С-1 | 2 | 1,08 | 2,16 | К172 |
| | 3 | МН-1 | 2 | 28,18 | 56,36 | К176 |
| | 4 | МН-12 | 4 | 3,86 | 15,44 | К179 |
| | 5 | МН-13 | 1 | 13,76 | 13,76 | К180 |
| | 6 | ф16 Ат-IVС ℓ=10140 | 4 | 16,00 | 64,00 | без черт. |
| | 7 | хм-2 | 48 | 0,89 | 42,72 | К173 |
| | 8 | ф6 А I ℓ=650 | 4 | 0,14 | 0,56 | без черт. |
| | | | | Итого: 205,50 | | |

| МАРКА | ПОЗ. | МАРКА АРМАТУРНОГО ИЗДЕЛИЯ | КОЛ. ШТ. | МАССА КГ. | | ОБОЗНАЧЕНИЕ ДОКУМЕНТА 1.020.1-4 2 4 |
|---|---|---|---|---|---|---|
| | | | | 1 ШТ. | ВСЕГО | |
| КП-16 | 1 | СКА-2 | 5 | 3,36 | 16,80 | К174 |
| | 2 | С-1 | 2 | 1,08 | 2,16 | К172 |
| | 3 | МН-1 | 2 | 28,18 | 56,36 | К176 |
| | 4 | МН-12 | 4 | 3,86 | 15,44 | К179 |
| | 5 | МН-13 | 1 | 13,76 | 13,76 | К180 |
| | 6 | ф18 Ат-IVС ℓ=10140 | 4 | 20,26 | 81,04 | без черт. |
| | 7 | хм-2 | 48 | 0,89 | 42,72 | К173 |
| | 8 | ф6 А I ℓ=650 | 4 | 0,14 | 0,56 | без черт. |
| | | | | Итого: 228,84 | | |

1. Узлы см. 4
2. Технические требования см. ТТ
3. Арматура классов А-I по ГОСТ 5781-82
Ат-IVС по ГОСТ 10884-81

| | | | |
|---|---|---|---|
| Нач.отд. | Язловицкий | | |
| Н.контр. | Аксёнова | | |
| Зав.гр. | Бродский | | |
| Вед.инж. | Агеенко | | |
| Исполнил | Радзина | | |

1.020.1-4. 2-4-КР

Каркас пространственный КП-15, КП-16

| Стадия | Лист | Листов |
|---|---|---|
| Р | | 1 |

ГОССТРОЙ СССР ЛЕНИНГРАДСКИЙ ПРОМСТРОЙПРОЕКТ

Инв. № подл. | Подпись и дата | Взам. инв. №

Копировал 24168-02 14 Формат

https://zavodjbi.com/

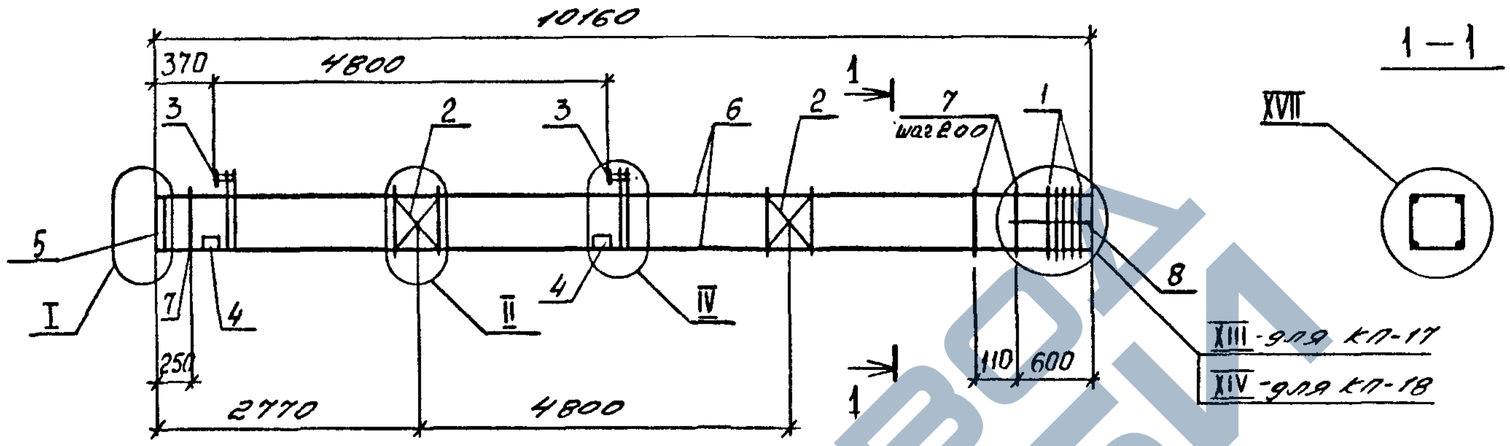


| МАРКА | ПОЗ. | МАРКА АРМАТУРНОГО ИЗДЕЛИЯ | КОЛ. ШТ. | МАССА КГ. | | ОБОЗНАЧЕНИЕ ДОКУМЕНТА 1.020.1-4 2-4 |
|---|---|---|---|---|---|---|
| | | | | 1 ШТ. | ВСЕГО | |
| КП-17 | 1 | СКА-2 | 5 | 3,36 | 16,80 | К174 |
| | 2 | С-1 | 2 | 1,08 | 2,16 | К172 |
| | 3 | МН-2 | 2 | 27,70 | 55,40 | К176 |
| | 4 | МН-12 | 4 | 3,86 | 15,44 | К179 |
| | 5 | МН-13 | 1 | 13,76 | 13,76 | К180 |
| | 6 | ф20Ат-IVс ℓ=10140 | 4 | 25,01 | 100,04 | без черт. |
| | 7 | ХМ-2 | 48 | 0,89 | 42,72 | К173 |
| | 8 | ф6АI ℓ=650 | 4 | 0,14 | 0,56 | без черт. |
| | | | | Итого: 246,88 | | |

| МАРКА | ПОЗ. | МАРКА АРМАТУРНОГО ИЗДЕЛИЯ | КОЛ. ШТ. | МАССА КГ. | | ОБОЗНАЧЕНИЕ ДОКУМЕНТА 1.020.1-4 2-4 |
|---|---|---|---|---|---|---|
| | | | | 1 ШТ. | ВСЕГО | |
| КП-18 | 1 | СКА-2 | 6 | 3,36 | 20,16 | К174 |
| | 2 | С-1 | 2 | 1,08 | 2,16 | К172 |
| | 3 | МН-2 | 2 | 27,70 | 55,40 | К176 |
| | 4 | МН-12 | 4 | 3,86 | 15,44 | К179 |
| | 5 | МН-14 | 1 | 20,72 | 20,72 | К180 |
| | 6 | ф22Ат-IVс ℓ=10140 | 4 | 30,26 | 121,04 | без черт. |
| | 7 | ХМ-2 | 48 | 0,89 | 42,72 | К173 |
| | 8 | ф6АI ℓ=650 | 4 | 0,14 | 0,56 | без черт. |
| | | | | Итого: 278,20 | | |

1. Узлы см. У
2. Технические требования см. ТТ
3. Арматура классов А-I по ГОСТ 5781-82
Ат-IVС по ГОСТ 10884-81

| | | |
|---|---|---|
| Нач.отд. | Язловецкий | |
| Н.контр. | Аксёнова | |
| Зав гр. | Бродский | |
| Вед.инж. | Агеенко | |
| Исполнил | Радзина | |

1.020.1 - 4. 2-4 - КЖ

Каркас пространственный КП-17, КП-18

| Стадия | Лист | Листов |
|---|---|---|
| Р | | 1 |

ГОССТРОЙ СССР ЛЕНИНГРАДСКИЙ ПРОМСТРОЙПРОЕКТ

Инв.№ подл. | Подпись и дата | Взам. инв.№



https://zavodjbi.com/

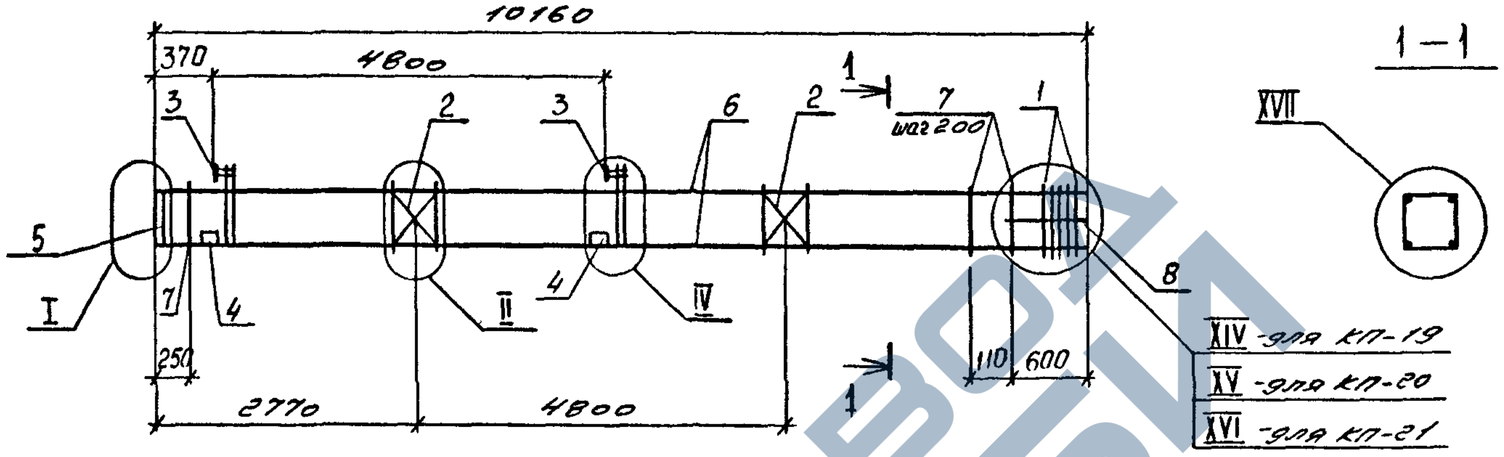


| МАРКА | ПОЗ. | МАРКА АРМАТУРНОГО ИЗДЕЛИЯ | КОЛ. ШТ. | МАССА КГ. 1 ШТ. | МАССА КГ. ВСЕГО | ОБОЗНАЧЕНИЕ ДОКУМЕНТА 1.020 1-4 2-4 |
|---|---|---|---|---|---|---|
| КП-19 | 1 | СКА-2 | 6 | 3,36 | 20,16 | К174 |
| | 2 | С-1 | 2 | 1,08 | 2,16 | К172 |
| | 3 | МН-3 | 2 | 27,22 | 54,44 | К176 |
| | 4 | МН-12 | 4 | 3,86 | 15,44 | К179 |
| | 5 | МН-14 | 1 | 20,72 | 20,72 | К180 |
| | 6 | ф25АтIVс ℓ=10140 | 4 | 39,04 | 156,16 | без черт. |
| | 7 | хм-2 | 48 | 0,89 | 42,72 | К173 |
| | 8 | ф6А-I ℓ=650 | 4 | 0,14 | 0,56 | без черт. |
| | | | | Итого: 312,36 | | |
| КП-20 | 1 | СКА-2 | 7 | 3,36 | 23,52 | К174 |
| | 2 | С-1 | 2 | 1,08 | 2,16 | К172 |
| | 3 | МН-4 | 2 | 26,74 | 53,48 | К176 |
| | 4 | МН-12 | 4 | 3,86 | 15,44 | К179 |
| | 5 | МН-15 | 1 | 32,94 | 32,94 | К180 |
| | 6 | ф28АтIVс ℓ=10140 | 4 | 48,98 | 195,92 | без черт. |
| | 7 | хм-2 | 48 | 0,89 | 42,72 | К173 |
| | 8 | ф6А I ℓ=650 | 4 | 0,14 | 0,56 | без черт. |
| | | | | Итого: 366,74 | | |

| МАРКА | ПОЗ. | МАРКА АРМАТУРНОГО ИЗДЕЛИЯ | КОЛ. ШТ. | МАССА КГ. 1 ШТ. | МАССА КГ. ВСЕГО | ОБОЗНАЧЕНИЕ ДОКУМЕНТА 1.020 1-4 2-4 |
|---|---|---|---|---|---|---|
| КП-21 | 1 | СКА-2 | 8 | 3,36 | 26,88 | К174 |
| | 2 | С-1 | 2 | 1,08 | 2,16 | К172 |
| | 3 | МН-5 | 2 | 29,58 | 59,16 | К176 |
| | 4 | МН-12 | 4 | 3,86 | 15,44 | К179 |
| | 5 | МН-15 | 1 | 32,94 | 32,94 | К180 |
| | 6 | ф32АтIVс ℓ=10140 | 4 | 63,98 | 255,92 | без черт. |
| | 7 | хм-2 | 48 | 0,89 | 42,72 | К173 |
| | 8 | ф6А I ℓ=650 | 4 | 0,14 | 0,56 | без черт. |
| | | | | Итого: 435,78 | | |

1. Узлы см. У
2. Технические требования см. ТТ
3. Арматура классов А-I по ГОСТ 5781-82 и АтIVС по ГОСТ 10884-81

| | | |
|---|---|---|
| Нач.отд. | Язловицкий | |
| Н контр. | Аксёнова | |
| Зав гр. | Бродский | |
| Вед инж. | Агеенко | |
| Исполнил | Радзина | |

1.020.1 – 4. 2-4-К9

Каркас пространственный КП-19 ... КП-21

| Стадия | Лист | Листов |
|---|---|---|
| Р | | 1 |

ГОССТРОЙ СССР ЛЕНИНГРАДСКИЙ ПРОМСТРОЙПРОЕКТ

Копировал Зшс 9-09 16 Формат

https://zavodjbi.com/

https://zavodjbi.com/



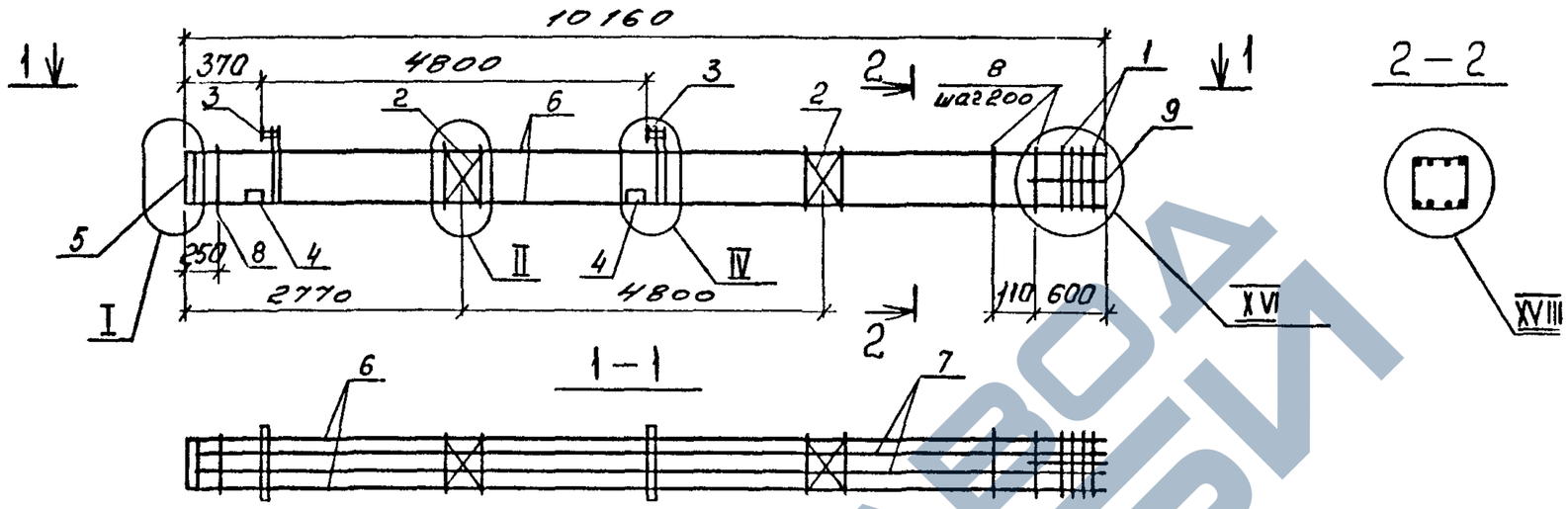


| МАРКА | ПОЗ. | МАРКА АРМАТУРНОГО ИЗДЕЛИЯ | КОЛ. ШТ. | МАССА КГ. 1 ШТ. | МАССА КГ. ВСЕГО | ОБОЗНАЧЕНИЕ ДОКУМЕНТА 1.020.1-4 2-4 |
|---|---|---|---|---|---|---|
| КП-22 | 1 | СКА-2 | 8 | 3,36 | 26,88 | К174 |
| | 2 | С-1 | 2 | 1,08 | 2,16 | К172 |
| | 3 | МН-4 | 2 | 26,74 | 53,48 | К176 |
| | 4 | МН-12 | 4 | 3,86 | 15,44 | К179 |
| | 5 | МН-15 | 1 | 32,94 | 32,94 | К180 |
| | 6 | Ф28АтIVС ℓ=10140 | 4 | 48,98 | 195,92 | без черт. |
| | 7 | Ф20АтIVС ℓ=10140 | 4 | 25,01 | 100,04 | без черт. |
| | 8 | ХМ-2 | 48 | 0,89 | 42,72 | К173 |
| | 9 | Ф6АI ℓ=650 | 4 | 0,14 | 0,56 | без черт. |
| | | | | Итого: 470,14 | | |

1. Узлы см. У
2. Технические требования см. ТТ
3. Арматура классов А-I по ГОСТ 5781-82
Ат-IVС по ГОСТ 10884-81

| | | | |
|---|---|---|---|
| Нач отд. | Язловецкий | | |
| Н контр. | Аксёнова | | |
| Зав гр | Бродский | | |
| Вед инж | Агеенко | | |
| Исполнил | Радзина | | |

1.020.1-4 2-4 - К10

Каркас пространственный КП-22

| Стадия | Лист | Листов |
|---|---|---|
| Р | | 1 |

ГОССТРОЙ СССР ЛЕНИНГРАДСКИЙ ПРОМСТРОЙПРОЕКТ

Копировал 24168-09 17 Формат

https://zavodjbi.com/

https://zavodjbi.com/

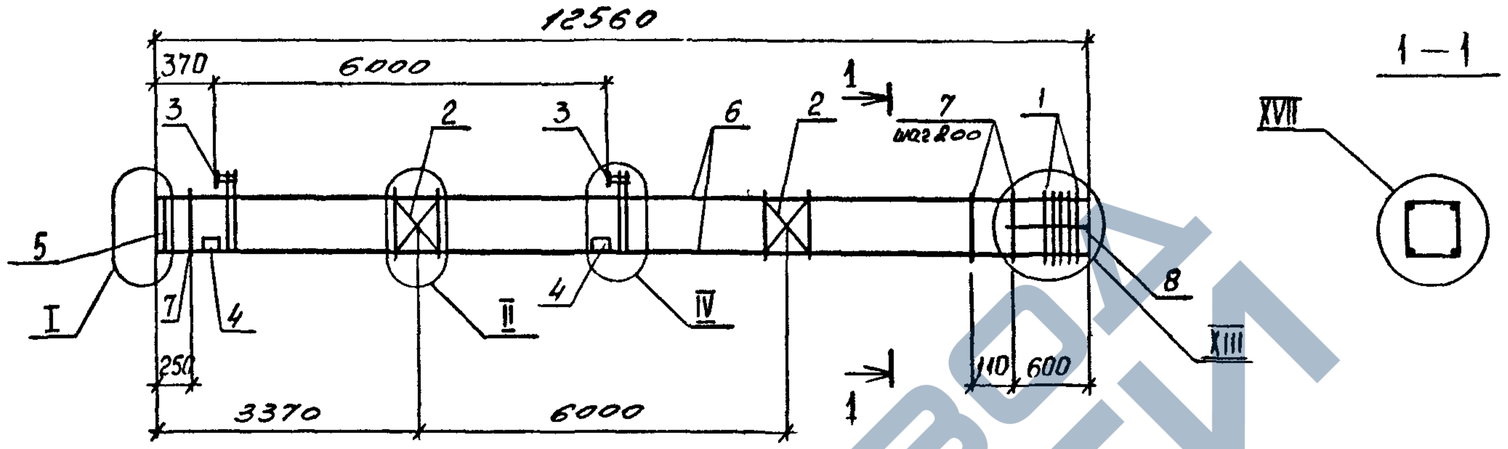


| МАРКА | ПОЗ. | МАРКА АРМАТУРНОГО ИЗДЕЛИЯ | КОЛ. ШТ. | МАССА КГ. 1 ШТ. | МАССА КГ. ВСЕГО | ОБОЗНАЧЕНИЕ ДОКУМЕНТА 1.020.1-4 2-4 |
|---|---|---|---|---|---|---|
| КП-23 | 1 | СКА-1 | 5 | 2,10 | 10,50 | К174 |
| | 2 | С-1 | 2 | 1,08 | 2,16 | К172 |
| | 3 | МН-1 | 2 | 28,18 | 56,36 | К176 |
| | 4 | МН-12 | 4 | 3,86 | 15,44 | К179 |
| | 5 | МН-13 | 1 | 13,76 | 13,76 | К180 |
| | 6 | ф16АтIVс ℓ=12540 | 4 | 19,79 | 79,16 | без черт. |
| | 7 | хм-1 | 60 | 0,55 | 33,00 | К173 |
| | 8 | ф6АI ℓ=650 | 4 | 0,14 | 0,56 | без черт. |
| | | | | Итого: 210,94 | | |
| КП-24 | 1 | СКА-2 | 5 | 3,36 | 16,80 | К174 |
| | 2 | С-1 | 2 | 1,08 | 2,16 | К172 |
| | 3 | МН-1 | 2 | 28,18 | 56,36 | К176 |
| | 4 | МН-12 | 4 | 3,86 | 15,44 | К179 |
| | 5 | МН-13 | 1 | 13,76 | 13,76 | К180 |
| | 6 | ф18АтIVс ℓ=12540 | 4 | 25,05 | 100,20 | без черт. |
| | 7 | хм-1 | 60 | 0,55 | 33,00 | К173 |
| | 8 | ф6АI ℓ=650 | 4 | 0,14 | 0,56 | без черт. |
| | | | | Итого: 238,28 | | |

| МАРКА | ПОЗ. | МАРКА АРМАТУРНОГО ИЗДЕЛИЯ | КОЛ. ШТ. | МАССА КГ. 1 ШТ. | МАССА КГ. ВСЕГО | ОБОЗНАЧЕНИЕ ДОКУМЕНТА 1.020.1-4 2-4 |
|---|---|---|---|---|---|---|
| КП-25 | 1 | СКА-2 | 5 | 3,36 | 16,80 | К174 |
| | 2 | С-1 | 2 | 1,08 | 2,16 | К172 |
| | 3 | МН-2 | 2 | 27,70 | 55,40 | К176 |
| | 4 | МН-12 | 4 | 3,86 | 15,44 | К179 |
| | 5 | МН-13 | 1 | 13,76 | 13,76 | К180 |
| | 6 | ф20АтIVс ℓ=12540 | 4 | 30,92 | 123,69 | без черт. |
| | 7 | хм-1 | 60 | 0,55 | 33,00 | К173 |
| | 8 | ф6АI ℓ=650 | 4 | 0,14 | 0,56 | без черт. |
| | | | | Итого: 260,81 | | |

1. Узлы см. У
2. Технические требования см. ТТ
3. Арматура классов: А-I по ГОСТ 5781-82
Ат-IVС по ГОСТ 10884-81

| | | |
|---|---|---|
| Нач.отд. | Язловицкий | |
| Н контр. | Аксёнова | |
| Зав.гр. | Бродский | |
| Вед.инж. | Агеенко | |
| Исполнил | Радзина | |

1.020.1-4. 2-4 - К11

Каркас пространственный КП-23 ... КП-25

| Стадия | Лист | Листов |
|---|---|---|
| Р | | 1 |

ГОССТРОЙ СССР ЛЕНИНГРАДСКИЙ ПРОМСТРОЙПРОЕКТ

Инв. № подл. | Подпись и дата | Взам. инв. №



https://zavodjbi.com/

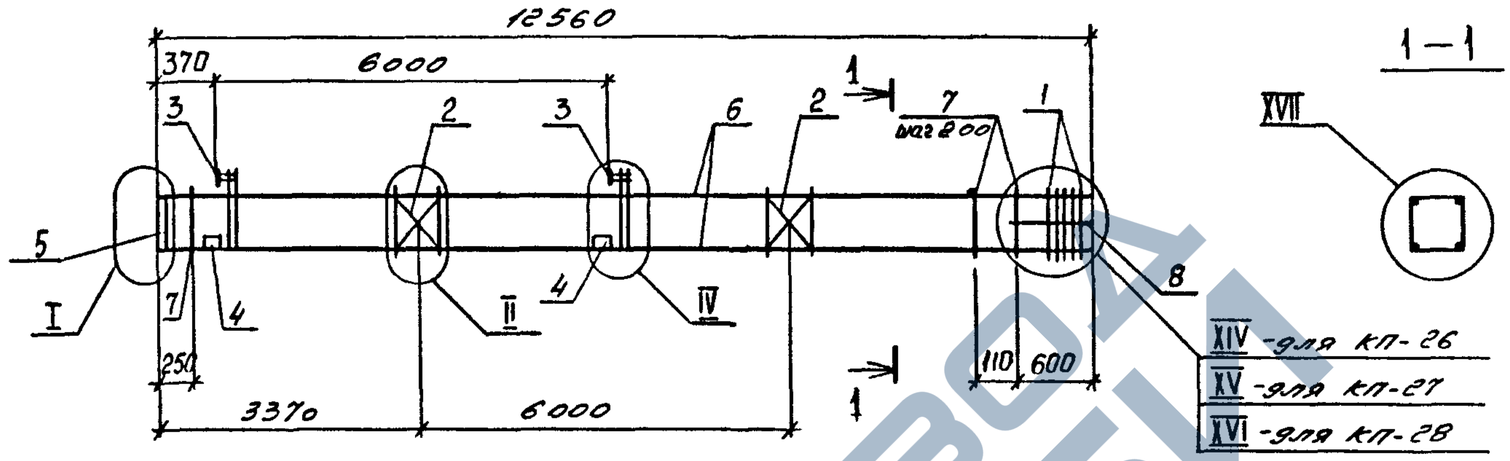


| МАРКА | ПОЗ. | МАРКА АРМАТУРНОГО ИЗДЕЛИЯ | КОЛ. ШТ. | МАССА КГ. 1 ШТ. | МАССА КГ. ВСЕГО | ОБОЗНАЧЕНИЕ ДОКУМЕНТА 1.020.1-4 2-4 |
|---|---|---|---|---|---|---|
| КП-26 | 1 | СКА-2 | 6 | 3,36 | 20,16 | К174 |
| | 2 | С-1 | 2 | 1,08 | 2,16 | К172 |
| | 3 | МН-3 | 2 | 27,22 | 54,44 | К176 |
| | 4 | МН-12 | 4 | 3,86 | 15.44 | К179 |
| | 5 | МН-14 | 1 | 20,72 | 20,72 | К180 |
| | 6 | ф25Ат IVс ℓ=12540 | 4 | 48,28 | 193,12 | без черт. |
| | 7 | ХМ-1 | 60 | 0,55 | 33,00 | К173 |
| | 8 | ф6А I ℓ=650 | 4 | 0,14 | 0,56 | без черт. |
| | | | | Итого: 339,60 | | |
| КП-27 | 1 | СКА-2 | 7 | 3,36 | 23,52 | К174 |
| | 2 | С-1 | 2 | 1,08 | 2,16 | К172 |
| | 3 | МН-4 | 2 | 26,74 | 53,48 | К176 |
| | 4 | МН-12 | 4 | 3,86 | 15,44 | К179 |
| | 5 | МН-15 | 1 | 32,94 | 32,94 | К180 |
| | 6 | ф28Ат IVс ℓ=12540 | 4 | 60,57 | 242,28 | без черт. |
| | 7 | ХМ-1 | 60 | 0,55 | 33,00 | К173 |
| | 8 | ф6А I ℓ=650 | 4 | 0,14 | 0,56 | без черт. |
| | | | | Итого: 403,38 | | |

| МАРКА | ПОЗ. | МАРКА АРМАТУРНОГО ИЗДЕЛИЯ | КОЛ. ШТ. | МАССА КГ. 1 ШТ. | МАССА КГ. ВСЕГО | ОБОЗНАЧЕНИЕ ДОКУМЕНТА 1.020.1-4 2 4 |
|---|---|---|---|---|---|---|
| КП-28 | 1 | СКА-2 | 8 | 3,36 | 26,88 | К174 |
| | 2 | С-1 | 2 | 1,08 | 2,16 | К172 |
| | 3 | МН-5 | 2 | 29,58 | 59,16 | К176 |
| | 4 | МН-12 | 4 | 3,86 | 15,44 | К179 |
| | 5 | МН-15 | 1 | 32,94 | 32,94 | К180 |
| | 6 | ф32Ат IVс ℓ=12540 | 4 | 79,13 | 316,52 | без черт. |
| | 7 | ХМ-1 | 60 | 0,55 | 33.00 | К173 |
| | 8 | ф6А I ℓ=650 | 4 | 0,14 | 0,56 | без черт. |
| | | | | Итого: 486,66 | | |

1. Узлы см. У
2. Технические требования см. ТТ
3. Арматура классов: А-I по ГОСТ 5781-82
Ат-IVС по ГОСТ 10884-81

| | | | |
|---|---|---|---|
| Нач.отд. | Язловяцкий | | |
| Н контр. | Аксёнова | | |
| Зав.гр. | Бродский | | |
| Вед.инж. | Агеенко | | |
| Исполнил | Радзина | | |

1.020.1 – 4. 2-4 – К12

Каркас пространственный КП-26 ... КП-28

| Стадия | Лист | Листов |
|---|---|---|
| Р | | 1 |

ГОССТРОЙ СССР ЛЕНИНГРАДСКИЙ ПРОМСТРОЙПРОЕКТ



https://zavodjbi.com/

https://zavodjbi.com/



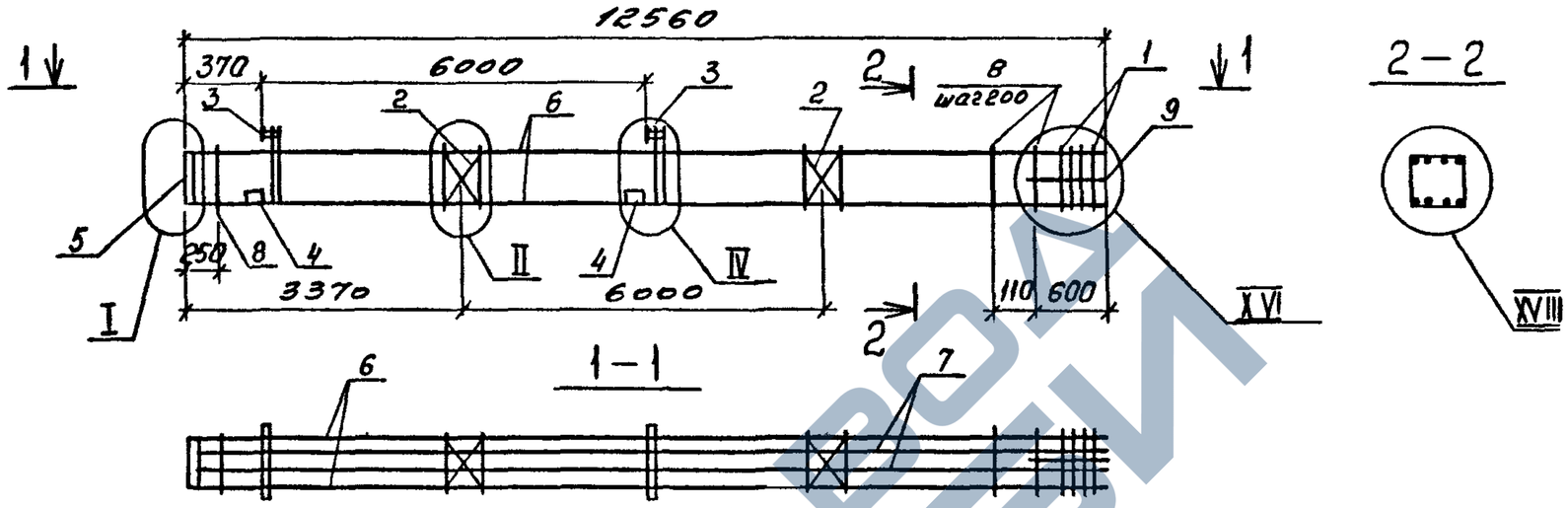


| МАРКА | ПОЗ. | МАРКА АРМАТУРНОГО ИЗДЕЛИЯ | КОЛ. ШТ. | МАССА КГ. 1 ШТ. | МАССА КГ. ВСЕГО | ОБОЗНАЧЕНИЕ ДОКУМЕНТА 1.020.1-4 2 4 |
|---|---|---|---|---|---|---|
| КП-29 | 1 | СКА-2 | 8 | 3,36 | 26,88 | К174 |
| | 2 | С-1 | 2 | 1,08 | 2,16 | К172 |
| | 3 | МН-4 | 2 | 26,74 | 53,48 | К176 |
| | 4 | МН-12 | 4 | 3,86 | 15,44 | К179 |
| | 5 | МН-15 | 1 | 32,94 | 32,94 | К180 |
| | 6 | ф28 Ат-IVс ℓ=12540 | 4 | 60,57 | 242,28 | без черт. |
| | 7 | ф20 Ат-IVс ℓ=12540 | 4 | 30,92 | 123,68 | без черт. |
| | 8 | ХМ-1 | 60 | 0,55 | 33,00 | К173 |
| | 9 | ф6 АI ℓ=650 | 4 | 0,14 | 0,56 | без черт. |
| | | | | Итого: 530,42 | | |

1. Узлы см. 4
2. Технические требования см. ТТ
3. Арматура классов А-I по ГОСТ 5781-82
Ат-IVС по ГОСТ 10884-81

| | | |
|---|---|---|
| Нач.отд. | Язловецкий | |
| Н контр. | Аксёнова | |
| Зав.гр. | Бродский | |
| Вед.инж. | Агеенко | |
| Исполнил | Радзина | |

1.020.1 – 4. 2-4 – К13

Каркас пространственный КП-29

| Стадия | Лист | Листов |
|---|---|---|
| Р | | 1 |

ГОССТРОЙ СССР ЛЕНИНГРАДСКИЙ ПРОМСТРОЙПРОЕКТ

Инв. № подл. | Подпись и дата | Взам. инв. №

https://zavodjbi.com/

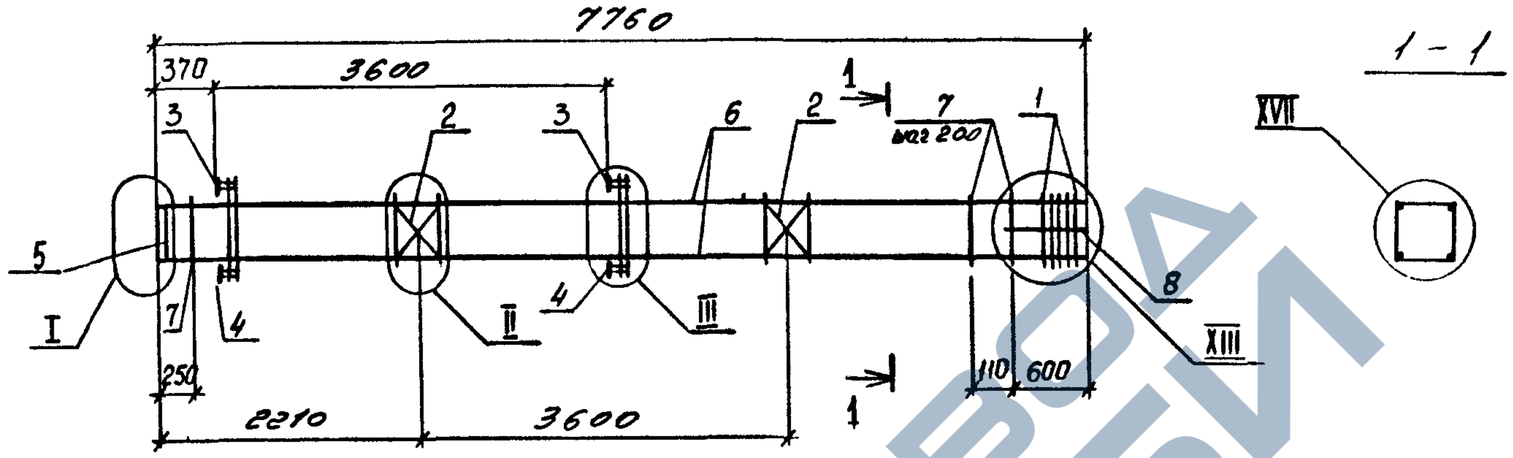


| МАРКА | ПОЗ. | МАРКА АРМАТУРНОГО ИЗДЕЛИЯ | КОЛ. ШТ. | МАССА КГ. | | ОБОЗНАЧЕНИЕ ДОКУМЕНТА 1.020.1-4 2-4 |
|---|---|---|---|---|---|---|
| | | | | 1 ШТ. | ВСЕГО | |
| КП-30 | 1 | СКА-1 | 5 | 2,10 | 10,50 | К174 |
| | 2 | С-1 | 2 | 1,08 | 2,16 | К172 |
| | 3 | МН-6 | 2 | 33,07 | 66,14 | К177 |
| | 4 | МН-11 | 2 | 7,07 | 14,14 | К178 |
| | 5 | МН-13 | 1 | 13,76 | 13,76 | К180 |
| | 6 | ⌀16Ат-IVС ℓ=7740 | 4 | 12,21 | 48,84 | без черт. |
| | 7 | ХМ-2 | 36 | 0,89 | 32,04 | К173 |
| | 8 | ⌀6А I ℓ=650 | 4 | 0,14 | 0,56 | без черт. |
| | | | | Итого: 188,14 | | |

| МАРКА | ПОЗ. | МАРКА АРМАТУРНОГО ИЗДЕЛИЯ | КОЛ. ШТ. | МАССА КГ. | | ОБОЗНАЧЕНИЕ ДОКУМЕНТА 1.020.1-4 2-4 |
|---|---|---|---|---|---|---|
| | | | | 1 ШТ. | ВСЕГО | |
| КП-31 | 1 | СКА-2 | 5 | 3,36 | 16,80 | К174 |
| | 2 | С-1 | 2 | 1,08 | 2,16 | К172 |
| | 3 | МН-6 | 2 | 33,07 | 66,14 | К177 |
| | 4 | МН-11 | 2 | 7,07 | 14,14 | К178 |
| | 5 | МН-13 | 1 | 13,76 | 13,76 | К180 |
| | 6 | ⌀18Ат-IVС ℓ=7740 | 4 | 15,46 | 61,84 | без черт. |
| | 7 | ХМ-2 | 36 | 0,89 | 32,04 | К173 |
| | 8 | ⌀6А I ℓ=650 | 4 | 0,14 | 0,56 | без черт. |
| | | | | Итого: 207,44 | | |

1. Узлы см. 4
2. Технические требования см. 77
3. Арматура классов: А-I по ГОСТ 5781-82
Ат-IVС по ГОСТ 10884-81

| | | | |
|---|---|---|---|
| Нач.отд. | Язловицкий | | |
| Н.контр. | Аксёнова | | |
| Зав.гр. | Бродский | | |
| Вед.инж. | Агевико | | |
| Исполнил | Радзина | | |

1.020.1-4, 2-4-К14

Каркас пространственный КП-30, КП-31

| Стадия | Лист | Листов |
|---|---|---|
| Р | | 1 |

ГОССТРОЙ СССР
ЛЕНИНГРАДСКИЙ ПРОМСТРОЙПРОЕКТ



https://zavodjbi.com/

https://zavodjbi.com/



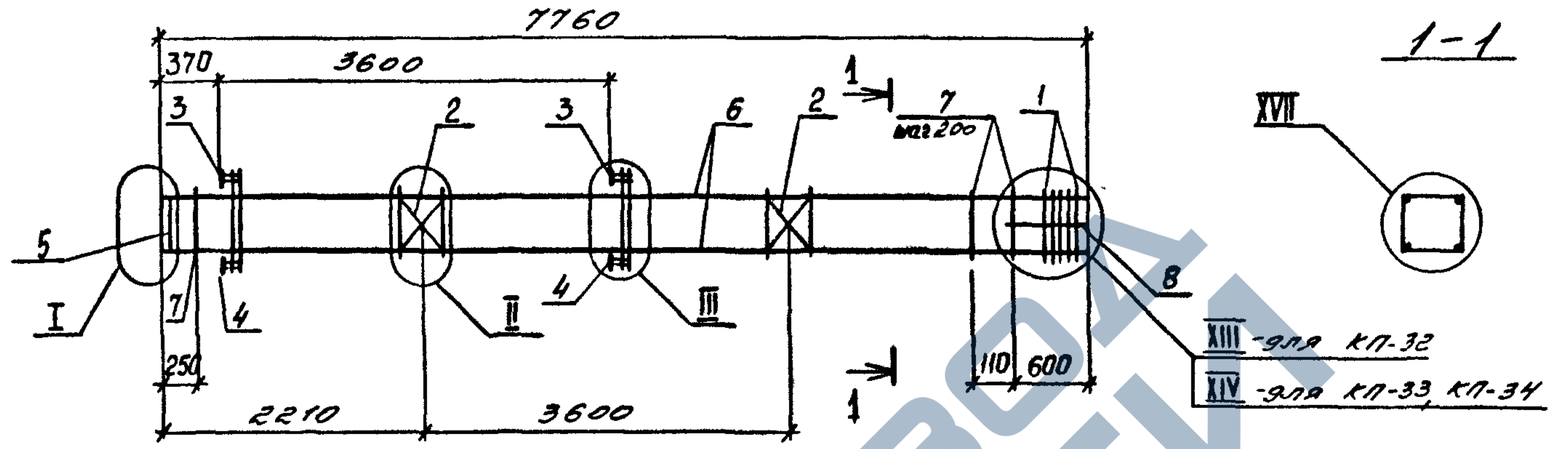


| МАРКА | ПОЗ. | МАРКА АРМАТУРНОГО ИЗДЕЛИЯ | КОЛ. ШТ. | МАССА КГ. 1 ШТ. | МАССА КГ. ВСЕГО | ОБОЗНАЧЕНИЕ ДОКУМЕНТА 1.020.1-4 2-4 |
|---|---|---|---|---|---|---|
| КП-32 | 1 | СКА-2 | 5 | 3,36 | 16,80 | К174 |
| | 2 | С-1 | 2 | 1,08 | 2,16 | К172 |
| | 3 | МН-7 | 2 | 32,59 | 65,18 | К177 |
| | 4 | МН-11 | 2 | 7,07 | 14,14 | К178 |
| | 5 | МН-13 | 1 | 13,76 | 13,76 | К180 |
| | 6 | Ф20Ат-IVс ℓ=7760 | 4 | 19,14 | 38,28 | без черт. |
| | 7 | хм-2 | 36 | 0,89 | 32,04 | К173 |
| | 8 | Ф6АI ℓ=650 | 4 | 0,14 | 0,56 | без черт. |
| | | | | Итого: 182,92 | | |
| КП-33 | 1 | СКА-2 | 6 | 3,36 | 20,16 | К174 |
| | 2 | С-1 | 2 | 1,08 | 2,16 | К172 |
| | 3 | МН-7 | 2 | 32,59 | 65,18 | К177 |
| | 4 | МН-11 | 2 | 7,07 | 14,14 | К178 |
| | 5 | МН-14 | 1 | 20,72 | 20,72 | К180 |
| | 6 | Ф22Ат-IVс ℓ=7760 | 4 | 23,16 | 92,64 | без черт. |
| | 7 | хм-2 | 36 | 0,89 | 32,04 | К173 |
| | 8 | Ф6АI ℓ=650 | 4 | 0,14 | 0,56 | без черт. |
| | | | | Итого: 247,60 | | |

| МАРКА | ПОЗ. | МАРКА АРМАТУРНОГО ИЗДЕЛИЯ | КОЛ. ШТ. | МАССА КГ. 1 ШТ. | МАССА КГ. ВСЕГО | ОБОЗНАЧЕНИЕ ДОКУМЕНТА 1.020.1-4 2-4 |
|---|---|---|---|---|---|---|
| КП-34 | 1 | СКА-2 | 6 | 3,36 | 20,16 | К174 |
| | 2 | С-1 | 2 | 1,08 | 2,16 | К172 |
| | 3 | МН-8 | 2 | 32,11 | 64,22 | К177 |
| | 4 | МН-11 | 2 | 7,07 | 14,14 | К178 |
| | 5 | МН-14 | 1 | 20,72 | 20,72 | К180 |
| | 6 | Ф25Ат-IVс ℓ=7760 | 4 | 29,88 | 119,52 | без черт. |
| | 7 | хм-2 | 36 | 0,89 | 32,04 | К173 |
| | 8 | Ф6АI ℓ=650 | 4 | 0,14 | 0,56 | без черт. |
| | | | | Итого: 273,52 | | |

1. Узлы см. У
2. Технические требования см. ТТ
3. Арматура классов: А-I по ГОСТ 5781-82
Ат-IVС по ГОСТ 10884-81

| | | | |
|---|---|---|---|
| Нач.отд. | Язловицкий | | |
| Н.контр. | Аксёнова | | |
| Зав.гр. | Бродский | | |
| Вед.инж. | Агеенко | | |
| Исполнил | Радзина | | |

1.020.1-4. 2-4- К15

Каркас пространственный КП-32... КП-34

| Стадия | Лист | Листов |
|---|---|---|
| Р | | 1 |

ГОССТРОЙ СССР ЛЕНИНГРАДСКИЙ ПРОМСТРОЙПРОЕКТ

Инв.№ подл. | Подпись и дата | Взам. инв.№

Копировал 2416 8-09 22 Формат

https://zavodjbi.com/

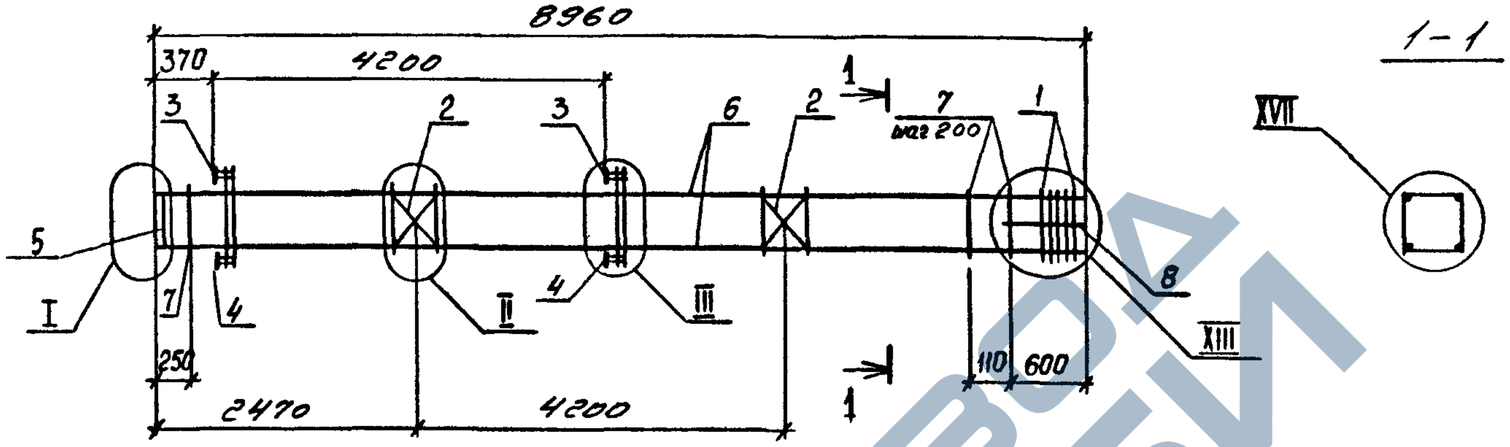


| МАРКА | ПОЗ. | МАРКА АРМАТУРНОГО ИЗДЕЛИЯ | КОЛ. ШТ. | МАССА КГ. | | ОБОЗНАЧЕНИЕ ДОКУМЕНТА 1.020.1-4 2-4 |
|---|---|---|---|---|---|---|
| | | | | 1 ШТ. | ВСЕГО | |
| КП-35 | 1 | СКА-1 | 5 | 2,10 | 10,50 | К174 |
| | 2 | С-1 | 2 | 1,08 | 2,16 | К172 |
| | 3 | МН-6 | 2 | 33,07 | 66,14 | К177 |
| | 4 | МН-11 | 2 | 7,07 | 14,14 | К178 |
| | 5 | МН-13 | 1 | 13,76 | 13,76 | К180 |
| | 6 | ⌀16 Ат IVС ℓ=8960 | 4 | 14,14 | 56,56 | без черт. |
| | 7 | ХМ-2 | 42 | 0,89 | 37,38 | К173 |
| | 8 | ⌀6 А I ℓ=650 | 4 | 0,14 | 0,56 | без черт. |
| | | | | Итого: 201,20 | | |

| МАРКА | ПОЗ. | МАРКА АРМАТУРНОГО ИЗДЕЛИЯ | КОЛ. ШТ. | МАССА КГ. | | ОБОЗНАЧЕНИЕ ДОКУМЕНТА 1.020.1-4 2-4 |
|---|---|---|---|---|---|---|
| | | | | 1 ШТ. | ВСЕГО | |
| КП-36 | 1 | СКА-2 | 5 | 3,36 | 16,80 | К174 |
| | 2 | С-1 | 2 | 1,08 | 2,16 | К172 |
| | 3 | МН-6 | 2 | 33,07 | 66,14 | К177 |
| | 4 | МН-11 | 2 | 7,07 | 14,14 | К178 |
| | 5 | МН-13 | 1 | 13,76 | 13,76 | К180 |
| | 6 | ⌀18 Ат IVС ℓ=8960 | 4 | 17,90 | 71,60 | без черт. |
| | 7 | ХМ-2 | 42 | 0,89 | 37,38 | К173 |
| | 8 | ⌀6 А I ℓ=650 | 4 | 0,14 | 0,56 | без черт. |
| | | | | Итого: 222,54 | | |

1 Узлы см. У
2 Технические требования см. ТТ
3 Арматура классов: А-I по ГОСТ 5781-82
Ат-IVС по ГОСТ 10884-81

| | | | |
|---|---|---|---|
| Нач.отд. | Язловицкий | | |
| Н.контр. | Аксёнова | | |
| Зав.гр. | Бродский | | |
| Вед.инж. | Агеенко | | |
| Исполнил | Радзина | | |

1.020.1-4. 2-4- К16

Каркас пространственный КП-35, КП-36

| Стадия | Лист | Листов |
|---|---|---|
| Р | | 1 |

ГОССТРОЙ СССР ЛЕНИНГРАДСКИЙ ПРОМСТРОЙПРОЕКТ

Инв.№ подл. | Подпись и дата | Взам. инв.№



https://zavodjbi.com/
ЗАВОД ЖБИ

https://zavodjbi.com/



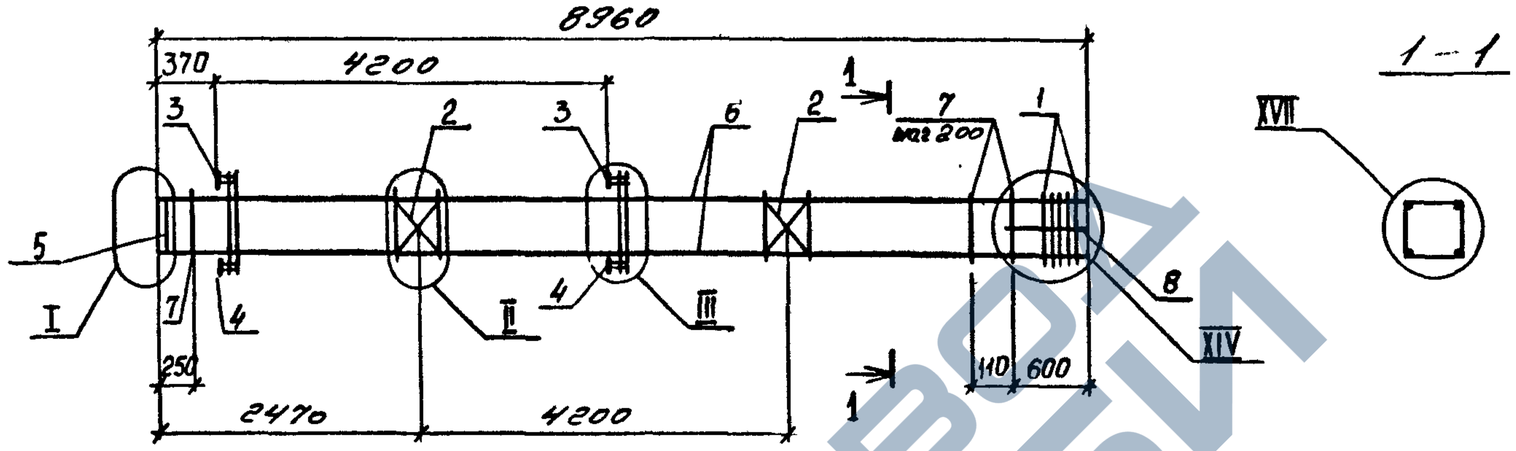


| МАРКА | ПОЗ. | МАРКА АРМАТУРНОГО ИЗДЕЛИЯ | КОЛ. ШТ. | МАССА КГ. 1 ШТ. | МАССА КГ. ВСЕГО | ОБОЗНАЧЕНИЕ ДОКУМЕНТА 1.020.1-4 2-4 |
|---|---|---|---|---|---|---|
| КП-37 | 1 | СКА-2 | 6 | 3,36 | 20,16 | К174 |
| | 2 | С-1 | 2 | 1,08 | 2,16 | К172 |
| | 3 | МН-7 | 2 | 32,59 | 65,18 | К177 |
| | 4 | МН-11 | 2 | 7,07 | 14,14 | К178 |
| | 5 | МН-14 | 1 | 20,72 | 20,72 | К180 |
| | 6 | ф22АтIVс ℓ=8960 | 4 | 26,74 | 106,96 | без черт. |
| | 7 | ХМ-2 | 42 | 0,89 | 37,38 | К173 |
| | 8 | ф6АI ℓ=650 | 4 | 0,14 | 0,56 | без черт. |
| | | | | Итого: 267,26 | | |

| МАРКА | ПОЗ. | МАРКА АРМАТУРНОГО ИЗДЕЛИЯ | КОЛ. ШТ. | МАССА КГ. 1 ШТ. | МАССА КГ. ВСЕГО | ОБОЗНАЧЕНИЕ ДОКУМЕНТА 1.020.1-4 2-4 |
|---|---|---|---|---|---|---|
| КП-38 | 1 | СКА-2 | 6 | 3,36 | 20,16 | К174 |
| | 2 | С-1 | 2 | 1,08 | 2,16 | К172 |
| | 3 | МН-8 | 2 | 32,11 | 64,22 | К177 |
| | 4 | МН-11 | 2 | 7,07 | 14,14 | К178 |
| | 5 | МН-14 | 1 | 20,72 | 20,72 | К180 |
| | 6 | ф25АтIVс ℓ=8960 | 4 | 34,50 | 138,00 | без черт. |
| | 7 | ХМ-2 | 42 | 0,89 | 37,38 | К173 |
| | 8 | ф6АI ℓ=650 | 4 | 0,14 | 0,56 | без черт. |
| | | | | Итого: 297,34 | | |

1. Узлы см. У
2. Технические требования см. ТТ
3. Арматура классов: А-I по ГОСТ 5781-82
   Ат-IVС по ГОСТ 10884-81

| | | | |
|---|---|---|---|
| Нач.отд. | Язловецкий | | |
| Н.контр. | Аксёнова | | |
| Зав.гр. | Бродский | | |
| Вед.инж. | Агеенко | | |
| Исполнил | Радзина | | |

1.020.1-4. 2-4 – К17

Каркас пространственный КП-37, КП-38

| Стадия | Лист | Листов |
|---|---|---|
| Р | | 1 |

ГОССТРОЙ СССР ЛЕНИНГРАДСКИЙ ПРОМСТРОЙПРОЕКТ

Инв.№ подл. | Подпись и дата | Взам. инв.№

Копировал 24168-02 24 Формат

https://zavodjbi.com/

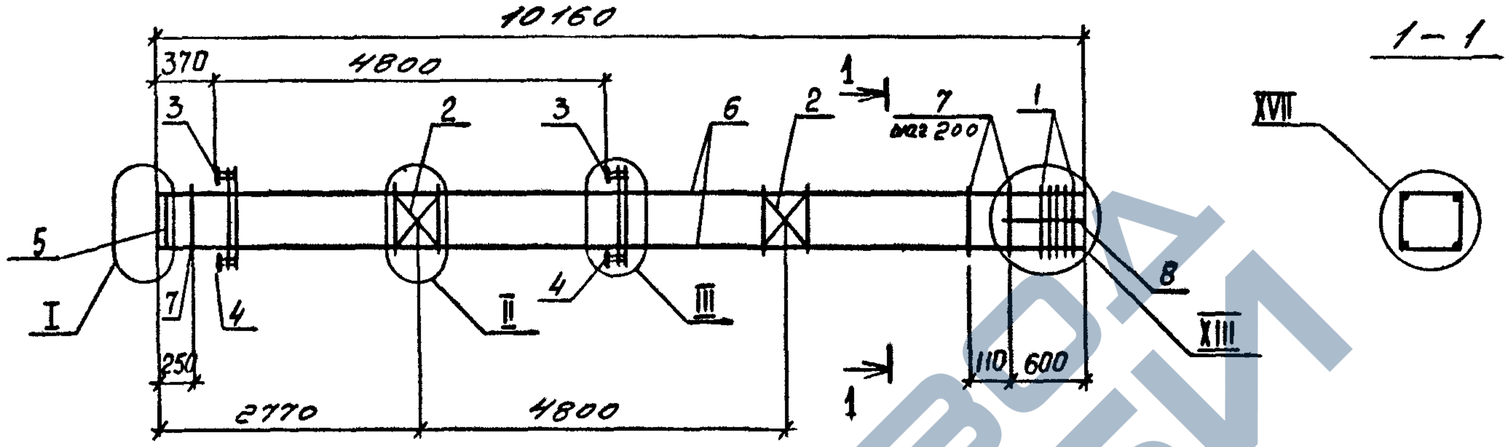


| МАРКА | ПОЗ. | МАРКА АРМАТУРНОГО ИЗДЕЛИЯ | КОЛ. ШТ. | МАССА КГ. 1 ШТ. | МАССА КГ. ВСЕГО | ОБОЗНАЧЕНИЕ ДОКУМЕНТА 1.020.1-4 2-4 |
|---|---|---|---|---|---|---|
| КП-39 | 1 | СКА-1 | 5 | 2,10 | 10,50 | К174 |
| | 2 | С-1 | 2 | 1,08 | 2,16 | К172 |
| | 3 | МН-6 | 2 | 33,07 | 66,14 | К177 |
| | 4 | МН-11 | 2 | 7,07 | 14,14 | К178 |
| | 5 | МН-13 | 1 | 13,76 | 13,76 | К180 |
| | 6 | ф16 Ат-IVс ℓ=10140 | 4 | 16,00 | 64,00 | без черт. |
| | 7 | хм-2 | 48 | 0,89 | 42,72 | К173 |
| | 8 | ф6 АI ℓ=650 | 4 | 0,14 | 0,56 | без черт. |
| | | | | Итого: 213,98 | | |

| МАРКА | ПОЗ. | МАРКА АРМАТУРНОГО ИЗДЕЛИЯ | КОЛ. ШТ. | МАССА КГ. 1 ШТ. | МАССА КГ. ВСЕГО | ОБОЗНАЧЕНИЕ ДОКУМЕНТА 1.020.1-4 2-4 |
|---|---|---|---|---|---|---|
| КП-40 | 1 | СКА-2 | 5 | 3,36 | 16,80 | К174 |
| | 2 | С-1 | 2 | 1,08 | 2,16 | К172 |
| | 3 | МН-6 | 2 | 33,07 | 66,14 | К177 |
| | 4 | МН-11 | 2 | 7,07 | 14,14 | К178 |
| | 5 | МН-13 | 1 | 13,76 | 13,76 | К180 |
| | 6 | ф18 Ат-IVс ℓ=10140 | 4 | 20,26 | 81,04 | без черт. |
| | 7 | хм-2 | 48 | 0,89 | 42,72 | К173 |
| | 8 | ф6 АI ℓ=650 | 4 | 0,14 | 0,56 | без черт. |
| | | | | Итого: 237,32 | | |

1. Узлы см. У
2. Технические требования см. ТТ
3. Арматура классов: А-I по ГОСТ 5781-82
   Ат-IVС по ГОСТ 10884-81

| | | | |
|---|---|---|---|
| Нач.отд. | Язловяцкий | | |
| Н.контр. | Аксёнова | | |
| Зав.гр. | Бродский | | |
| Вед.инж. | Агеенко | | |
| Исполнил | Радзина | | |

1.020.1-4, 2-4- К18

Каркас пространственный КП-39, КП-40

| Стадия | Лист | Листов |
|---|---|---|
| Р | | 1 |

ГОССТРОЙ СССР ЛЕНИНГРАДСКИЙ ПРОМСТРОЙПРОЕКТ

Копировал 24168-02 25 Формат

https://zavodjbi.com/

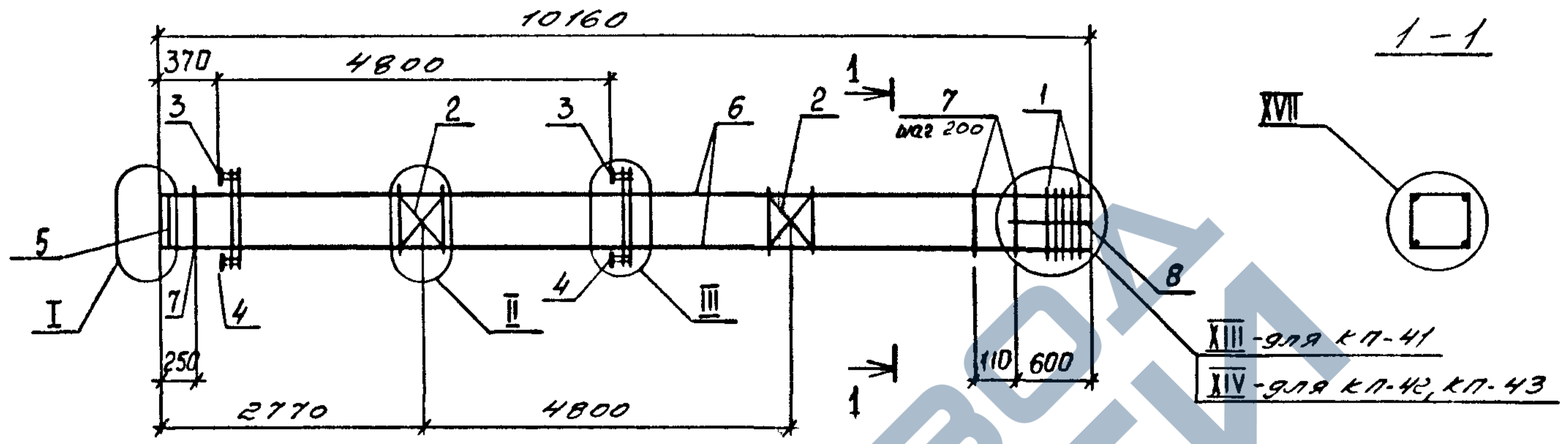





| МАРКА | ПОЗ. | МАРКА АРМАТУРНОГО ИЗДЕЛИЯ | КОЛ. ШТ. | МАССА КГ. 1 ШТ. | МАССА КГ. ВСЕГО | ОБОЗНАЧЕНИЕ ДОКУМЕНТА 1.020.1-4 2-4 |
|---|---|---|---|---|---|---|
| КП-41 | 1 | СКА-2 | 5 | 3,36 | 16,80 | К174 |
| | 2 | С-1 | 2 | 1,08 | 2,16 | К172 |
| | 3 | МН-7 | 2 | 32,59 | 65,18 | К177 |
| | 4 | МН-11 | 2 | 7,07 | 14,14 | К178 |
| | 5 | МН-13 | 1 | 13,76 | 13,76 | К180 |
| | 6 | Ф20 $A_{т}IVс$ ℓ=10140 | 4 | 25,01 | 100,04 | без черт. |
| | 7 | ХМ-2 | 48 | 0,89 | 42,72 | К173 |
| | 8 | Ф6 AI ℓ=650 | 4 | 0,14 | 0,56 | без черт. |
| | | | | Итого: 255,36 | | |
| КП-42 | 1 | СКА-2 | 6 | 3,36 | 20,16 | К174 |
| | 2 | С-1 | 2 | 1,08 | 2,16 | К172 |
| | 3 | МН-7 | 2 | 32,59 | 65,18 | К177 |
| | 4 | МН-11 | 2 | 7,07 | 14,14 | К178 |
| | 5 | МН-14 | 1 | 20,72 | 20,72 | К180 |
| | 6 | Ф22 $A_{т}IVс$ ℓ=10140 | 4 | 30,26 | 121,04 | без черт. |
| | 7 | ХМ-2 | 48 | 0,89 | 42,72 | К173 |
| | 8 | Ф6 AI ℓ=650 | 4 | 0,14 | 0,56 | без черт. |
| | | | | Итого: 286,68 | | |

| МАРКА | ПОЗ. | МАРКА АРМАТУРНОГО ИЗДЕЛИЯ | КОЛ. ШТ. | МАССА КГ. 1 ШТ. | МАССА КГ. ВСЕГО | ОБОЗНАЧЕНИЕ ДОКУМЕНТА 1.020 -4 2 4 |
|---|---|---|---|---|---|---|
| КП-43 | 1 | СКА-2 | 6 | 3,36 | 20,16 | К174 |
| | 2 | С-1 | 2 | 1,08 | 2,16 | К172 |
| | 3 | МН-8 | 2 | 32,11 | 64,22 | К177 |
| | 4 | МН-11 | 2 | 7,07 | 14,14 | К178 |
| | 5 | МН-14 | 1 | 20,72 | 20,72 | К180 |
| | 6 | Ф25 $A_{т}IVс$ ℓ=10140 | 4 | 39,04 | 156,16 | без черт. |
| | 7 | ХМ-2 | 48 | 0,89 | 42,72 | К173 |
| | 8 | Ф6 AI ℓ=650 | 4 | 0,14 | 0,56 | без черт. |
| | | | | Итого: 320,84 | | |

1. Узлы см. У
2. Технические требования см. ТТ
3. Арматура классов: А-I по ГОСТ 5781-82
   $A_{т}$-IVС по ГОСТ 10884-81

| | | | |
|---|---|---|---|
| Нач.отд. | Язловицкий | | |
| Н.контр. | Аксёнова | | |
| Зав.гр. | Бродский | | |
| Вед.инж. | Агеенко | | |
| Исполнил | Радзина | | |

1.020.1 – 4. 2-4- К19

Каркас пространственный КП-41 ... КП-43

| Стадия | Лист | Листов |
|---|---|---|
| Р | | 1 |

ГОССТРОЙ СССР
ЛЕНИНГРАДСКИЙ ПРОМСТРОЙПРОЕКТ

Взам. инв. № | Подпись и дата | Инв. № подл.

Копировал 24168-02 26 Формат

https://zavodjbi.com/

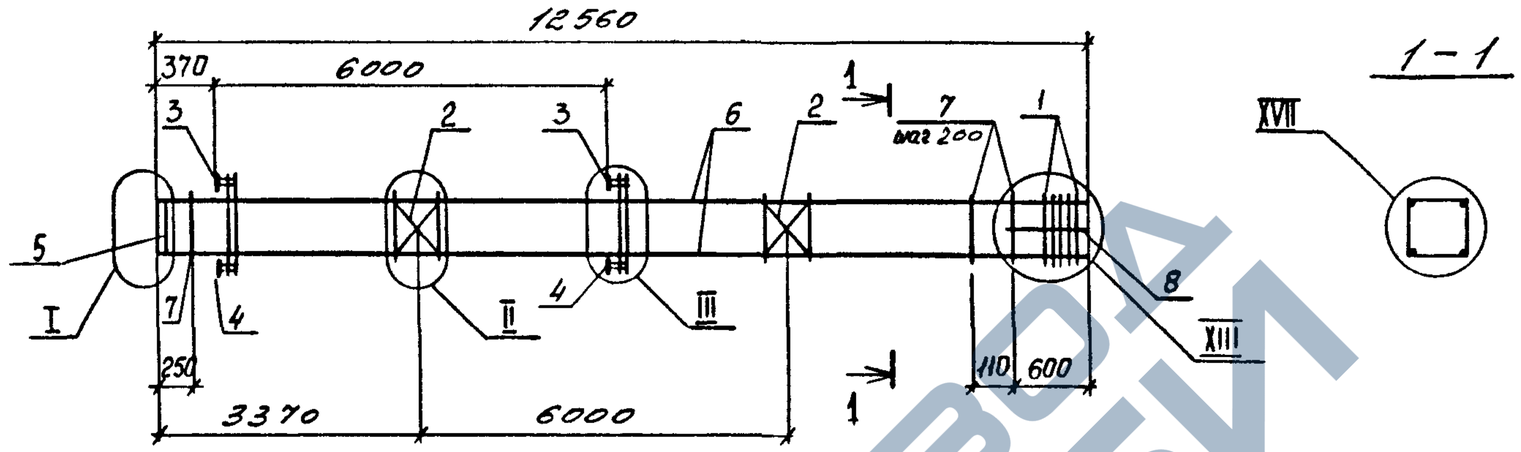


| МАРКА | ПОЗ. | МАРКА АРМАТУРНОГО ИЗДЕЛИЯ | КОЛ. ШТ. | МАССА КГ. | | ОБОЗНАЧЕНИЕ ДОКУМЕНТА 1.020.1-4 2-4 |
|---|---|---|---|---|---|---|
| | | | | 1 ШТ. | ВСЕГО | |
| КП-44 | 1 | СКА-1 | 5 | 2,10 | 10,50 | К174 |
| | 2 | С-1 | 2 | 1,08 | 2,16 | К172 |
| | 3 | МН-6 | 2 | 33,07 | 66,14 | К177 |
| | 4 | МН-11 | 2 | 7,07 | 14,14 | К178 |
| | 5 | МН-13 | 1 | 13,76 | 13,76 | К180 |
| | 6 | ⌀16 Ат IVс ℓ=12540 | 4 | 19,79 | 79,16 | без черт. |
| | 7 | ХМ-1 | 60 | 0,55 | 33,00 | К173 |
| | 8 | ⌀6 А I ℓ=650 | 4 | 0,14 | 0,56 | без черт. |
| | | | | Итого: 219,42 | | |

| МАРКА | ПОЗ. | МАРКА АРМАТУРНОГО ИЗДЕЛИЯ | КОЛ. ШТ. | МАССА КГ. | | ОБОЗНАЧЕНИЕ ДОКУМЕНТА 1.020 1-4 2-4 |
|---|---|---|---|---|---|---|
| | | | | 1 ШТ. | ВСЕГО | |
| КП-45 | 1 | СКА-2 | 5 | 3,36 | 16,80 | К174 |
| | 2 | С-1 | 2 | 1,08 | 2,16 | К172 |
| | 3 | МН-6 | 2 | 33,07 | 66,14 | К177 |
| | 4 | МН-11 | 2 | 7,07 | 14,14 | К178 |
| | 5 | МН-13 | 1 | 13,76 | 13,76 | К180 |
| | 6 | ⌀18 Ат IVс ℓ=12540 | 4 | 25,05 | 100,20 | без черт. |
| | 7 | ХМ-1 | 60 | 0,55 | 33,0 | К173 |
| | 8 | ⌀6 А I ℓ=650 | 4 | 0,14 | 0,56 | без черт. |
| | | | | Итого: 246,76 | | |

1 Узлы см. У

2 Технические требования см. ТТ

3 Арматура классов: А-I по ГОСТ 5781-82
Ат-IVС по ГОСТ 10884-81

| | | | |
|---|---|---|---|
| Нач.отд. | Язловицкий | | |
| Н.контр. | Аксёнова | | |
| Зав гр. | Бродский | | |
| Вед.инж | Агеенко | | |
| Исполнил | Радзина | | |

1.020.1-4, 2-4-К20

Каркас пространственный КП-44, КП-45

| Стадия | Лист | Листов |
|---|---|---|
| Р | | 1 |

ГОССТРОЙ СССР
ЛЕНИНГРАДСКИЙ ПРОМСТРОЙПРОЕКТ

Инв.№ подл. | Подпись и дата | Взам.инв.№

Копировал 24168-02 27 Формат

https://zavodjbi.com/

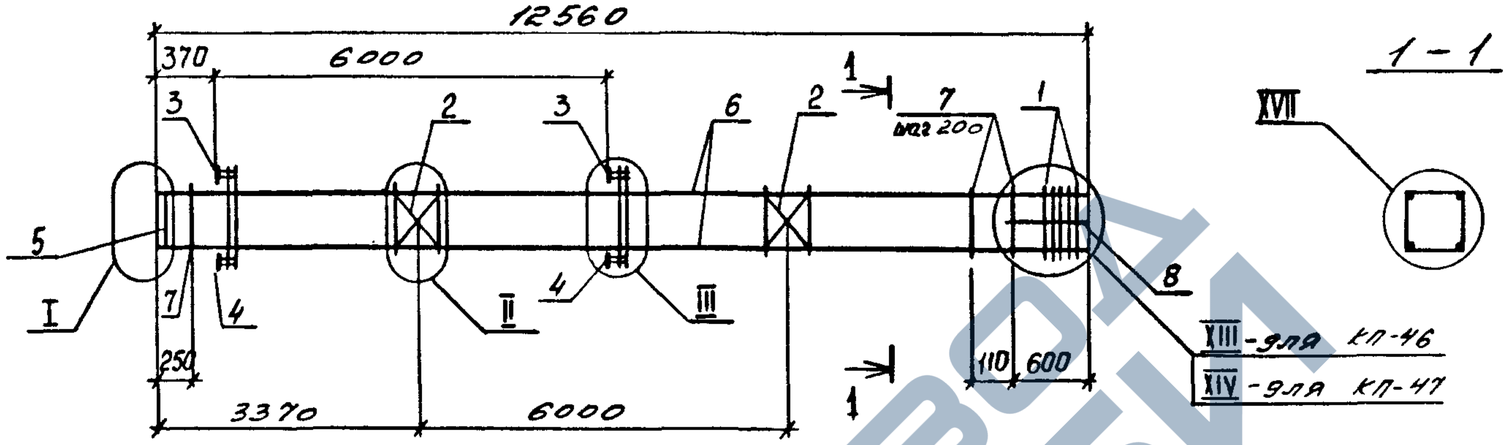


| МАРКА | ПОЗ. | МАРКА АРМАТУРНОГО ИЗДЕЛИЯ | КОЛ. ШТ. | МАССА КГ. | | ОБОЗНАЧЕНИЕ ДОКУМЕНТА 1.020.1-4 2-4 |
|---|---|---|---|---|---|---|
| | | | | 1 ШТ. | ВСЕГО | |
| КП-46 | 1 | СКА-2 | 5 | 3,36 | 16,80 | К174 |
| | 2 | С-1 | 2 | 1,08 | 2,16 | К172 |
| | 3 | МН-7 | 2 | 32,59 | 65,18 | К177 |
| | 4 | МН-11 | 2 | 7,07 | 14,14 | К178 |
| | 5 | МН-13 | 1 | 13,76 | 13,76 | К180 |
| | 6 | ⌀20Ат-IVс ℓ=12540 | 4 | 30,92 | 123,68 | без черт. |
| | 7 | ХМ-1 | 60 | 0,55 | 33,0 | К173 |
| | 8 | ⌀6АI ℓ=650 | 4 | 0,14 | 0,56 | без черт. |
| | | | | Итого: 269,28 | | |

| МАРКА | ПОЗ. | МАРКА АРМАТУРНОГО ИЗДЕЛИЯ | КОЛ. ШТ. | МАССА КГ. | | ОБОЗНАЧЕНИЕ ДОКУМЕНТА 1.020 1-4 2-4 |
|---|---|---|---|---|---|---|
| | | | | 1 ШТ. | ВСЕГО | |
| КП-47 | 1 | СКА-2 | 6 | 3,36 | 20,16 | К174 |
| | 2 | С-1 | 2 | 1,08 | 2,16 | К172 |
| | 3 | МН-8 | 2 | 32,11 | 64,22 | К177 |
| | 4 | МН-11 | 2 | 7,07 | 14,14 | К178 |
| | 5 | МН-14 | 1 | 20,72 | 20,72 | К180 |
| | 6 | ⌀25Ат-IVс ℓ=12540 | 4 | 48,28 | 193,12 | без черт. |
| | 7 | ХМ-2 | 60 | 0,55 | 33,00 | К173 |
| | 8 | ⌀6АI ℓ=650 | 4 | 0,14 | 0,56 | без черт. |
| | | | | Итого: 348,08 | | |

1. Узлы см. У
2. Технические требования см. ТТ
3. Арматура классов: А-I по ГОСТ 5781-82
Ат-IVС по ГОСТ 10884-81

| | | |
|---|---|---|
| Нач.отд. | Язловицкий | |
| Н.контр. | Аксёнова | |
| Зав.гр. | Бродский | |
| Вед.инж. | Агеенко | |
| Исполнил | Радзина | |

1.020.1-4. 2-4- К21

Каркас пространственный КП-46, КП-47

| Стадия | Лист | Листов |
|---|---|---|
| Р | | 1 |

ГОССТРОЙ СССР ЛЕНИНГРАДСКИЙ ПРОМСТРОЙПРОЕКТ

Инв.№ подл. | Подпись и дата | Взам. инв.№

Копировал 24168-02 28 Формат

https://zavodjbi.com/

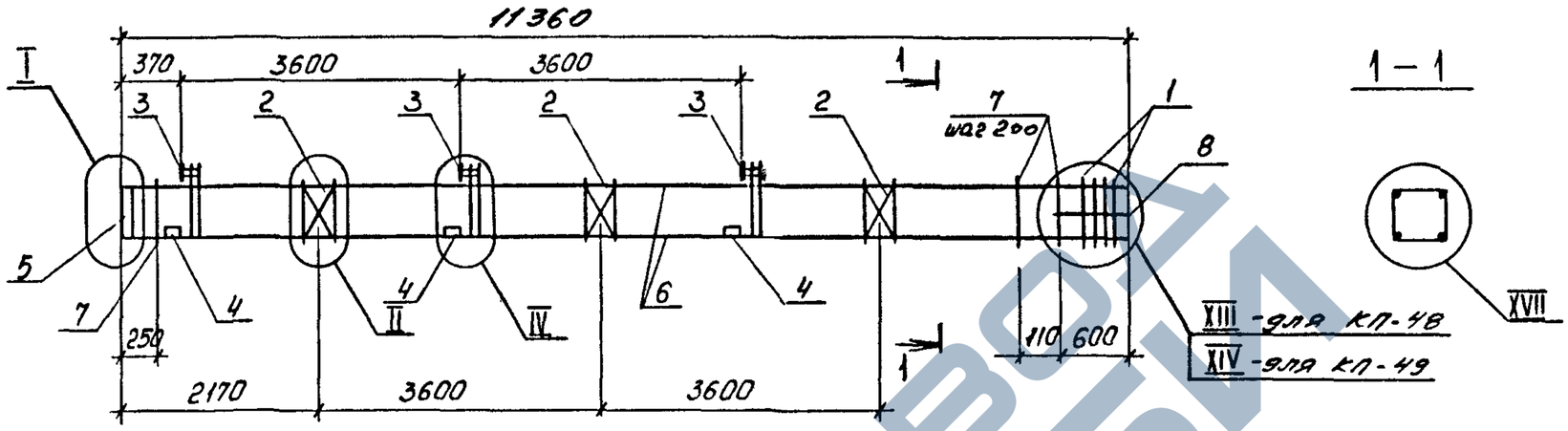


| МАРКА | ПОЗ. | МАРКА АРМАТУРНОГО ИЗДЕЛИЯ | КОЛ. ШТ. | МАССА КГ. | | ОБОЗНАЧЕНИЕ ДОКУМЕНТА 1.020.1-4 2-4 |
|---|---|---|---|---|---|---|
| | | | | 1 ШТ. | ВСЕГО | |
| КП-48 | 1 | СКА-2 | 5 | 3,36 | 16,80 | К174 |
| | 2 | С-1 | 3 | 1,08 | 3,24 | К172 |
| | 3 | МН-2 | 3 | 27,70 | 83,10 | К176 |
| | 4 | МН-12 | 6 | 3,86 | 23,16 | К179 |
| | 5 | МН-13 | 1 | 13,76 | 13,76 | К180 |
| | 6 | ⌀20 Ат IVС ℓ=11340 | 4 | 27,96 | 111,84 | без черт. |
| | 7 | ХМ-2 | 54 | 0,89 | 48,06 | К173 |
| | 8 | ⌀6 А I ℓ=650 | 4 | 0,14 | 0,56 | без черт. |
| | | | | Итого: 300,52 | | |

| МАРКА | ПОЗ. | МАРКА АРМАТУРНОГО ИЗДЕЛИЯ | КОЛ. ШТ. | МАССА КГ. | | ОБОЗНАЧЕНИЕ ДОКУМЕНТА 1.020 1-4 2-4 |
|---|---|---|---|---|---|---|
| | | | | 1 ШТ. | ВСЕГО | |
| КП-49 | 1 | СКА-2 | 6 | 3,36 | 20,16 | К174 |
| | 2 | С-1 | 3 | 1,08 | 3,24 | К172 |
| | 3 | МН-2 | 3 | 27,70 | 83,10 | К176 |
| | 4 | МН-12 | 6 | 3,86 | 23,16 | К179 |
| | 5 | МН-14 | 1 | 20,72 | 20,72 | К180 |
| | 6 | ⌀22 Ат IVС ℓ=11340 | 4 | 33,84 | 135,36 | без черт. |
| | 7 | ХМ-2 | 54 | 0,89 | 48,06 | К173 |
| | 8 | ⌀6 А I ℓ=650 | 4 | 0,14 | 0,56 | без черт. |
| | | | | Итого: 334,36 | | |

1. Узлы см. 4
2. Технические требования см. 77
3. Арматура классов: А-I по ГОСТ 5781-82
   Ат-IVС по ГОСТ 10884-81

| | | | |
|---|---|---|---|
| Нач.отд. | Язловицкий | | |
| Н.контр. | Аксёнова | | |
| Зав.гр. | Бродский | | |
| Вед.инж. | Агеенко | | |
| Исполнил | Радзина | | |

1.020.1-4. 2-4- К22

Каркас пространственный КП-48, КП-49

| Стадия | Лист | Листов |
|---|---|---|
| Р | | 1 |

ГОССТРОЙ СССР ЛЕНИНГРАДСКИЙ ПРОМСТРОЙПРОЕКТ

Инв.№ подл. | Подпись и дата | Взам. инв. №



https://zavodjbi.com/

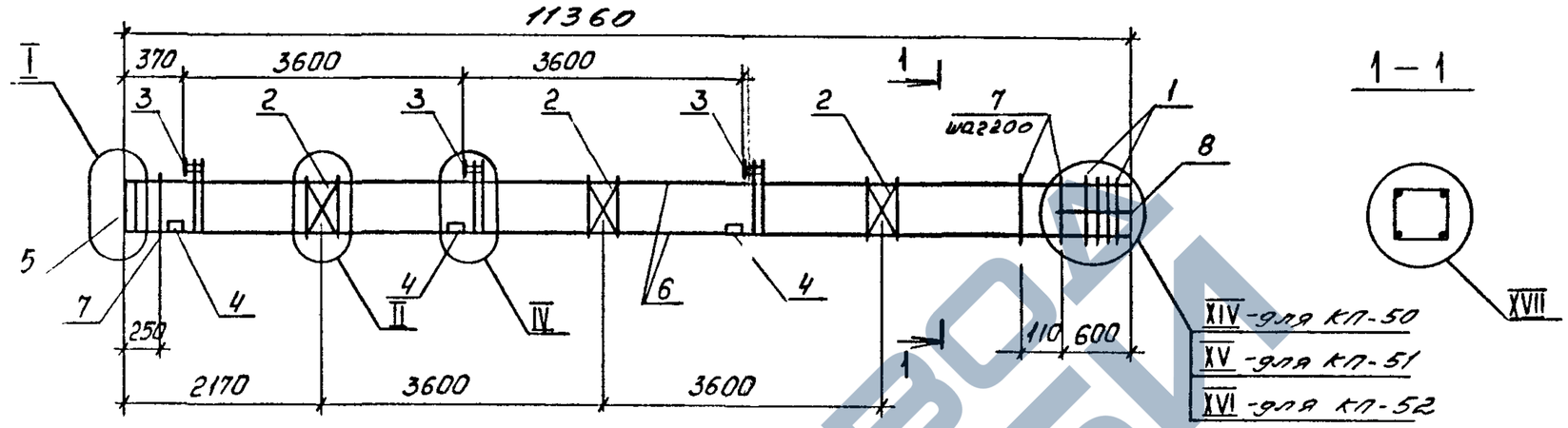


| МАРКА | ПОЗ. | МАРКА АРМАТУРНОГО ИЗДЕЛИЯ | КОЛ. ШТ. | МАССА КГ. 1 ШТ. | МАССА КГ. ВСЕГО | ОБОЗНАЧЕНИЕ ДОКУМЕНТА 1.020 1-4 2-4 |
|---|---|---|---|---|---|---|
| КП-50 | 1 | СКА-2 | 6 | 3,36 | 20,16 | К174 |
| | 2 | С-1 | 3 | 1,08 | 3,24 | К172 |
| | 3 | МН-3 | 3 | 27,22 | 81,66 | К176 |
| | 4 | МН-12 | 6 | 3,86 | 23,16 | К179 |
| | 5 | МН-14 | 1 | 20,72 | 20,72 | К180 |
| | 6 | ф25Ат-IVс ℓ=11340 | 4 | 43,66 | 174,64 | без черт. |
| | 7 | ХМ-2 | 54 | 0,89 | 48,06 | К173 |
| | 8 | ф6АI ℓ=650 | 4 | 0,14 | 0,56 | без черт. |
| | | | | Итого: 372,2 | | |
| КП-51 | 1 | СКА-2 | 7 | 3,36 | 23,52 | К174 |
| | 2 | С-1 | 3 | 1,08 | 3,24 | К172 |
| | 3 | МН-4 | 3 | 26,74 | 80,22 | К176 |
| | 4 | МН-12 | 6 | 3,86 | 23,16 | К179 |
| | 5 | МН-15 | 1 | 32,94 | 32,94 | К180 |
| | 6 | ф28Ат-IVс ℓ=11340 | 4 | 54,77 | 219,08 | без черт. |
| | 7 | ХМ-2 | 54 | 0,89 | 48,06 | К173 |
| | 8 | ф6АI ℓ=650 | 4 | 0,14 | 0,56 | без черт. |
| | | | | Итого: 430,78 | | |

| МАРКА | ПОЗ. | МАРКА АРМАТУРНОГО ИЗДЕЛИЯ | КОЛ. ШТ. | МАССА КГ. 1 ШТ. | МАССА КГ. ВСЕГО | ОБОЗНАЧЕНИЕ ДОКУМЕНТА 1.020 1-4 2-4 |
|---|---|---|---|---|---|---|
| КП-52 | 1 | СКА-2 | 8 | 3,36 | 26,88 | К174 |
| | 2 | С-1 | 3 | 1,08 | 3,24 | К172 |
| | 3 | МН-5 | 3 | 29,58 | 88,74 | К176 |
| | 4 | МН-12 | 6 | 3,86 | 23,16 | К179 |
| | 5 | МН-15 | 1 | 32,94 | 32,94 | К180 |
| | 6 | ф32Ат-IVс ℓ=11340 | 4 | 71,56 | 286,24 | без черт. |
| | 7 | ХМ-2 | 54 | 0,89 | 48,06 | К173 |
| | 8 | ф6АI ℓ=650 | 4 | 0,14 | 0,56 | без черт. |
| | | | | Итого: 509,82 | | |

1. Узлы см. У
2. Технические требования см. ТТ
3. Арматура классов: А-I по ГОСТ 5781-82; Ат-IVС по ГОСТ 10884-81

| | | | |
|---|---|---|---|
| Нач.отд. | Язловецкий | | |
| Н.контр. | Аксёнова | | |
| Зав.гр. | Бродский | | |
| Вед.инж. | Агеенко | | |
| Исполнил | Радзина | | |

1.020.1-4. 2-4- К23

Каркас пространственный КП-50 ... КП-52

| Стадия | Лист | Листов |
|---|---|---|
| Р | | 1 |

ГОССТРОЙ СССР ЛЕНИНГРАДСКИЙ ПРОМСТРОЙПРОЕКТ

Взам. инв. № | Подпись и дата | Инв. № подл.

Копировал 24168-02 ЗП Формат

https://zavodjbi.com/

https://zavodjbi.com/



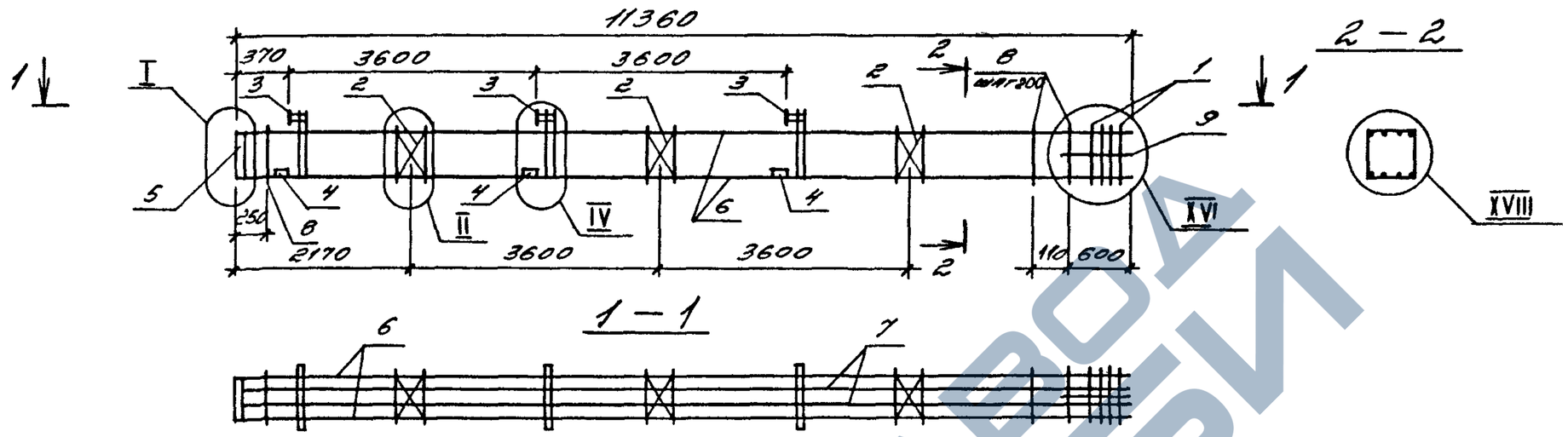


| МАРКА | ПОЗ. | МАРКА АРМАТУРНОГО ИЗДЕЛИЯ | КОЛ. ШТ. | МАССА КГ. 1 ШТ. | МАССА КГ. ВСЕГО | ОБОЗНАЧЕНИЕ ДОКУМЕНТА 1.020.1-4 2-4 |
|---|---|---|---|---|---|---|
| КП-53 | 1 | СКА-2 | 8 | 3,36 | 26,88 | К174 |
| | 2 | С-1 | 3 | 1,08 | 3,24 | К172 |
| | 3 | МН-4 | 3 | 26,74 | 80,22 | К176 |
| | 4 | МН-12 | 6 | 3,86 | 23,16 | К179 |
| | 5 | МН-15 | 1 | 32,94 | 32,94 | К180 |
| | 6 | Ф28АтIVс ℓ=11340 | 4 | 54,77 | 219,08 | без черт. |
| | 7 | Ф20АтIVс ℓ=11340 | 4 | 27,96 | 111,84 | без черт. |
| | 8 | ХМ-2 | 54 | 0,89 | 48,06 | К173 |
| | 9 | ФбАI ℓ=650 | 4 | 0,14 | 0,56 | |
| | | | | Итого: 545,98 | | |

1. Узлы см. 4
2. Технические требования см. ТТ
3. Арматура классов: А-I по ГОСТ 5781-82
   Ат-IVС по ГОСТ 10884-81

| | | | |
|---|---|---|---|
| Нач.отд. | Яловицкий | | |
| Н.контр. | Аксёнова | | |
| Зав.гр. | Бродский | | |
| Вед.инж. | Агеенко | | |
| Исполнил | Радзина | | |

1.020.1-4. 2-4-К24

Каркас пространственный КП-53

| Стадия | Лист | Листов |
|---|---|---|
| Р | | 1 |

ГОССТРОЙ СССР ЛЕНИНГРАДСКИЙ ПРОМСТРОЙПРОЕКТ

Инв.№подл. | Подпись и дата | Взам. инв.№

Копировал ЭЦБЯ-ПУ 31 Формат

https://zavodjbi.com/

https://zavodjbi.com/



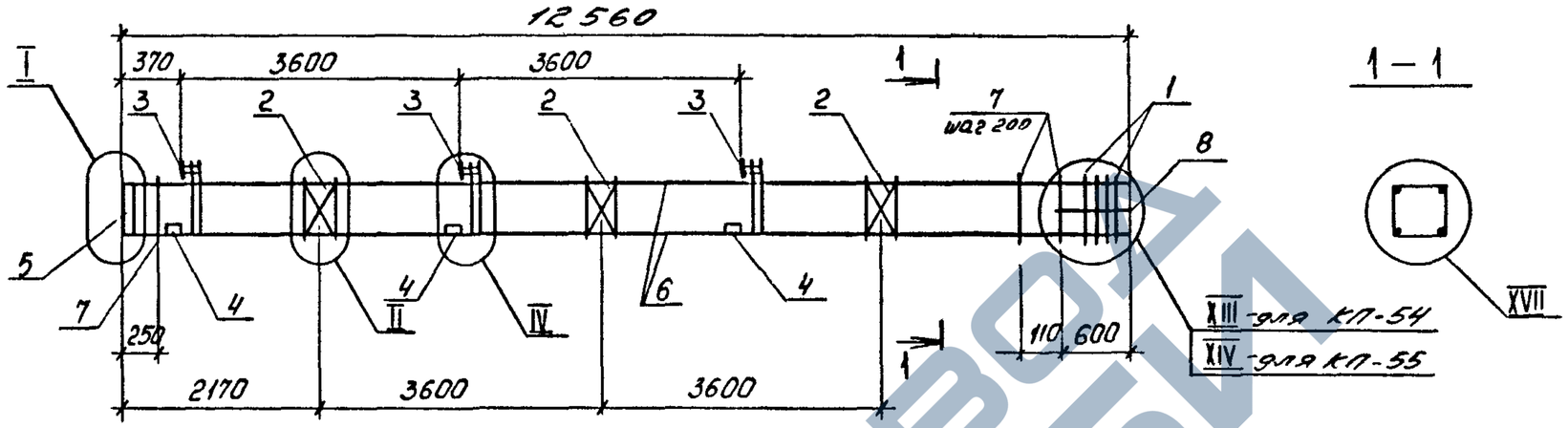


| МАРКА | ПОЗ. | МАРКА АРМАТУРНОГО ИЗДЕЛИЯ | КОЛ. ШТ. | МАССА КГ. | | ОБОЗНАЧЕНИЕ ДОКУМЕНТА 1.020.1-4 2-4 |
|---|---|---|---|---|---|---|
| | | | | 1 ШТ. | ВСЕГО | |
| КП-54 | 1 | СКА-2 | 5 | 3,36 | 16,80 | К174 |
| | 2 | С-1 | 3 | 1,08 | 3,24 | К172 |
| | 3 | МН-2 | 3 | 27,70 | 83,10 | К176 |
| | 4 | МН-12 | 6 | 3,86 | 23,16 | К179 |
| | 5 | МН-13 | 1 | 13,76 | 13,76 | К180 |
| | 6 | ф20Ат-IVс ℓ=12540 | 4 | 30,92 | 123,68 | без черт. |
| | 7 | ХМ-2 | 60 | 0,89 | 53,40 | К173 |
| | 8 | ф6АI ℓ=650 | 4 | 0,14 | 0,56 | без черт. |
| | | | | Итого: | 317,70 | |

| МАРКА | ПОЗ. | МАРКА АРМАТУРНОГО ИЗДЕЛИЯ | КОЛ. ШТ. | МАССА КГ. | | ОБОЗНАЧЕНИЕ ДОКУМЕНТА 1.020.1-4 2-4 |
|---|---|---|---|---|---|---|
| | | | | 1 ШТ. | ВСЕГО | |
| КП-55 | 1 | СКА-2 | 6 | 3,36 | 20,16 | К174 |
| | 2 | С-1 | 3 | 1,08 | 3,24 | К172 |
| | 3 | МН-2 | 3 | 27,70 | 83,10 | К176 |
| | 4 | МН-12 | 6 | 3,86 | 23,16 | К179 |
| | 5 | МН-14 | 1 | 20,72 | 20,72 | К180 |
| | 6 | ф22Ат-IVс ℓ=12540 | 4 | 37,42 | 149,68 | без черт. |
| | 7 | ХМ-2 | 60 | 0,89 | 53,40 | К173 |
| | 8 | ф6АI ℓ=650 | 4 | 0,14 | 0,56 | без черт. |
| | | | | Итого: | 354,02 | |

1. Узлы см. У
2. Технические требования см. ТТ
3. Арматура классов: А-I по ГОСТ 5781-82
   Ат-IVС по ГОСТ 10884-81

| | | |
|---|---|---|
| Нач.отд. | Язловицкий | |
| Н контр. | Аксёнова | |
| Зав.гр. | Бродский | |
| Вед.инж. | Агеенко | |
| Исполнил | Радзина | |

1.020.1-4. 2-4 - К.25

Каркас пространственный КП-54, КП-55

| Стадия | Лист | Листов |
|---|---|---|
| Р | | 1 |

ГОССТРОЙ СССР ЛЕНИНГРАДСКИЙ ПРОМСТРОЙПРОЕКТ

Инв.№ подл. | Подпись и дата | Взам. инв.№

https://zavodjbi.com/

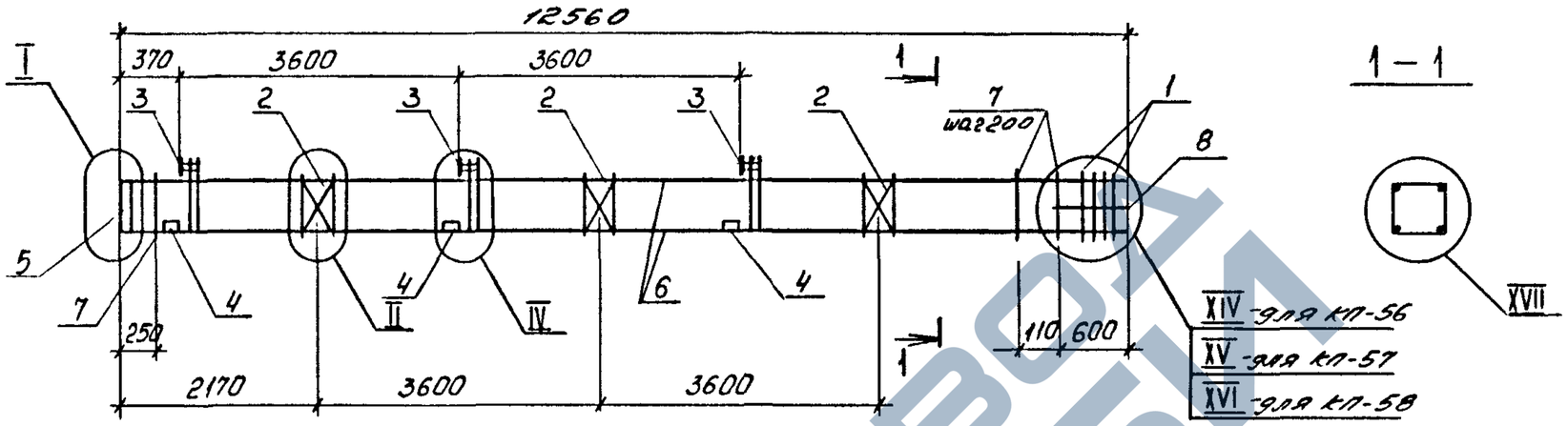


| МАРКА | ПОЗ. | МАРКА АРМАТУРНОГО ИЗДЕЛИЯ | КОЛ. ШТ. | МАССА КГ. 1 ШТ. | МАССА КГ. ВСЕГО | ОБОЗНАЧЕНИЕ ДОКУМЕНТА 1.020.1-4 2-4 |
|---|---|---|---|---|---|---|
| КП-56 | 1 | СКА-2 | 6 | 3,36 | 20,16 | К174 |
| | 2 | С-1 | 3 | 1,08 | 3,24 | К172 |
| | 3 | МН-3 | 3 | 27,22 | 81,66 | К176 |
| | 4 | МН-12 | 6 | 3,86 | 23,16 | К179 |
| | 5 | МН-14 | 1 | 20,72 | 20,72 | К180 |
| | 6 | ф25Ат IVс ℓ=12540 | 4 | 48,28 | 193,12 | без черт. |
| | 7 | ХМ-2 | 60 | 0,89 | 53,40 | К173 |
| | 8 | ф6А I ℓ=650 | 4 | 0,14 | 0,56 | без черт. |
| | | | | Итого: 396,02 | | |
| КП-57 | 1 | СКА-2 | 7 | 3,36 | 23,52 | К174 |
| | 2 | С-1 | 3 | 1,08 | 3,24 | К172 |
| | 3 | МН-4 | 3 | 26,74 | 80,22 | К176 |
| | 4 | МН-12 | 6 | 3,86 | 23,16 | К179 |
| | 5 | МН-15 | 1 | 32,94 | 32,94 | К180 |
| | 6 | ф28Ат IVс ℓ=12540 | 4 | 60,57 | 242,28 | без черт. |
| | 7 | ХМ-2 | 60 | 0,89 | 53,40 | К173 |
| | 8 | ф6А I ℓ=650 | 4 | 0,14 | 0,56 | без черт. |
| | | | | Итого: 459,32 | | |

| МАРКА | ПОЗ. | МАРКА АРМАТУРНОГО ИЗДЕЛИЯ | КОЛ. ШТ. | МАССА КГ. 1 ШТ. | МАССА КГ. ВСЕГО | ОБОЗНАЧЕНИЕ ДОКУМЕНТА 1.020.1-4 2-4 |
|---|---|---|---|---|---|---|
| КП-58 | 1 | СКА-2 | 8 | 3,36 | 26,88 | К174 |
| | 2 | С-1 | 3 | 1,08 | 3,24 | К172 |
| | 3 | МН-5 | 3 | 29,58 | 88,74 | К176 |
| | 4 | МН-12 | 6 | 3,86 | 23,16 | К179 |
| | 5 | МН-15 | 1 | 32,94 | 32,94 | К180 |
| | 6 | ф32Ат IVс ℓ=12540 | 4 | 79,13 | 316,52 | без черт. |
| | 7 | ХМ-2 | 60 | 0,89 | 53,40 | К173 |
| | 8 | ф6А I ℓ=650 | 4 | 0,14 | 0,56 | без черт. |
| | | | | Итого: 545,44 | | |

1. Узлы см. У
2. Технические требования см. ТТ
3. Арматура классов: А-I по ГОСТ 5781-82, Ат-IVс по ГОСТ 10884-81

| | | |
|---|---|---|
| Нач.отд. | Язловицкий | |
| Н.контр. | Аксёнова | |
| Зав.гр. | Бродский | |
| Вед.инж. | Агеенко | |
| Исполнил | Радзина | |

1.020.1-4. 2-4-К26

Каркас пространственный КП-56...КП-58

| Стадия | Лист | Листов |
|---|---|---|
| Р | | 1 |

ГОССТРОЙ СССР ЛЕНИНГРАДСКИЙ ПРОМСТРОЙПРОЕКТ

Инв.№ подл. | Подпись и дата | Взам. инв.№

Копировал 24168-02 33 Формат

https://zavodjbi.com/

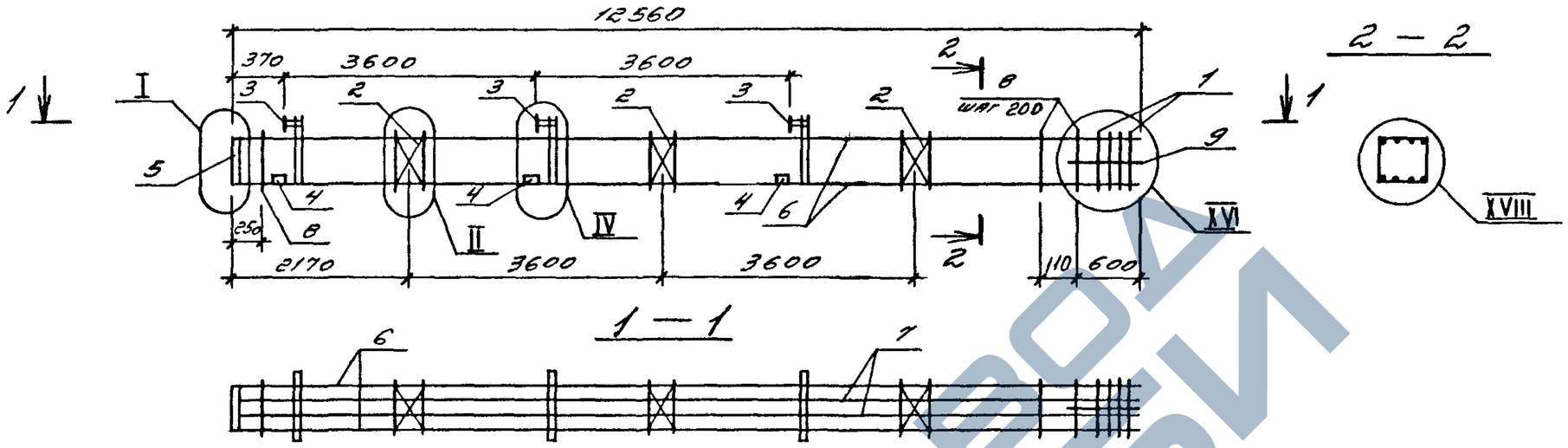


| МАРКА | ПОЗ. | МАРКА АРМАТУРНОГО ИЗДЕЛИЯ | КОЛ. ШТ. | МАССА КГ. | | ОБОЗНАЧЕНИЕ ДОКУМЕНТА 1.020.1-4 2.4 |
|---|---|---|---|---|---|---|
| | | | | 1 ШТ. | ВСЕГО | |
| КП-59 | 1 | СКА-2 | 8 | 3,36 | 26,88 | К174 |
| | 2 | С-1 | 3 | 1,08 | 3,24 | К172 |
| | 3 | МН-4 | 3 | 26,74 | 80,22 | К176 |
| | 4 | МН-12 | 6 | 3,86 | 23,16 | К179 |
| | 5 | МН-15 | 1 | 32,94 | 32,94 | К180 |
| | 6 | Ф28 $A_T$ IVС $\ell$=12540 | 4 | 60,57 | 242,28 | без черт. |
| | 7 | Ф20 $A_T$ IVС $\ell$=12540 | 4 | 30,92 | 123,68 | без черт. |
| | 8 | ХМ-2 | 60 | 0,89 | 53,40 | К173 |
| | 9 | Ф6 А I $\ell$=650 | 4 | 0,14 | 0,56 | без черт. |
| | | | | Итого: 586,36 | | |

1. Узлы см. У
2. Технические требования см. ТТ
3. Арматура классов: А-I по ГОСТ 5781-82
   $A_T$-IVС по ГОСТ 10884-81

| | | |
|---|---|---|
| Нач.отд. | Язловецкий | |
| Н.контр. | Аксёнова | |
| Зав.гр. | Бродский | |
| Вед.инж. | Агеенко | |
| Исполнил | Радзина | |

1.020.1-4. 2-4-К27

Каркас пространственный КП-59

| Стадия | Лист | Листов |
|---|---|---|
| Р | | 1 |

ГОССТРОЙ СССР ЛЕНИНГРАДСКИЙ ПРОМСТРОЙПРОЕКТ

Инв. № подл. | Подпись и дата | Взам. инв. №

Копировал 24168-02 34 Формат

https://zavodjbi.com/

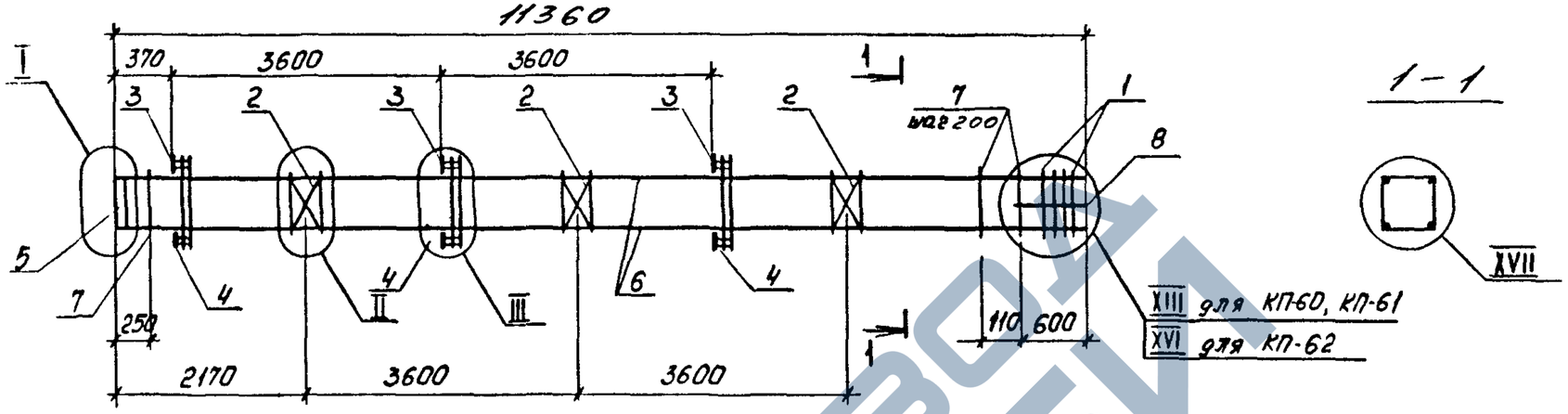


| МАРКА | ПОЗ. | МАРКА АРМАТУРНОГО ИЗДЕЛИЯ | КОЛ. ШТ. | МАССА КГ. | | ОБОЗНАЧЕНИЕ ДОКУМЕНТА 1.020.1-4 2-4 |
|---|---|---|---|---|---|---|
| | | | | 1 ШТ. | ВСЕГО | |
| КП-60 | 1 | СКА-1 | 5 | 2,10 | 10,50 | К174 |
| | 2 | С-1 | 3 | 1,08 | 3,24 | К172 |
| | 3 | МН-6 | 3 | 33,07 | 99,21 | К177 |
| | 4 | МН-11 | 3 | 7,07 | 21,21 | К178 |
| | 5 | МН-13 | 1 | 13,76 | 13,76 | К180 |
| | 6 | ф16Ат IVС ℓ=11340 | 4 | 17,89 | 71,56 | без черт. |
| | 7 | ХМ-2 | 54 | 0,89 | 48.06 | К173 |
| | 8 | ф6А I ℓ=650 | 4 | 0,14 | 0,56 | без черт. |
| | | | | Итого: 268,10 | | |
| КП-61 | 1 | СКА-2 | 5 | 3,36 | 16,80 | К174 |
| | 2 | С-1 | 3 | 1,08 | 3,24 | К172 |
| | 3 | МН-7 | 3 | 32,59 | 97,77 | К177 |
| | 4 | МН-11 | 3 | 7,07 | 21,21 | К178 |
| | 5 | МН-13 | 1 | 13,76 | 13,76 | К180 |
| | 6 | ф20Ат IVС ℓ=11340 | 4 | 27,96 | 111,84 | без черт. |
| | 7 | ХМ-2 | 54 | 0,89 | 48.06 | К173 |
| | 8 | ф6А I ℓ=650 | 4 | 0,14 | 0,56 | без черт. |
| | | | | Итого: 313,24 | | |

| МАРКА | ПОЗ. | МАРКА АРМАТУРНОГО ИЗДЕЛИЯ | КОЛ. ШТ. | МАССА КГ. | | ОБОЗНАЧЕНИЕ ДОКУМЕНТА 1.020 1-4 2-4 |
|---|---|---|---|---|---|---|
| | | | | 1 ШТ. | ВСЕГО | |
| КП-62 | 1 | СКА-2 | 6 | 3,36 | 20,16 | К174 |
| | 2 | С-1 | 3 | 1,08 | 3,24 | К172 |
| | 3 | МН-7 | 3 | 32,59 | 97,77 | К177 |
| | 4 | МН-11 | 3 | 7,07 | 21,21 | К178 |
| | 5 | МН-14 | 1 | 20,72 | 20,72 | К180 |
| | 6 | ф22Ат IVС ℓ=11340 | 4 | 33,84 | 135,36 | без черт. |
| | 7 | ХМ-2 | 54 | 0,89 | 48.06 | К173 |
| | 8 | ф6А I ℓ=650 | 4 | 0,14 | 0,56 | без черт. |
| | | | | Итого: 347,08 | | |

1. Узлы см. У
2. Технические требования см. ТТ
3. Арматура классов: А-I по ГОСТ 5781-82; Ат-IVС по ГОСТ 10884-81

| | | |
|---|---|---|
| Нач.отд. | Яэловицкий | |
| Н.контр. | Аксёнова | |
| Зав.гр. | Бродский | |
| Вед.инж. | Агеенко | |
| Исполнил | Радзина | |

1.020.1-4. 2-4 – К28

Каркас пространственный КП-60... КП-62

| Стадия | Лист | Листов |
|---|---|---|
| Р | | 1 |

ГОССТРОЙ СССР ЛЕНИНГРАДСКИЙ ПРОМСТРОЙПРОЕКТ

Инв.№ подл. | Подпись и дата | Взам. инв.№



https://zavodjbi.com/

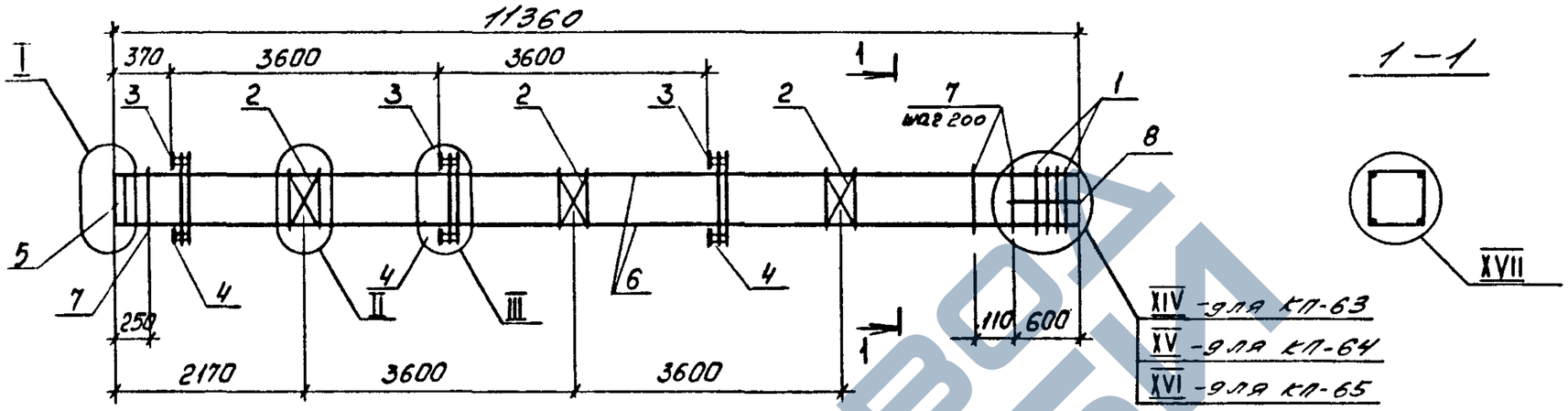


1—1

| МАРКА | ПОЗ. | МАРКА АРМАТУРНОГО ИЗДЕЛИЯ | КОЛ. ШТ. | МАССА КГ. 1 ШТ. | МАССА КГ. ВСЕГО | ОБОЗНАЧЕНИЕ ДОКУМЕНТА 1.020.1-4 2-4 |
|---|---|---|---|---|---|---|
| КП-63 | 1 | СКА-2 | 6 | 3,36 | 20,16 | К174 |
| | 2 | С-1 | 3 | 1,08 | 3,24 | К172 |
| | 3 | МН-8 | 3 | 32,11 | 96,33 | К177 |
| | 4 | МН-11 | 3 | 7,07 | 21,21 | К178 |
| | 5 | МН-14 | 1 | 20,72 | 20,72 | К180 |
| | 6 | ф25АтIVс ℓ=11340 | 4 | 43,66 | 174,64 | без черт. |
| | 7 | ХМ-2 | 54 | 0,89 | 48,06 | К173 |
| | 8 | ф6АI ℓ=650 | 4 | 0,14 | 0,56 | без черт. |
| | | | | Итого: | 384,92 | |
| КП-64 | 1 | СКА-2 | 7 | 3,36 | 23,52 | К174 |
| | 2 | С-1 | 3 | 1,08 | 3,24 | К172 |
| | 3 | МН-9 | 3 | 31,63 | 94,89 | К177 |
| | 4 | МН-11 | 3 | 7,07 | 21,21 | К178 |
| | 5 | МН-15 | 1 | 32,94 | 32,94 | К180 |
| | 6 | ф28АтIVс ℓ=11340 | 4 | 54,77 | 219,08 | без черт. |
| | 7 | ХМ-2 | 54 | 0,89 | 48,06 | К173 |
| | 8 | ф6АI ℓ=650 | 4 | 0,14 | 0,56 | без черт. |
| | | | | Итого: | 443,5 | |

| МАРКА | ПОЗ. | МАРКА АРМАТУРНОГО ИЗДЕЛИЯ | КОЛ. ШТ. | МАССА КГ. 1 ШТ. | МАССА КГ. ВСЕГО | ОБОЗНАЧЕНИЕ ДОКУМЕНТА 1.020.1-4 2-4 |
|---|---|---|---|---|---|---|
| КП-65 | 1 | СКА-2 | 8 | 3,36 | 26,88 | К174 |
| | 2 | С-1 | 3 | 1,08 | 3,24 | К172 |
| | 3 | МН-10 | 3 | 35,69 | 107,07 | К177 |
| | 4 | МН-11 | 3 | 7,07 | 21,21 | К178 |
| | 5 | МН-15 | 1 | 32,94 | 32,94 | К180 |
| | 6 | ф32АтIVс ℓ=11340 | 4 | 71,56 | 286,24 | без черт. |
| | 7 | ХМ-2 | 54 | 0,89 | 48,06 | К173 |
| | 8 | ф6АI ℓ=650 | 4 | 0,14 | 0,56 | без черт. |
| | | | | Итого: | 526,2 | |

1. Узлы см. У
2. Технические требования см. ТТ
3. Арматура классов: А-I по ГОСТ 5781-82, Ат-IVС по ГОСТ 10884-81

| | | | |
|---|---|---|---|
| Нач.отд. | Язловецкий | | |
| Н.контр. | Аксёнова | | |
| Зав.гр. | Бродский | | |
| Вед.инж. | Агеенко | | |
| Исполнил | Радзина | | |

1.020.1-4. 2-4-К29

Каркас пространственный КП-63... КП-65

| Стадия | Лист | Листов |
|---|---|---|
| Р | | 1 |

ГОССТРОЙ СССР ЛЕНИНГРАДСКИЙ ПРОМСТРОЙПРОЕКТ

Инв.№ подл. | Подпись и дата | Взам. инв.№

Копировал 24Б 8-02 3Б Формат

https://zavodjbi.com/

https://zavodjbi.com/



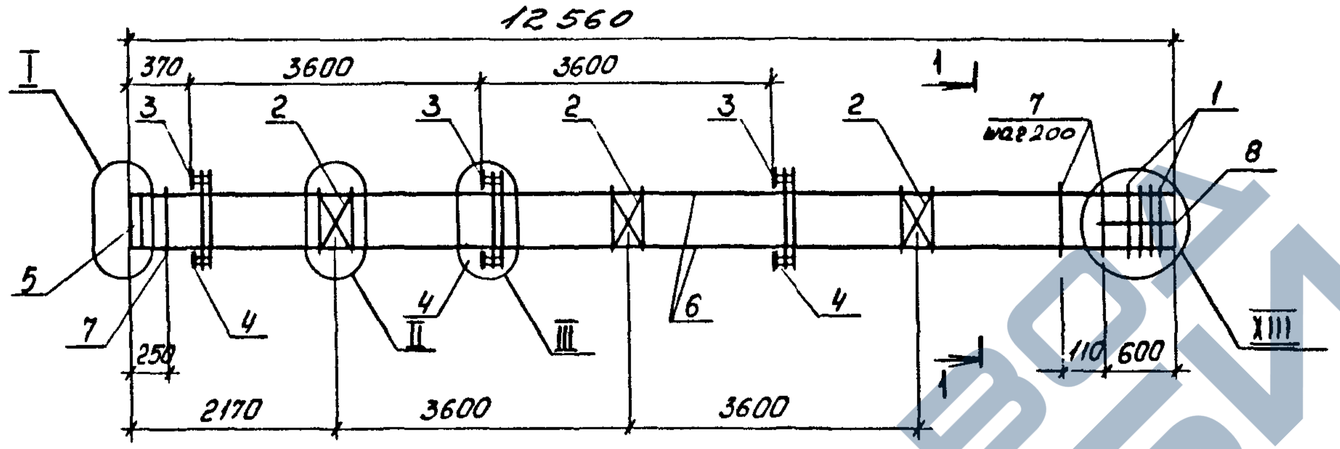


1 – 1

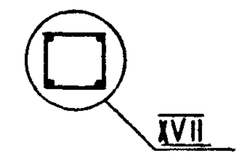


| МАРКА | ПОЗ. | МАРКА АРМАТУРНОГО ИЗДЕЛИЯ | КОЛ. ШТ. | МАССА КГ. 1 ШТ. | МАССА КГ. ВСЕГО | ОБОЗНАЧЕНИЕ ДОКУМЕНТА 1.020.1-4 2-4 |
|---|---|---|---|---|---|---|
| КП-66 | 1 | СКА-1 | 5 | 2,10 | 10,50 | К174 |
| | 2 | С-1 | 3 | 1,08 | 3,24 | К172 |
| | 3 | МН-6 | 3 | 33,07 | 99,21 | К177 |
| | 4 | МН-11 | 3 | 7,07 | 21,21 | К178 |
| | 5 | МН-13 | 1 | 13,76 | 13,76 | К180 |
| | 6 | ⌀16АтIVС ℓ=12540 | 4 | 19,79 | 79,16 | без черт. |
| | 7 | ХМ-2 | 60 | 0,89 | 53,40 | К173 |
| | 8 | ⌀6АI ℓ=650 | 4 | 0,14 | 0,56 | без черт. |
| | | | | Итого: 281,04 | | |

| МАРКА | ПОЗ. | МАРКА АРМАТУРНОГО ИЗДЕЛИЯ | КОЛ. ШТ. | МАССА КГ. 1 ШТ. | МАССА КГ. ВСЕГО | ОБОЗНАЧЕНИЕ ДОКУМЕНТА 1.020.1-4 2-4 |
|---|---|---|---|---|---|---|
| КП-67 | 1 | СКА-2 | 5 | 3,36 | 16,80 | К174 |
| | 2 | С-1 | 3 | 1,08 | 3,24 | К172 |
| | 3 | МН-6 | 3 | 33,07 | 99,21 | К177 |
| | 4 | МН-11 | 3 | 7,07 | 21,21 | К178 |
| | 5 | МН-13 | 1 | 13,76 | 13,76 | К180 |
| | 6 | ⌀18АтIVС ℓ=12540 | 4 | 25,05 | 100,20 | без черт. |
| | 7 | ХМ-2 | 60 | 0,89 | 53,40 | К173 |
| | 8 | ⌀6АI ℓ=650 | 4 | 0,14 | 0,56 | без черт. |
| | | | | Итого: 308,38 | | |

1. Узлы см. У
2. Технические требования см. ТТ
3. Арматура классов: А-I по ГОСТ 5781-82
   Ат-IVС по ГОСТ 10884-81

Взам. инв. № | Подпись и дата | Инв. № подл.

| | | | |
|---|---|---|---|
| Нач.отд. | Язловицкий | | |
| Н.контр. | Аксёнова | | |
| Зав гр. | Бродский | | |
| Вед.инж | Агеенко | | |
| Исполнил | Радзина | | |

1.020.1-4. 2-4-К30

Каркас пространственный КП-66, КП-67

| Стадия | Лист | Листов |
|---|---|---|
| Р | | 1 |

ГОССТРОЙ СССР ЛЕНИНГРАДСКИЙ ПРОМСТРОЙПРОЕКТ



https://zavodjbi.com/

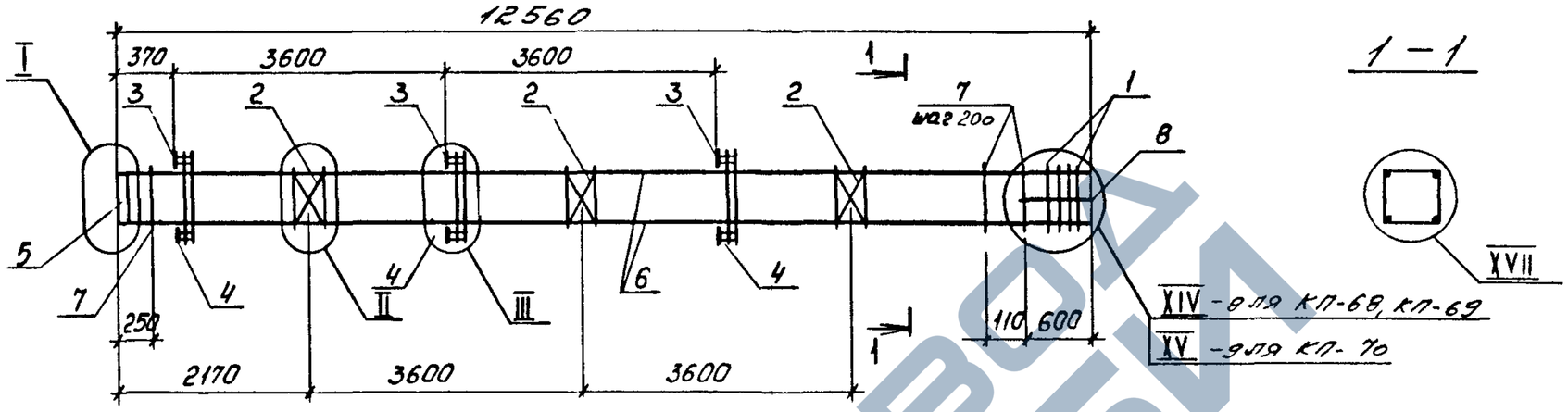


1 – 1

| МАРКА | ПОЗ. | МАРКА АРМАТУРНОГО ИЗДЕЛИЯ | КОЛ. ШТ. | МАССА КГ. 1 ШТ. | МАССА КГ. ВСЕГО | ОБОЗНАЧЕНИЕ ДОКУМЕНТА 1.020.1-4 2-4 |
|---|---|---|---|---|---|---|
| КП-68 | 1 | СКА-2 | 6 | 3,36 | 20,16 | К174 |
| | 2 | С-1 | 3 | 1,08 | 3,24 | К172 |
| | 3 | МН-7 | 3 | 32,59 | 97,77 | К177 |
| | 4 | МН-11 | 3 | 7,07 | 21,21 | К178 |
| | 5 | МН-14 | 1 | 20,72 | 20,72 | К180 |
| | 6 | ⌀22Ат-IVС ℓ=12540 | 4 | 37,42 | 149,68 | без черт. |
| | 7 | ХМ-2 | 60 | 0,89 | 53,40 | К173 |
| | 8 | ⌀6АI ℓ=650 | 4 | 0,14 | 0,56 | без черт. |
| | | | | Итого: | 366,74 | |
| КП-69 | 1 | СКА-2 | 6 | 3,36 | 20,16 | К174 |
| | 2 | С-1 | 3 | 1,08 | 3,24 | К172 |
| | 3 | МН-8 | 3 | 32,11 | 96,33 | К177 |
| | 4 | МН-11 | 3 | 7,07 | 21,21 | К178 |
| | 5 | МН-14 | 1 | 20,72 | 20,72 | К180 |
| | 6 | ⌀25Ат-IVС ℓ=12540 | 4 | 48,28 | 193,12 | без черт. |
| | 7 | ХМ-2 | 60 | 0,89 | 53,40 | К173 |
| | 8 | ⌀6АI ℓ=650 | 4 | 0,14 | 0,56 | без черт. |
| | | | | Итого: | 408,74 | |

| МАРКА | ПОЗ. | МАРКА АРМАТУРНОГО ИЗДЕЛИЯ | КОЛ. ШТ. | МАССА КГ. 1 ШТ. | МАССА КГ. ВСЕГО | ОБОЗНАЧЕНИЕ ДОКУМЕНТА 1.020.1-4 2-4 |
|---|---|---|---|---|---|---|
| КП-70 | 1 | СКА-2 | 7 | 3,36 | 23,52 | К174 |
| | 2 | С-1 | 3 | 1,08 | 3,24 | К172 |
| | 3 | МН-9 | 3 | 31,63 | 94,89 | К177 |
| | 4 | МН-11 | 3 | 7,07 | 21,21 | К178 |
| | 5 | МН-15 | 1 | 32,94 | 32,94 | К180 |
| | 6 | ⌀28Ат-IVС ℓ=12540 | 4 | 60,57 | 242,28 | без черт. |
| | 7 | ХМ-2 | 60 | 0,89 | 53,40 | К173 |
| | 8 | ⌀6АI ℓ=650 | 4 | 0,14 | 0,56 | без черт. |
| | | | | Итого: | 472,04 | |

1. Узлы см. У
2. Технические требования см. ТТ
3. Арматура классов: А-I по ГОСТ 5781-82, Ат-IVС по ГОСТ 10884-81

| | | |
|---|---|---|
| Нач.отд. | Язловецкий | |
| Н контр. | Аксёнова | |
| Зав.гр. | Бродский | |
| Вед.инж. | Агевнко | |
| Исполния | Радзина | |

1.020.1-4. 2-Н-К31

Каркас пространственный КП-68 ... КП-70

| Стадия | Лист | Листов |
|---|---|---|
| Р | | 1 |

ГОССТРОЙ СССР ЛЕНИНГРАДСКИЙ ПРОМСТРОЙПРОЕКТ

Инв.№ подл. | Подпись и дата | Взам. инв.№

Копировал 24168-02 38 Формат

https://zavodjbi.com/

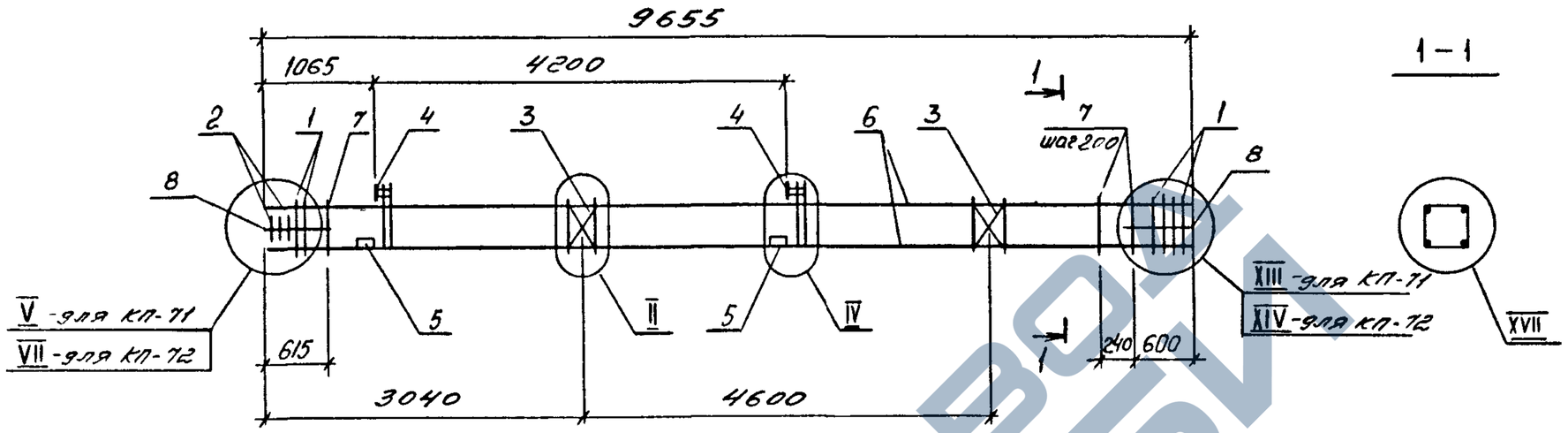


1-1

| МАРКА | ПОЗ. | МАРКА АРМАТУРНОГО ИЗДЕЛИЯ | КОЛ. ШТ. | МАССА КГ. | | ОБОЗНАЧЕНИЕ ДОКУМЕНТА 1.020.1-4 2-4 |
|---|---|---|---|---|---|---|
| | | | | 1 ШТ. | ВСЕГО | |
| КП-71 | 1 | СКА-2 | 7 | 3,36 | 23,52 | К174 |
| | 2 | СКА-4 | 3 | 2,24 | 6,72 | К175 |
| | 3 | С-1 | 2 | 1,08 | 2,16 | К172 |
| | 4 | МН-2 | 2 | 27,70 | 55,40 | К176 |
| | 5 | МН-12 | 4 | 3,86 | 15,44 | К179 |
| | 6 | ⌀20АтIVс ℓ=9655 | 4 | 23,81 | 95,24 | без черт. |
| | 7 | ХМ-2 | 43 | 0,89 | 38,27 | К173 |
| | 8 | ⌀6АI ℓ=650 | 8 | 0,14 | 1,12 | без черт. |
| | | | | Итого: 237,87 | | |

| МАРКА | ПОЗ. | МАРКА АРМАТУРНОГО ИЗДЕЛИЯ | КОЛ. ШТ. | МАССА КГ. | | ОБОЗНАЧЕНИЕ ДОКУМЕНТА 1.020.1-4 2-4 |
|---|---|---|---|---|---|---|
| | | | | 1 ШТ. | ВСЕГО | |
| КП-72 | 1 | СКА-2 | 9 | 3,36 | 30,24 | К174 |
| | 2 | СКА-4 | 3 | 2,24 | 6,72 | К175 |
| | 3 | С-1 | 2 | 1,08 | 2,16 | К172 |
| | 4 | МН-3 | 2 | 27,22 | 54,44 | К176 |
| | 5 | МН-12 | 4 | 3,86 | 15,44 | К179 |
| | 6 | ⌀25АтIVс ℓ=9655 | 4 | 37,17 | 148,68 | без черт. |
| | 7 | ХМ-2 | 43 | 0,89 | 38,27 | К173 |
| | 8 | ⌀6АI ℓ=650 | 8 | 0,14 | 1,12 | без черт. |
| | | | | Итого: 297,07 | | |

1. Узлы см. 4
2. Технические требования см. ТТ
3. Арматура классов: А-I по ГОСТ 5781-82
   АтIVС по ГОСТ 10884-81

| | | |
|---|---|---|
| Нач.отд. | Язловицкий | |
| Н контр. | Аксёнова | |
| Зав.гр. | Бродский | |
| Вед инж. | Агеенко | |
| Исполнил | Радзина | |

1.020.1-4. 2-4- К32

Каркас пространственный КП-71, КП-72

| Стадия | Лист | Листов |
|---|---|---|
| Р | | 1 |

ГОССТРОЙ СССР ЛЕНИНГРАДСКИЙ ПРОМСТРОЙПРОЕКТ



https://zavodjbi.com/

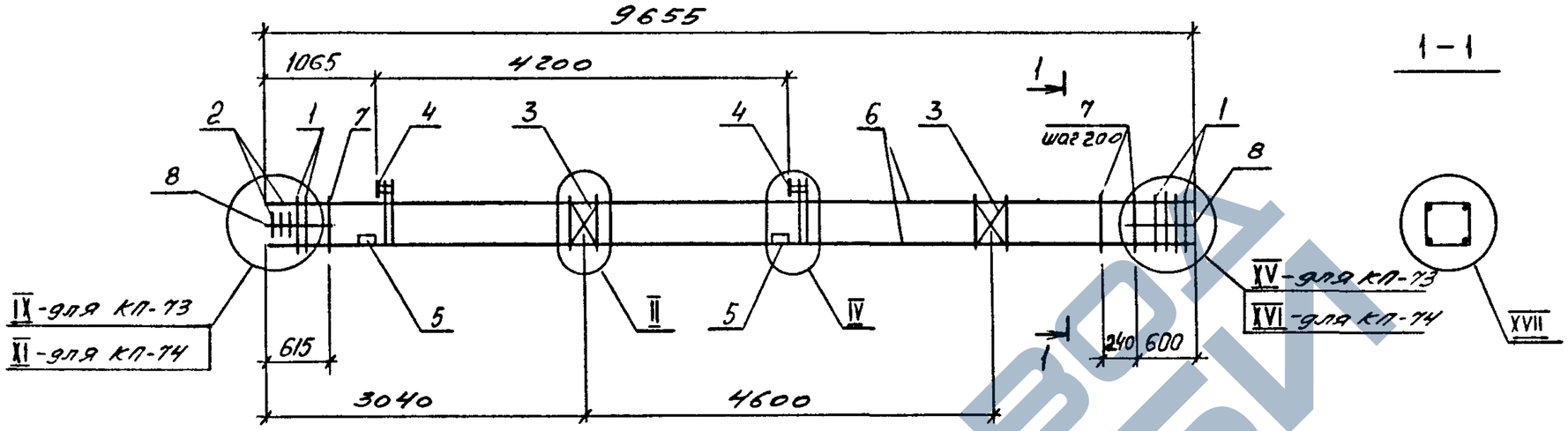


1 – 1

| МАРКА | ПОЗ. | МАРКА АРМАТУРНОГО ИЗДЕЛИЯ | КОЛ. ШТ. | МАССА КГ. 1 ШТ. | МАССА КГ. ВСЕГО | ОБОЗНАЧЕНИЕ ДОКУМЕНТА 1.020.1-4 2-4 |
|---|---|---|---|---|---|---|
| КП-73 | 1 | СКА-2 | 11 | 3,36 | 36,96 | К174 |
| | 2 | СКА-4 | 3 | 2,24 | 6,72 | К175 |
| | 3 | С-1 | 2 | 1,08 | 2,16 | К172 |
| | 4 | МН-4 | 2 | 26,74 | 53,48 | К176 |
| | 5 | МН-12 | 4 | 3,86 | 15,44 | К179 |
| | 6 | ⌀28 Ат IVс ℓ=9655 | 4 | 46,63 | 186,52 | без черт. |
| | 7 | ХМ-2 | 43 | 0,89 | 38,27 | К173 |
| | 8 | ⌀6 АI ℓ=650 | 8 | 0,14 | 1,12 | без черт. |
| | | | | Итого: 340,67 | | |

| МАРКА | ПОЗ. | МАРКА АРМАТУРНОГО ИЗДЕЛИЯ | КОЛ. ШТ. | МАССА КГ. 1 ШТ. | МАССА КГ. ВСЕГО | ОБОЗНАЧЕНИЕ ДОКУМЕНТА 1.020.1-4 2-4 |
|---|---|---|---|---|---|---|
| КП-74 | 1 | СКА-2 | 13 | 3,36 | 43,68 | К174 |
| | 2 | СКА-4 | 3 | 2,24 | 6,72 | К175 |
| | 3 | С-1 | 2 | 1,08 | 2,16 | К172 |
| | 4 | МН-5 | 2 | 29,58 | 59,16 | К176 |
| | 5 | МН-12 | 4 | 3,86 | 15,44 | К179 |
| | 6 | ⌀32 Ат IVс ℓ=9655 | 4 | 60,92 | 243,68 | без черт. |
| | 7 | ХМ-2 | 43 | 0,89 | 38,27 | К173 |
| | 8 | ⌀6 АI ℓ=650 | 8 | 0,14 | 1,12 | без черт. |
| | | | | Итого: 410,23 | | |

1. Узлы см. У
2. Технические требования см. ТТ
3. Арматура классов: А-I по ГОСТ 5781-82
   Ат-IVС по ГОСТ 10884-81

| | | | |
|---|---|---|---|
| Нач.отд. | Язловецкий | | |
| Н.контр. | Аксёнова | | |
| Зав.гр. | Бродский | | |
| Вед.инж. | Агеенко | | |
| Исполнил | Радзина | | |

1.020.1-4. 2-4- К33

Каркас пространственный КП-73, КП-74

| Стадия | Лист | Листов |
|---|---|---|
| Р | | 1 |

ГОССТРОЙ СССР ЛЕНИНГРАДСКИЙ ПРОМСТРОЙПРОЕКТ

Инв.№ подл. | Подпись и дата | Взам.инв.№

https://zavodjbi.com/

Копировал Формат

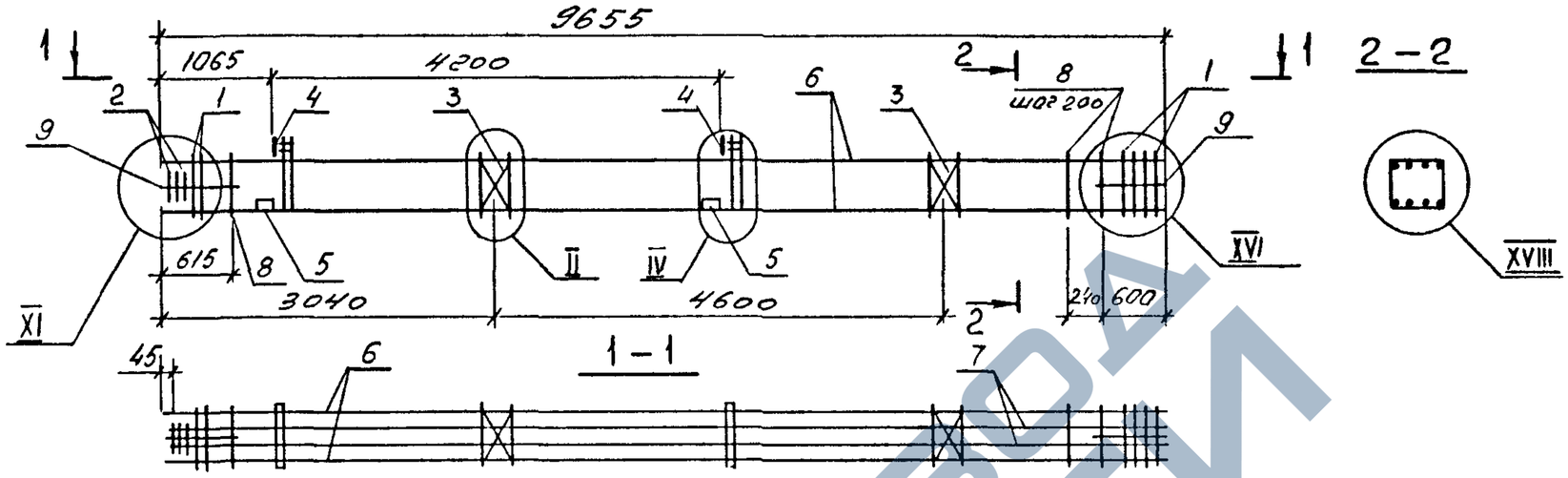


| МАРКА | ПОЗ. | МАРКА АРМАТУРНОГО ИЗДЕЛИЯ | КОЛ. ШТ. | МАССА КГ. 1 ШТ. | МАССА КГ. ВСЕГО | ОБОЗНАЧЕНИЕ ДОКУМЕНТА 1.020.1-4 2-4 |
|---|---|---|---|---|---|---|
| КП-75 | 1 | СКА-2 | 13 | 3,36 | 43,68 | К174 |
| | 2 | СКА-4 | 3 | 2,24 | 6,72 | К175 |
| | 3 | С-1 | 2 | 1,08 | 2,16 | К172 |
| | 4 | МН-4 | 2 | 26,74 | 53,48 | К176 |
| | 5 | МН-12 | 4 | 3,86 | 15,44 | К179 |
| | 6 | ф28АтIVс ℓ=9655 | 4 | 46,63 | 186,52 | без черт. |
| | 7 | ф20АтIVс ℓ=9610 | 4 | 23,70 | 94,80 | без черт. |
| | 8 | хм-2 | 43 | 0,89 | 38,27 | К173 |
| | 9 | ф6АI ℓ=650 | 8 | 0,14 | 1,12 | без черт. |
| | | | | Итого: | 442,19 | |

| МАРКА | ПОЗ. | МАРКА АРМАТУРНОГО ИЗДЕЛИЯ | КОЛ. ШТ. | МАССА КГ. 1 ШТ. | МАССА КГ. ВСЕГО | ОБОЗНАЧЕНИЕ ДОКУМЕНТА 1.020.1-4 2-4 |
|---|---|---|---|---|---|---|
| КП-76 | 1 | СКА-2 | 13 | 3,36 | 43,68 | К174 |
| | 2 | СКА-4 | 3 | 2,24 | 6,72 | К175 |
| | 3 | С-1 | 2 | 1,08 | 2,16 | К172 |
| | 4 | МН-5 | 2 | 29,58 | 59,16 | К176 |
| | 5 | МН-12 | 4 | 3,86 | 15,44 | К179 |
| | 6 | ф32АтIVс ℓ=9655 | 4 | 60,92 | 243,68 | без черт. |
| | 7 | ф20АтIVс ℓ=9610 | 4 | 23,70 | 94,80 | без черт. |
| | 8 | хм-2 | 43 | 0,89 | 38,27 | К173 |
| | 9 | ф6АI ℓ=650 | 8 | 0,14 | 1,12 | без черт. |
| | | | | Итого: | 505,03 | |

| МАРКА | ПОЗ. | МАРКА АРМАТУРНОГО ИЗДЕЛИЯ | КОЛ. ШТ. | МАССА КГ. 1 ШТ. | МАССА КГ. ВСЕГО | ОБОЗНАЧЕНИЕ ДОКУМЕНТА 1.020.1-4 2-4 |
|---|---|---|---|---|---|---|
| КП-77 | 1 | СКА-2 | 13 | 3,36 | 43,68 | К174 |
| | 2 | СКА-4 | 3 | 2,24 | 6,72 | К175 |
| | 3 | С-1 | 2 | 1,08 | 2,16 | К172 |
| | 4 | МН-5 | 2 | 29,58 | 59,16 | К176 |
| | 5 | МН-12 | 4 | 3,86 | 15,44 | К179 |
| | 6 | ф32АтIVс ℓ=9655 | 4 | 60,92 | 243,68 | без черт. |
| | 7 | ф28АтIVс ℓ=9610 | 4 | 46,42 | 185,68 | без черт. |
| | 8 | хм-2 | 43 | 0,89 | 38,27 | К173 |
| | 9 | ф6АI ℓ=650 | 8 | 0,14 | 1,12 | без черт. |
| | | | | Итого: | 595,91 | |

1. Узлы см. 4
2. Технические требования см. 77
3. Арматура классов: А-I по ГОСТ 5781-82
Ат-IVС по ГОСТ 10884-81

| | | | |
|---|---|---|---|
| Нач.отд. | Язловицкий | | |
| Н.контр. | Аксёнова | | |
| Зав.гр. | Бродский | | |
| Вед.инж. | Агеенко | | |
| Исполнил | Радзина | | |

1.020.1-4, 2-4 - К34

Каркас пространственный КП-75 ... КП-77

| Стадия | Лист | Листов |
|---|---|---|
| Р | | 1 |

ГОССТРОЙ СССР ЛЕНИНГРАДСКИЙ ПРОМСТРОЙПРОЕКТ

Инв.№ подл. | Подпись и дата | Взам. инв.№

https://zavodjbi.com/
ЗАВОД ЖБИ

https://zavodjbi.com/



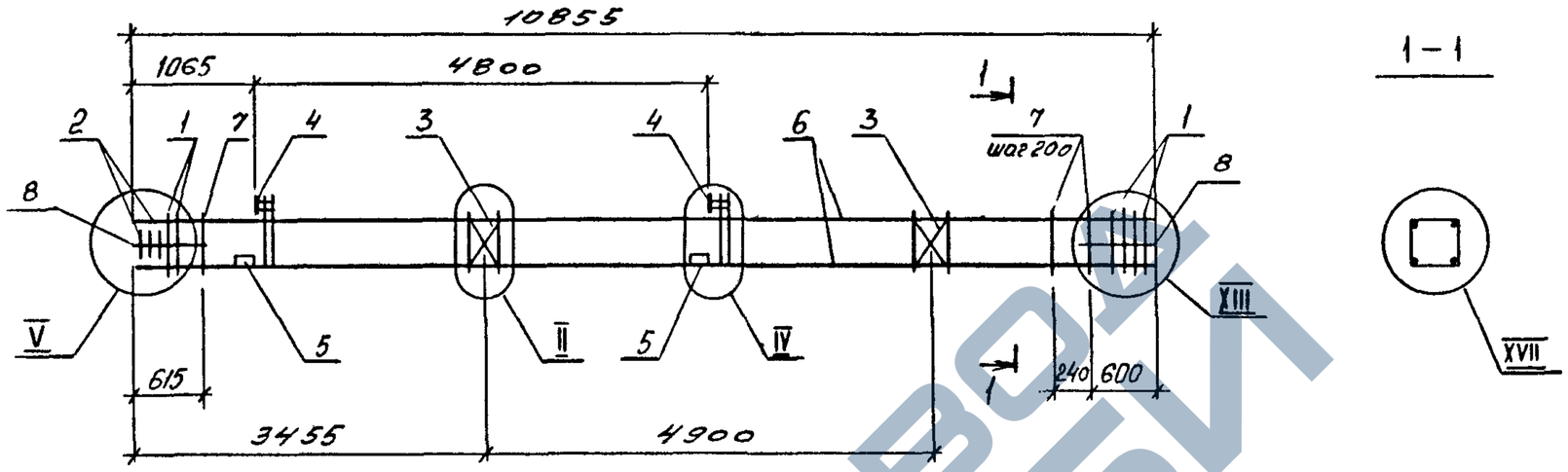


| МАРКА | ПОЗ. | МАРКА АРМАТУРНОГО ИЗДЕЛИЯ | КОЛ. ШТ. | МАССА КГ. | | ОБОЗНАЧЕНИЕ ДОКУМЕНТА 1.020.1-4 2-4 |
|---|---|---|---|---|---|---|
| | | | | 1 ШТ. | ВСЕГО | |
| КП-78 | 1 | СКА-1 | 7 | 2,10 | 14,7 | К174 |
| | 2 | СКА-3 | 3 | 1,38 | 4,14 | К175 |
| | 3 | С-1 | 2 | 1,08 | 2,16 | К172 |
| | 4 | МН-1 | 2 | 28,18 | 56,36 | К176 |
| | 5 | МН-12 | 4 | 3,86 | 15,44 | К179 |
| | 6 | ф16Ат-IVс ℓ=10855 | 4 | 17,13 | 68,52 | без черт. |
| | 7 | хм-2 | 49 | 0,89 | 43,61 | К173 |
| | 8 | ф6А I ℓ=650 | 8 | 0,14 | 1,12 | без черт. |
| | | | | Итого. 206,05 | | |
| КП-79 | 1 | СКА-2 | 7 | 3,36 | 23,52 | К174 |
| | 2 | СКА-4 | 3 | 2,24 | 6,72 | К175 |
| | 3 | С-1 | 2 | 1,08 | 2,16 | К172 |
| | 4 | МН-1 | 2 | 28,18 | 56,36 | К176 |
| | 5 | МН-12 | 4 | 3,86 | 15,44 | К179 |
| | 6 | ф18Ат-IVс ℓ=10855 | 4 | 21,69 | 86,76 | без черт. |
| | 7 | хм-2 | 49 | 0,89 | 43,61 | К173 |
| | 8 | ф6А I ℓ=650 | 8 | 0,14 | 1,12 | без черт. |
| | | | | Итого: 235,69 | | |

| МАРКА | ПОЗ. | МАРКА АРМАТУРНОГО ИЗДЕЛИЯ | КОЛ. ШТ. | МАССА КГ. | | ОБОЗНАЧЕНИЕ ДОКУМЕНТА 1.020.1-4 2-4 |
|---|---|---|---|---|---|---|
| | | | | 1 ШТ. | ВСЕГО | |
| КП-80 | 1 | СКА-2 | 7 | 3,36 | 23,52 | К174 |
| | 2 | СКА-4 | 3 | 2,24 | 6,72 | К175 |
| | 3 | С-1 | 2 | 1,08 | 2,16 | К172 |
| | 4 | МН-2 | 2 | 27,70 | 55,40 | К176 |
| | 5 | МН-12 | 4 | 3,86 | 15,44 | К179 |
| | 6 | ф20Ат-IVс ℓ=10855 | 4 | 26,77 | 107,08 | без черт. |
| | 7 | хм-2 | 49 | 0,89 | 43,61 | К173 |
| | 8 | ф6А I ℓ=650 | 8 | 0,14 | 1,12 | без черт. |
| | | | | Итого: 255,05 | | |

1 Узлы см. 4

2 Технические требования см. ТТ

3 Арматура классов: А-I по ГОСТ 5781-82
Ат-IVС по ГОСТ 10884-81

| | | | |
|---|---|---|---|
| Нач.отд. | Язловецкий | | |
| Н контр. | Аксёнова | | |
| Зав гр. | Бродский | | |
| Вед.инж. | Агеенко | | |
| Исполнил | Радзина | | |

1.020.1-4. 2-4 – К35

Каркас пространственный КП-78... КП-80

| Стадия | Лист | Листов |
|---|---|---|
| Р | | 1 |

ГОССТРОЙ СССР
ЛЕНИНГРАДСКИЙ ПРОМСТРОЙПРОЕКТ

Инв.№ подл. | Подпись и дата | Взам. инв.№



https://zavodjbi.com/

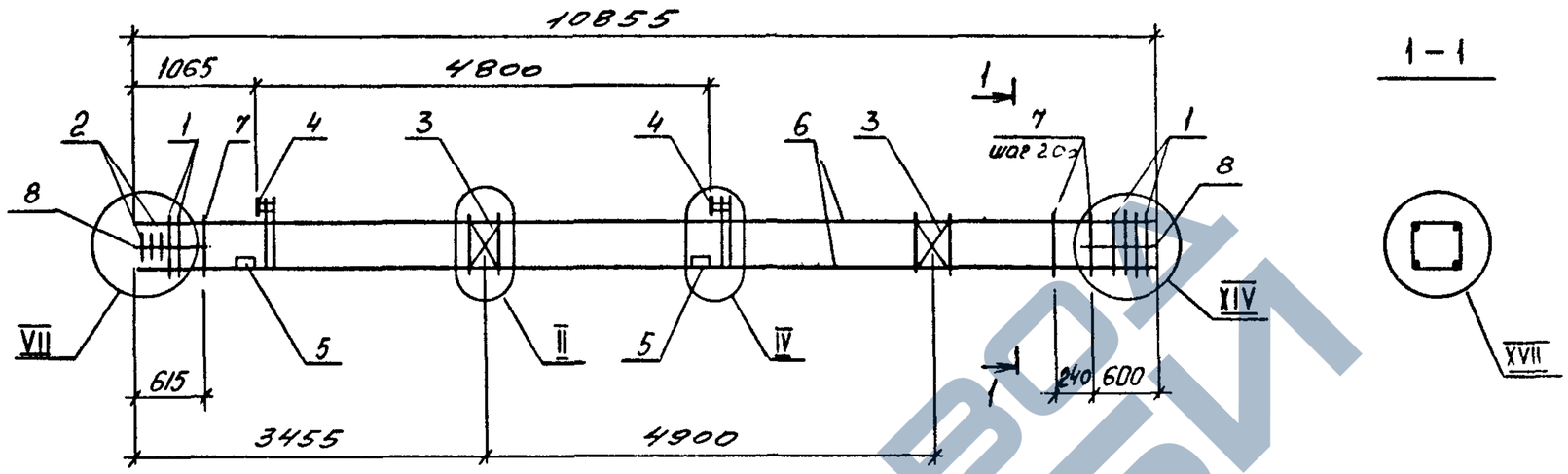


| МАРКА | ПОЗ. | МАРКА АРМАТУРНОГО ИЗДЕЛИЯ | КОЛ. ШТ. | МАССА КГ. 1 ШТ. | МАССА КГ. ВСЕГО | ОБОЗНАЧЕНИЕ ДОКУМЕНТА 1.020.1-4 2-4 |
|---|---|---|---|---|---|---|
| КП-81 | 1 | СКА-2 | 9 | 3,36 | 30,24 | К174 |
| | 2 | СКА-4 | 3 | 2,24 | 6,72 | К175 |
| | 3 | С-1 | 2 | 1,08 | 2,16 | К172 |
| | 4 | МН-2 | 2 | 27,70 | 55,40 | К176 |
| | 5 | МН-12 | 4 | 3,86 | 15,44 | К179 |
| | 6 | ⌀22Ат-IVС ℓ=10855 | 4 | 32,39 | 129,55 | без черт. |
| | 7 | ХМ-2 | 49 | 0,89 | 43,61 | К173 |
| | 8 | ⌀6АI ℓ=650 | 8 | 0,14 | 1,12 | без черт. |
| | | | | Итого: 284,24 | | |

| МАРКА | ПОЗ. | МАРКА АРМАТУРНОГО ИЗДЕЛИЯ | КОЛ. ШТ. | МАССА КГ. 1 ШТ. | МАССА КГ. ВСЕГО | ОБОЗНАЧЕНИЕ ДОКУМЕНТА 1.020.1-4 2-4 |
|---|---|---|---|---|---|---|
| КП-82 | 1 | СКА-2 | 9 | 3,36 | 30,24 | К174 |
| | 2 | СКА-4 | 3 | 2,24 | 6,72 | К175 |
| | 3 | С-1 | 2 | 1,08 | 2,16 | К172 |
| | 4 | МН-3 | 2 | 27,22 | 54,44 | К176 |
| | 5 | МН-12 | 4 | 3,86 | 15,44 | К179 |
| | 6 | ⌀25Ат-IVС ℓ=10855 | 4 | 41,79 | 167,16 | без черт. |
| | 7 | ХМ-2 | 49 | 0,89 | 43,61 | К173 |
| | 8 | ⌀6АI ℓ=650 | 8 | 0,14 | 1,12 | без черт. |
| | | | | Итого: 320,89 | | |

1. Узлы см. У
2. Технические требования см. ТТ
3. Арматура классов: А-I по ГОСТ 5781-82
Ат-IVС по ГОСТ 10884-81

| | | |
|---|---|---|
| Нач.отд. | Язловицкий | |
| Н.контр. | Аксёнова | |
| Зав.гр. | Бродский | |
| Вед.инж. | Агеенко | |
| Исполнил | Радзина | |

1.020.1-4. 2-4-К36

Каркас пространственный КП-81, КП-82

| Стадия | Лист | Листов |
|---|---|---|
| Р | | 1 |

ГОССТРОЙ СССР ЛЕНИНГРАДСКИЙ ПРОМСТРОЙПРОЕКТ



https://zavodjbi.com/

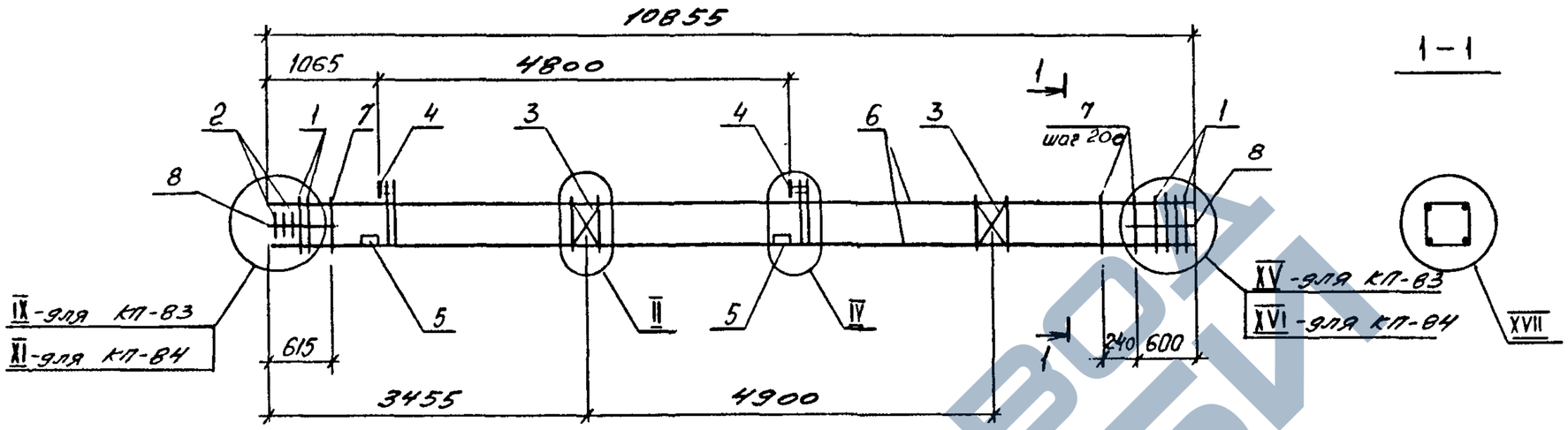


| МАРКА | ПОЗ. | МАРКА АРМАТУРНОГО ИЗДЕЛИЯ | КОЛ. ШТ. | МАССА КГ. 1 ШТ. | МАССА КГ. ВСЕГО | ОБОЗНАЧЕНИЕ ДОКУМЕНТА 1.020.1-4 2-4 |
|---|---|---|---|---|---|---|
| КП-83 | 1 | СКА-2 | 11 | 3,36 | 36,96 | К174 |
| | 2 | СКА-4 | 3 | 2,24 | 6,72 | К175 |
| | 3 | С-1 | 2 | 1,08 | 2,16 | К172 |
| | 4 | МН-4 | 2 | 26,74 | 53,48 | К176 |
| | 5 | МН-12 | 4 | 3,86 | 15,44 | К179 |
| | 6 | ⌀28АтIVс ℓ=10855 | 4 | 52,43 | 209,72 | без черт. |
| | 7 | ХМ-2 | 49 | 0,89 | 43,61 | К173 |
| | 8 | ⌀6АI ℓ=650 | 8 | 0,14 | 1,12 | без черт. |
| | | | | Итого: | 369,21 | |

| МАРКА | ПОЗ. | МАРКА АРМАТУРНОГО ИЗДЕЛИЯ | КОЛ. ШТ. | МАССА КГ. 1 ШТ. | МАССА КГ. ВСЕГО | ОБОЗНАЧЕНИЕ ДОКУМЕНТА 1.020.1-4 2-4 |
|---|---|---|---|---|---|---|
| КП-84 | 1 | СКА-2 | 13 | 3,36 | 43,68 | К174 |
| | 2 | СКА-4 | 3 | 2,24 | 6,72 | К175 |
| | 3 | С-1 | 2 | 1,08 | 2,16 | К172 |
| | 4 | МН-5 | 2 | 29,58 | 59,16 | К176 |
| | 5 | МН-12 | 4 | 3,86 | 15,44 | К179 |
| | 6 | ⌀32АтIVс ℓ=10855 | 4 | 68,50 | 274,0 | без черт. |
| | 7 | ХМ-2 | 49 | 0,89 | 43,61 | К173 |
| | 8 | ⌀6АI ℓ=650 | 8 | 0,14 | 1,12 | без черт. |
| | | | | Итого: | 445,89 | |

1. Узлы см. У
2. Технические требования см. ТТ
3. Арматура классов: А-I по ГОСТ 5781-82
   Ат-IV по ГОСТ 10884-81

| | | | |
|---|---|---|---|
| Нач.отд. | Язловецкий | | |
| Н.контр. | Аксёнова | | |
| Зав.гр. | Бродский | | |
| Вед.инж. | Агеенко | | |
| Исполнил | Радзина | | |

1.020.1-4. 2-4- К37

Каркас пространственный КП-83, КП-84

| Стадия | Лист | Листов |
|---|---|---|
| Р | | 1 |

ГОССТРОЙ СССР ЛЕНИНГРАДСКИЙ ПРОМСТРОЙПРОЕКТ

Копировал 24168-02 44 Формат

https://zavodjbi.com/

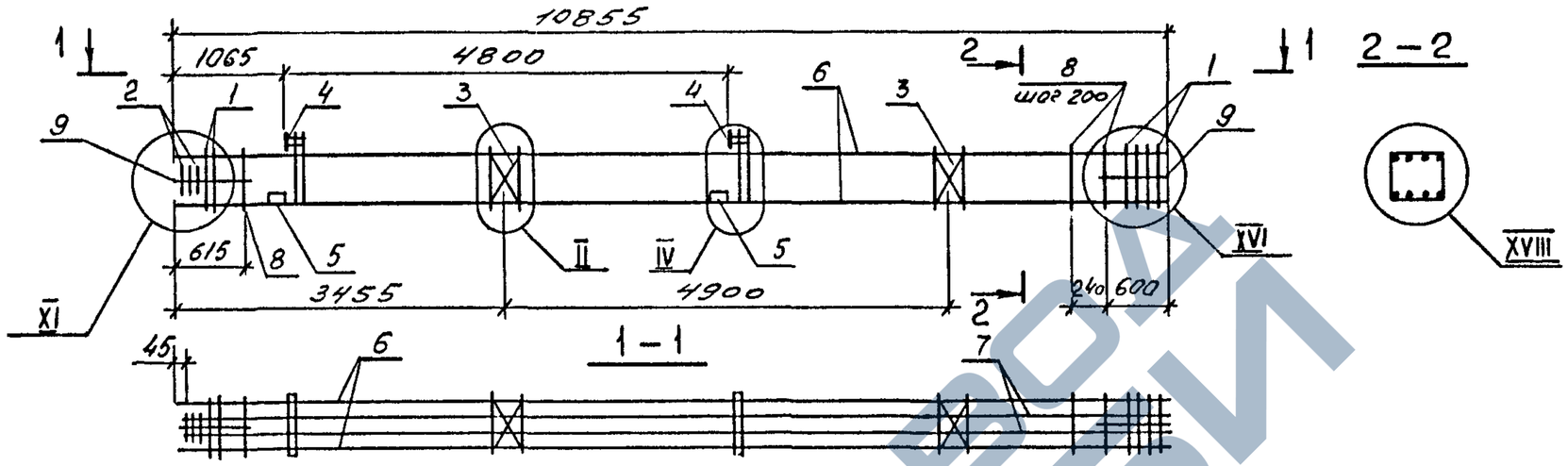


| МАРКА | ПОЗ. | МАРКА АРМАТУРНОГО ИЗДЕЛИЯ | КОЛ. ШТ. | МАССА КГ. 1 ШТ. | МАССА КГ. ВСЕГО | ОБОЗНАЧЕНИЕ ДОКУМЕНТА 1.020.1-4 2-4 |
|---|---|---|---|---|---|---|
| КП-85 | 1 | СКА-2 | 13 | 3,36 | 43,68 | К174 |
| | 2 | СКА-4 | 3 | 2,24 | 6,72 | К175 |
| | 3 | С-1 | 2 | 1,08 | 2,16 | К172 |
| | 4 | МН-4 | 2 | 26,74 | 53,48 | К176 |
| | 5 | МН-12 | 4 | 3,86 | 15,44 | К179 |
| | 6 | Ф28Ат-IVс ℓ=10855 | 4 | 52,43 | 209,72 | без черт. |
| | 7 | Ф20Ат-IVс ℓ=10810 | 4 | 26,66 | 106,64 | без черт. |
| | 8 | ХМ-2 | 49 | 0,89 | 43,61 | К173 |
| | 9 | Ф6А-I ℓ=650 | 8 | 0,14 | 1,12 | без черт. |
| | | | | Итого: 482,51 | | |

| МАРКА | ПОЗ. | МАРКА АРМАТУРНОГО ИЗДЕЛИЯ | КОЛ. ШТ. | МАССА КГ. 1 ШТ. | МАССА КГ. ВСЕГО | ОБОЗНАЧЕНИЕ ДОКУМЕНТА 1.020.1-4 2-4 |
|---|---|---|---|---|---|---|
| КП-86 | 1 | СКА-2 | 13 | 3,36 | 43,68 | К174 |
| | 2 | СКА-4 | 3 | 2,24 | 6,72 | К175 |
| | 3 | С-1 | 2 | 1,08 | 2,16 | К172 |
| | 4 | МН-5 | 2 | 29,58 | 59,16 | К176 |
| | 5 | МН-12 | 4 | 3,86 | 15,44 | К179 |
| | 6 | Ф32Ат-IVс ℓ=10855 | 4 | 68,50 | 274,0 | без черт. |
| | 7 | Ф20Ат-IVс ℓ=10810 | 4 | 26,66 | 106,64 | без черт. |
| | 8 | ХМ-2 | 49 | 0,89 | 43,61 | К173 |
| | 9 | Ф6А-I ℓ=650 | 8 | 0,14 | 1,12 | без черт. |
| | | | | Итого: 552,53 | | |

1. Узлы см. У
2. Технические требования см. ТТ
3. Арматура классов: А-I по ГОСТ 5781-82
Ат-IVС по ГОСТ 10884-81

| | | |
|---|---|---|
| Нач.отд. | Язловицкий | |
| Н.контр. | Аксёнова | |
| Зав гр. | Бродский | |
| Вед.инж | Агеенко | |
| Исполнил | Радзина | |

1.020.1-4. 2-4-К38

Каркас пространственный КП-85, КП-86

| Стадия | Лист | Листов |
|---|---|---|
| Р | | 1 |

ГОССТРОЙ СССР ЛЕНИНГРАДСКИЙ ПРОМСТРОЙПРОЕКТ

Инв.№ подл. | Подпись и дата | Взам. инв.№

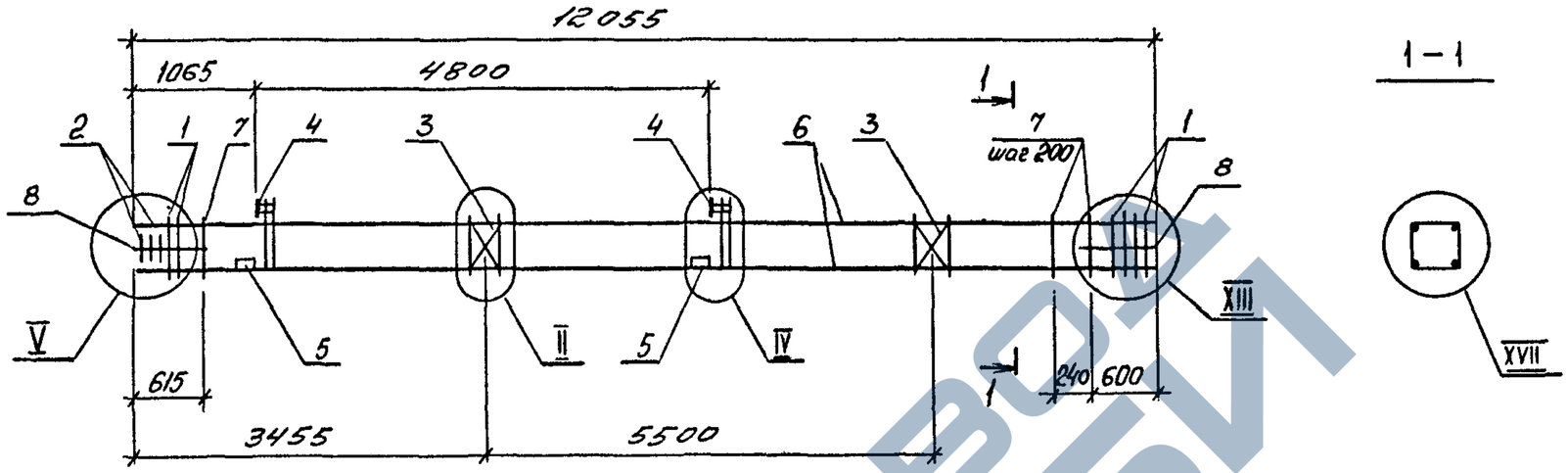


| МАРКА | ПОЗ. | МАРКА АРМАТУРНОГО ИЗДЕЛИЯ | КОЛ. ШТ. | МАССА КГ. 1 ШТ. | МАССА КГ. ВСЕГО | ОБОЗНАЧЕНИЕ ДОКУМЕНТА 1.020.1-4 2-4 |
|---|---|---|---|---|---|---|
| КП-87 | 1 | СКА-1 | 7 | 2,10 | 14,7 | К174 |
| | 2 | СКА-3 | 3 | 1,38 | 4,14 | К175 |
| | 3 | С-1 | 2 | 1,08 | 2,16 | К172 |
| | 4 | МН-1 | 2 | 28,18 | 56,36 | К176 |
| | 5 | МН-12 | 4 | 3,86 | 15,44 | К179 |
| | 6 | ф16Ат-IVс ℓ=12055 | 4 | 19,02 | 76,08 | без черт. |
| | 7 | хм-2 | 55 | 0,89 | 48,95 | К173 |
| | 8 | ф6А-I ℓ=650 | 8 | 0,14 | 1,12 | без черт. |
| | | | | Итого: 218,95 | | |
| КП-88 | 1 | СКА-2 | 7 | 3,36 | 23,52 | К174 |
| | 2 | СКА-4 | 3 | 2,24 | 6,72 | К175 |
| | 3 | С-1 | 2 | 1,08 | 2,16 | К172 |
| | 4 | МН-1 | 2 | 28,18 | 56,36 | К176 |
| | 5 | МН-12 | 4 | 3,86 | 15,44 | К179 |
| | 6 | ф18Ат-IVс ℓ=12055 | 4 | 24,09 | 96,36 | без черт. |
| | 7 | хм-2 | 55 | 0,89 | 48,95 | К173 |
| | 8 | ф6А-I ℓ=650 | 8 | 0,14 | 1,12 | без черт. |
| | | | | Итого: 250,63 | | |

| МАРКА | ПОЗ. | МАРКА АРМАТУРНОГО ИЗДЕЛИЯ | КОЛ. ШТ. | МАССА КГ. 1 ШТ. | МАССА КГ. ВСЕГО | ОБОЗНАЧЕНИЕ ДОКУМЕНТА 1.020.1-4 2-4 |
|---|---|---|---|---|---|---|
| КП-89 | 1 | СКА-2 | 7 | 3,36 | 23,52 | К174 |
| | 2 | СКА-4 | 3 | 2,24 | 6,72 | К175 |
| | 3 | С-1 | 2 | 1,08 | 2,16 | К172 |
| | 4 | МН-2 | 2 | 27,70 | 55,40 | К176 |
| | 5 | МН-12 | 4 | 3,86 | 15,44 | К179 |
| | 6 | ф20Ат-IVс ℓ=12055 | 4 | 29,73 | 118,92 | без черт. |
| | 7 | хм-2 | 55 | 0,89 | 48,95 | К173 |
| | 8 | ф6А-I ℓ=650 | 8 | 0,14 | 1,12 | без черт. |
| | | | | Итого: 272,23 | | |

1. Узлы см. У
2. Технические требования см. ТТ
3. Арматура классов: А-I по ГОСТ 5781-82; Ат-IVС по ГОСТ 10884-81

| | | | |
|---|---|---|---|
| Нач.отд. | Язловицкий | | |
| Н.контр. | Аксёнова | | |
| Зав.гр. | Бродский | | |
| Вед.инж. | Агевнко | | |
| Исполнил | Радзина | | |

1.020.1-4. 2-4-К39

Каркас пространственный КП-87... КП-89

| Стадия | Лист | Листов |
|---|---|---|
| Р | | 1. |

ГОССТРОЙ СССР ЛЕНИНГРАДСКИЙ ПРОМСТРОЙПРОЕКТ

Инв.№ подл. | Подпись и дата | Взам. инв.№



https://zavodjbi.com/

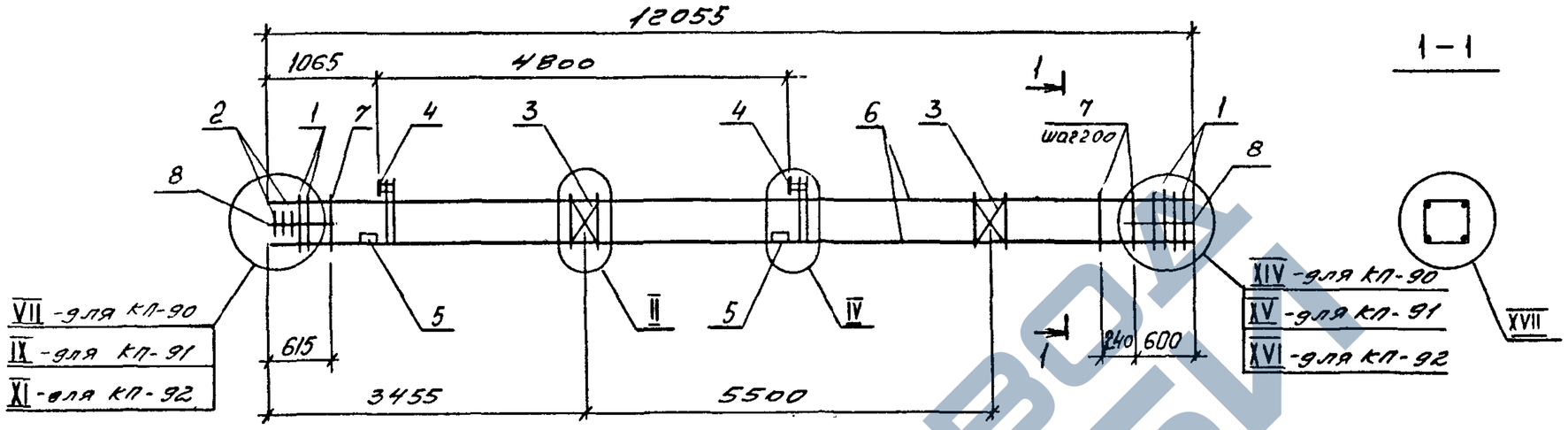


| МАРКА | ПОЗ. | МАРКА АРМАТУРНОГО ИЗДЕЛИЯ | КОЛ. ШТ. | МАССА КГ. 1 ШТ. | МАССА КГ. ВСЕГО | ОБОЗНАЧЕНИЕ ДОКУМЕНТА 1.020.1-4 2-4 |
|---|---|---|---|---|---|---|
| КП-90 | 1 | СКА-2 | 9 | 3,36 | 30,24 | К174 |
| | 2 | СКА-4 | 3 | 2,24 | 6,72 | К175 |
| | 3 | С-1 | 2 | 1,08 | 2,16 | К172 |
| | 4 | МН-3 | 2 | 27,22 | 54,44 | К176 |
| | 5 | МН-12 | 4 | 3,86 | 15,44 | К179 |
| | 6 | ⌀25Ат-IVс ℓ=12055 | 4 | 46,41 | 185,64 | без черт. |
| | 7 | ХМ-2 | 55 | 0,89 | 48,95 | К173 |
| | 8 | ⌀6АI ℓ=650 | 8 | 0,14 | 1,12 | без черт. |
| | | | | Итого: | 344,71 | |
| КП-91 | 1 | СКА-2 | 11 | 3,36 | 36,96 | К174 |
| | 2 | СКА-4 | 3 | 2,24 | 6,72 | К175 |
| | 3 | С-1 | 2 | 1,08 | 2,16 | К172 |
| | 4 | МН-4 | 2 | 26,74 | 53,48 | К176 |
| | 5 | МН-12 | 4 | 3,86 | 15,44 | К179 |
| | 6 | ⌀28Ат-IVс ℓ=12055 | 4 | 58,23 | 232,92 | без черт. |
| | 7 | ХМ-2 | 55 | 0,89 | 48,95 | К173 |
| | 8 | ⌀6АI ℓ=650 | 8 | 0,14 | 1,12 | без черт. |
| | | | | Итого: | 397,75 | |

| МАРКА | ПОЗ. | МАРКА АРМАТУРНОГО ИЗДЕЛИЯ | КОЛ. ШТ. | МАССА КГ. 1 ШТ. | МАССА КГ. ВСЕГО | ОБОЗНАЧЕНИЕ ДОКУМЕНТА 1.020.1-4 2-4 |
|---|---|---|---|---|---|---|
| КП-92 | 1 | СКА-2 | 13 | 3,36 | 43,68 | К174 |
| | 2 | СКА-4 | 3 | 2,24 | 6,72 | К175 |
| | 3 | С-1 | 2 | 1,08 | 2,16 | К172 |
| | 4 | МН-5 | 2 | 29,58 | 59,16 | К176 |
| | 5 | МН-12 | 4 | 3,86 | 15,44 | К179 |
| | 6 | ⌀32Ат-IVс ℓ=12055 | 4 | 76,07 | 304,28 | без черт. |
| | 7 | ХМ-2 | 55 | 0,89 | 48,95 | К173 |
| | 8 | ⌀6АI ℓ=650 | 8 | 0,14 | 1,12 | без черт. |
| | | | | Итого: | 481,51 | |

1. Узлы см. У
2. Технические требования см. ТТ
3. Арматура классов: А-I по ГОСТ 5781-82
Ат-IVС по ГОСТ 10884-81

| | | | |
|---|---|---|---|
| Нач.отд. | Язловяцкий | | |
| Н.контр. | Аксёнова | | |
| Зав.гр. | Бродский | | |
| Вед.инж. | Агеенко | | |
| Исполнил | Радзина | | |

1.020.1-4. 2-4-К40

Каркас пространственный КП-90 ... КП-92

| Стадия | Лист | Листов |
|---|---|---|
| Р | | 1 |

ГОССТРОЙ СССР ЛЕНИНГРАДСКИЙ ПРОМСТРОЙПРОЕКТ



https://zavodjbi.com/

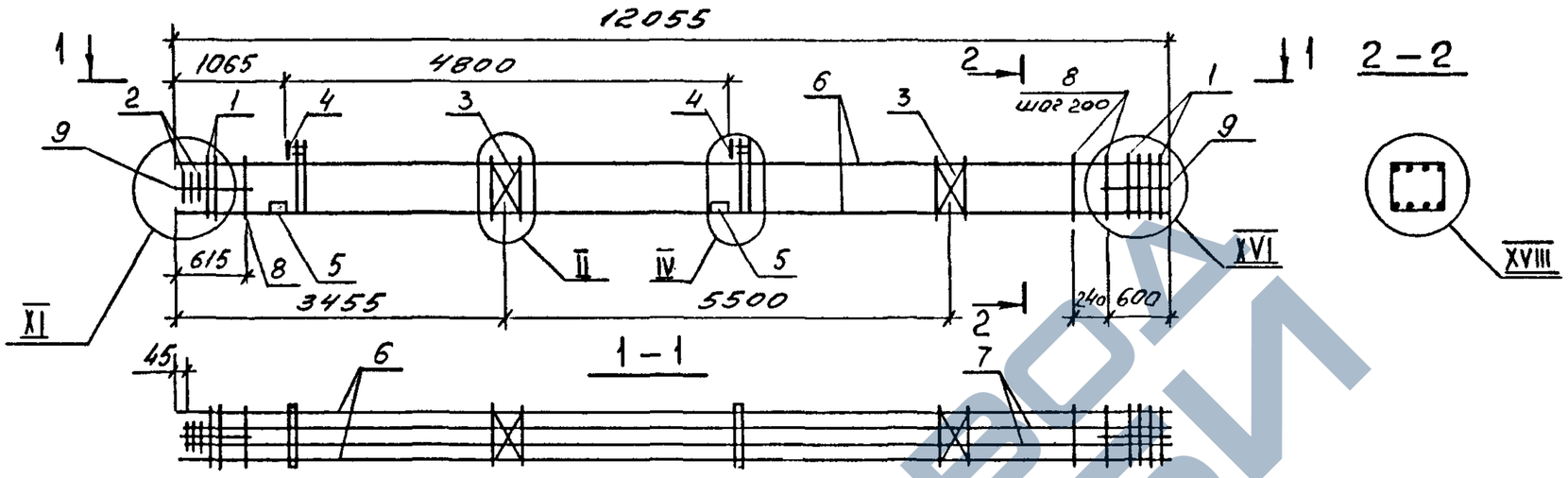


| МАРКА | ПОЗ. | МАРКА АРМАТУРНОГО ИЗДЕЛИЯ | КОЛ. ШТ. | МАССА КГ. 1 ШТ. | МАССА КГ. ВСЕГО | ОБОЗНАЧЕНИЕ ДОКУМЕНТА 1.020.1-4 2-4 |
|---|---|---|---|---|---|---|
| КП-93 | 1 | СКА-2 | 13 | 3,36 | 43,68 | К174 |
| | 2 | СКА-4 | 3 | 2,24 | 6,72 | К175 |
| | 3 | С-1 | 2 | 1,08 | 2,16 | К172 |
| | 4 | МН-5 | 2 | 29,58 | 59,16 | К176 |
| | 5 | МН-12 | 4 | 3,86 | 15,44 | К179 |
| | 6 | ⌀32Ат-IVс ℓ=12055 | 4 | 76,07 | 304,28 | без черт. |
| | 7 | ⌀20Ат-IVс ℓ=12010 | 4 | 29,62 | 118,48 | без черт. |
| | 8 | Хм-2 | 55 | 0,89 | 48,95 | К173 |
| | 9 | ⌀6АI ℓ=650 | 8 | 0,14 | 1,12 | без черт. |
| | | | | Итого: | 599,99 | |

| МАРКА | ПОЗ. | МАРКА АРМАТУРНОГО ИЗДЕЛИЯ | КОЛ. ШТ. | МАССА КГ. 1 ШТ. | МАССА КГ. ВСЕГО | ОБОЗНАЧЕНИЕ ДОКУМЕНТА 1.020.1-4 2-4 |
|---|---|---|---|---|---|---|
| КП-94 | 1 | СКА-2 | 13 | 3,36 | 43,68 | К174 |
| | 2 | СКА-4 | 3 | 2,24 | 6,72 | К175 |
| | 3 | С-1 | 2 | 1,08 | 2,16 | К172 |
| | 4 | МН-5 | 2 | 29,58 | 59,16 | К176 |
| | 5 | МН-12 | 4 | 3,86 | 15,44 | К179 |
| | 6 | ⌀32Ат-IVс ℓ=12055 | 4 | 58,23 | 232,92 | без черт. |
| | 7 | ⌀28Ат-IVс ℓ=12010 | 4 | 58,00 | 232,00 | без черт. |
| | 8 | Хм-2 | 55 | 0,89 | 48,95 | К173 |
| | 9 | ⌀6АI ℓ=650 | 8 | 0,14 | 1,12 | без черт. |
| | | | | Итого: | 642,15 | |

1. Узлы см. У
2. Технические требования см. ТТ
3. Арматура классов: А-I по ГОСТ 5781-82
Ат-IV С по ГОСТ 10884-81

| | | |
|---|---|---|
| Нач.отд. | Язловицкий | |
| Н.контр. | Аксёнова | |
| Зав.гр. | Бродский | |
| Вед.инж. | Агеенко | |
| Исполнил | Радзина | |

1.020.1-4. 2-4-К41

Каркасы пространственные КП-93, КП-94

| Стадия | Лист | Листов |
|---|---|---|
| Р | | 1 |

ГОССТРОЙ СССР ЛЕНИНГРАДСКИЙ ПРОМСТРОЙПРОЕКТ

Взам. инв. № | Подпись и дата | Инв. № подл.



https://zavodjbi.com/

https://zavodjbi.com/



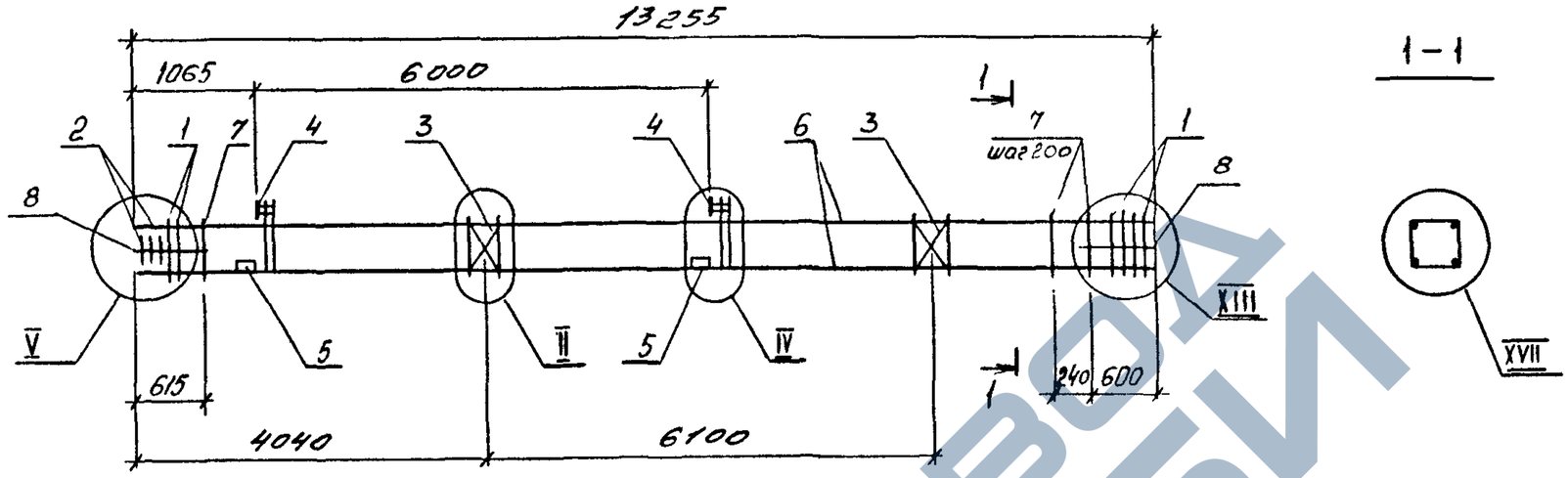


| МАРКА | ПОЗ. | МАРКА АРМАТУРНОГО ИЗДЕЛИЯ | КОЛ. ШТ. | МАССА КГ. 1 ШТ. | МАССА КГ. ВСЕГО | ОБОЗНАЧЕНИЕ ДОКУМЕНТА 1.020.1-4 2-4 |
|---|---|---|---|---|---|---|
| КП-95 | 1 | СКА-1 | 7 | 2,10 | 14,70 | К174 |
| | 2 | СКА-3 | 3 | 1,38 | 4,14 | К175 |
| | 3 | С-1 | 2 | 1,08 | 2,16 | К172 |
| | 4 | МН-1 | 2 | 28,18 | 56,36 | К176 |
| | 5 | МН-12 | 4 | 3,86 | 15,44 | К179 |
| | 6 | ф16Ат-IVс ℓ=13255 | 4 | 20,92 | 83,68 | без черт. |
| | 7 | ХМ-1 | 61 | 0,55 | 33,55 | К173 |
| | 8 | ф6А I ℓ=650 | 8 | 0,14 | 1,12 | без черт. |
| | | | | Итого: 211,15 | | |
| КП-96 | 1 | СКА-2 | 7 | 3,36 | 23,52 | К174 |
| | 2 | СКА-4 | 3 | 2,24 | 6,72 | К175 |
| | 3 | С-1 | 2 | 1,08 | 2,16 | К172 |
| | 4 | МН-1 | 2 | 28,18 | 56,36 | К176 |
| | 5 | МН-12 | 4 | 3,86 | 15,44 | К179 |
| | 6 | ф18Ат-IVс ℓ=13255 | 4 | 26,48 | 105,92 | без черт. |
| | 7 | ХМ-1 | 61 | 0,55 | 33,55 | К173 |
| | 8 | ф6А I ℓ=650 | 8 | 0,14 | 1,12 | без черт. |
| | | | | Итого: 244,79 | | |

| МАРКА | ПОЗ. | МАРКА АРМАТУРНОГО ИЗДЕЛИЯ | КОЛ. ШТ. | МАССА КГ. 1 ШТ. | МАССА КГ. ВСЕГО | ОБОЗНАЧЕНИЕ ДОКУМЕНТА 1.020.1-4 2-4 |
|---|---|---|---|---|---|---|
| КП-97 | 1 | СКА-2 | 7 | 3,36 | 23,52 | К174 |
| | 2 | СКА-4 | 3 | 2,24 | 6,72 | К175 |
| | 3 | С-1 | 2 | 1,08 | 2,16 | К172 |
| | 4 | МН-2 | 2 | 27,70 | 55,40 | К176 |
| | 5 | МН-12 | 4 | 3,86 | 15,44 | К179 |
| | 6 | ф20Ат-IVс ℓ=13255 | 4 | 32,69 | 130,76 | без черт. |
| | 7 | ХМ-1 | 61 | 0,55 | 33,55 | К173 |
| | 8 | ф6А I ℓ=650 | 8 | 0,14 | 1,12 | без черт. |
| | | | | Итого: 268,67 | | |

1. Узлы см. У
2. Технические требования см. ТТ
3. Арматура классов: А-I по ГОСТ 5781-82; Ат-IVС по ГОСТ 10884-81

| | | |
|---|---|---|
| Нач.отд. | Язловецкий | |
| Н.контр. | Аксёнова | |
| Зав.гр. | Бродский | |
| Вед.инж. | Агеенко | |
| Исполнил | Радзина | |

1.020.1-4. 2-4-К42

Каркас пространственный КП-95 ... КП-97

| Стадия | Лист | Листов |
|---|---|---|
| Р | | 1 |

ГОССТРОЙ СССР ЛЕНИНГРАДСКИЙ ПРОМСТРОЙПРОЕКТ

Взам. инв. № | Подпись и дата | Инв. № подл.

Копировал 24168-02 49 Формат

https://zavodjbi.com/

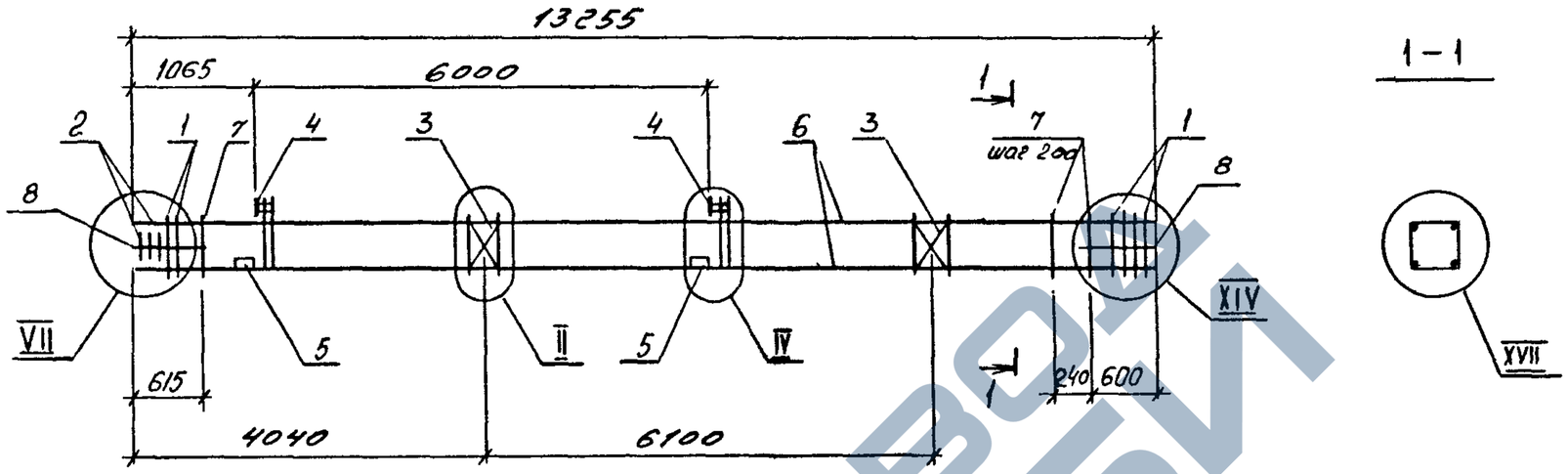


| МАРКА | ПОЗ. | МАРКА АРМАТУРНОГО ИЗДЕЛИЯ | КОЛ. ШТ. | МАССА КГ. 1 ШТ. | МАССА КГ. ВСЕГО | ОБОЗНАЧЕНИЕ ДОКУМЕНТА 1.020.1-4 2-4 |
|---|---|---|---|---|---|---|
| КП-98 | 1 | СКА-2 | 9 | 3,36 | 30,24 | К174 |
| | 2 | СКА-4 | 3 | 2,24 | 6,72 | К175 |
| | 3 | С-1 | 2 | 1,08 | 2,16 | К172 |
| | 4 | МН-2 | 2 | 27,70 | 55,40 | К176 |
| | 5 | МН-12 | 4 | 3,86 | 15,44 | К179 |
| | 6 | ⌀22Ат-IVс ℓ=13255 | 4 | 39,55 | 158,20 | без черт. |
| | 7 | ХМ-1 | 61 | 0,55 | 33,55 | К173 |
| | 8 | ⌀6А I ℓ=650 | 8 | 0,14 | 1,12 | без черт. |
| | | | | Итого: | 302,83 | |

| МАРКА | ПОЗ. | МАРКА АРМАТУРНОГО ИЗДЕЛИЯ | КОЛ. ШТ. | МАССА КГ. 1 ШТ. | МАССА КГ. ВСЕГО | ОБОЗНАЧЕНИЕ ДОКУМЕНТА 1.020.1-4 2-4 |
|---|---|---|---|---|---|---|
| КП-99 | 1 | СКА-2 | 9 | 3,36 | 30,24 | К174 |
| | 2 | СКА-4 | 3 | 2,24 | 6,72 | К175 |
| | 3 | С-1 | 2 | 1,08 | 2,16 | К172 |
| | 4 | МН-3 | 2 | 27,70 | 55,40 | К176 |
| | 5 | МН-12 | 4 | 3,86 | 15,44 | К179 |
| | 6 | ⌀25Ат-IVс ℓ=13255 | 4 | 51,03 | 204,12 | без черт. |
| | 7 | ХМ-1 | 61 | 0,55 | 33,55 | К173 |
| | 8 | ⌀6А I ℓ=650 | 8 | 0,14 | 1,12 | без черт. |
| | | | | Итого: | 347,79 | |

1. Узлы см. У
2. Технические требования см. ТТ
3. Арматура классов: А-I по ГОСТ 5781-82
Ат-IVС по ГОСТ 10884-81

| | | | |
|---|---|---|---|
| Нач.отд. | Язловицкий | | |
| Н.контр. | Аксёнова | | |
| Зав.гр. | Бродский | | |
| Вед.инж. | Агеенко | | |
| Исполнил | Радзина | | |

1.020.1-4, 2-4-К43

Каркас пространственный КП-98, КП-99

| Стадия | Лист | Листов |
|---|---|---|
| Р | | 1 |

ГОССТРОЙ СССР ЛЕНИНГРАДСКИЙ ПРОМСТРОЙПРОЕКТ

Инв. № подл. | Подпись и дата | Взам. инв. №

Копировал 24168-02 50 Формат

https://zavodjbi.com/

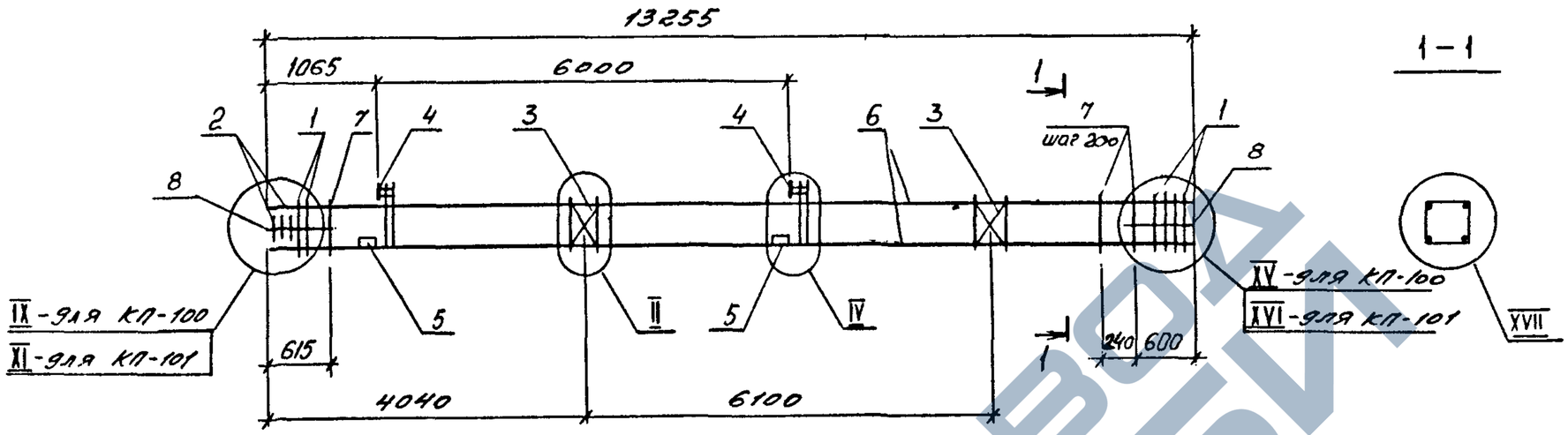


1 – 1

| МАРКА | ПОЗ. | МАРКА АРМАТУРНОГО ИЗДЕЛИЯ | КОЛ. ШТ. | МАССА КГ. 1 ШТ. | МАССА КГ. ВСЕГО | ОБОЗНАЧЕНИЕ ДОКУМЕНТА 1.020.1-4 2-4 |
|---|---|---|---|---|---|---|
| КП-100 | 1 | СКА-2 | 11 | 3,36 | 36,96 | К174 |
| | 2 | СКА-4 | 3 | 2,24 | 6,72 | К175 |
| | 3 | С-1 | 2 | 1,08 | 2,16 | К172 |
| | 4 | МН-4 | 2 | 26,74 | 53,48 | К176 |
| | 5 | МН-12 | 4 | 3,86 | 15,44 | К179 |
| | 6 | ⌀28Ат-IVс ℓ=13255 | 4 | 64,02 | 256,08 | без черт. |
| | 7 | ХМ-1 | 61 | 0,55 | 33,55 | К173 |
| | 8 | ⌀6А I ℓ=650 | 8 | 0,14 | 1,12 | без черт. |
| | | | | Итого: | 405,51 | |

| МАРКА | ПОЗ. | МАРКА АРМАТУРНОГО ИЗДЕЛИЯ | КОЛ. ШТ. | МАССА КГ. 1 ШТ. | МАССА КГ. ВСЕГО | ОБОЗНАЧЕНИЕ ДОКУМЕНТА 1.020.1-4 2-4 |
|---|---|---|---|---|---|---|
| КП-101 | 1 | СКА-2 | 13 | 3,36 | 43,68 | К174 |
| | 2 | СКА-4 | 3 | 2,24 | 6,72 | К175 |
| | 3 | С-1 | 2 | 1,08 | 2,16 | К172 |
| | 4 | МН-5 | 2 | 29,58 | 59,16 | К176 |
| | 5 | МН-12 | 4 | 3,86 | 15,44 | К179 |
| | 6 | ⌀32Ат-IVс ℓ=13255 | 4 | 83,64 | 334,56 | без черт. |
| | 7 | ХМ-1 | 61 | 0,55 | 33,55 | К173 |
| | 8 | ⌀6А I ℓ=650 | 8 | 0,14 | 1,12 | без черт. |
| | | | | Итого: | 496,39 | |

1. Узлы см. 4
2. Технические требования см. ТТ
3. Арматура классов: А-I по ГОСТ 5781-82
Ат-IVС по ГОСТ 10884-81

| | | |
|---|---|---|
| Нач.отд. | Язловецкий | |
| Н.контр. | Аксёнова | |
| Зав.гр. | Бродский | |
| Вед.инж. | Агеенко | |
| Исполнил | Радзина | |

1.020.1-4. 2-4-К44

Каркас пространственный КП-100, КП-101

| Стадия | Лист | Листов |
|---|---|---|
| Р | | 1 |

ГОССТРОЙ СССР ЛЕНИНГРАДСКИЙ ПРОМСТРОЙПРОЕКТ

Копировал 24168-02 51 Формат

https://zavodjbi.com/

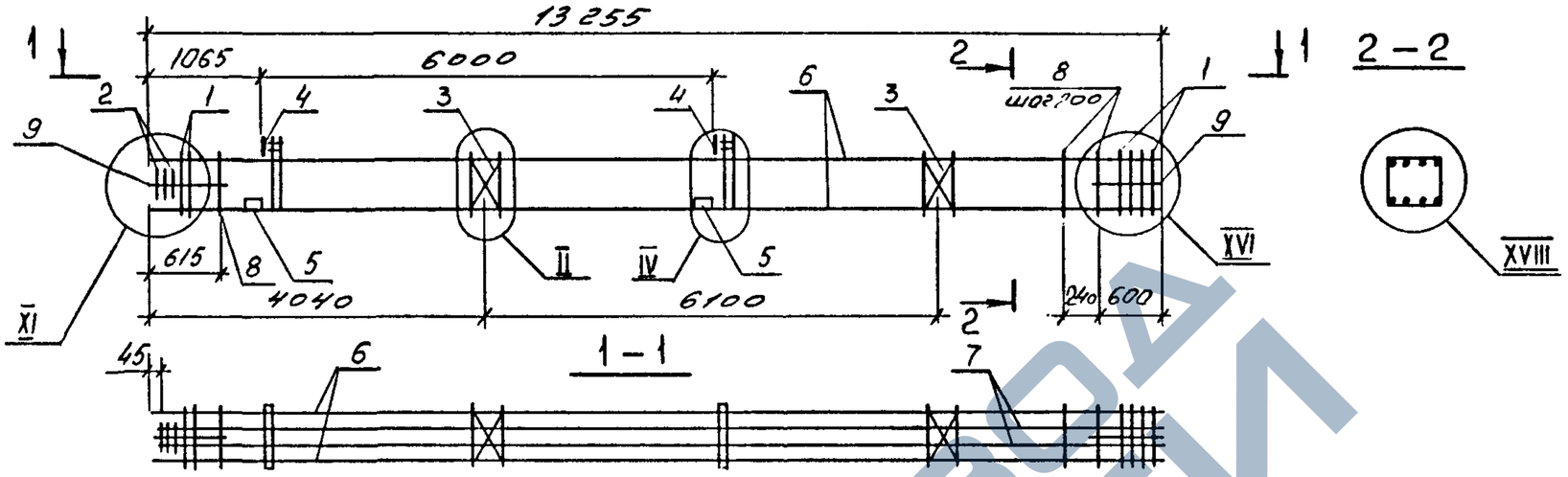


| МАРКА | ПОЗ. | МАРКА АРМАТУРНОГО ИЗДЕЛИЯ | КОЛ. ШТ. | МАССА КГ. 1 ШТ. | МАССА КГ. ВСЕГО | ОБОЗНАЧЕНИЕ ДОКУМЕНТА 1.020.1-4 2-4 |
|---|---|---|---|---|---|---|
| КП-102 | 1 | СКА-2 | 13 | 3,36 | 43,68 | К174 |
| | 2 | СКА-4 | 3 | 2,24 | 6,72 | К175 |
| | 3 | С-1 | 2 | 1,08 | 2,16 | К172 |
| | 4 | МН-4 | 2 | 26,74 | 53,48 | К176 |
| | 5 | МН-12 | 4 | 3,86 | 15,44 | К179 |
| | 6 | ф28Ат-IVс ℓ=13255 | 4 | 64,02 | 256,08 | без черт. |
| | 7 | ф20Ат-IVс ℓ=13210 | 4 | 32,30 | 129,20 | без черт. |
| | 8 | хм-1 | 61 | 0,55 | 33,55 | К173 |
| | 9 | ф6АI ℓ=650 | 8 | 0,14 | 1,12 | без черт. |
| | | | | Итого: | 541,43 | |
| КП-103 | 1 | СКА-2 | 13 | 3,36 | 43,68 | К174 |
| | 2 | СКА-4 | 3 | 2,24 | 6,72 | К175 |
| | 3 | С-1 | 2 | 1,08 | 2,16 | К172 |
| | 4 | МН-5 | 2 | 29,58 | 59,16 | К176 |
| | 5 | МН-12 | 4 | 3,86 | 15,44 | К179 |
| | 6 | ф32Ат-IVс ℓ=13255 | 4 | 83,64 | 334,56 | без черт. |
| | 7 | ф20Ат-IVс ℓ=13210 | 4 | 32,58 | 130,32 | без черт. |
| | 8 | хм-1 | 61 | 0,55 | 33,55 | К173 |
| | 9 | ф6АI ℓ=650 | 8 | 0,14 | 1,12 | без черт. |
| | | | | Итого: | 626,71 | |

| МАРКА | ПОЗ. | МАРКА АРМАТУРНОГО ИЗДЕЛИЯ | КОЛ. ШТ. | МАССА КГ. 1 ШТ. | МАССА КГ. ВСЕГО | ОБОЗНАЧЕНИЕ ДОКУМЕНТА 1.020.1-4 2-4 |
|---|---|---|---|---|---|---|
| КП-104 | 1 | СКА-2 | 13 | 3,36 | 43,68 | К174 |
| | 2 | СКА-4 | 3 | 2,24 | 6,72 | К175 |
| | 3 | С-1 | 2 | 1,08 | 2,16 | К172 |
| | 4 | МН-5 | 2 | 29,58 | 59,16 | К176 |
| | 5 | МН-12 | 4 | 3,86 | 15,44 | К179 |
| | 6 | ф32Ат-IVс ℓ=13255 | 4 | 83,64 | 334,56 | без черт. |
| | 7 | ф28Ат-IVс ℓ=13210 | 4 | 63,80 | 255,20 | без черт. |
| | 8 | хм-1 | 61 | 0,55 | 33,55 | К173 |
| | 9 | ф6АI ℓ=650 | 8 | 0,14 | 1,12 | без черт. |
| | | | | Итого: | 751,59 | |

1. Узлы см. У
2. Технические требования см. ТТ
3. Арматура классов: А-I по ГОСТ 5781-82
Ат-IVС по ГОСТ 10884-81

| | | | |
|---|---|---|---|
| Нач.отд. | Язловицкий | | |
| Н.контр. | Аксёнова | | |
| Зав.гр. | Бродский | | |
| Вед.инж. | Агевнко | | |
| Исполнил | Радзина | | |

1.020.1-4. 2-4-К45

Каркас пространственный КП-102 ... КП-104

| Стадия | Лист | Листов |
|---|---|---|
| Р | | 1 |

ГОССТРОЙ СССР ЛЕНИНГРАДСКИЙ ПРОМСТРОЙПРОЕКТ

Копировал 24168-02 52 Формат

https://zavodjbi.com/

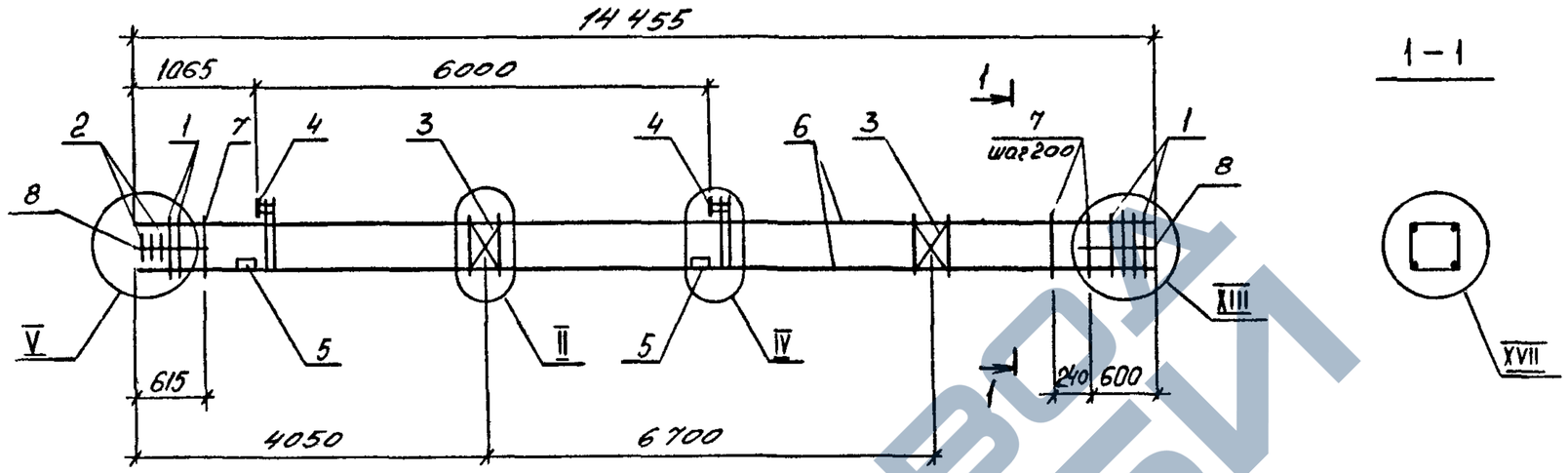


| МАРКА | ПОЗ. | МАРКА АРМАТУРНОГО ИЗДЕЛИЯ | КОЛ. ШТ. | МАССА КГ. 1 ШТ. | МАССА КГ. ВСЕГО | ОБОЗНАЧЕНИЕ ДОКУМЕНТА 1.020.1-4 2-4 |
|---|---|---|---|---|---|---|
| КП-105 | 1 | СКА-1 | 7 | 2,10 | 14,70 | К174 |
| | 2 | СКА-3 | 3 | 1,38 | 4,14 | К175 |
| | 3 | С-1 | 2 | 1,08 | 2,16 | К172 |
| | 4 | МН-1 | 2 | 28,18 | 56,36 | К176 |
| | 5 | МН-12 | 4 | 3,86 | 15,44 | К179 |
| | 6 | ф16Ат-IVс ℓ=14455 | 4 | 22,81 | 91,24 | без черт. |
| | 7 | хм-1 | 67 | 0,55 | 36,85 | К173 |
| | 8 | ф6АI ℓ=650 | 8 | 0,14 | 1,12 | без черт. |
| | | | | Итого: 222,01 | | |
| КП-106 | 1 | СКА-2 | 7 | 3,36 | 23,52 | К174 |
| | 2 | СКА-4 | 3 | 2,24 | 6,72 | К175 |
| | 3 | С-1 | 2 | 1,08 | 2,16 | К172 |
| | 4 | МН-1 | 2 | 28,18 | 56,36 | К176 |
| | 5 | МН-12 | 4 | 3,86 | 15,44 | К179 |
| | 6 | ф18Ат-IVс ℓ=14455 | 4 | 28,88 | 115,52 | без черт. |
| | 7 | хм-1 | 67 | 0,55 | 36,85 | К173 |
| | 8 | ф6АI ℓ=650 | 8 | 0,14 | 1,12 | без черт. |
| | | | | Итого: 257,69 | | |

| МАРКА | ПОЗ. | МАРКА АРМАТУРНОГО ИЗДЕЛИЯ | КОЛ. ШТ. | МАССА КГ. 1 ШТ. | МАССА КГ. ВСЕГО | ОБОЗНАЧЕНИЕ ДОКУМЕНТА 1.020.1-4 2-4 |
|---|---|---|---|---|---|---|
| КП-107 | 1 | СКА-2 | 7 | 3,36 | 23,52 | К174 |
| | 2 | СКА-4 | 3 | 2,24 | 6,72 | К175 |
| | 3 | С-1 | 2 | 1,08 | 2,16 | К172 |
| | 4 | МН-2 | 2 | 27,70 | 55,40 | К176 |
| | 5 | МН-12 | 4 | 3,86 | 15,44 | К179 |
| | 6 | ф20Ат-IVс ℓ=14455 | 4 | 35,65 | 142,60 | без черт. |
| | 7 | хм-1 | 67 | 0,55 | 36,85 | К173 |
| | 8 | ф6АI ℓ=650 | 8 | 0,14 | 1,12 | без черт. |
| | | | | Итого: 283,81 | | |

1. Узлы см. У
2. Технические требования см. ТТ
3. Арматура классов: А-I по ГОСТ 5781-82
Ат-IVС по ГОСТ 10884-81

| | | | |
|---|---|---|---|
| Нач.отд. | Язловецкий | | |
| Н.контр. | Аксёнова | | |
| Зав.гр. | Бродский | | |
| Вед.инж. | Агеенко | | |
| Исполнил | Радзина | | |

1.020.1-4. 2-4 – К46

Каркас пространственный КП-105 КП-107

| Стадия | Лист | Листов |
|---|---|---|
| Р | | 1 |

ГОССТРОЙ СССР ЛЕНИНГРАДСКИЙ ПРОМСТРОЙПРОЕКТ

Инв.№ подл. | Подпись и дата | Взам. инв.№



https://zavodjbi.com/

https://zavodjbi.com/

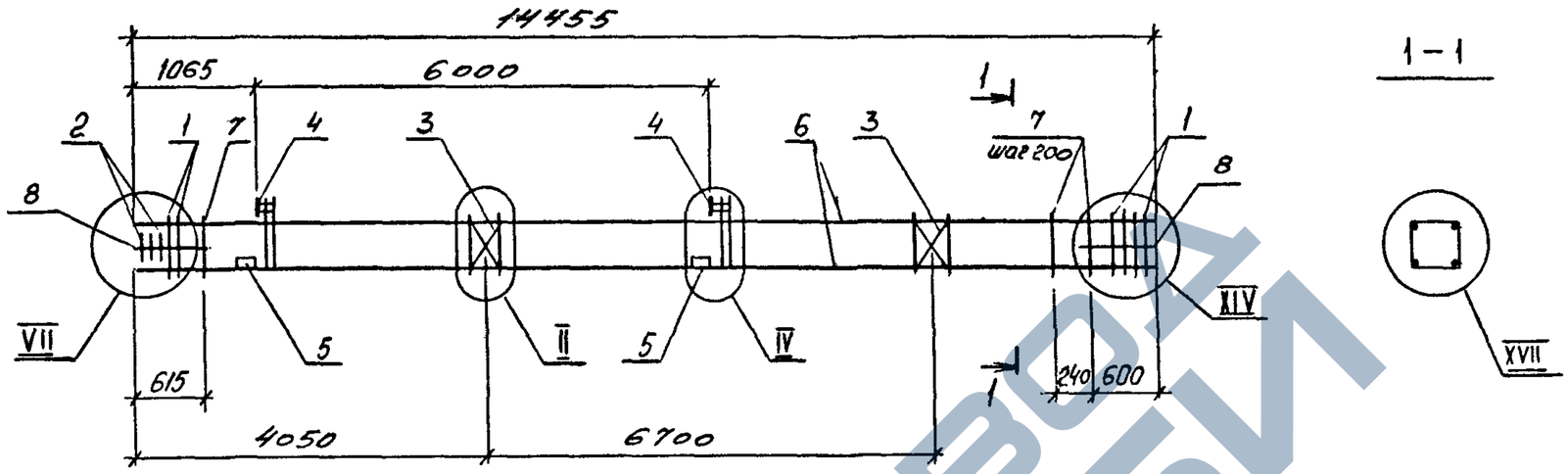


| МАРКА | ПОЗ. | МАРКА АРМАТУРНОГО ИЗДЕЛИЯ | КОЛ. ШТ. | МАССА КГ. | | ОБОЗНАЧЕНИЕ ДОКУМЕНТА 1.020.1-4. 2-4 |
|---|---|---|---|---|---|---|
| | | | | 1 ШТ. | ВСЕГО | |
| КП-108 | 1 | СКА-2 | 9 | 3,36 | 30,24 | К174 |
| | 2 | СКА-4 | 3 | 2,24 | 6,72 | К175 |
| | 3 | С-1 | 2 | 1,08 | 2,16 | К172 |
| | 4 | МН-2 | 2 | 27,70 | 55,40 | К176 |
| | 5 | МН-12 | 4 | 3,86 | 15,44 | К179 |
| | 6 | ф22Ат-IVс ℓ=14455 | 4 | 43,13 | 172,52 | без черт. |
| | 7 | ХМ-1 | 67 | 0,55 | 36,85 | К173 |
| | 8 | ф6АI ℓ=650 | 8 | 0,14 | 1,12 | без черт. |
| | | | | Итого: | 320,45 | |

| МАРКА | ПОЗ. | МАРКА АРМАТУРНОГО ИЗДЕЛИЯ | КОЛ. ШТ. | МАССА КГ. | | ОБОЗНАЧЕНИЕ ДОКУМЕНТА 1.020.1-4 2-4 |
|---|---|---|---|---|---|---|
| | | | | 1 ШТ. | ВСЕГО | |
| КП-109 | 1 | СКА-2 | 9 | 3,36 | 30,24 | К174 |
| | 2 | СКА-4 | 3 | 2,24 | 6,72 | К175 |
| | 3 | С-1 | 2 | 1,08 | 2,16 | К172 |
| | 4 | МН-3 | 2 | 27,22 | 54,44 | К176 |
| | 5 | МН-12 | 4 | 3,86 | 15,44 | К179 |
| | 6 | ф25Ат-IVс ℓ=14455 | 4 | 55,65 | 222,6 | без черт. |
| | 7 | ХМ-1 | 67 | 0,55 | 36,85 | К173 |
| | 8 | ф6АI ℓ=650 | 8 | 0,14 | 1,12 | без черт. |
| | | | | Итого: | 369,57 | |

1. Узлы см. У
2. Технические требования см. ТТ
3. Арматура классов : А-I по ГОСТ 5781-82
Ат-IVС по ГОСТ 10884-81

| | | |
|---|---|---|
| Нач.отд. | Яловицкий | |
| Н.контр. | Аксёнова | |
| Зав.гр. | Бродский | |
| Вед.инж. | Агеенко | |
| Исполнил | Радзина | |

1.020.1 - 4. 2-4 - К47

Каркас пространственный КП-108, КП-109

| Стадия | Лист | Листов |
|---|---|---|
| Р | | 1 |

ГОССТРОЙ СССР ЛЕНИНГРАДСКИЙ ПРОМСТРОЙПРОЕКТ

Инв.№подл. | Подпись и дата | Взам.инв.№

Копировал 24168-02 54 Формат

https://zavodjbi.com/

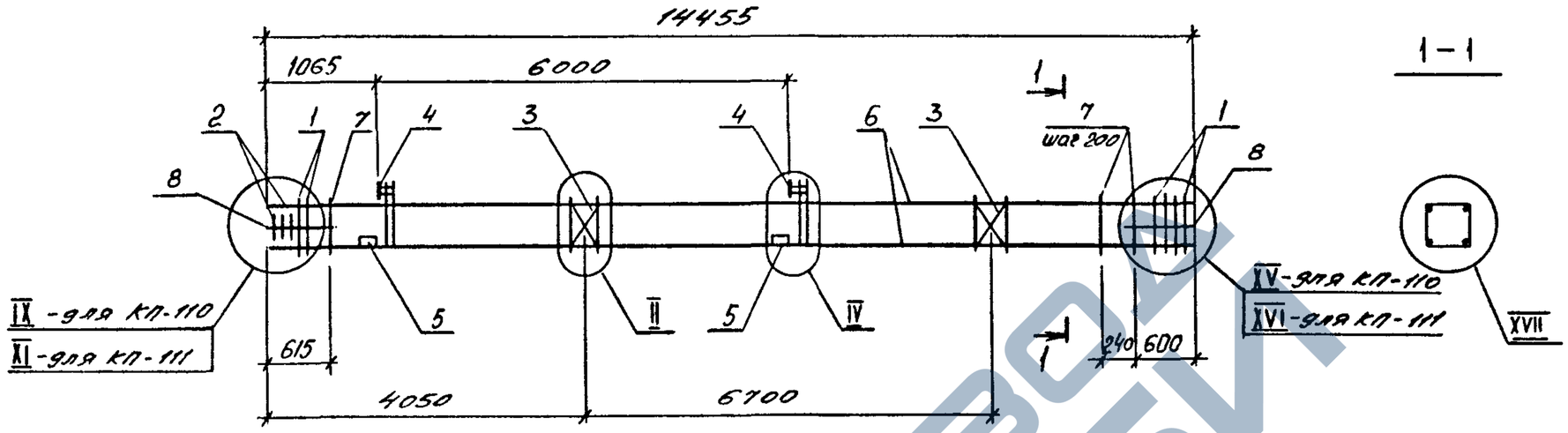


| МАРКА | ПОЗ. | МАРКА АРМАТУРНОГО ИЗДЕЛИЯ | КОЛ. ШТ. | МАССА КГ. 1 ШТ. | МАССА КГ. ВСЕГО | ОБОЗНАЧЕНИЕ ДОКУМЕНТА 1.020.1-4 2-4 |
|---|---|---|---|---|---|---|
| КП-110 | 1 | СКА-2 | 11 | 3,36 | 36,96 | К174 |
| | 2 | СКА-4 | 3 | 2,24 | 6,72 | К175 |
| | 3 | С-1 | 2 | 1,08 | 2,16 | К172 |
| | 4 | МН-4 | 2 | 26,74 | 53,48 | К176 |
| | 5 | МН-12 | 4 | 3,86 | 15,44 | К179 |
| | 6 | ⌀28Ат-IVс $\ell$=14455 | 4 | 69,82 | 279,28 | без черт. |
| | 7 | ХМ-1 | 67 | 0,55 | 36,85 | К173 |
| | 8 | ⌀6АI $\ell$=650 | 8 | 0,14 | 1,12 | без черт. |
| | | | | Итого: | 432,01 | |

| МАРКА | ПОЗ. | МАРКА АРМАТУРНОГО ИЗДЕЛИЯ | КОЛ. ШТ. | МАССА КГ. 1 ШТ. | МАССА КГ. ВСЕГО | ОБОЗНАЧЕНИЕ ДОКУМЕНТА 1.020.1-4 2-4 |
|---|---|---|---|---|---|---|
| КП-111 | 1 | СКА-2 | 13 | 3,36 | 43,68 | К174 |
| | 2 | СКА-4 | 3 | 2,24 | 6,72 | К175 |
| | 3 | С-1 | 2 | 1,08 | 2,16 | К172 |
| | 4 | МН-5 | 2 | 29,58 | 59,16 | К176 |
| | 5 | МН-12 | 4 | 3,86 | 15,44 | К179 |
| | 6 | ⌀32Ат-IVс $\ell$=14455 | 4 | 91,21 | 364,84 | без черт. |
| | 7 | ХМ-1 | 67 | 0,55 | 36,85 | К173 |
| | 8 | ⌀6АI $\ell$=650 | 8 | 0,14 | 1,12 | без черт. |
| | | | | Итого: | 529,97 | |

1. Узлы см. У
2. Технические требования см. ТТ
3. Арматура классов: А-I по ГОСТ 5781-82
Ат-IVС по ГОСТ 10884-81

| | | |
|---|---|---|
| Нач.отд. | Язловецкий | |
| Н.контр. | Аксёнова | |
| Зав.гр. | Бродский | |
| Вед.инж. | Агеенко | |
| Исполнил | Радзина | |

1.020.1-4. 2-4 – К48

Каркас пространственный КП-110, КП-111

| Стадия | Лист | Листов |
|---|---|---|
| Р | | 1 |

ГОССТРОЙ СССР ЛЕНИНГРАДСКИЙ ПРОМСТРОЙПРОЕКТ

Копировал 24168-02 55 Формат

Инв.№ подл. | Подпись и дата | Взам. инв.№