https://zavodjbi.com/

ТИПОВЫЕ КОНСТРУКЦИИ, ИЗДЕЛИЯ И УЗЛЫ ЗДАНИЙ И СООРУЖЕНИЙ

СЕРИЯ 1.020.1-2с/89

КОНСТРУКЦИИ КАРКАСА МЕЖВИДОВОГО ПРИМЕНЕНИЯ МНОГОЭТАЖНЫХ ОБЩЕСТВЕННЫХ ЗДАНИЙ, ПРОИЗВОДСТВЕННЫХ И ВСПОМОГАТЕЛЬНЫХ ЗДАНИЙ ПРОМЫШЛЕННЫХ ПРЕДПРИЯТИЙ ДЛЯ СТРОИТЕЛЬСТВА В РАЙОНАХ СЕЙСМИЧНОСТЬЮ 7,8 И 9 БАЛЛОВ И В НЕСЕЙСМИЧЕСКИХ РАЙОНАХ, С ИЗГОТОВЛЕНИЕМ ИЗДЕЛИЙ КАРКАСА В ЕДИНЫХ ОПАЛУБОЧНЫХ ФОРМАХ

ВЫПУСК 2-13

КОЛОННЫ СЕЧЕНИЕМ 400Х400 ММ

ДЕТАЛИ

1962-27

https://zavodjbi.com/

https://zavodjbi.com/

ТИПОВЫЕ КОНСТРУКЦИИ, ИЗДЕЛИЯ И УЗЛЫ ЗДАНИЙ И СООРУЖЕНИЙ

СЕРИЯ 1.020.1-2с/89

КОНСТРУКЦИИ КАРКАСА МЕЖВИДОВОГО ПРИМЕНЕНИЯ МНОГОЭТАЖНЫХ ОБЩЕСТВЕННЫХ ЗДАНИЙ, ПРОИЗВОДСТВЕННЫХ И ВСПОМОГАТЕЛЬНЫХ ЗДАНИЙ ПРОМЫШЛЕННЫХ ПРЕДПРИЯТИЙ ДЛЯ СТРОИТЕЛЬСТВА В РАЙОНАХ СЕЙСМИЧНОСТЬЮ 7,8 И 9 БАЛЛОВ И В НЕСЕЙСМИЧЕСКИХ РАЙОНАХ, С ИЗГОТОВЛЕНИЕМ ИЗДЕЛИЙ КАРКАСА В ЕДИНЫХ ОПАЛУБОЧНЫХ ФОРМАХ

ВЫПУСК 2-13

КОЛОННЫ СЕЧЕНИЕМ 400Х400 ММ

ДЕТАЛИ

РАЗРАБОТАНЫ ТБИЛЗНИИЭП

ДИРЕКТОР ИНСТИТУТА Н.А.ЭДИШЕРАШВИЛИ

ГЛ.КОНСТР.ИНСТ. А.Г.ЧИКОБАВА

НАЧАЛЬНИК ОТДЕЛА Г.В.ТУРМАНИДЗЕ

ГЛ.ИНЖ.ПРОЕКТА Н.А.КАПАНАДЗЕ

ПРИ УЧАСТИИ НИИЖБ ГОССТРОЯ СССР

СОГЛАСОВАНО С ЦНИИСК им.В.А.КУЧЕРЕНКО

ЗАМ.ДИРЕКТОРА О.О.АНДРЕЕВ

ЗАВ.ЛАБ.СЕЙСМОСТОЙКИХ КОНСТРУКЦИЙ ЗДАНИЙ А.В.ЧЕРКАШИН

СТ.НАУЧНЫЙ СОТР. С.А.МИНАКОВ

УТВЕРЖДЕНЫ ГОСКОМАРХИТЕКТУРЫ

ПРИКАЗ ОТ 25.12.1989 г № 244

ВВЕДЕНЫ В ДЕЙСТВИЕ С 01.07.1990 г

ТБИЛЗНИИЭП, ПРИКАЗ №174 ОТ 27.12.1989 г

1962-27 2

https://zavodjbi.com/

Обозначение	Наименование	Стр.
I.020.I-2с/89 2-I3	Содержание	2
ТТ	Техническое требования	3
К1	**Деталь опалубочная** I, 2	4
К2	Деталь опалубочная 3, 4	5
К3	Деталь опалубочная 5, 6	6
К4	Деталь опалубочная 7, 8	7
К5	Деталь опалубочная 9, I0	8
К6	Деталь опалубочная II, I2	9
К7	Деталь опалубочная I3, I4	I0
К8	Деталь опалубочная I5, I6	II
К9	Деталь Опалубочная I7, I8	I2
К10	Деталь опалубочная I9, 20	I3
К11	Деталь опалубочная 2I, 22	I4
К12	Деталь опалубочная 23, 24	I5
К13	**Деталь армирования** I, 2	I6
К14	Деталь армирования 3, 4	I7
К15	Деталь армирования 5, 6	I8
К16	Деталь армирования 7, 8	I9
К17	Деталь армирования 9, I0	20
К18	Деталь армирования II, I2	2I
К19	Деталь армирования I3, I4	22
К20	Деталь армирования I5, I6	23
К21	Деталь армирования I7, I8	24
К22	Деталь армирования I9, 20	25
К23	Деталь армирования 2I, 22	26
К24	Деталь армирования 23, 24	27
К25	Деталь армирования 25, 26	28
К26	Деталь армирования 27, 28	29
К27	Деталь армирования 29, 30	30
К28	Деталь армирования 3I, 32	3I

Обозначение	Наименование	Стр.
I.020.I-2с/89 2-I3 К29	**Деталь армирования** 33,34,33н,34н	32
К30	Деталь армирования 35,36,35н,36н	33
К3I	Деталь армирования 37,38,37н,38н	34
К32	Деталь армирования 39,40,39н,40н	35
К33	Деталь армирования 4I,42	36
К34	Деталь армирования 43,44	37
К35	Деталь армирования 45,46	38
К36	Деталь армирования 47,48	39
К37	Деталь армирования 49,50	40
К38	Деталь армирования 5I,52	4I
К39	Деталь армирования 53,54	42
К40	Деталь армирования 55,56	43
К4I	Деталь армирования 57,58	44
К42	Деталь армирования 59,60	45
К43	Деталь армирования 6I,62	46
К44	Деталь армирования 63,64	47
К45	Деталь армирования 65,66	48
К46	Деталь армирования 67,68	49
К47	Деталь армирования 69,70	50
К48	Деталь армирования 7I,72	5I
К49	Деталь армирования 73,74,73н,74н	52
К50	Деталь армирования 75,76,75н,76н	53
К5I	Деталь армирования 77,78,77н,78н	54
К52	Деталь армирования 79,80,79н,80н	55
К53	Деталь армирования 8I,82	56
К54	Деталь армирования 83,84	57
К55	Деталь армирования 85,..92	58
К56	Деталь армирования 93...I00	59
К67	**Вариант анкеровки арматурных выпусков из колонн**	60

Разраб.	Барбакадзе		
Провер	Бускивадзе		
ГИП	Бускивадзе		
Н.контр.	Бускивадзе		

I.020.I-2с/89 2-I3

Содержание

Серия | Лист | Листов
Р | | 1

ТбилЗНИИЭП

1968-24 3 Формат А3

Инв.№ подл. | Подп. и дата | Взам.инв.№

https://zavodjbi.com/

1.020.1-2с/89 В.2-13

Технические требования

I.I.Серия I.020.I-2с/89 вып. 2-I3 содержит рабочие чертежи опалубочных и арматурных деталей колонн сечением 400х400 мм.

Данным альбомом необходимо пользоваться совместно с альбомами серии I.020.I-2с/89, выпуски 2-I ... 2-I2.

I.2. Узлы армирования колонн условно показаны в теле бетона.

Сетки,отдельные стержни,хомуты и закладные изделия входят в состав соответствующих пространственных каркасов и приведены в серии I.020.I-2с/89 вып. 2-I4.

I.3. В составе выпуска приведены детали колонн, имеющие основные закладные изделия типа МНI...МН5 и МН5н для опирания ригелей высотой 450 и 600 мм.

I.4. Закладные изделия МНI...МН5 и МН5н привариваются непосредственно (при диаметре продольной рабочей арматуры колонн 36 и 40 мм) или с помощью коротыша ФI2 мм (при диаметре продольной арматуры 20,25,28 32 мм) к продольным стержням арматуры колонн электродуговой сваркой.

I.5. Для крепления стеновых панелей,диафрагм жесткости, лестничных ригелей в колоннах устанавливаются дополнительные закладные изделия по примерам приведенным в серии I.020.I-2с/89,вып.0-I и соответствующим узлам,приведенным на стр.59 данного выпуска.

I.6. Сварку крестообразных соединений арматуры выполнять только контактно-точечным способом с нормируемой прочностью.

В случае отсутствия необходимого оборудования для сварки крестообразных соединений арматуры диаметрами до 36 мм или невозможности обеспечения нормируемой прочности соединений в закладных изделиях типа МН6÷МНI0 необходимо взамен этих изделий применять закладные изделия МНI9÷МН23 соответственно по узлам приведенным на стр.60 данного выпуска.

I.7. Сварку арматурных и закладных изделий производить в соответствии с требованиями ГОСТ 87I3-79, СНиП 3.03.01-87, ГОСТ I4098-85.

I.8. Мероприятия по защите закладных изделий от коррозии должны быть указаны в конкретном проекте в зависимости от условий эксплуатации зданий в соответствии с требованиями СНиП 2.03.II-85.

РАЗРАБ.	БАРБАКАДЗЕ		06.89
ПРОВЕРИЛ	БУСКИВАДЗЕ		
ГИП	БУСКИВАДЗЕ		
Л.КОН.ОТД	КАПАНАДЗЕ		06.89
ЗАМ.Н.ОТД	АНДРЕЕВ		
НАЧ.ОТД.	ТУРМАНИДЗЕ		
Н.КОНТР.	ЦКВАНАВА		

1.020.1-2с/89 2-13 ТТ

ТЕХНИЧЕСКИЕ ТРЕБОВАНИЯ

Стадия	Лист	Листов
Р		1

ТбилЗНИИЭП

1962-27 4

ФОРМАТ А3

ИНВ.№ПОДЛ. | ПОДП. И ДАТА | ВЗАМ.ИНВ.№

ЗАВОД КБИ

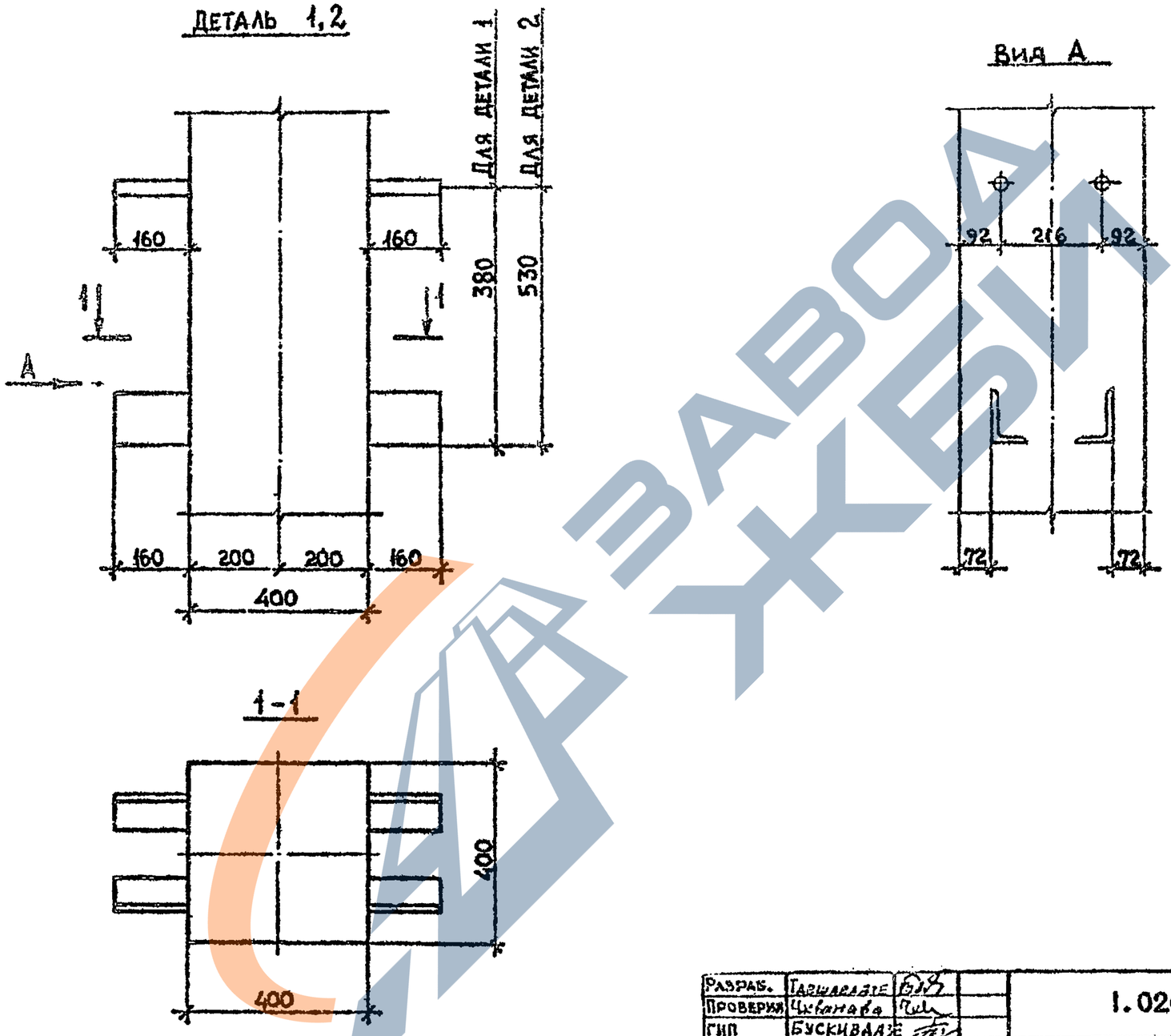

Разраб.	Тарщавадзе		1.020.1-2с/89 2-13 К1	
Проверил	Чкванава			
ГИП	Бускивадзе		Деталь опалубочная 1, 2	Стадия: Р; Лист; Листов: 1
Н. контр.	Бускивадзе			ТбилЗНИИЭП

1962-27 5 формат

ИНВ.№ ПОДЛ. | ПОДП. И ДАТА | ВЗАМ.ИНВ.№

1.020.1-2с/89 В.2-13

ЗАВОД ЖБИ

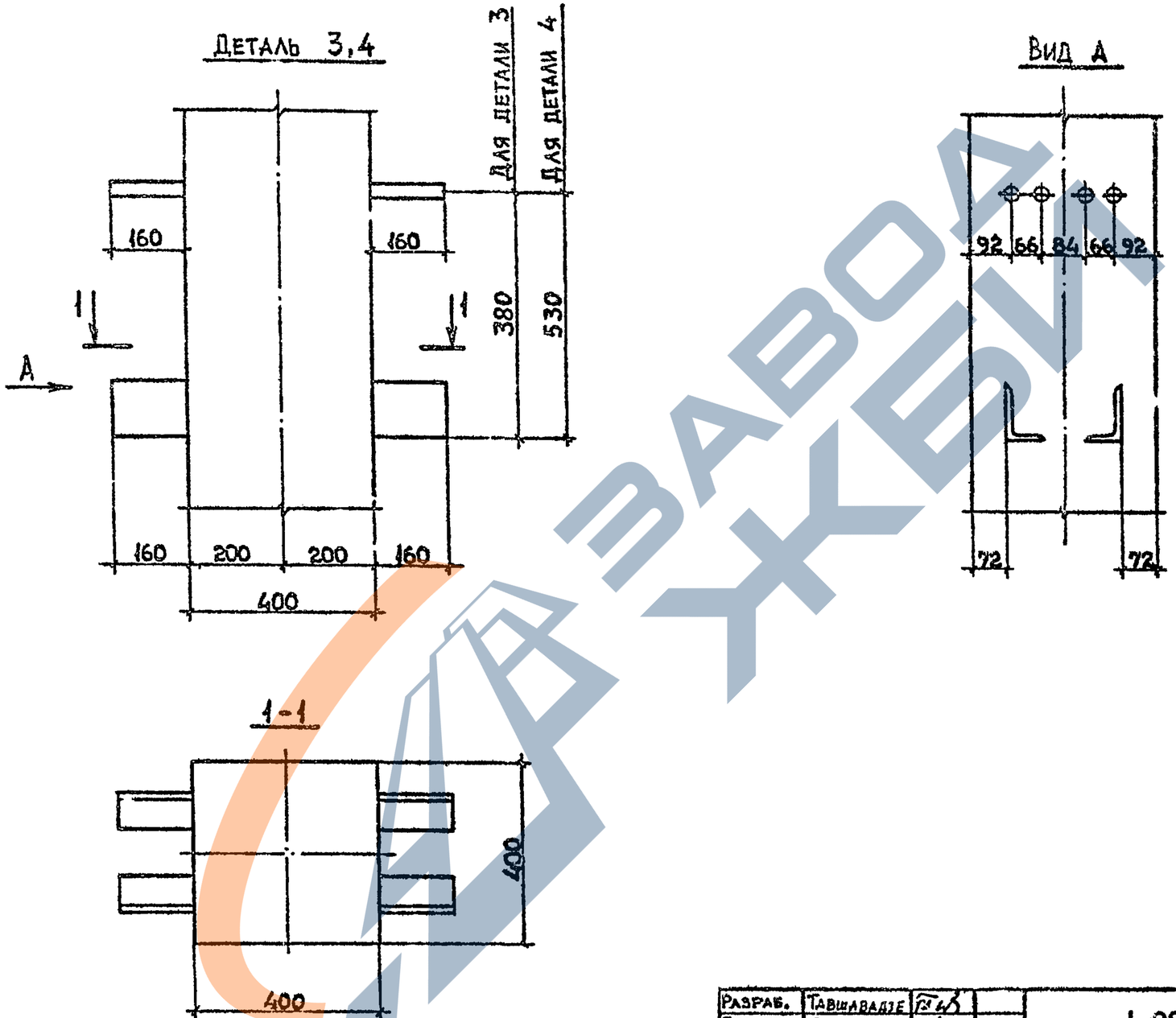

Разраб.	Тавшавадзе		
Проверил	Бускивадзе		
ГИП	Цкванава		
Н. контр.	Цкванава		

1.020.1-2с/89 2-13 К2

Деталь ополубочная 3, 4

Стадия	Лист	Листов
Р		1

ТбилЗНИИЭП

1962-27 6 Формат А3

Инв.№ подл. | Подп. и дата | Взам.инв.№

1.020.1-2с/89 Л. 13

https://zavodjbi.com/

1.020.1-2с/89 в. 2 13

Деталь 5,6

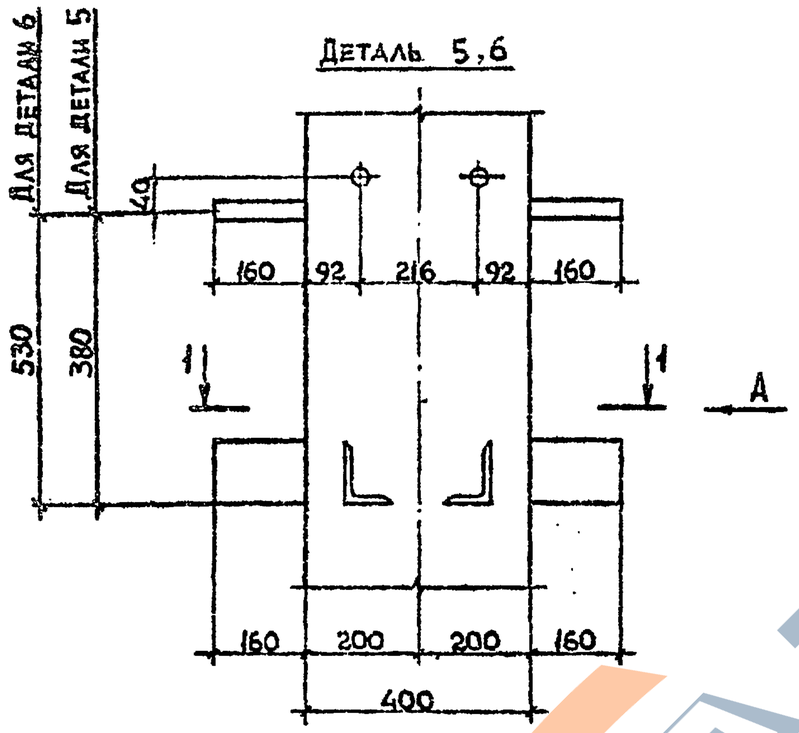

1-1

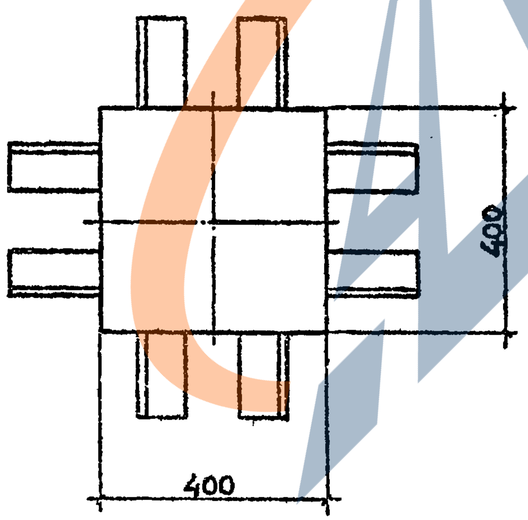

Вид А

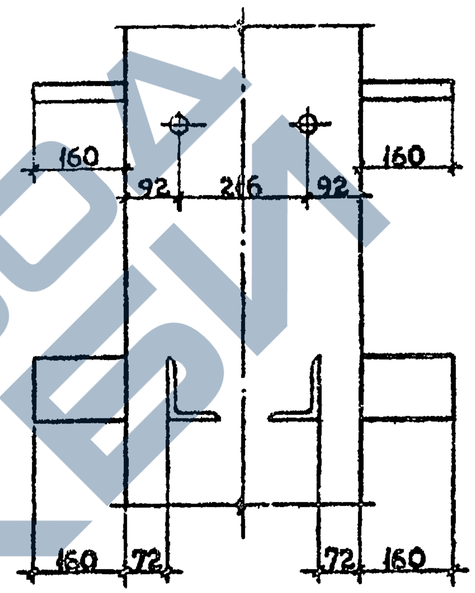

Разраб.	Тавшавадзе		
Проверил	Бускивадзе		
ГИП	Чкванава		
Н. контр.	Чкванава		

1.020.1-2с/89 2-13 К3

Деталь ополубочная 5,6

Стадия	Лист	Листов
Р		1

ТбилЗНИИЭП

Инв № подл. | Подп. и дата | Взам. инв. №

1962-27 4 Формат А3

https://zavodjbi.com/

1.020.1-2с/89 в. 2-13

Деталь 7, 8

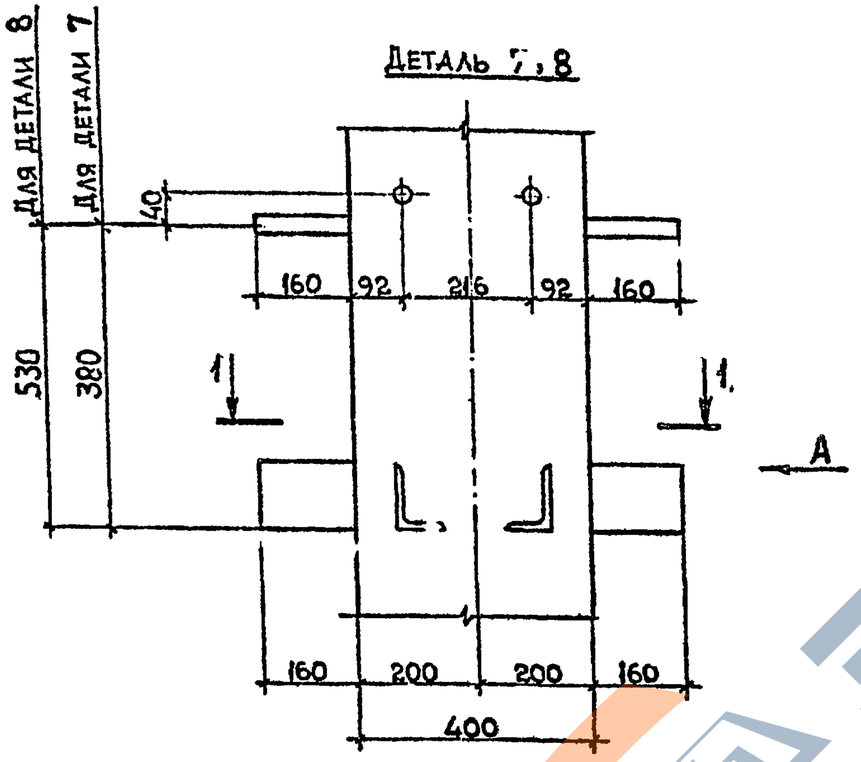

1 - 1

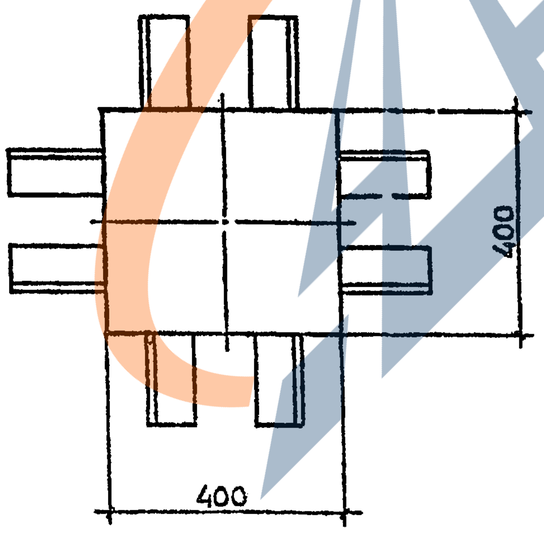

Вид А

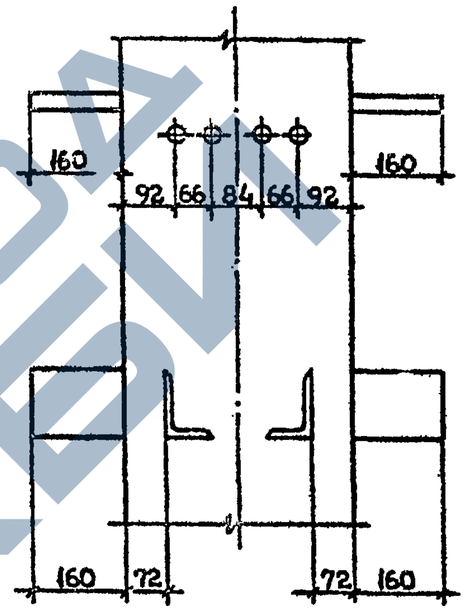

Разраб.	Тавшавадзе		
Проверил	Бескиладзе		
ГИП	Цкванава		
Н. контр.	Цкванава		

1.020.1-2с/89 2-13 К4

Деталь ополубочная 7, 8

Стадия	Лист	Листов
Р		1

ТбилЗНИИЭП

1962-27 8 ФОРМАТ А3

Инв.№подл. | Подп. и дата | Взам.инв.№

https://zavodjbi.com/

https://zavodjbi.com/

1.020.1-2с/89 8.2-13

Деталь 9, 10

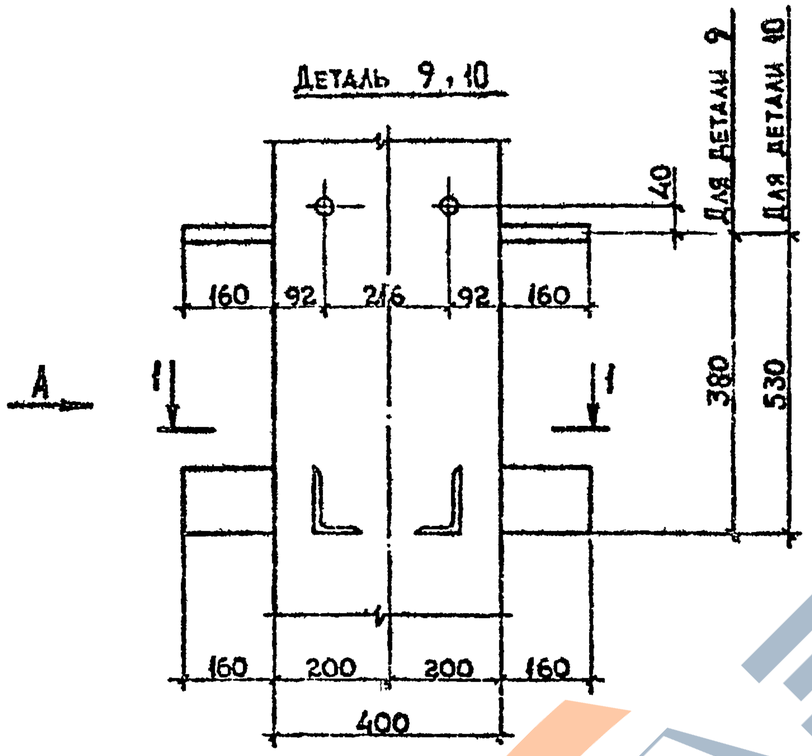

Вид А

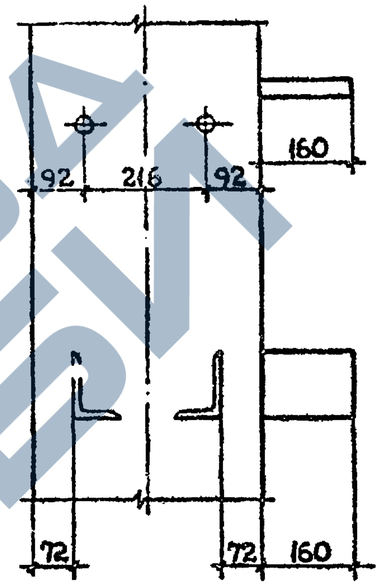

1 - 1

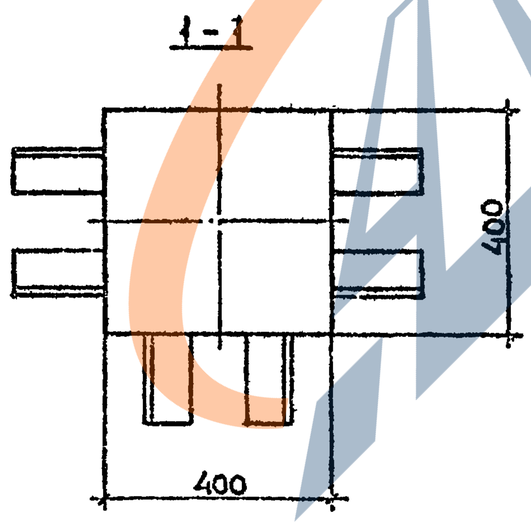

Разраб.	Гавшавадзе		
Проверил	Бокшенадзе		
ГИП	Чкуанава		
Н. контр.	Чкуанава		

1.020.1-2с/89 2-13 К5

Деталь ополубочная 9, 10

Стадия	Лист	Листов
Р		1

ТбилЗНИИЭП

Инв.№ подл. | Подп. и дата | Взам.инв.№

1982-24 9 Формат

https://zavodjbi.com/

1.020.1-2с/89 В.2-13

Деталь 11,12

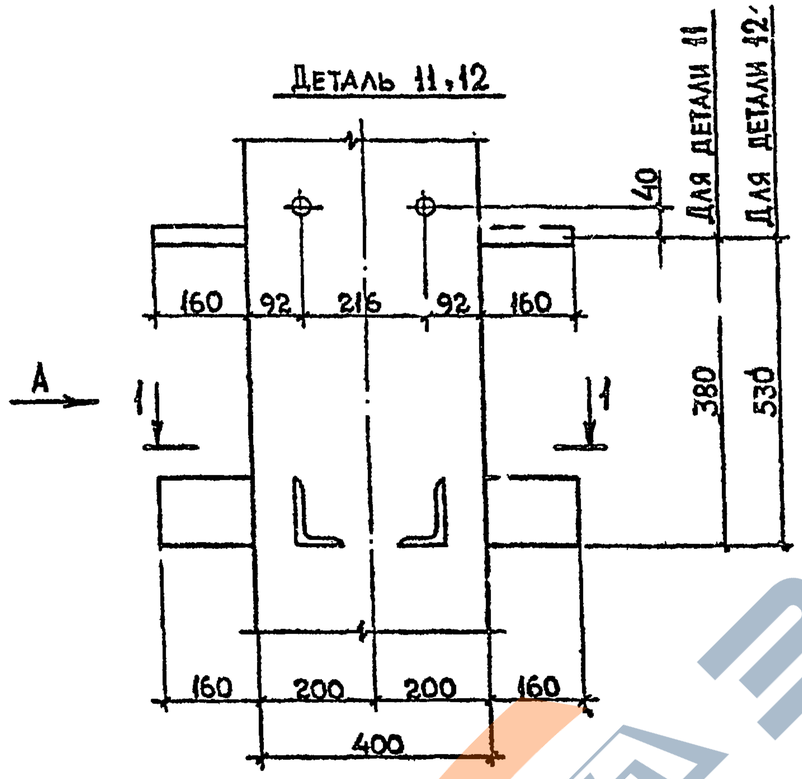

Вид А

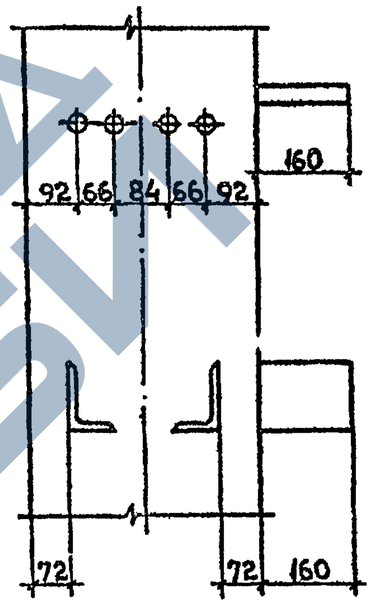

1-1

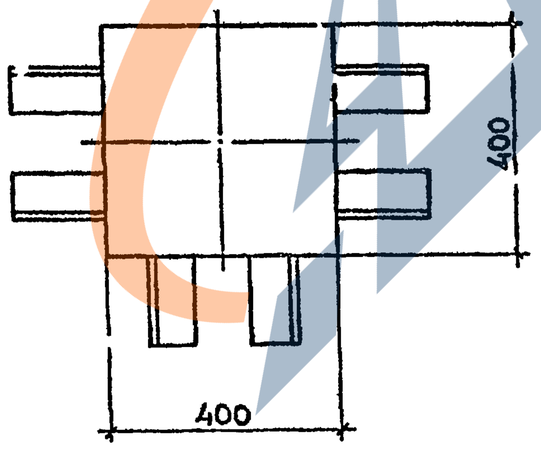

Инв.№ подл.	Подп. и дата	Взам.инв.№

Разраб.	Чанкветадзе		
Проверил	Бускивадзе		
ГИП	Чкуанава		
Н. контр	Чкуанава		

1.020.1-2с/89 2-13 К6

Деталь ополубочная 11, 12

Стадия	Лист	Листов
Р		1

ТбилЗНИИЭП

1962-27 10 ФОРМАТ А3

1.020.1-2с/89 в. 2-13

Деталь 13, 14

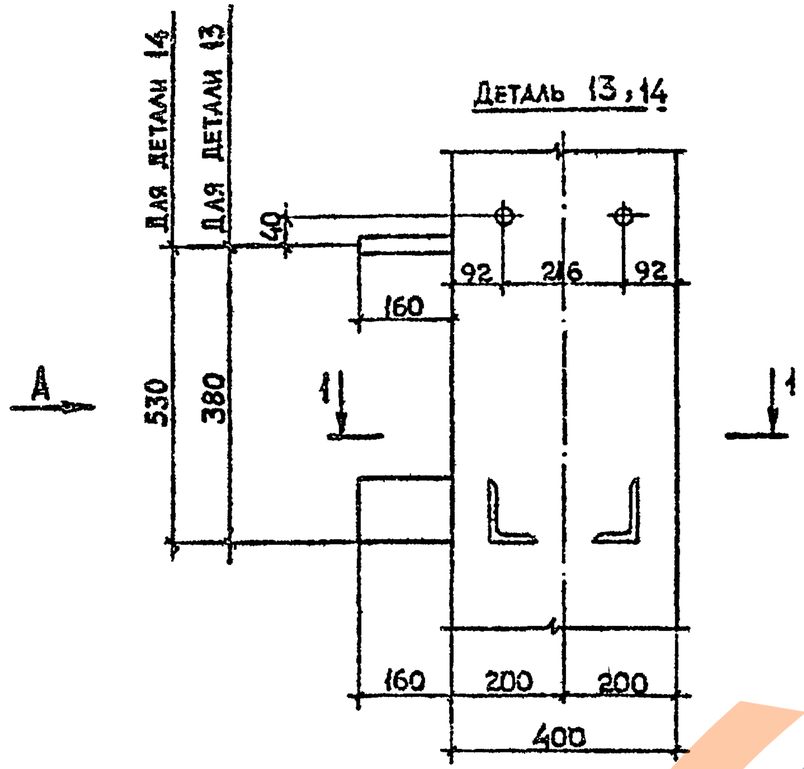

1-1

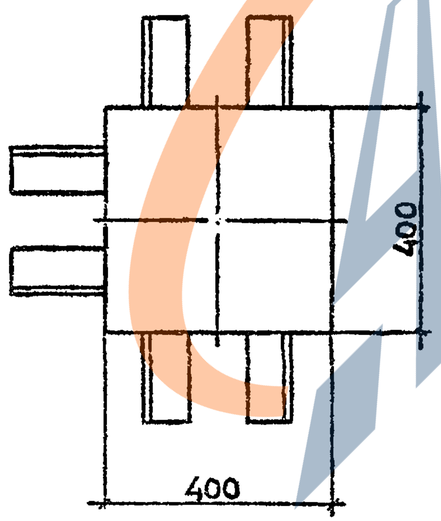

Вид А

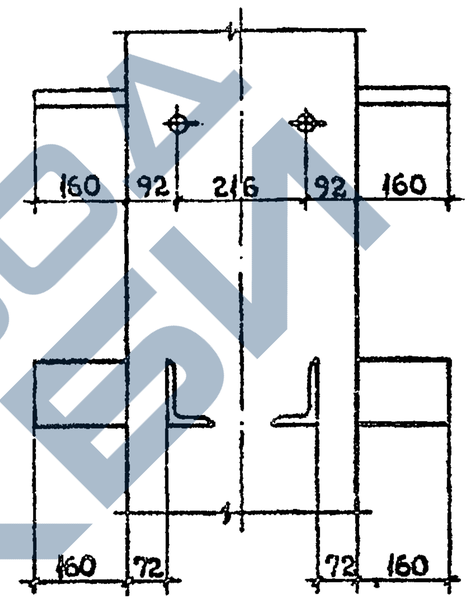

Инв.№подл.	Подп. и дата	Взам.инв.№

Разраб.	Чанкветадзе		
Проверил	Бускивадзе		
ГИП	Чкванава		
Н. контр.	Чкванава		

1.020.1-2с/89 2-13 К7

Деталь ополубочная 13, 14

Стадия	Лист	Листов
Р		1

ТбилЗНИИЭП

1962-27 11 Формат А1

Деталь 15, 16

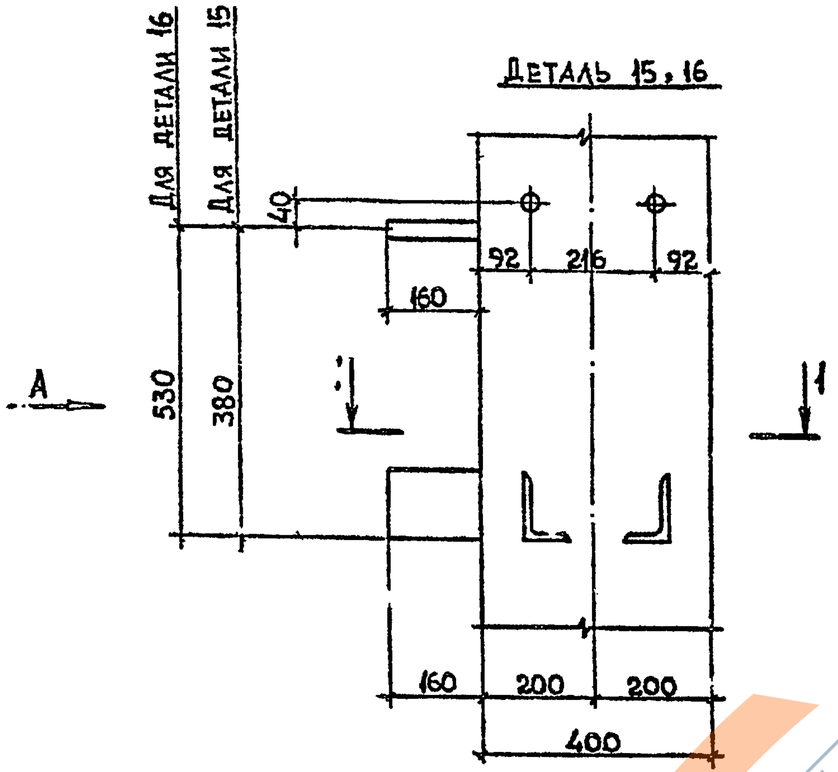

Вид А

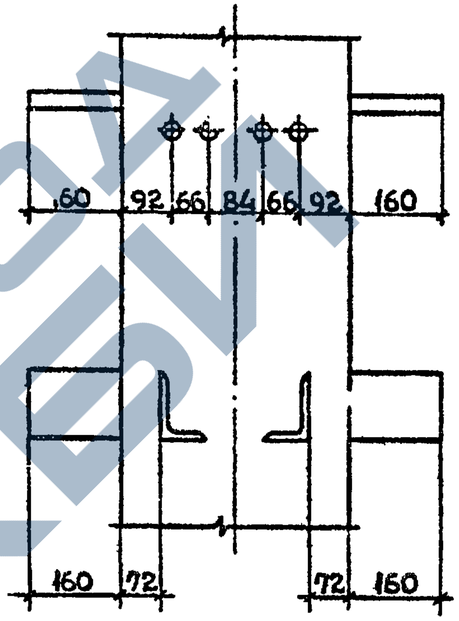

Разраб.	Чанкветадзе		
Проверил	Бускивадзе		
ГИП	Чкуанава		
Н. контр.	Чкуанава		

1.020.1-2с/89 2-13 К8

Деталь ополубочная 15, 16

Стадия	Лист	Листов
Р		1

ТбилЗНИИЭП

Инв.№подл. | Подп. и дата | Взам.инв.№

1962-27 12 Формат А3

https://zavodjbi.com/

1.020 1-2с/89 в. 2-13

Вид Б

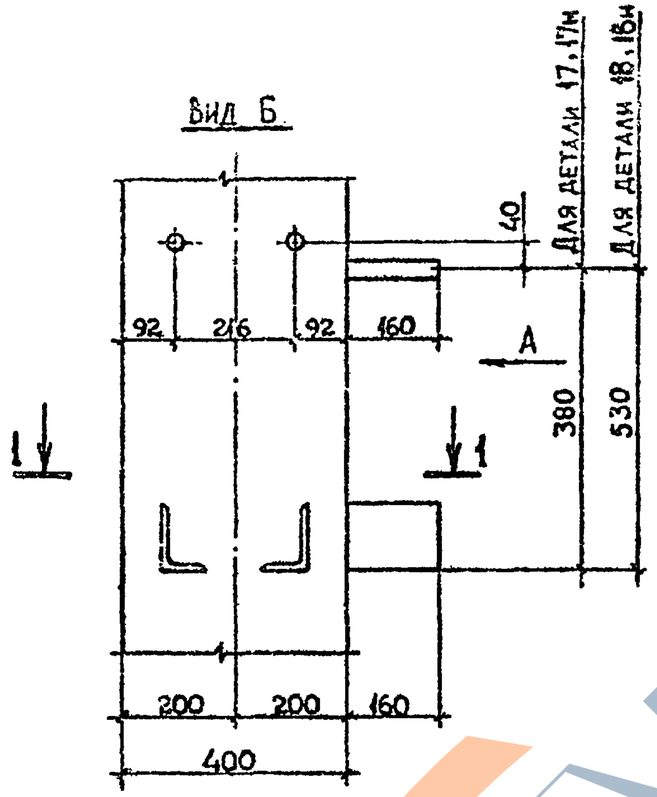

Вид А

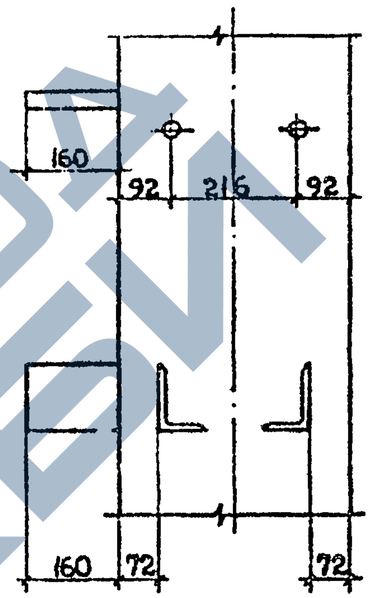

Деталь 17, 18

1-1

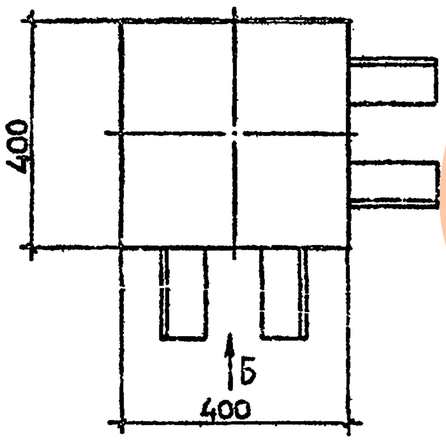

Деталь 17н, 18н

Зеркальное отражение

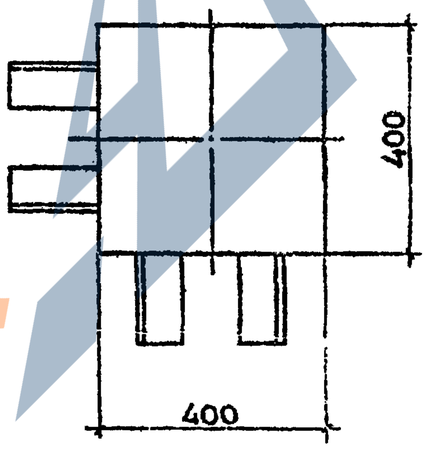

Разраб.	Гавшавадзе		
Проверил	Бускивадзе		
ГИП	Чиванава		
Н. контр	Чиванава		

1.020.1-2с/89 2-13 К9

Деталь ополубочная

17, 18, 17н, 18н

Стадия	Лист	Листов
Р		1

ТбилЗНИИЭП

1962 27 13

Инв.№ подл. | Подп. и дата | Взам.инв.№

1.020.1-2с/89 в 2

Вид Б

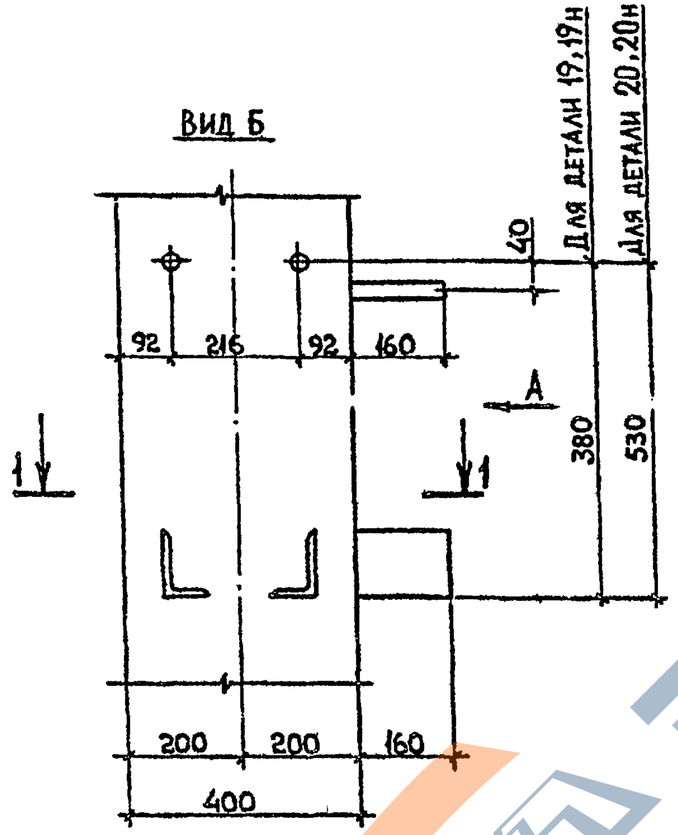

Вид А

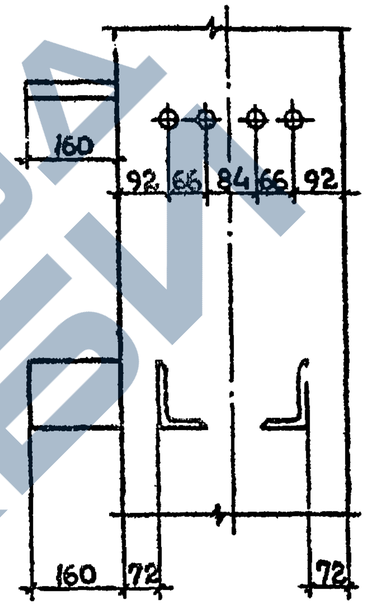

Деталь 19 , 20

1 - 1

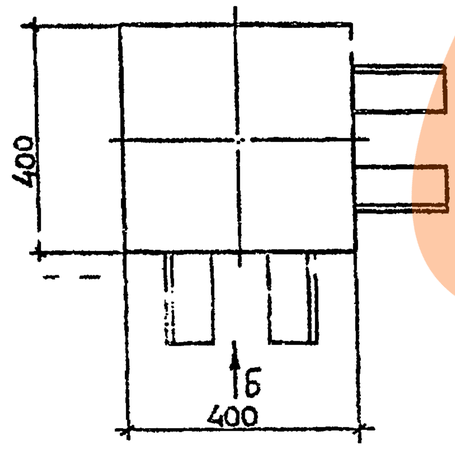

Деталь 19н , 20н

Зеркальное отражение

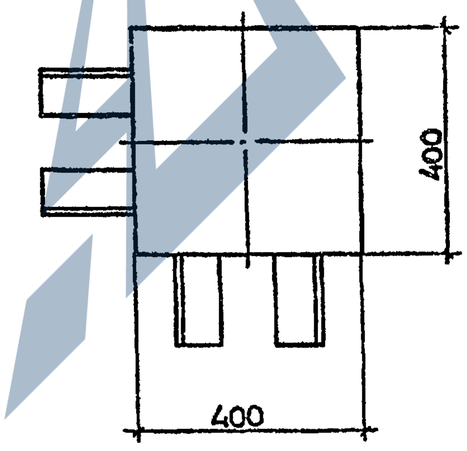

Разраб.	Тавшавадзе		
Проверил	Бускивадзе		
ГИП	Чкванава		
Н. контр.	Чкванава		

1.020.1-2с/89 2-13 К10

Деталь ополубочная 19; 20, 19н, 20н

Стадия	Лист	Листов
Р		1

ТбилЗНИИЭП

Инв.№подл. | Подп. и дата | Взам.инв.№

1962-24 14 Формат А

1.020.1-2с/89 в.2-13

ДЕТАЛЬ 21

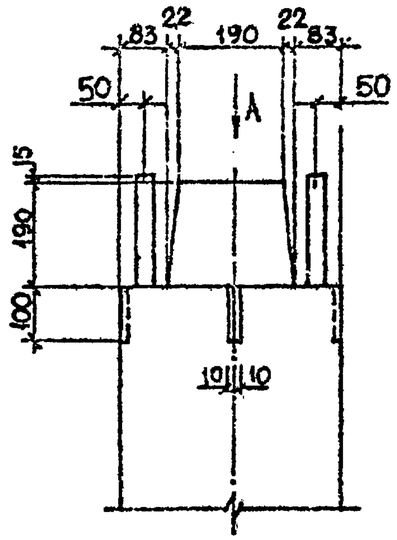

ВИД А

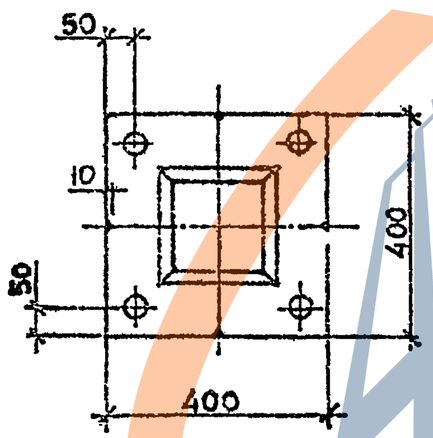

ДЕТАЛЬ 22

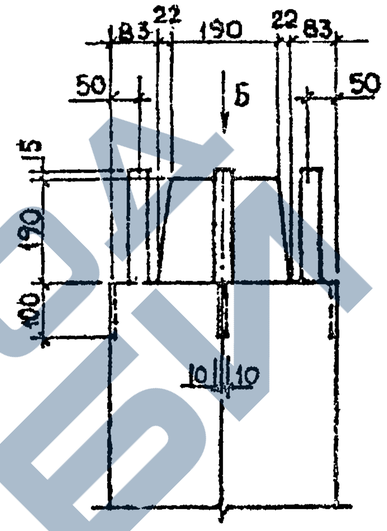

ВИД Б

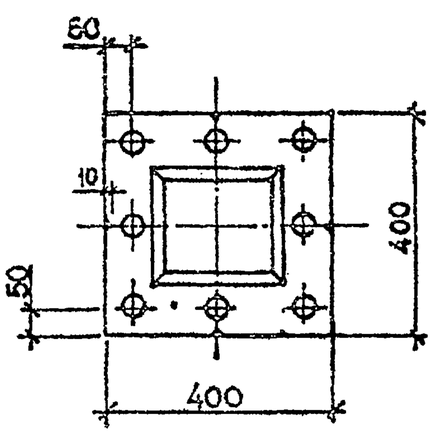

Разраб.	Чанцветадзе		
Проверил	Бускиридзе		
ГИП	Чкуанава		
Н. контр.	Чкуанава		

1.020.1-2с/89 2-13 КЖ

Деталь ополубочная 21, 22

Стадия	Лист	Листов
Р		1

ТбилЗНИИЭП

1962-24 15

Инв.№подл. | Подп. и дата | Взам.инв.№

https://zavodjbi.com/

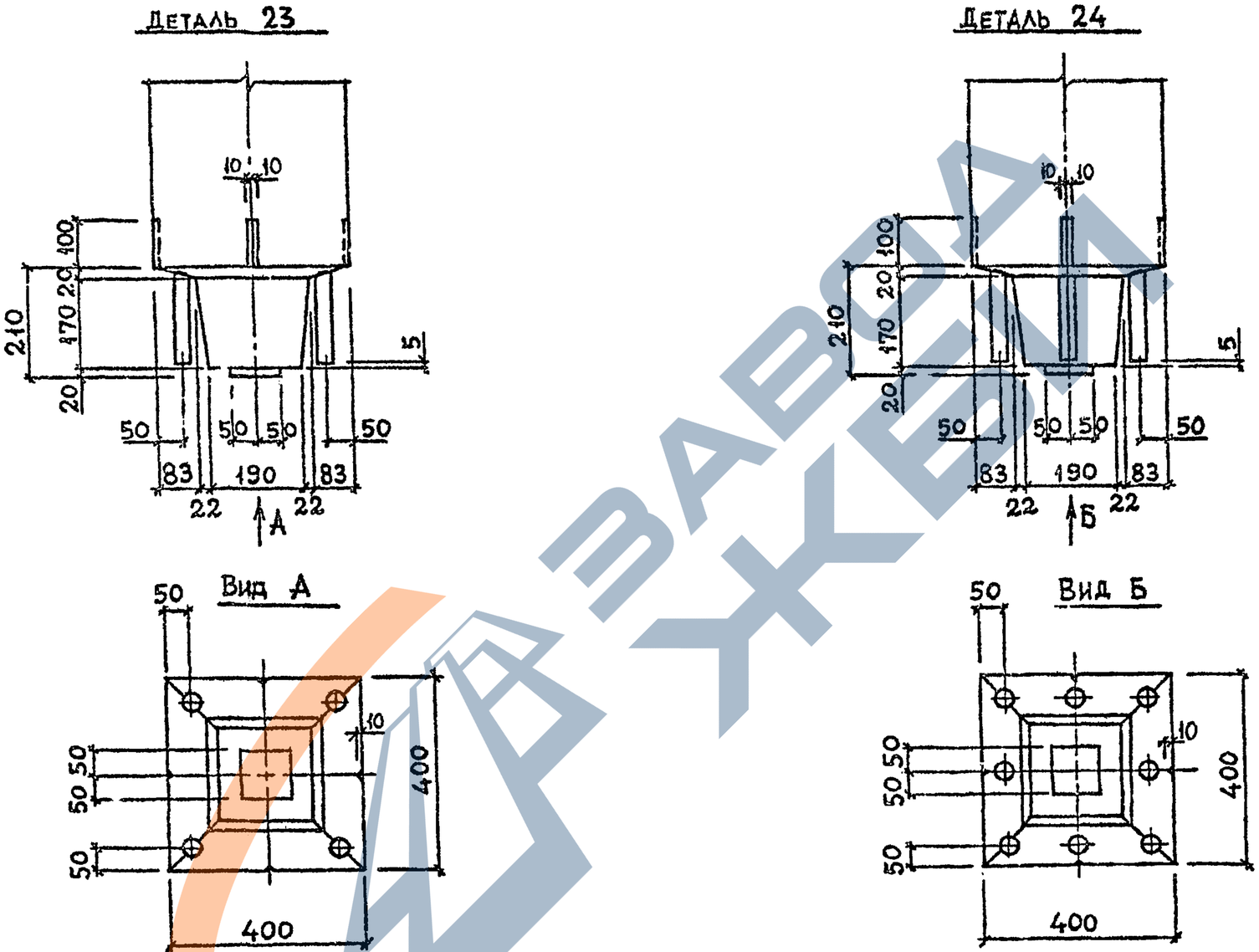

Разраб	Чанкветадзе		1.020.1-2с/89 2-13 К12
Проверил	Бускивадзе		
ГИП	Чкванава		Деталь ополубочная 23, 24
Н. контр.	Чкванава		

Стадия	Лист	Листов
Р		1

ТбилЗНИИЭП

1962-27 16 ФОРМАТ А3-

ИНВ.№ ПОДЛ. | ПОДП. | ДАТА | ВЗАМ.ИНВ.№

1.020.1-2с/89 В.2-13

Деталь 1, 2

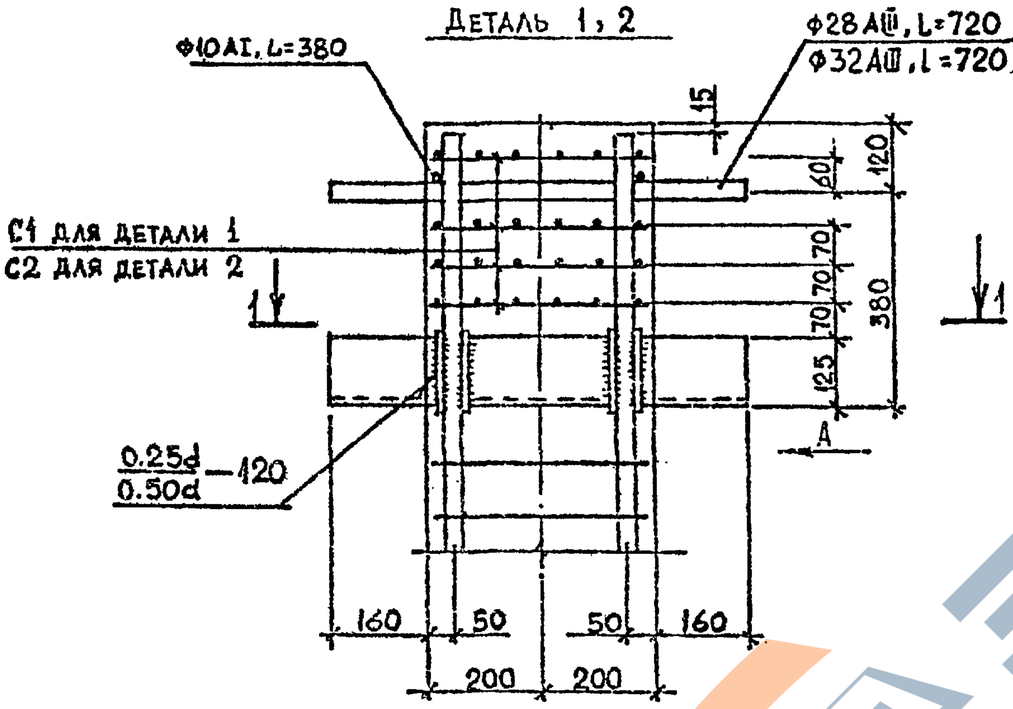

Вид А

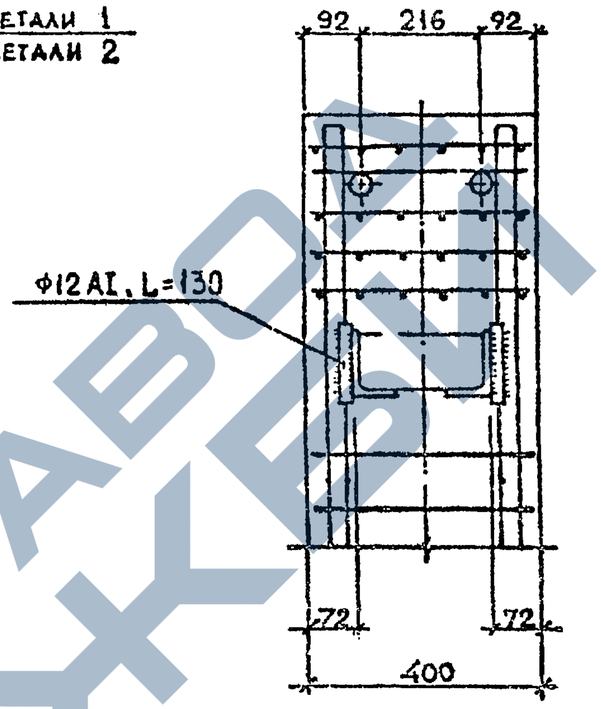

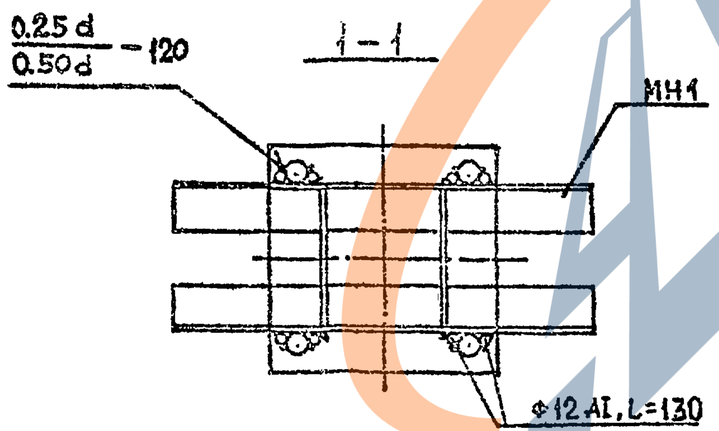

Разраб.	Тавшавадзе		
Проверил	Бускивадзе		
ГИП	Чкванава		
Н. контр.	Чкванава		

1.020.1-2с/89 2-13 К13

Деталь армирования 1, 2

Стадия	Лист	Листов
Р		1

ТбилЗНИИЭП

1962-24 14 формат

Инв.№подл. | Подп. и дата | Взам.инв.№

1.020.1-2с/89 8.2-3

Деталь 3,4

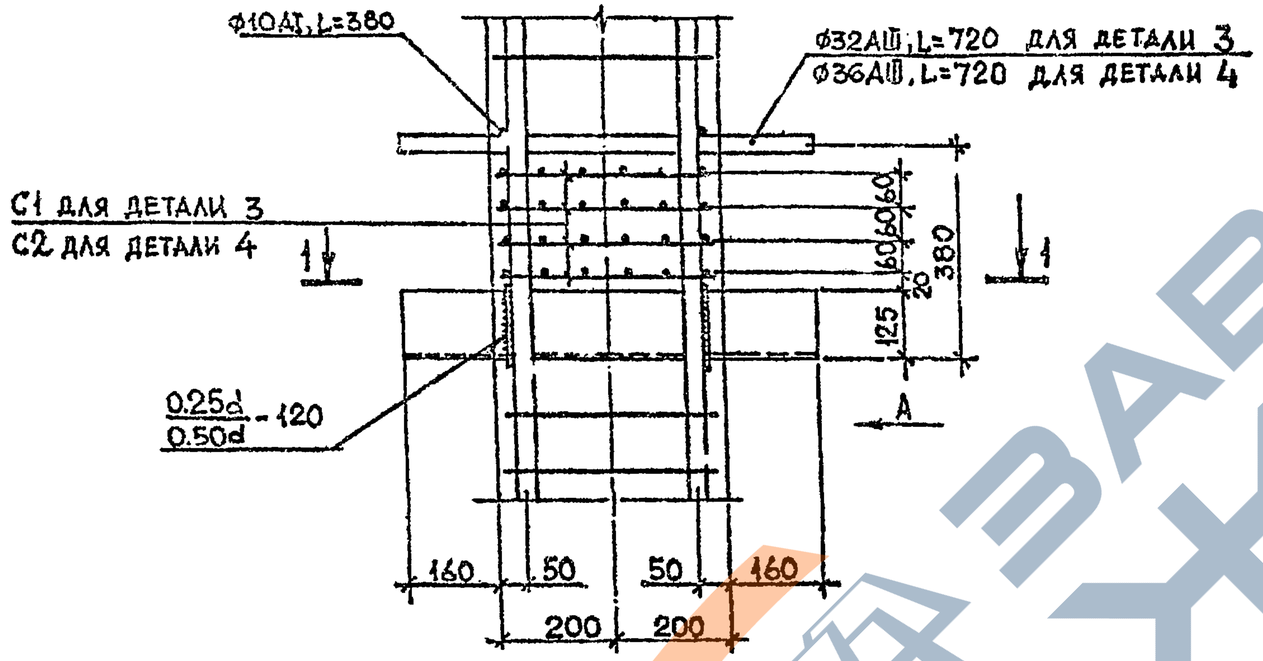

Вид А

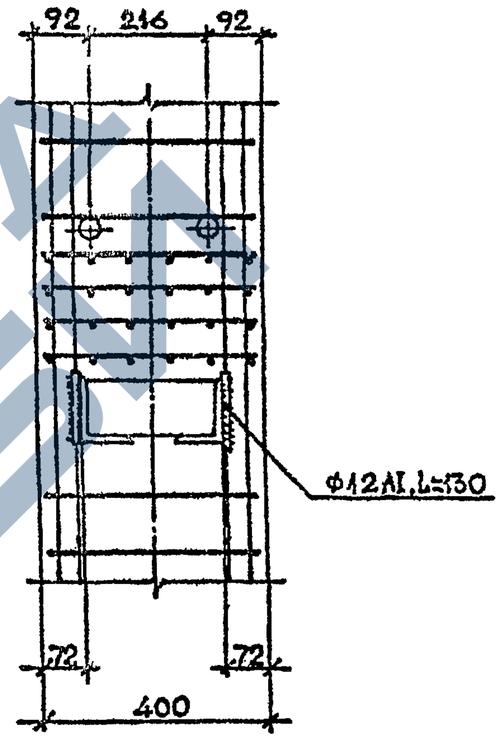

1—1

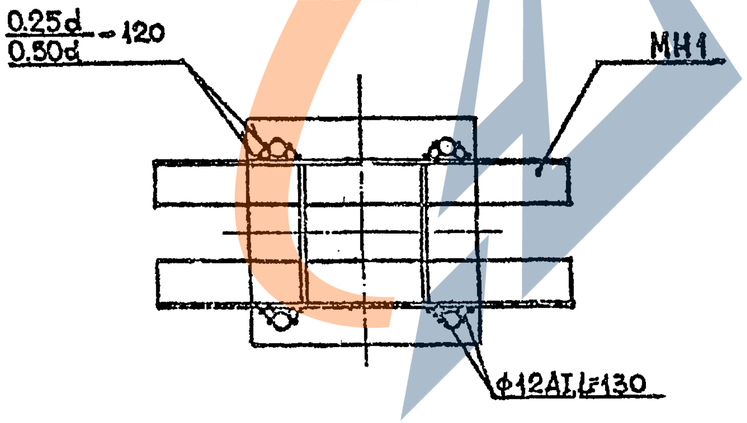

Разраб.	Чхикветадзе		
Проверил	Чкуанава		
Г.П.	Бускиладзе		
Н. контр.	Бускиладзе		

1.020.1-2с/89 2-13 К14

Деталь армирования 3,4

Стадия	Лист	Листов.
Р		1

ТбилЗНИИЭП

Инв.№подл. | Подп. и дата | Взам.инв.№

1962-27 18 ФОРМАТ А3

1.020.1-2с/89 В.2-13

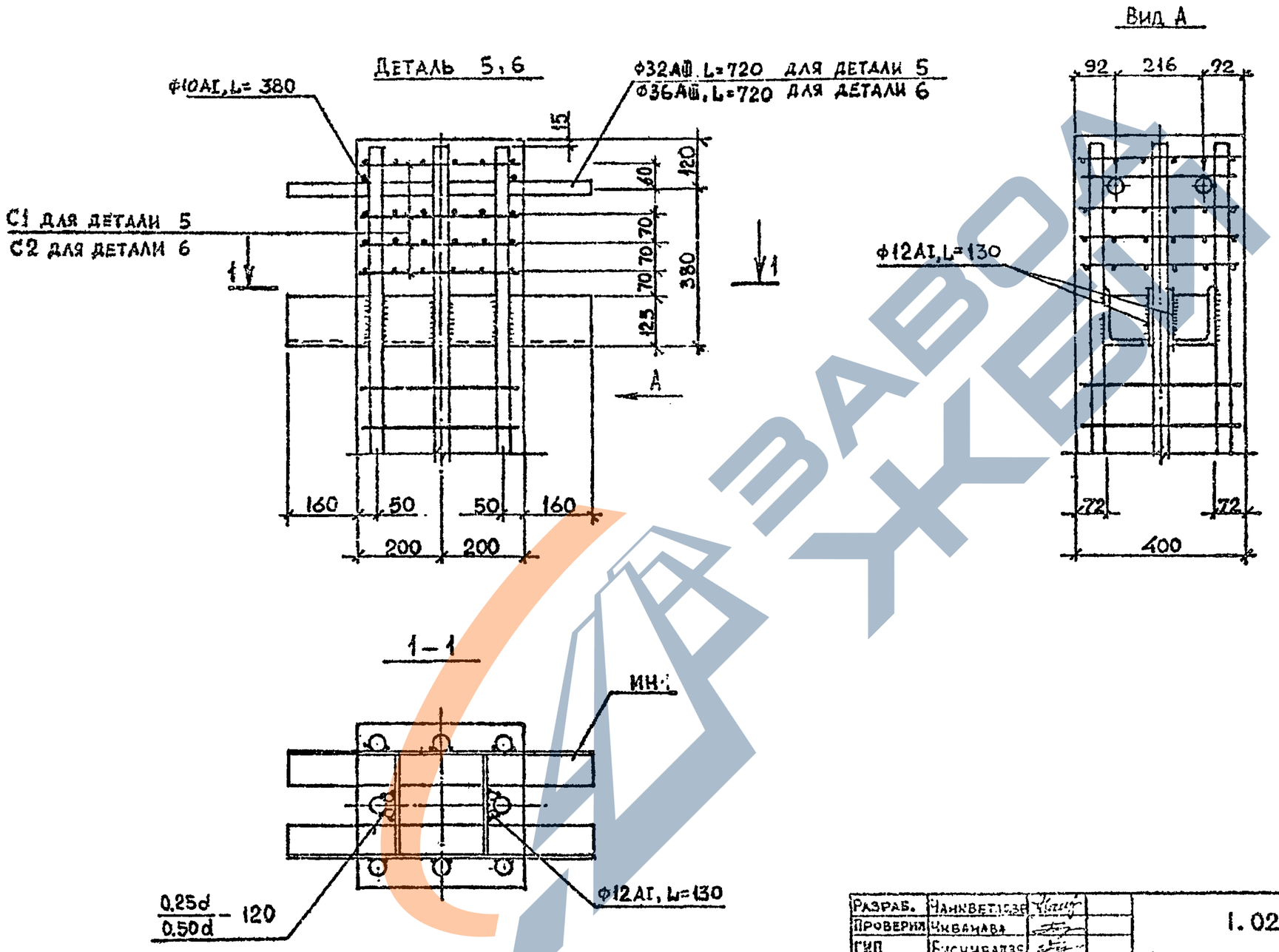

Разраб.	Чанкветадзе		1.020.1-2с/89 2-13
Проверил	Чкванава		
ГИП	Бускивадзе		Деталь армирования 5,6
Н. контр.	Бускивадзе		

Стадия	Лист	Листов
Р		1

ТбилЗНИИЭП

1962-27 19

Инв. № подл. | Подпись и дата | Взам. инв. №

Деталь 7,8

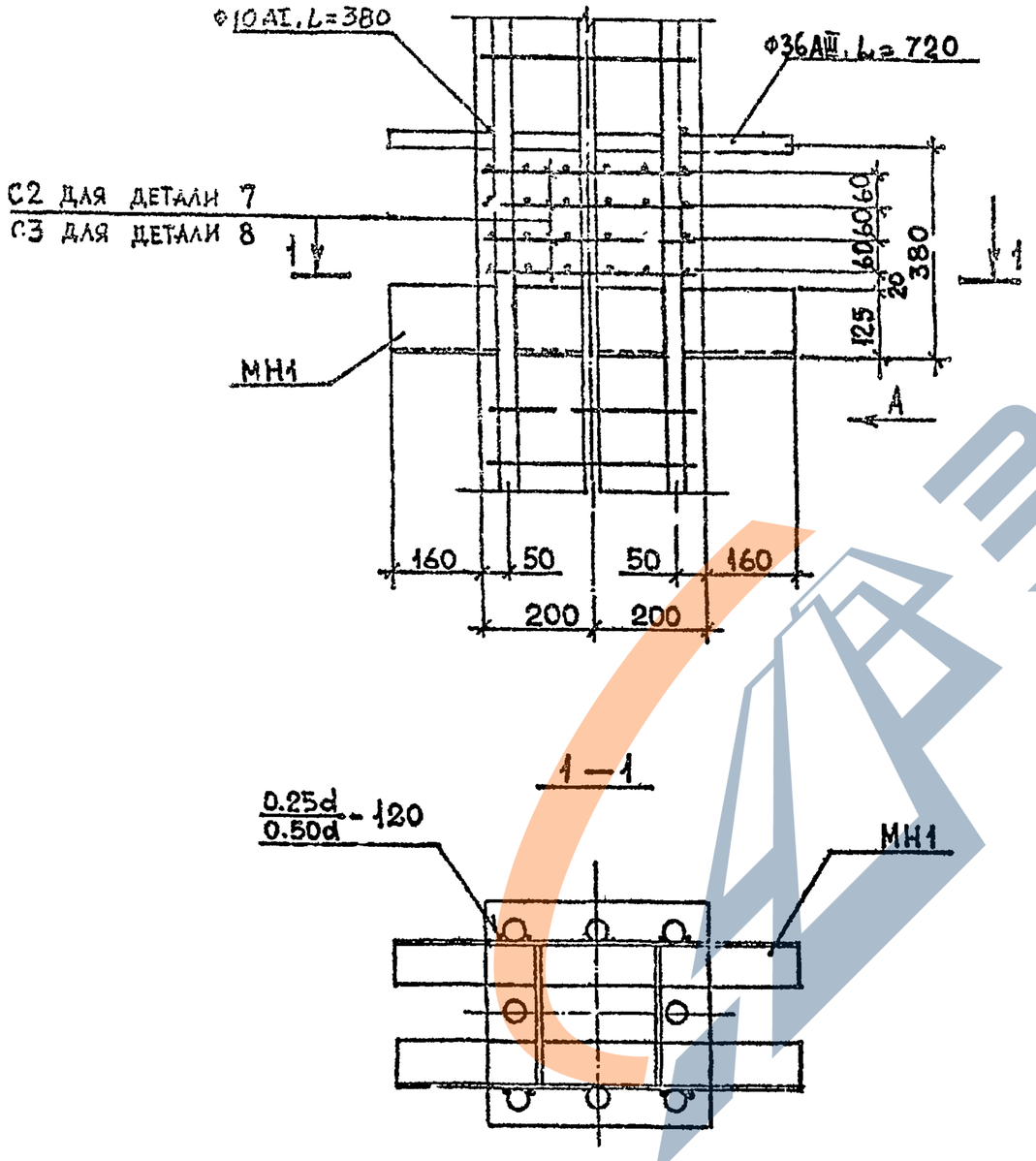

Вид А

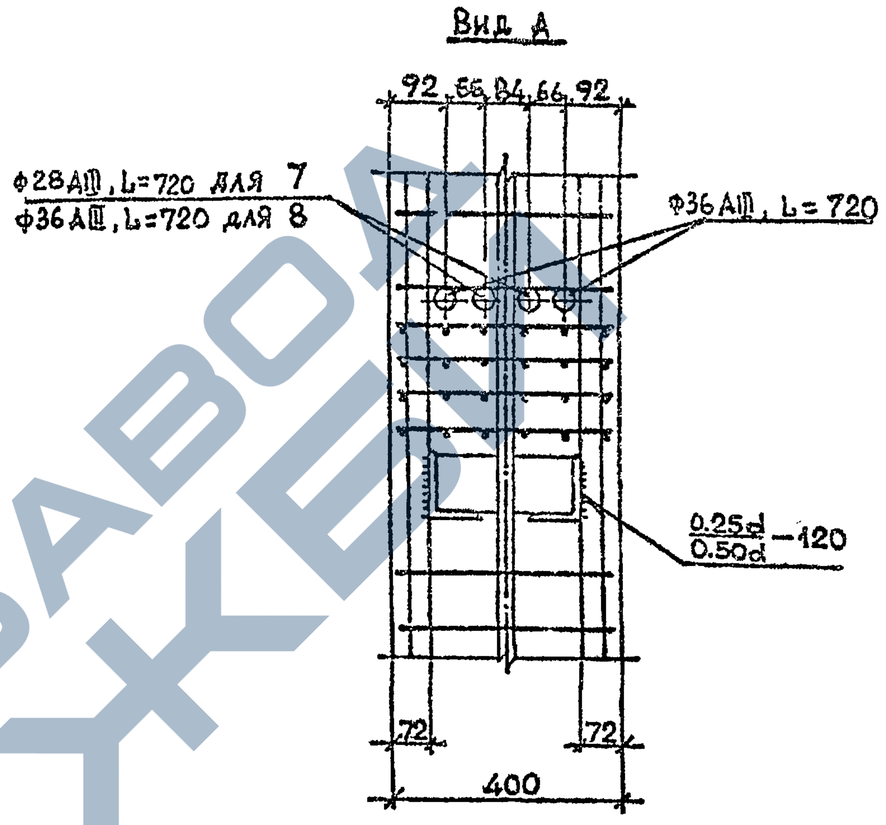

Разраб.	Ч. Жвеладзе		
Прозерил	Чкуанава		
ГИП	Бускиладзе		
Н. контр.	Бускиладзе		

1.020.1-2с/89 2-13 К16

Деталь армирования 7,8

Стадия	Лист	Листов
Р		1

ТбилЗНИИЭП

1962-27 20 ФОРМАТ А3

Инв. № подл. | Подп. и дата | Взам. инв. №

1.020.1-2с/89 В.2-13

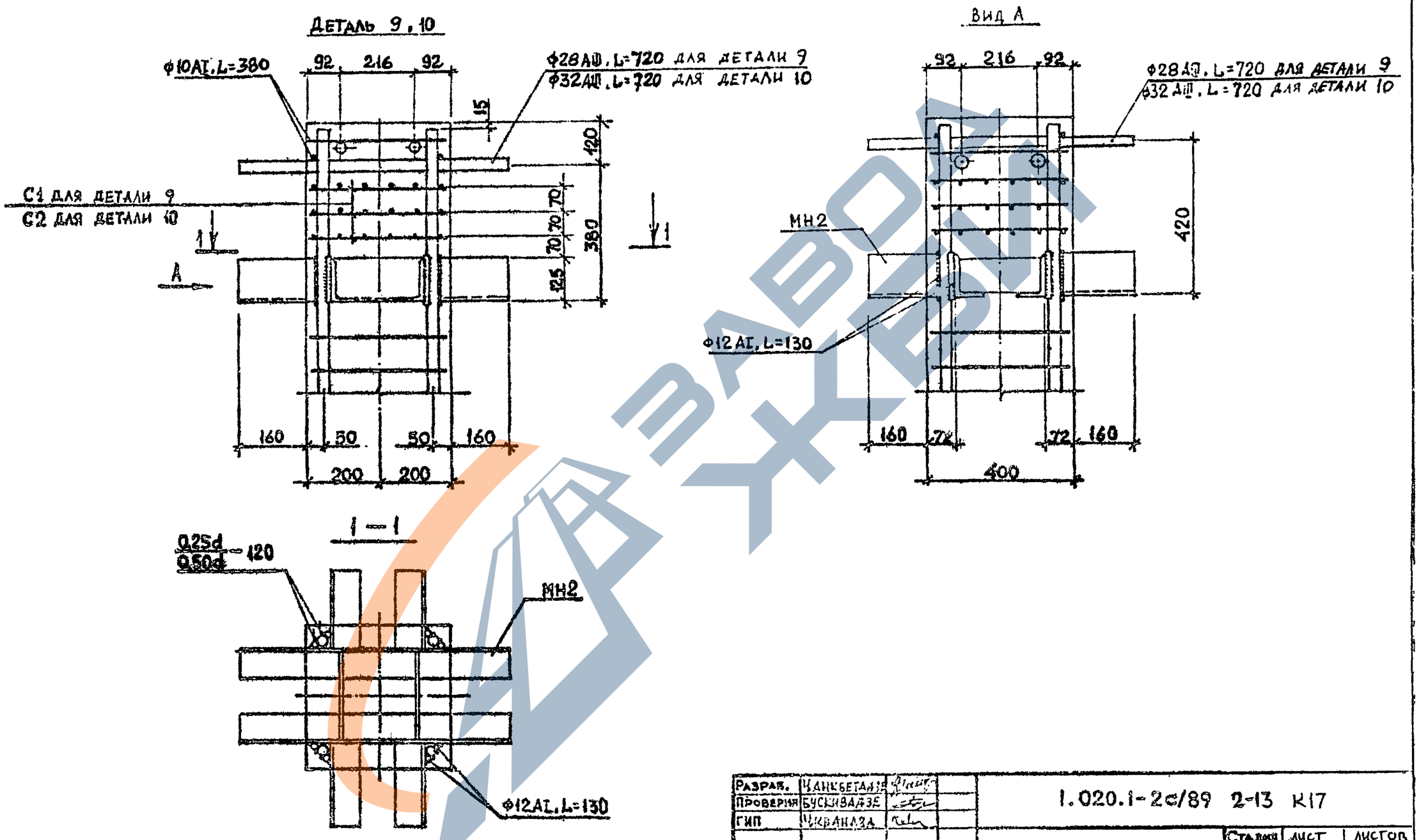

Разраб.	Цанкбетадзе		1.020.1-2с/89 2-13 К17
Проверил	Бускивадзе		
ГИП	Цкванава		Деталь армирования 9, 10
Н. контр.	Цкванава		

Стадия	Лист	Листов
Р		1

ТбилЗНИИЭП

1962-27 21 формат 3

Деталь 11, 12

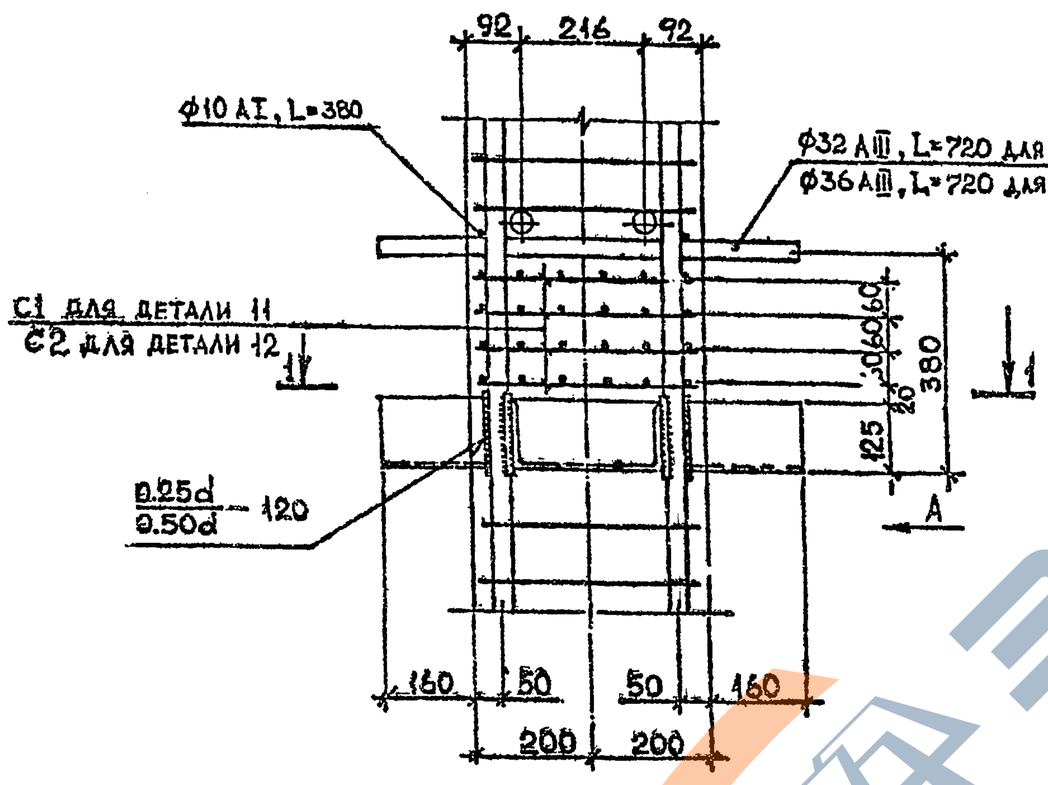

Вид А

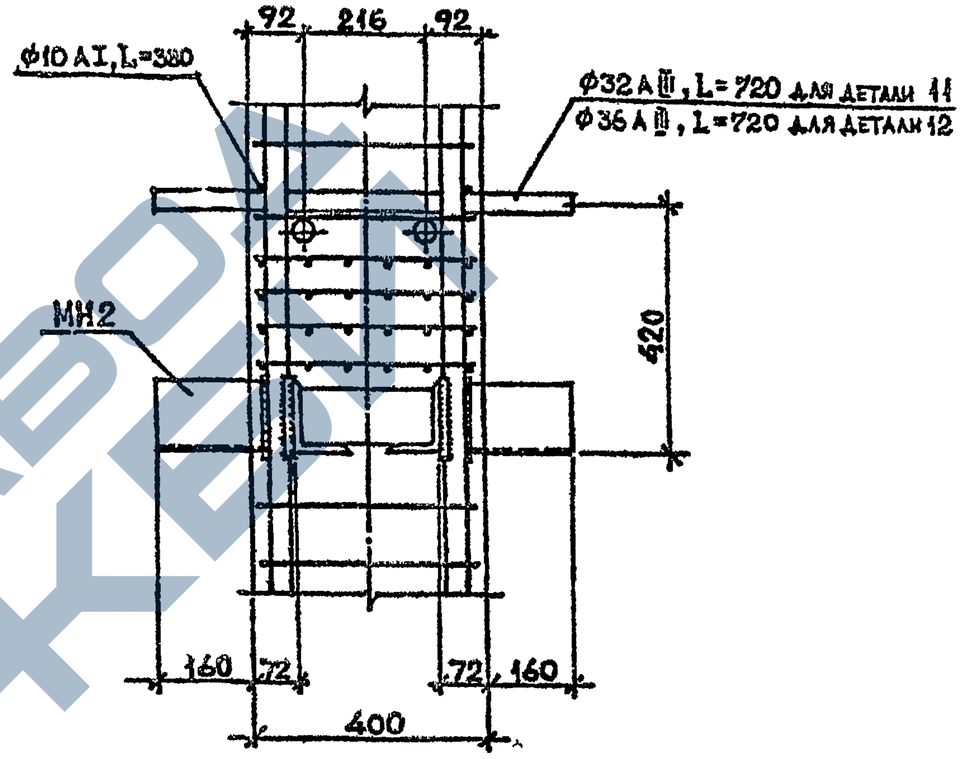

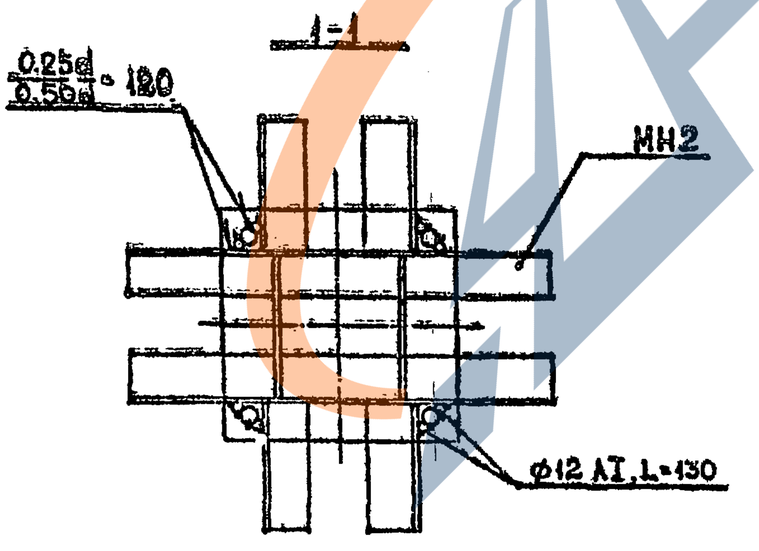

Разраб.	Цкиванава		1.020.1-2с/89 2-13 К18
Проверил	Бускивадзе		
ГИП	Барбакадзе		Деталь армирования 11, 12
Н. контр.	Барбакадзе		Стадия: Р; Лист: ; Листов: 1
			ТбилЗНИИЭП

Инв. № подл. | Подпис и дата | Взам. инв. №

1962-27 22. ФОРМАТ А3

1.020.1-2с/89 В.2-13

Деталь 13.14

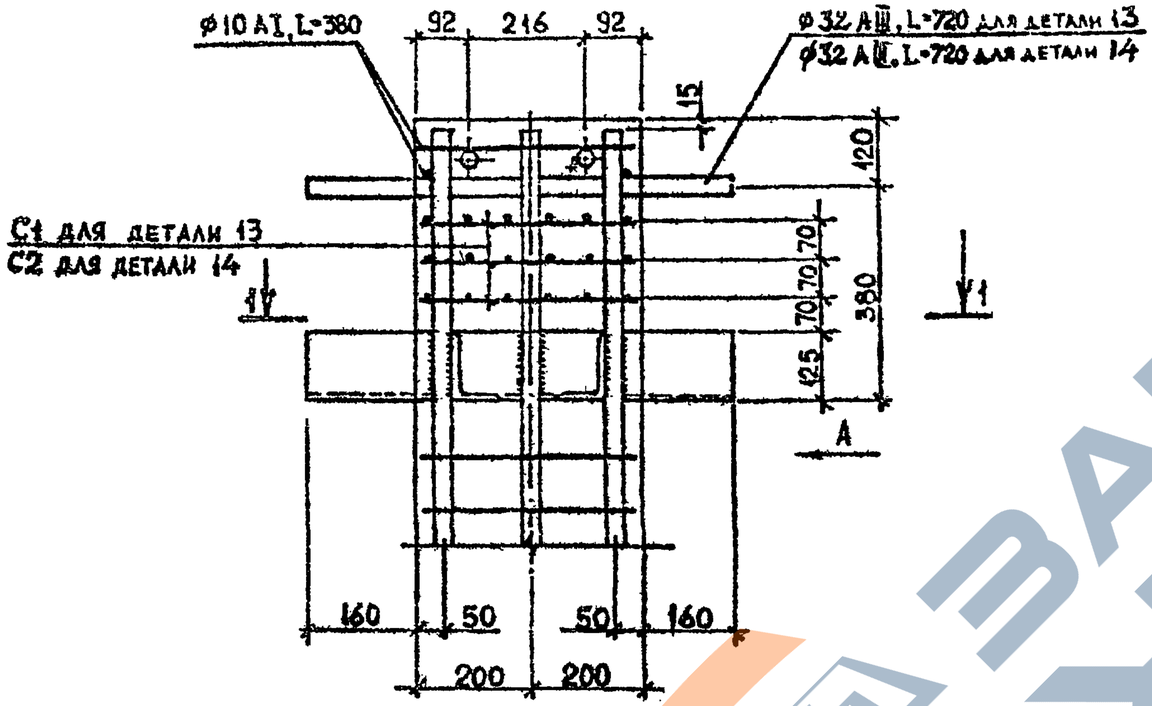

Вид А

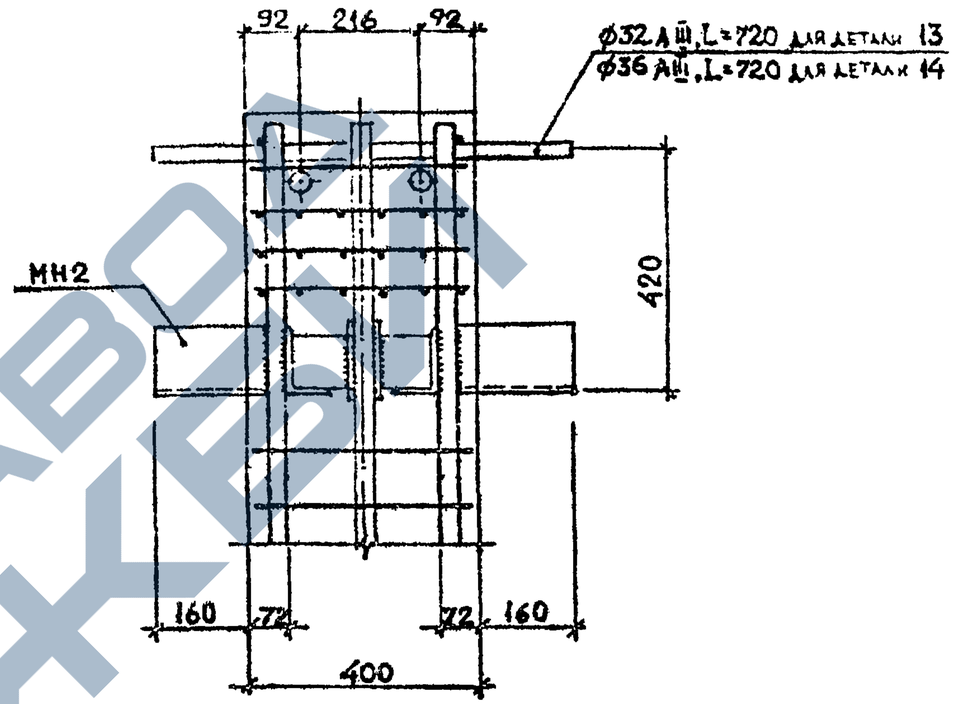

1—1

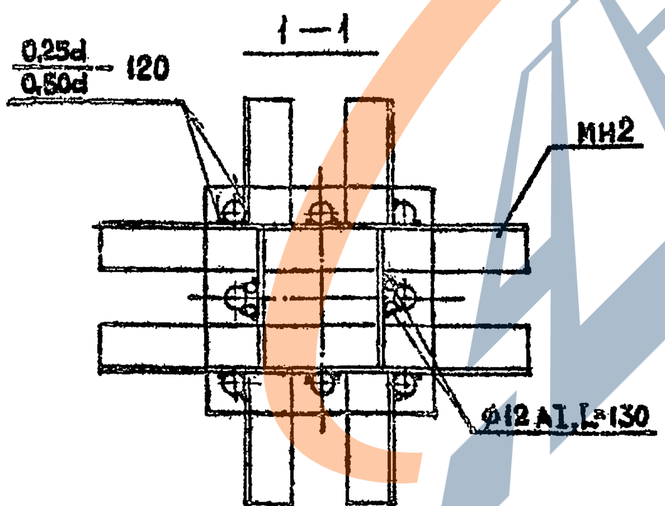

Разраб.	Чкванава		
Проверил	Бускиндзе		
ГИП	Барбакадзе		
Н. контр.	Барбакадзе		

1.020.1-2с/89 2-13 К17

Деталь армирования 13,14

Стадия	Лист	Листов
Р		1

ТбилЗНИИЭП

Инв. № подл. | Подпись и дата | Взам. инв. №

1962-27 23 Формат А3

Деталь 15, 16

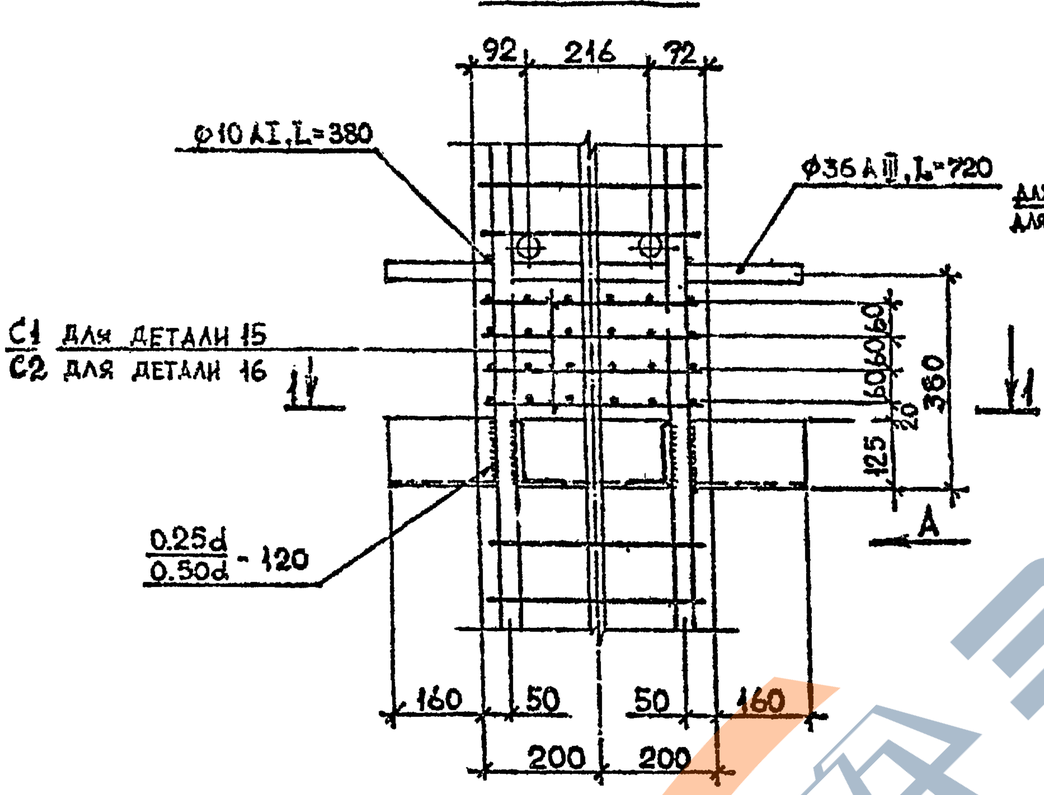

Вид А

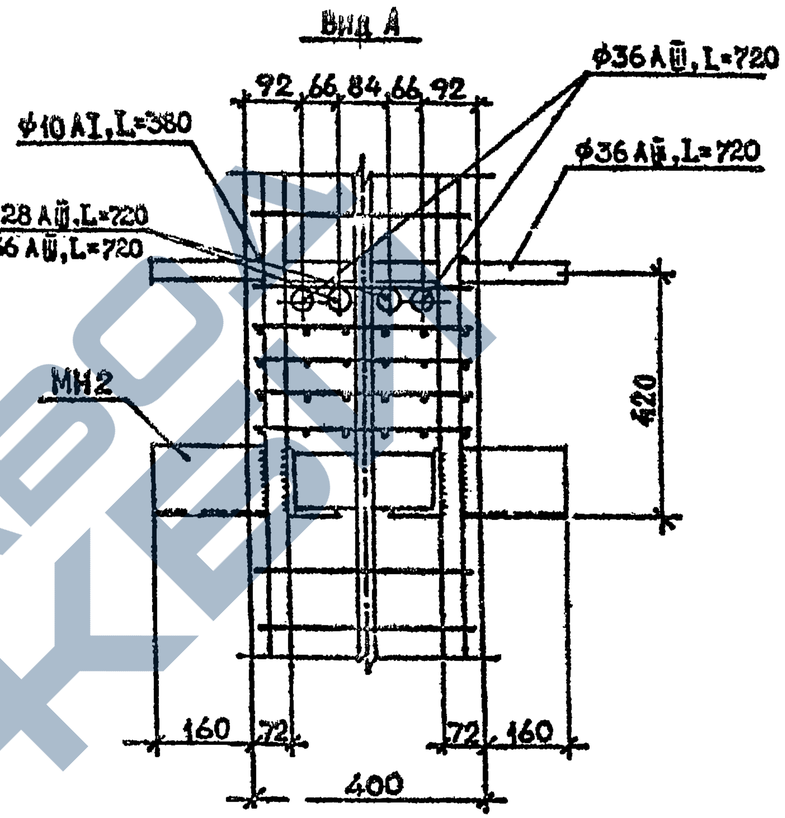

1-1

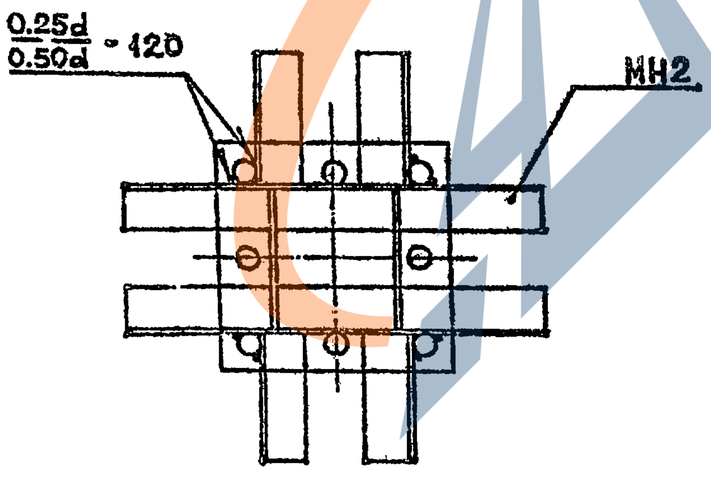

Разраб.	Цквавава		1.020.1-2с/89 2-13 К20
Проверил	Бускивадзе		
ГИП	Барбакадзе		Деталь армирования 15, 16
Н. контр.	Барбакадзе		Стадия Р; Лист; Листов 1
			ТбилЗНИИЭП

1962-24 24 ФОРМАТ А3

Инв. № подл. | Подпись и дата | Взам. инв. №

Деталь 17, 18

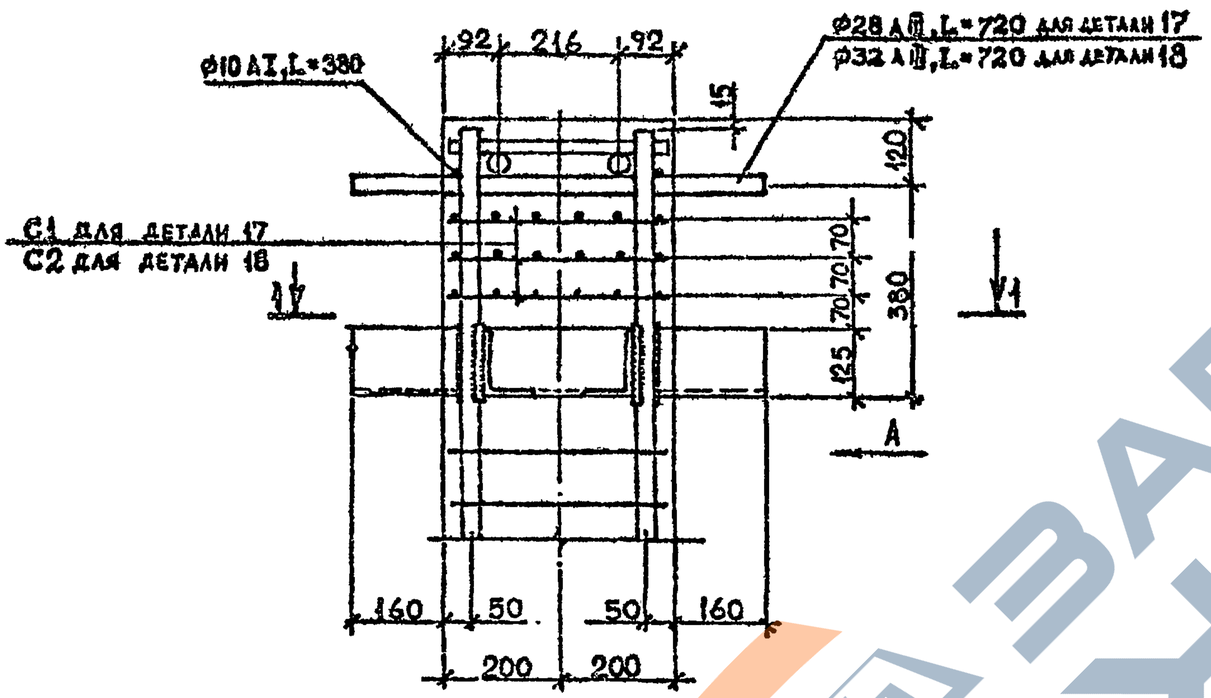

Вид А

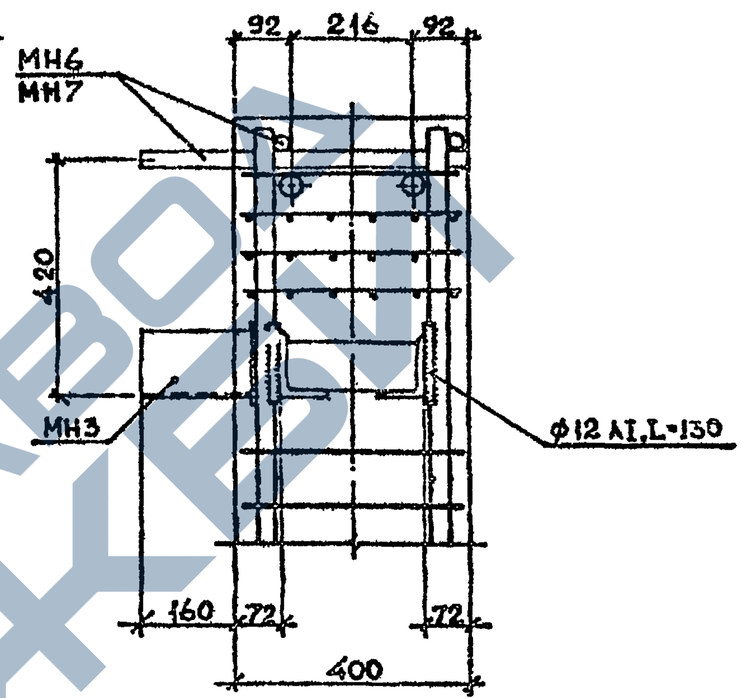

1 – 1

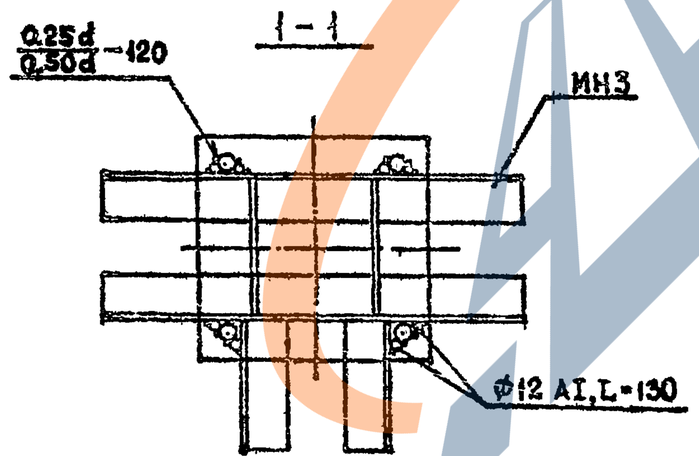

Разраб.	Чкуанава		
Проверил	Бусуиладзе		
ГИП	Барбакадзе		
Н. контр.	Барбакадзе		

1.020.1-2с/89 2-13 К21

Деталь армирование 17, 18

Стадия	Лист	Листов
Р		1

ТбилЗНИИЭП

1982-27 25 Формат А3

Инв. № подл. | Подпись и дата | Взам. инв. №

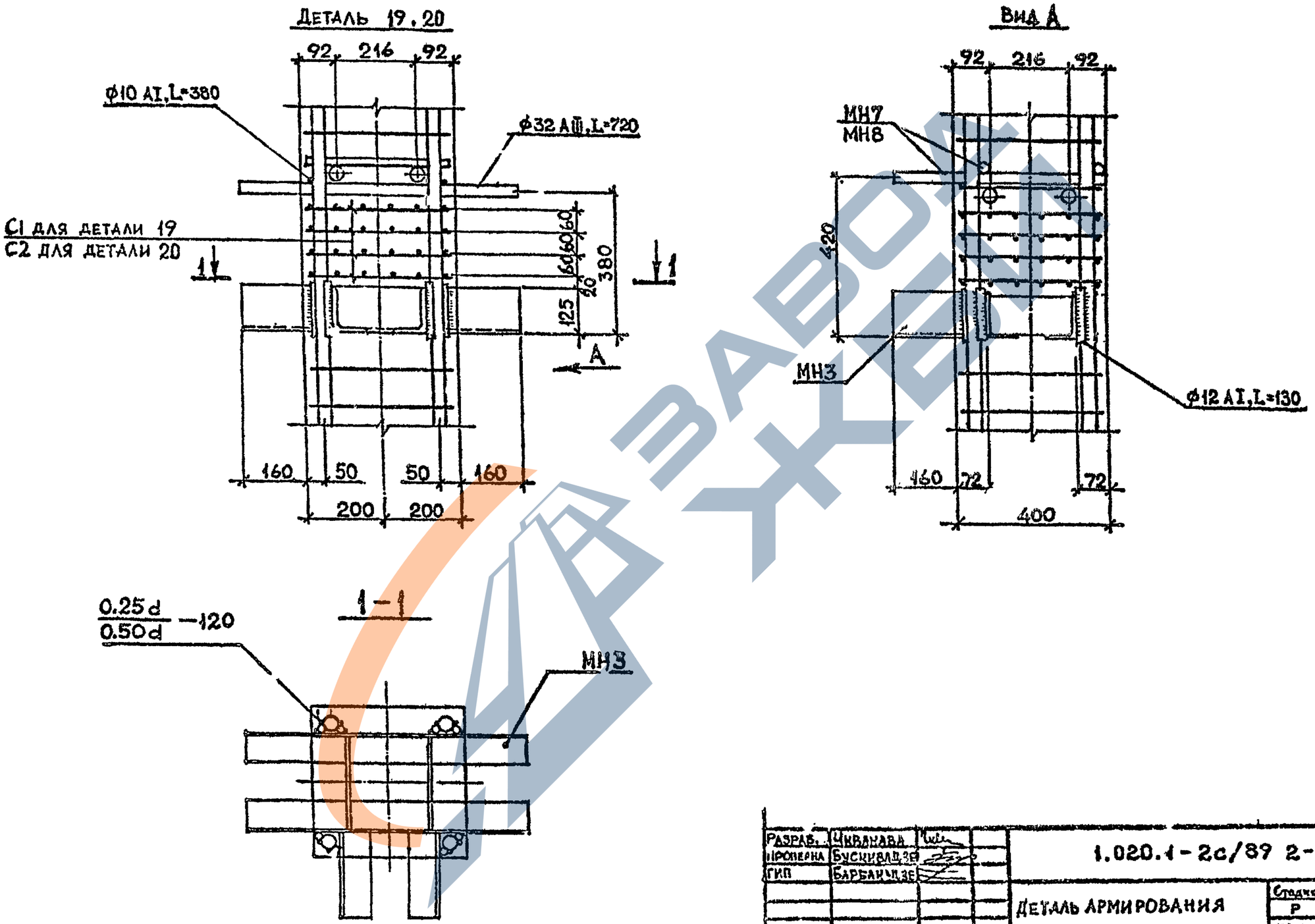

Разраб.	Чкванава		1.020.1-2с/89 2-13 К22
Проверил	Бускивадзе		
ГИП	Барбакадзе		Деталь армирования 19, 20
Н. контр.	Барбакадзе		Стадия Р; Лист; Листов 1; ТбилЗНИИЗП

1962-27 26 Формат А3

Инв. № подл. | Подпись и дата | Взам. инв. №

1.020.1-89 R. 2 1

I.020.I-2c/89 В. 2-13

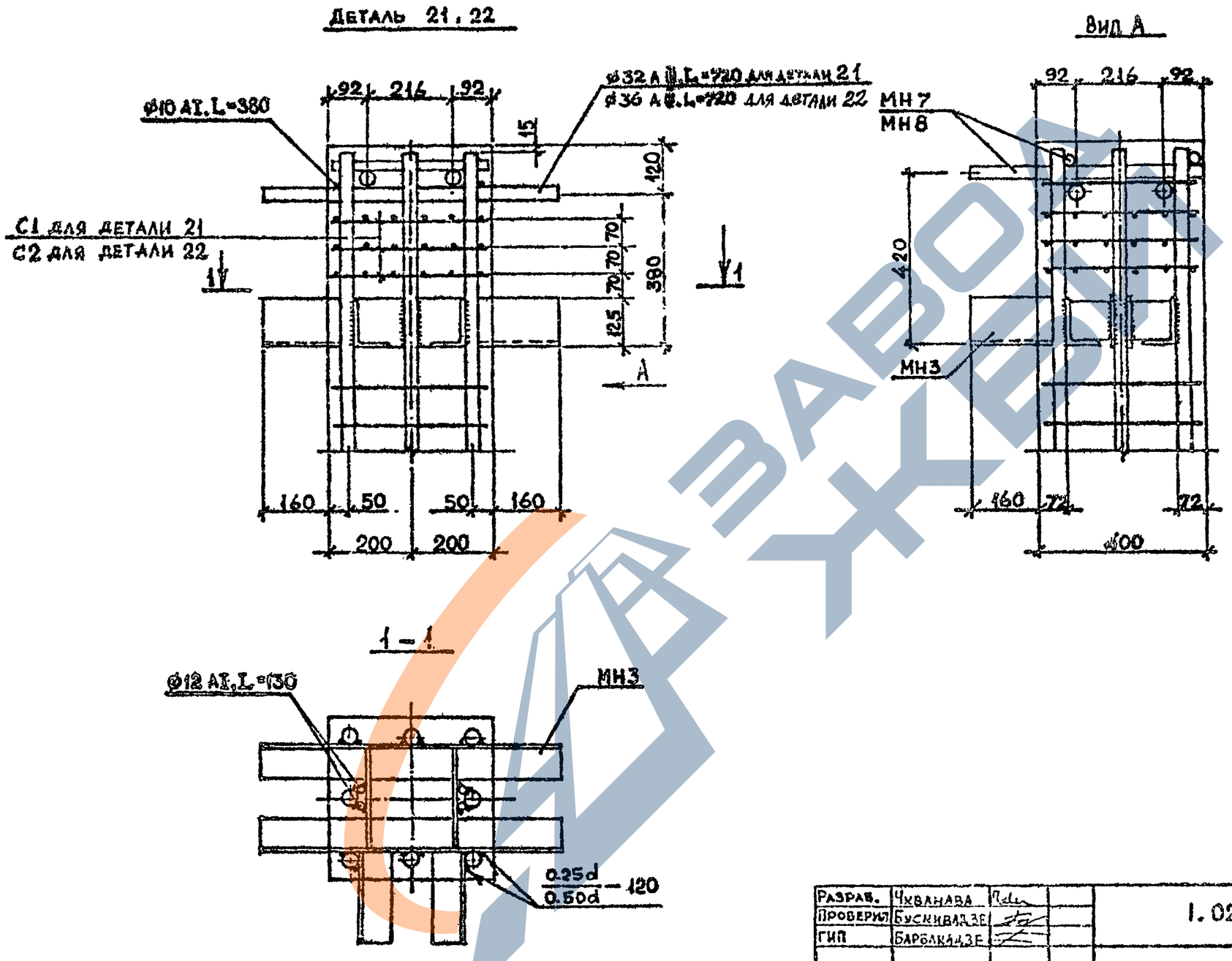

Разраб.	Чхванава		
Проверил	Бускивадзе		
ГИП	Барбакадзе		
Ч. контр	Барбакадзе		

1.020.1-2с/89 2-13 К23

Деталь армирования 21, 22

Стадия	Лист	Листов
Р		1

ТбилЗНИИЭП

1962-27 27 формат

Инв. № подл. | Подпись и дата | Взам. инв. №

Деталь 23,24

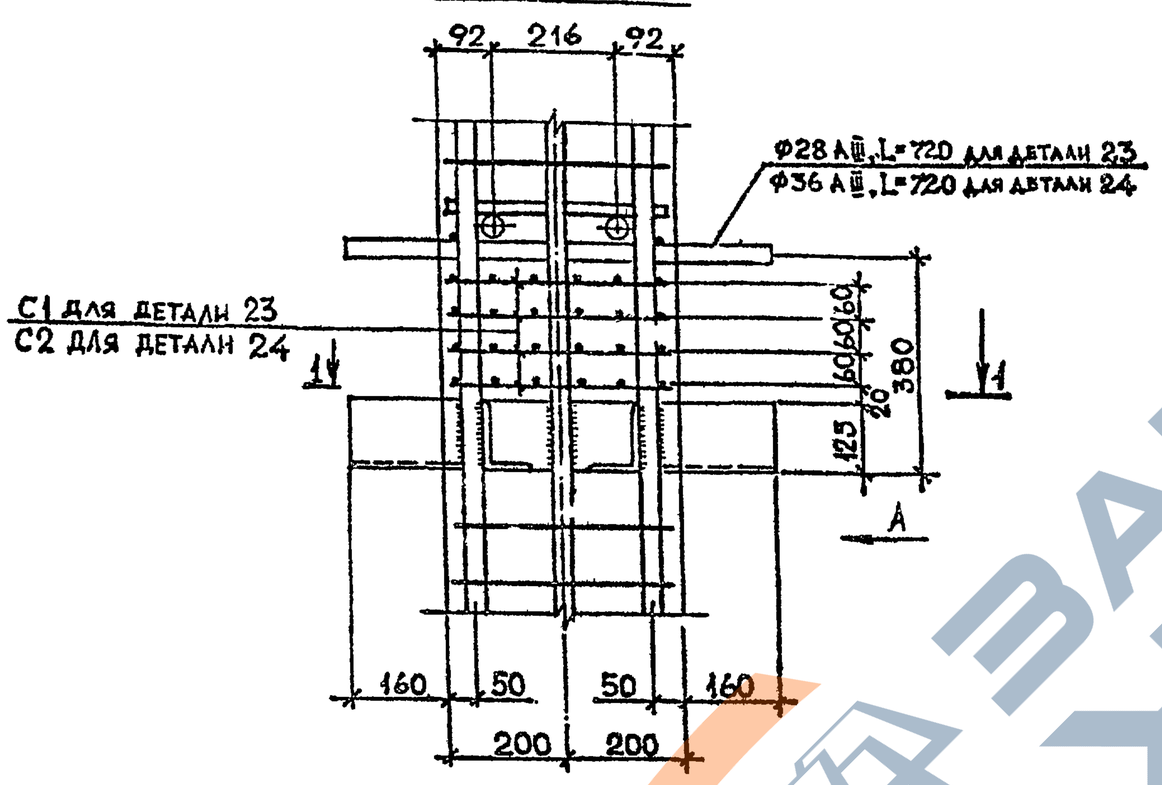

Вид А

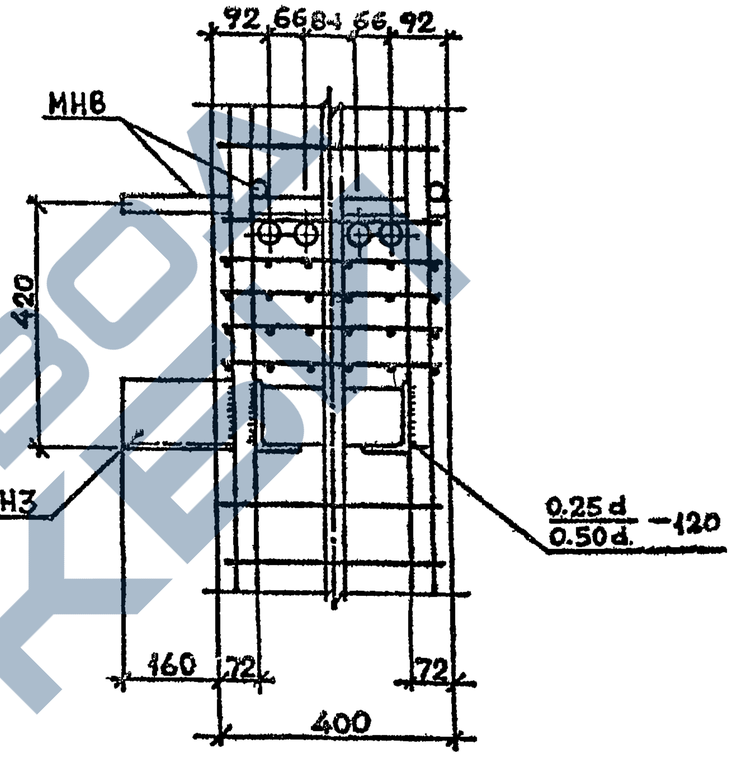

1 – 1

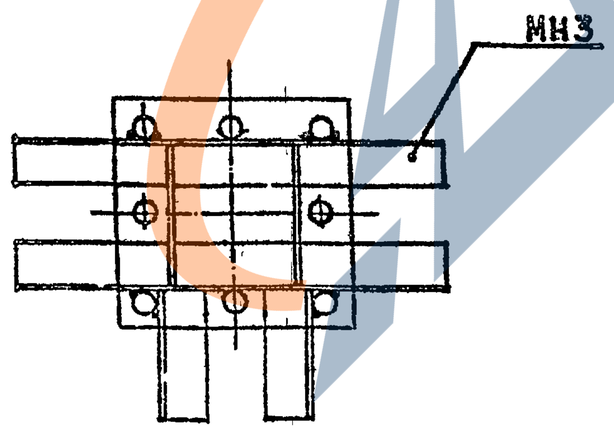

Разраб.	Чкуанава		1.020.1-2с/89 2-13 К24		
Проверил	Бускиладзе		Деталь армирования 23, 24	Стадия	Лист	Листов
ГИП	Барбакадзе			Р		1
				ТбилЗНИИЭП		
Н. контр.	Барбакадзе					

Взам. инв. №

Подпись и дата

1962-27 28 Формат А3

Деталь 25, 26

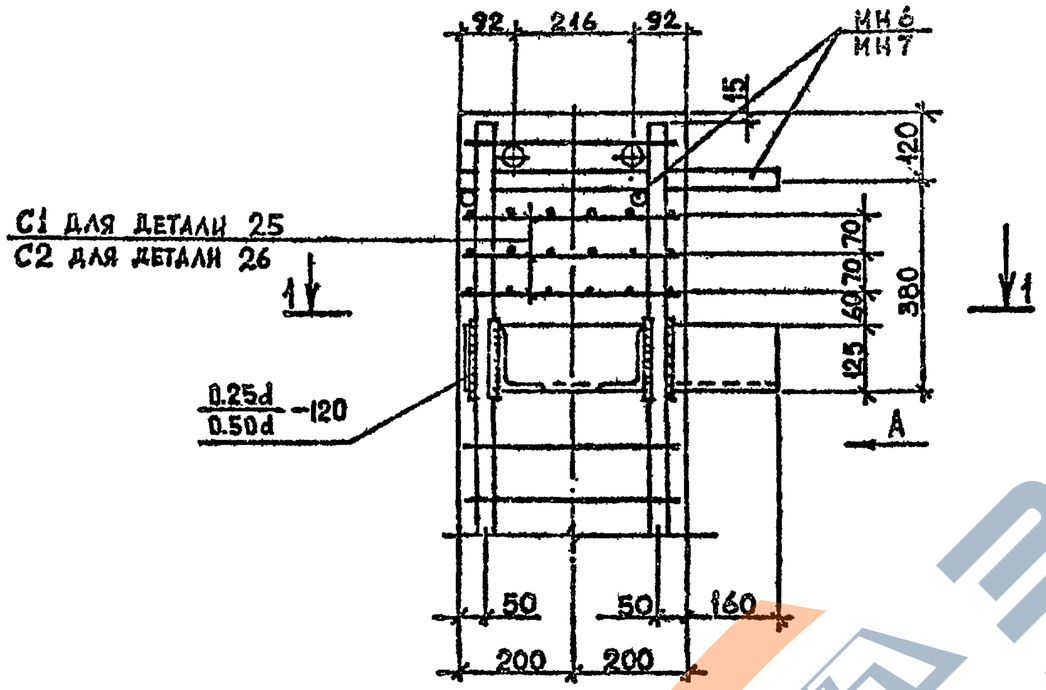

1 – 1

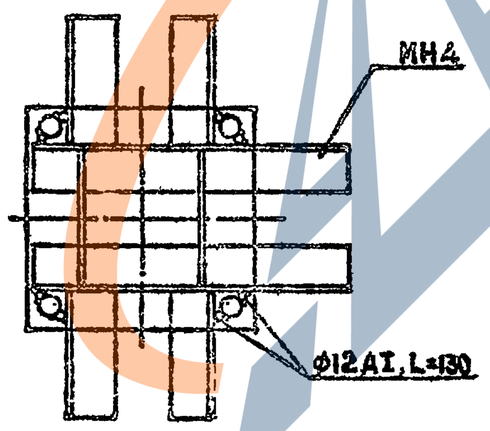

Вид А

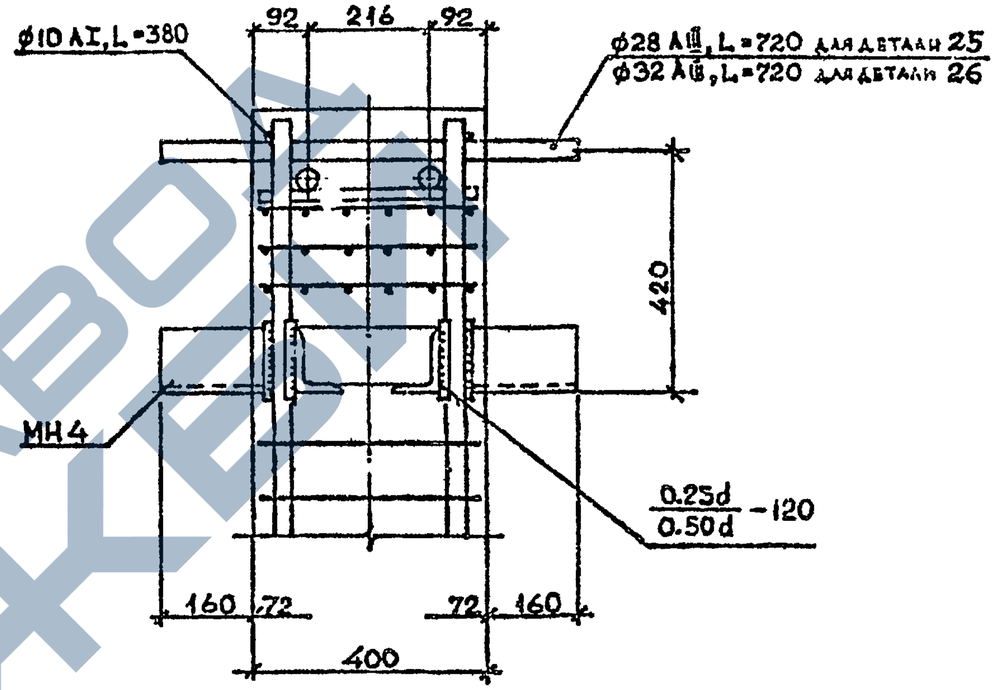

Разраб.	Чкуанава		1.020.1-2с/89 2-13 К25
Проверил	Бусиновадзе		
ГИП	Барбакадзе		Деталь армирования 25, 26
Н. контр.	Барчидзе		Стадия Р; Лист; Листов 1
			ТбилЗНИИЭП

Инв. № подл. | Подпись и дата | Взам. инв. №

1962-24 29 Формат А4

Деталь 27,28

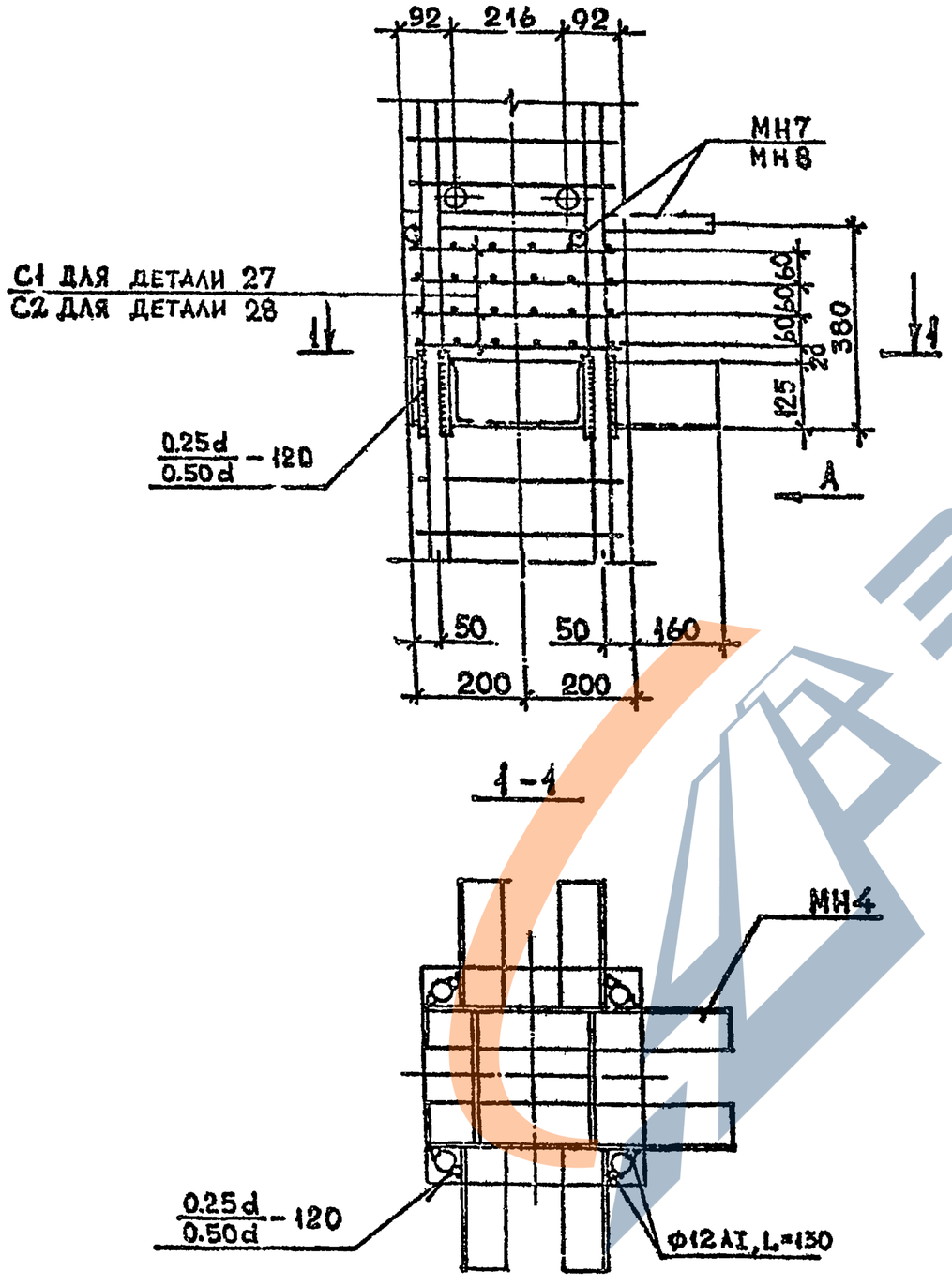

Вид А

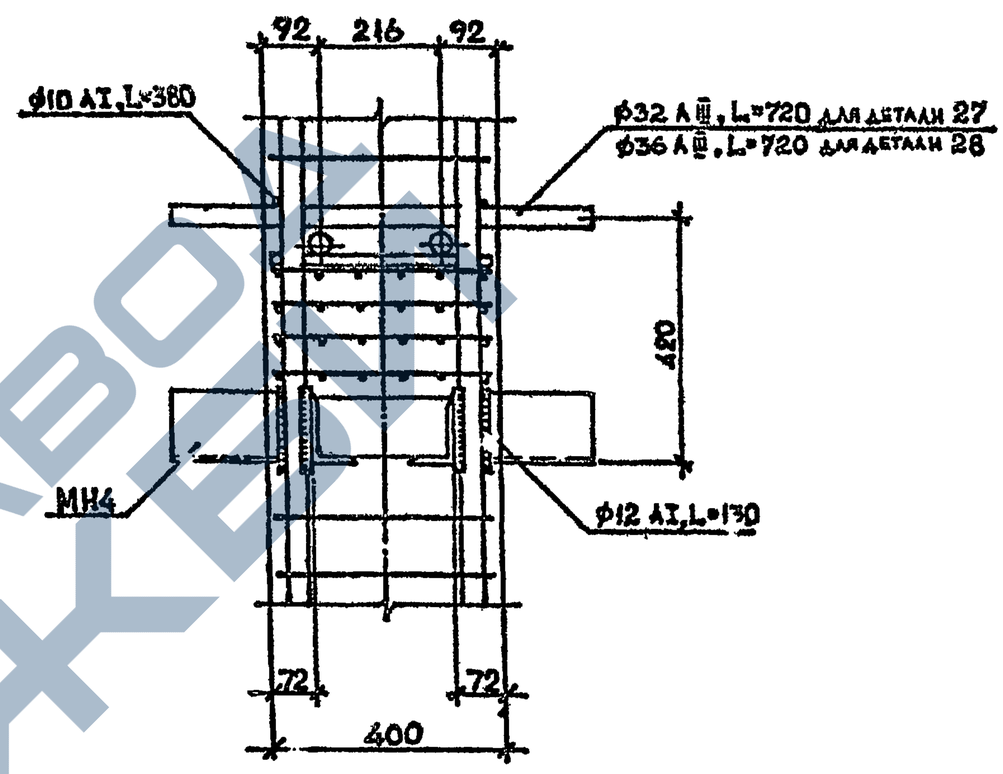

Разраб.	Чкванава		1.020.1-2с/89 2-13 К26
Пров.	Бжнивадзе		
ГИП	Барбакадзе		Деталь армирования 27,28
Н.контр.	Барбакадзе		Стадия Р; Лист; Листов 1; ТбилЗНИИЭП

Инв. № подл. | Подпись и дата | Взам. инв. №

1962-24 30 ФОРМАТ А3

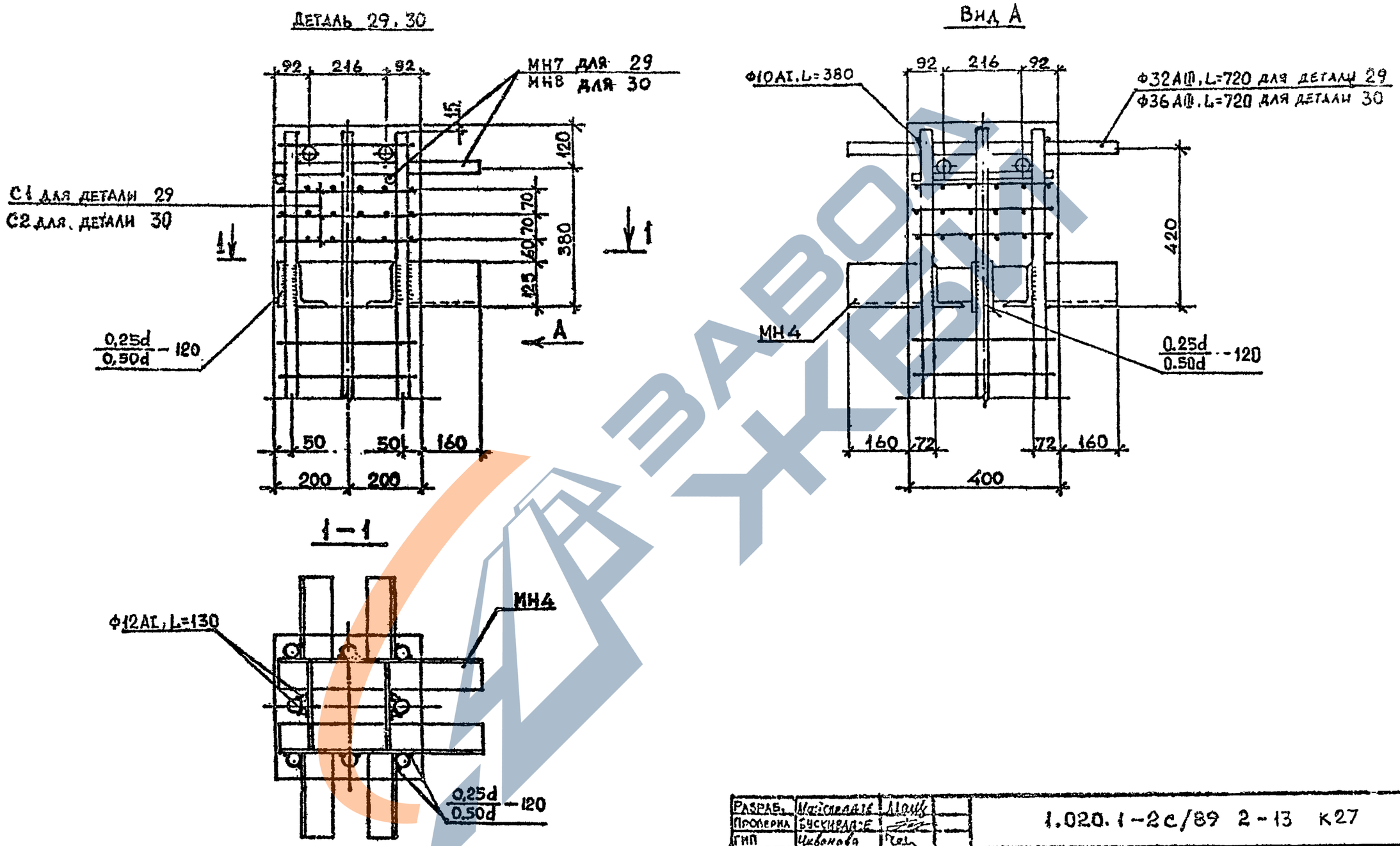

Разраб.	Майселадзе		1.020.1-2с/89 2-13 К27	
Проверил	Бускирадзе			
ГИП	Иванова		Деталь армирования 29, 30	Стадия: Р; Лист; Листов: 1
Н. контр.	Иванова			ТбилЗНИИЭП

1962-27 31 ФОР. ...

Инв. № подл. | Подпись и дата | Взам. инв. №

1.020.1-2с/89 В. 2-13

Деталь 31,32

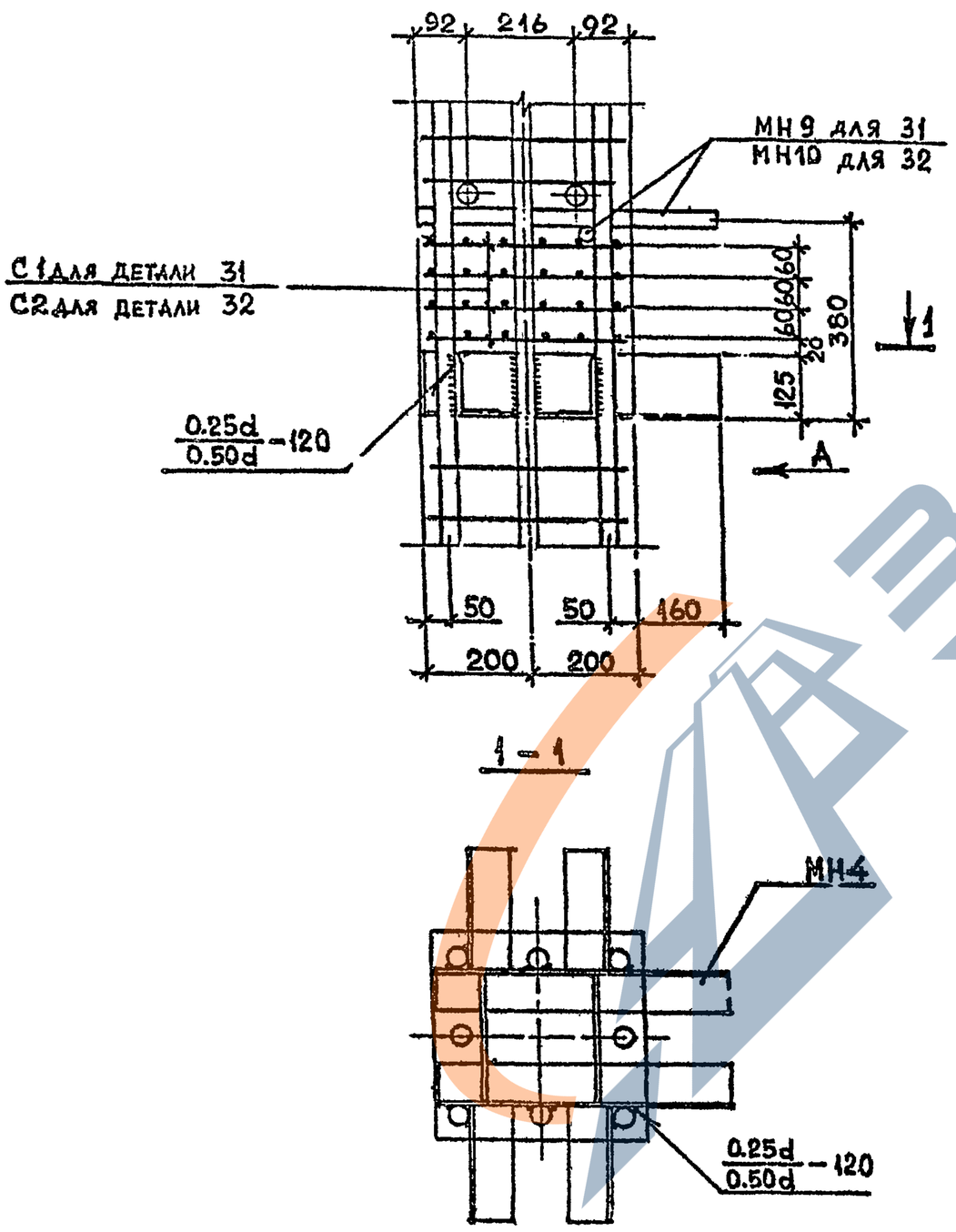

Вид А

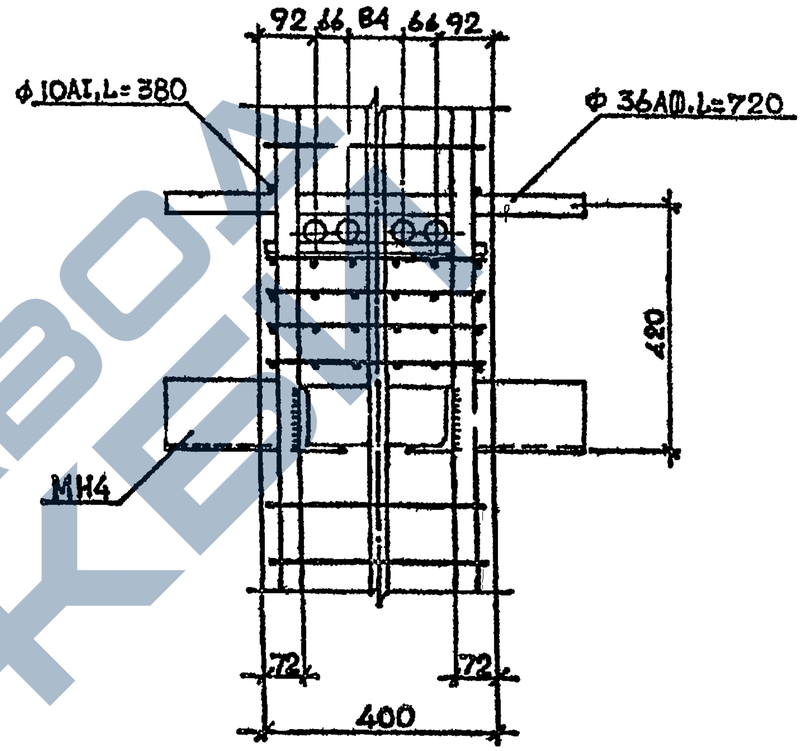

Разраб.	Гавлавадзе		
Гл.специал.	Бускивадзе		
ГИП	Икванава		
Н.контр.	Икванава		

1.020.1-2с/89 2-13 К28

Деталь армирования 31, 32

Стадия	Лист	Листов
Р		

ТбилЗНИИЭП

1962-27 32 ФОРМАТ А3

Инв. № подл. | Подпись и дата | Взам. инв. №

1.020.1-2с/89

1—1

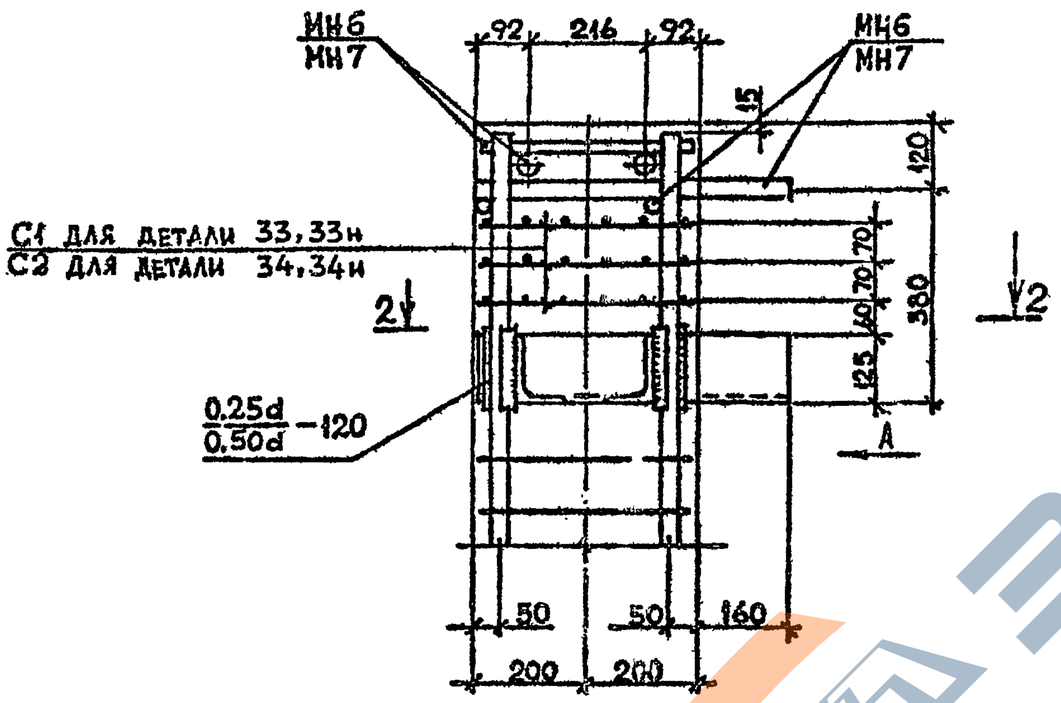

Деталь 33,34

Вид А

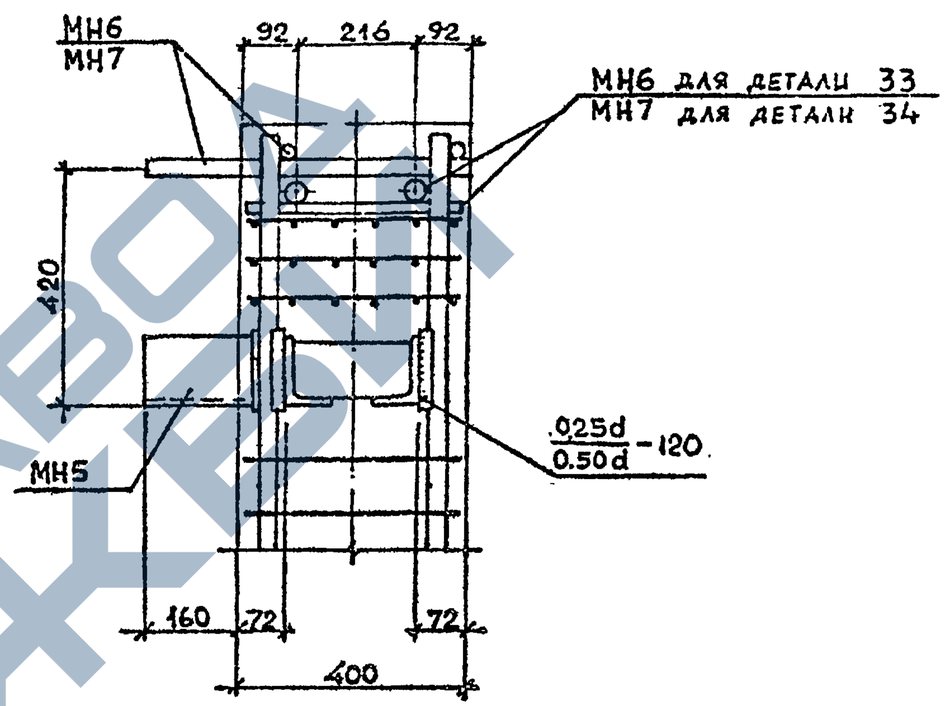

Деталь 33н; 34н

Зеркальное отражение

2—2

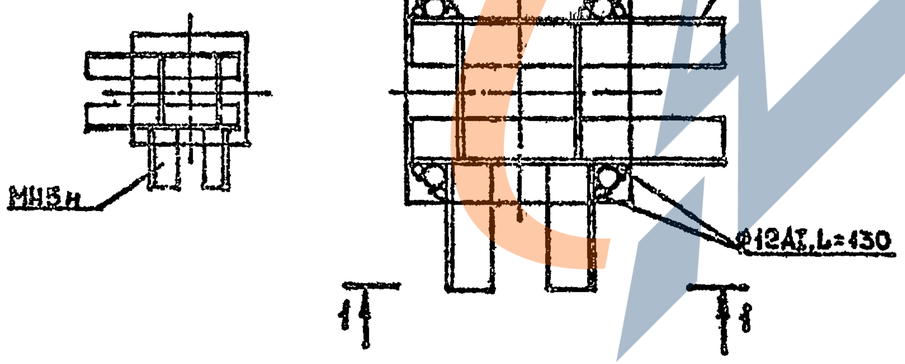

Разраб.	Чанкветадзе		1.020.1-2с/89 2-13 К29	
Провери.	Бускивадзе			
ГИП	Чквалава			
Н. контр.	Чквалава		Деталь армирования 33, 34, 33н, 34н	Стадия: Р; Лист: ; Листов: 1
				ТбилЗНИИЭП

1962 27 33 Формат А3

Инв.№подл. | Подп. и дата | Взам.инв.№

1—1

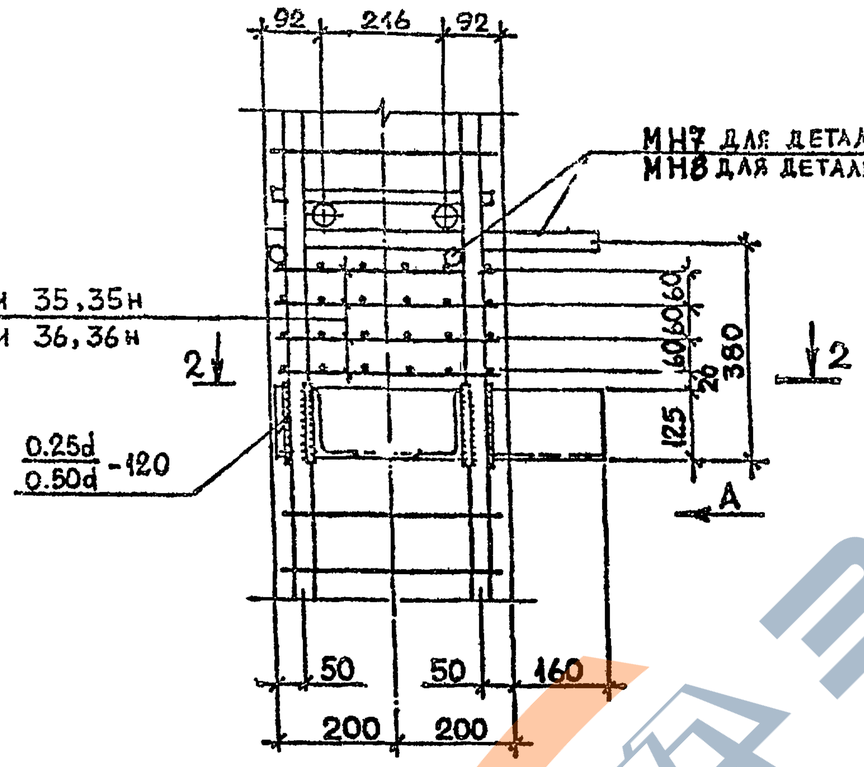

Вид А

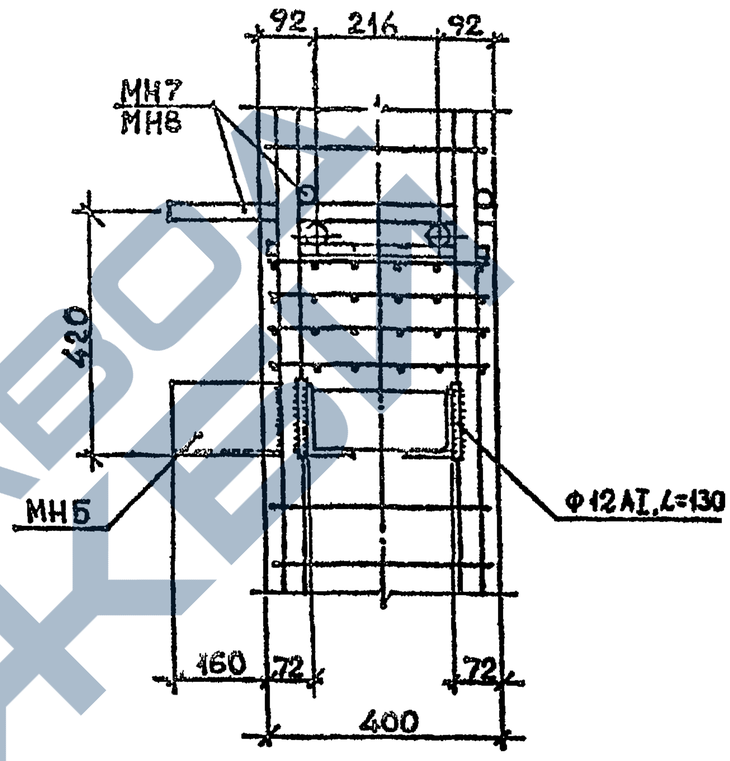

Деталь 35,36

2-2

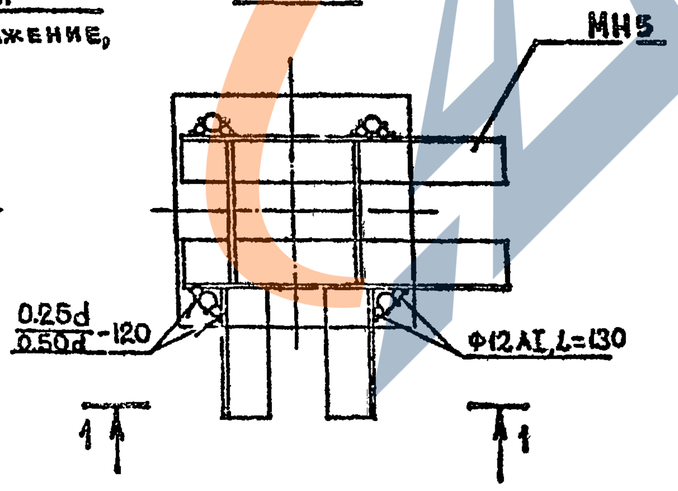

Деталь 35н,36н

Зеркальное отражение,

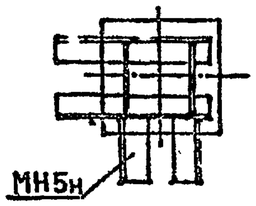

Разраб.	Мамуладзе		1.020.1-2с/89 2-13 К30	
Проверил	Бусквадзе			
ГИП	Цквандава		Деталь армирования 35,36,35н,36н	Стадия: Р; Лист; Листов: 1
Н.контр.	Цквандава			ТбилЗНИИЭП

Инв. № подл. | Подпись и дата | Взам. инв. №

1962-27 34

Формат А3

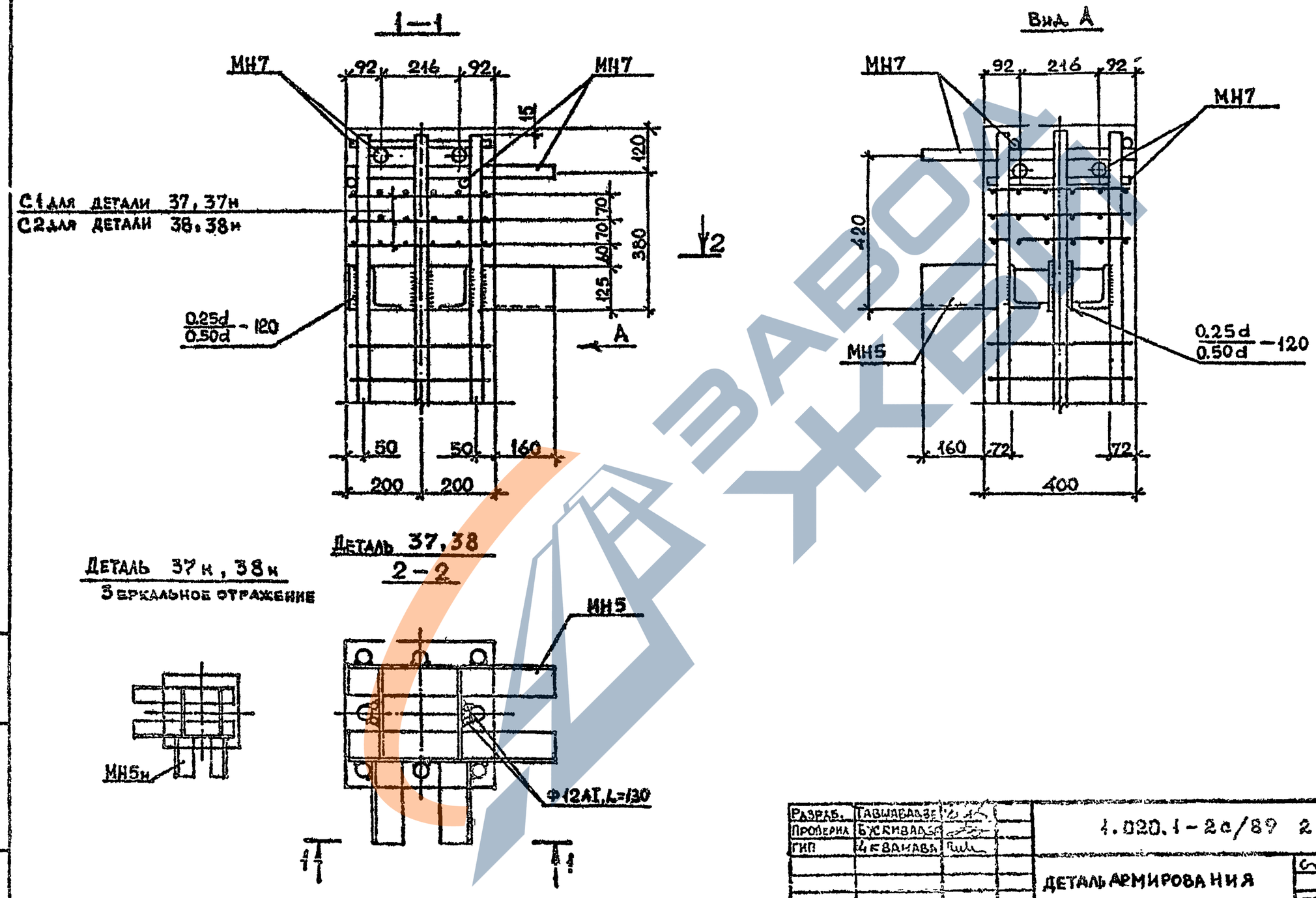

Разраб.	Тавшаваадзе		1.020.1-2с/89 2-13 К31
Проверил	Бухкиваадзе		
ГИП	Чкванава		Деталь армирования 37, 38, 37н, 38н
Н. контр.	Чкванава		Стадия: Р; Лист: 1; Тбилзниинэп

1962-27 35 Формат

Инв. № подл. | Подпись и дата | Взам. инв. №

1.020.1-2с/89 В. 2-13

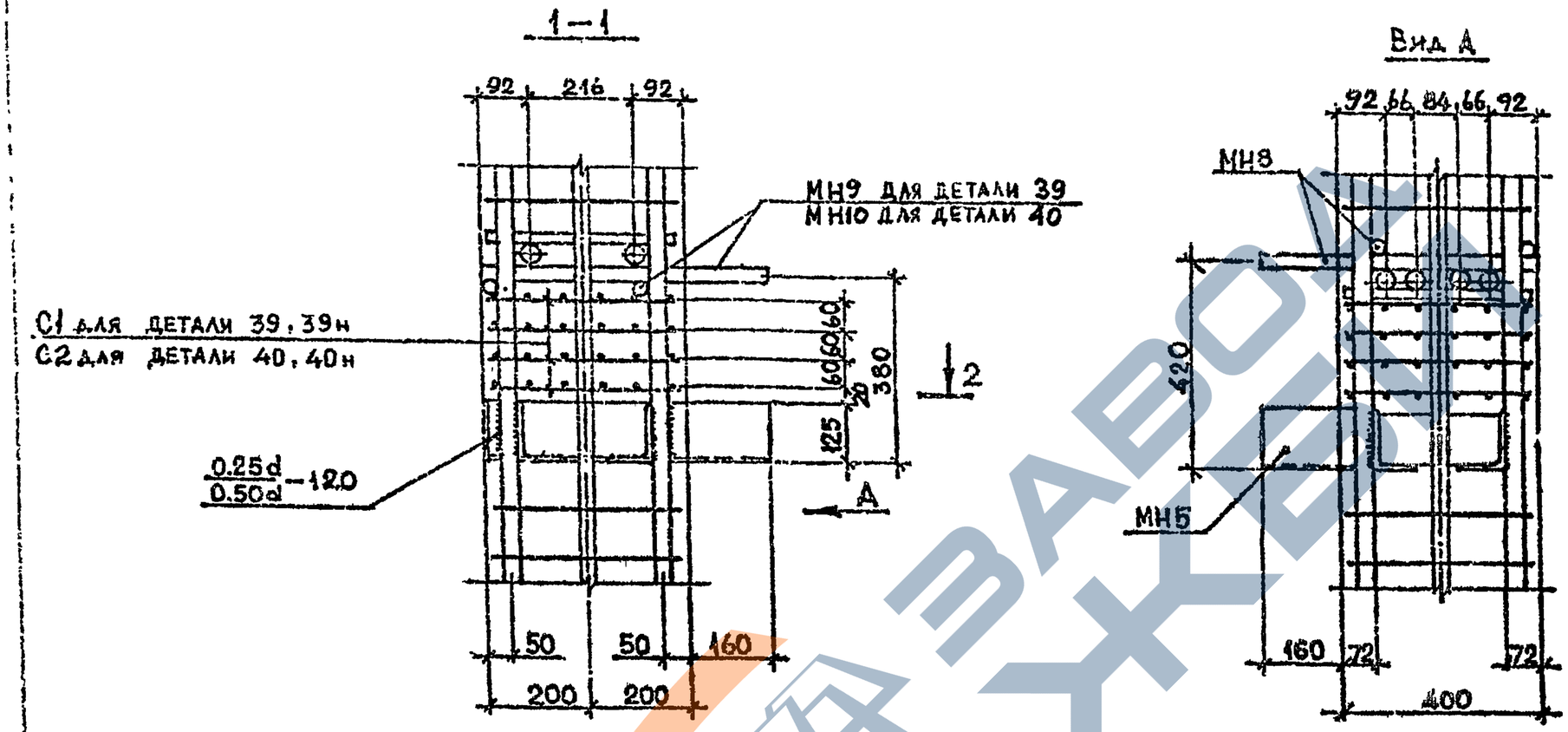

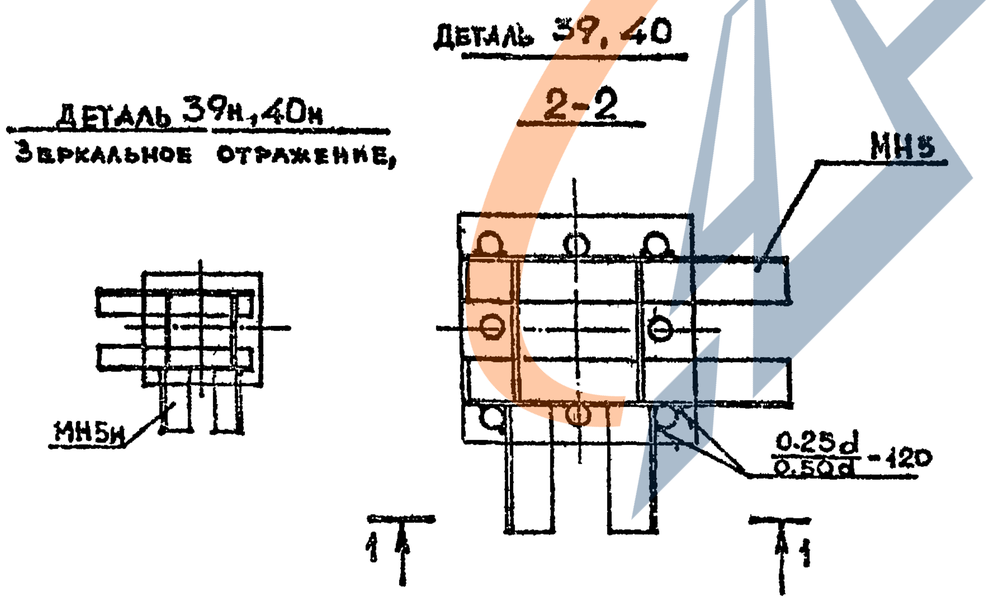

Г. ЗРАБ.	ЧАНКВЕТАДЗЕ		1.020.1-2а/89 2-13 К32
ПРОВЕРИЛ	БУСКИВАДЗЕ		
ГИП	ЧКВАНАВА		ДЕТАЛЬ АРМИРОВАНИЯ 39, 40, 39н, 40н
Н. КОНТР.	ЧКВАНАВА		Стадия: Р; Лист; Листов: 1; ТбилЗНИИЭП

1962-27 36 ФОРМАТ А3

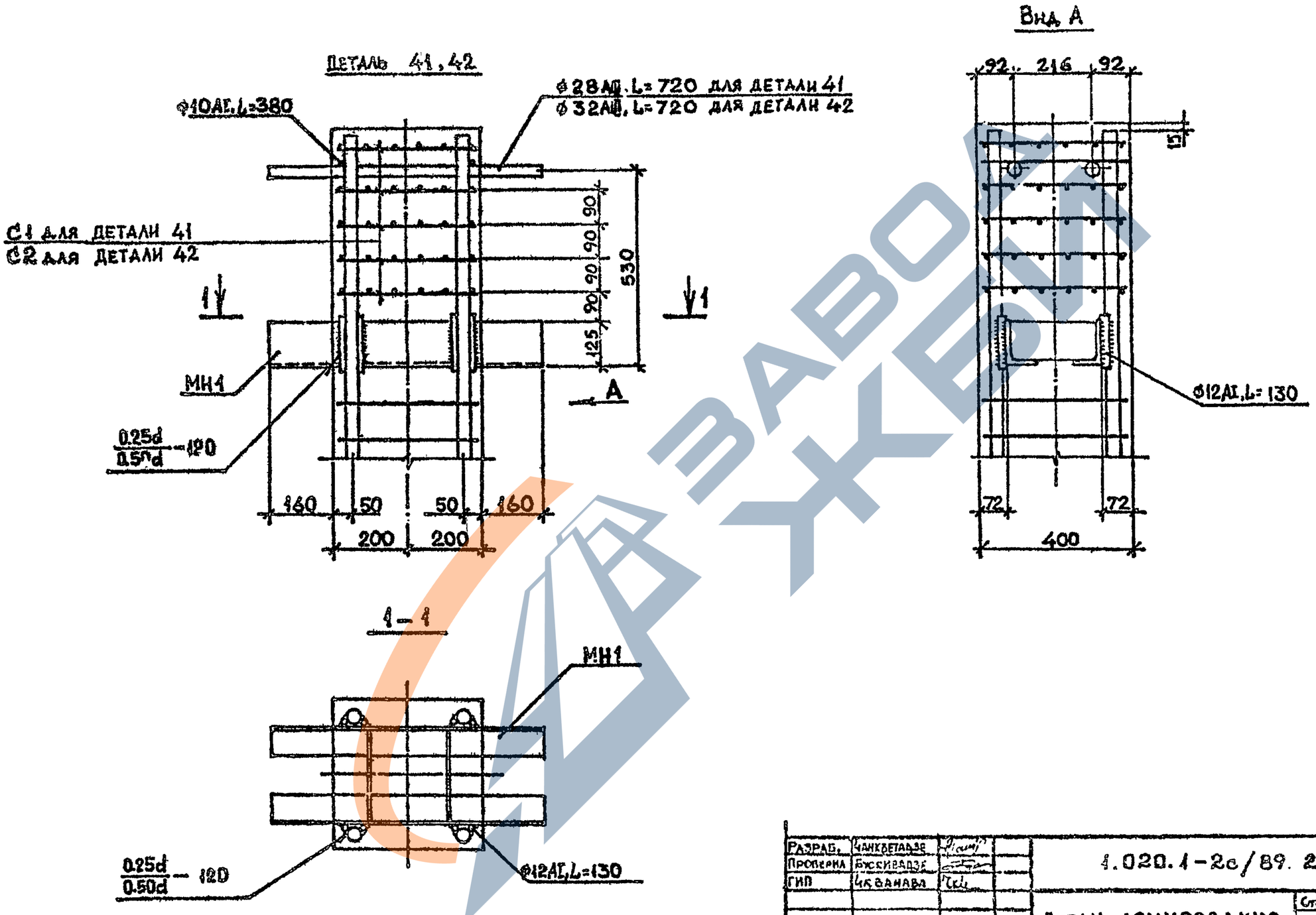

Разраб.	Чанкветадзе		
Проверил	Буссивадзе		
ГИП	Иванава		
Н. контр.	Иванава		

1.020.1-2с/89. 2-13 к33

Деталь армирования 41, 42

Стадия	Лист	Листов
Р		1

ТбилЗНИИЭП

1962-27 37

1.020.1-2с/89 В. 2-13

Инв. № подл. | Подпись и дата | Взам. инв. №

Деталь 43,44

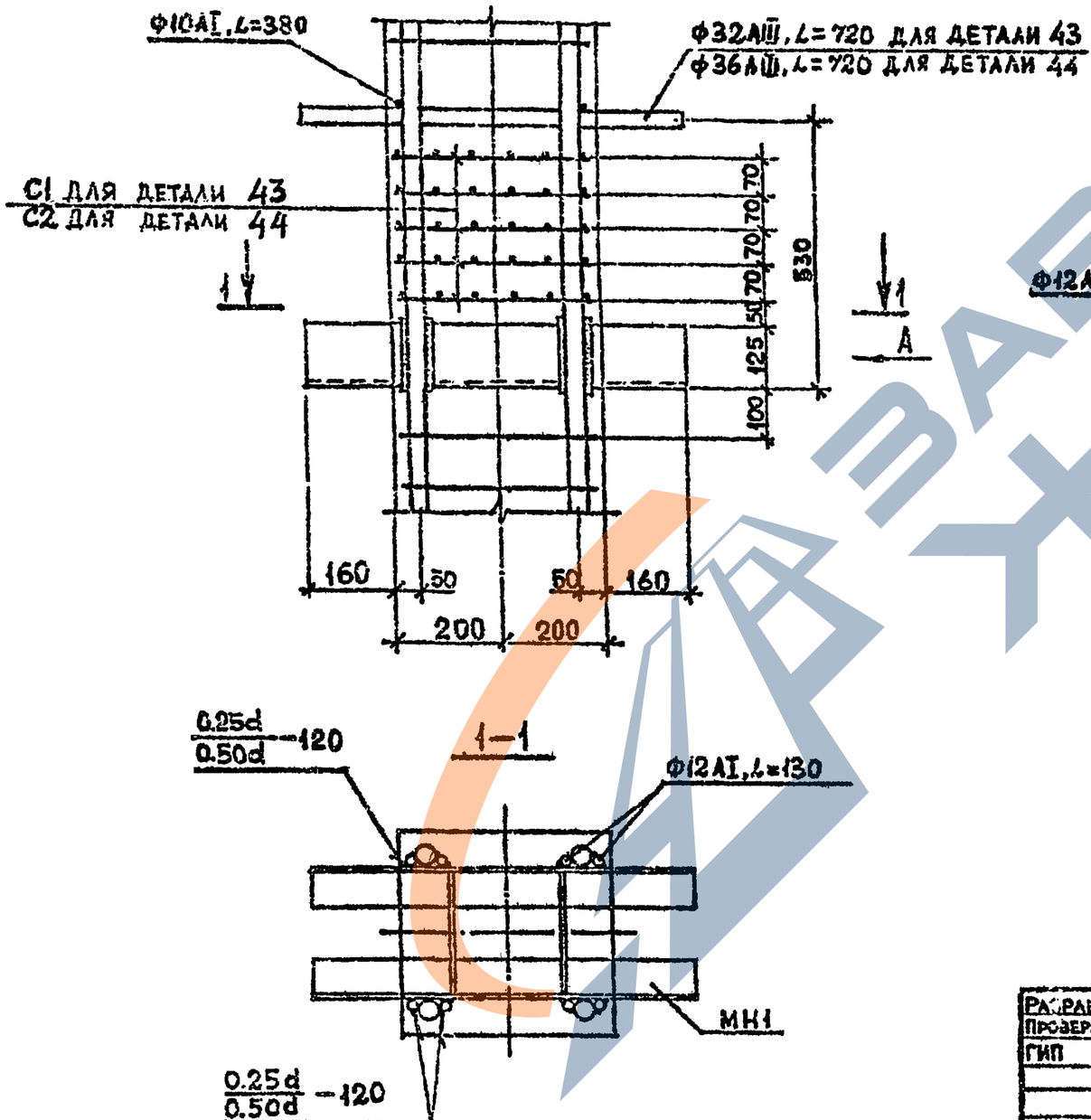

Вид А

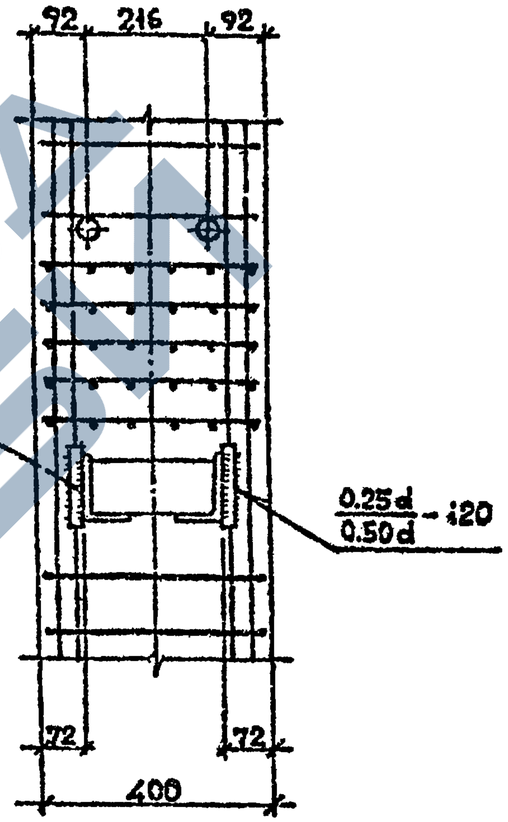

Разраб.	Чанкветадзе		1.020.1-2с/89 2-13 К34	
Проверил	Бужиладзе			
ГИП	Чкванава		Деталь армирования 43, 44	Стадия: Р; Лист: ; Листов: 1
Н.контр.	Чкванава			ТбилЗНИИЭП

1962-27 38

Формат А3

Деталь 45.46

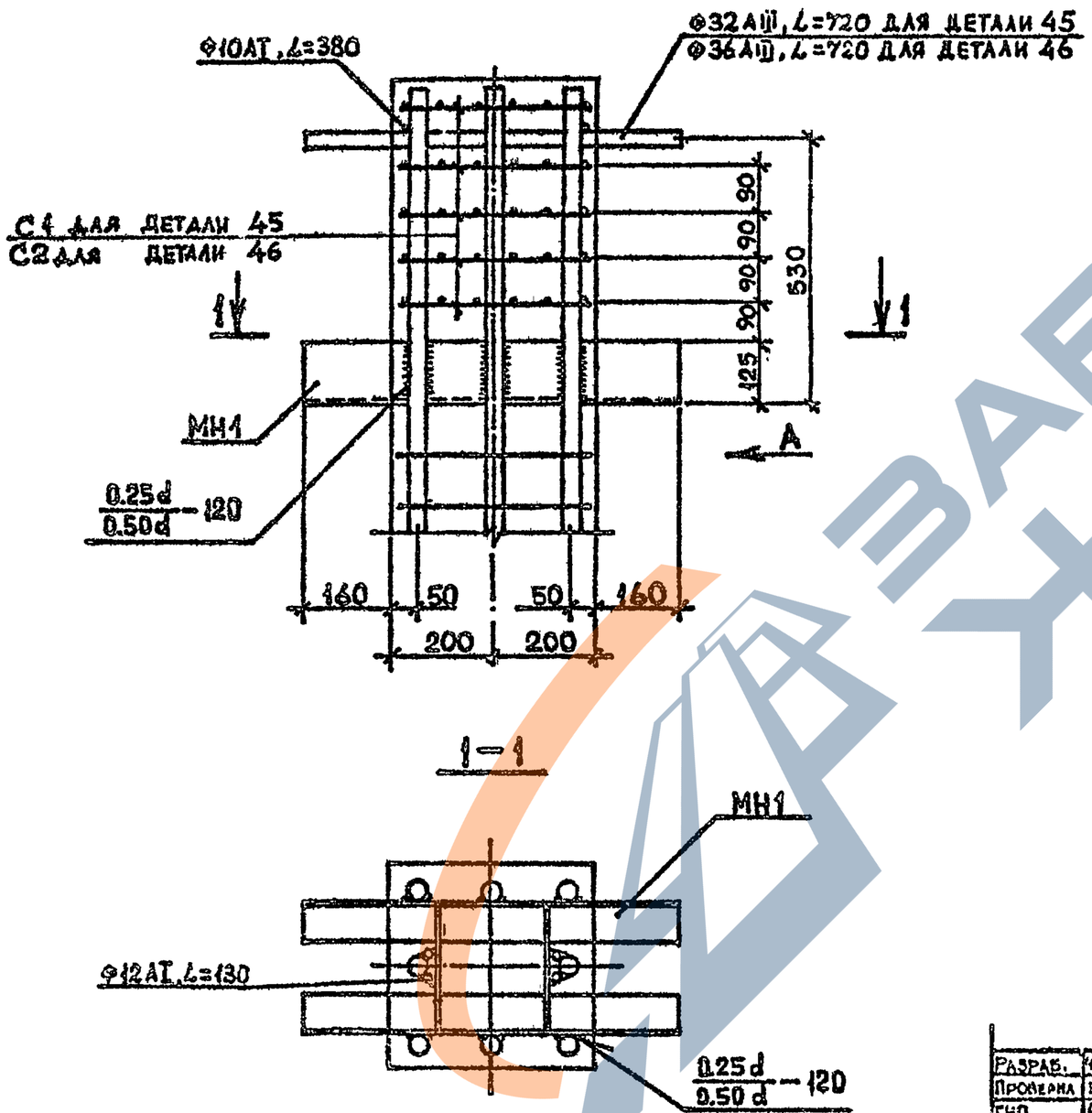

Вид А

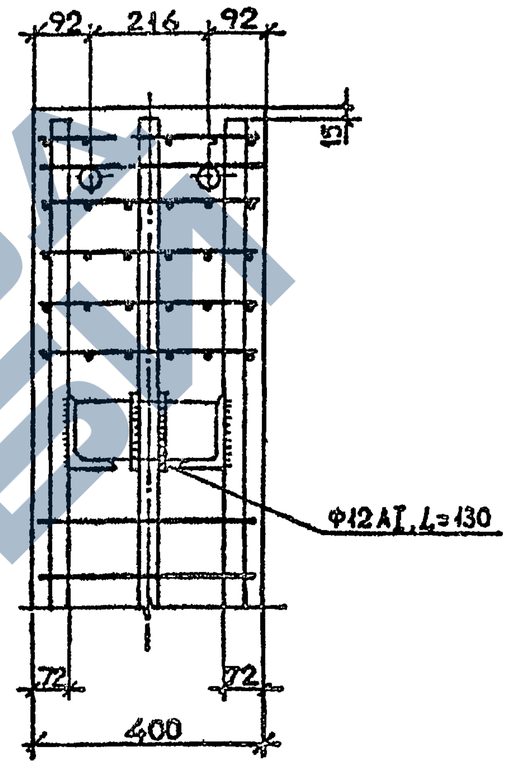

Разраб.	Чанкветадзе		1.020.1-2с/89. 2-13 К35		
Проверил	Бускивадзе		Деталь армирования 45, 46	Стадия	Лист	Листов
ГИП	Чкаванава			Р		1
Н. контр.	Чкаванава			ТбилЗНИИЭП		

Инв. № подл. | Подп. и дата | Взам. инв. №

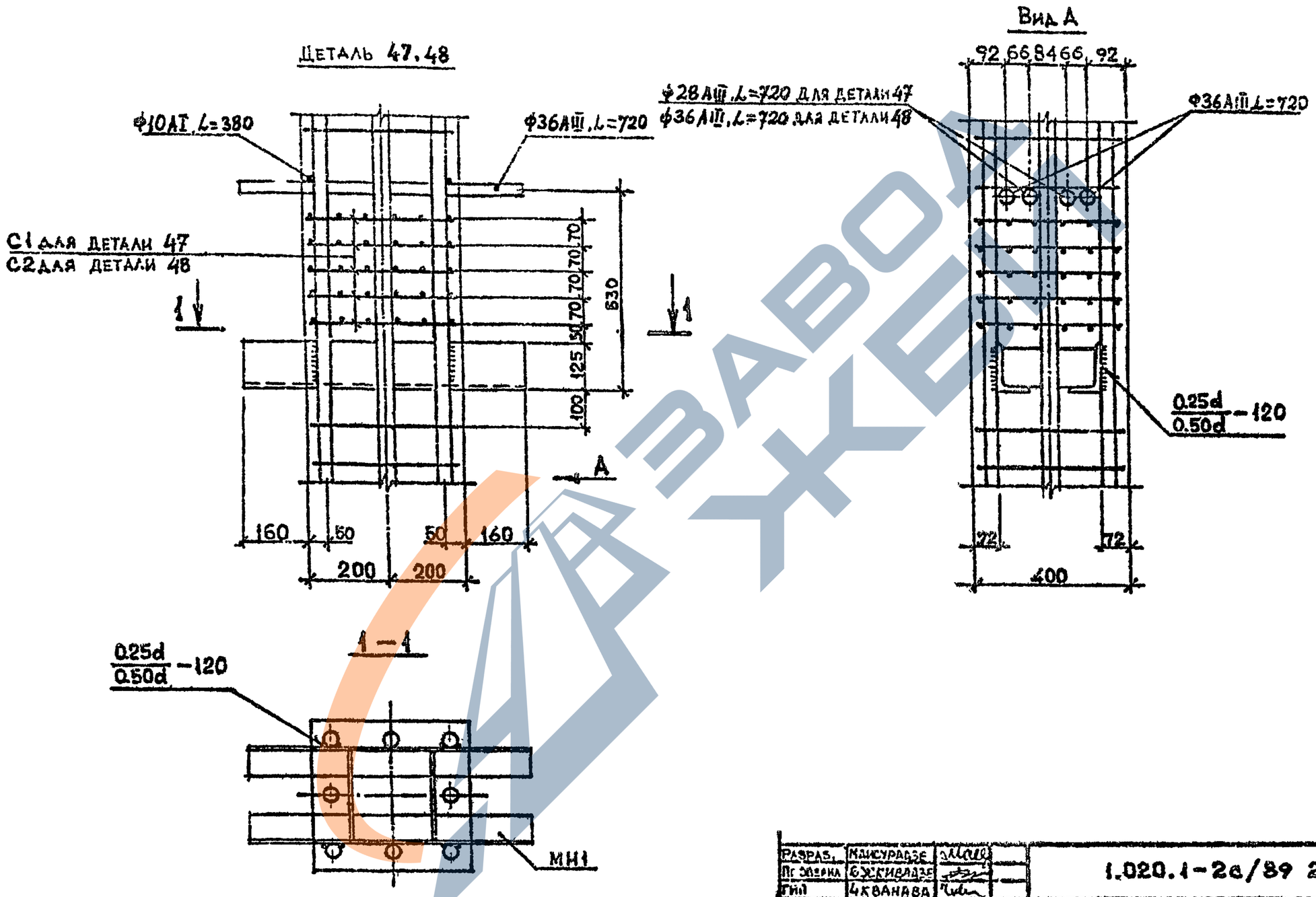

Разраб.	Мансурадзе		1.020.1-2с/89 2-13 К36
Пр. Эверка	Бускивадзе		
Гип	Кванава		Деталь армирования 47, 48
Н. контр.	Кванава		Стадия Р; Лист; Листов 1; ТбилЗНИИЭП

1962-27 40 Формат А3

Инв. № подл. | Подпись и дата | Взам. инв. №

Деталь 49, 50

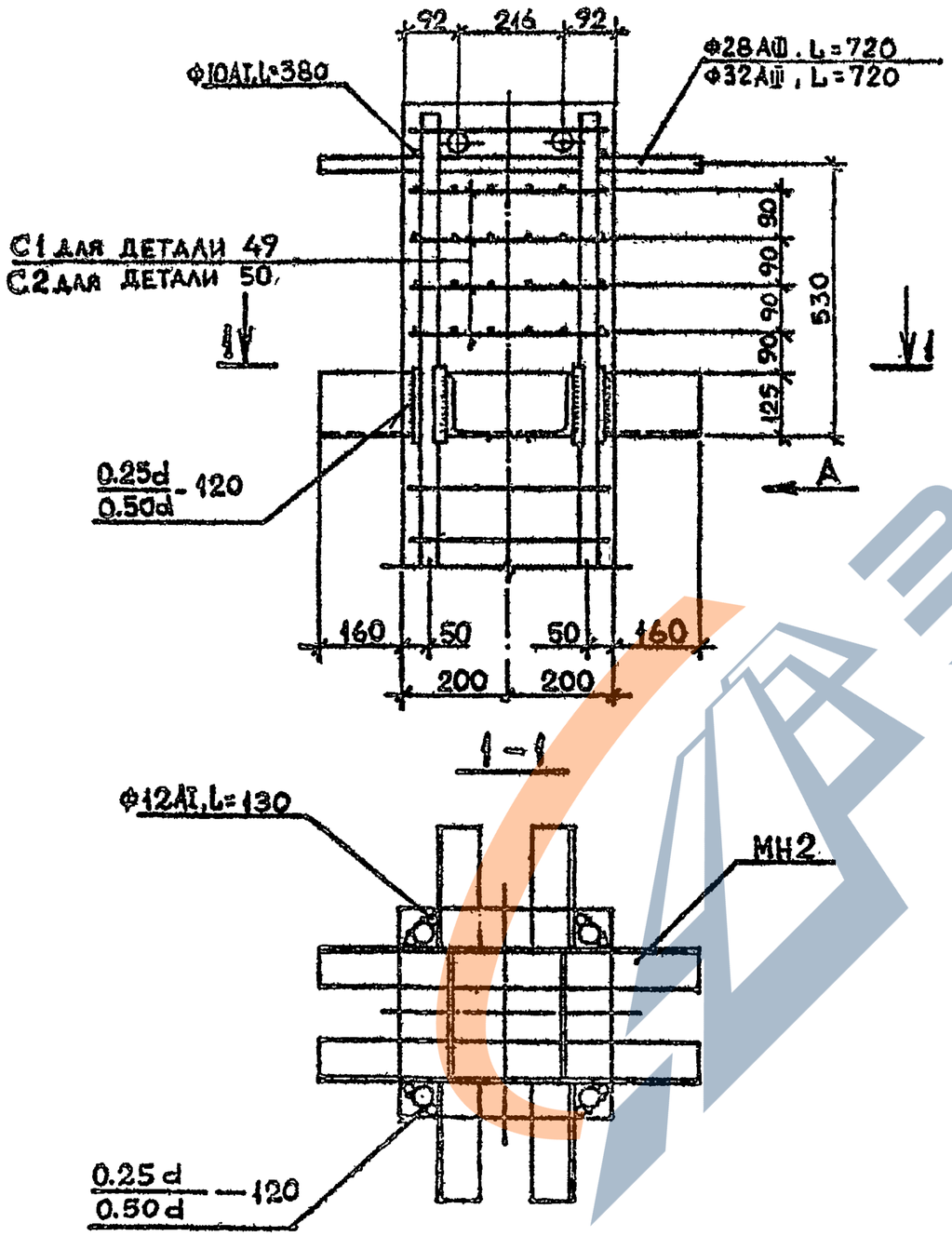

Вид А

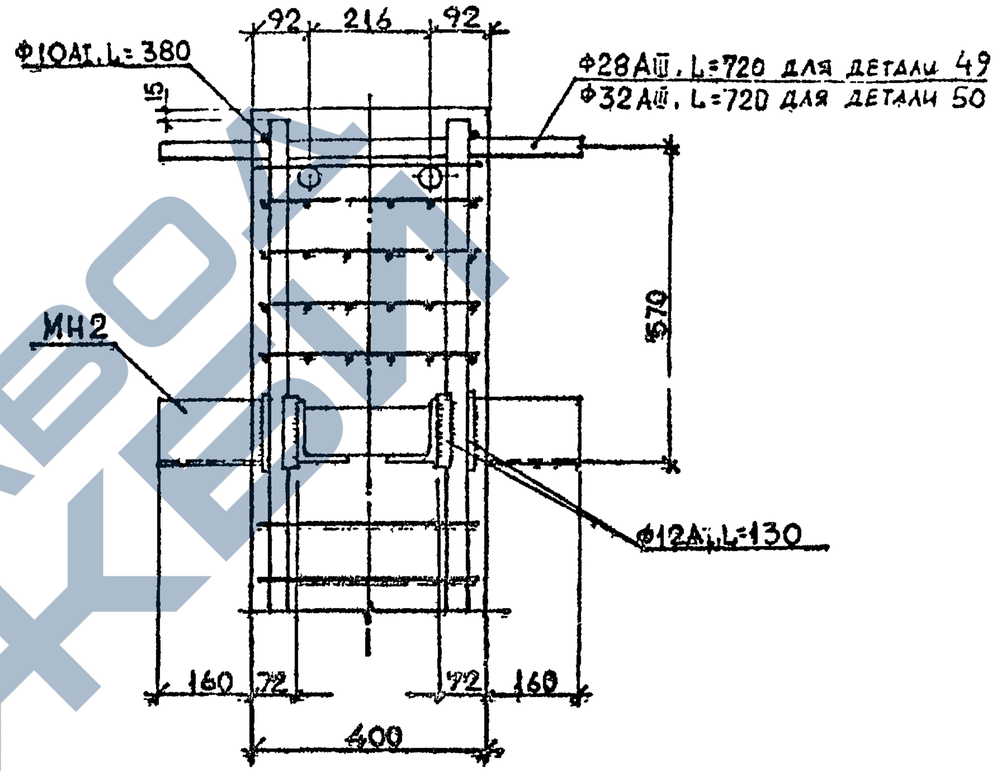

Разраб.	Максурадзе		1.020.1-2с/89. 2-13 К37		
Проверил	Бужгидзе				
ГИП	Чквандава		Деталь армирования 49, 50	Стадия	Лист	Листов
				Р		1
Н. контр.	Чквандава			ТбилЗНИИЭП		

Инв. № подл. | Подпись и дата | Взам. инв. №

1962-27 41 ФОРМ.

1.020.1-2с/89 Вып. 2-13

Деталь 51,52

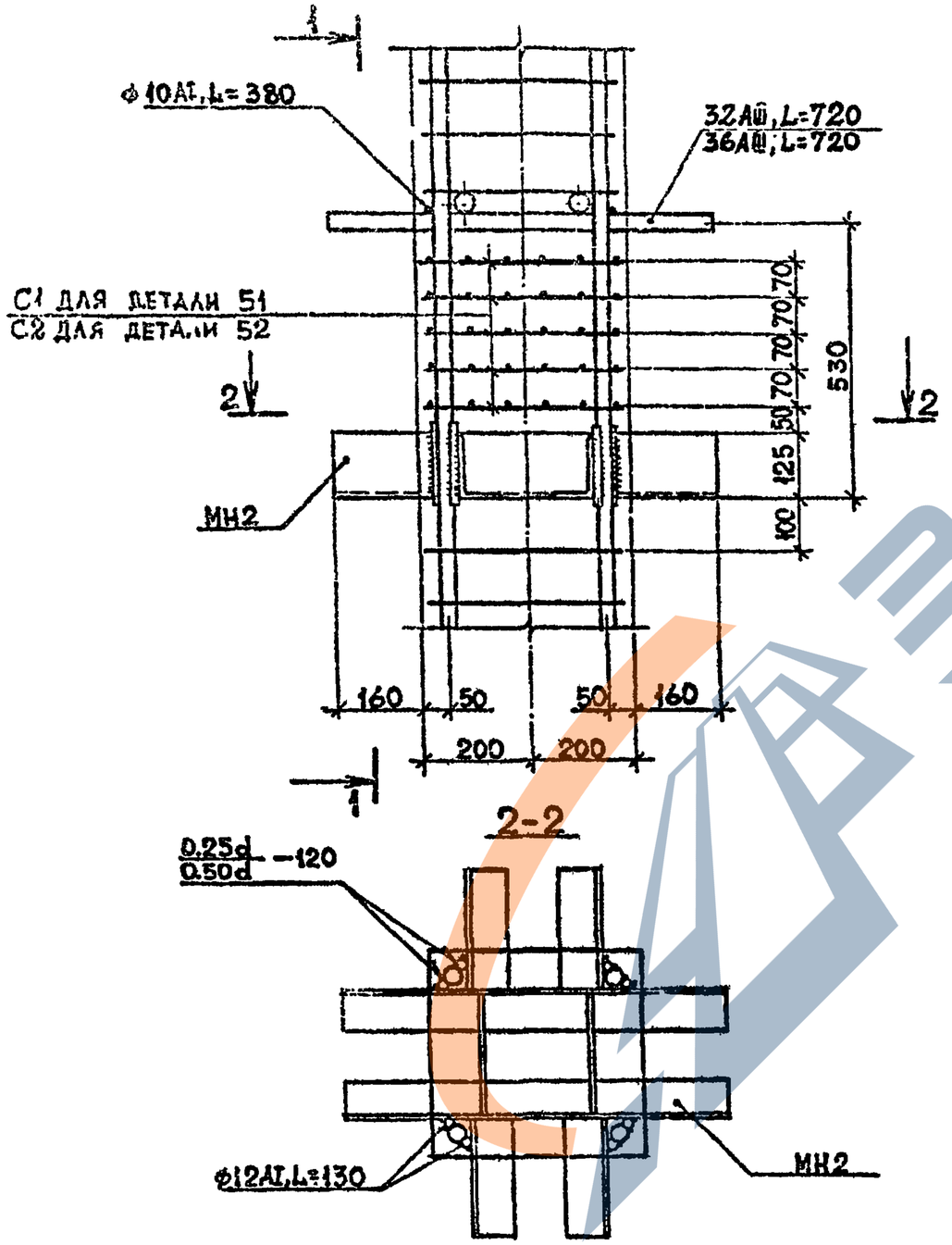

1 – 1

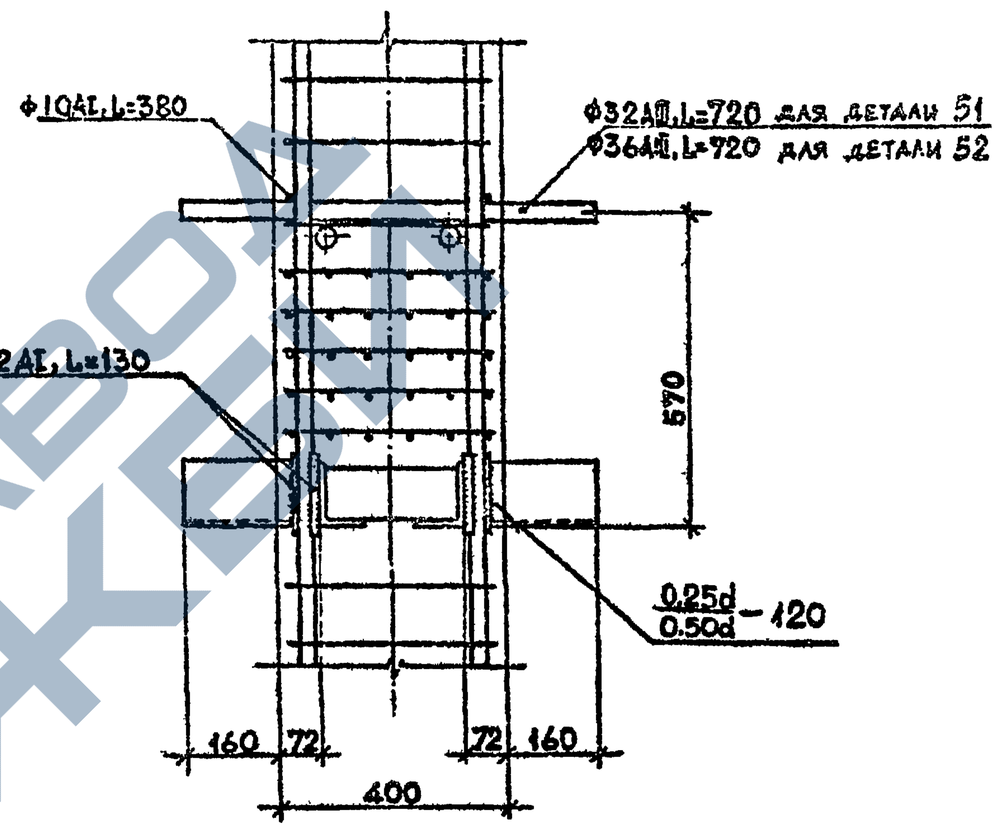

Разраб.	Тавшавадзе		
Проверил	Бжсивадзе		
ГИП	Чкванава		
Н. контр.	Чкванава		

1.020.1-2с/89 2-13 К38

Деталь армирования 51, 52

Стадия	Лист	Листов
Р		1

ТбилЗНИИЭП

1962-27 42 Формат А3

Инв.№ подл. | Подп. и дата | Взам.инв.№

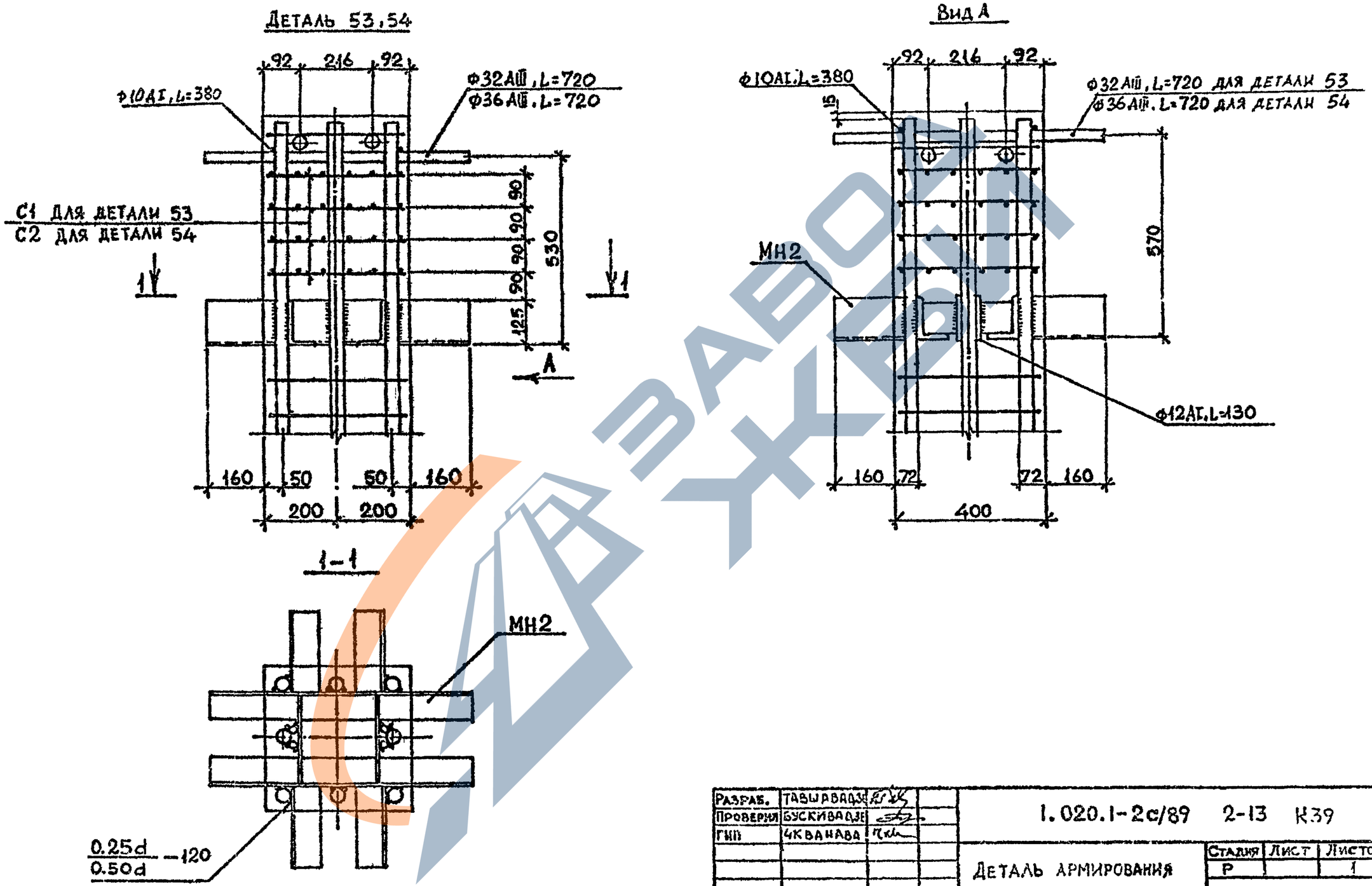

Разраб.	Тавшавадзе		1.020.1-2с/89 2-13 К39	
Проверил	Бускивадзе			
ГИП	Чкванава		Деталь армирования 53, 54	Стадия: Р; Лист; Листов: 1
Н. контр.	Чкванава			ТбилЗНИИЭП

1962-27 43 Формат А3

Инв. № подл. | Подпись и дата | Взам. инв. №

I.020.I-2с/89 В. 2-13

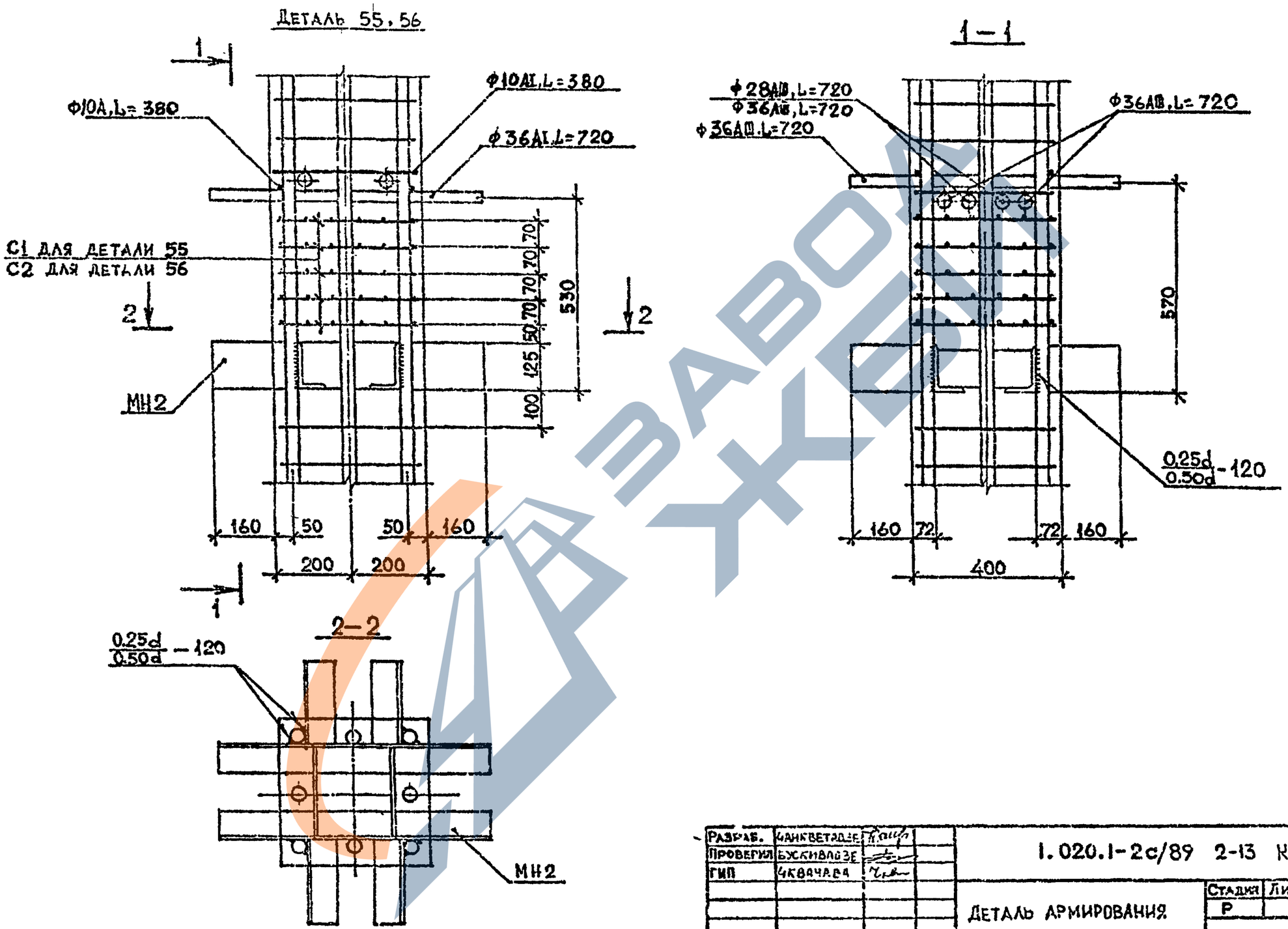

Разраб.	Чанкветадзе		1.020.1-2с/89 2-13 К40
Проверил	Бускивадзе		
ГИП	Чквачава		Деталь армирования 55, 56
Н. контр.	Чквачава		

Стадия	Лист	Листов
Р		1

ТбилЗНИИЭП

1962-27 44 ФОРМАТ А3

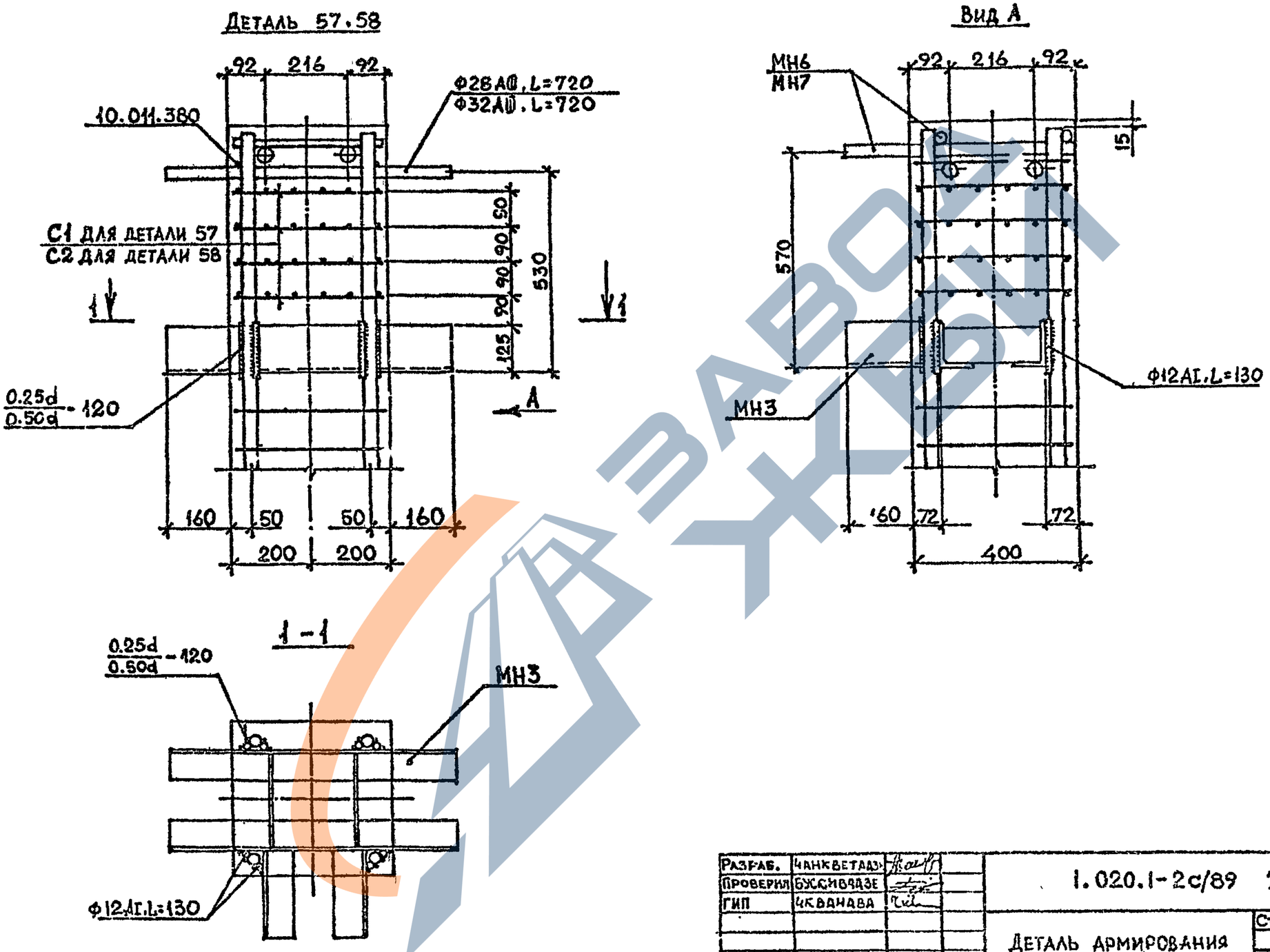

Разраб.	Чанкветадзе		1.020.1-2с/89 2-13 К41
Проверил	Буссивадзе		
ГИП	Чкванава		Деталь армирования 57, 58
Н. контр.	Чкванава		

Стадия	Лист	Листов
Р		1

ТбилЗНИИЭП

Инв. № подл. | Подпись и дата | Взам. инв. №

1962-27 45 ФОРМАТ А3

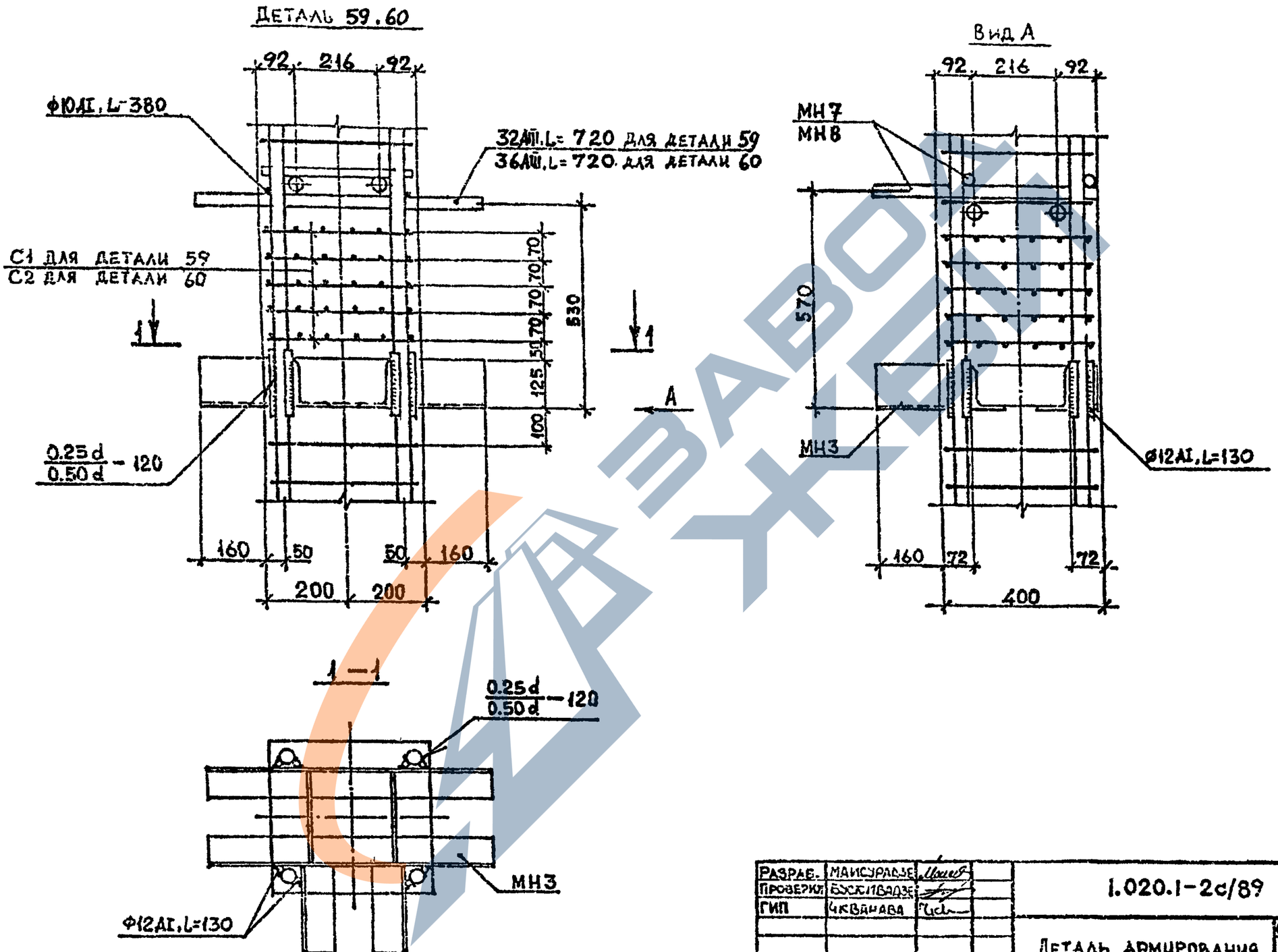

РАЗРАБ.	МАИСУРАДЗЕ		
ПРОВЕРИЛ	БУСКИВАДЗЕ		
ГИП	ЧКВАНАВА		
Н.КОНТР.	ЧКВАНАВА		

1.020.1-2с/89 2-13 К42

ДЕТАЛЬ АРМИРОВАНИЯ 59, 60

Стадия	Лист	Листов
Р		1

ТбилЗНИИЭП

1962-27 46

ФОРМАТ А3

Деталь 61, 62

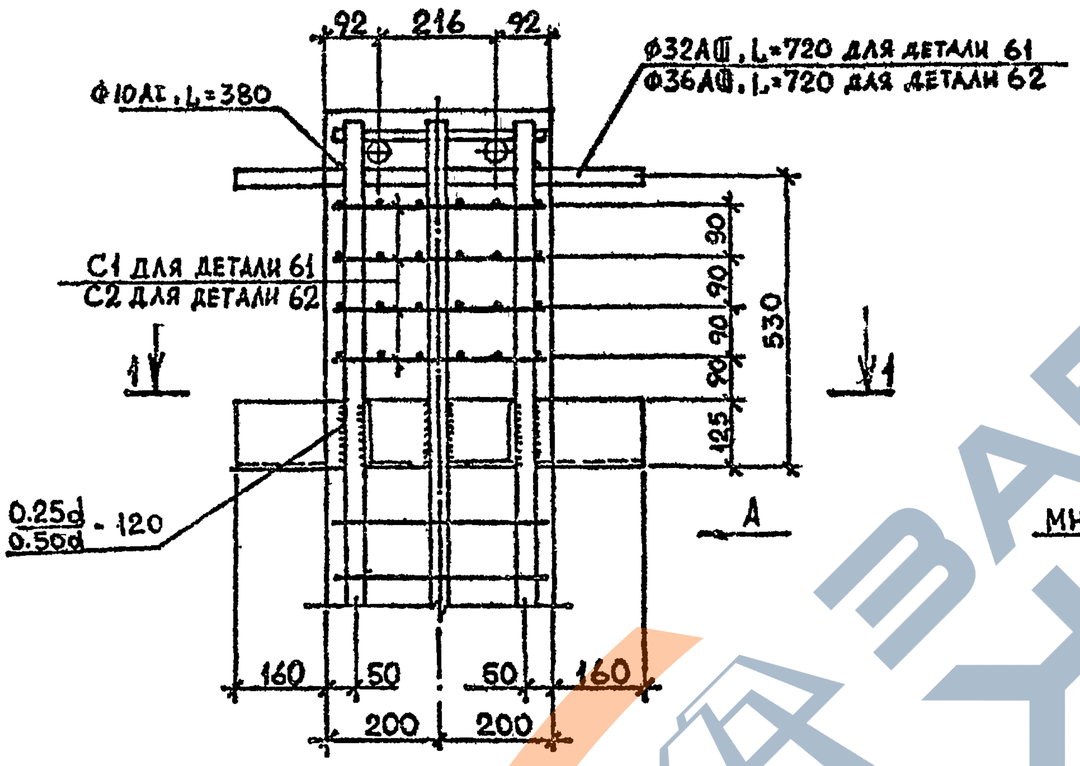

Вид А

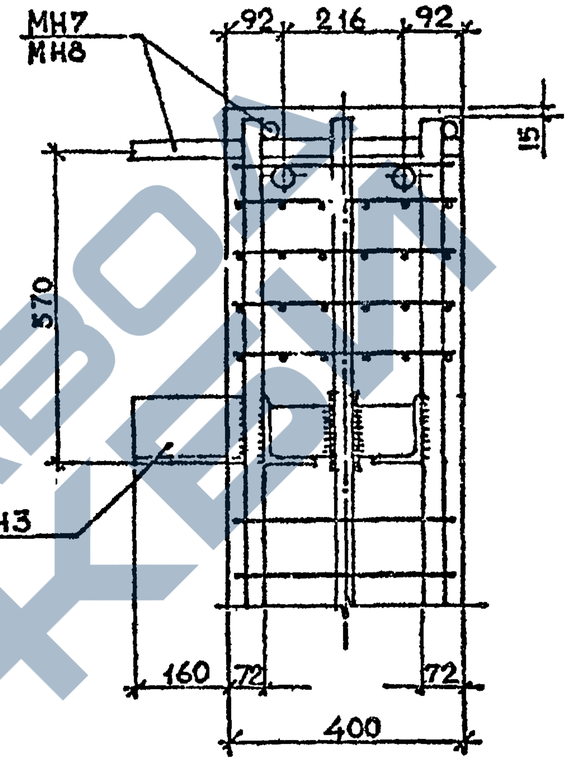

1-1

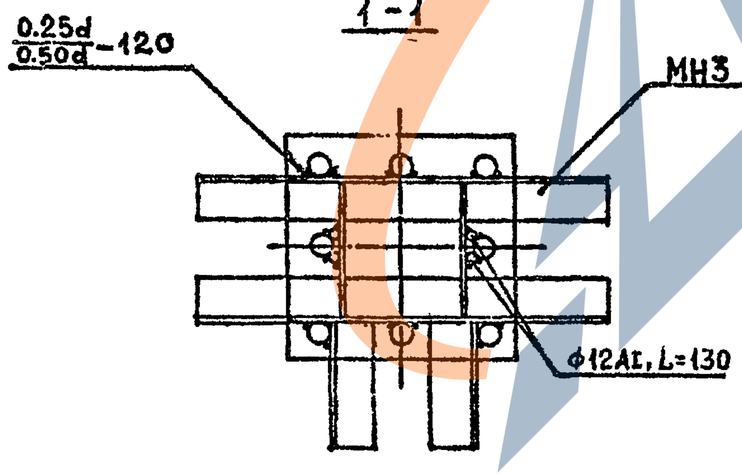

Разраб.	Тавшавадзе		
Проверил	Бускивадзе		
ГИП	Чкванава		
Н. контр.	Чкванава		

1.020.1-2с/89 2-13 К43

Деталь армирования 61, 62

Стадия	Лист	Листов
Р		

ТбилЗНИИЭП

1962-24 47 Формат А3

Инв. № подл. | Подпись и дата | Взам. инв. №

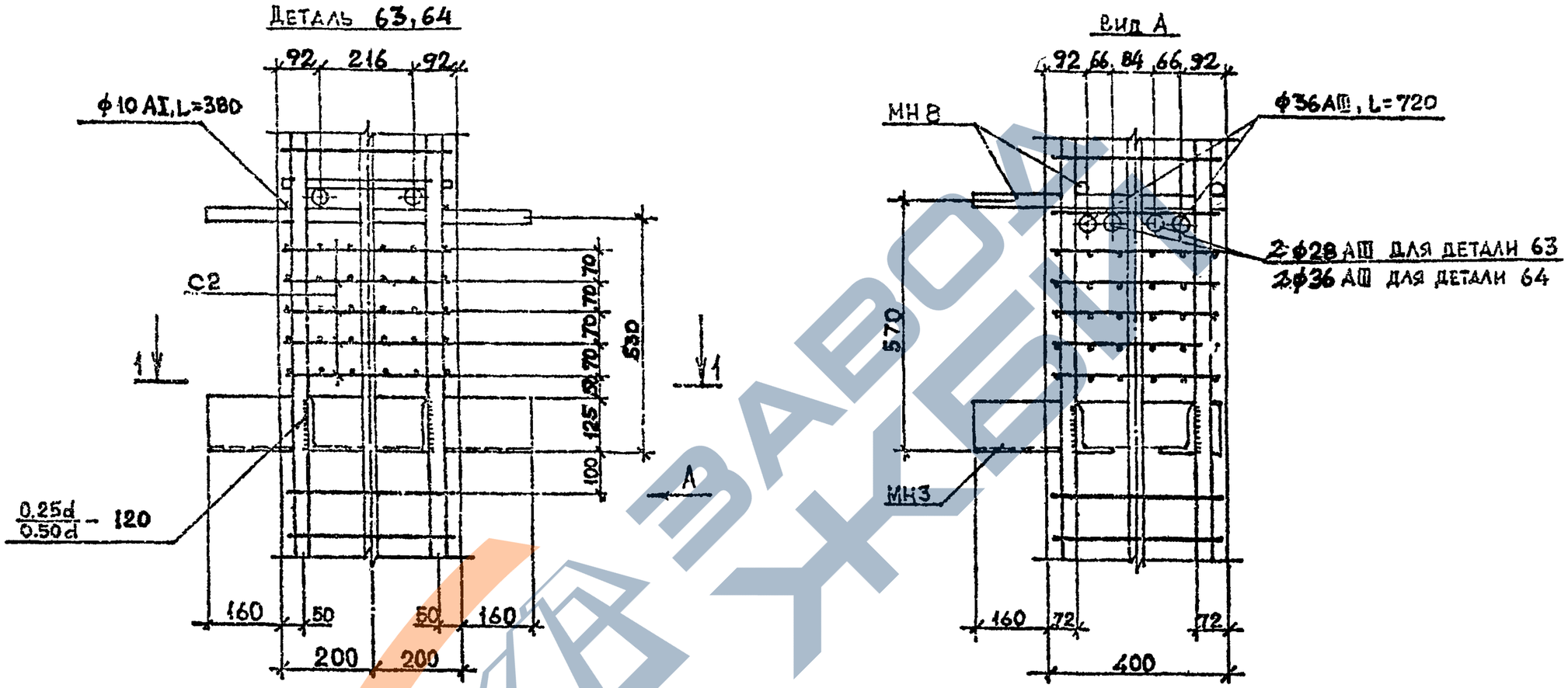

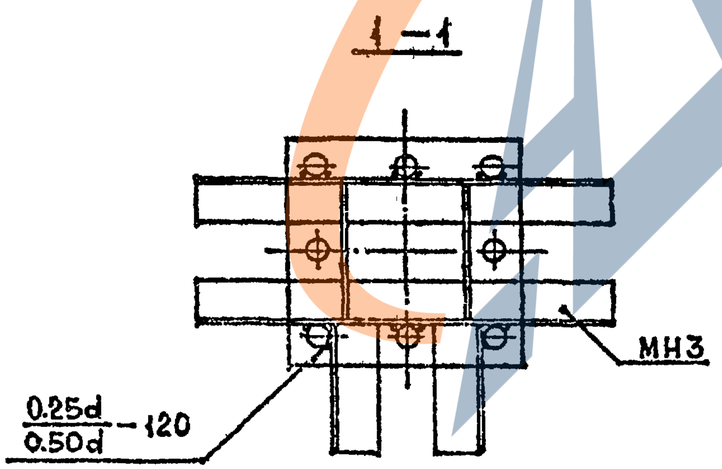

Разраб.	Чанкветадзе		
Проверил	Бускивадзе		
ГИП	Ч.Кванава		
Н. контр.	Ч.Кванава		

1.020.1-2с/89 2-13. К44

Детало армирования 63,64

Стадия	Лист	Листов
Р		1

ТбилЗНИИЭП

1962-27 48 ФОРМАТ А3

Инв. № подл. | Подпись и дата | Взам. инв. №

ЗАВОД ЖБИ

I.020.I-2с/89 В. 2-13

Деталь 65, 66

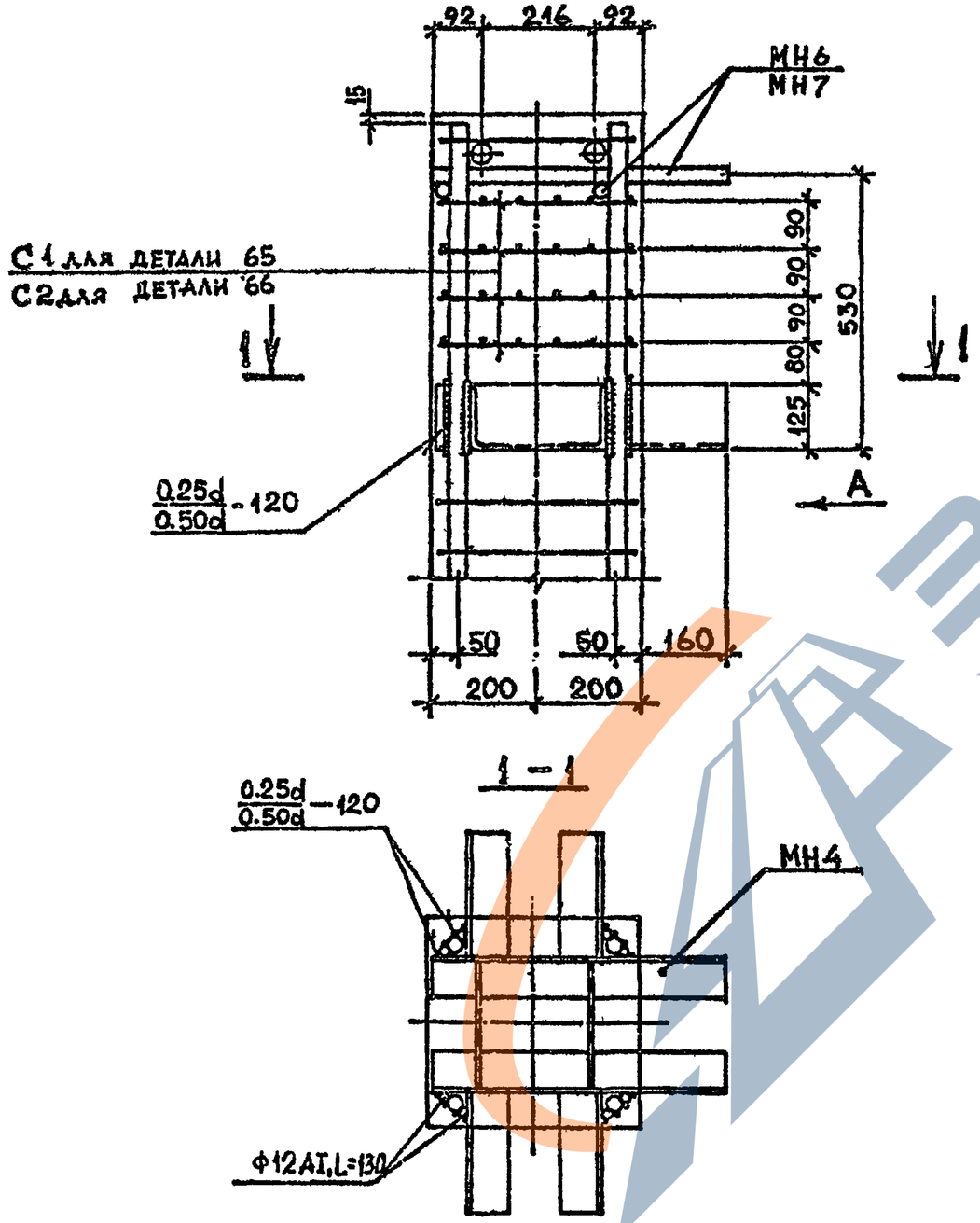

Вид А

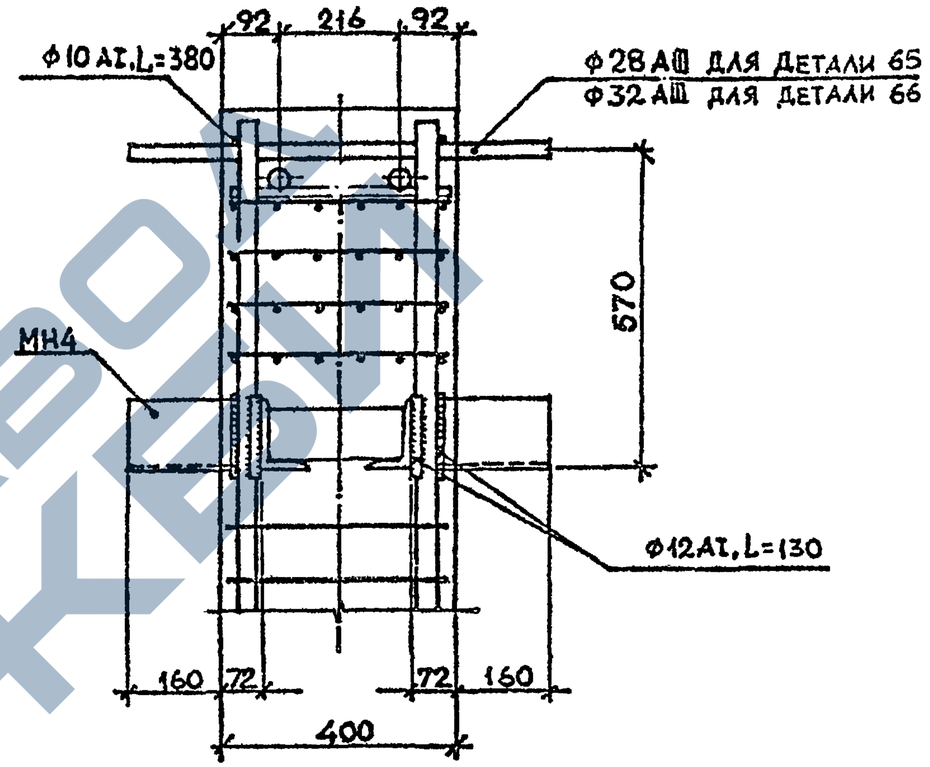

Разраб.	Чанкветадзе		
Проверил	Бускивадзе		
ГИП	Чкванава		
Н. контр.	Чкванава		

1.020.1-2с/89 2-13 К45

Деталь армирования 65, 66

Стадия	Лист	Листов
Р		1

ТбилЗНИИЭП

Инв. № подл. | Подп. и дата | Взам. инв. №

1962-24 49 ФОРМАТ А3

Деталь 67, 68

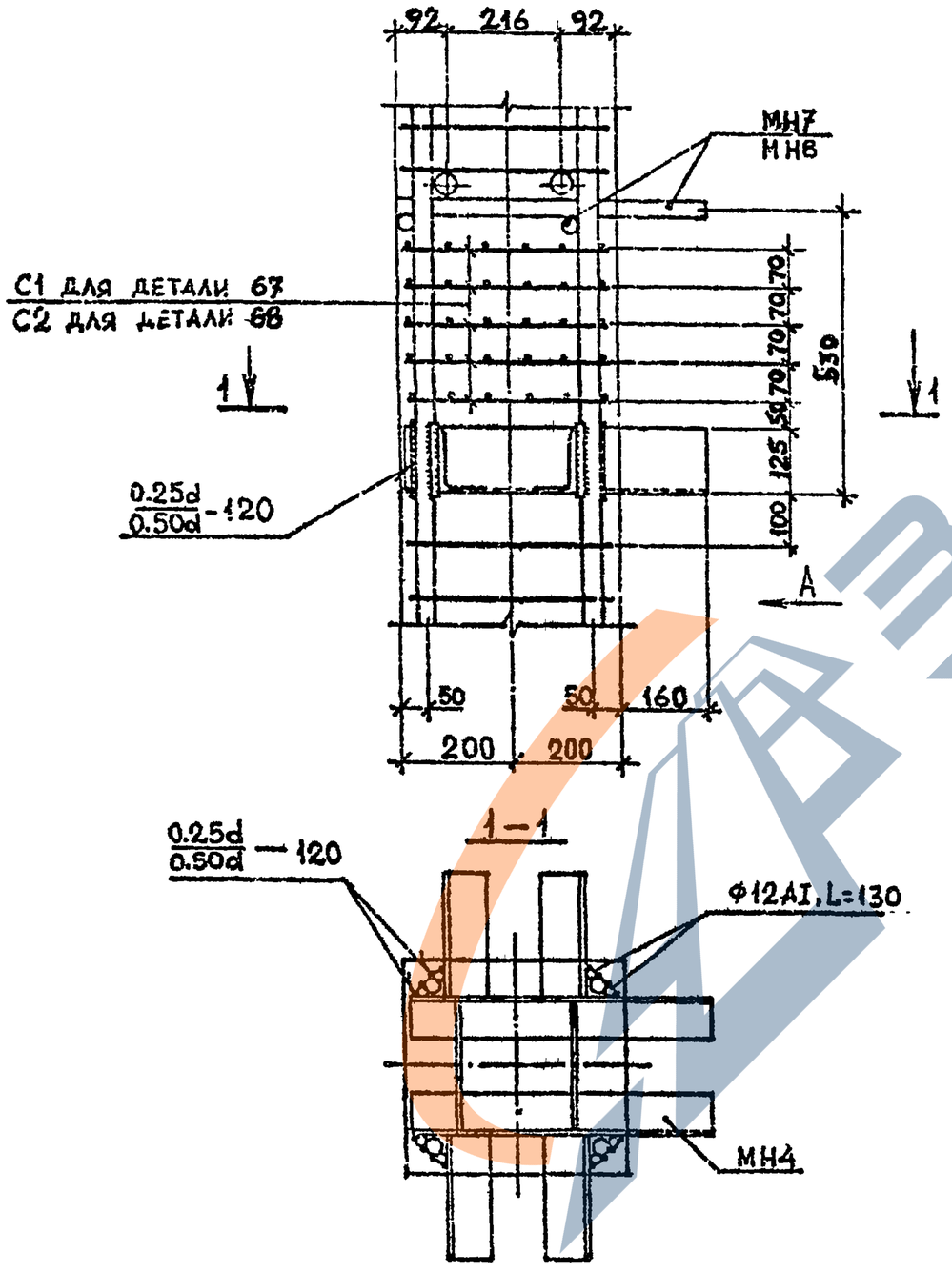

Вид А

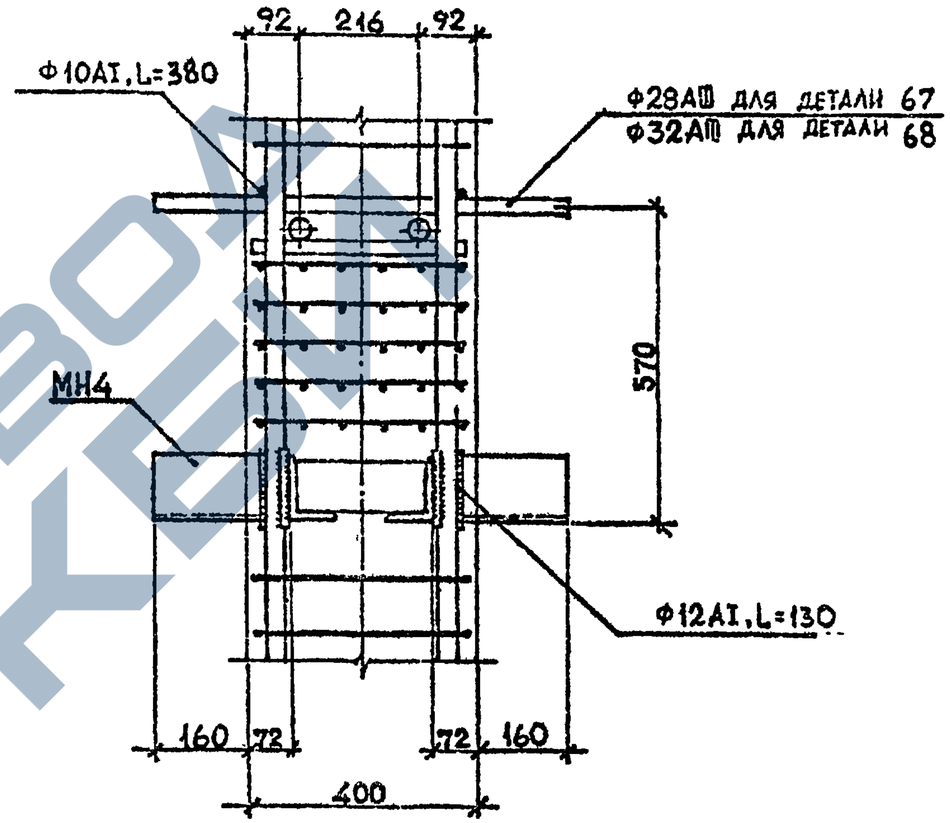

Разраб.	Майсурадзе		
Проверил	Бускиладзе		
ГИП	Цквачава		
Н. контр.	Цкванава		

1.020.1-2с/89 2-13 К46

Деталь армирования 67, 68

Стадия	Лист	Листов
Р		1

ТбилЗНИИЭП

Инв. № подл. | Подп. и дата | Взам. инв. №

1962-24 SO Формат А3

Деталь 69,70

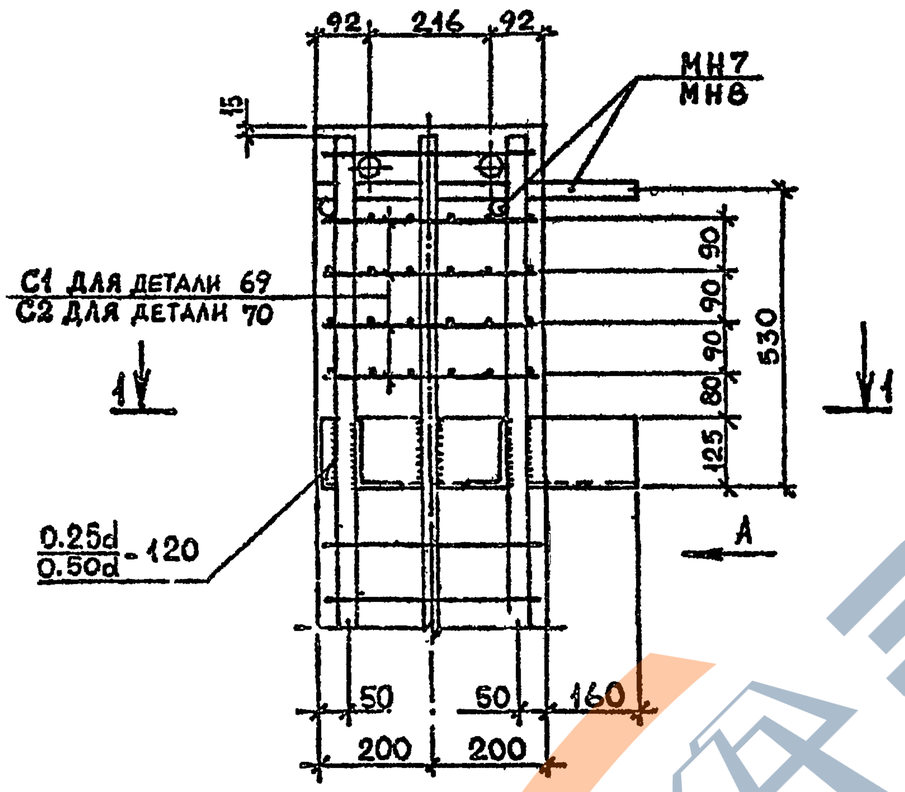

1-1

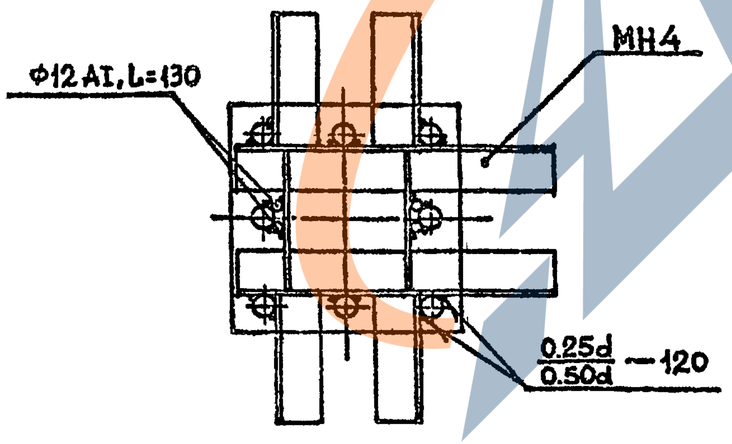

Вид А

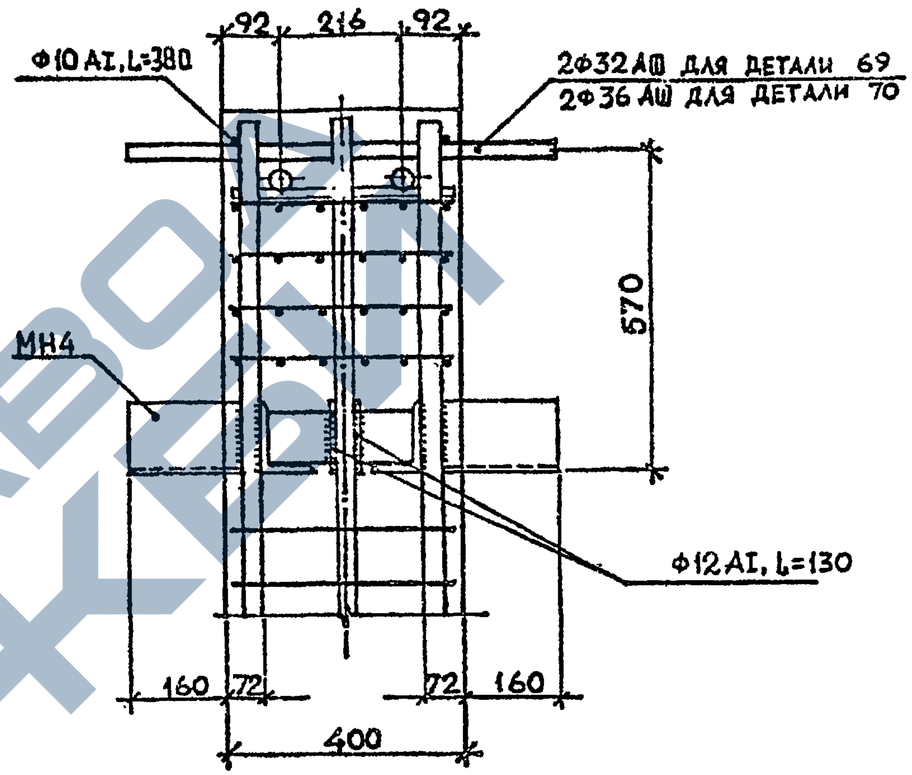

Разраб.	Тавшавадзе		
Проверил	Бускивадзе		
ГИП	Чкванава		
Н. контр.	Чкванава		

1.020.1-2с/89 2-13 К47

Деталь армирования 69,70

Стадия	Лист	Листов
Р		1

ТбилЗНИИЭП

1962-24 51 Формат А3

Инв. № подл. | Подпись и дата | Взам. инв. №

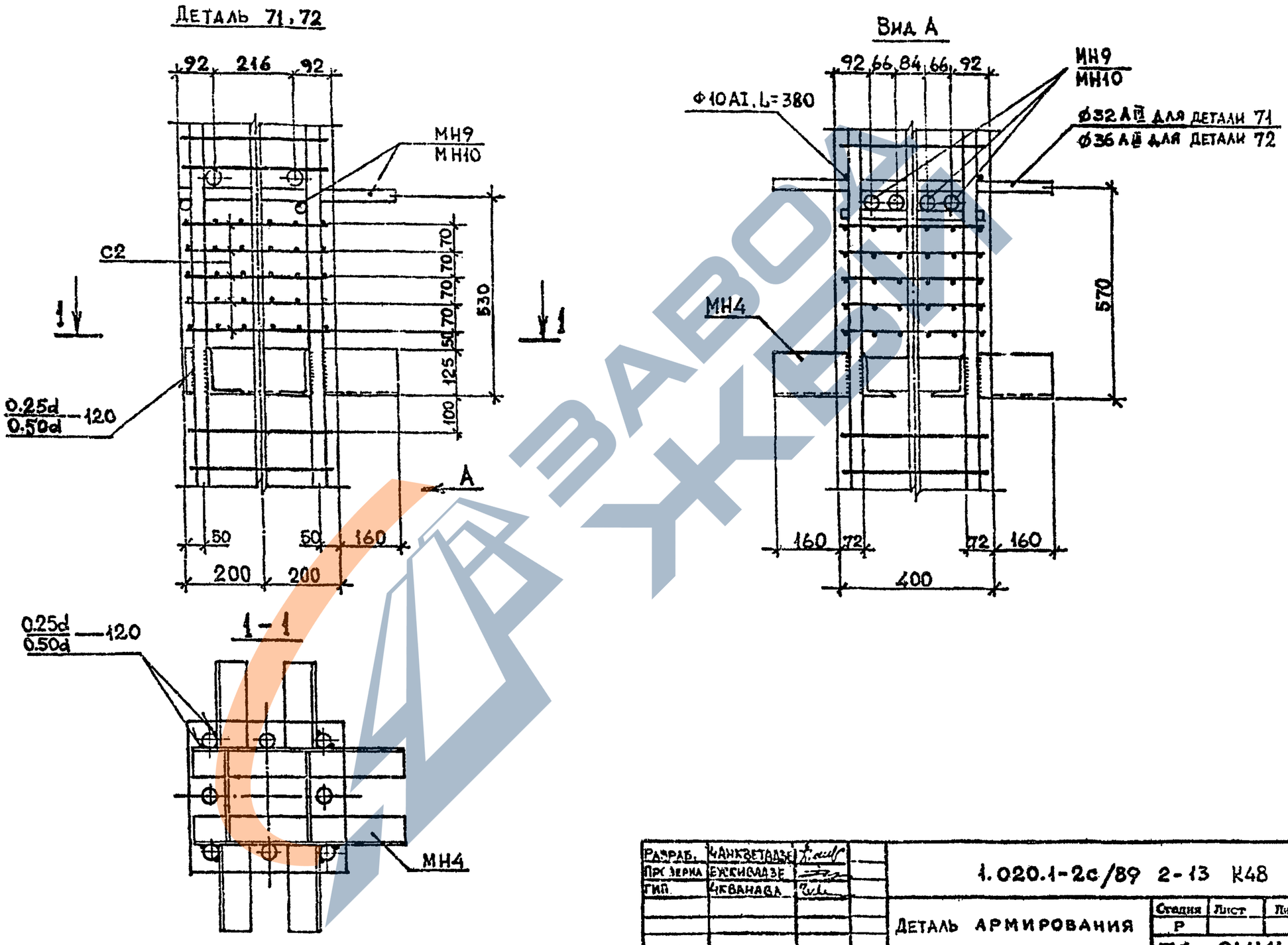

Разраб.	Чанкзетадзе		1.020.1-2с/89 2-13 К48
Проверил	Еускивадзе		
Гип.	Чкванава		Деталь армирования 71, 72
Н.контр.	Чкванава		

Стадия	Лист	Листов
Р		1

ТбилЗНИИЭП

1962-27 S2 ФОРМАТ А3

Инв. № подл. | Подп. и дата | Взам. инв. №

1-1

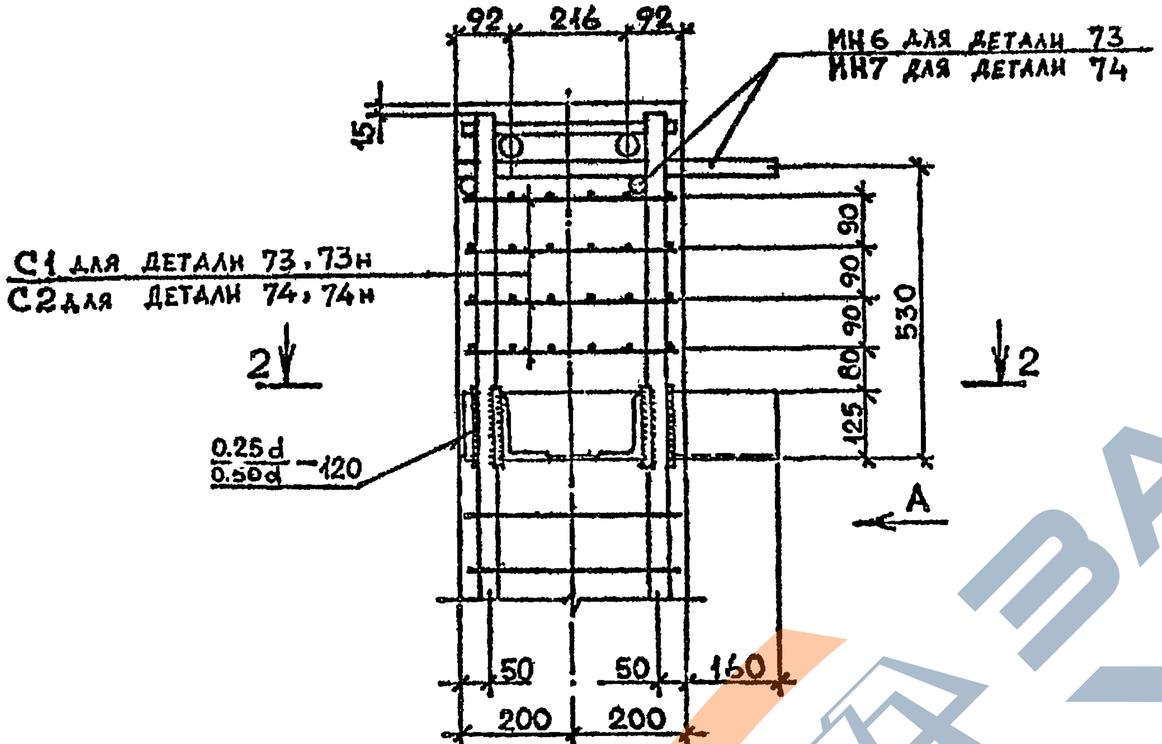

Вид А

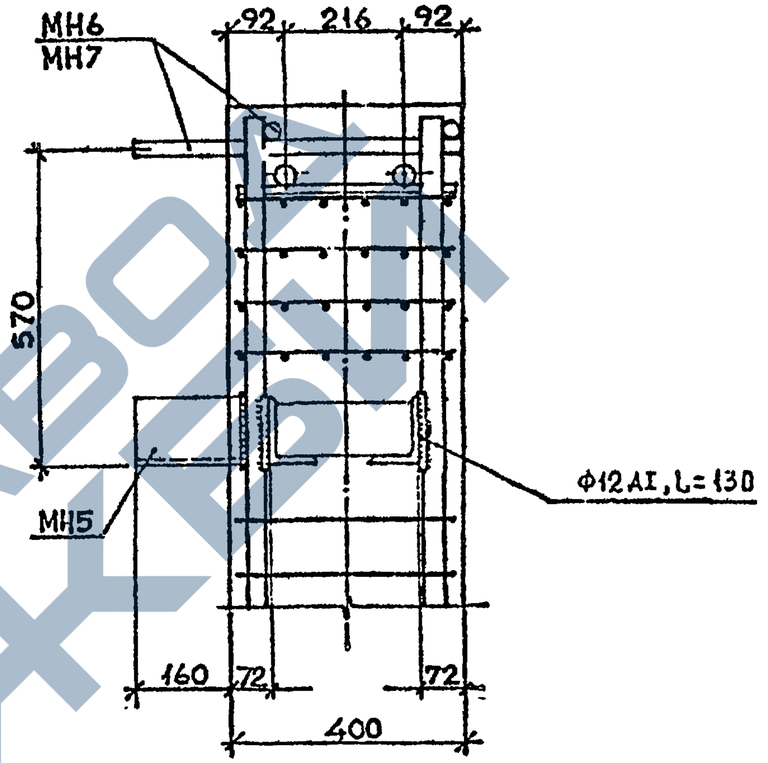

Деталь 73, 74

2-2

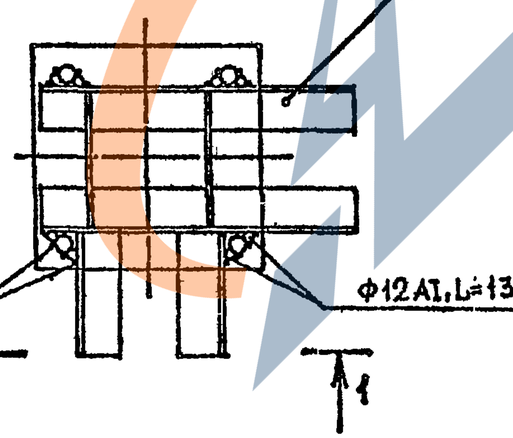

Деталь 73н, 74н

Зеркальное отражение,

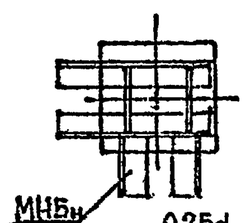

Разраб.	Чанкетадзе		1.020.1-2с/89 2-13 К49		
Проверил	Бускивадзе		Деталь армирования 73, 74, 73н, 74н	Стадия	Лист	Листов
ГИП	Чкуанава			Р		1
Н. контр.	Чкуанава			ТбилЗНИИЭП		

Инв. № подл. | Подп. и дата | Взам. инв. №

1962-27 53

Формат А3

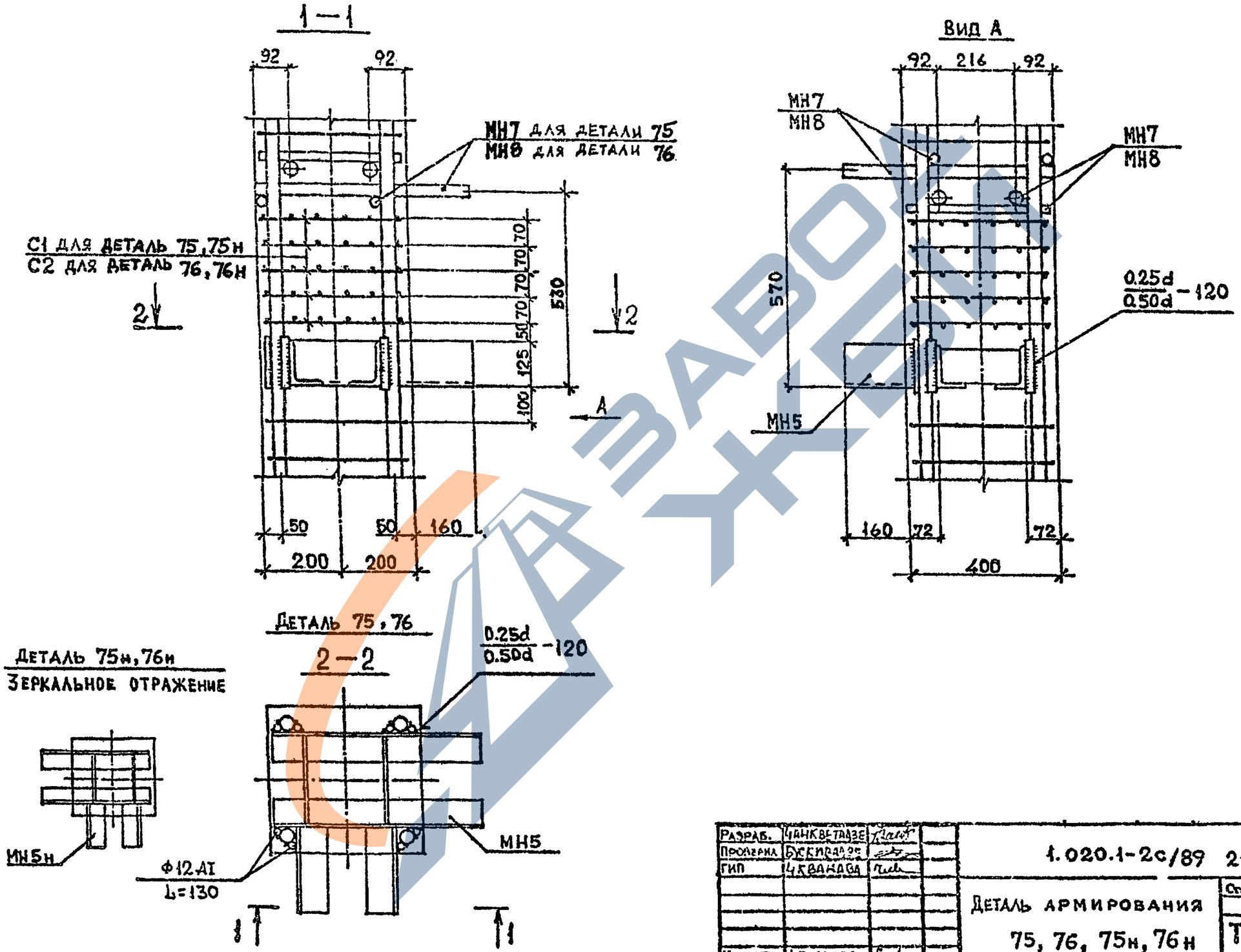

Разраб.	Чанкветадзе		1.020.1-2с/89 2-13 К50
Проверил	Бускиладзе		
ГИП	Чкванава		Деталь армирования 75, 76, 75н, 76н
Н. контр.	Чкванава		Стадия Р; Лист; Листов 1; ТбилЗНИИЭП

1962-27 54 ФОРМАТ А3

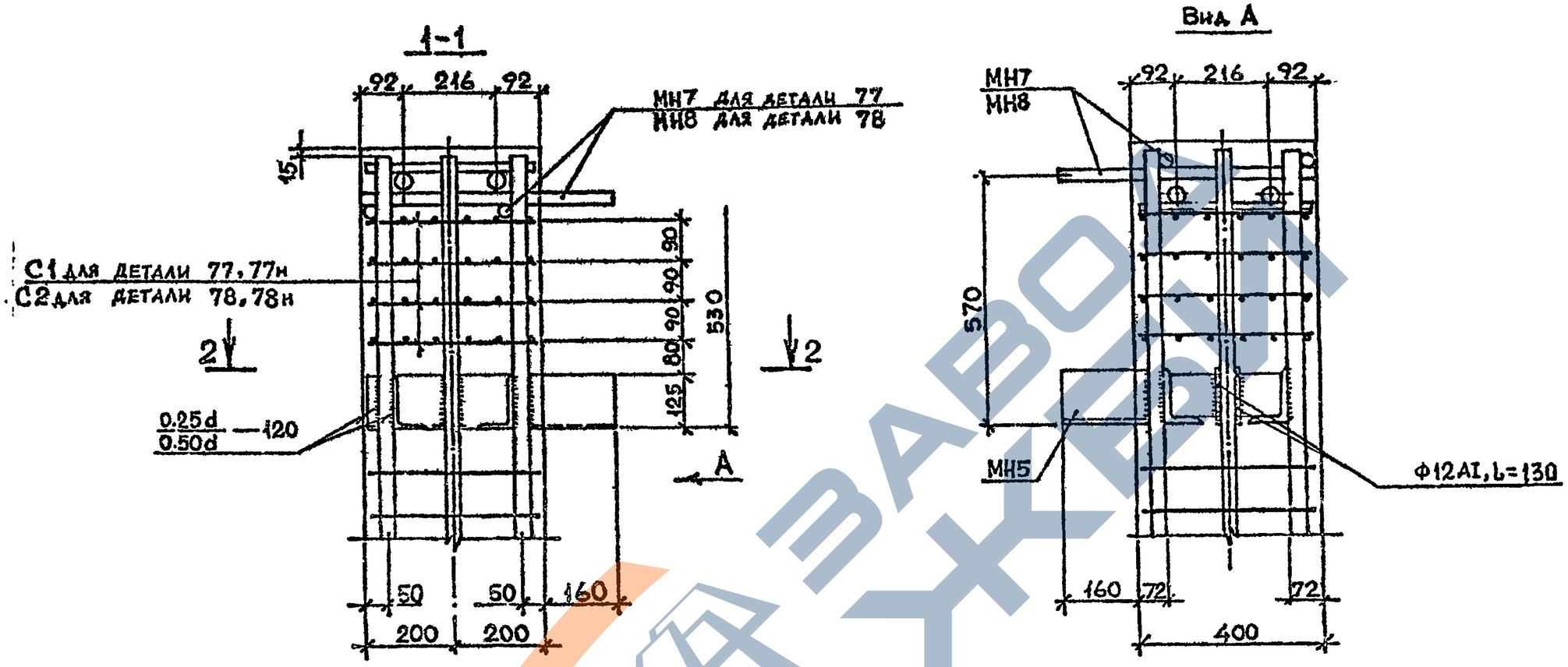

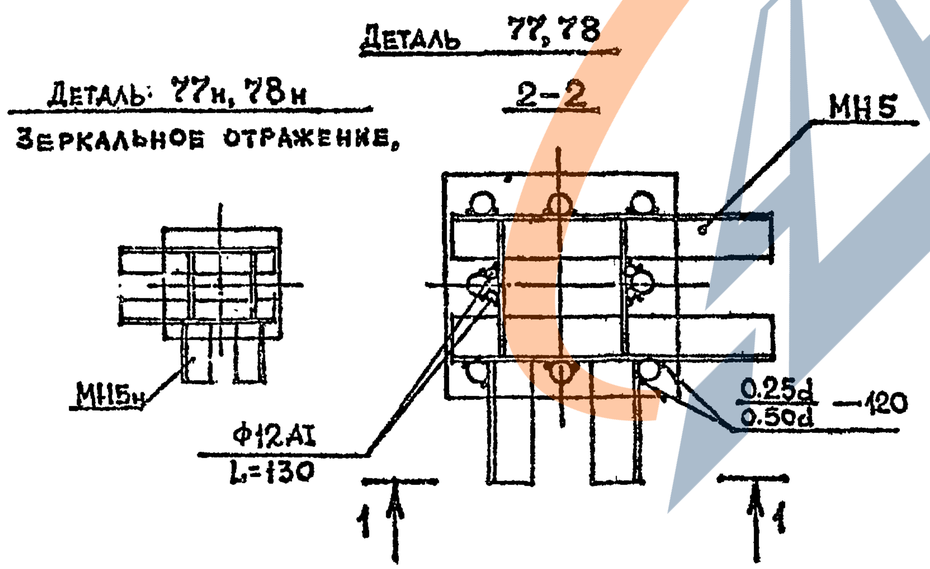

Разраб.	Майсурадзе		1.020.1-2с/89 2-13 К51
Проверил	Бускивадзе		
Гип	Чкванава		Деталь армирования 77, 78, 77н, 78н
Н контр	Чкванава		Стадия Р; Лист; Листов 1; ТбилЗНИИЭП

1962-27 SS Формат А3

Инв. № подл. | Подпись и дата | Взам. инв. №

ЗАВОД ЖБИ

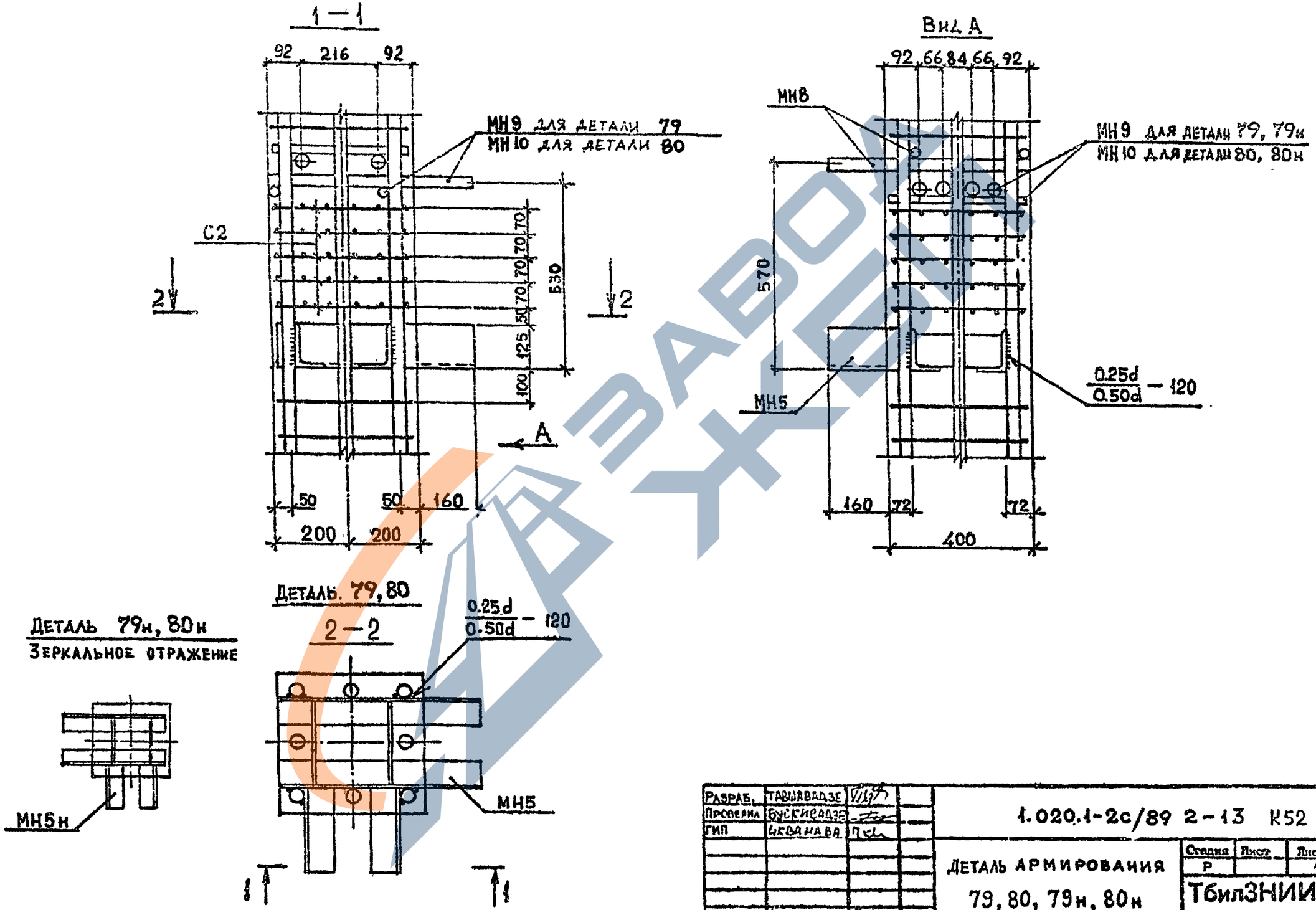

Разраб.	Тавшавадзе		1.020.1-2с/89 2-13 К52
Проверил	Бускивадзе		
ГИП	Чкванава		Деталь армирования 79, 80, 79н, 80н
Н. контр.	Чкванава		Стадия: Р; Лист; Листов: 1; ТбилЗНИИЭП

1962-27 56 ФОРМАТ А3

Деталь 81

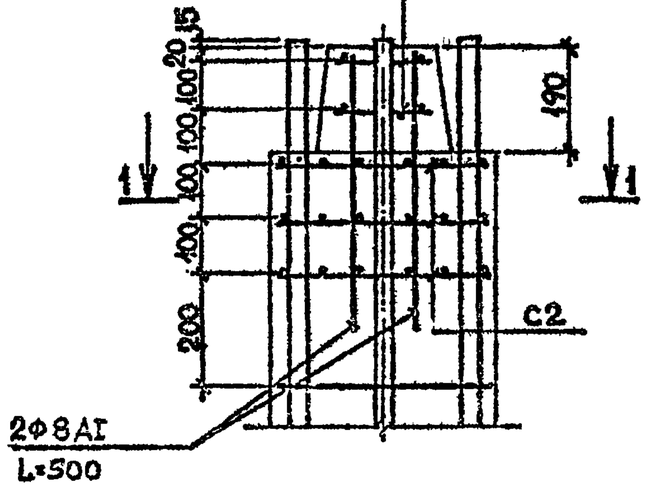

Детал 82

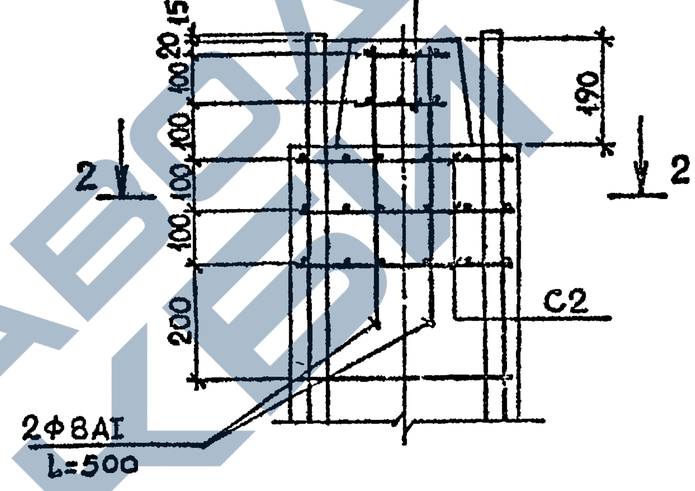

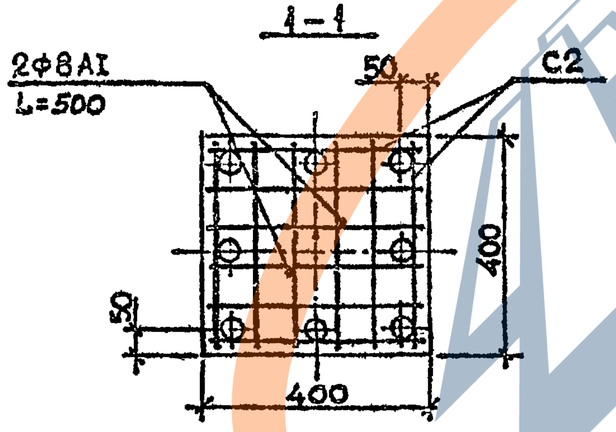

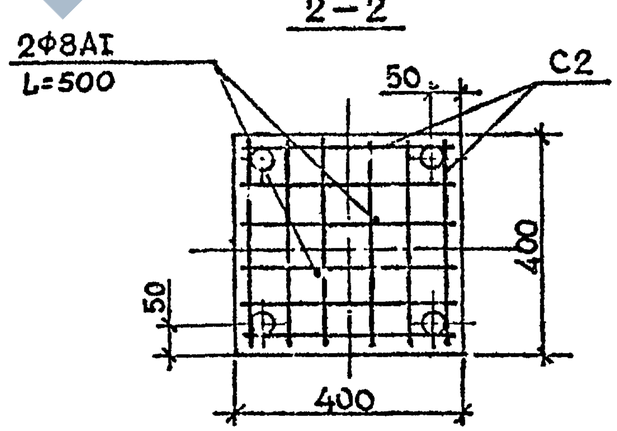

Разраб.	Чанкветадзе		1.020.1-2с/89 2-13 К53
Проверка	Бужиашвили		
ГИП	Цквитария		Деталь армирования 81, 82
Н.контр.	Цквитария		Стадия Р; Лист; Листов 1; ТбилЗНИИЭП

Инв.№подл. | Подп. и дата | Взам.инв.№

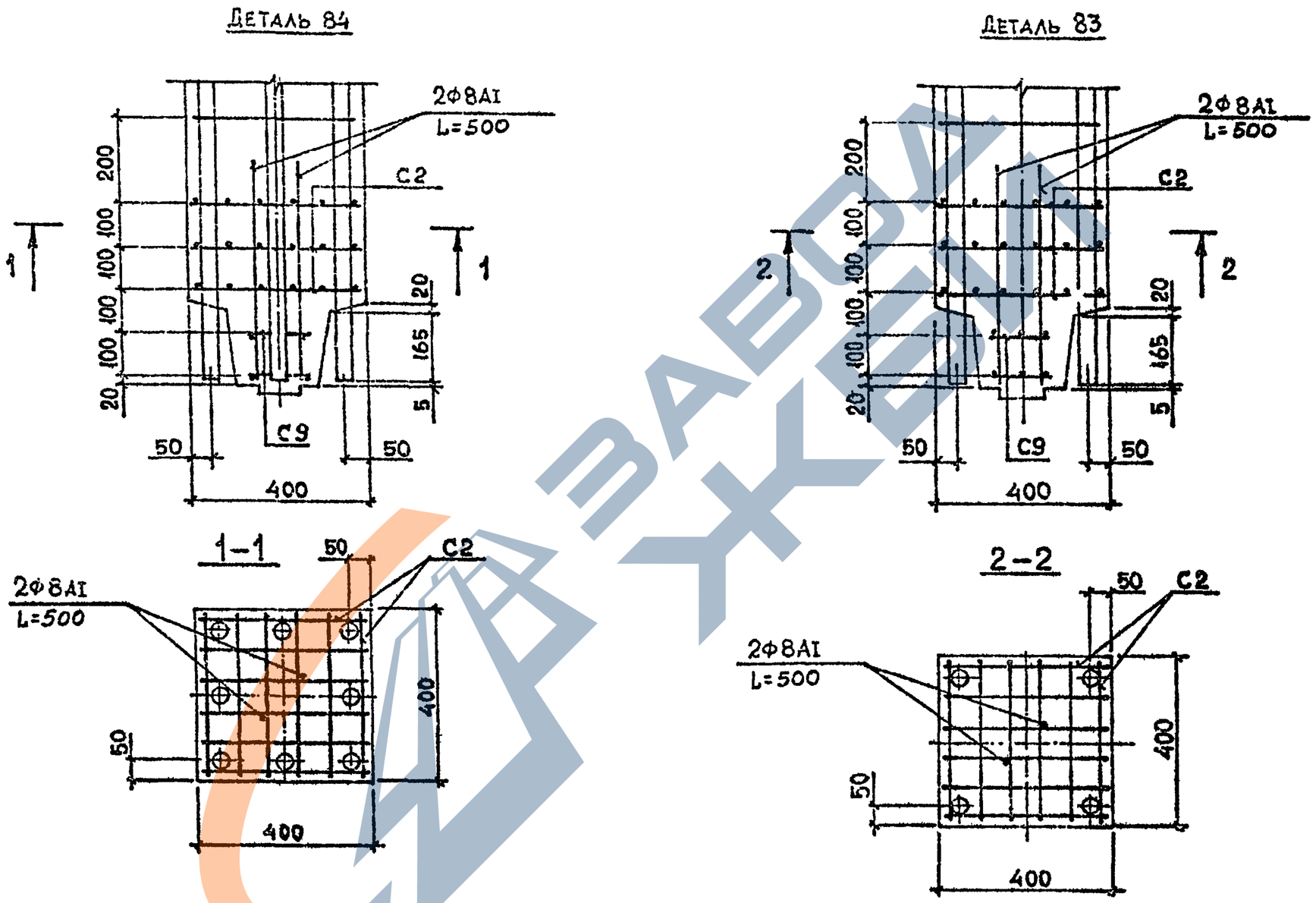

Разраб.	Чанкветадзе		
Проверил	Бускивадзе		
ГИП	Чкванава		
Н.контр.	Чкванава		

1.020.1-2с/89 2-13 К54

Деталь армирования 83, 84

Стадия	Лист	Листов
Р		1

ТбилЗНИИЭП

1962-27 S8 ФОРМАТ-А3

1.020.1-2с/89 Б. 2-13

Инв. № подл. | Подп. и дата | Взам. инв. №

Деталь 85...89

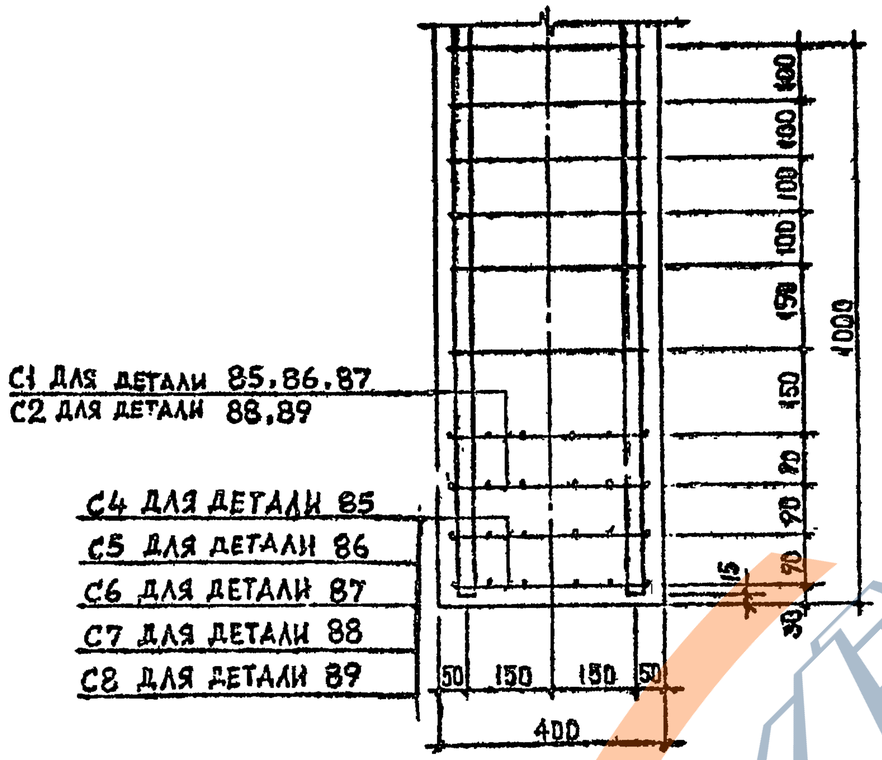

Деталь 90...92

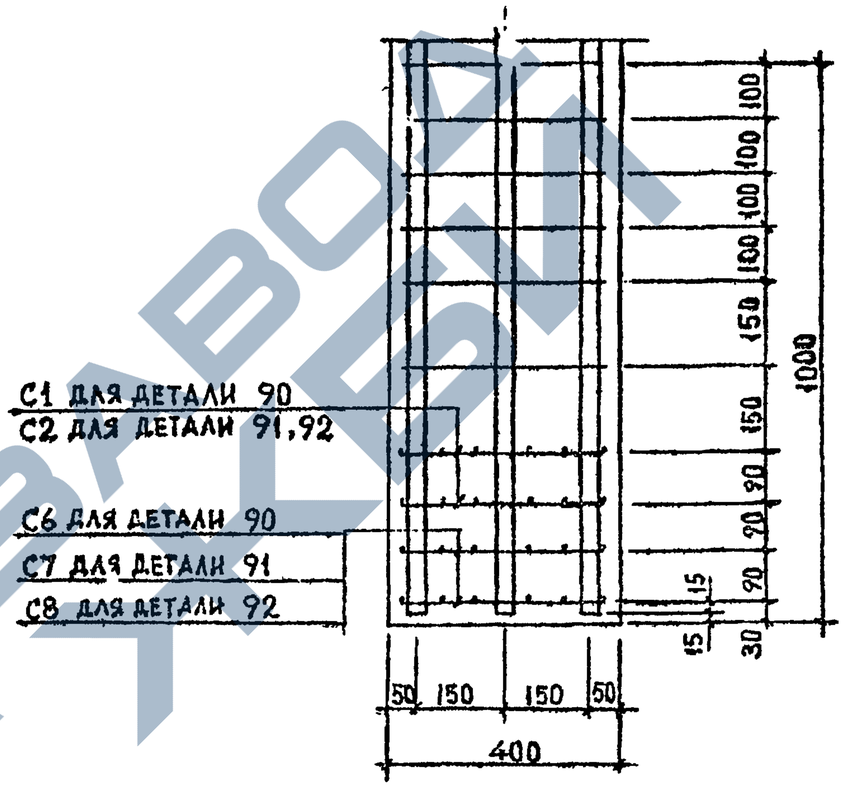

Разраб.	Чанкветадзе		
Проверил	Бухникашвили		
ГИП	Чкуанава		
Н. контр.	Чкуанава		

1.020.1-2с/89 2-13 К55

Деталь армирования 85...92

Стадия	Лист	Листов
Р		1

ТбилЗНИИЭП

Инв.№ подл. | Подп. и дата | Взам.инв.№

1962-27 Sg Форм. Т А3

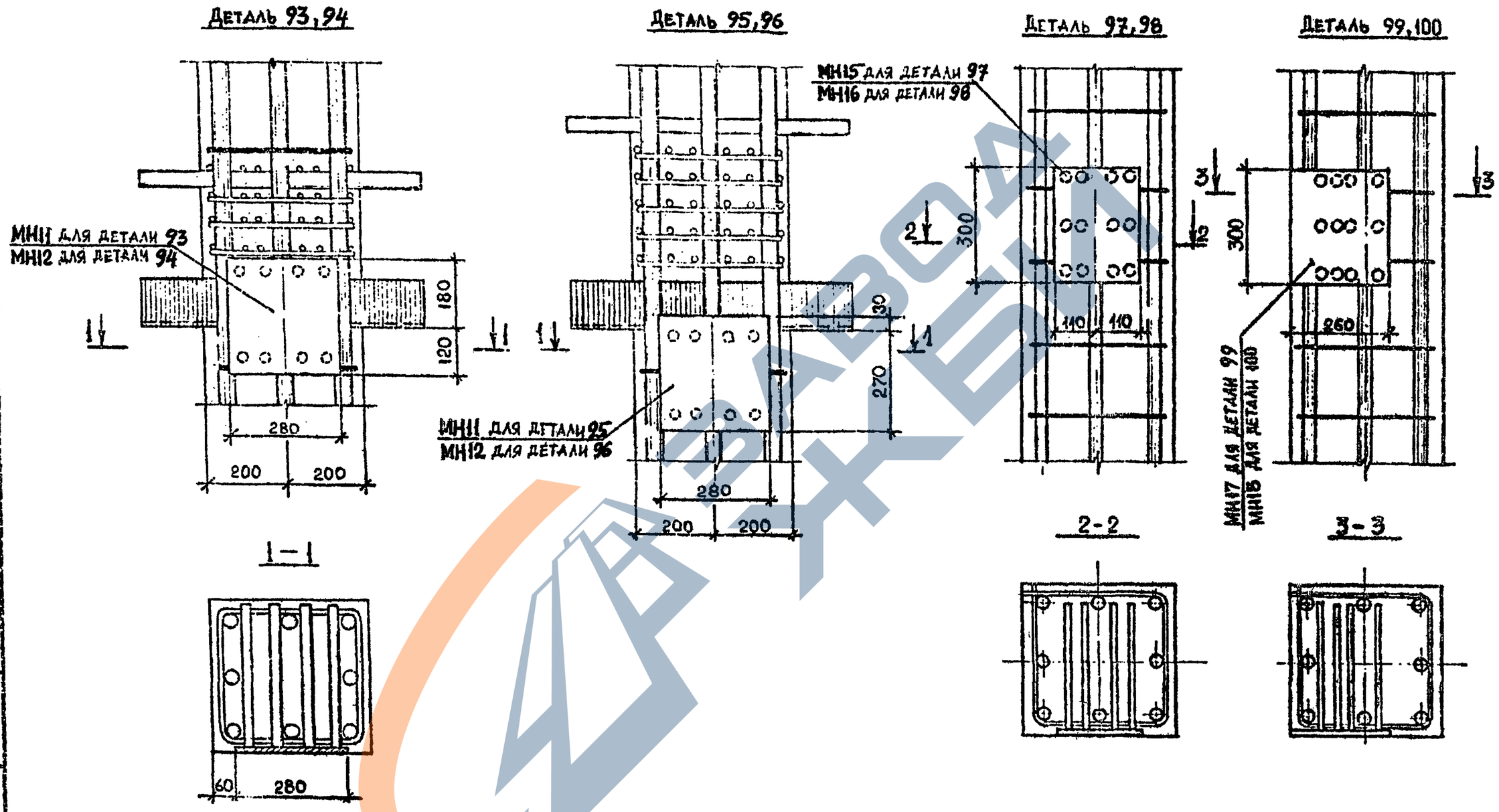

РАЗРАБ.	МАИСУРАДЗЕ		1.020.1-2с/89 2-13 К56
ПРОВЕРИЛ	БУСКИВАДЗЕ		
ГИП	ЧКВАНАВА		ДЕТАЛЬ АРМИРОВАНИЯ 93...100
Н.КОНТР	ЧКВАНАВА		Стадия Р · Лист · Листов 1 · ТбилЗНИИЭП

1962-27 60 ФОРМАТ А3

Т.020.1-2с/89 В. 2-13

ИНВ.№ ПОДЛ. | ПОДП. И ДАТА | ВЗАМ.ИНВ.№

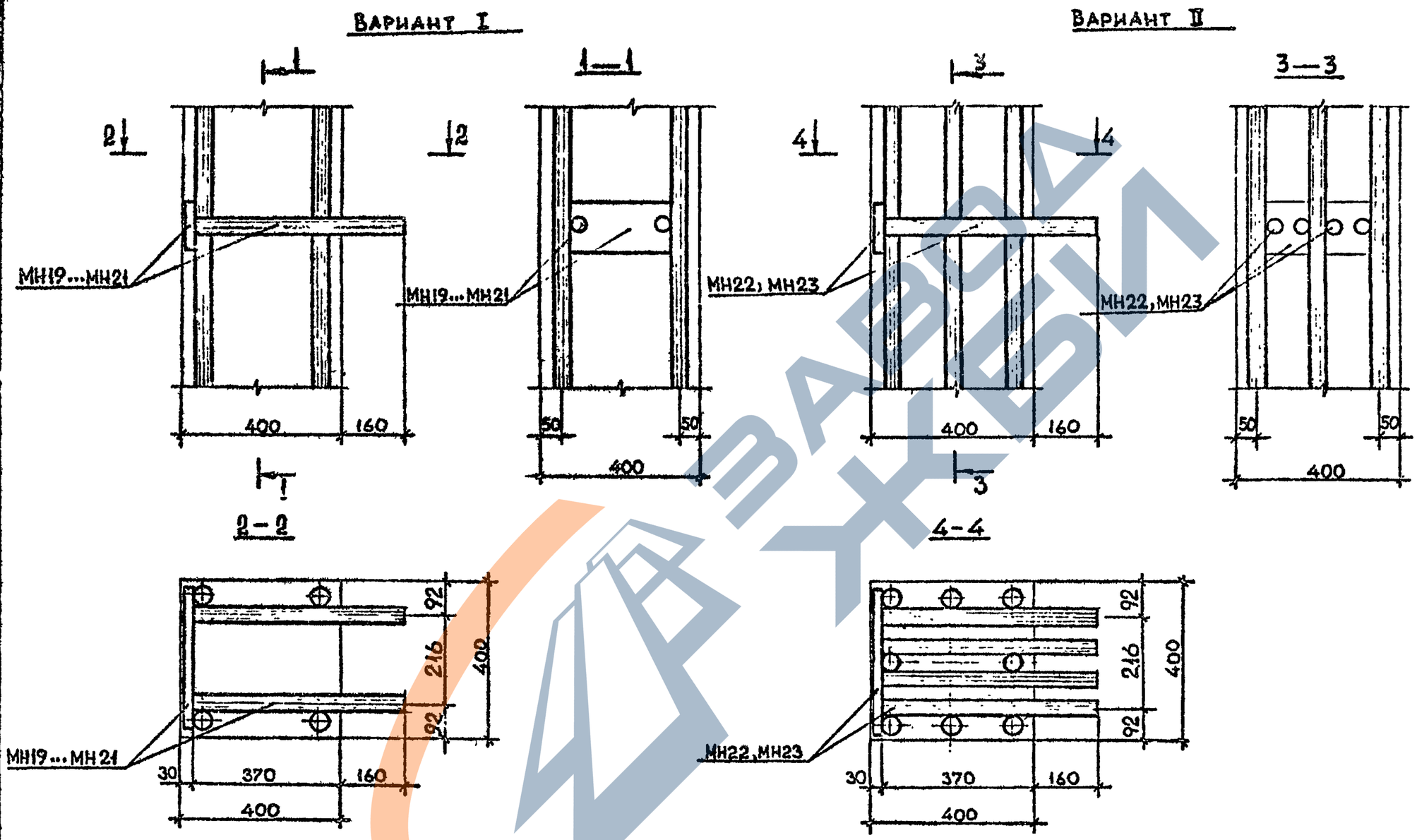

РАЗРАБ.	ТАВШАВАДЗЕ		1.020.1-2с/89 2-13 К57
ПРОВЕРИЛ	БУСКИВАДЗЕ		
ГИП	ЧКВАНАВА		ВАРИАНТ АНКЕРОВКИ АРМАТУРНЫХ ВЫПУСКОВ ИЗ КОЛОНН
Н.КОНТР	ЧКВАНАВА		

Стадия	Лист	Листов
Р		1

ТбилЗНИИЭП

1962-27 (61) ФОРМАТ А3

ИНВ.№ ПОДЛ. | ПОДП. И ДАТА | ВЗАМ.ИНВ.№

1.020.1-2с/89 В. 2-13