https://zavodjbi.com/

ТИПОВАЯ ДОКУМЕНТАЦИЯ НА СТРОИТЕЛЬНЫЕ СИСТЕМЫ И ИЗДЕЛИЯ ЗДАНИЙ И СООРУЖЕНИЙ

СЕРИЯ 1.011.1-7

СВАИ ЗАБИВНЫЕ ЖЕЛЕЗОБЕТОННЫЕ СОСТАВНЫЕ КВАДРАТНОГО СЕЧЕНИЯ

РАБОЧИЕ ЧЕРТЕЖИ

РАЗРАБОТАНЫ
ИНСТИТУТОМ Фундаментпроект
Минмонтажспецстроя СССР
Дир. ин-та Ю.Г. Трофименков
Гл. инж. ин-та М.Н. Пинк
Гл. инж. пр-та Г.М. Лешин

НИИЖБ Госстроя СССР
Зам. дир. ин-та Н.Н. Коровин

НИИОСП им. Герсеванова
Госстроя СССР
Дир. ин-та Б.С. Федоров

УТВЕРЖДЕНЫ И
ВВЕДЕНЫ В ДЕЙСТВИЕ
с 1 апреля 1982 г.

Госстроем СССР
ПОСТАНОВЛЕНИЕ
от 31 декабря 1981 г.
№ 275

https://zavodjbi.com/

https://zavodjbi.com/

Обозначение	Наименование	Стр.
1.011.1 - 700000	Содержание	2 ÷ 5
1.011.1 - 700000 ПЗ	Пояснительная записка	6 ÷ 12
1.011.1 - 710000	Свая составная (С14-30С ÷ С28-40К).	13 ÷ 19
1.011.1 - 710000 СБ	Свая составная (С14-30С ÷ С28-40К). Сборочный чертёж.	20,21
1011.1 - 710100	Звено верхнее (С4-30ВС ÷ С8-30ВС)	22,23
1.011.1 - 710100 СБ	Звено верхнее (С4-30ВС ÷ С8-30ВС). Сборочный чертёж.	24,25
1.011.1 - 710110	Каркас пространственный (КП4-30ВС ÷ КП8-30ВС).	26,27
1.011.1 - 710110 СБ	Каркас пространственный (КП4-30ВС ÷ КП8-30ВС) Сборочный чертёж.	28
1.011.1 - 710200	Звено нижнее (С8-30НС; С12-30НС).	29
1011.1 - 710200 СБ	Звено нижнее (С8-30НС, С12-30НС). Сборочный чертёж.	30,31
1.011.1 - 710210	Каркас пространственный (КП8-30НС, КП12-30НС)	32
1.011.1 - 710210 СБ	Каркас пространственный (КП8-30НС, КП12-30НС) Сборочный чертёж.	33
1.011.1 - 710300	Звено верхнее (С6-35ВС ÷ С12-35ВС)	34,35
1011.1 - 710300 СБ	Звено верхнее (С6-35ВС ÷ С12-35ВС) Сборочный чертёж	36,37
1.011.1 - 710310	Каркас пространственный (КП6-35ВС ÷ КП12-35ВС)	38,39
1011.1 - 710310 СБ	Каркас пространственный (КП6-35ВС ÷ КП12-35ВС) Сборочный чертёж.	40
1.011.1 - 710400	Звено нижнее (С8-35НС, С12-35НС)	41
1011.1 - 710400 СБ	Звено нижнее (С8-35НС; С12-35НС) Сборочный чертеж.	42,43
1.011.1 - 710410	Каркас пространственный (КП8-35НС; КП12-35НС)	44

https://zavodjbi.com/

https://zavodjbi.com/

Обозначение	Наименование	Стр.
1.011.1 – 7 10410 СБ	Каркас пространственный (КП8-35НС ÷ КП12-35НС) Сборочный чертёж.	45
1.011. 1 – 7 10500	Звено верхнее (С6-40ВС ÷ С14-40ВС).	46,47
1.011.1 – 7 10500 СБ	Звено верхнее (С6-40ВС ÷ С14-40ВС). Сборочный чертёж	48, 49
1.011.1 – 7 10510	Каркас пространственный (КП6-40ВС ÷ КП14-40ВС)	50, 51
1.011.1 – 7 10510 СБ	Каркас пространственный (КП6-40ВС ÷ КП14-40ВС) Сборочный чертёж	52
1.011.1 – 7 10600	Звено нижнее (С8-40НС; С12-40НС; С14-40НС).	53
1.011.1 – 7 10600 СБ	Звено нижнее (С8-40НС; С12-40НС; С14-40НС). Сборочный чертёж.	54, 55
1.011.1 – 7 10610	Каркас пространственный (КП8-40НС; КП12-40НС, КП14-40НС).	56, 57
1011 1 – 7 10610 СБ	Каркас пространственный (КП8-40НС; КП12-40НС; КП14-40НС) Сборочный чертёж	58
1.011 1 – 7 10700	Звено верхнее (С4-30ВК ÷ С8-30ВК)	59.6
1.011.1 – 7 10700 СБ	Звено верхнее (С4-30ВК ÷ С8-30ВК) Сборочный чертеж	61, 62
1.011.1 – 7 10710	Каркас пространственный (КП4-30ВК ÷ КП8-30ВК).	63, 6
1.011.1 – 7 10710 СБ	Каркас пространственный (КП4-30ВК ÷ КП8-30ВК). Сборочный чертёж.	65
1.011.1 – 7 10800	Звено нижнее (С8-30НК; С12-30НК).	66
1.011.1 – 7 10800 СБ	Звено нижнее (С8-30НК., С12-30НК). Сборочный чертёж.	67, 68
1.011.1 – 7 10810	Каркас пространственный (КП8-30НК; КП12-30НК).	69, 70
1.011.1 – 7 10810 СБ	Каркас пространственный (КП8-30НК; КП12-30НК). Сборочный чертёж.	71

https://zavodjbi.com/

https://zavodjbi.com/

Обозначение	Наименование	Стр.
1.011.1 – 7 10900	Звено верхнее (С6-35ВК ÷ С12-35ВК).	72,73
1.011.1 – 7 10900 СБ	Звено верхнее (С6-35ВК ÷ С12-35ВК). Сборочный чертёж.	74,75
1011.1 – 7 10910	Каркас пространственный (КП6-35ВК÷КП12-35ВК)	76,77
1.011.1 – 7 10910 СБ	Каркас пространственный (КП6-35ВК÷КП12-35ВК). Сборочный чертёж.	78
1.011.1 – 7 11000	Звено нижнее (С8-35НК; С12-35НК).	79
1.011.1 – 7 11000 СБ	Звено нижнее (С8-35НК; С12-35НК). Сборочный чертёж.	80,81
1011.1 – 7 11010	Каркас пространственный (КП8-35НК; КП12-35НК)	82,83
1.011.1 – 7 11010 СБ	Каркас пространственный (КП8-35НК; КП12-35НК) Сборочный чертёж.	84
1011.1 – 7 11100	Звено верхнее (С6-40ВК ÷ С14-40ВК).	85,86
1011.1 – 7 11100 СБ	Звено верхнее (С6-40ВК ÷ С14-40ВК). Сборочный чертёж.	87,88
1011.1 – 7 11110	Каркас пространственный (КП6-40ВК÷КП14-40ВК).	89,90
1011.1 – 7 11110 СБ	Каркас пространственный (КП6-40ВК-КП14-40ВК) Сборочный чертёж.	91
1011.1 – 7 11200	Звено нижнее (С8-40НК; С12-40НК, С14-40НК).	92
1011.1 – 7 11200 СБ	Звено нижнее (С8-40НК; С12-40НК, С14-40НК). Сборочный чертёж.	93,94
1011.1 – 7 1112	Каркас пространственный (КП8-40НК; КП12-40НК; КП14-40НК).	95,96
1011.1 – 7 11210 СБ	Каркас пространственный (КП8-40НК; КП12-40НК; КП14-40НК). Сборочный чертёж	97
1011.1 – 7 10010	Каркас пространственный (КП1÷КП7)	98

https://zavodjbi.com/

https://zavodjbi.com/

Обозначение	Наименование	Стр.
1.011.1-7 10010 СБ	Каркас пространственный (КП1÷КП7) Сборочный чертёж.	99
1.011.1-7 10020	Петля (П1÷П7).	100
1.011.1-7 10020 СБ	Петля (П1÷П7). Сборочный чертёж	101
1.011.1-7 10030	Изделие закладное (М1÷М3).	102
1.011.1-7 10030 СБ	Изделие закладное (М1÷М3). Сборочный чертёж.	103
1.011.1-7 10040	Изделие закладное (М4÷М6).	104
1.011.1-7 10040 СБ	Изделие закладное (М4÷М6). Сборочный чертёж.	105
1.011.1-7 0000□ ВМС	Выборка стали ВМС.	106÷109

https://zavodjbi.com/

https://zavodjbi.com/

1. ОБЩАЯ ЧАСТЬ

1.1. Серия 1.011.1-7 содержит рабочие чертежи забивных железобетонных составных свай квадратного сечения состаканным и коробчатым стыками.

2. НАЗНАЧЕНИЕ И РАЗМЕРЫ

2.1. Область применения составных свай данной серии соответствует рекомендуемому приложению к ГОСТ 19804.0-78.

2.2. Основные размеры составных свай и количество стыков соответствуют ГОСТ 19804.0-78

2.3. Составные сваи сечением 300×300 мм длиной 14-20 м, сечением 350×350 мм длиной 14-24 м, сечением 400×400 мм длиной 14-20 м состоят из 2 звеньев.

Длина нижнего звена принята 8 и 12 м при сечениях 300×300, 350×350 мм и 8, 12 и 14 м при сечении 400×400 мм.

Длина верхнего звена изменяется через 1 м от 4 до 8 м при сечении 300×300 мм, от 6 до 12 м при сечении 350×350 мм, от 6 до 14 м при сечении 400×400 мм.

2.4. Сопряжение звеньев свай выполняется посредством стаканного (авторское свидетельство 264232) или коробчатого стыка.

Тип стыка назначается в зависимости от наличия на заводе исходных материалов для изготовления закладных деталей.

2.5. На составные сваи не допускается передавать выдергивающие нагрузки.

2.6. Составные сваи замаркированы согласно ГОСТ 19804.0-78.

Первая буква „С" означает сваю квадратного сплошного сечения, цифра после буквы – длину сваи или звена в м, цифра после тире – сторону сечения сваи в см, буквенный индекс после второй

Гл. инж. инст.	Пинк		
Нач. пр-отд.	Колесов		
Гл. констр.	Абрамов		
Гл. спец. пон. к.	Пронин		
ГИП	Лешин		
Гл. спец.	Соколова		

1.011.1-7 00000 ПЗ

Пояснительная записка

Стадия	Лист	Листов
Р	1	8

Фундаментпроект

https://zavodjbi.com/

https://zavodjbi.com/

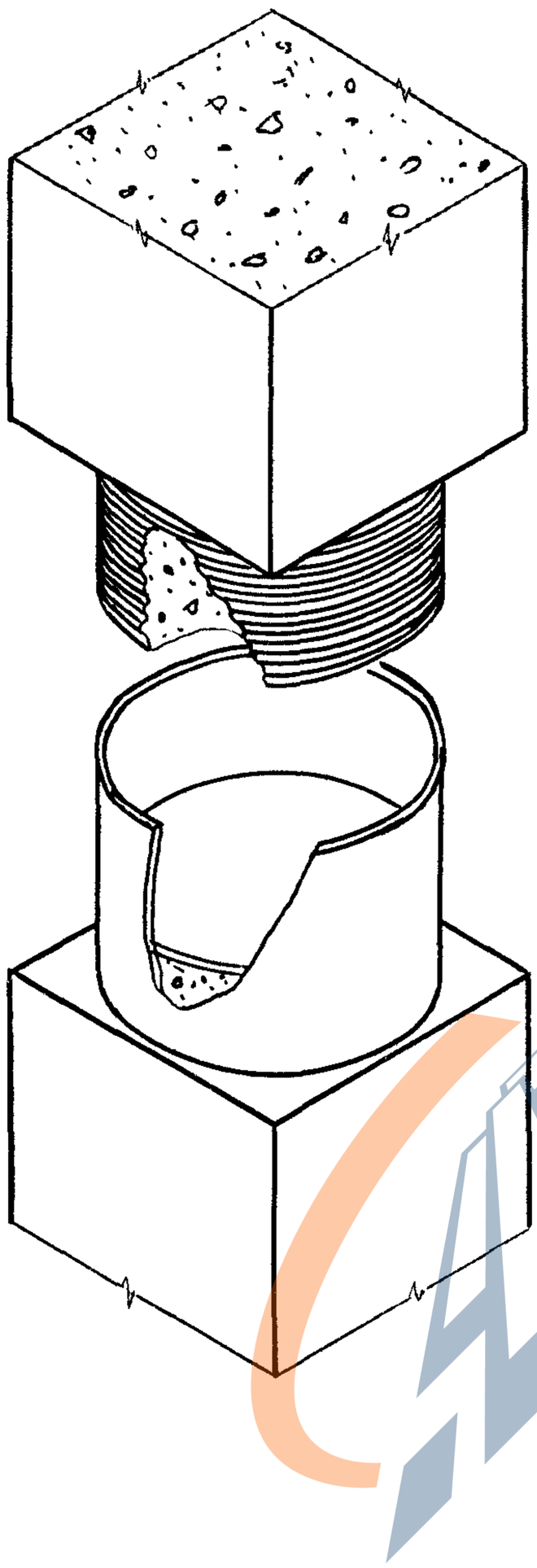

Рис. 1 Стаканный стык

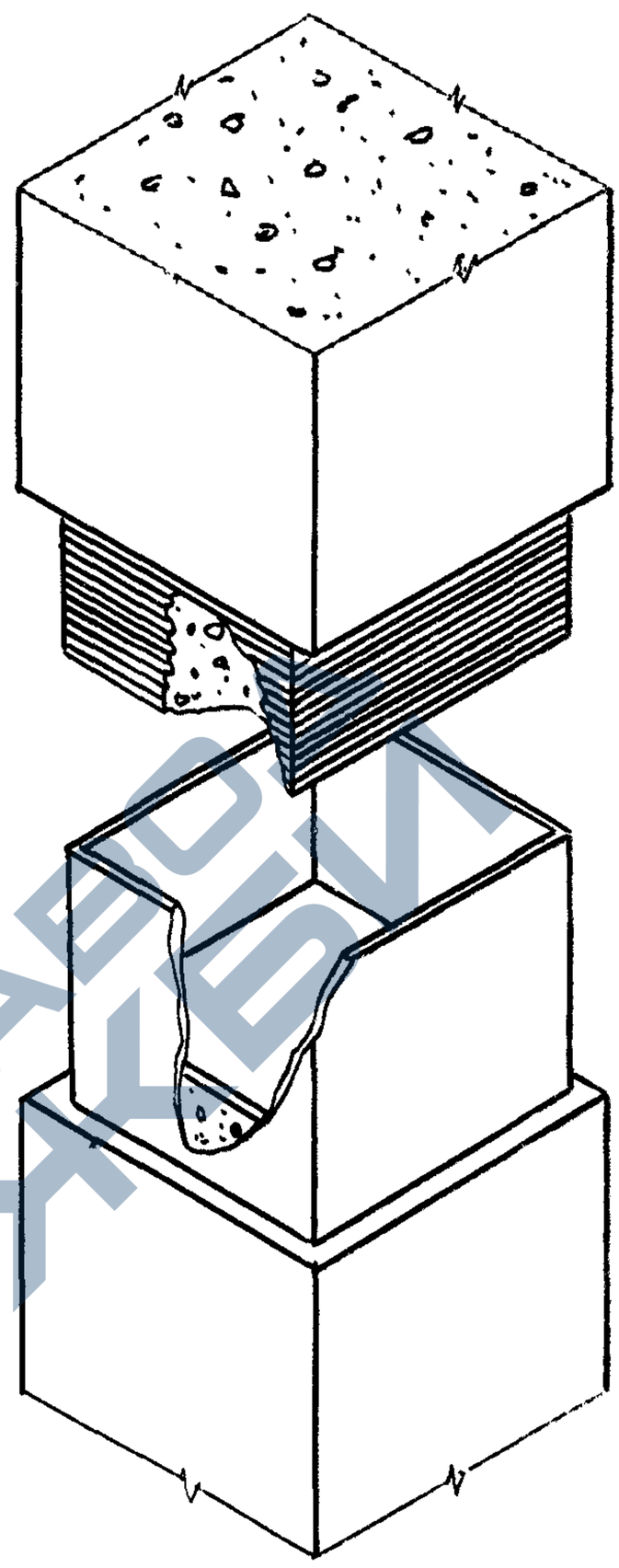

Рис. 2 Коробчатый стык

https://zavodjbi.com/

https://zavodjbi.com/

цифры- тип звена, стыка сваи (Н - нижнее звено, В - верхнее звено, С - стаканный стык, К - коробчатый стык)

Например:

С12-35 НС - нижнее звено длиной 12м сечением 350×350мм составной сваи состаканным стыком.

С20-30К - составная свая длиной 20м сечением 300×300мм с коробчатым стыком.

3. ТЕХНИЧЕСКИЕ ТРЕБОВАНИЯ

3.1. При изготовлении звеньев составных свай должны соблюдаться основные технические требования, допускаемые отклонения от проектных размеров, методы испытаний, правила приемки, маркировки, транспортирования и хранения, изложенные в ГОСТ 19804.0-78.

3.2. Звенья составных свай должны изготовляться из тяжелого бетона марки по прочности на сжатие не ниже 300.

3.3. Звенья составных свай длиной до 7м включительно допускается изготовлять без строповочных штырей; при этом строповка при подъеме на копер производится у верхней подъемной петли.

3.4. Отклонение рифленной части сваи от проектных размеров не должно превышать:

- по наружному диаметру +1, -2мм,
- по наклону боковой поверхности - 0.005.

3.5. Изготовление звеньев составных свай с технологическим уклоном двух противоположных сторон не допускается

3.6. Отпускная прочность бетона составных свай в момент отгрузки с предприятия-изготовителя должна быть не ниже 100% проектной.

3.7. Конструкция арматурных каркасов звеньев составных

https://zavodjbi.com/

https://zavodjbi.com/

свай, острия нижних звеньев, петель принята по аналогии с цельными сваями квадратного сечения с ненапрягаемой арматурой по ГОСТ 19804.1-79.

3.8. В качестве продольной арматуры звеньев составных свай используется.

- горячекатаная арматурная сталь класса А-II по ГОСТ 5781-75.
- горячекатаная арматурная сталь класса А-III по ГОСТ 5.1459-72.

3.9. Минимальный диаметр продольной арматуры принят 12мм.

3.10. Поперечное армирование сваи состоит из спиралей, изготавливаемых из проволоки диаметром 5мм класса Вр-I по ТУ 14-4-659-75.

3.11. Поперечная арматура должна быть приварена к продольным стержням в каждом пересечении контактной сваркой.

3.12. Для петель применяется горячекатаная арматурная сталь класса А-I марок $ВСт3сп2$ и $ВСт3пс2$. Причем сталь марки $ВСт3пс2$ применяется при температуре воздуха до-40°С.

3.13. Армирование головы нижнего звена и концов верхнего звена составных свай производится внутренней спиралью из проволоки диаметром 5мм класса $Вр$-I по ТУ 14-4-659, а острия нижнего звена - приставным каркасом.

3.14. Петли, внутренняя спираль и приставной каркас острия должны привязываться к основному каркасу звена составной сваи вязальной проволокой.

Строповочный штырь допускается устанавливать после формования бетонной смеси.

3.15. Для сопряжения звеньев в голове нижних звеньев свай предусмотрены 2 типа закладных деталей:

- „стакан" из цельнотянутой трубы по ГОСТ 8732-78, изготовляемой из стали $Ст2пс$ по ГОСТ 8731-74;

https://zavodjbi.com/

https://zavodjbi.com/

– „короб" из профильного листа по ГОСТ 19903-74, изготовляемого из стали Ст-3 по ГОСТ 14637-79.

3.16. Нижний конец верхнего звена на длине 260мм изготовляется рифленым. Высота зубца 6мм. Наибольший размер рифленого сечения должен превышать внутренний размер „стакана" или „короба" на 8мм. Этим обеспечивается плотность сопряжения. Для изготовления рифленого конца в опалубку сваи устанавливается дополнительный разъемный вкладыш с внутренней рифленой поверхностью.

3.17. С целью упрощения конструкции арматурного каркаса сваи внутренняя спираль в голове нижнего звена составной сваи со стаканным стыком навивается на анкерные стержни закладных деталей.

3.18. Стыкование звеньев составных свай выполняется непосредственно под копром после забивки нижнего звена.

Рифленый конец верхнего звена надавливается в „стакан" или „короб" под действием собственного веса верхнего звена и веса молота, устанавливаемого на голову верхнего звена сваи, а также несколькими ударами молота с высотой подъема 30-50см

3.19. Забивка нижнего звена сваи должна производиться с применением специального наголовника, предохраняющего закладную деталь от деформирования посредством установки в стакан металлического подбабка.

3.20. Защита стальных закладных деталей стыков свай от коррозии должна состоять из выполняемых последовательно:

- цинкового покрытия толщиной 50-60мм внешней и внутренней поверхности закладной детали, выполняемого горячим цинкованием;
- обмазка внешней поверхности закладных деталей горячим битумом до начала погружения;
- покрытия внешней поверхности закладных деталей слоем рубероида по горячему битуму после погружения нижнего звена

https://zavodjbi.com/

https://zavodjbi.com/

3.21. Установка верхнего звена свай в „стакан" или „короб" нижнего звена должна производиться с соблюдением требований СНИП III-4-80 „Техника безопасности в строительстве". При этом целесообразно использовать специальный ключ для захвата верхнего звена свай.

4. РАСЧЕТ КОНСТРУКЦИЙ

4.1. Расчет составных свай выполнен из условия стыкования звеньев свай непосредственно под копром после погружения нижнего звена

4.2. Звенья составных свай рассчитаны в соответствии со СНиП II-21-75 по прочности и раскрытию трещин (3 категория) на изгиб от усилий, возникающих при подъеме звена свай на копер за одну точку, расположенную от торца на расстоянии 0.294 длины призматической части звена сваи.

4.3. При расчете звеньев свай по прочности коэффициент динамичности принят равным 1.5

4.4. При расчете звеньев свай на раскрытие трещин коэффициент динамичности принят равным 1.25. При этом допустимая ширина кратковременного раскрытия трещин принята 0,3мм.

4.5. При расчете звеньев свай на нагрузки, возникающие при ее подъеме на копер, коэффициент перегрузки к собственному весу не учитывается.

4.6. В процессе проектирования свайных фундаментов прочность и трещиностойкость составной сваи по настоящи рабочим чертежам должны быть проверены на нагрузки, возникающие в строительный и эксплуатационный периоды. Допустимая ширина раскрытия трещин принимается по СНиП II-21-75.

4.7. Прочность материала составной сваи должна использоваться не более чем на 80%, так как при расчете свай на нагрузки, действующие в эксплуатационный период, не учитываются напряжения, возникающие от искривления сваи в грунте.

https://zavodjbi.com/

https://zavodjbi.com/

4.8. Для проверки свай по прочности и на раскрытие трещин до т. дп=0,2мм допускается использовать графики, приведенные в справочном приложении 4 к ГОСТ 19804.1-79.

4.9. Если продольное армирование нижнего и верхнего звеньев свай различное, проверка прочности и раскрытия трещин производится по наименьшему сечению продольной арматуры.

5. ИСПЫТАНИЕ НА РАСКРЫТИЕ ТРЕЩИН

5.1. Звенья составных свай длиной 6м и более должны быть испытаны на раскрытие трещин путем укладки их на 2 опоры, расположенные согласно рис. 1.

Схема испытания свай.

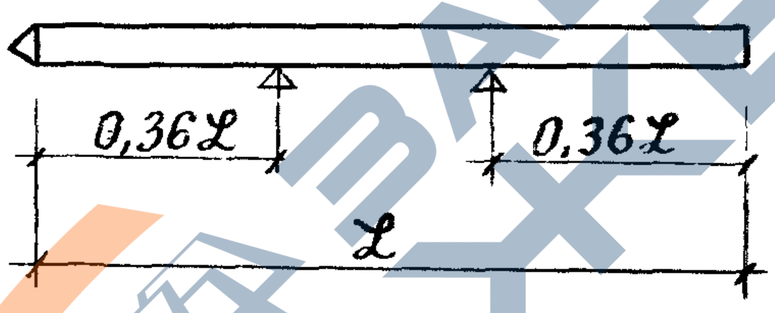

рис. 1

5.2. После укладки сваи на 2 опоры через 10 мин. производят осмотр верхней грани ее над опорами, сваю считают выдержавшей испытание, если ширина раскрытия трещин не превышает 0,2мм.

Ширину раскрытия трещин измеряют с точностью до 0,05мм

https://zavodjbi.com/

https://zavodjbi.com/

Формат	Зона	Поз.	Обозначение	Наименование	Кол-во на исполн. 1.011.1-7 10000										Примечание
					-	01	02	03	04	05	06	07			
				Документация											
11Б			1.011.1-7 10000СБ	Сборочный чертёж											
			1.011.1-7 00000 ПЗ	Пояснительная записка											
			1.011.1-7 00000 ВМС	Выборка стали											
				Сборочные единицы											
11Б		1	1.011.1-7 10100	Звено верхнее С4-30ВС				1							
		1	-01	С5-30ВС					1						
		1	-02	С6-30ВС	1					1					
		1	-03	С7-30ВС		1					1				
		1	-04	С8-30ВС			1					1			
		2	1.011.1-7 10200	Звено нижнее С8-30НС	1	1	1								
		2	-01	С12-30НС				1	1	1	1	1			
				Материалы											
				Бетон марки М300	1,26	1,35	1,44	1,44	1,53	1,62	1,71	1,80			$м^3$
				Марка сваи	С14-30С	С15-30С	С16-30С	С16-30С	С17-30С	С18-30С	С19-30С	С20-30С			

Нач. пр отд.	Колесов	
Гл констр.		
Гл спец. пон к.	Пронин	
ГИП	Лешин	
Гл спец.	Сокалова	
Инж.	Хачатурян	
Проверил	Дежурова	

1.011.1-7 10000

Свая составная
(С14-30С ÷ С28-40К)

Стадия	Лист	Листов
Р	1	7

фундаментпроект

https://zavodjbi.com/

https://zavodjbi.com/

Формат	Зона	Поз	Обозначение	Наименование	Количество на исполнение 1.011.1-7 10000										Примечание
					08	09	10	11	12	13	14	15	16	17	
		1	1.011.1-7 10300	Звено верхнее С6-35ВС	1				1						
		1	-01	С7-35ВС		1				1					
		1	-02	С8-35ВС			1				1				
		1	-03	С9-35ВС				1				1			
		1	-04	С10-35ВС									1		
		1	-05	С11-35ВС										1	
		1		Звено нижнее С8-35НС	1	1	1	1							
		2	1.011.1-7 10400	С12-35НС					1	1	1	1	1	1	
		2													
				Материалы											
				Бетон марки М 300	1,72	1,84	1,97	2,09	2,21	2,33	2,46	2,58	2,70	2,82	$м^3$

Марка сваи	С14-35С	С15-35С	С16-35С	С17-35С	С18-35С	С19-35С	С20-35С	С21-35С	С22-35С	С23-35С

1.011.1-7 10000

Лист 2

https://zavodjbi.com/

https://zavodjbi.com/

Формат	Зона	Поз	Обозначение	Наименование	Количество на исполнение 1.011.1-7 10000										Примечание
					18	19	20	21	22	23	24	25	26	27	
		1	1.011.1-7 10300-06	Звено верхнее С12—35ВС	1										
		1	1.011.1-7 10500	С6—40ВС		1				1					
		1	-01	С7—40ВС			1				1				
		1	-02	С8—40ВС				1				1			
		1	-03	С9—40ВС					1				1		
		1	-04	С10—40ВС										1	
		2	1.011.1-7 10400-01	Звено нижнее С12—35НС	1										
		2	1.011.1-7 10600	С8—40НС		1	1	1	1						
		2	-01	С12—40НС						1	1	1	1	1	
				Материалы											
				Бетон марки М 300	2,94	2,24	2,40	2,56	2,72	2,88	3,04	3,20	3,36	3,52	м³

Марка сваи	С24—35С	С14—40С	С15—40С	С16—40С	С17—40С	С18—40С	С19—40С	С20—40С	С21—40С	С22—40С	

https://zavodjbi.com/

https://zavodjbi.com/

Формат	Зона	Поз.	Обозначение	Наименование	Количество на исполнение 1.011.1-7 10000										Примечание
					28	29	30	31	32	33	34	35	36	37	
		1	1.011.1-7 10500-05	Звено верхнее С11—40ВС	1		1								
		1	-06	С12—40ВС		1		1							
		1	-07	С13—40ВС					1						
		1	-08	С14—40ВС						1					
		1	1.011.1-7 10700	С4—30ВК										1	
		1	-02	С6—30ВК							1				
		1	-03	С7—30ВК								1			
		1	-04	С8—30ВК									1		
		2	1.011.1-7 10600-01	Звено нижнее С12—40НС	1	1									
		2	-02	С14—40НС			1	1	1	1					
		2		С8—30НК							1	1	1		
		2	1.011.1-7 10800	С12—30НК										1	
			-01												
				Материалы											
				Бетон марки М 300	3,68	3,84	4,00	4,16	4,32	4,48	1,08	1,36	1,45	1,45	м³

Марка сваи	С23—40С	С24—40С	С25—40С	С26—40С	С27—40С	С28—40С	С14—30К	С15—30К	С16—30К	С16—30К

1.011.1-7 10000

Лист 4

16

https://zavodjbi.com/

https://zavodjbi.com/

Формат	Зона	Поз.	Обозначение	Наименование	Количество на исполнение 1.011.1-7 10000										Примечание
					38	39	40	41	42	43	44	45	46	47	
		1	1.011.1-7 10700-01	Звено верхнее С5-30ВК	1										
		1	-02	С6-30ВК		1									
		1	-03	С7-30ВК			1								
		1	-04	С8-30ВК				1							
		1	1.011.1-7 10900	С6-35ВК					1				1		
		1	-01	С7-35ВК						1				1	
		1	-02	С8-35ВК							1				
		1	-03	С9-35ВК								1			
		2	1.011.1-7 10800-01	Звено нижнее С12-30НК	1	1	1	1							
		2	1.011.1-7 11000	С8-35НК					1	1	1	1			
		2	-01	С12-35НК									1	1	
				Материалы											
				Бетон марки М 300	1,54	1,63	1,72	1,81	1,73	1,85	1,98	2,10	2,22	2,34	$м^3$

Марка сваи	С17-30К	С18-30К	С19-30К	С20-30К	С14-35ВК	С15-35ВК	С16-35ВК	С17-35ВК	С18-35ВК	С19-35ВК

https://zavodjbi.com/

https://zavodjbi.com/

Формат	Зона	Поз.	Обозначение	Наименование	Количество на исполнение 1.011.1-7 10000										Примечание.
					48	49	50	51	52	53	54	55	56	57	
		1	1.011.1-7 10900 -02	Звено верхнее С8 — 35ВК	1										
		1	-03	С9 — 35ВК		1									
		1	-04	С10 — 35ВК			1								
		1	-05	С11 — 35ВК				1							
		1	-06	С12 — 35ВК					1						
		1	1.011.1-7 11100	С6 — 40ВК						1				1	
		1	-01	С7 — 40ВК							1				
		1	-02	С8 — 40ВК								1			
		1	-03	С9 — 40ВК									1		
		2	1.011.1-7 11000 -01	Звено нижнее С12 — 35НК	1	1	1	1	1						
		2	1.011.1-7 11200	С8 — 40НК						1	1	1	1		
		2	-01	С12 — 40НК										1	
				Материалы											
				Бетон марки М300	2,47	2,60	2,71	2,83	2,96	2,25	2,41	2,58	2,74	2,89	м³

Марка сваи	С20-35К	С21-35К	С22-35К	С23-35К	С24-35К	С14-40К	С15-40К	С16-40К	С17-40К	С18-40К	

https://zavodjbi.com/

https://zavodjbi.com/

Формат	Зона	Поз.	Обозначение	Наименование	Количество на исполнение 1.011.1-7 10000										Примечание
					58	59	60	61	62	63	64	65	66	67	
		1	1.011.1-7 11100-01	Звено верхнее С7-40ВК	1										
		1	-02	С8-40ВК		1									
		1	-03	С9-40ВК			1								
		1	-04	С10-40ВК				1							
		1	-05	С11-40ВК					1		1				
		1	-06	С12-40ВК						1		1			
		1	-07	С13-40ВК									1		
		1	-08	С14-40ВК										1	
		2	1.011.1-7 11200-01	Звено нижнее С12-40НК	1	1	1	1	1	1					
		2	-02	С14-40НК							1	1	1	1	
				Материалы											
				Бетон марки М 300	3,05	3,22	3,38	3,54	3,70	3,86	4,02	4,18	4,34	4,50	м³

Марка сваи	С19-40К	С20-40К	С21-40К	С22-40К	С23-40К	С24-40К	С25-40К	С26-40К	С27-40К	С28-40К

https://zavodjbi.com/

https://zavodjbi.com/

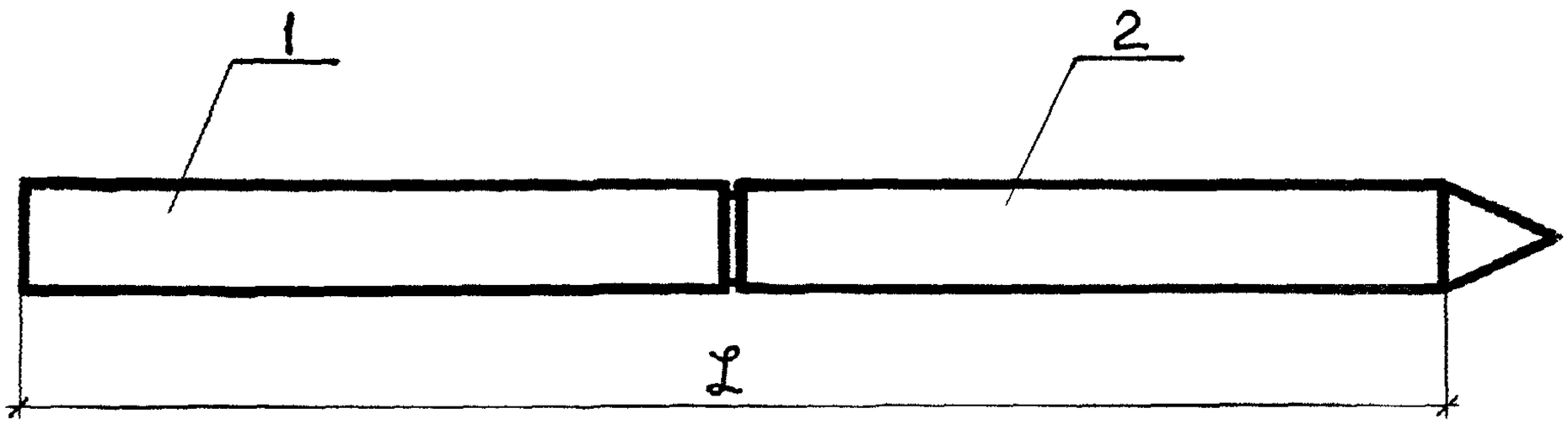

Обозначение	Марка	L, мм	Масса, m	Обозначение	Марка	L мм	Масса m
1.011.1-7 10000	С14-30С	14000	3.16	-17	С23-35С	23000	7,06
-01	С15-30С	15000	3,38	-18	С24-35С	24000	7,36
-02	С16-30С	16000	3,61	-19	С14-40С	14000	5,60
-03	С16-30С	16000	3,61	-20	С15-40С	15000	6,00
-04	С17-30С	17000	3,83	-21	С16-40С	16000	6,40
-0,5	С18-30С	18000	4,06	-22	С17-40С	17000	6,80
-0,6	С19-30С	19000	4,28	-23	С18-40С	18000	7,20
-0,7	С20-30С	20000	4,51	-24	С19-40С	19000	7,60
-0,8	С14-35С	14000	4,30	-25	С20-40С	20000	8,00
-0,9	С15-35С	15000	4,60	-26	С21-40С	21000	8,40
-10	С16-35С	16000	4,92	-27	С22-40С	22000	8,80
-11	С17-35С	17000	5,23	-28	С23-40С	23000	9,20
-12	С18-35С	18000	5,53	-29	С24-40С	24000	9,60
-13	С19-35С	19000	5,83	-30	С25-40С	25000	10,00
-14	С20-35С	20000	6,15	-31	С26-40С	26000	10,40
-15	С21-35С	21000	6,46	-32	С27-40С	27000	10,80
-16	С22-35С	22000	6,76	-33	С28-40С	28000	11,20

Нач.отд.	Колесов	[signature]	
Гл.констр			
Гл.сп.по нк	Пронин	[signature]	
ГИП	Лёшин	[signature]	
Гл.спец.	Левашов	[signature]	
Инженер	Хачатурян	[signature]	
Проверил	Дежурова		

1.011.1-7 10000 СБ

Свая составная
(С14-30С ÷ С28-40С)
Сборочный чертёж

Стадия	Масса	Масштаб
Р	См. табл.	
Лист 1	Листов 2	

Фундаментпроект

https://zavodjbi.com/

https://zavodjbi.com/

Обозначение	Марка	L мм	Масса т	Обозначение	Марка	L мм	Масса т
-34	С14-30К	14000	3,18	-51	С23-35К	23000	7,08
-35	С15-30К	15000	3,40	-52	С24-35К	24000	7,40
-36	С16-30К	16000	3,63	-53	С14-40К	14000	5,63
-37	С16-30К	16000	3,63	-54	С15-40К	15000	6,03
-38	С17-30К	17000	3,85	-55	С16-40К	16000	6,45
-39	С18-30К	18000	4,00	-56	С17-40К	17000	6,85
-40	С19-30К	19000	4,30	-57	С18-40К	18000	7,23
-41	С20-30К	20000	4,53	-58	С19-40К	19000	7,63
-42	С14-35К	14000	4,33	-59	С20-40К	20000	8,05
-43	С15-35К	15000	4,63	-60	С21-40К	21000	8,45
-44	С16-35К	16000	4,95	-61	С22-40К	22000	8,85
-45	С17-35К	17000	5,25	-62	С23-40К	23000	9,25
-46	С18-35К	18000	5,65	-63	С24-40К	24000	9,65
-47	С19-35К	19000	5,85	-64	С25-40К	25000	10,05
-48	С20-35К	20000	6,18	-65	С26-40К	26000	10,45
-49	С21-35К	21000	6,48	-66	С27-40К	27000	10,85
-50	С22-35К	22000	6,78	-67	С28-40К	28000	11,25

https://zavodjbi.com/

https://zavodjbi.com/

Формат	Зона	Поз.	Обозначение	Наименование	Количество на исполнение 1.011.1-7 10100											Примечание
					-	01	02	03	04							
				Документация												
11В			1.011.1-7 10100 СБ	Сборочный чертеж												
11В			1.011.1-7 00000 ВМС	Выборка стали												
			1.011.1-7 00000 ПЗ	Пояснительная записка												
				Сборочные единицы												
11В		1	1.011.1-7 10110	Каркас пространств. КП4-30ВС	1											
11В		1	-01	КП5-30ВС		1										
11В		1	-02	КП6-30ВС			1									
11В		1	-03	КП7-30ВС				1								
11В		1	-04	КП8-30ВС					1							
11В		2	1.011.1-7 10010	КП1	1	1	1	1	1							
				Марка сваи	С4-30ВС	С5-30ВС	С6-30ВС	С7-30ВС	С8-30ВС							

Нач.отд.	Колесов		
Гл.констр.	Абрамов		
Гл.сп.пон.к.	Пронин		
ГИП	Лёшин		
Гл.спец.	Соколова		
Инженер	Хачатурян		
Проверил	Дежурова		

1.011.1-7 10100

Звено верхнее (С4-30ВС ÷ С8-30ВС).

Стадия	Лист	Листов
Р	1	2

Фундаментпроект

https://zavodjbi.com/

https://zavodjbi.com/

Формат	Зона	Поз.	Обозначение	Наименование	Количество на исполнение 1.011.1-7 10100											Примечание
					-	01	02	03	04							
				Детали												
Б4		3	1.011.1-7 10101	ф10AI ГОСТ 5781-75, ℓ=250					1							0,1 кг
				Материалы												
				Бетон марки М 300	0,35	0,44	0,53	0,62	0,71							
				Марка сваи	С4-30ВС	С5-30ВС	С6-30ВС	С7-30ВС	С8-30ВС							

https://zavodjbi.com/

https://zavodjbi.com/

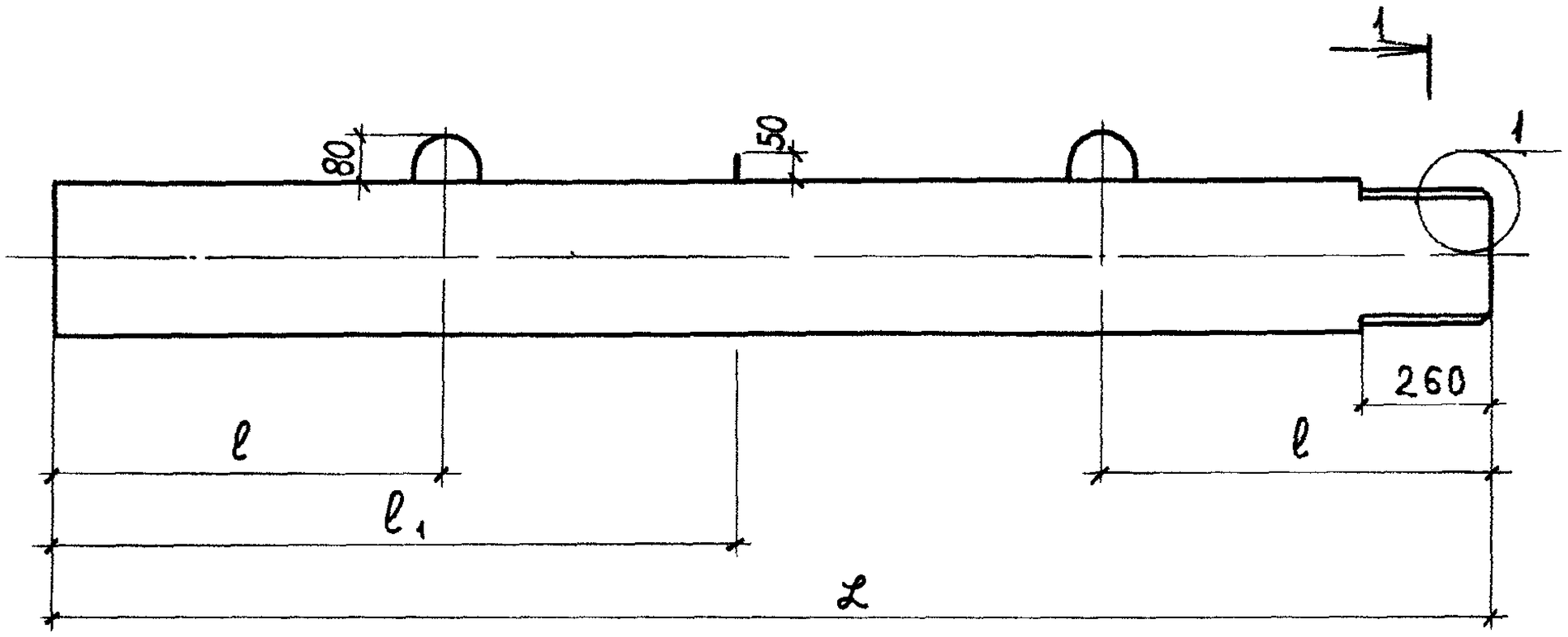

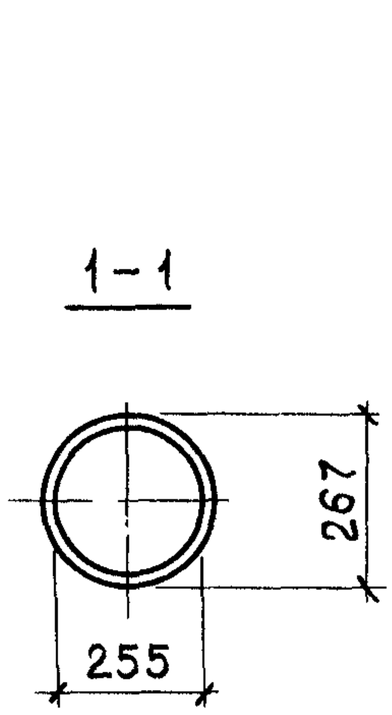

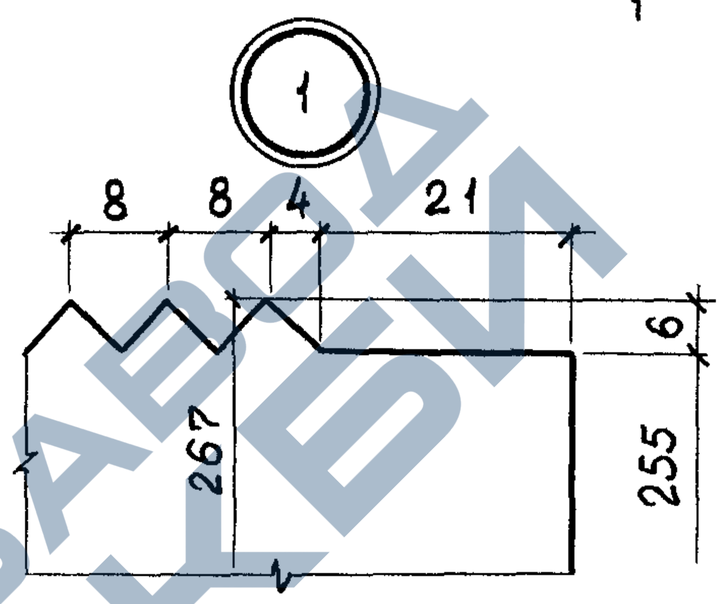

Обозначение	Марка	ℒ мм	ℓ мм	ℓ1 мм	Масса т
1.011.1-7 10100	С4 - 30 ВС	4000	800	–	0.88
-01	С5 - 30 ВС	5000	1000	–	1.10
-02	С6 - 30 ВС	6000	1200	–	1.33
-03	С7 - 30 ВС	7000	1400	–	1.55
-04	С8 - 30 ВС	8000	1600	2400	1.78

1.011.1-7 10100 СБ

Нач пр отд	Колесов	
Гл констр	Абрамов	
Гл спец по норм. контр	Пронин	
ГИП	Лешин	
Гл спец	Соколова	
Инженер	Хачатурян	
Проверил	Дежурова	

Звено верхнее
(С4-30ВС - С8-30ВС)
Сборочный чертеж

Стадия	Масса	Масштаб
Р	См. табл.	
Лист 1	Листов 2	

Фундаментпроект

https://zavodjbi.com/

https://zavodjbi.com/

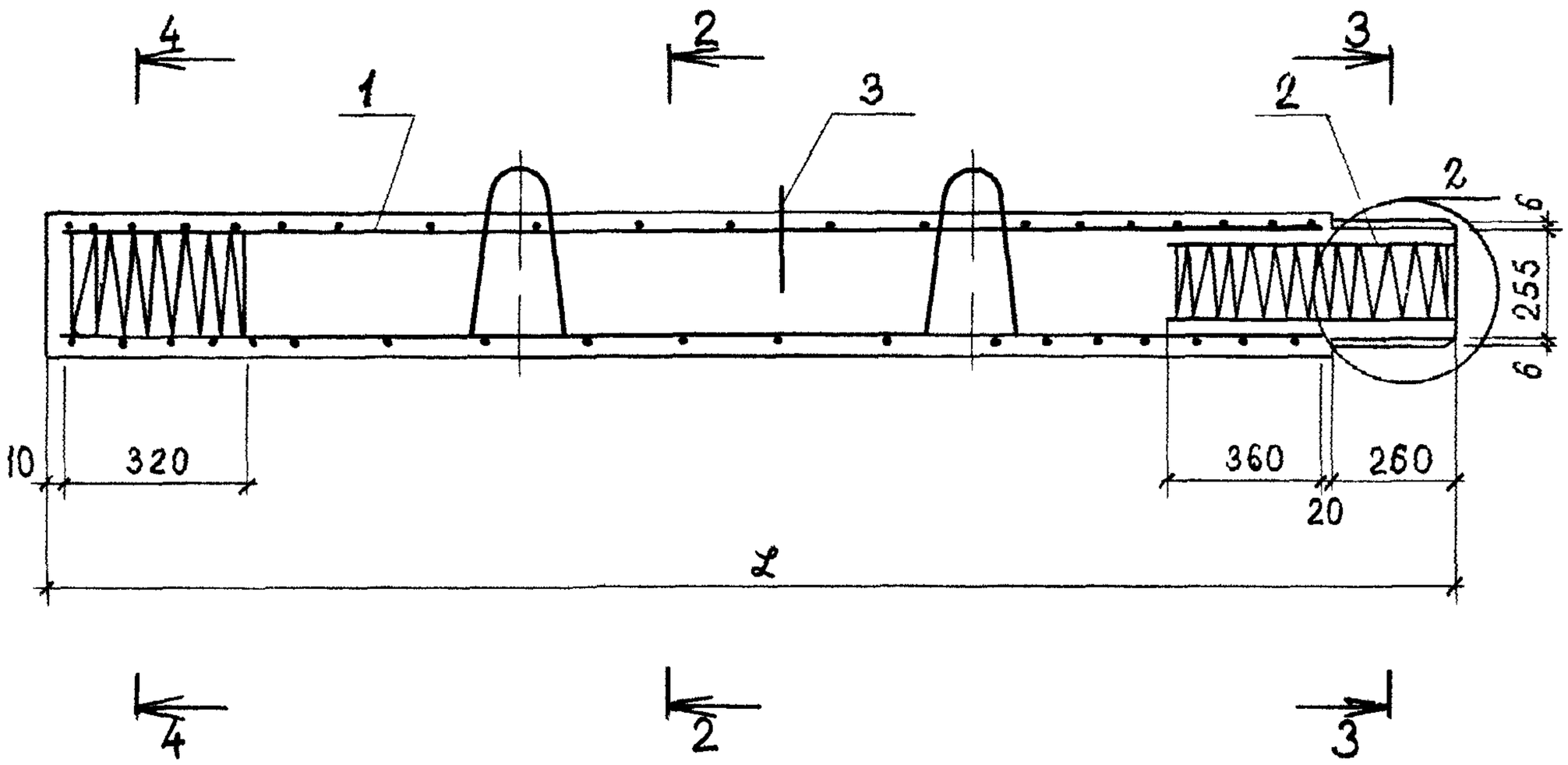

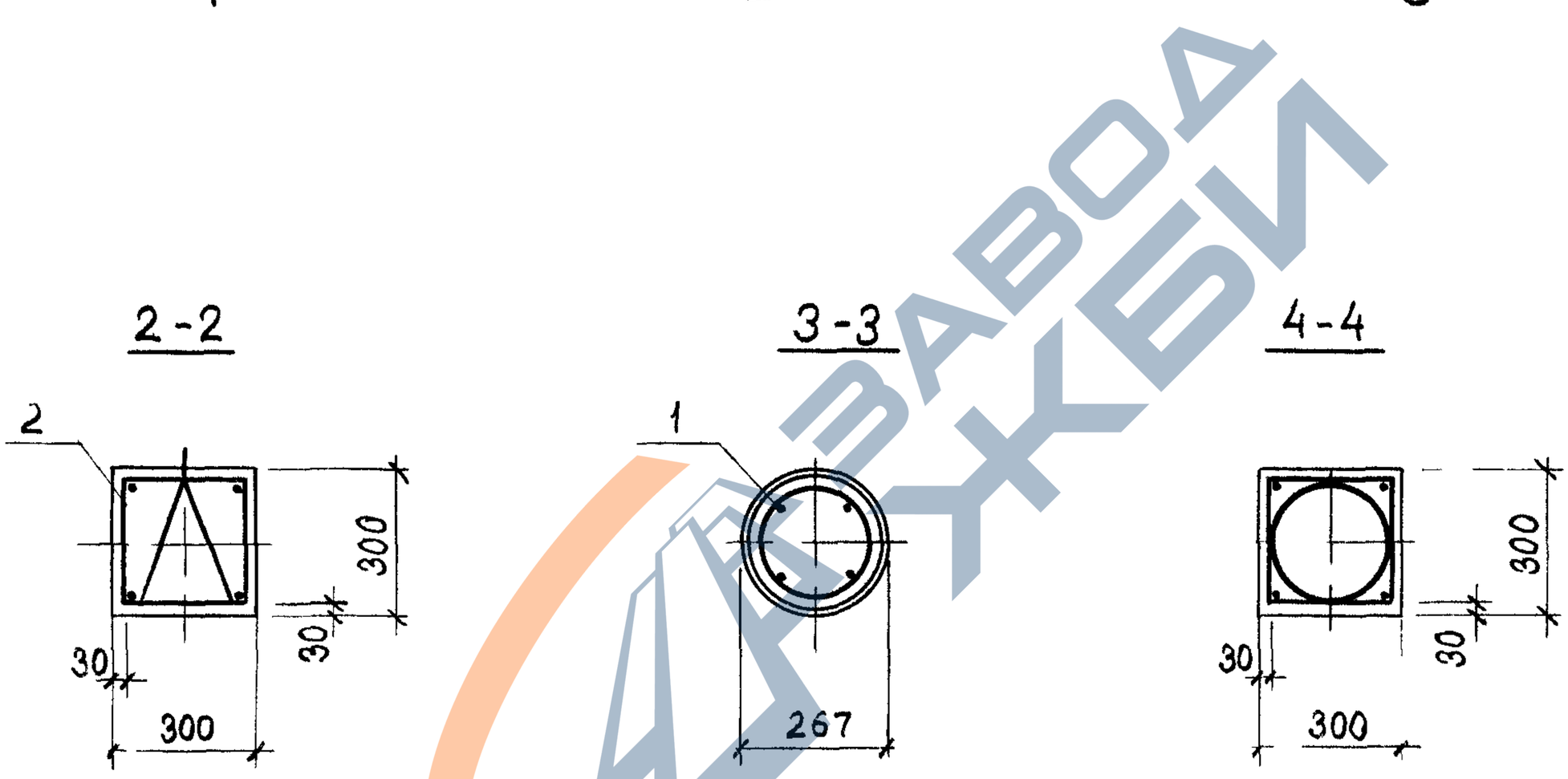

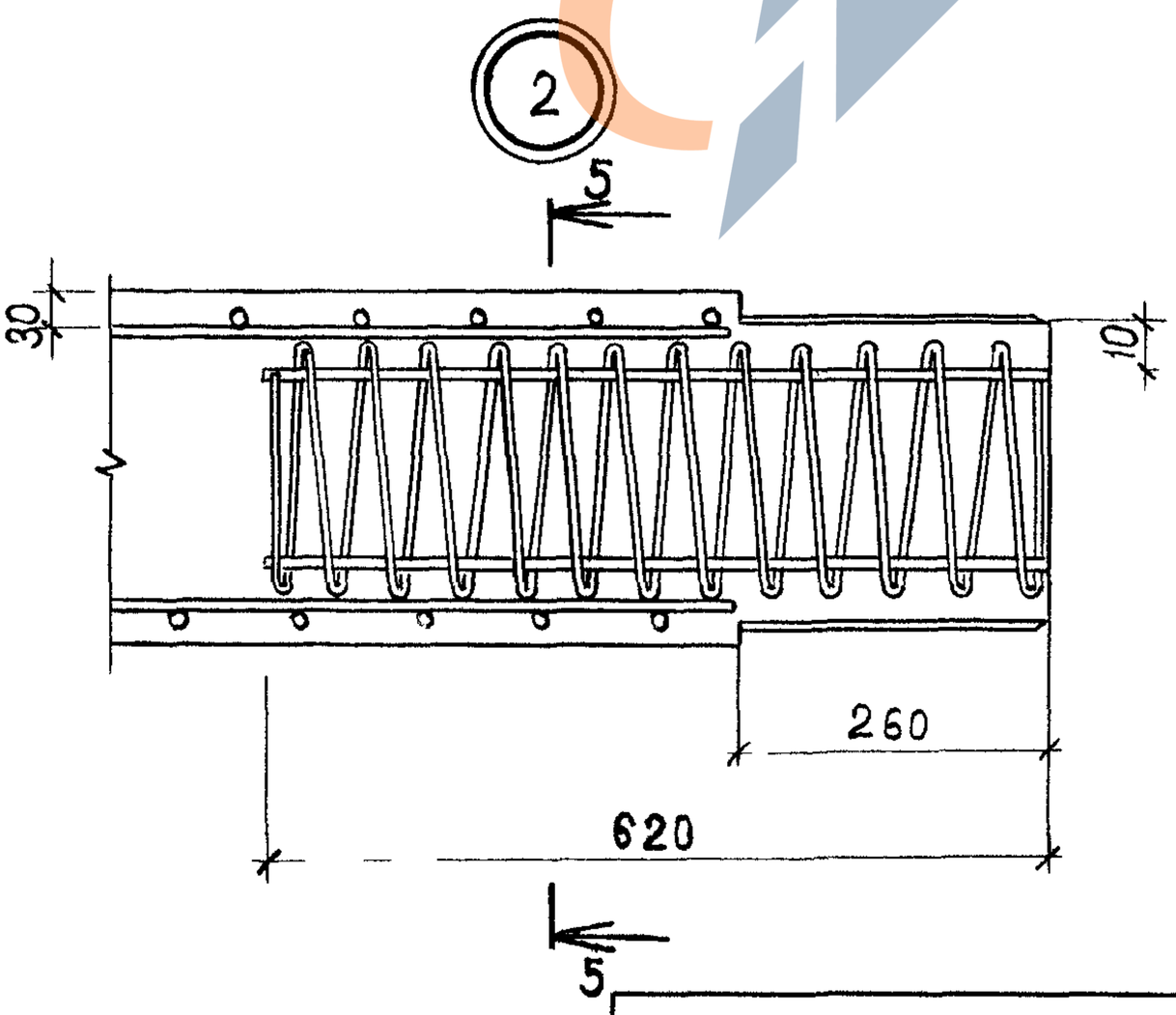

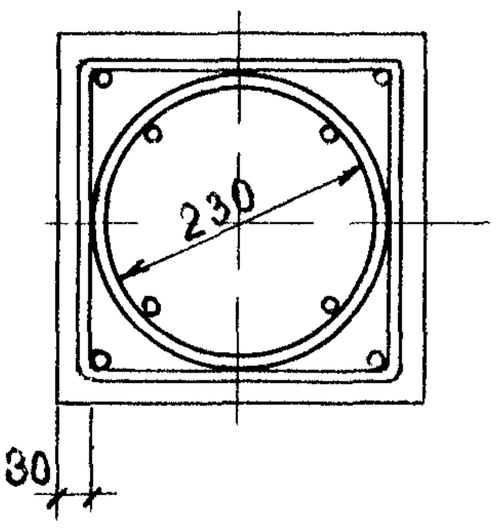

	1.011.1-7 10100 СБ	Лист 2

https://zavodjbi.com/

https://zavodjbi.com/

Формат	Зона	Поз.	Обозначение	Наименование	Количество на исполнение 1.011.1-7 10110											Примечание
					-	01	02	03	04							
				Документация												
А1В			1.011.1-7 10110 СБ	Сборочный чертеж												
				Детали												
БЧ		1	1.011.1-7 11111	Ø12AIII ГОСТ 5781-75 ℓ=3700	4											3,3 кг
БЧ		1	-01	ℓ=4700		4										4,2 кг
БЧ		1	-02	ℓ=5700			4									5,1 кг
БЧ		1	-03	ℓ=6700				4								6,0 кг
БЧ		1	-04	ℓ=7700					4							6,9 кг
БЧ		2	1.011.1-7 10112	Ø5 Вр I ТУ-14-4-659-75, ℓ=27700	1											3,9 кг
				Марка каркаса	КП4-30ВС	КП5-30ВС	КП6-30ВС	КП7-30ВС	КП8-30ВС							

Нач. отд.	Колесов		
Гл. констр.	Абрамов		
Гл. сп. конк.	Пронин		
ГИП	Лёшин		
Гл. спец.	Соколова		
Инженер	Хачатурян		
Проверил	Дежурова		

1.011.1-7 10110

Каркас пространственный (КП4-30ВС ÷ КП8-30ВС)

Стадия	Лист	Листов
Р	1	2

Фундаментпроект

https://zavodjbi.com/

https://zavodjbi.com/

			Обозначение	Наименование	Количество на исполнение 1.011.1-7 10110											Примечание
					-	01	02	03	04							
БЧ		2	1.011.1-7 10112-01	ф5ВрIТУ14-4-659-75 ℓ=32700		1										4,5 кг
БЧ		2	-02	ℓ=37700			1									5,2 кг
БЧ		2	-03	ℓ=42700				1								5,9 кг
БЧ		2	-04	ℓ=47700					1							6,6 кг
БЧ		3	1.011.1-7 10113	ℓ=6150	1	1	1	1	1							0,9 кг
118		4	1.011.1-7 10020	Петля П1	2	2	2									0,8 кг
118		4	1.011.1-7 10020-01	Петля П2				2	2							1,1 кг
				Марка каркаса	КП4-30ВС	КП5-30ВС	КП6-30ВС	КП7-30ВС	КП8-30ВС							

ЗАВОД ЖБИ

https://zavodjbi.com/

https://zavodjbi.com/

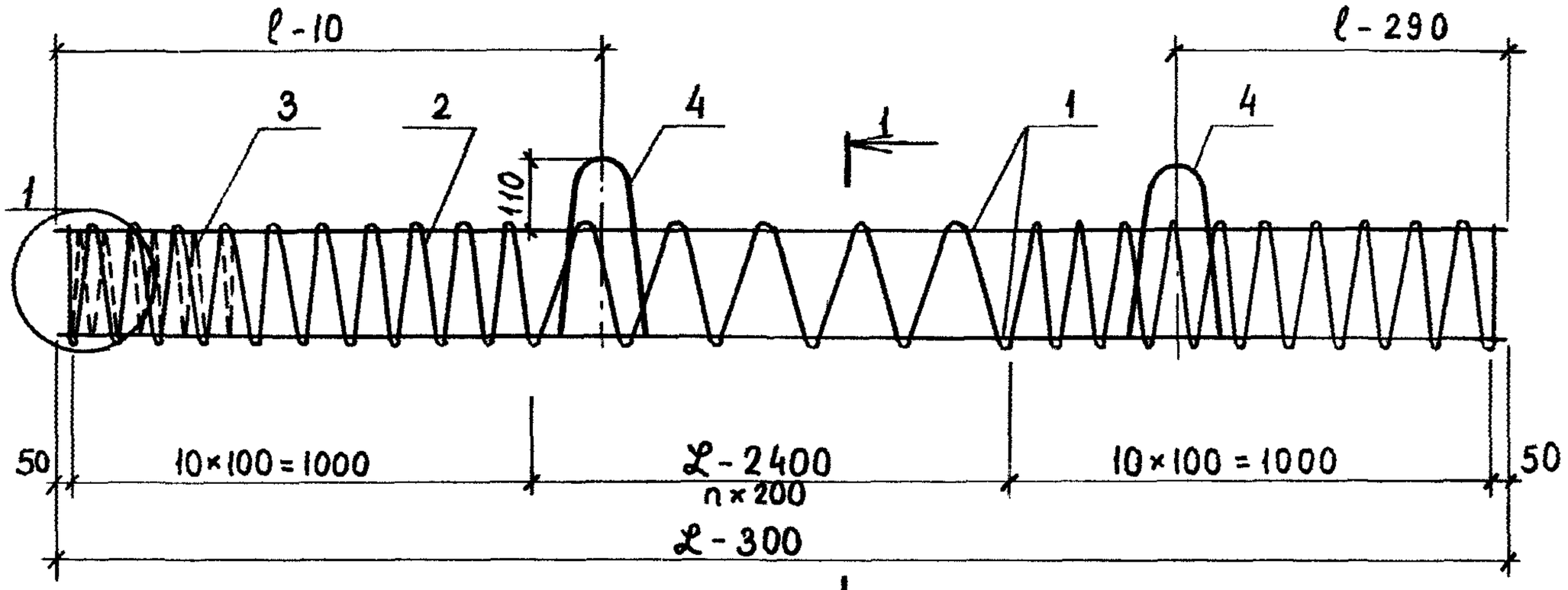

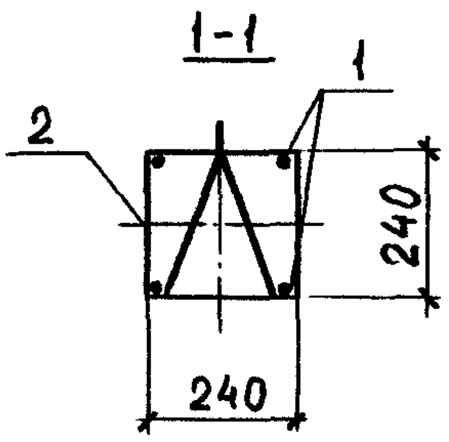

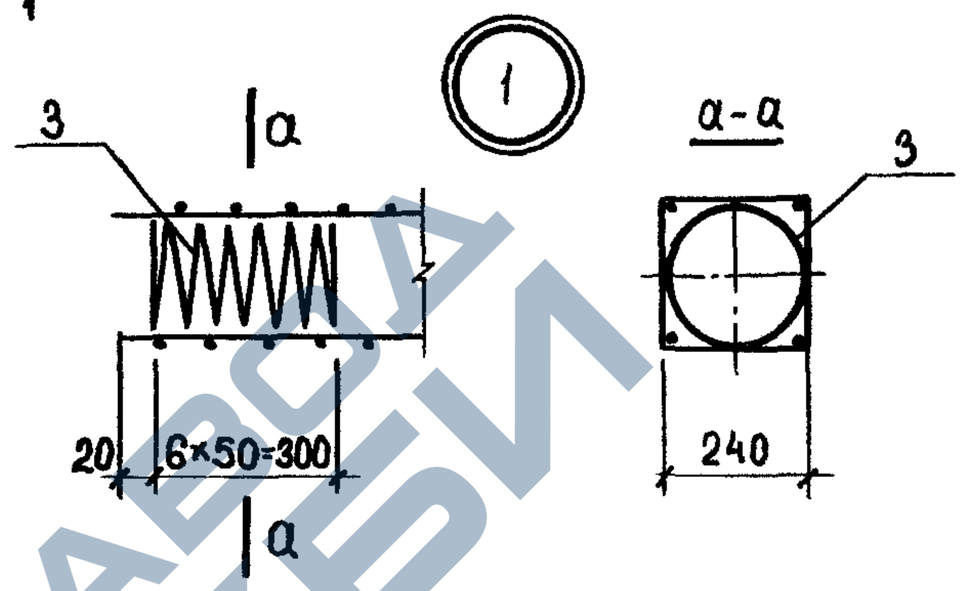

Каркас изготовлять при помощи контактной точечной электросварки в соответствии с требованиями ГОСТ 14098-68 и СН 393-78.
Петли привязать к поз. 1 вязальной проволокой.

Обозначение	Марка	ℒ-300 мм	ℓ мм	n вит шт.	Масса кг
1.011.1-7 10110	КП4-30ВС	3700	800	8	20,0
-01	КП5-30ВС	4700	1000	13	24,2
-02	КП6-30ВС	5700	1200	18	28,6
-03	КП7-30ВС	6700	1400	23	33,5
-04	КП8-30ВС	7700	1600	28	37,8

Нач.пр.отд.	Колесов	
Гл.констр.	Абрамов	
Гл.спец. по корм.контр.	Пронин	
ГИП	Лёшин	
Гл.спец.	Соколова	
Инженер	Хачатурян	
Проверил	Дежурова	

1.011.1-7 10110 СБ

Каркас пространственный (КП4-30ВС ÷ КП8-30ВС) Сборочный чертёж.

Стадия	Масса	Масштаб
Р	См. табл.	—
Лист	Листов: 1	

Фундаментпроект

https://zavodjbi.com/

https://zavodjbi.com/

Формат	Зона	Поз.	Обозначение	Наименование	Количество на исполнение 1.011.1-7 10200											Примечание
					-	01										
				Документация												
11В			1.011.1-7 10200 СБ	Сборочный чертёж												
11В			1.011.1-7 00000 ВМС	Выборка стали												
			1.011.1-7 00000 ПЗ	Пояснительная записка												
				Сборочные единицы												
11В		1	1.011.1-7 10210	Каркас пространств. КП8-30НС	1											
11В		1	1.011.1-7 10210-01	КП12-30НС		1										
11В		2	1.011.1-7 10030	Изделие закладное М1	1	1										
				Детали												
Б4		3	1.011.1-7 10201	ф10 AI ГОСТ 5781-75, ℓ=250	1	1										0,1 кг
				Материалы												
				Бетон марки М 300	0,73	1,09										
				Марка сваи	С8-30НС	С12-30НС										

Нач.отд.	Колесов		
Гл.констр.	Абрамов		
Гл.сп.пон.к.	Пронин		
ГИП	Лёшин		
Гл.спец.	Соколова		
Инженер	Хачатурян		
Проверил	Дежурова		

1.011.1-7 10200

Звено нижнее

(С8-30НС; С12-30НС).

Стадия	Лист	Листов
Р		1

Фундаментпроект

https://zavodjbi.com/

https://zavodjbi.com/

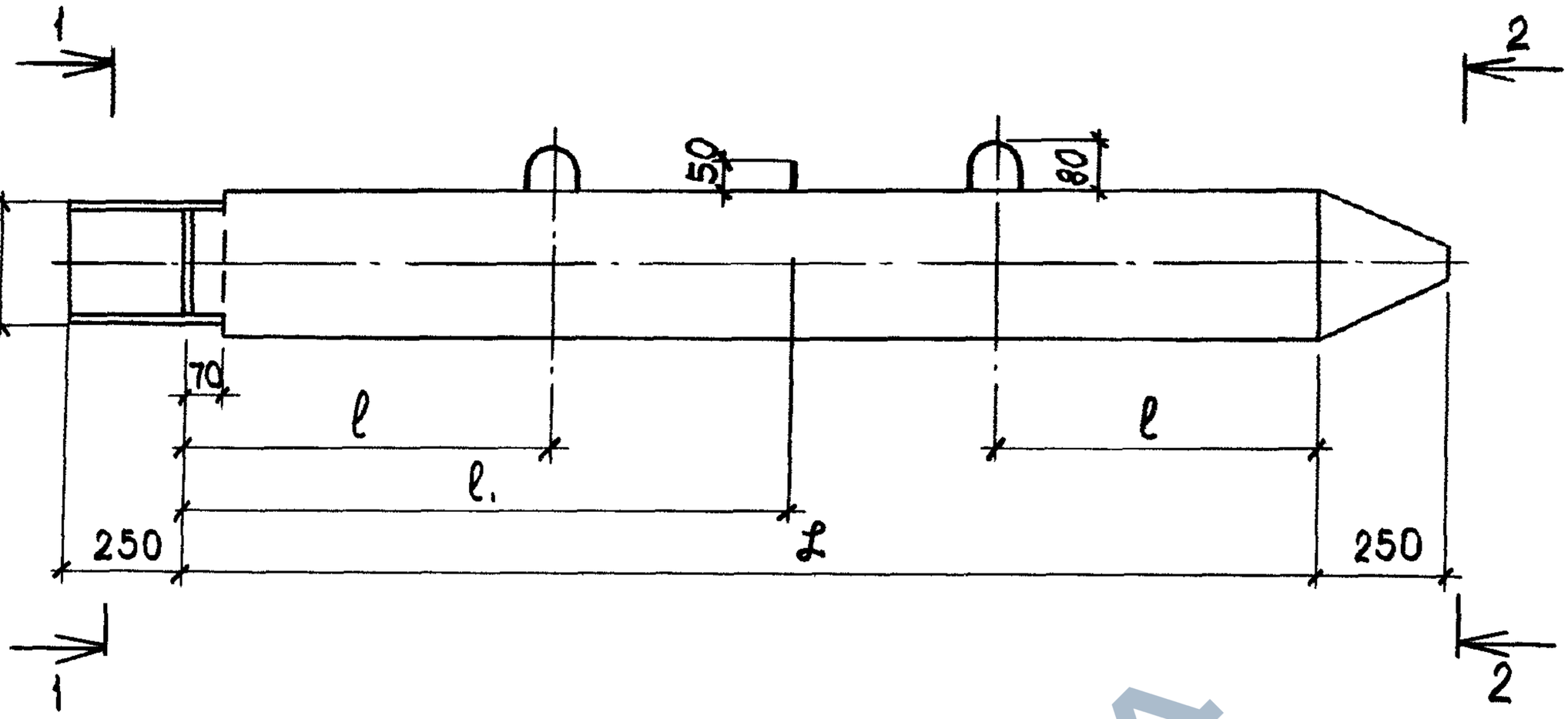

1-1

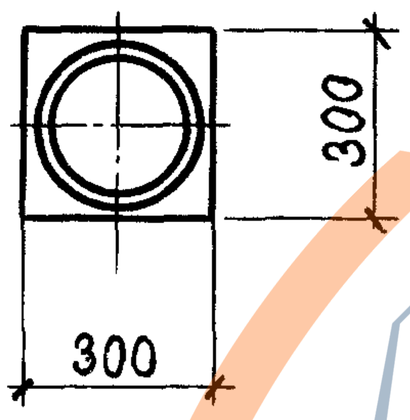

2-2

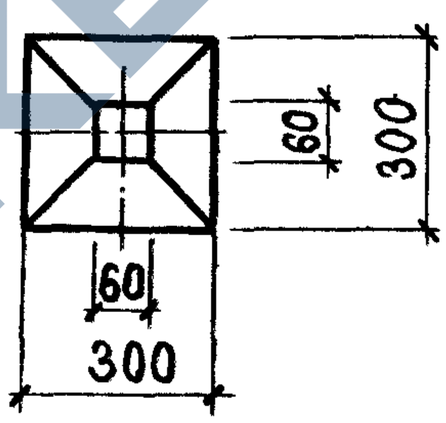

Обозначение	Марка	ℒ мм	ℓ мм	ℓ1 мм	Масса т
1.011.1-7 10200	С8-30НС	8000	1600	2400	1,83
-01	С12-30НС	12000	2500	3500	2,73

Нач. отд.	Колесов		1.011.1-7 10200 СБ	
Гл. констр.	Абрамов		Звено нижнее (С8-30НС; С12-30НС) Сборочный чертёж.	Стадия: Р; Масса: см. табл.; Масштаб:
Гл. сп. пон. к.	Пронин			Лист 1; Листов 2
ГИП	Лёшин			Фундаментпроект
Гл. спец.	Соколова			
Инженер	Хачатурян			
Проверил	Дежурова			

https://zavodjbi.com/

https://zavodjbi.com/

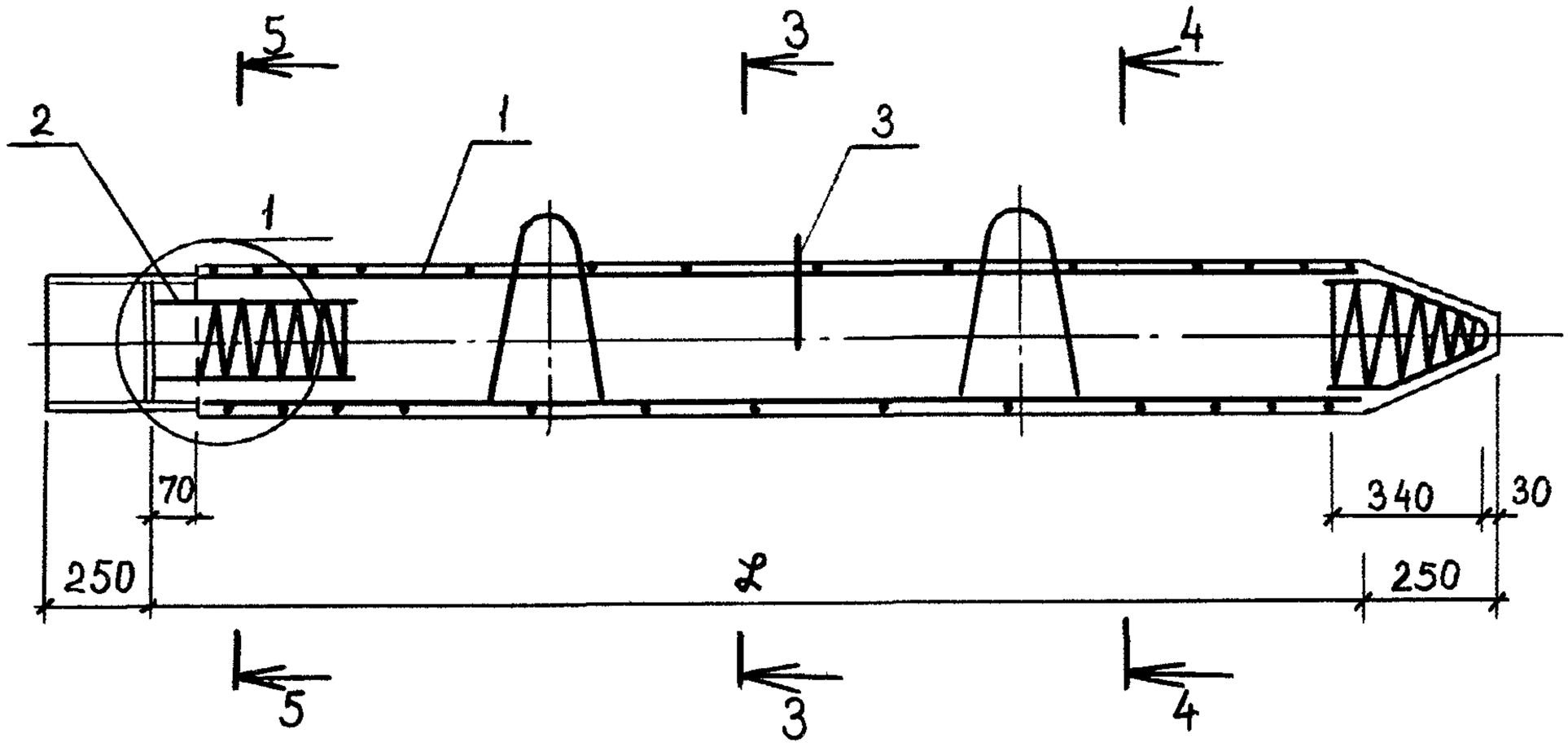

3-3

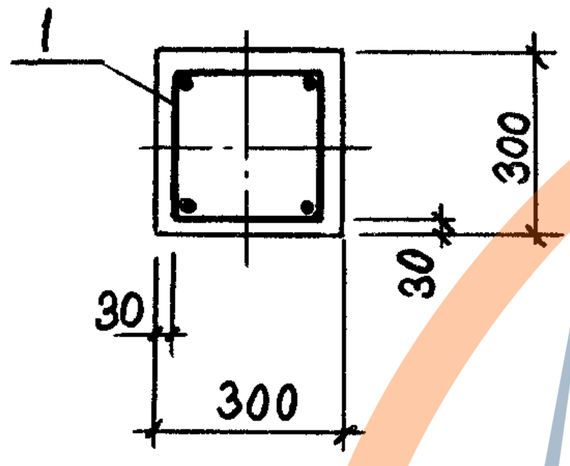

4-4

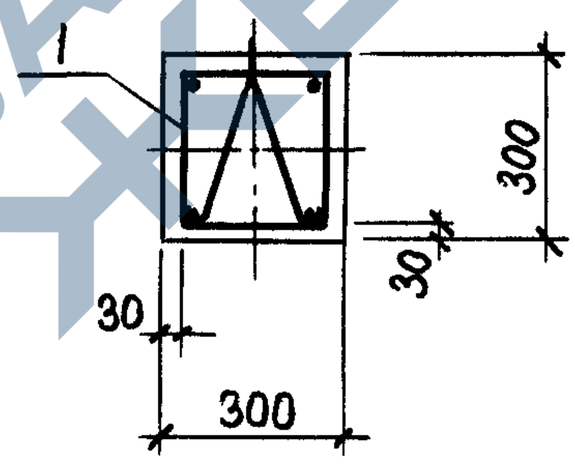

5-5

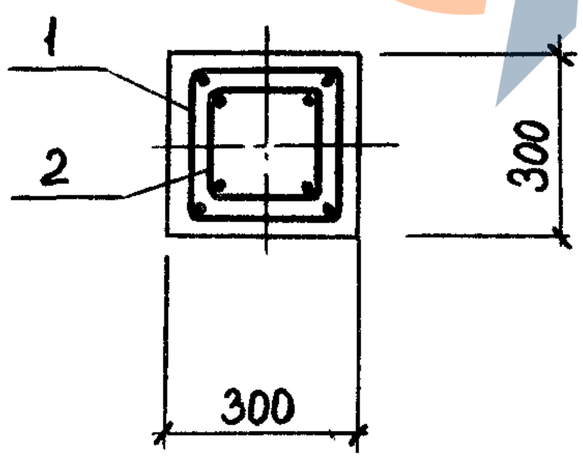

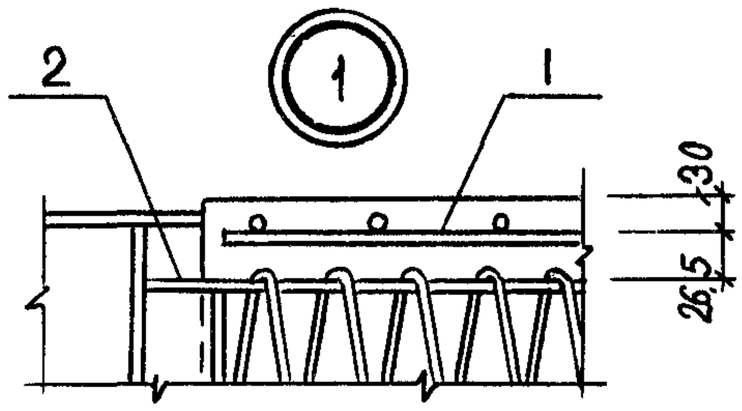

1.011.1-7 10200 СБ	Лист 2

https://zavodjbi.com/

https://zavodjbi.com/

Формат	Зона	Поз.	Обозначение	Наименование	Количество на исполнение 1.011.1-7 10210										Примечание
					-	01									
				Документация											
11В			1.011.1-7 10210 СБ	Сборочный чертёж											
				Детали											
Бч		1	1.011.1-7 10211	ф12 AII ГОСТ 5781-75, ℓ=7900	4										7,0кг
Бч		3	1.011.1-7 10213	ф10 AI ℓ=780	2										0,5кг
Бч		1	1.011.1-7 10215	ф14 AIII ГОСТ 5.1459-72, ℓ=11900		4									14,4кг
Бч		2	1.011.1-7 10212	ф5 BpI ТУ 14-4-659-75, ℓ=48700	1										6,8кг
Бч		2	- 01	ℓ=68790		1									9,6кг
Бч		4	1.011.1-7 10214	ℓ=3100	1	1									0,4кг
11В		5	1.011.1-7 10020-01	Петля П2	2										1,1кг
11В		5	1.011.1-7 10020-02	Петля П3		2									1,5кг
				Марка каркаса	КП8-30НС	КП12-30НС									

Нач. пр. отд.	Колесов		
Гл. констр.	Абрамов		
Гл. сп. по н.к.	Пронин		
ГИП	Лёшин		
Гл спец.	Соколова		
Инженер	Хачатурян		
Проверил	Дежурова		

1.011.1-7 10210

Каркас пространственный (КП8-30НС; КП12-30НС).

Стадия	Лист	Листов
Р		1

Фундаментпроект

https://zavodjbi.com/

https://zavodjbi.com/

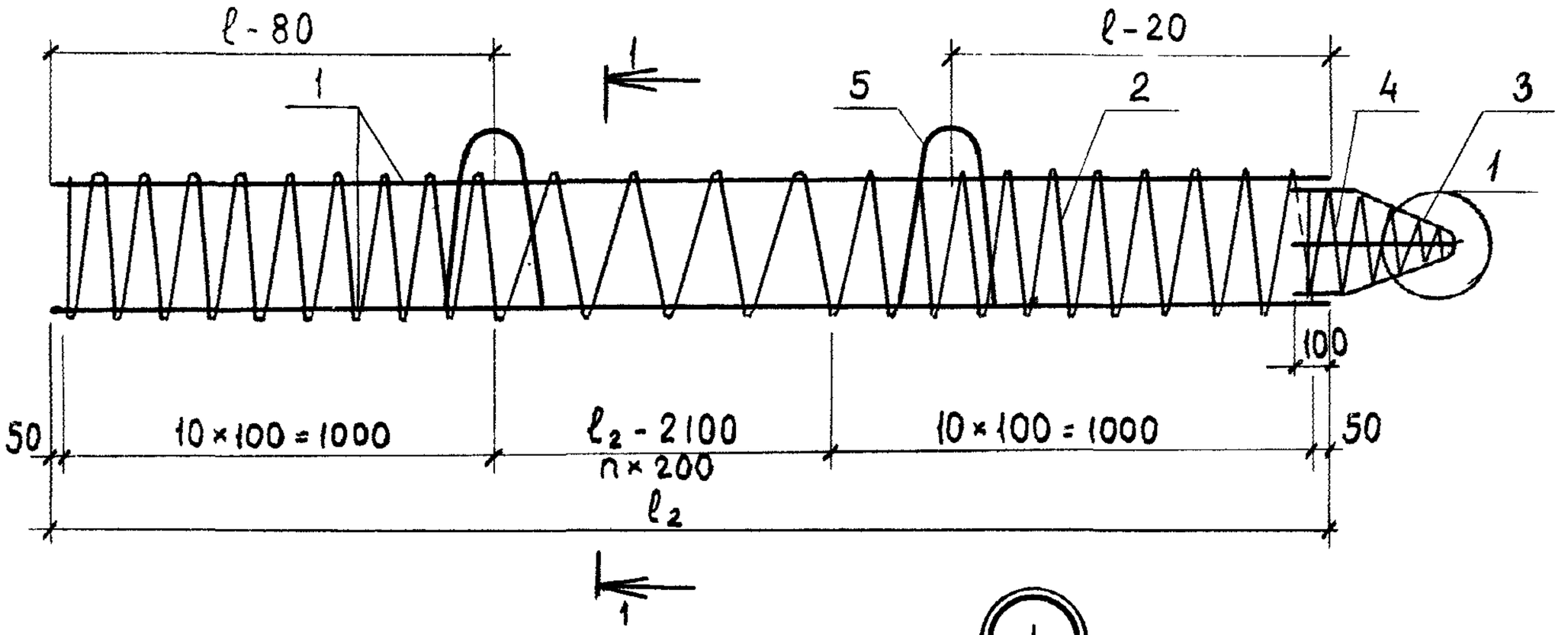

Обозначение	Марка	ℓ_2 мм	ℓ мм	$n_{вит.}$ шт	Масса кг
1.011.1-7 10210	КП8-30НС	7900	1600	29	39,3
-01	КП12-30НС	11900	2500	49	72,6

Каркас изготовлять при помощи контактной точечной электросварки в соответствии с требованиями ГОСТ 14098-68 и СН 393-78.
Петли поз. 3 привязать к поз. 1 вязальной проволокой.

Нач. пр. отд.	Колесов		
Гл. констр.	Абрамов		
Гл. спец. по норм. контр.	Пронин		
ГИП	Лёшин		
Гл. спец.	Соколова		
Инженер	Хачатурян		
Проверил	Дежурова		

1.011.1-7 10210 СБ

Каркас пространственный (КП8-30НС; КП12-30НС) Сборочный чертеж.

Стадия	Масса	Масштаб
Р	см. табл.	—
Лист	Листов: 1	

Фундаментпроект

https://zavodjbi.com/

https://zavodjbi.com/

Формат	Зона	Поз.	Обозначение	Наименование	Количество на исполнение 1.011.1-7 10300											Примечание
					-	01	02	03	04	05	06					
				Документация												
11В			1.011.1-7 10300 СБ	Сборочный чертеж												
11В			1.011.1-7 00000 ВМС	Выборка стали												
			1.011.1-7 00000 ПЗ	Пояснительная записка												
				Сборочные единицы												
11В		2	1.011.1-7 10310	КП6-35ВС	1											
11В		2	-01	КП7-35ВС		1										
11В		2	-02	КП8-35ВС			1									
11В		2	-03	КП9-35ВС				1								
11В		2	-04	КП10-35ВС					1							

Марка звена	С6-35ВС	С7-35ВС	С8-35ВС	С9-35ВС	С10-35ВС	С11-35ВС	С12-35ВС

Нач.отд.	Колесов	
Гл.констр.	Абрамов	
Гл.сп.пон.к.	Пронин	
ГИП	Лёшин	
Гл.спец.	Соколова	
Инженер.	Хачатурян	
Проверил	Дежурова	

1.011.1-7 10300

Звено верхнее (С6-35ВС÷С12-35ВС)

Стадия	Лист	Листов
Р	1	2

Фундаментпроект

https://zavodjbi.com/

https://zavodjbi.com/

Формат	Зона	Поз.	Обозначение	Наименование	Количество на исполнение 1.011.1-7 10300											Примечание
					-	01	02	03	04	05	06					
11В		1	1.011.1-7 10310-05	Каркас пространств. КП11-35ВС						1						
11В		1	-06	КП12-35ВС							1					
11В		2	1.011.1-7 10010-01	КП2	1	1	1	1	1							
11В		2	-02	КП3						1	1					
				Детали												
БЧ		3	1.011.1-7 10301	ф10AI ГОСТ 5781-75 ℓ=250			1	1	1	1	1					0,1кг
				Материалы												
				Бетон марки М300												
					0,72	0,84	0,97	1,09	1,21	1,33	1,45					
Марка звена					С6-35ВС	С7-35ВС	С8-35ВС	С9-35ВС	С10-35ВС	С11-35ВС	С12-35ВС					

https://zavodjbi.com/

https://zavodjbi.com/

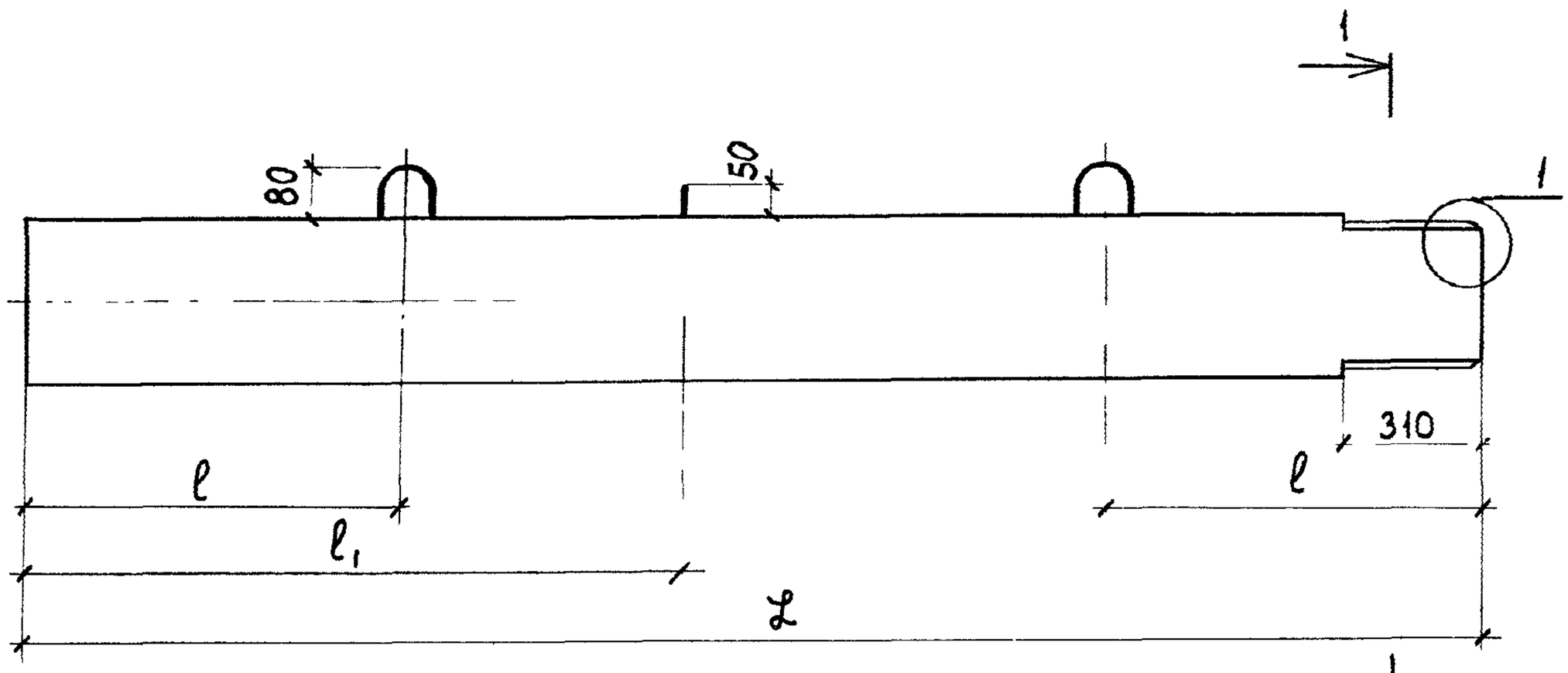

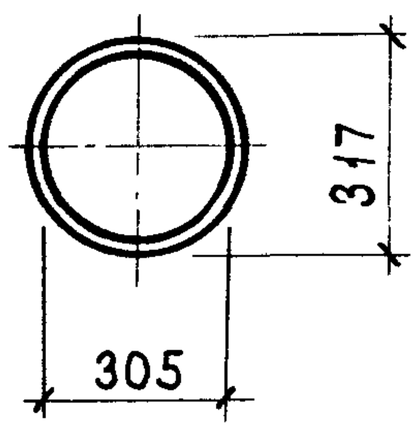

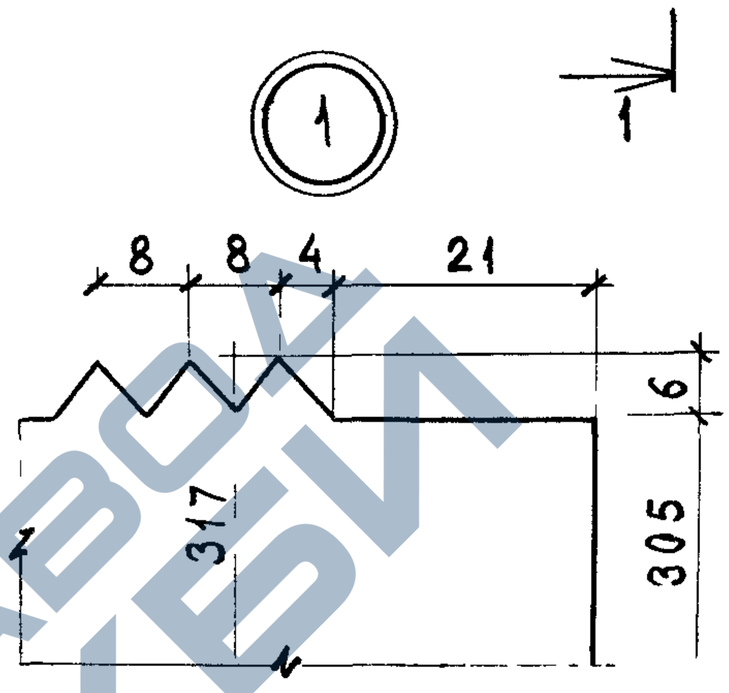

Обозначение	Марка	L мм	l мм	l1 мм	Масса т
1.011.1-7 10300	С6-35ВС	6000	1200	—	1,80
-01	С7-35ВС	7000	1400	—	2,10
-02	С8-35ВС	8000	1600	2400	2,42
-03	С9-35ВС	9000	1800	2600	2,73
-04	С10-35ВС	10000	2100	2900	3,03
-05	С11-35ВС	11000	2300	3200	3,33
-06	С12-35ВС	12000	2500	3500	3,63

			1.011.1-7 10300 СБ	
Нач.отд.	Колесов		Звено верхнее (С6-35ВС ÷ С12-35ВС) Сборочный чертеж.	Стадия: Р; Масса: См. табл.; Масштаб:
Гл.констр.	Абрамов			
Гл.пон.к.	Пронин			
Гл.П	Лёшин			Лист 1; Листов 2
Гл.спец.	Соколова			Фундаментпроект
Инженер	Хачатурян			
Проверил	Дежурова			

https://zavodjbi.com/

https://zavodjbi.com/

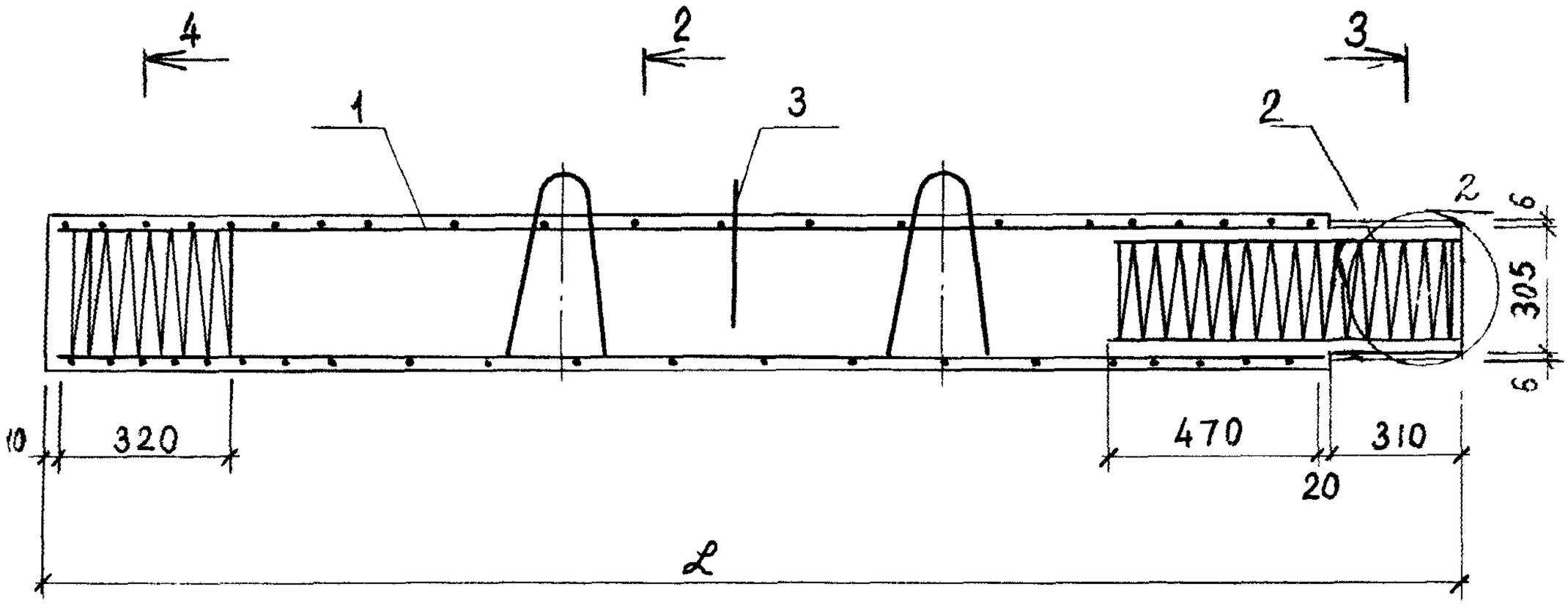

2-2

3-3

4-4

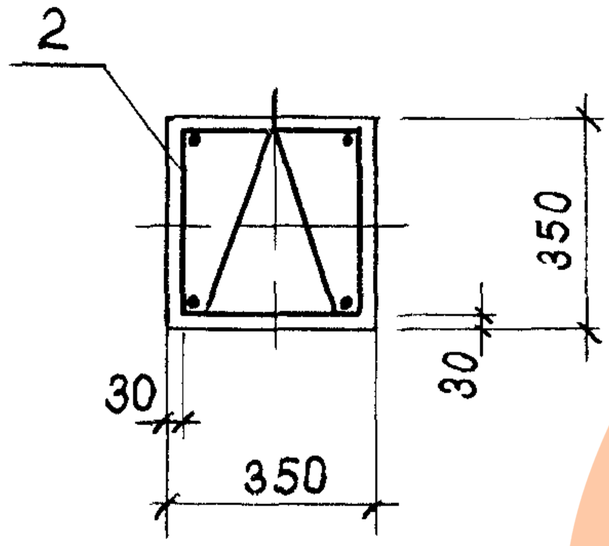

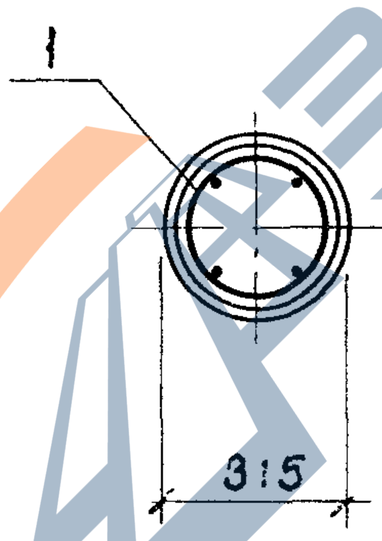

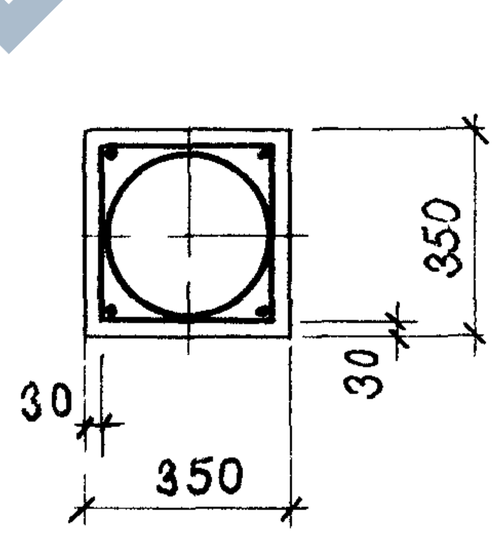

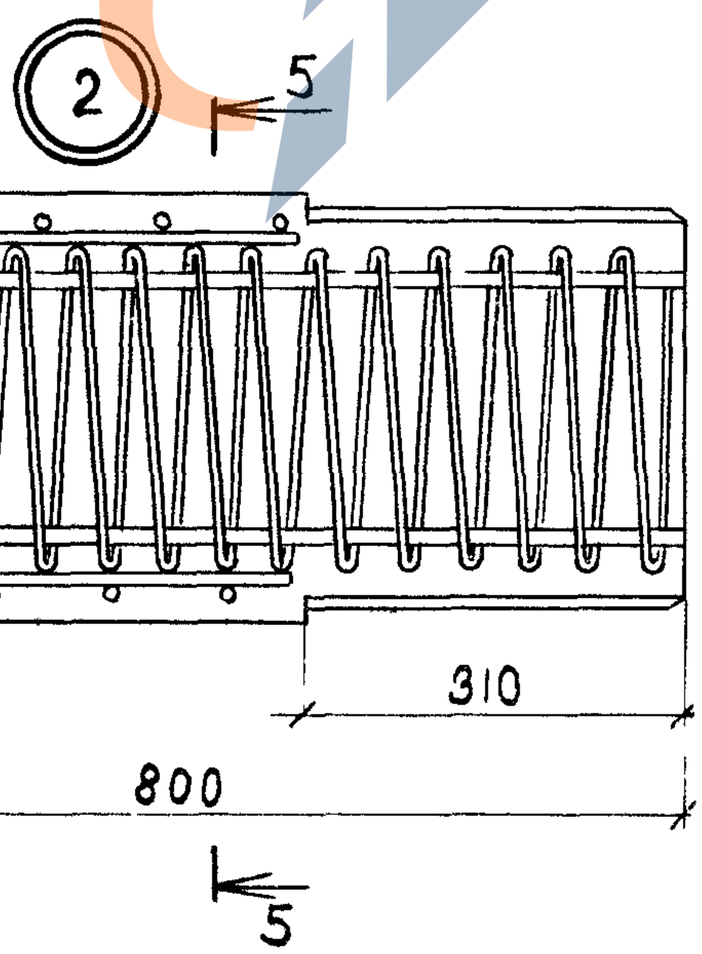

5-5

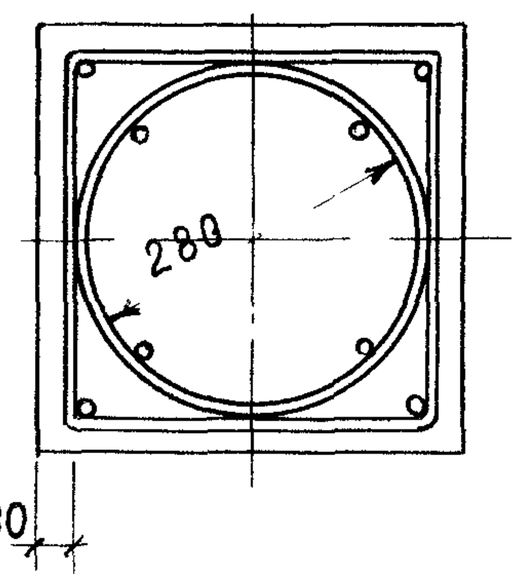

1.0111-7 10300 СБ	Лист 2

https://zavodjbi.com/

https://zavodjbi.com/

Формат	Зона	Поз	Обозначение	Наименование	Количество на исполнение 1.011.1-7 10310											Примечание
					–	01	02	03	04	05	06					
				Документация												
11Б			1.011.1-7 10310 СБ	Сборочный чертёж												
				Детали												
БЧ		1	1.011.1-7 10311	ф12 А III ГОСТ 5.1459-72 ℓ=5650	4											5,0кг
БЧ		1	-01	ℓ=6650		4										5,9кг
БЧ		1	-02	ℓ=7650			4									6,8кг
БЧ		1	-03	ℓ=8650				4								7,7кг
БЧ		1	-04	ℓ=9650					4							8,6кг
БЧ		1	-05	ℓ=10650						4						9,5кг
БЧ		1	-06	ℓ=11650							4					10,3кг

Марка каркаса	КП6-35ВС	КП7-35ВС	КП8-35ВС	КП9-35ВС	КП10-35ВС	КП11-35ВС	КП12-35ВС

Нач. отд	Колесов	
Гл. констр	Абрамов	
Гл сп по нк	Пронин	
ГИП	Лешин	
Гл спец.	Соколова	
Инженер	Хачатурян	
Проверил	Дежурова	

1.011.1-7 10310

Каркас пространственный (КП6-35ВС ÷ КП12-35ВС).

Стадия	Лист	Листов
Р	1	2

Фундаментпроект

https://zavodjbi.com/

https://zavodjbi.com/

Формат	Зона	Поз.	Обозначение	Наименование	Количество на исполнение 1.011.1-7 10310											Примечание
					-	01	02	03	04	05	06					
БЧ		2	1.011.1-7 10312	ф5 ВрI ТУ 14-4-659-75, ℓ=45280	1											6,3кг
БЧ		2	-01	ℓ=51280		1										7,2кг
БЧ		2	-02	ℓ=57280			1									8,0кг
БЧ		2	-03	ℓ=63280				1								8,9кг
БЧ		2	-04	ℓ=69280					1							9,6кг
БЧ		2	-05	ℓ=75280						1						10,5кг
БЧ		2	-06	ℓ=81280							1					11,3кг
БЧ		3	1.011.1-7 10313	ℓ=7400	1	1	1	1	1	1	1					1,0кг
118		4	1011.1-7 10020-01	Петля П2	2	2										1,1кг
118		4	-03	Петля П4			2	2								1,6кг
118		4	-04	Петля П5					2	2	2					2,1кг

Марка звена	КП6-35ВС	КП7-35ВС	КП8-35ВС	КП9-35ВС	КП10-35ВС	КП11-35ВС	КП12-35ВС					

https://zavodjbi.com/

https://zavodjbi.com/

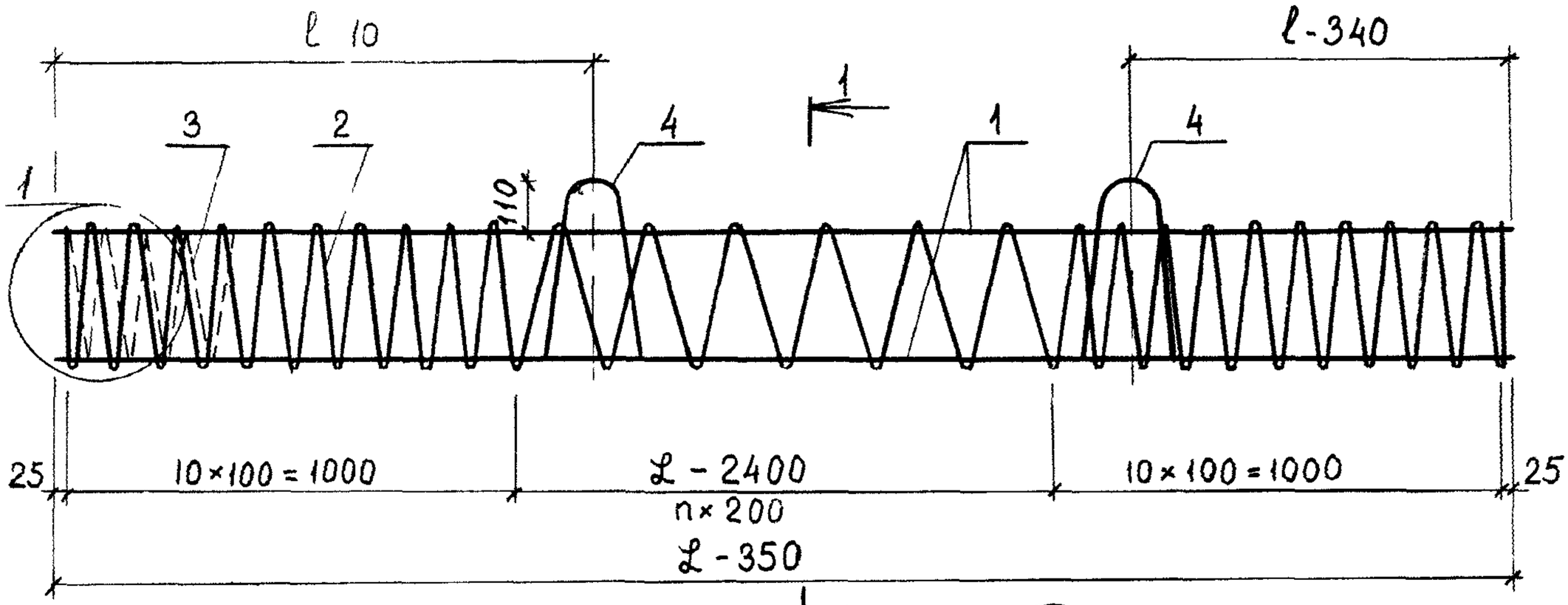

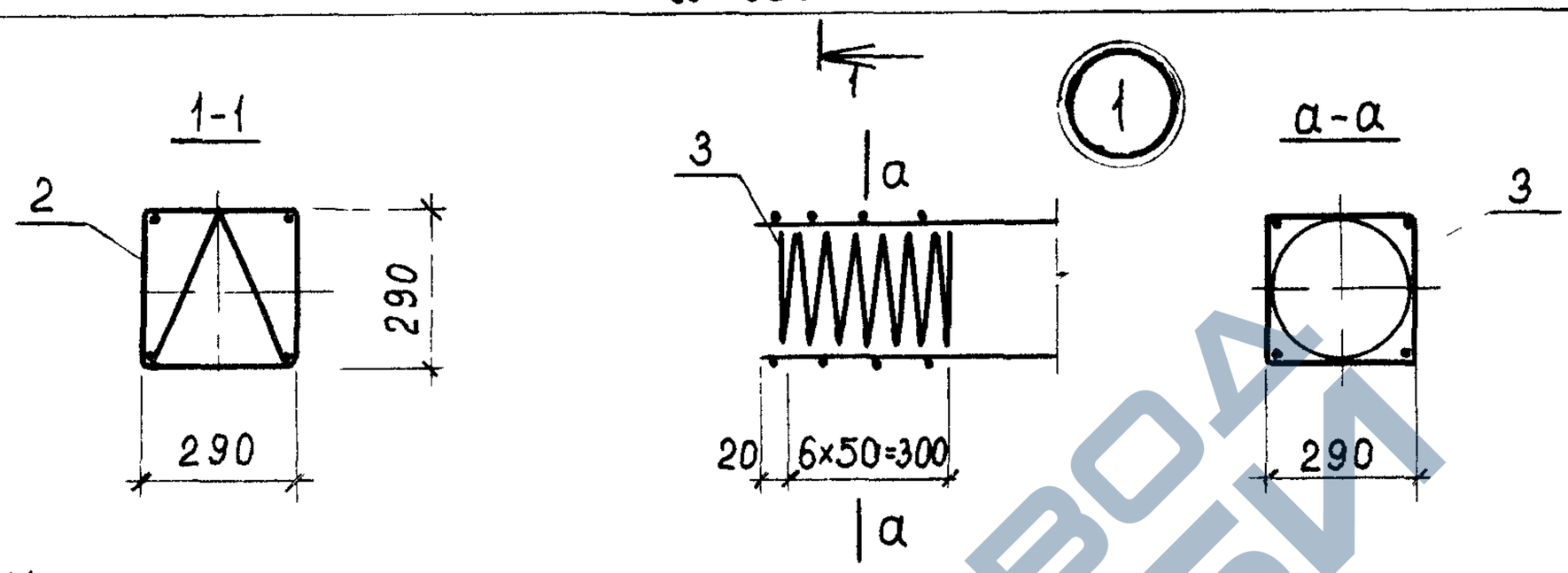

Каркас изготовлять при помощи контактной точечной электросварки в соответствии с требованиями ГОСТ 14098-68 и СН 393-78.

Петли привязать к поз. 1 вязальной проволокой.

Обозначение	Марка	ℒ - 350 мм	ℓ мм	n вит. шт.	Масса кг
1.011.1-7 10310	КП6-35ВС	5650	1200	18	30,2
-01	КП7-35ВС	6650	1400	23	34,9
-02	КП8-35ВС	7650	1600	28	40,3
-03	КП9-35ВС	8650	1800	33	44,8
-04	КП10-35ВС	9650	2100	38	50,4
-05	КП11-35ВС	10650	2300	43	68,4
-06	КП12-35ВС	11650	2500	48	74,2

Нач отд	Колесов		1.011.1-7 10310 СБ
Гл констр	Абрамов		Каркас пространственный (КП6-35ВС÷КП12-35ВС) Сборочный чертёж
Гл спец по норм контр	Пронин		Стадия: Р; Масса: См табл; Масштаб:
ГИП	Лешин		Лист; Листов 1
Гл спец	Соколова		Фундаментпроект
Инженер	Хачатурян		
Проверил	Дежурова		

https://zavodjbi.com/

https://zavodjbi.com/

Формат	Зона	Поз.	Обозначение	Наименование	Количество на исполнение 1.011.1-7 10400										Примечание
					-	01									
				Документация											
11В			1.011.1-7 10400 СБ	Сборочный чертёж	X	X									
11В			1.011.1-7 00000 ВМС	Выборка стали	X	X									
			1.011.1-7 00000 ПЗ	Пояснительная записка	X	X									
				Сборочные единицы											
11В		1	1.011.1-7 10410	Каркас пространств. КП8-35НС	1										
11В		1	-01	КП12-35НС		1									
				Детали											
11В		2	1.011.1-7 10420	Изделие закладное М2	1	1									
БЧ		3	1.011.1-7 10401	ф10 AI ГОСТ 5781-75 ℓ=250	1	1									0,1 кг
				Материалы											
				Бетон марки М300	1,0	1,49									
				Марка сваи	С8-35НС	С12-35НС									

Нач. отд.	Колесов		
Гл. констр.	Абрамов		
Гл. сп. по н.к.	Пронин		
ГИП	Лёшин		
Гл. спец.	Соколова		
Инженер	Хачатурян		
Проверил	Дежурова		

1.011.1-7 10400

Звено нижнее

(С8-35НС ÷ С12-35НС)

Стадия	Лист	Листов
Р		1

Фундаментпроект

https://zavodjbi.com/

https://zavodjbi.com/

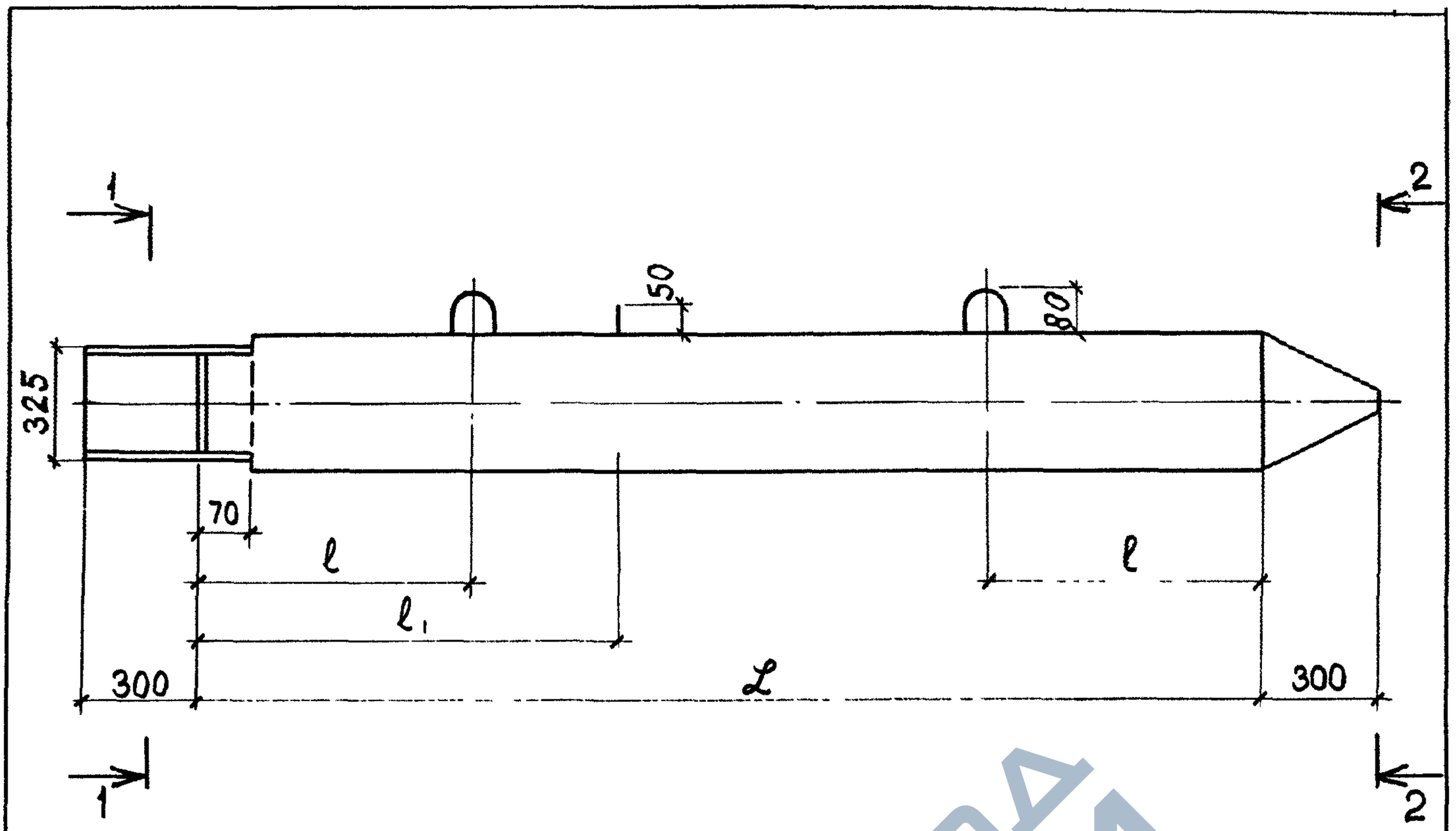

1-1

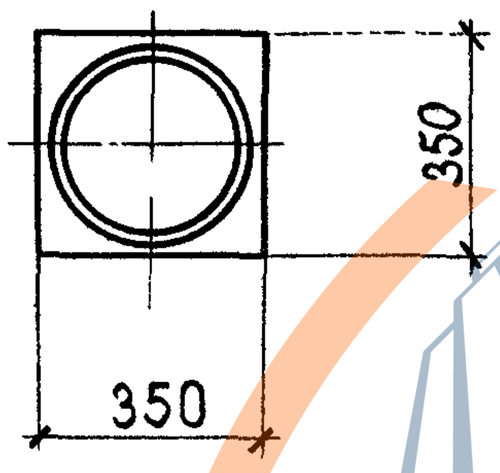

2-2

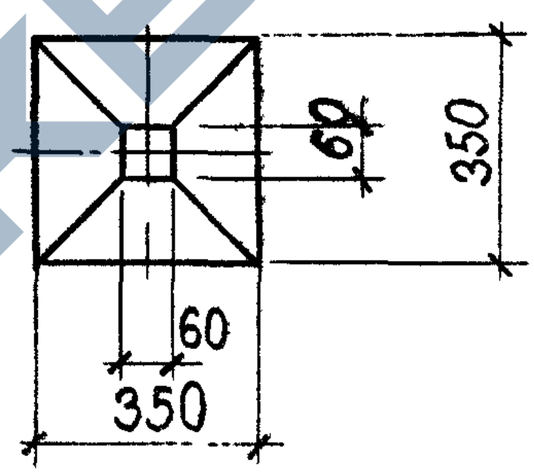

Обозначение	Марка	L мм	ℓ мм	ℓ1 мм	Масса т
1.011.1-7 10400	С 8-35 НС	8000	1800	2400	2,50
1.011.1-7 10400-01	С 12-35 НС	12000	2500	3500	3,73

			1.011.1-7 10400 СБ
Нач. отд.	Колесов		Звено нижнее (С8-35НС; С12-35НС) Сборочный чертёж
Гл. констр.	Абрамов		
Гл. сп. пр-нк	Пронин		
ГИП	Лешин		
Гл. спец.	Соколова		
Инженер	Хачатурян		
Проверил	Дежурова		

Стадия	Масса	Масштаб
Р	см табл.	
Лист 1	Листов 2	

Фундаментпроект

https://zavodjbi.com/

https://zavodjbi.com/

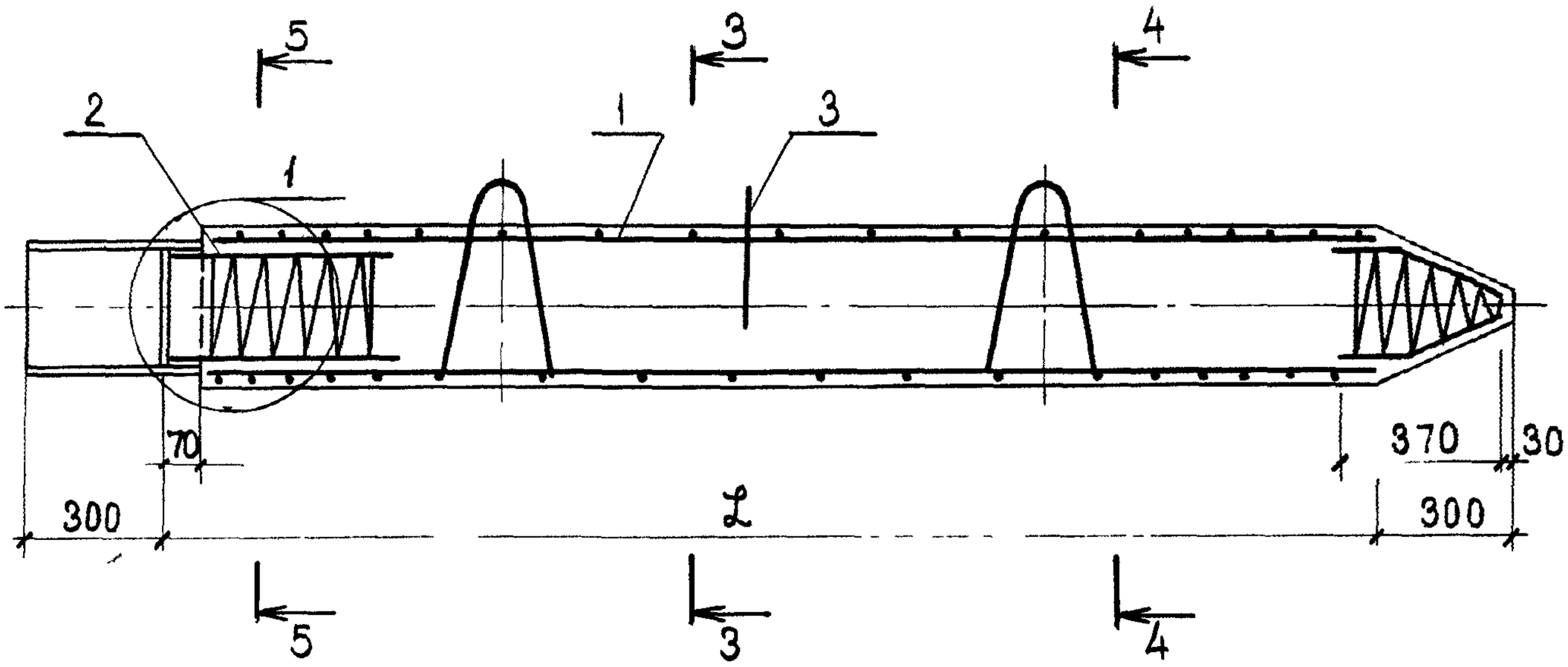

3-3

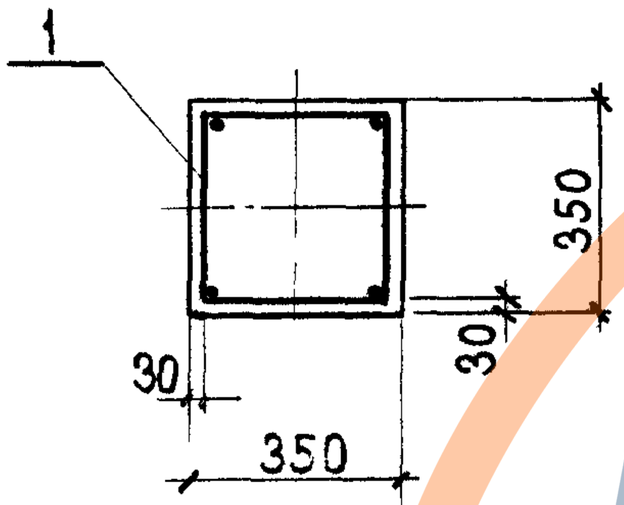

4-4

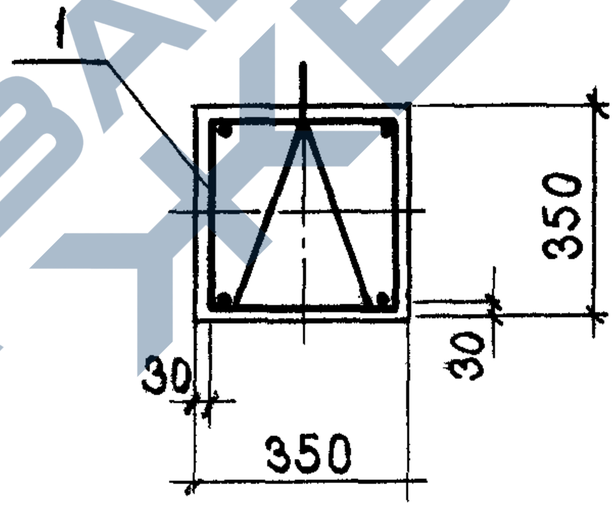

5-5

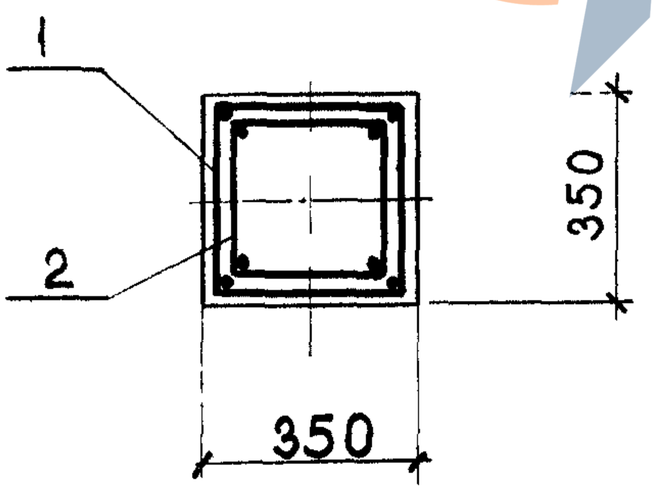

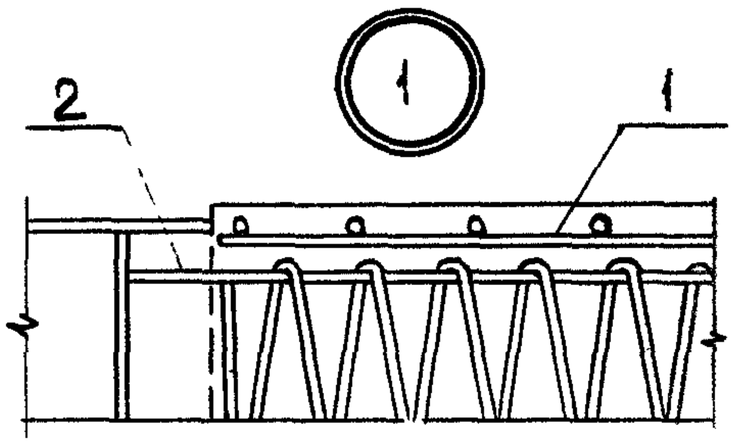

ЗАВОД ЖБИ

1.011.1-7 10400 СБ	Лист 2

https://zavodjbi.com/

https://zavodjbi.com/

Формат	Зона	Поз	Обозначение	Наименование	Количество на исполнение 1.011.1-7 10410											Примечание
					-	01										
				Документация												
11В			1.011.1-7 10410 СБ	Сборочный чертёж	X	X										
				Детали												
БЧ		1	1.011.1-7 10411	ф12 AIII ГОСТ 5.1459-72* ℓ=7900	4											7,0 кг
БЧ		1	-01	ф14 AIII ℓ=11900		4										14,4 кг
БЧ		2	1.011.1-7 10412	ф5 ВрI ТУ 14-4-659-75, ℓ=58380	1											8,2 кг
БЧ		2	-01	ℓ=82280		1										11,5 кг
БЧ		4	1.011.1-7 10414	ℓ=4400	1	1										0,6 кг
БЧ		3	1.011.1-7 10413	ф10 AI ГОСТ 5781-75, ℓ=840	2	2										0,5 кг
11В		5	1.011.1-7 10020-03	Петля П4	2											1,6 кг
11В		5	-04	Петля П5		2										2,1 кг
				Марка каркаса	КП8-35НС	КП12-35НС										

Нач.отд.	Колесов		
Гл.констр.	Абрамов		
Гл.сп.пон.к.	Пронин		
ГИП	Лешин		
Гл. спец.	Соколова		
Инженер	Хачатурян		
Проверил	Дежурова		

1.011.1-7 10410

Каркас пространственный (КП8-35НС; КП12-35НС).

Стадия	Лист	Листов
Р		1

Фундаментпроект

https://zavodjbi.com/

https://zavodjbi.com/

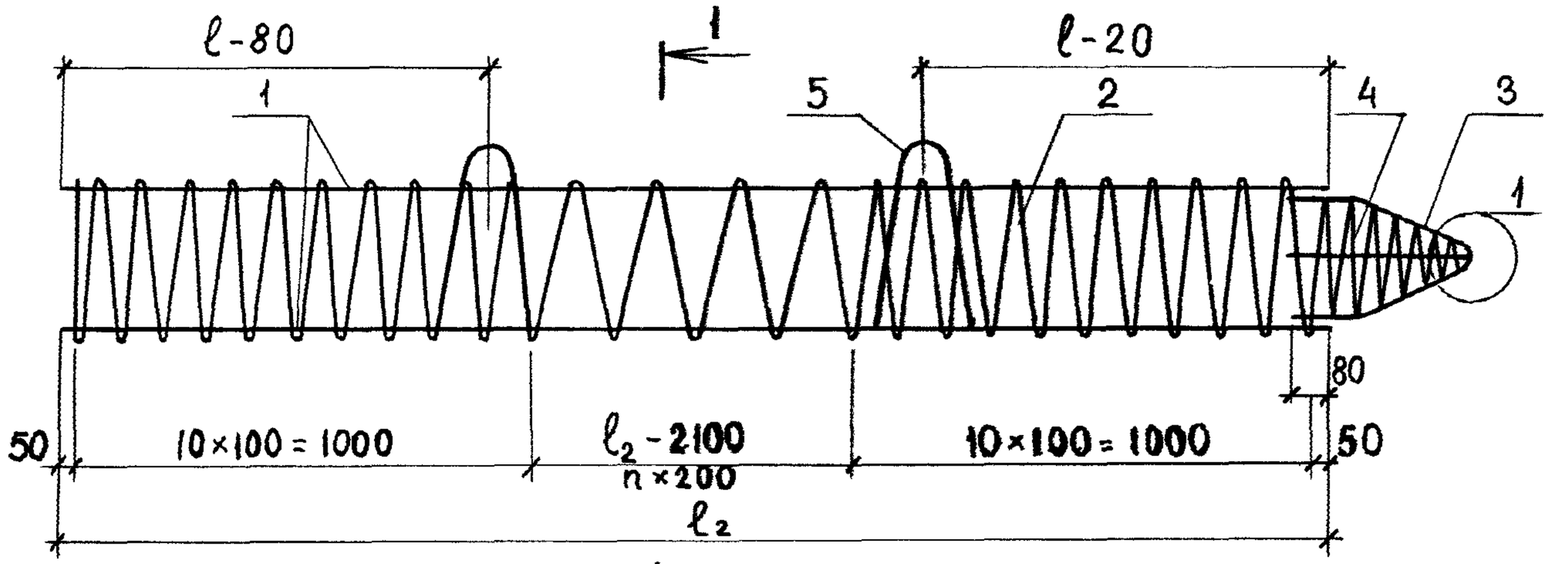

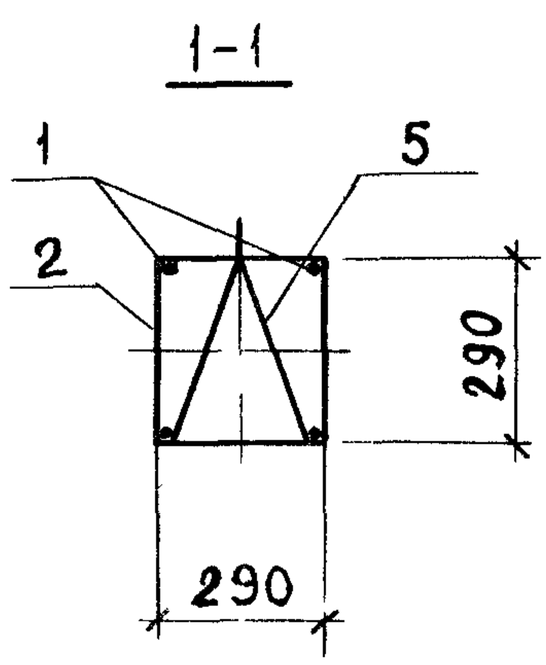

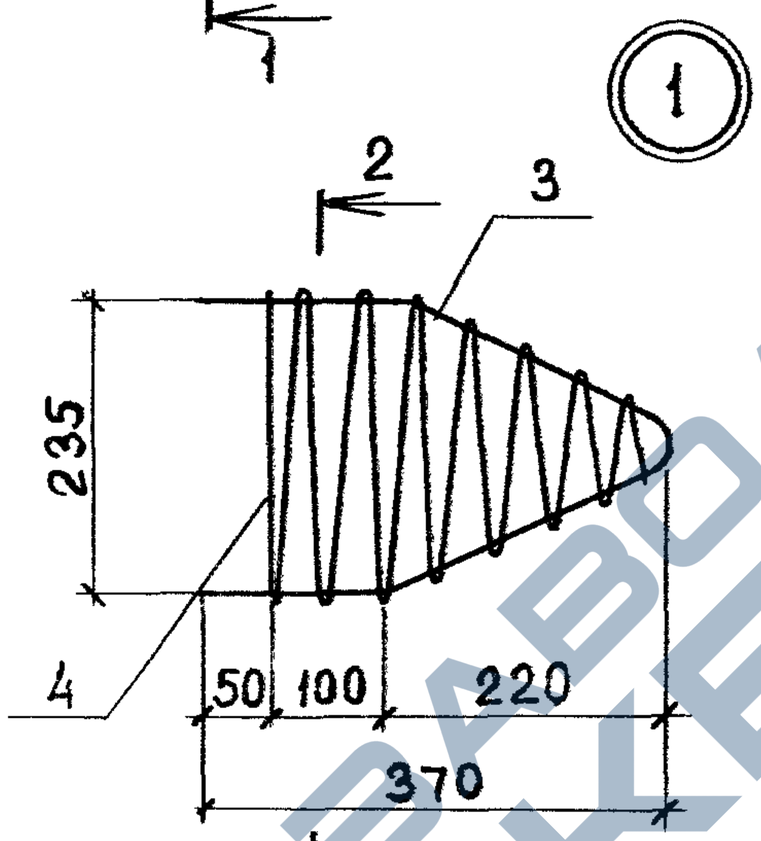

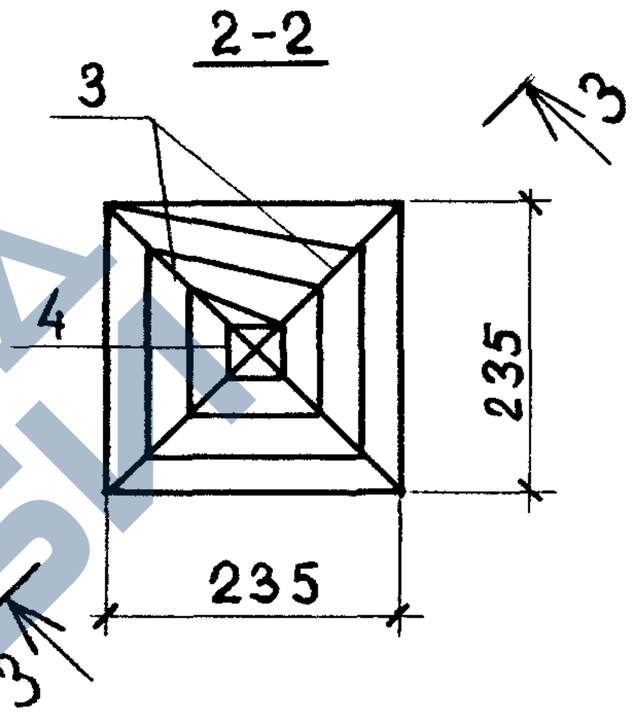

Обозначение	Марка	l_2 мм	l мм	$n_{вит.}$ шт.	Масса кг
1.011.1-7 10410	КП8-35НС	7900	1600	29	42,0
-01	КП12-35НС	11900	2500	49	76,0

Каркас изготовлять при помощи контактной точечной электросварки в соответствии с требованиями ГОСТ 14098-68 и СН 393-78.

Петли и поз. 3 привязать к поз. 1 вязальной проволокой

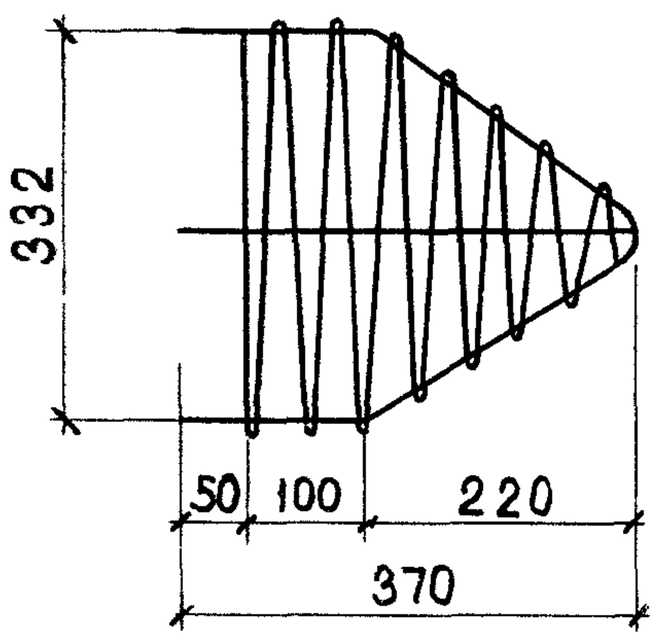

				1.011.1-7 10410 СБ	
Нач. отд	Колесов			Каркас пространственный (КП8-35НС; КП12-35НС) Сборочный чертёж.	Стадия: Р; Масса: См. табл.; Масштаб: —
Гл констр	Абрамов				Лист; Листов 1
Гл сп. по н.к.	Пронин				Фундаментпроект
ГИП	Лешин				
Гл спец.	Соколова				
Инженер	Хачатурян				
Проверил	Дежурова				

https://zavodjbi.com/

https://zavodjbi.com/

Формат	Зона	Поз.	Обозначение	Наименование	Количество на исполнение 1.011.1-7 10500											Примечание
					–	01	02	03	04	05	06	07	08			
				Документация												
11В			1.011.1-7 10500 СБ	Сборочный чертёж												
11В			1.011.1-7 00000 ВМС	Выборка стали												
			1.011.1-7 00000 ПЗ	Пояснительная записка												
				Сборочные единицы												
11В		1	1.011.1-7 10510	Каркас пространств. КП6-40ВС	1											
11В		1	-01	КП7-40ВС		1										
11В		1	-02	КП8-40ВС			1									
11В		1	-03	КП9-40ВС				1								
11В		1	-04	КП10-40ВС					1							
				Марка сваи	С6-40ВС	С7-40ВС	С8-40ВС	С9-40ВС	С10-40ВС	С11-40ВС	С12-40ВС	С13-40ВС	С14-40ВС			

Нач пр.отд.	Колесов	
Гл.констр	Абрамов	
Исп пон.к	Пронин	
ГИП	Лёшин	
Гл. спец.	Соколова	
Инженер	Хачатурян	
Проверил	Дежурова	

1.011.1-7 10500

Звено верхнее
(С6-40ВС ÷ С14-40ВС)

Стадия	Лист	Листов
Р	1	2

Фундаментпроект

https://zavodjbi.com/

https://zavodjbi.com/

Формат	Зона	Поз.	Обозначение	Наименование	Количество на исполнение 1.011.1-7 10500											Примечание
					–	01	02	03	04	05	06	07	08			
11В		1	1.011.1-7 10510-05	Каркас пространств. КП11-40ВС						1						
11В		1	-06	КП12-40ВС							1					
11В		1	-07	КП13-40ВС								1				
11В		1	-08	КП14-40ВС									1			
11В		2	1.011.1-7 10010-03	КП4	1	1	1									
11В		2	-04	КП5				1	1							
11В		2	-05	КП6						1	1	1				
11В		2	-06	КП7									1			
				Детали												
БЧ		3	1.011.1-7 10501	ф10AI ГОСТ 5781-75, ℓ=250			1	1	1	1	1	1	1			0,1 кг
				Материалы												
				Бетон марки М300												

Марка сваи	С6-40ВС	С7-40ВС	С8-40ВС	С9-40ВС	С10-40ВС	С11-40ВС	С12-40ВС	С13-40ВС	С14-40ВС			

https://zavodjbi.com/

https://zavodjbi.com/

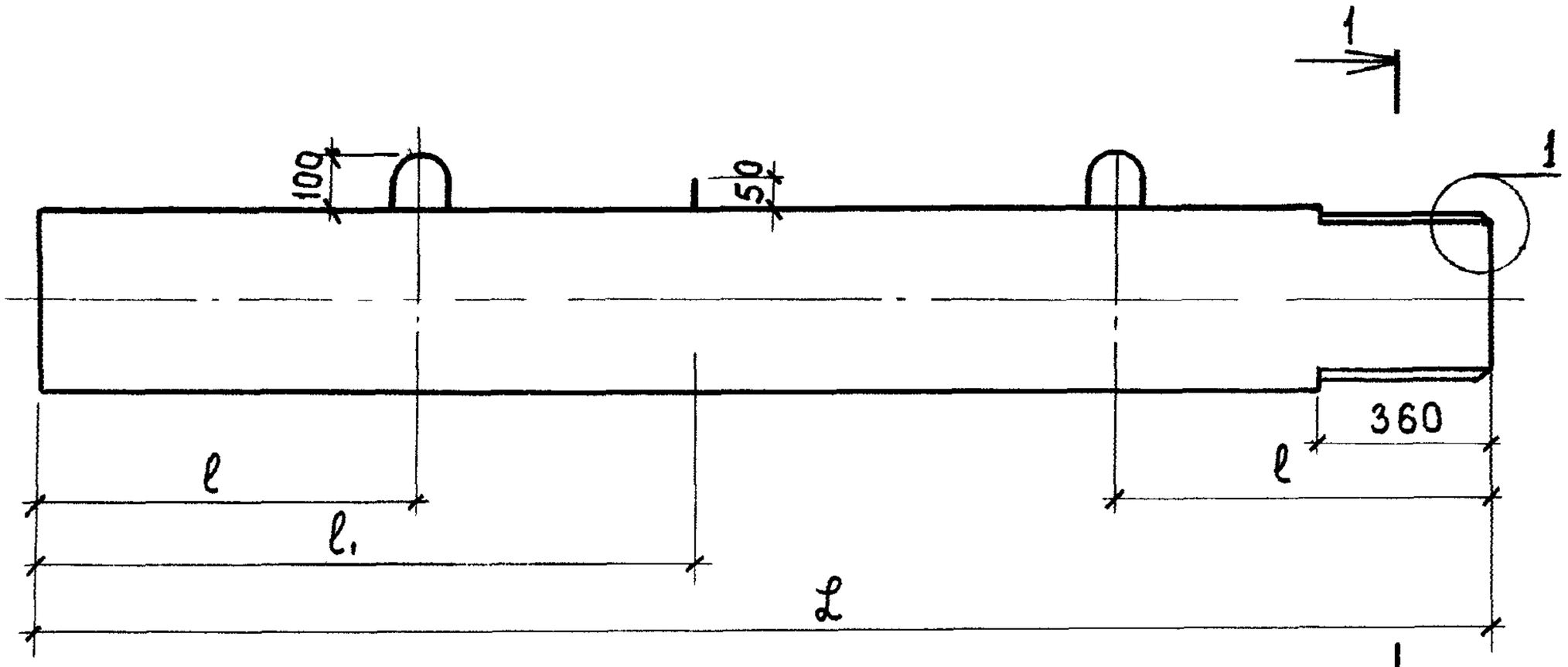

1 - 1

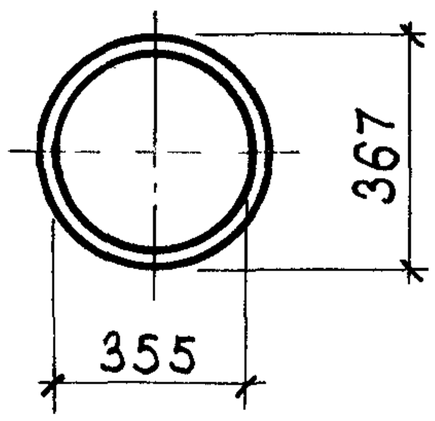

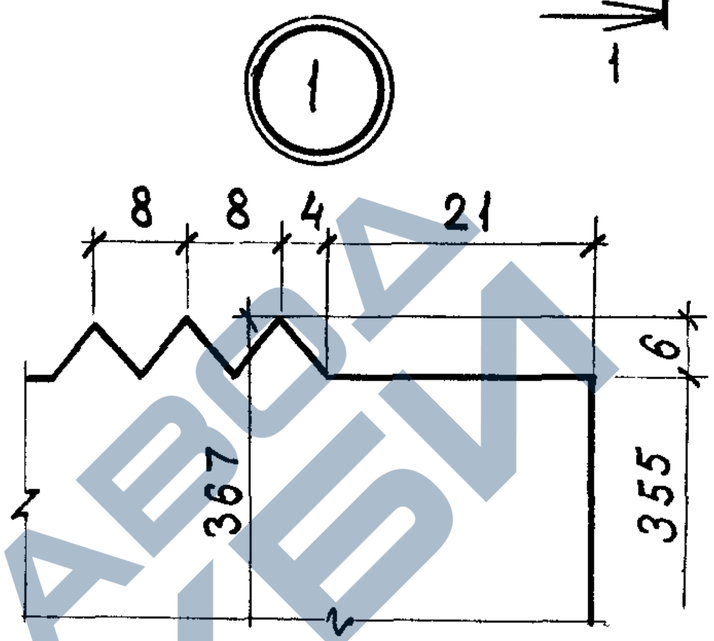

Обозначение	Марка	L мм	ℓ мм	ℓ1 мм	Масса т
1.011.1-7 10500	С6-40 ВС	6000	1200	–	2,35
-01	С7-40 ВС	7000	1400	–	2,75
-02	С8-40 ВС	8000	1600	2400	3,15
-03	С9-40 ВС	9000	1800	2600	3,55
-04	С10-40 ВС	10000	2100	2900	3,95
-05	С11-40 ВС	11000	2300	3200	4,35
-06	С12-40 ВС	12000	2500	3500	4,75
-07	С13-40 ВС	13000	2700	3800	5,15
-08	С14-40 ВС	14000	2900	4100	5,55

Нач. отд.	Колесов		
Гл. констр.	Абрамов		
Гл. сп. пон. к	Пронин		
ГИП	Лёшин		
Гл. спец.	Соколова		
Инженер	Хачатурян		
Проверил	Дежурова		

1.011.1-7 10500 СБ

Звено Верхнее
(С6-40ВС ÷ С14-40ВС)
Сборочный чертёж

Стадия	Масса	Масштаб
Р	см. табл.	
Лист 1	Листов 2	

Фундаментпроект

https://zavodjbi.com/

https://zavodjbi.com/

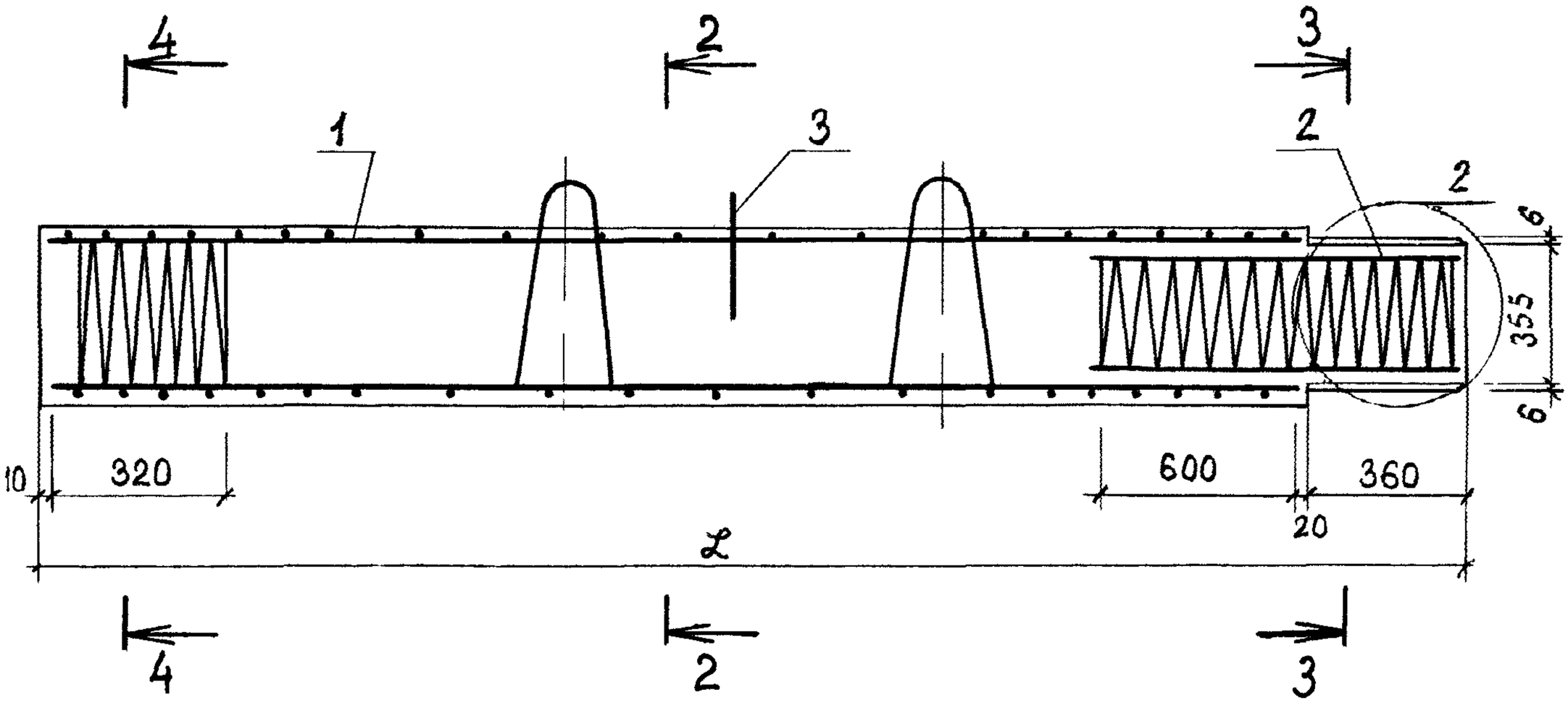

2-2

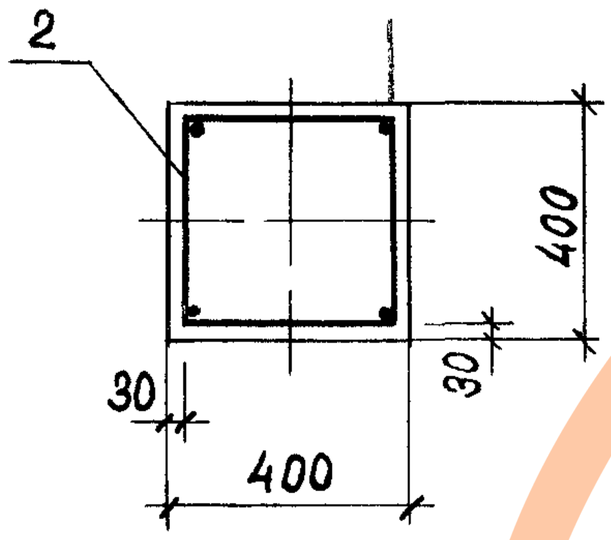

3-3

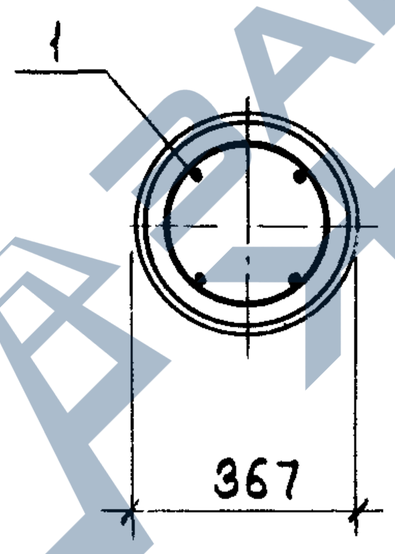

4-4

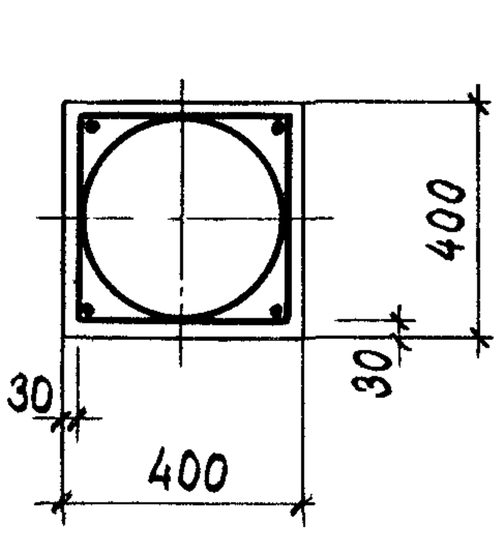

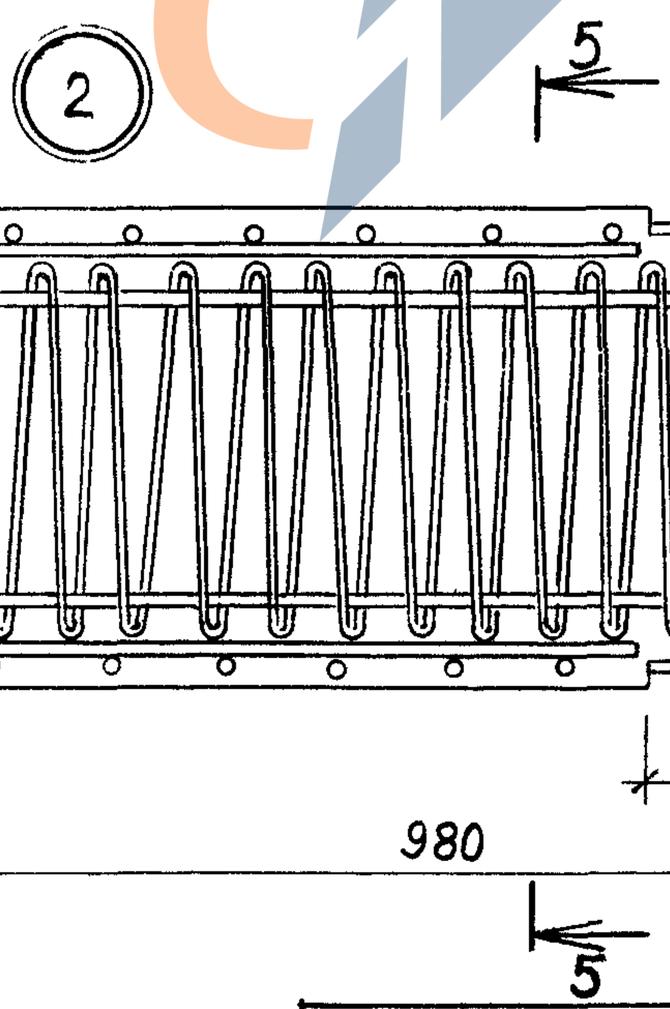

5-5

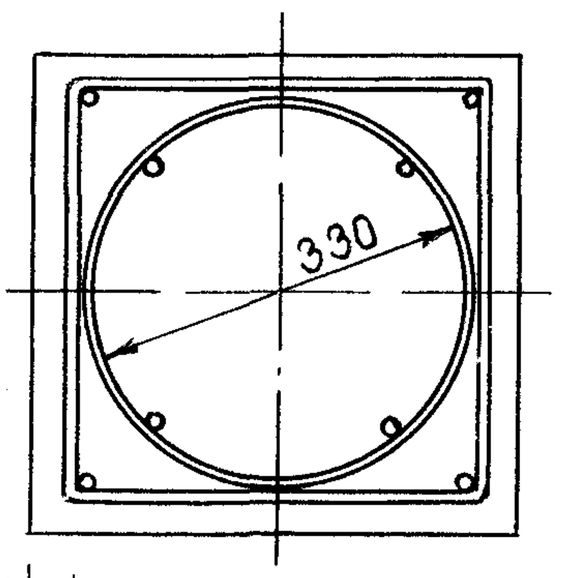

Инв. № подл.	Подпись и дата	Взам. инв. №
13863		

1.011.1-7 10500 СБ

Лист 2

https://zavodjbi.com/

https://zavodjbi.com/

Формат	Зона	Поз.	Обозначение	Наименование	Количество на исполнение 1.011.1-7-10510											Примечание
					-	01	02	03	04	05	06	07	08			
				Документация												
11Б			1.011.1-7 10510 СБ	Сборочный чертеж												
				Детали												
БЧ		1	1.011.1-7 10511	ф 12 AIII ГОСТ 5.1459-72*, ℓ = 5600	4											5,0 кг
БЧ		1	-01	ф 12 AIII ℓ = 6600		4										5,9 кг
БЧ		1	-02	ф 12 AIII ℓ = 7600			4									6,8 кг
БЧ		1	-03	ф 14 AIII ℓ = 8600				4								10,4 кг
БЧ		1	-04	ℓ = 9600					4							11,6 кг
БЧ		1	-05	ф 16 AIII ℓ = 10600						4						16,8 кг
БЧ		1	-06	ℓ = 11600							4					18,4 кг
БЧ		1	-07	ℓ = 12600								4				19,9 кг
БЧ		1	-08	ф 18 AIII ℓ = 13600									4			27,2 кг
				Марка каркаса	КП6-40ВС	КП7-40ВС	КП8-40ВС	КП9-40ВС	КП10-40ВС	КП11-40ВС	КП12-40ВС	КП13-40ВС	КП14-40ВС			

Нач пр отд	Колесов	
Гл. констр	Абрамов	
Гл сп по н.к.	Пронин	
ГИП	Лёшин	
Гл спец.	Соколова	
Инженер	Хачатурян	
Проверил	Дежурова	

1.011.1-7 10510

Каркас пространственный (КП6-40ВС÷КП14-40ВС)

Стадия	Лист	Листов
Р	1	2

Фундаментпроект

https://zavodjbi.com/

https://zavodjbi.com/

Формат	Зона	Поз.	Обозначение	Наименование	Количество на исполнение 1.011.1-7 10510											Примечание
					-	01	02	03	04	05	06	07	08			
БЧ		2	1.011.1-7 10512	ф5 ВрI ТУ 14-4-659-75, ℓ=51300	1											7.2 кг
БЧ		2	-01	ℓ= 58300		1										8.2 кг
БЧ		2	-02	ℓ=65300			1									9.1 кг
БЧ		2	-03	ℓ=72300				1								10.1 кг
БЧ		2	-04	ℓ=79300					1							11.1 кг
БЧ		2	-05	ℓ=86200						1						12.0 кг
БЧ		2	-06	ℓ= 93200							1					13.0 кг
БЧ		2	-07	ℓ=100100								1				14.0 кг
БЧ		2	-08	ℓ=107100									1			15.0 кг
БЧ		3	1.011.1-7 10513	ℓ= 8720	1	1	1	1								1.2 кг
БЧ		3	-01	ℓ= 8550					1	1	1	1	1			1.2 кг
11В		4	1.011.1-7 10020-03	Петля П4	2	2										1.6 кг
11В		4	-04	Петля П5			2	2								2.1 кг
11В		4	-05	Петля П6					2	2						2.7 кг
11В		4	-06	Петля П7							2	2	2			3.6 кг

Марка каркаса	КП6-40ВС	КП7-40ВС	КП8-40ВС	КП9-40ВС	КП10-40ВС	КП11-40ВС	КП12-40ВС	КП13-40ВС	КП14-40ВС

https://zavodjbi.com/

https://zavodjbi.com/

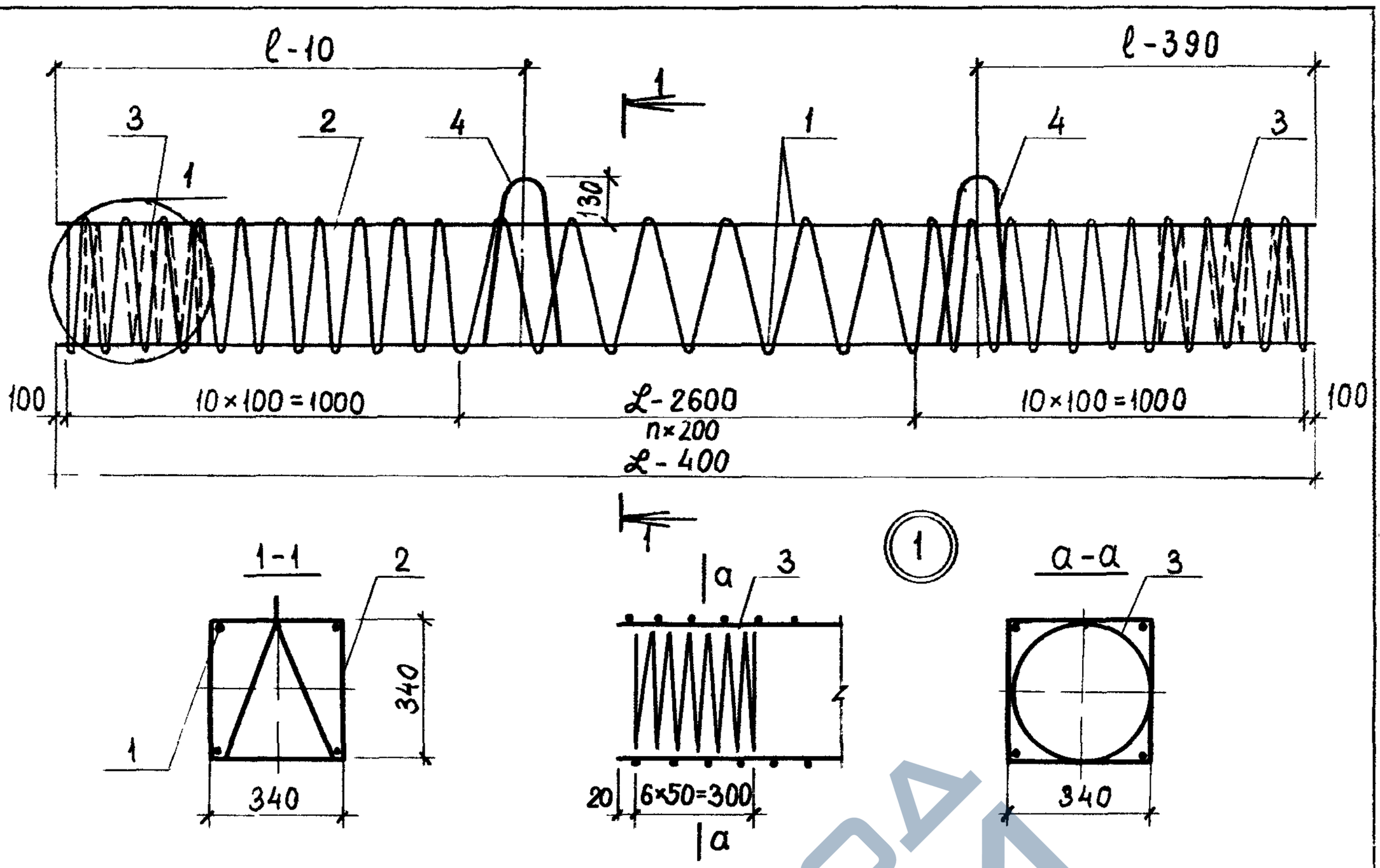

Каркас изготовлять при помощи контактной точечной электросварки в соответствии с требованиями ГОСТ 14098-68 и СН 393-78.

Петли привязать к поз. 1 вязальной проволокой.

Обозначение	Марка	L-400 мм	ℓ мм	n вит. шт.	Масса кг
1.011.1-7 10510	КП6 – 40ВС	5600	1200	17	32,4
-01	КП7 – 40ВС	6600	1400	22	37,0
-02	КП8 – 40ВС	7600	1600	27	42,5
-03	КП9 – 40ВС	8600	1800	32	58,2
-04	КП10 – 40ВС	9600	2100	37	65,3
-05	КП11 – 40ВС	10600	2300	42	87,0
-06	КП12 – 40ВС	11600	2500	47	96,2
-07	КП13 – 40ВС	12600	2700	52	103,4
-08	КП14 – 40ВС	13600	2900	57	133,8

		1.011.1-7 10510 СБ	
Нач.пр отд	Колесов	Каркас пространственный (КП6-40ВС ÷ КП14 -40ВС) Сборочный чертёж.	Стадия: Р; Масса: см. табл.; Масштаб: —
Гл конструктор	Абрамов		
Гл спец по орм контр	Пронин		
ГИП	Лёшин		Лист; Листов: 1
Гл спец.	Соколова		Фундаментпроект
Инженер	Хачатурян		
Проверил	Дежурова		

https://zavodjbi.com/

https://zavodjbi.com/

Формат	Зона	Поз.	Обозначение	Наименование	Количество на исполнение 1.011.1-7 10600										Примечание
					-	01	02								
				Документация											
11В			1.011.1-7 10600 СБ	Сборочный чертёж	Х	Х	Х								
11Б			1.011.1-7 00000 ВМС	Выборка стали	Х	Х	Х								
			1.011.1-7 00000 ПЗ	Пояснительная записка	Х	Х	Х								
				Сборочные единицы											
11В		1	1.011.1-7 10610	Каркас пространств КП8-40НС	1										
11В		1	-01	КП12-40НС		1									
11В		1	-02	КП14-40НС			1								
				Детали											
11В		2	1.011.1-7 10030-02	Изделие закладное М3	1	1	1								
БЧ		3	1.011.1-7 10601	ФIOAI ГОСТ5781-75 ℓ=250	1	1	1								0,1 кг
				Материалы											
				Бетон марки М 300	1.30	1,92	2,26								

Марка сваи										
С8-40НС										
С12-40НС										
С14-40НС										

Нач. отд.	Колесов		
Гл. констр	Абрамов		
Гл. сп. по н. к.	Пронин		
ГИП	Лёшин		
Гл. спец.	Соколова		
Инженер	Хачатурян		
Проверил	Дежурова		

1.011.1-7 10600

Звено нижнее

(С8-40НС; С12-40НС; С14-40НС)

Стадия	Лист	Листов
Р		1

Фундаментпроект

https://zavodjbi.com/

https://zavodjbi.com/

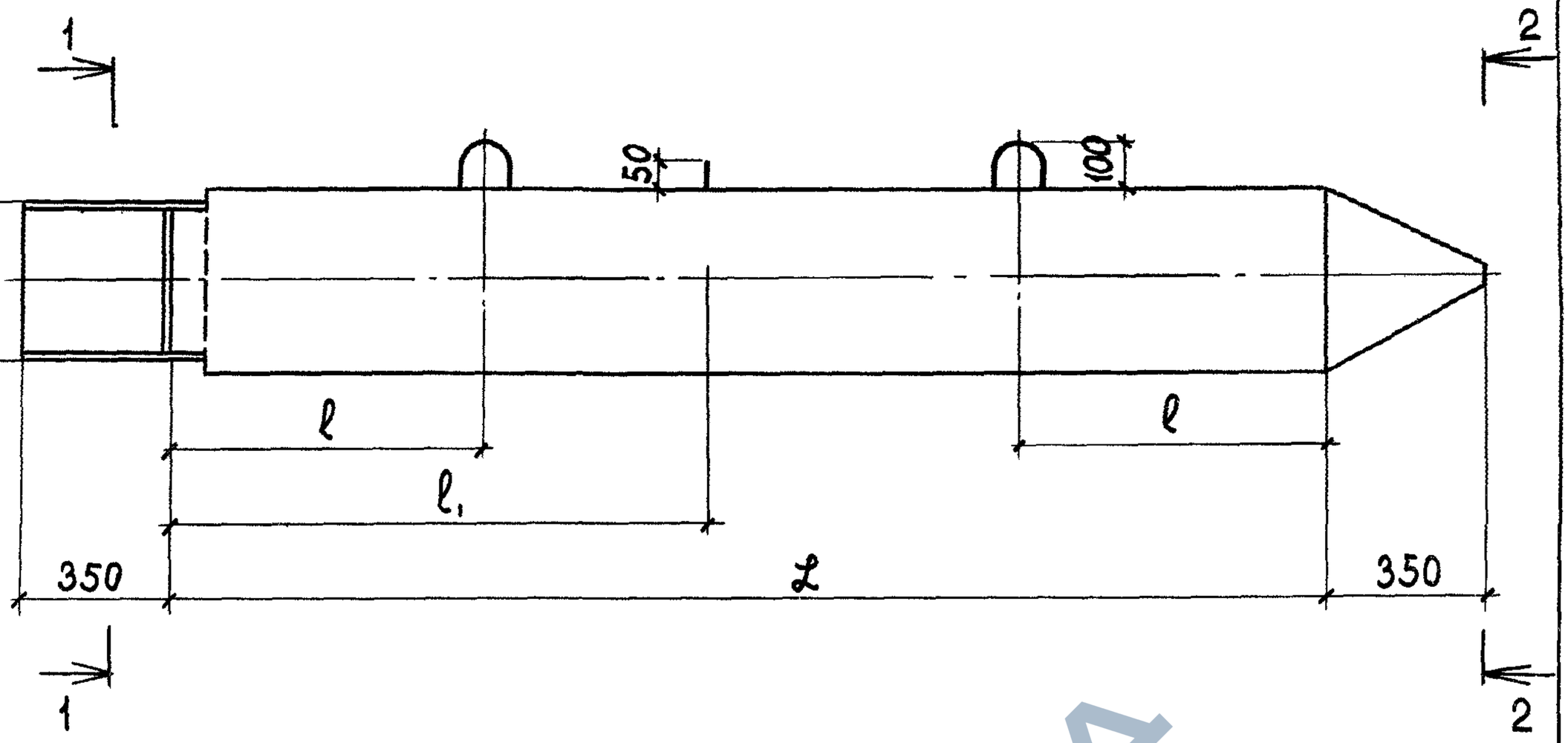

1-1

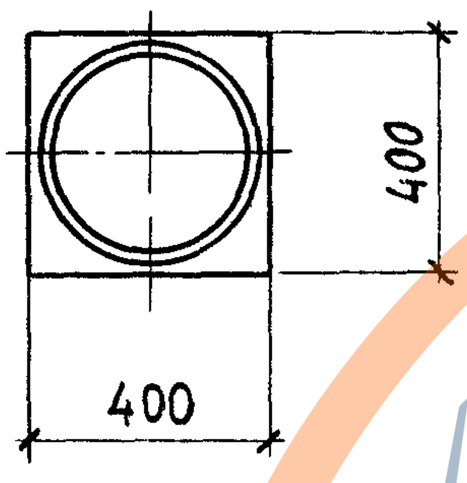

2-2

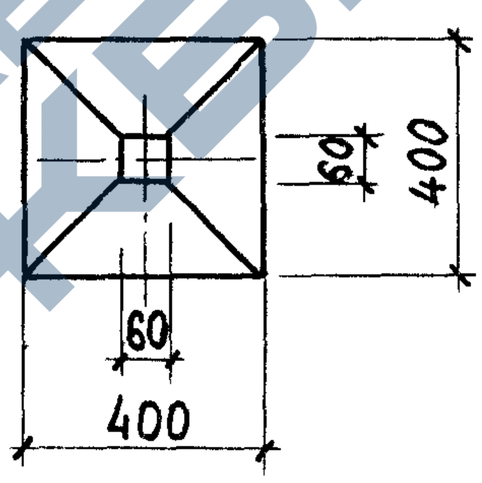

Обозначение	Марка	L мм	l мм	l1 мм	Масса т
1.011.1-7 10600	С8 40НС	8000	1600	2400	3,25
-01	С12 40НС	12000	2500	3500	4,85
-02	С14 40НС	14000	2900	4100	5,65

Нач.отд.	Колесов		
Гл.констр.	Абрамов		
Гл.спец.по нк.	Пронин		
ГИП	Лёшин		
Гл.спец.	Соколова		
Инженер	Хачатурян		
Проверил	Дежурова		

1.011.1-7 10600 СБ

Звено нижнее
(С8-40НС; С12-40НС; С14-40НС)
Сборочный чертёж.

Стадия	Масса	Масштаб
Р	См. табл.	

Лист 1 | Листов 2

Фундаментпроект

https://zavodjbi.com/

https://zavodjbi.com/

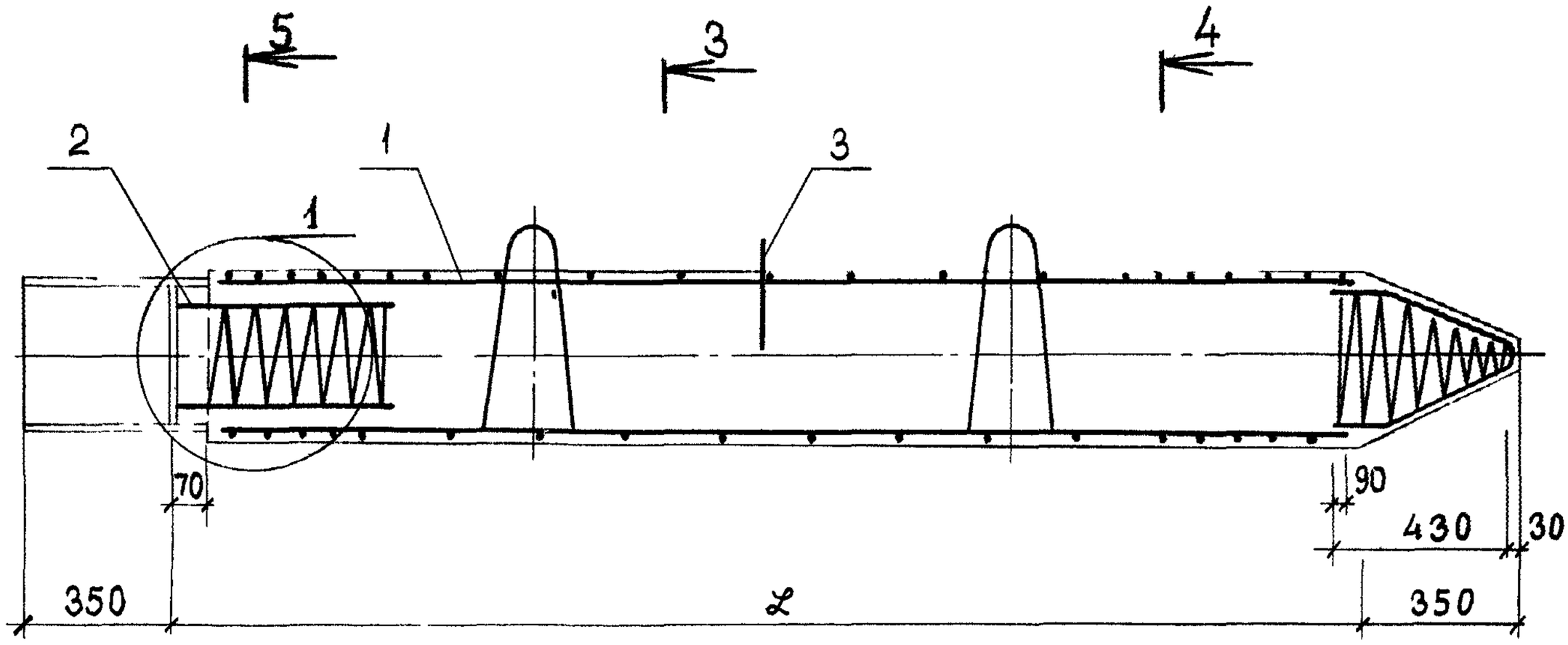

3-3

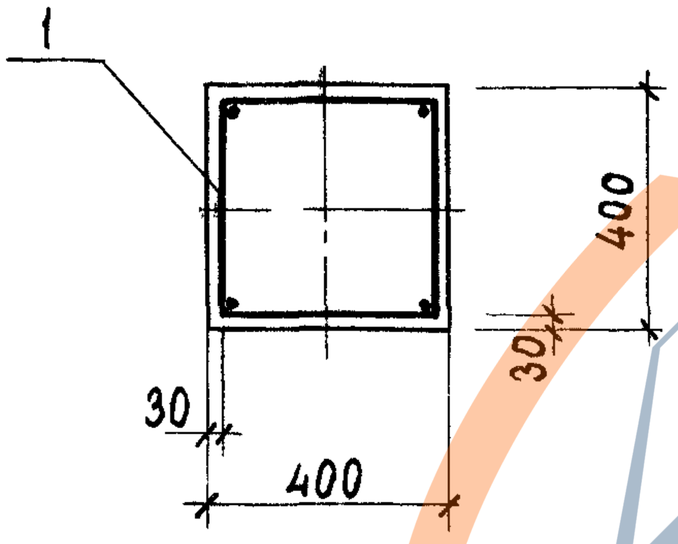

4-4

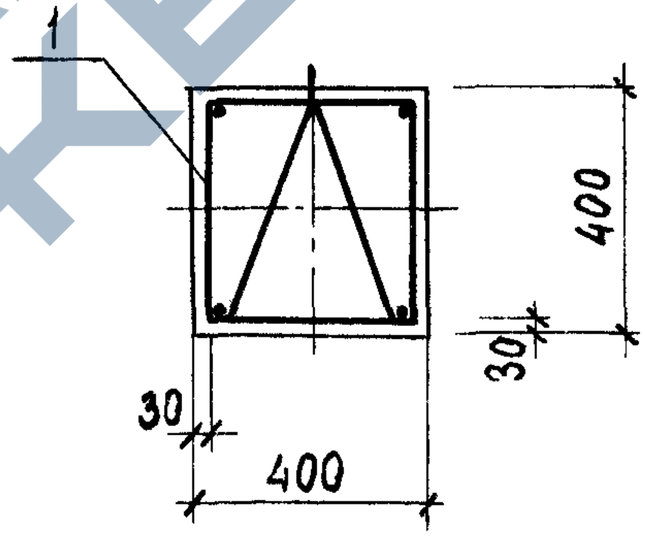

5-5

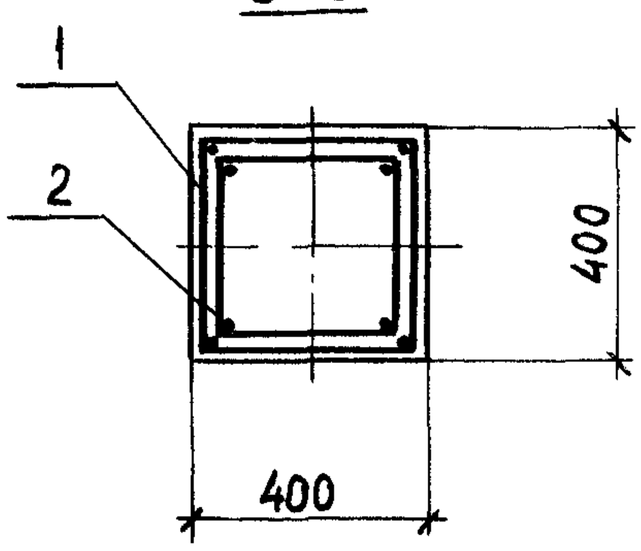

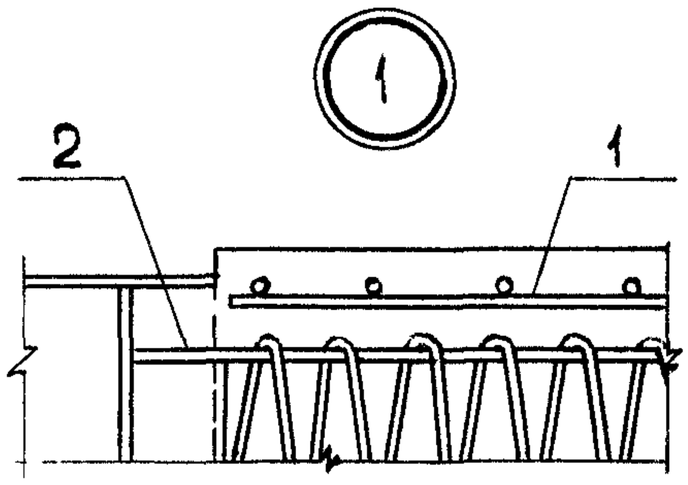

1.011.1-7 10600 СБ	Лист 2

https://zavodjbi.com/

https://zavodjbi.com/

Формат	Зона	Поз.	Обозначение	Наименование	Количество на исполнение 1.011.1-7 10610 –	01	02									Примечание
				Документация												
11б			1.011.1-7 10610 СБ	Сборочный чертёж												
				Детали												
Бч		1	1.011.1-7 10611	ф12AIII ГОСТ 5.1459-72*, ℓ=7900	4											7,0кг
Бч		1	-01	ф16AIII ℓ=11900		4										18,8кг
Бч		1	-02	ф18AIII ℓ=13900			4									27,8кг
Бч		2	1.011.1-7 10612	ф5BpI ТУ 14-4-659-75, ℓ=68100	1											9,5кг
Бч		2	-01	ℓ=96000		1										13,4кг
Бч		2	-02	ℓ=110100			1									15,4кг
				Марка каркаса	КП8-40НС	КП12-40НС	КП14-40НС									

Нач. отд.	Колесов		
Гл. констр.	Абрамов		
Гл. сп. по н.к.	Пронин		
ГИП	Лёшин		
Гл. спец.	Соколова		
Инженер	Хачатурян		
Проверил	Дежурова		

1.011.1-7 10610

Каркас пространственный (КП8-40НС; КП12-40НС; КП14-40НС)

Стадия	Лист	Листов
Р	1	2

Фундаментпроект

https://zavodjbi.com/

https://zavodjbi.com/

Формат	Зона	Поз.	Обозначение	Наименование	Количество на исполнение 1.011.1-7 10610										Примечание
					–	01	02								
Б4		3	1.011.1-7 10613	ф10AI ГОСТ 5781-75, ℓ=990	1	1	1								0,6 кг
Б4		4	1.011.1-7 10614	ф5ВрI ТУ 14-4-659-75, ℓ=5000	1	1	1								0,7кг
118		5	1.011.1-7 10020 -04	Петля П5	1										2,1кг
118		5	-06	Петля П7		1	1								3,6 кг
				Марка каркаса	КП8-40нс	КП12-40нс	КП14-40нс								

ЗАВОДА ЖБИ

https://zavodjbi.com/

https://zavodjbi.com/

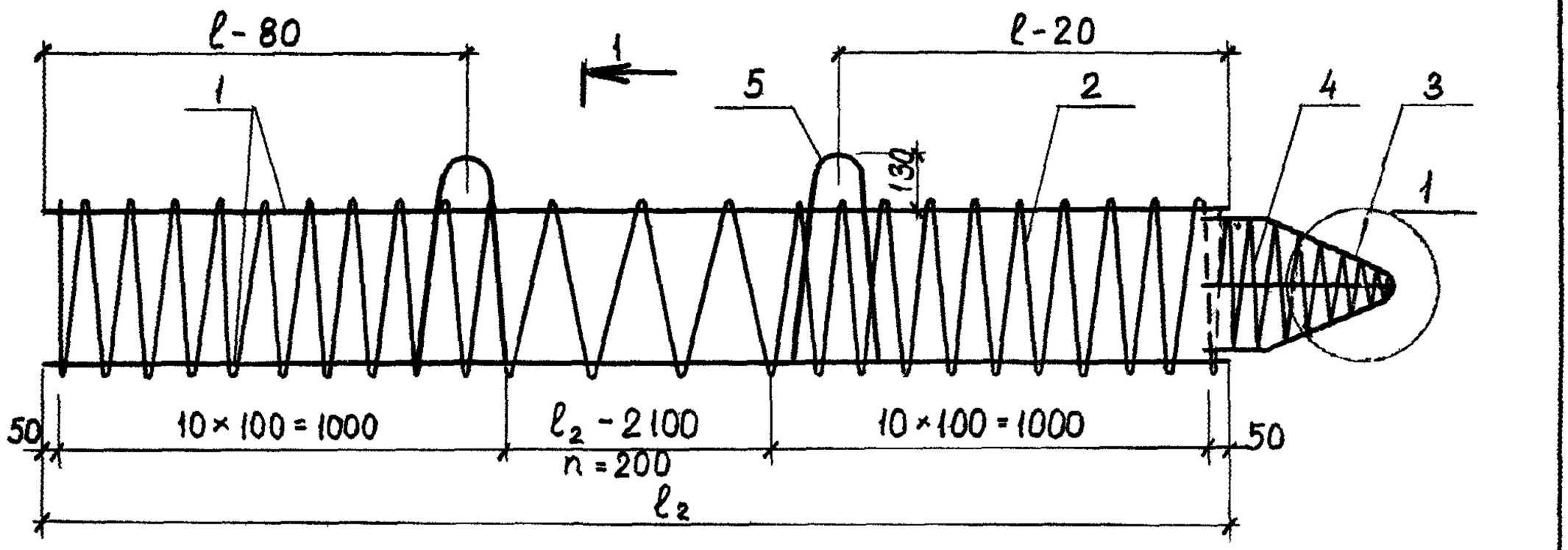

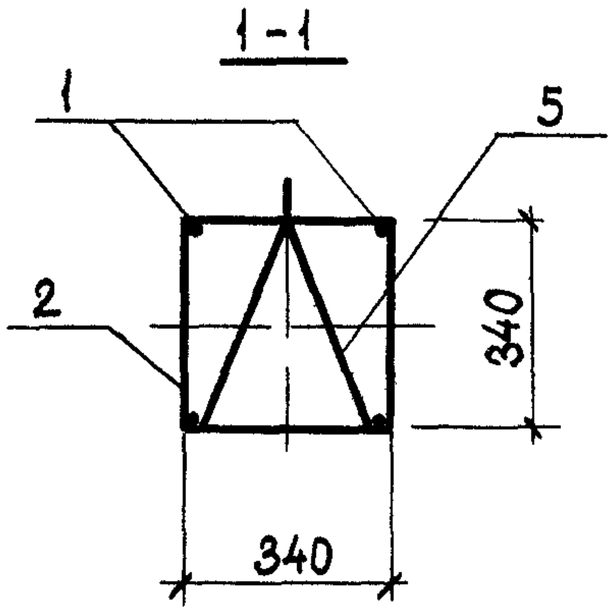

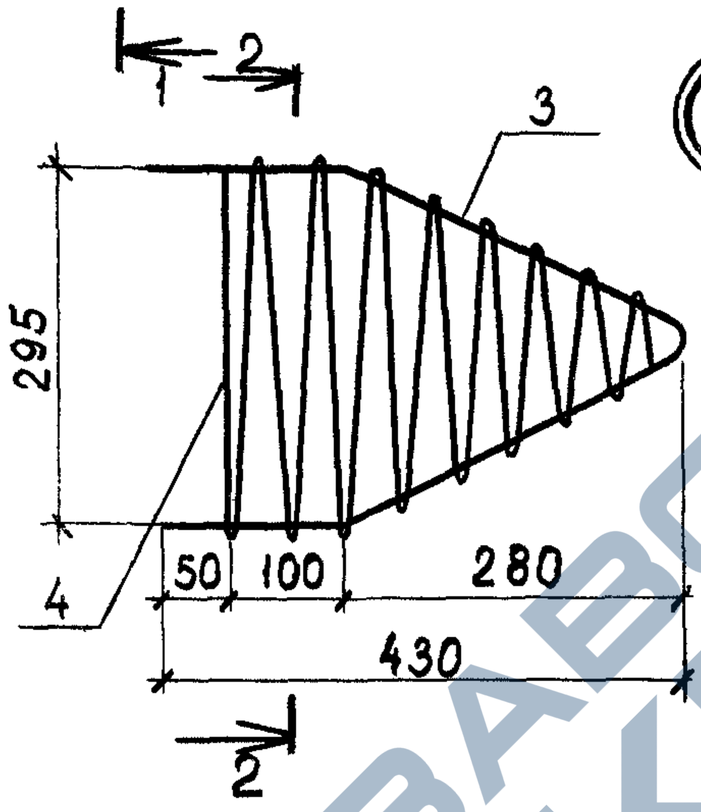

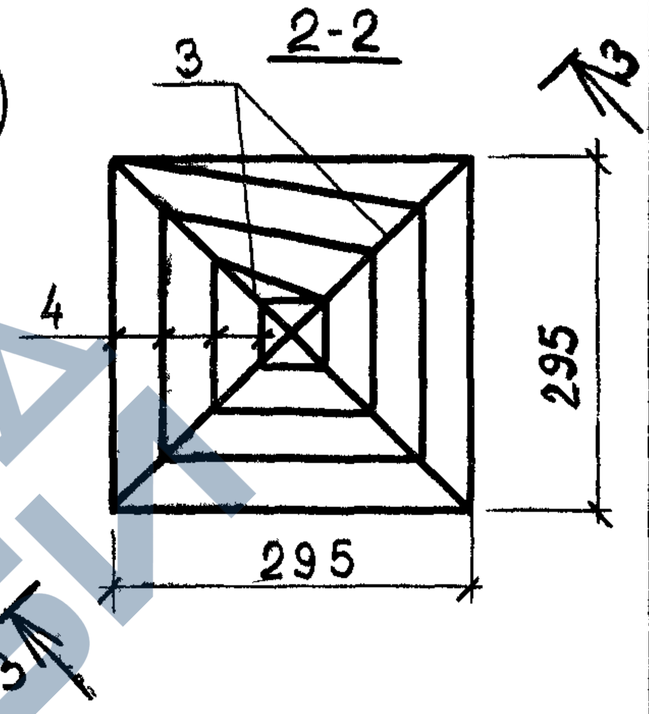

Обозначение	Марка	l_2 мм	l мм	$n_{вит}$ шт.	Масса кг
1.011.1-7 10610	КП8-40нс	7900	1600	29	44.7
-01	КП12-40нс	11900	2500	49	99.1
-02	КП14-40нс	13900	2900	59	137.4

Каркас изготовлять при помощи контактной точечной электросварки в соответствии с требованиями ГОСТ 14098-68 и СН 393-78
Петли и поз. 3 привязать к поз 1 вязальной проволокой

3-3

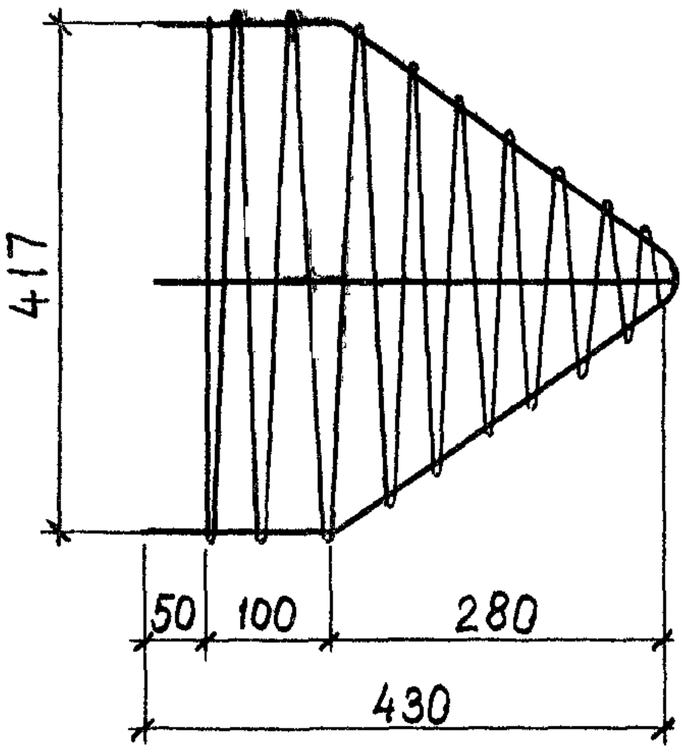

			1.011.1-7 10610 СБ
Нач. проТд	Колесов		Каркас пространственный (КП 8-40 НС, КП12-40 НС, КП14-40 НС) Сборочный чертёж.
Гл. констр	Абрамов		
Гл. спец. по норм. контр.	Пронин		
ГИП	Лешин		
Гл. спец.	Соколова		
Инженер	Хачатурян		
Проверил	Дежурова		

Стадия	Масса	Масштаб
Р	см. табл.	
Лист	Листов 1	
Фундаментпроект		

https://zavodjbi.com/

https://zavodjbi.com/

Формат	Зона	Поз.	Обозначение	Наименование	Количество на исполнение 1.011.1-7 10700											Примечание
					-	01	02	03	04							
				Документация												
11В			1.011.1-7 10700 СБ	Сборочный чертёж												
11В			1.011.1-7 00000 ВМС	Выборка стали												
			1.011.1-7 00000 ПЗ	Пояснительная записка												
				Сборочные единицы												
11В		1	1.011.1-7 10710	Каркас пространств. КП4-30ВК	1											
11В		1	-01	КП5-30ВК		1										
11В		1	-02	КП6-30ВК			1									
11В		1	-03	КП7-30ВК				1								
11В		1	-04	КП8-30ВК					1							

Марка сваи	С4-30ВК	С5-30ВК	С6-30ВК	С7-30ВК	С8-30ВК

Нач.отд.	Колесов		
Гл.констр.	Абрамов		
Гл.сп.пон.к.	Пронин		
ГИП	Лёшин		
Гл.спец.	Соколова		
Инженер	Хачатурян		
Проверил	Дежурова		

1.011.1-7 10700

Звено Верхнее
(С4-30ВК ÷ С8-30ВК)

Стадия	Лист	Листов
Р	1	2

Фундаментпроект

https://zavodjbi.com/

https://zavodjbi.com/

Формат	Зона	Поз.	Обозначение	Наименование	Количество на исполнение 1.011.1-7 10700											Примечание
					–	01	02	03	04							
				Детали												
БЧ		2	1.011.1-7 10700	ф10 AI ГОСТ 5781-75, ℓ=250					1							0,1кг
				Материалы												
				Бетон марки М 300	0,36	0,45	0,54	0,63	0,72							
				Марки свай	С4-30ВК	С5-30ВК	С6-30ВК	С7-30ВК	С8-30ВК							

1.011.1-7 10700	Лист 2

https://zavodjbi.com/

https://zavodjbi.com/

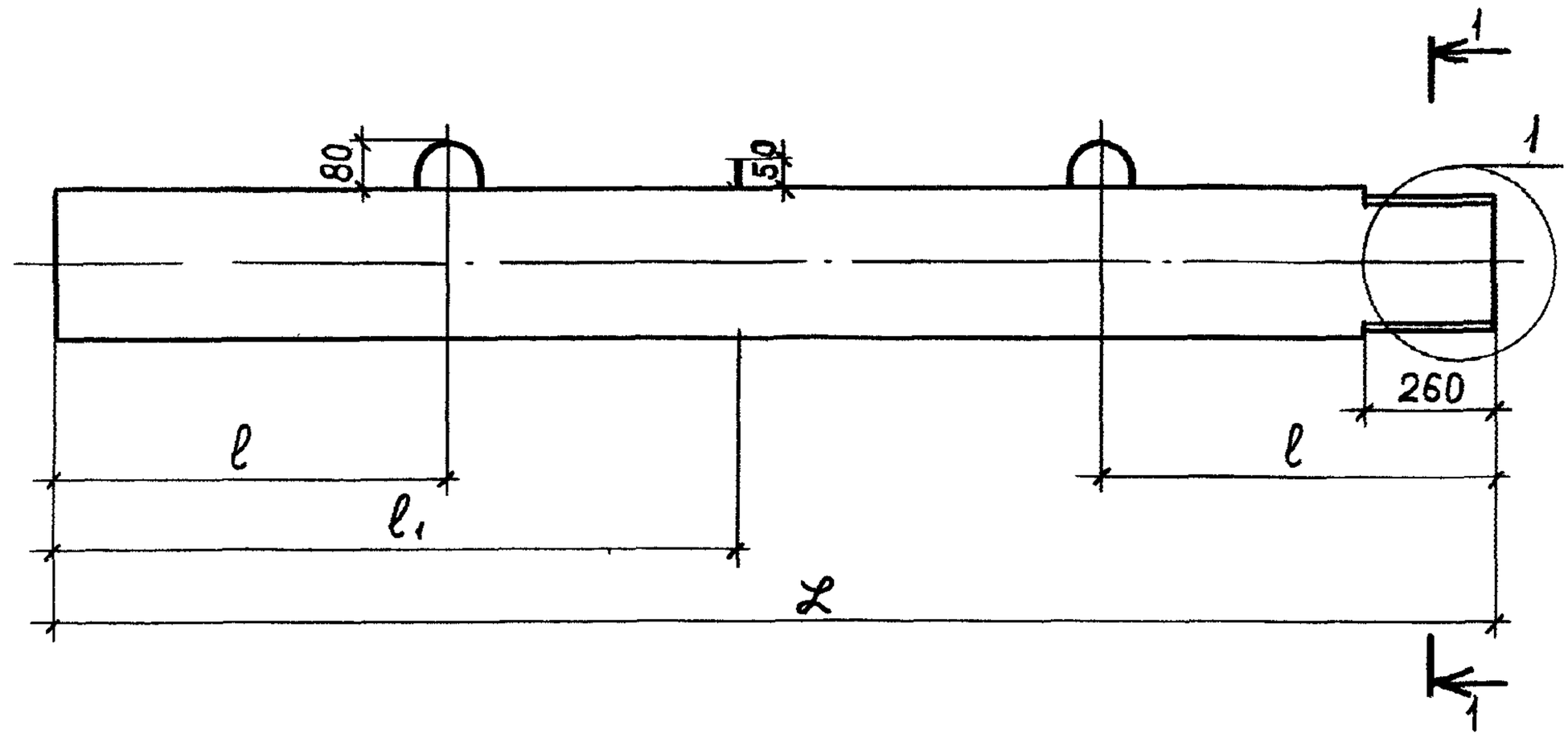

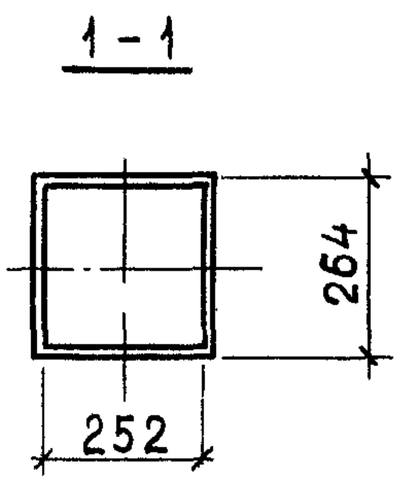

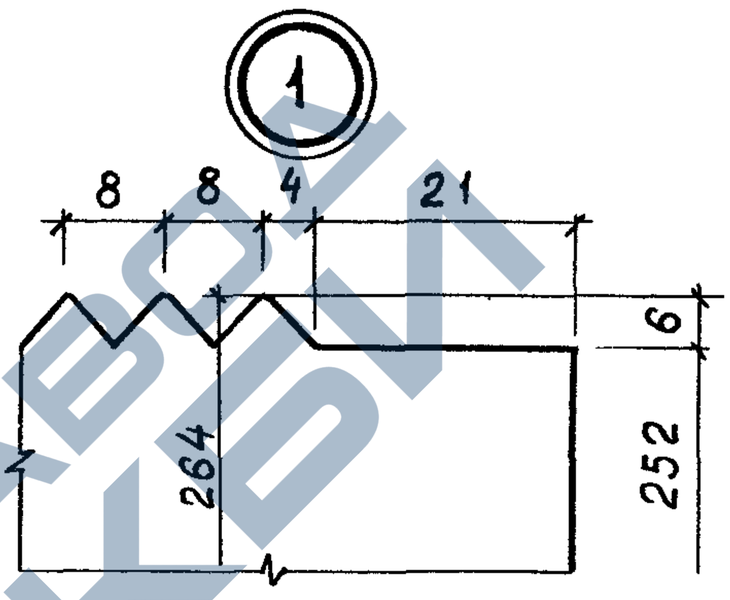

Обозначение	Марка	ℒ мм	ℓ мм	ℓ1 мм	Масса т
1.011.1-7 10700	С4 - 30ВК	4000	800	—	0,90
-01	С5 - 30ВК	5000	1000	—	1,12
-02	С6 - 30ВК	6000	1200	—	1,35
-03	С7 - 30ВК	7000	1400	—	1,58
-04	С8 - 30ВК	8000	1600	2400	1,80

Нач. пр.отд	Колесов		
Гл. констр	Абрамов		
Гл спец. по норм. контр.	Пронин		
ГИП	Лёшин		
Гл. спец.	Соколова		
Инженер	Хачатурян		
Проверил	Дежурова		

1.011.1-7 10700СБ

Звено верхнее

(С4-30ВК ÷ С8-30ВК)
Сборочный чертёж

Стадия	Масса	Масштаб
Р	см. табл.	
Лист 1	Листов 2	

Фундаментпроект

https://zavodjbi.com/

https://zavodjbi.com/

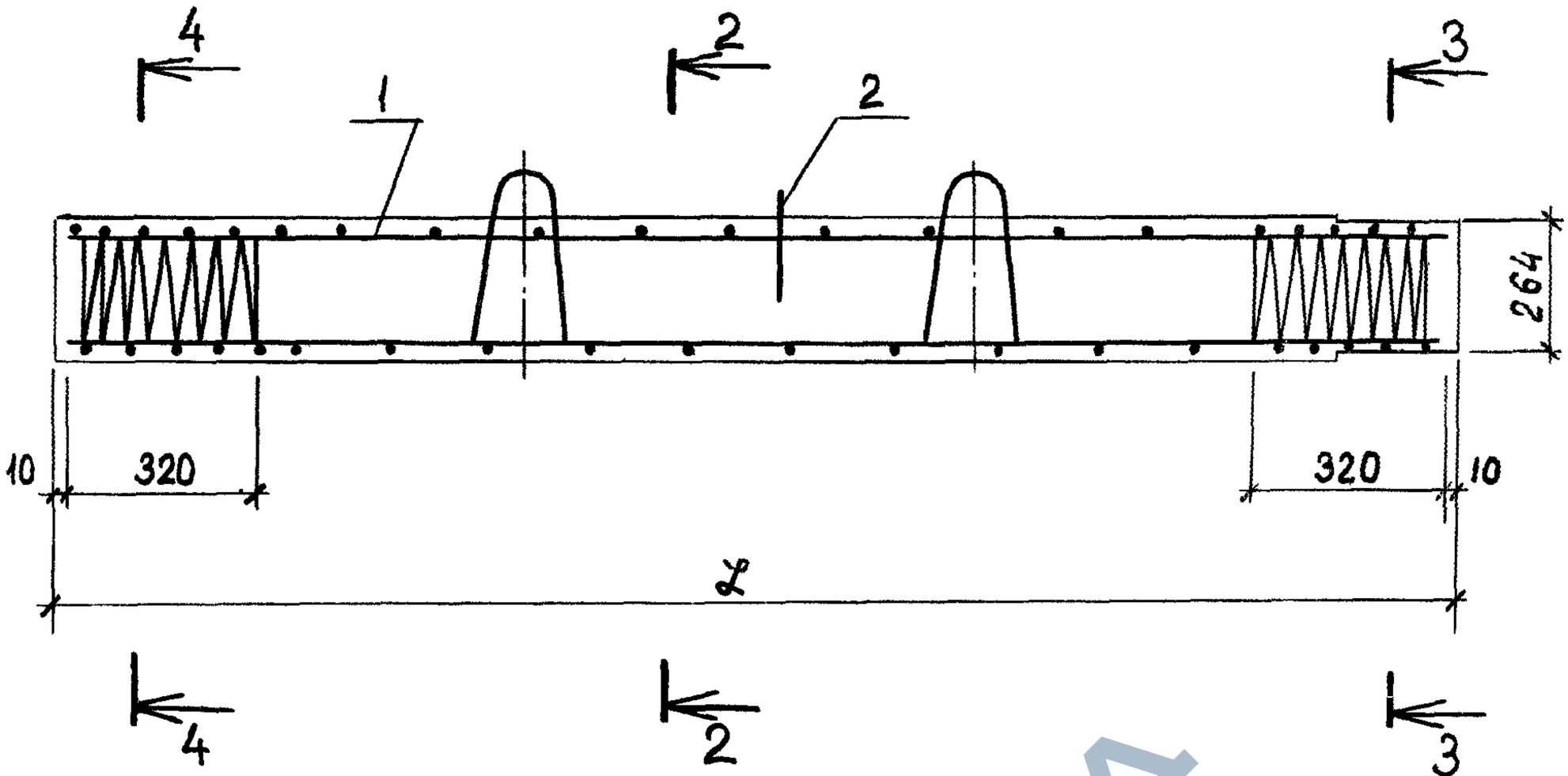

2-2

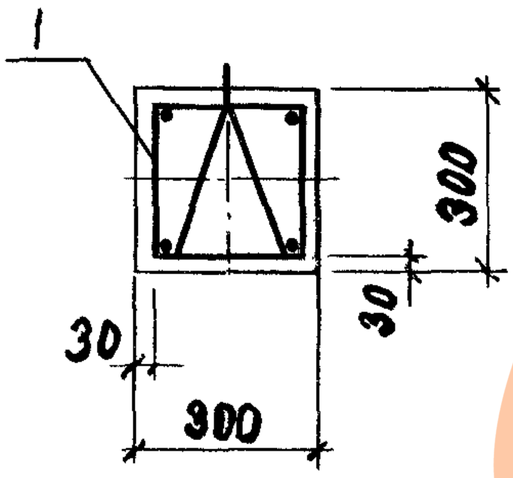

3-3

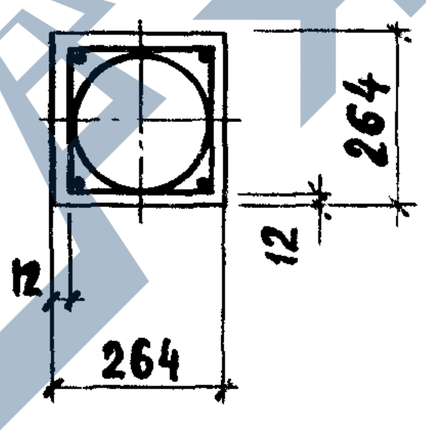

4-4

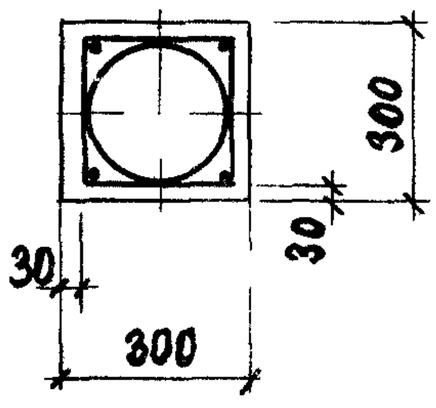

ЗАВОД ЖБИ

1.011.1-7 10700 СБ	Лист 2

https://zavodjbi.com/

https://zavodjbi.com/

Формат	Зона	Поз.	Обозначение	Наименование	Количество на исполнение 1.011.1-7 10710											Примечание
					-	01	02	03	04							
				Документация												
118			1.011.1-7 10710 СБ	Сборочный чертёж												
				Детали												
БЧ		1	1.011.1-7 10711	Ф12АII ГОСТ 5781-75, ℓ=3980	4											3,5 кг
БЧ		1	-01	ℓ=4980		4										4,4 кг
БЧ		1	-02	ℓ=5980			4									5,3 кг
БЧ		1	-03	ℓ=6980				4								6,2 кг
БЧ		1	-04	ℓ=7980					4							7,1 кг
Марка каркаса					КП4-30ВК	КП5-30ВК	КП6-30ВК	КП7-30ВК	КП8-30ВК							

Нач. отд.	Колесов	
Гл. констр.	Абрамов	
Гл. сп. пон. к.	Пронин	
ГИП	Лёшин	
Гл. спец.	Соколова	
Инженер	Хачатурян	
Проверил	Дежурова	

1.011.1-7 10710

Каркас пространственный (КП4-30ВК ÷ КП8-30ВК)

Стадия	Лист	Листов
Р	1	2

Фундаментпроект

https://zavodjbi.com/

https://zavodjbi.com/

Формат	Зона	Поз.	Обозначение	Наименование	Количество на исполнение 1.011.1-7 10710											Примечание
					-	01	02	03	04							
БЧ		2	1.011.1-7 10712	ф5ВрТУ14-4-659-75, ℓ=28700	1											4,0 кг
БЧ		2	-01	ℓ=33700		1										4,7 кг
БЧ		2	-02	ℓ=38700			1									5,4 кг
БЧ		2	-03	ℓ=43700				1								6,1 кг
БЧ		2	-04	ℓ=48700					1							6,8 кг
БЧ		3	1.011.1-7 10713	ℓ=6030	2	2	2	2	2							0,8 кг
IIВ		4	1.011.1-7 10020	Петля П1	2	2	2									0,8 кг
IIВ		4	-01	Петля П2				2	2							1,1 кг

Марка каркаса	КП4-30ВК	КП5-30ВК	КП6-30ВК	КП7-30ВК	КП8-30ВК

https://zavodjbi.com/

https://zavodjbi.com/

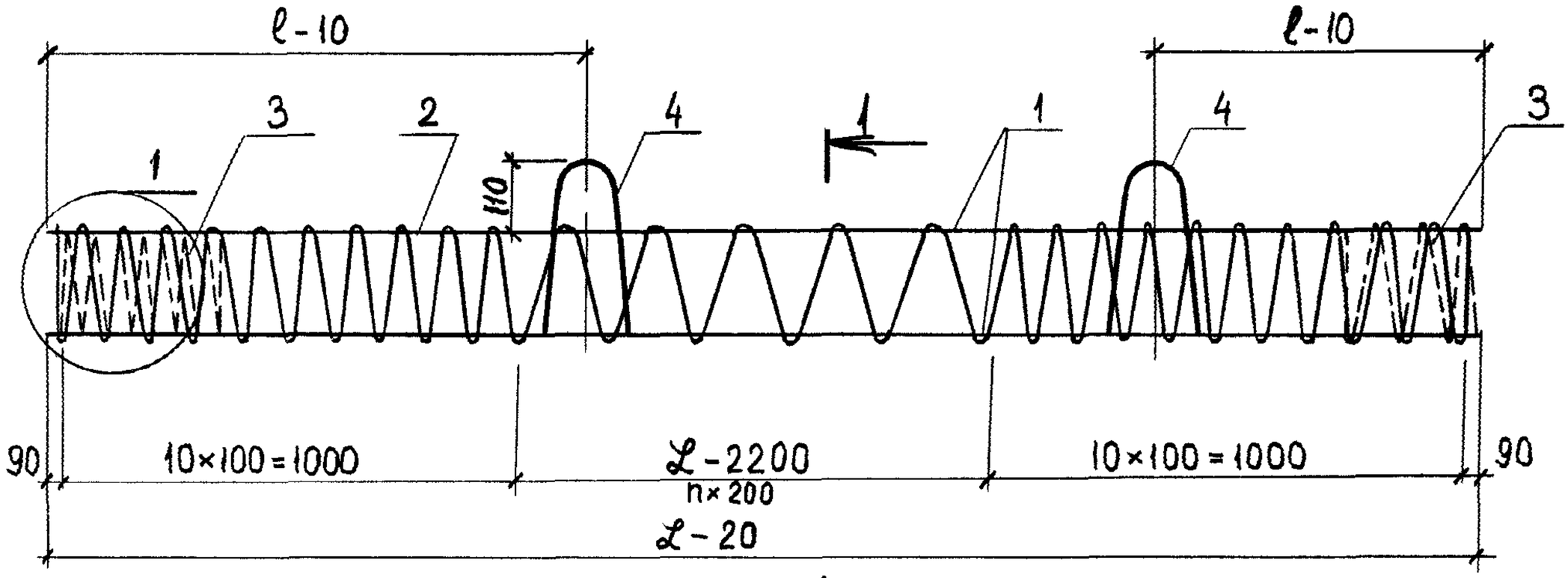

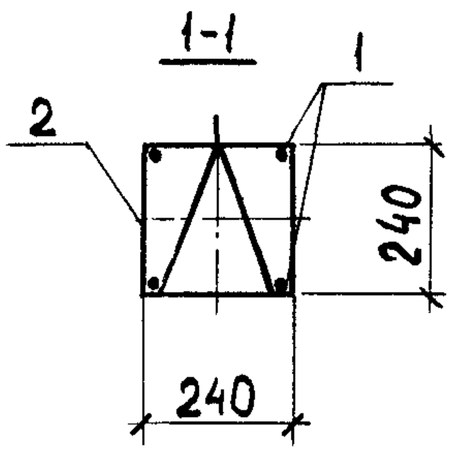

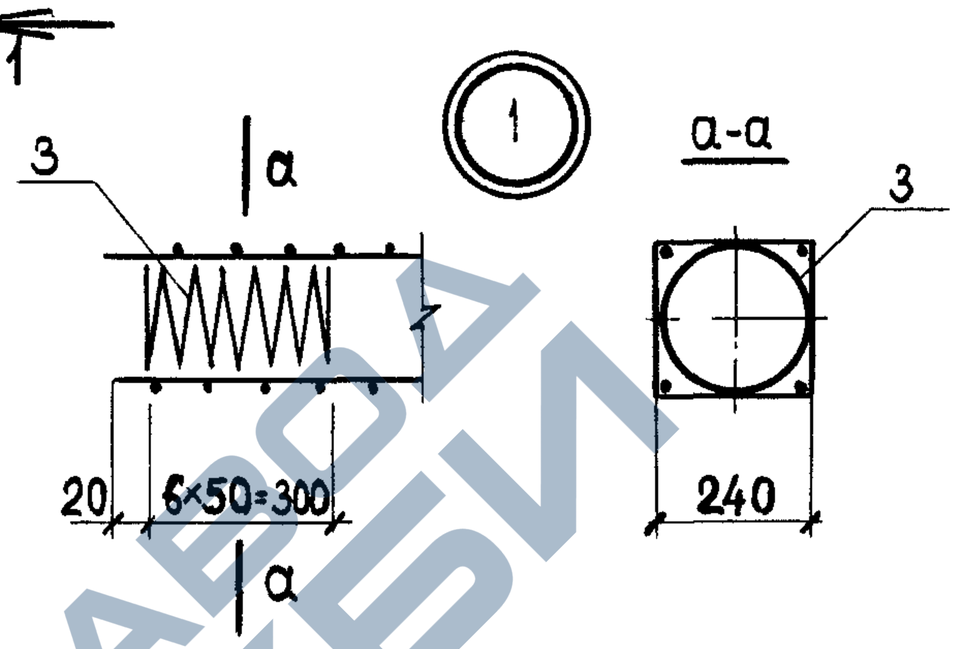

Каркас изготовлять при помощи контактной точечной электросварки в соответствии с требованиями ГОСТ 14098-68 и СН393-78.
Петли привязать к поз. 1 вязальной проволокой.

Обозначение	Марка	ℒ-20 мм	ℓ мм	nвит. шт.	Масса кг
1.011.1-7 10710	КП4 – 30ВК	3980	800	9	22,0
-01	КП5 – 30ВК	4980	1000	14	26,3
-02	КП6 – 30ВК	5980	1200	19	30,5
-03	КП7 – 30ВК	6980	1400	24	35,5
-04	КП8 – 30ВК	7980	1600	29	39,9

Нач.пр.отд.	Колесов	
Гл.констр	Абрамов	
Гл.спец.по норм.контр	Пронин	
ГИП	Лёшин	
Гл.спец.	Соколова	
Инженер	Хачатурян	
Проверил	Дежурова	

1.011.1-7 10710 СБ

Каркас пространственный (КП4-30ВК ÷ КП8-30ВК)
Сборочный чертёж

Стадия	Масса	Масштаб
Р	см. табл.	—
Лист	Листов: 1	

Фундаментпроект

https://zavodjbi.com/

https://zavodjbi.com/

Формат	Зона	Поз.	Обозначение	Наименование	Количество на исполнение 1.011.1-7 10800											Примечание
					-	01										
				Документация												
11В			1.011.1-7 10800 СБ	Сборочный чертёж												
11В			1.011.1-7 00000 ВМС	Выборка стали												
			1.011.1-7 00000 ПЗ	Пояснительная записка												
				Сборочные единицы												
11В		1	1.011.1-7	Каркас пространств. КП8-30НК	1											
11В		1	-01	КП12-30НК		1										
				Детали												
11В		2	1.011.1-7	Изделие закладное М4	1	1										
БЧ		3	1.011.1-7	ф10 АI ГОСТ 5781-75, ℓ=250	1	1										0,1кг
				Материалы												
				Бетон марки М300	0,73	1,09										
				Марка сваи	С8-30НК	С12-30НК										

Нач.отд.	Колесов	
Гл.констр.	Абрамов	
Гл.сп.пон.к.	Пронин	
ГИП	Лёшин	
Гл. спец.	Соколова	
Инженер	Хачатурян	
Проверил	Дежурова	

1.011.1-7 10800

Звено нижнее (С8-30НК; С12-30НК)

Стадия	Лист	Листов
Р		1

Фундаментпроект

https://zavodjbi.com/

https://zavodjbi.com/

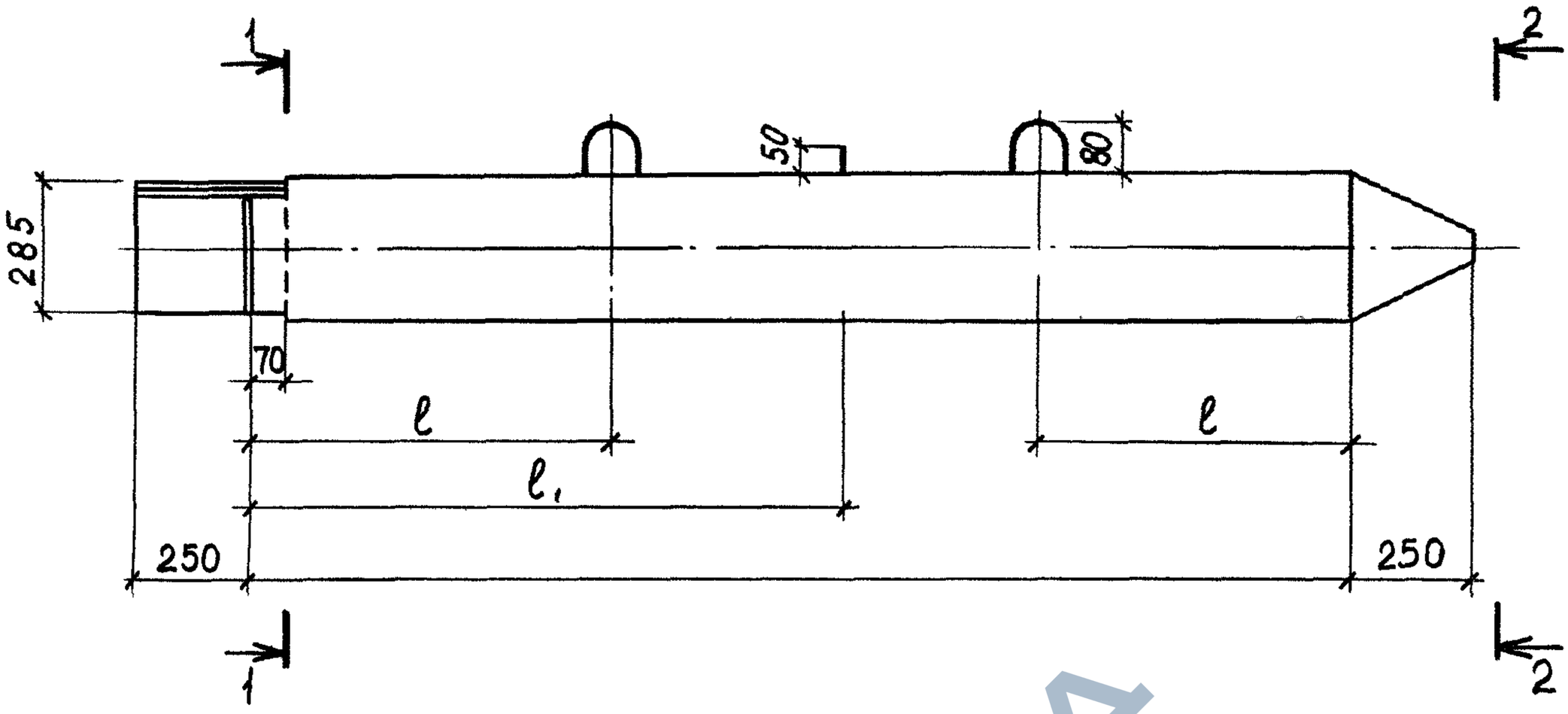

1-1

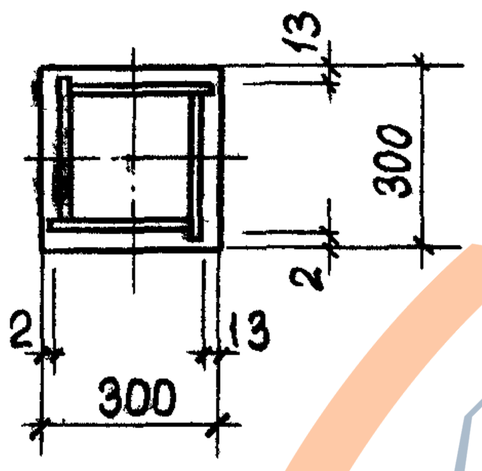

2-2

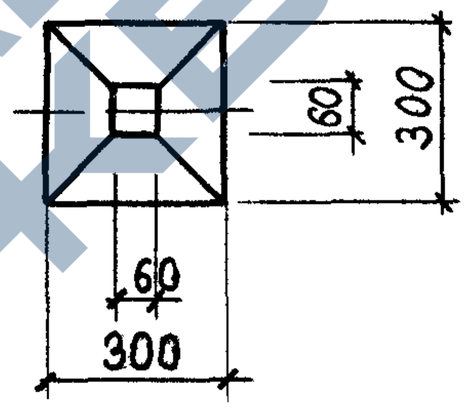

Обозначение	Марка	ℒ мм	ℓ мм	ℓ1 мм	Масса сваи, т
1.011.1-7 10800	С8-30НК	8000	1600	2400	1,83
-01	С12-30НК	12000	2500	3500	2,73

Нач.пр.отд	Колесов		
Гл. констр.	Абрамов		
Гл. спец.по норм. контр.	Пронин		
ГИП	Лёшин		
Гл. спец.	Соколова		
Инженер	Хачатурян		
Проверил	Дежурова		

1.011.1-7 10800 СБ

Звено нижнее

(С8-30НК; С12-30НК)
Сборочный чертёж.

Стадия	Масса	Масштаб
Р	см. табл.	
Лист 1	Листов 2	

Фундаментпроект

https://zavodjbi.com/

https://zavodjbi.com/

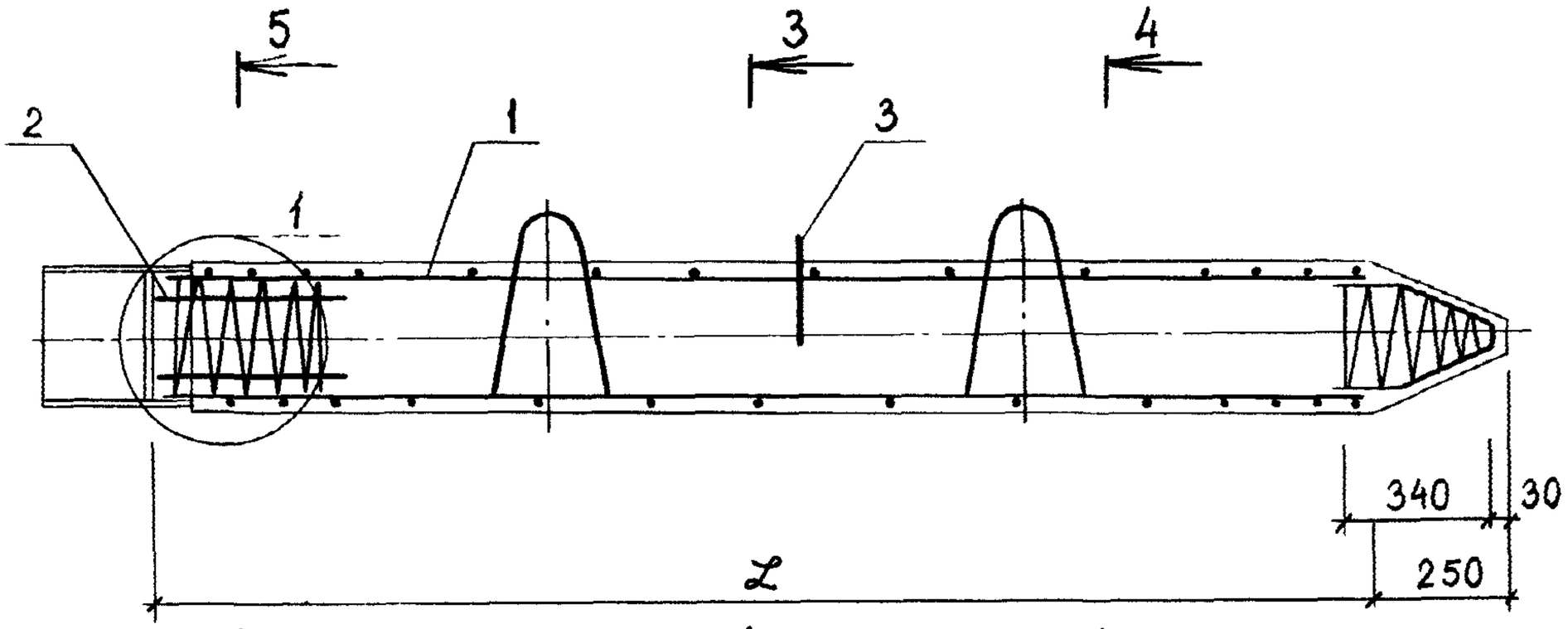

3-3

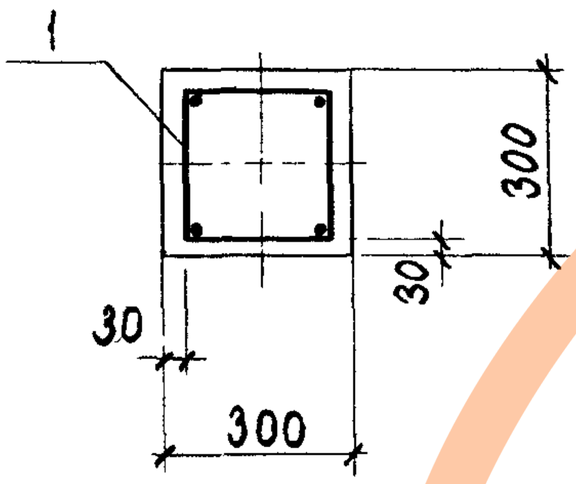

4-4

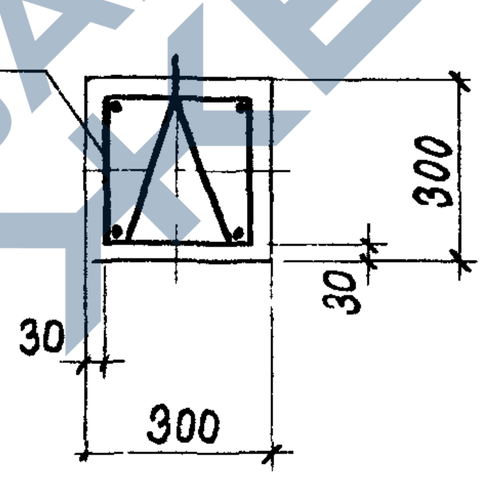

5-5

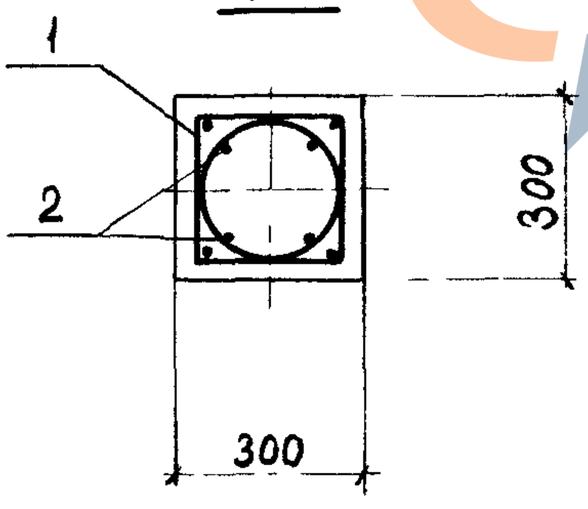

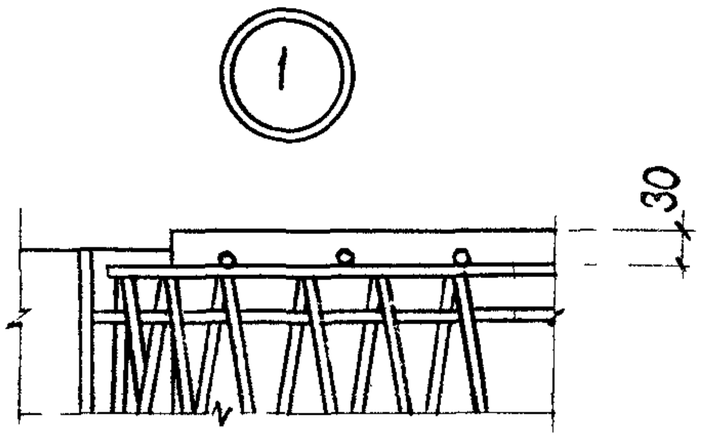

1.011.1-7 10800 СБ	Лист 2

https://zavodjbi.com/

https://zavodjbi.com/

Формат	Зона	Поз.	Обозначение	Наименование	Количество на исполнение 1.011.1-7 10810											Примечание
					–	01										
				Документация												
11В			1.011.1-7 10810 СБ	Сборочный чертёж	X	X										
				Детали												
БЧ		1	1.011.1-7 10811	ф12АII ГОСТ 5781-75, ℓ=7900	4											7,0 кг
БЧ		3	1.011.1-7 10813	ф10АI ℓ= 780	2	2										0,5 кг
БЧ		1	1.011.1-7 10814	ф14АIII ГОСТ 5.1459-72* ℓ=11900		4										14,4 кг
БЧ		2	1.011.1-7 10812	ф5ВрI ТУ 14-4-659-75, ℓ=48700	1											6,8 кг
				Марка каркаса	КП8-30НК	КП12-30НК										

Нач. отд.	Колесов		
Гл. констр.	Абрамов		
Гл.сп.пон.к.	Пронин		
ГИП	Лёшин		
Гл.спец.	Соколова		
Инженер	Хачатурян		
Проверил	Дежурова		

1.011.1-7 10810

Каркас пространственный (КП8-30НК; КП12-30НК)

Стадия	Лист	Листов.
Р	1	2

Фундаментпроект

https://zavodjbi.com/

https://zavodjbi.com/

Формат	Зона	Поз.	Обозначение	Наименование	Количество на исполнение 1.011.1-7 10810											Примечание
					–	01										
БЧ		2	1.011.1-7 10817-01	ф5 Вр.I ТУ14-4-659-75, ℓ=68700		1										9,6кг
БЧ		4	1.011.1-7 10815	ℓ= 3100	1	1										0,4кг
БЧ		5	1.011.1-7 10816	ℓ= 6150	1	1										0,9кг
11В		6	1.011.1-7 10020-01	Петля П2	2											1,1кг
11В		6	-02	Петля П3		2										1,5кг
				Марка каркаса	КП8-30НК	КП12-30НК										

ЗАВОД ЖБИ

https://zavodjbi.com/

https://zavodjbi.com/

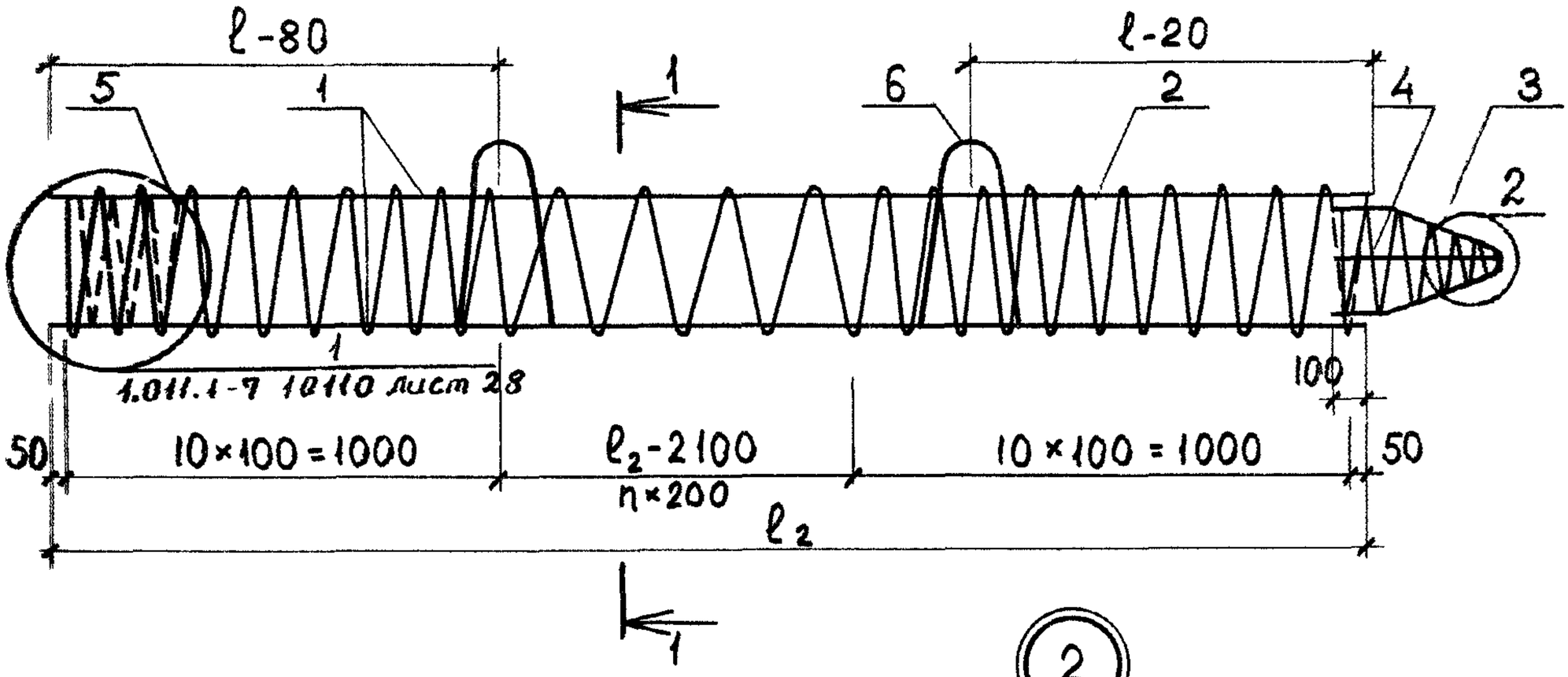

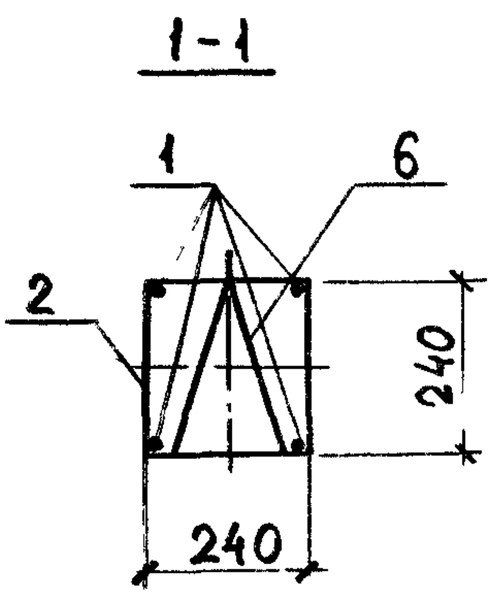

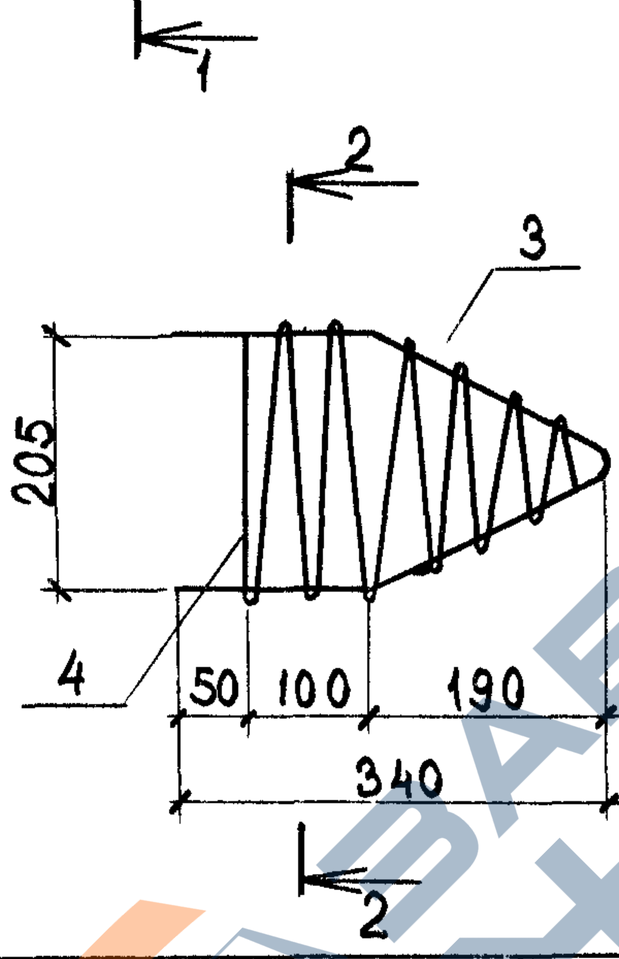

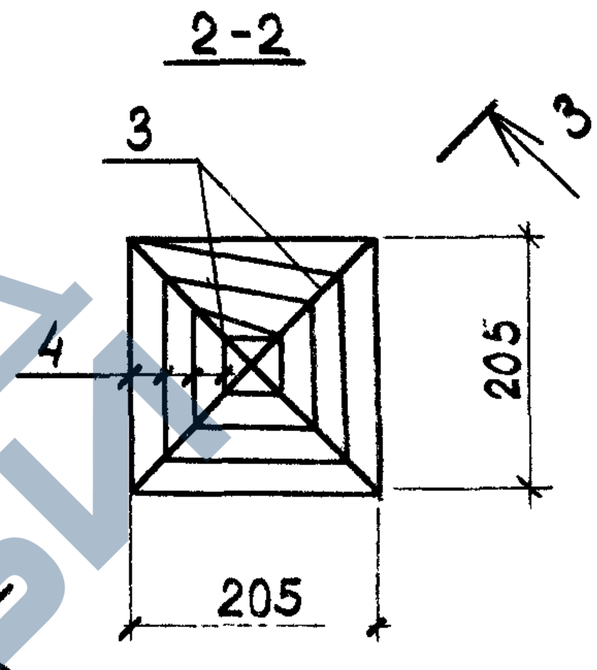

Обозначение	Марка	l_2 мм	l мм	$n_{вит.}$ шт.	Масса кг
1.011.1-7 10810	КП8-30НК	7900	1600	29	39,3
-01	КП12-30НК	11900	2500	49	72,6

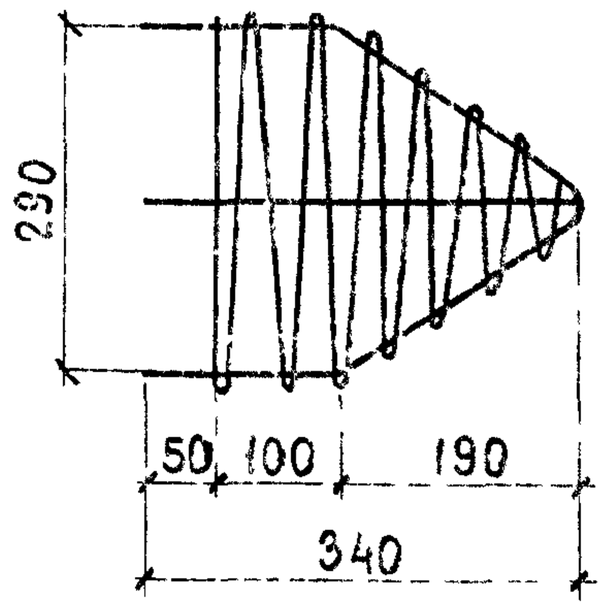

Каркас изготовлять при помощи контактной точечной электросварки в соответствии с требованиями ГОСТ 14098-68 и СН 393-78

Петли и поз. 3 привязать к поз. 1 вязальной проволокой

Нач.отд	Колесов		1.011.1-7 10810 СБ
Гл.констр.	Абрамов		Каркас пространственный (КП8-30НК, КП12-30НК) Сборочный чертёж.
Гл.спецпонк	Пронин		Стадия: Р; Масса: см. табл.; Масштаб: —
ГИП	Лёшин		Лист; Листов 1
Гл.спец.	Соколова		Фундаментпроект
Инженер	Хачатурян		
Проверил	Дежурова		

https://zavodjbi.com/

https://zavodjbi.com/

Формат	Зона	Поз.	Обозначение	Наименование	Количество на исполнение 1.011.1-7 10900											Примечание
					-	01	02	03	04	05	06					
				Документация												
11В			1.011.1-7 10900 СБ	Сборочный чертёж												
11В			1.011.1-7 00000 ВМС	Выборка стали												
			1.011.1-7 00000 ПЗ	Пояснительная записка												
				Сборочные единицы												
11В		1	1.011.1-7 10910	Каркас пространств. КП6-35ВК	1											
11В		1	-01	КП7-35ВК		1										
11В		1	-02	КП8-35ВК			1									
11В		1	-03	КП9-35ВК				1								
11В		1	-04	КП10-35ВК					1							

Марка каркаса	С6-35ВК	С7-35ВК	С8-35ВК	С9-35ВК	С10-35ВК	С11-35ВК	С12-35ВК

Нач.отд.	Колесов	
Гл.констр.	Абрамов	
Гл.сп.пон.к.	Пронин	
ГИП	Лёшин	
Гл.спец.	Соколова	
Инженер	Хачатурян	
Проверил	Дежурова	

1.011.1-7 10900

Звено верхнее
(С6-35ВК ÷ С12-35ВК)

Стадия	Лист	Листов
Р	1	2

Фундаментпроект

https://zavodjbi.com/

https://zavodjbi.com/

Формат	Зона	Поз.	Обозначение	Наименование	Количество на исполнение 1.011.1-7 10900											Примечание
					-	01	02	03	04	05	06					
11В		1	1.011.1-7 10910 -05	Каркас пространств. КП11-35ВК						1						
11В		1	-06	КП12-35ВК							1					
				Детали												
БЧ		2	1.011.1-7 10901	ф10 AI ГОСТ 5781-75 ℓ=250			1	1	1	1	1					0,1 кг
				Материалы												
				Бетон марки М 300	0,75	0,83	0,98	1,10	1,22	1,34						
				Марка сваи	С6-35ВК	С7-35ВК	С8-35ВК	С9-35ВК	С10-35ВК	С11-35ВК	С12-35ВК					

https://zavodjbi.com/

https://zavodjbi.com/

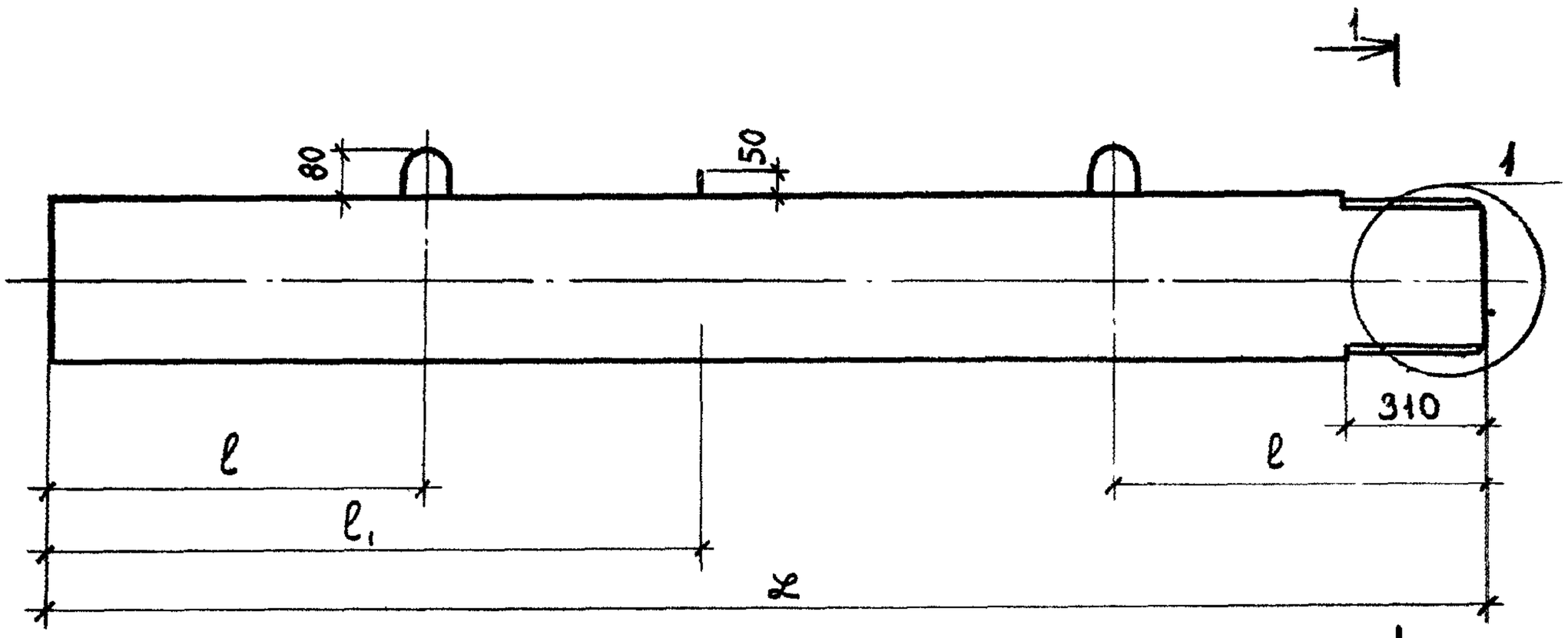

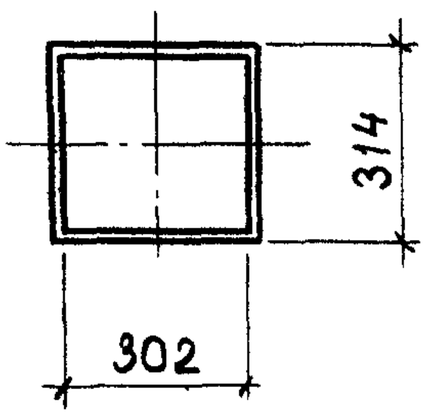

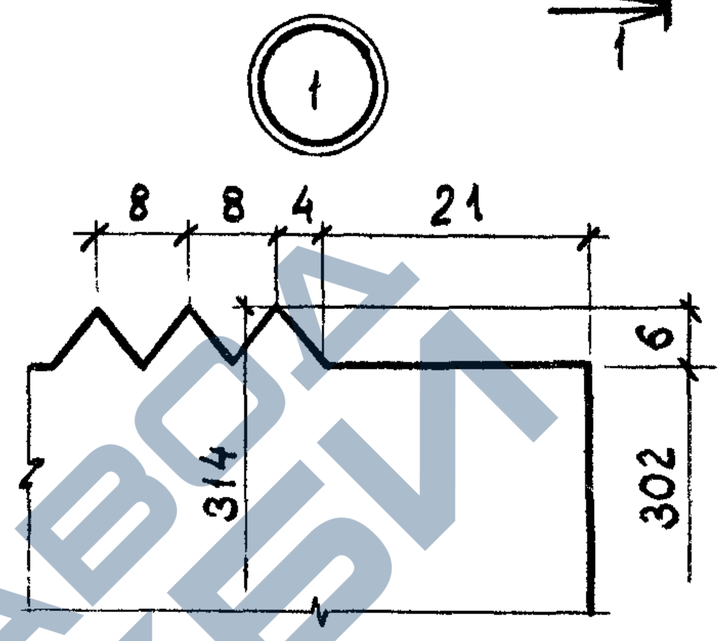

Обозначение	Марка	L мм	l мм	l1 мм	Масса т
1.011.1-7 10900	С6 – 35 ВК	6000	1200	--	1,82
-01	С7 – 35 ВК	7000	1400	--	2,17
-02	С8 – 35 ВК	8000	1600	2400	2,45
-03	С9 – 35 ВК	9000	1800	2600	2,75
-04	С10 – 35 ВК	10000	2100	2900	3,05
-05	С11 – 35 ВК	11000	2300	3200	3,38
-06	С12 – 35 ВК	12000	2500	3500	3,68

1.011.1-7 10900 СБ

Нач.пр.отд.	Колесов		
Гл.констр.	Абрамов		
Гл.спец. по норм.контр.	Пронин		
ГИП	Лёшин		
Гл.спец.	Соколова		
Инженер	Хачатурян		
Проверил	Дежурова		

Звено верхнее

(С6-35 ВК ÷ С12-35 ВК)
Сборочный чертёж.

Стадия	Масса	Масштаб
Р	Лит.	
Лист 1	Листов: 2	

Фундаментпроект

https://zavodjbi.com/

https://zavodjbi.com/

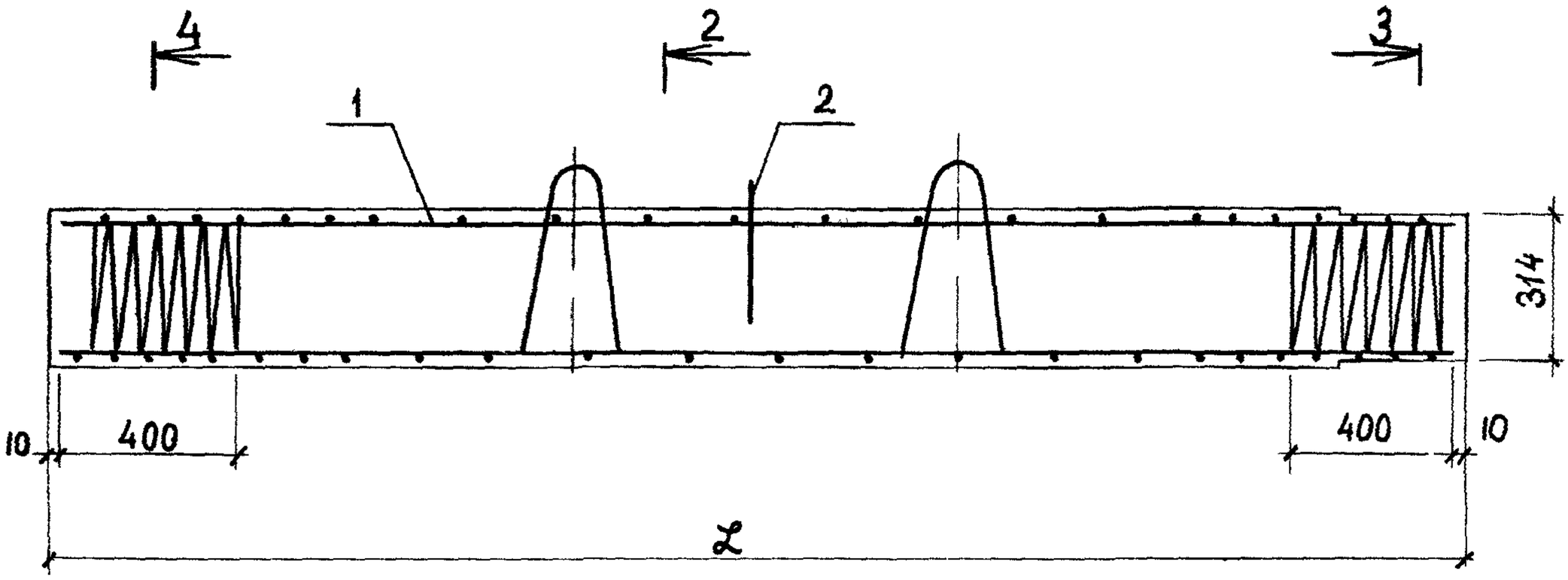

2-2

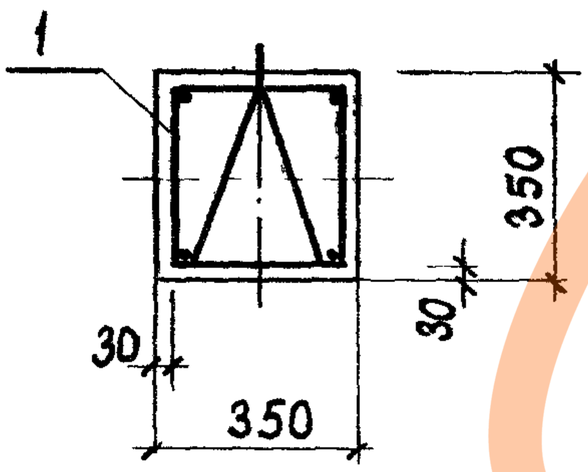

3-3

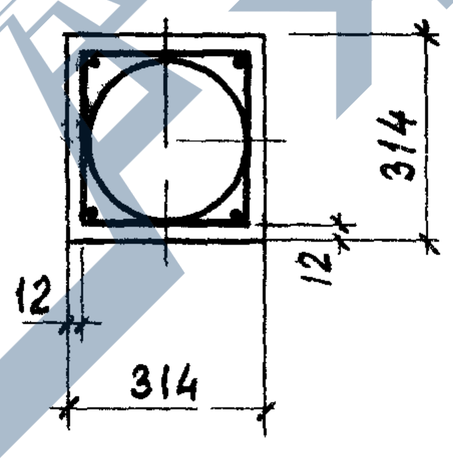

4-4

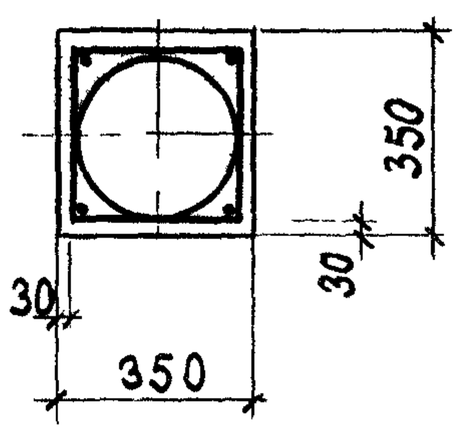

1.011.1-7 10900 СБ	Лист 2

https://zavodjbi.com/

https://zavodjbi.com/

Формат	Зона	Поз.	Обозначение	Наименование	Количество на исполнение 1.011.1-7 10910											Примечание
					-	01	02	03	04	05	06					
				Документация												
11В			1.011.1-7 10910 СБ	Сборочный чертёж	X	X	X	X	X	X	X					
				Детали												
БЧ		1	1.011.1-7 10911	ф12АIII ГОСТ 5.1459-72* ℓ=5980	4											5,3кг
БЧ		1	-01	ℓ=6980		4										6,2кг
БЧ		1	-02	ℓ=7980			4									7,1кг
БЧ		1	-03	ℓ=8980				4								7,8кг
БЧ		1	-04	ℓ=9980					4							8,9кг
БЧ		1	-05	ф14АIII ℓ=10980						4						13,3кг
БЧ		1	-06	ℓ=11980							4					14,5кг
				Марка каркаса	КП6-35ВК	КП7-35ВК	КП8-35ВК	КП9-35ВК	КП10-35ВК	КП11-35ВК	КП12-35ВК					

Нач. отд.	Колесов	
Гл. констр.	Абрамов	
Гл. сп. пон. к.	Пронин	
ГИП	Лёшин	
Гл. спец.	Соколова	
Инженер	Хачатурян	
Проверил	Дежурова	

1.011.1-7 10910

Каркас пространственный (КП6-35ВК ÷ КП12-35ВК)

Стадия	Лист	Листов
Р	1	2

Фундаментпроект

https://zavodjbi.com/

https://zavodjbi.com/

Формат	Зона	Поз.	Обозначение	Наименование	Количество на исполнение 1.011.1-7 10910											Примечание
					-	01	02	03	04	05	06					
БЧ		2	1.011.1-7 10912	Ø5 Bp I ТУ 14-4-659-75, ℓ= 46480	1											6,5 кг
БЧ		2	-01	ℓ= 52480		1										7,3 кг
БЧ		2	-02	ℓ= 58480			1									8,2 кг
БЧ		2	-03	ℓ= 64480				1								9,0 кг
БЧ		2	-04	ℓ= 70480					1							9,9 кг
БЧ		2	-05	ℓ= 76480						1						10,7 кг
БЧ		2	-06	ℓ= 82480							1					11,5 кг
БЧ		3	1.011.1-7 10913	ℓ= 7270	2	2	2	2	2	2	2					1,0 кг
118		4	1.011.1-7 10020-01	Петля П2	2	2										1,1 кг
118		4	1.011.1-7 10020-03	Петля П4			2	2								1,6 кг
118		4	1.011.1-7 10020-04	Петля П5					2	2	2					2,1 кг

Марка каркаса	КП6-35ВК	КП7-35ВК	КП8-35ВК	КП9-35ВК	КП10-35ВК	КП11-35ВК	КП12-35ВК

ЗАВОДА ЖБИ

https://zavodjbi.com/

https://zavodjbi.com/

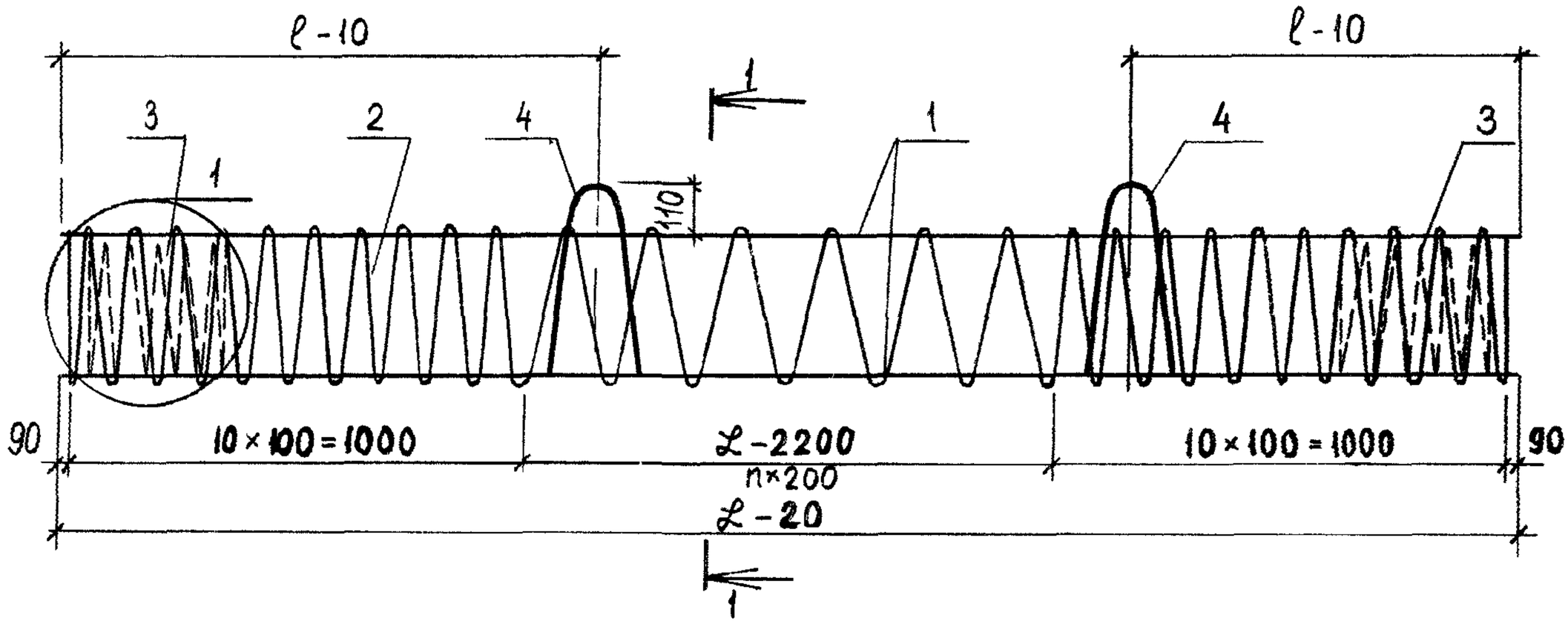

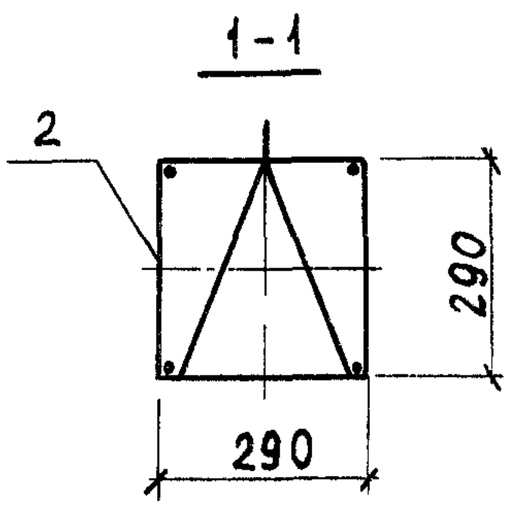

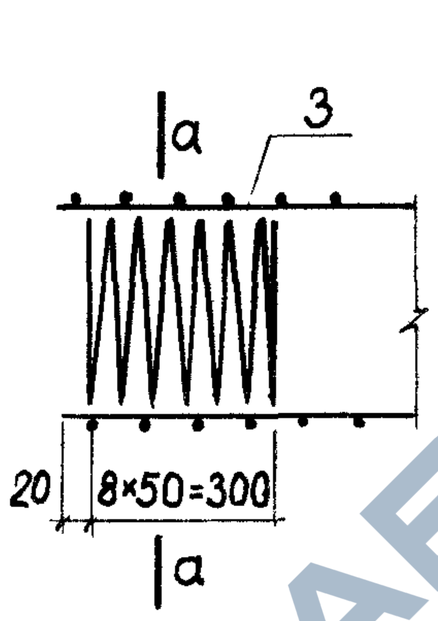

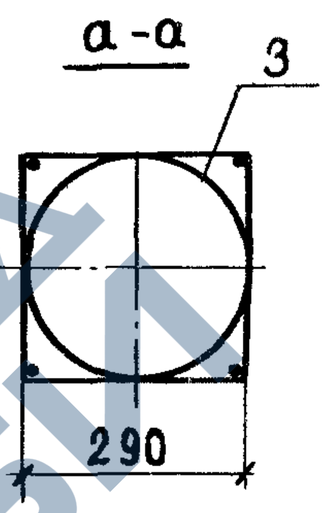

Каркас изготовлять при помощи контактной точечной электросварки в соответствии с требованиями ГОСТ 14098-68 и СН393-78.
Петли привязать к поз. 1 вязальной проволокой.

Обозначение	Марка	L-20 мм	ℓ мм	Nвит. шт.	Масса кг
1.011.1-7 10910	КП6—35ВК	5980	1200	19	32 2
-01	КП7—35ВК	6980	1400	24	37 3
-02	КП8—35ВК	7980	1600	29	42,8
-03	КП9—35ВК	8980	1800	34	47,2
-04	КП10—35ВК	9980	2100	39	52,7
-05	КП11—35ВК	10980	2300	44	71,2
-06	КП12--35ВК	11980	2500	49	77,1

		1.011.1-7 10910 СБ	
Гл.пр.отд	Колесов	Каркас пространственный (КП6-35ВК ÷ КП.12-35ВК) Сборочный чертёж.	Стадия: Р; Масса: см. табл.; Масштаб: —
Гл.констр	Абрамов		
	Пронин		Лист; Листов: 1
ГИП	Лёшин		
Гл.спец.	Соколова		Фундаментпроект
Инженер	Хачатурян		
Проверил	Дежурова		

https://zavodjbi.com/

https://zavodjbi.com/

Формат	Зона	Поз.	Обозначение	Наименование	Количество на исполнение 1.011.1-7 11000											Примечание
					-	01										
				Документация												
11В			1.011.1-7 11000 СБ	Сборочный чертёж												
11В			1.011.1-7 00000 ВМС	Выборка стали												
			1.011.1-7 00000 ПЗ	Пояснительная записка												
				Сборочные единицы												
11В		1	1.011.1-7 11010	Каркас пространств. КП8-35НК	1											
11В		1	-01	КП12-35НК		1										
				Детали												
11В		2	1.011.1-7 11021	Изделие закладное М5	1	1										
БЧ		3	1.011.1-7 11001	ф10АI ГОСТ 5781-75, ℓ=250	1	1										0,1 кг
				Материалы												
				Бетон марки М 300	1,00	1,49										
				Марка сваи	С8-35НК	С12-35НК										

Нач. отд.	Колесов		
Гл. констр.	Абрамов		
Гл. сп. пр. к.	Пронин		
ГИП	Лёшин		
Гл. спец.	Соколова		
Инженер	Хачатурян		
Проверил	Дежурова		

1.011.1-7 11000

Звено нижнее
(С8-35НК; С12-35НК)

Стадия	Лист	Листов
Р		1

Фундаментпроект

https://zavodjbi.com/

https://zavodjbi.com/

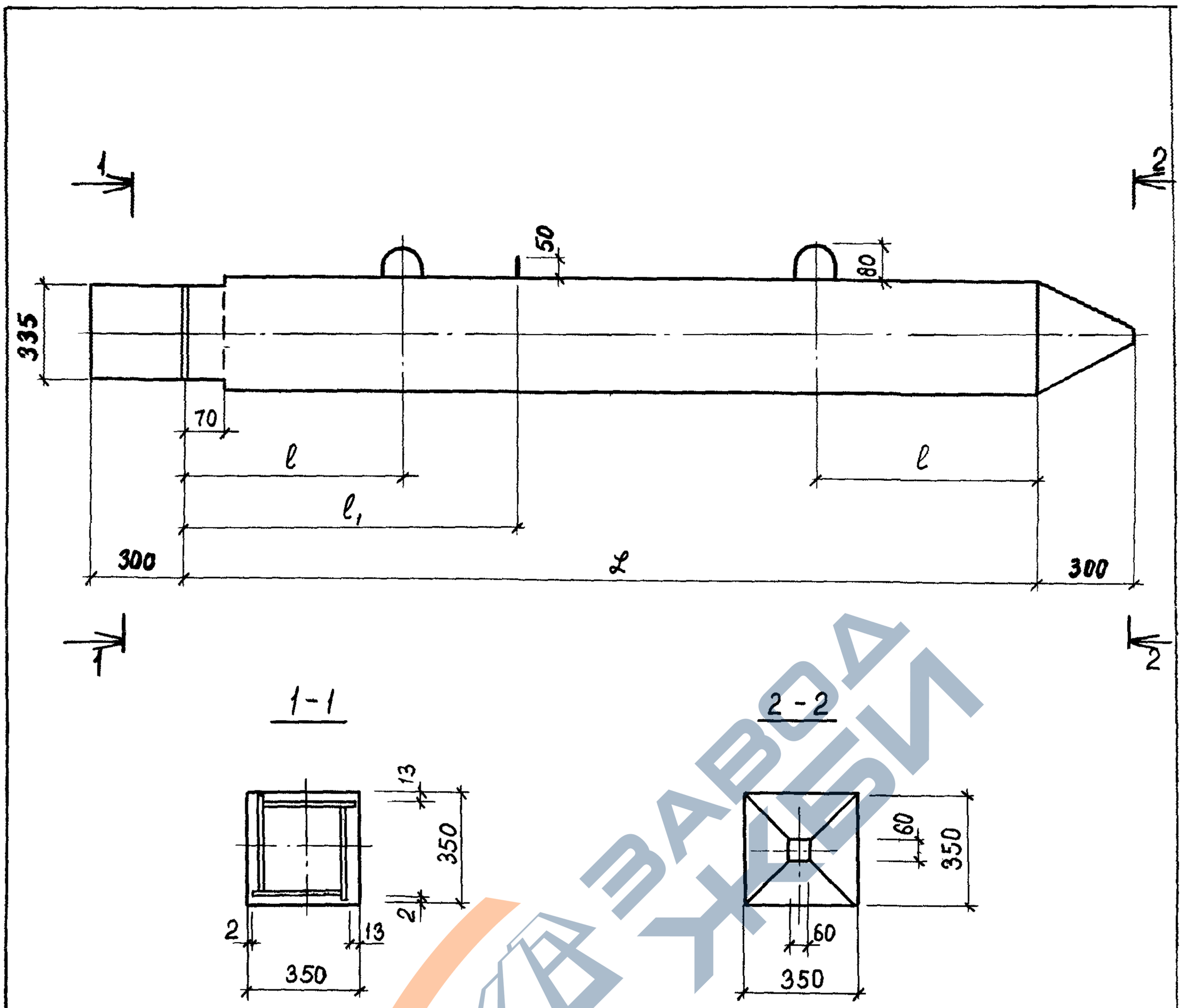

Обозначение	Марка	ℒ мм	ℓ мм	ℓ1 мм	Масса т
1.011.1-7 11000	С8-35 НК	8000	1600	2400	2,50
-01	С12-35 НК	12000	2500	3500	3,73

			1.011.1-7 11000 СБ
Нач.пр.отд.	Колесов		Звено нижнее (С8-35НК; С12-35НК) Сборочный чертёж
Гл.констр.	Абрамов		
Гл.спец.по норм.контр.	Пронин		
ГИП	Лёшин		
Гл.спец.	Соколова		
Инженер	Хачатурян		
Проверил	Дежурова		

Стадия	Масса	Масшт.
Р	См. табл.	
Лист 1	Листов 2	

Фундаментпроект

https://zavodjbi.com/

https://zavodjbi.com/

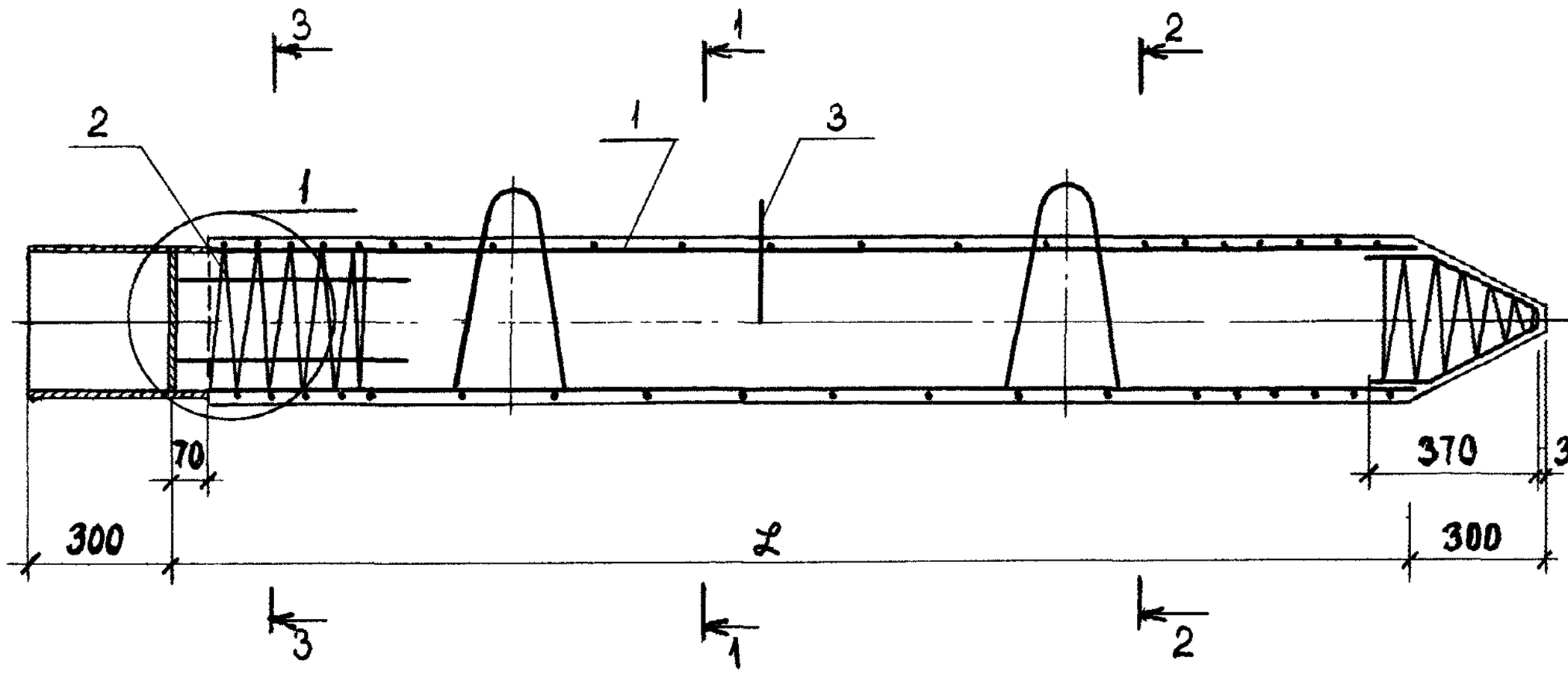

1-1

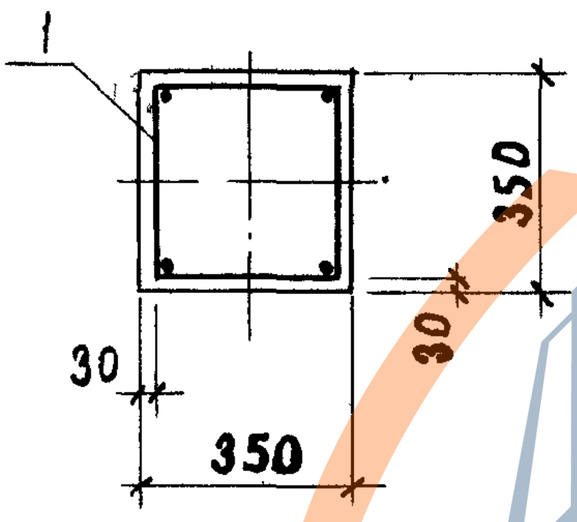

2-2

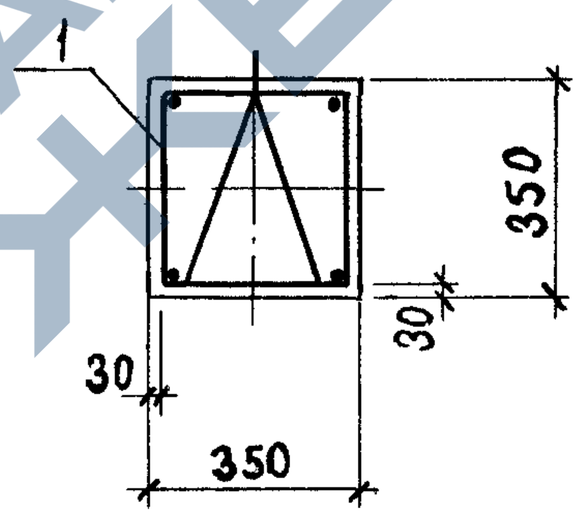

3-3

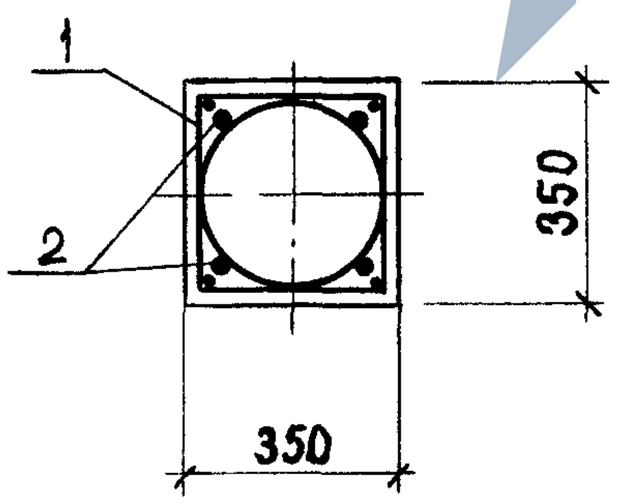

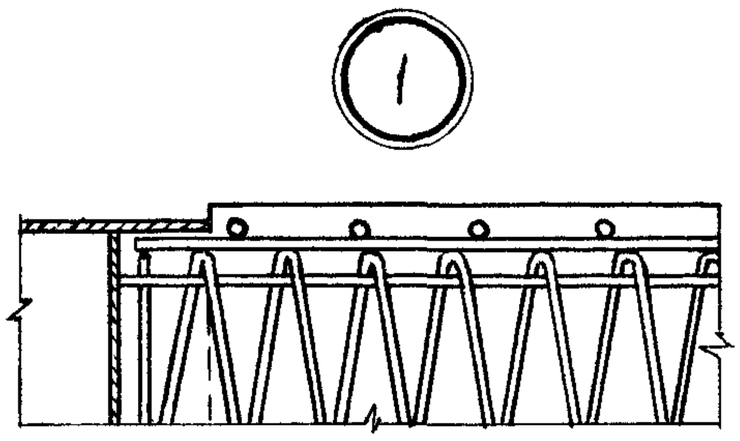

1.011.1-7 11000 СБ	Лист 2

https://zavodjbi.com/

https://zavodjbi.com/

Формат	Зона	Поз	Значение	Наименование	Количество на исполнение 1.011.1-7 11010											Примечание
					-	01										
				Документация												
11В			1.011.1-7 11010 СБ	Сборочный чертёж												
				Детали												
БЧ		1	1.011.1-7 11011	ф12АIII ГОСТ 5.1459-72* ℓ= 7900	4											7,0 кг
БЧ		1	-01	ф14АIII ℓ=11900		4										14,4 кг
БЧ		2	1.011.1-7 11012	ф 5ВрI ТУ14-4-659-75, ℓ=58300	1											8,2 кг
БЧ		2	-01	ℓ=82280		1										11,5 кг
БЧ		4	1.011.1-7 11014	ℓ= 4400	1	1										0,6 кг
				Марка каркаса	КП8-35НК	КП12-35НК										

Нач отд	Колесов		
Гл. констр.	Абрамов		
Гл. сп. пон. к.	Пронин		
ГИП	Лёшин		
Гл. спец.	Соколова		
Инженер	Хачатурян		
Проверил	Дежурова		

1.011.1-7 11010

Каркас пространственный (КП8-35НК; КП12-35НК)

Стадия	Лист	Листов
Р	1	2

Фундаментпроект

https://zavodjbi.com/

https://zavodjbi.com/

Формат	Зона	Поз.	Обозначение	Наименование	Количество на исполнение 1.011.1-7 11010											Примечание
					–	01	02									
3		3	1.011.1-7 11013	ф10 AI ГОСТ 5781-75, ℓ=840	2	2										0,5 кг
БЧ		5	1.011.1-7 11015	ф5 Вр I ТУ 14-4-619-75, ℓ=7400	1	1										1,0 кг
11В		6	1.011.1-7 10020-03	Петли П4	2											1,6 кг
11В		6	-04	Петли П5		2										2,1 кг
				Марка каркаса	КП8-35НК	КП12-35НК										

ЗАВОДА ЖБИ

https://zavodjbi.com/

https://zavodjbi.com/

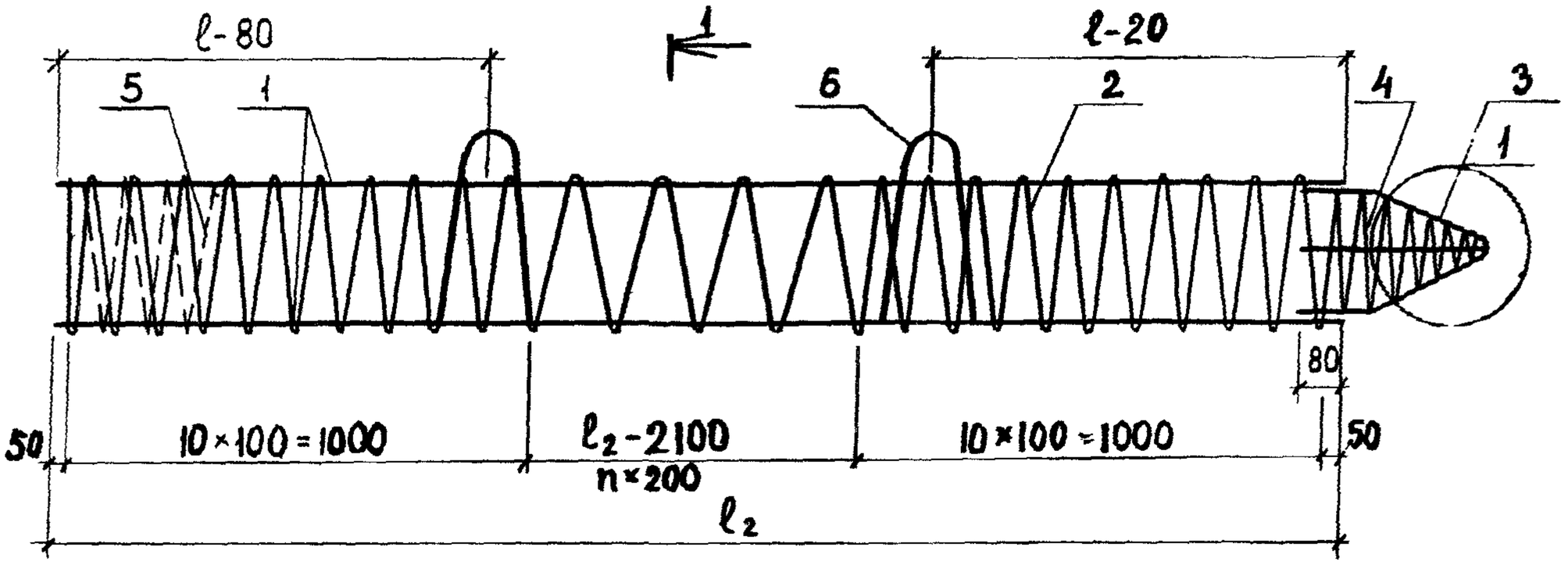

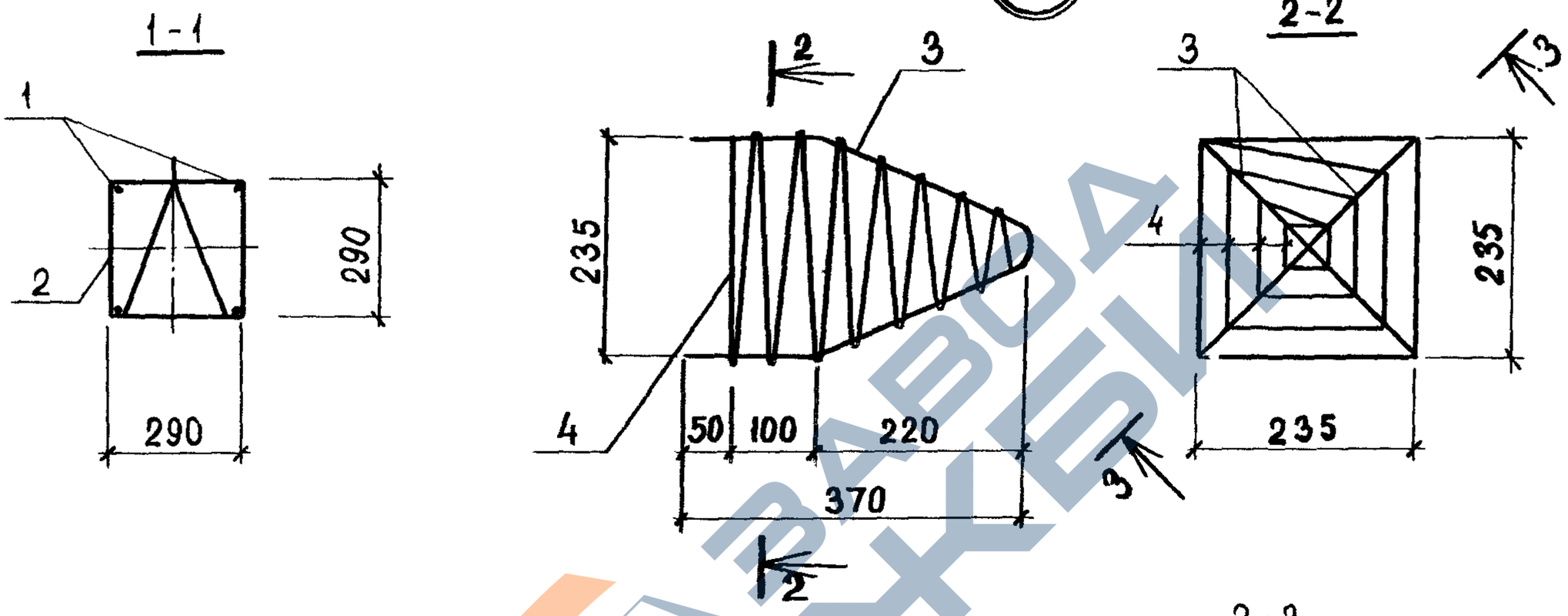

Обозначение	Марка	l_2 мм	l мм.	$n_{вит}$ шт	Масса кг
1.011.1-7 11010	КП8-35НК	7900	1600	29	42,0
-01	КП12-35НК	11900	2500	49	76,0

Каркас изготовлять при помощи контактной точечной электросварки в соответствии с требованиями ГОСТ 14098-68 и СН 393-69.
Петли и поз. 3 привязать к поз. 1 вязальной проволокой

Нач.пр.отд.	Колесов		
Гл.констр.	Абрамов		
Гл.спец.по норм.контр.	Пронин		
ГИП	Лёшин		
Гл спец.	Соколова		
Инженер	Хачатурян		
Проверил	Дежурова		

1.011.1-7 11010 СБ

Каркас пространственный (КП8-35НК; КП12-35НК)
Сборочный чертёж.

Стадия	Масса	Масштаб
Р	см. табл.	
Лист	Листов 1	

Фундаментпроект

https://zavodjbi.com/

https://zavodjbi.com/

Формат	Зона	Поз.	Обозначение	Наименование	Количество на исполнение 1.011.1-7 11100											Примечание
					-	01	02	03	04	05	06	07	08			
				Документация												
11В			1.011.1-7 11100 СБ	Сборочный чертёж												
11В			1.011.1-7 00000 ВМС	Выборка стали												
			1.011.1-7 00000 ПЗ	Пояснительная записка												
				Сборочные единицы												
11В		1	1.011.1-7 11110	Каркас пространств. КП6-40ВК	1											
11В		1	-01	КП7-40ВК		1										
11В		1	-02	КП8-40ВК			1									
11В		1	-03	КП9-40ВК				1								
11В		1	-04	КП10-40ВК					1							

Марка сваи	С6-40ВК	С7-40ВК	С8-40ВК	С9-40ВК	С10-40ВК	С11-40ВК	С12-40ВК	С13-40ВК	С14-40ВК

Нач.отд.	Колесов	
Гл. констр.	Абрамов	
Гл.сп.пон.к.	Пронин	
ГИП	Лёшин	
Гл. спец.	Соколова	
Инженер	Хачатурян	
Проверил	Дежурова	

1.011.1-7 11100

Звено верхнее (С6-40ВК ÷ С14-40ВК)

Стадия	Лист	Листов
Р	1	2

Фундаментпроект

https://zavodjbi.com/

https://zavodjbi.com/

Формат	Зона	Поз.	Обозначение	Наименование	Количество на исполнение 1.011.1-7 11100										Примечание
					-	01	02	03	04	05	06	07	08		
11В		1	1.011.1-7 11110-05	Каркас пространств. КП11-40ВК						1					
11В		1	-06	КП12-40ВК							1				
11В		1	-07	КП13-40ВК								1			
11В		1	-08	КП14-40ВК									1		
				Детали											
БЧ		2	1.011.1-7 11101	ф10 AI ГОСТ 5781-75 ℓ=250			1	1	1	1	1	1	1		0,1 кг
				Материалы											
				Бетон марки М 300	0,95	1,11	1,28	1,44	1,60	1,76	1,92	2,08	2,24		

Марка сваи	С6-40ВК	С7-40ВК	С8-40ВК	С9-40ВК	С10-40ВК	С11-40ВК	С12-40ВК	С13-40ВК	С14-40ВК

https://zavodjbi.com/

https://zavodjbi.com/

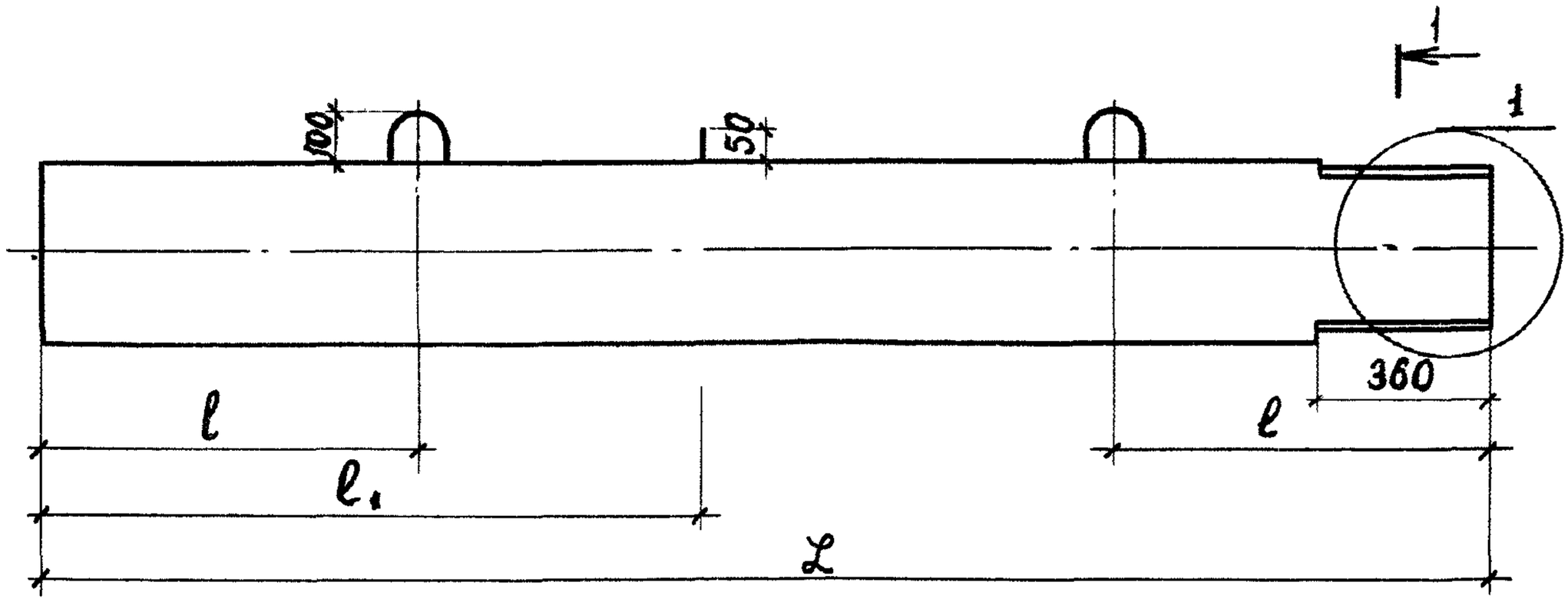

1-1

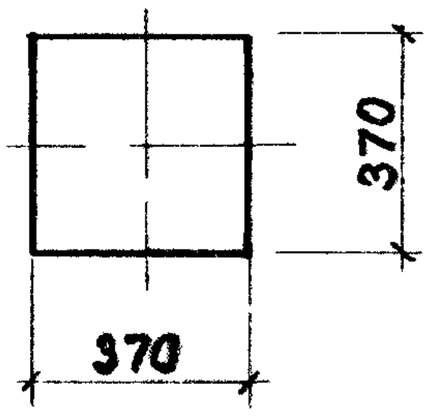

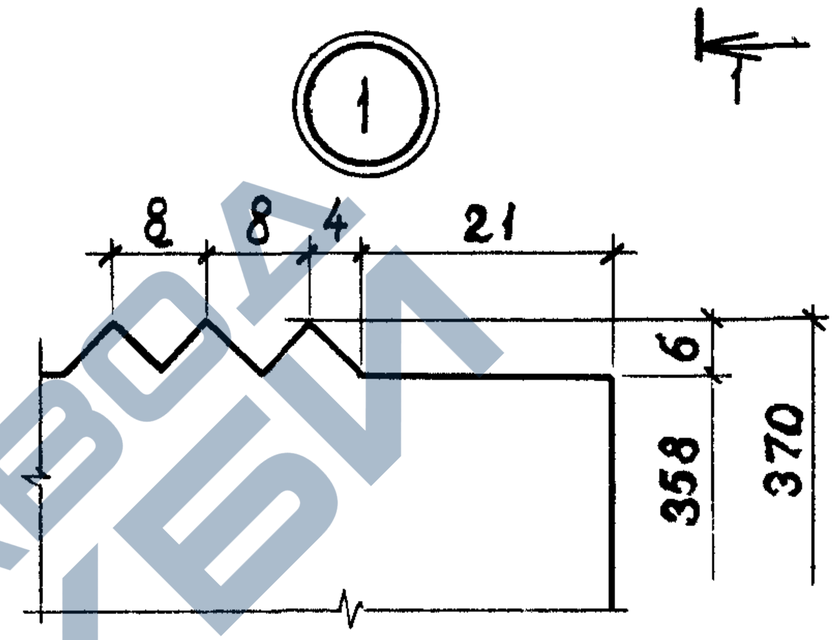

Обозначение	Марка	ℒ мм	ℓ мм	ℓ1 мм	Масса, т
1.011.1-7 11100	С6-40 ВК	6000	1200	-	2,40
-01	С7-40 ВК	7000	1400	-	2,80
-02	С8-40 ВК	8000	1600	2400	3,20
-03	С9-40 ВК	9000	1800	2600	3,60
-04	С10-40 ВК	10000	2100	2900	4,00
-05	С11-40 ВК	11000	2300	3200	4,40
-06	С12-40 ВК	12000	2500	3500	4,80
-07	С13-40 ВК	13000	2700	3800	5,20
-08	С14-40 ВК	14000	2900	4100	5,60

Нач.пр.отд.	Колесов	
Гл.констр.	Абрамов	
Гл.спец. по норм.контр.	Пронин	
ГИП	Лёшин	
Гл. спец.	Соколова	
Инженер	Хачатурян	
Проверил	Дежурова	

1.011.1-7 11100 СБ

Звено верхнее

(С6-40ВК ÷ С14-40ВК)
Сборочный чертёж.

Стадия	Масса	Масштаб
Р	См. табл.	
Лист 1	Листов 2.	

Фундаментпроект

https://zavodjbi.com/

https://zavodjbi.com/

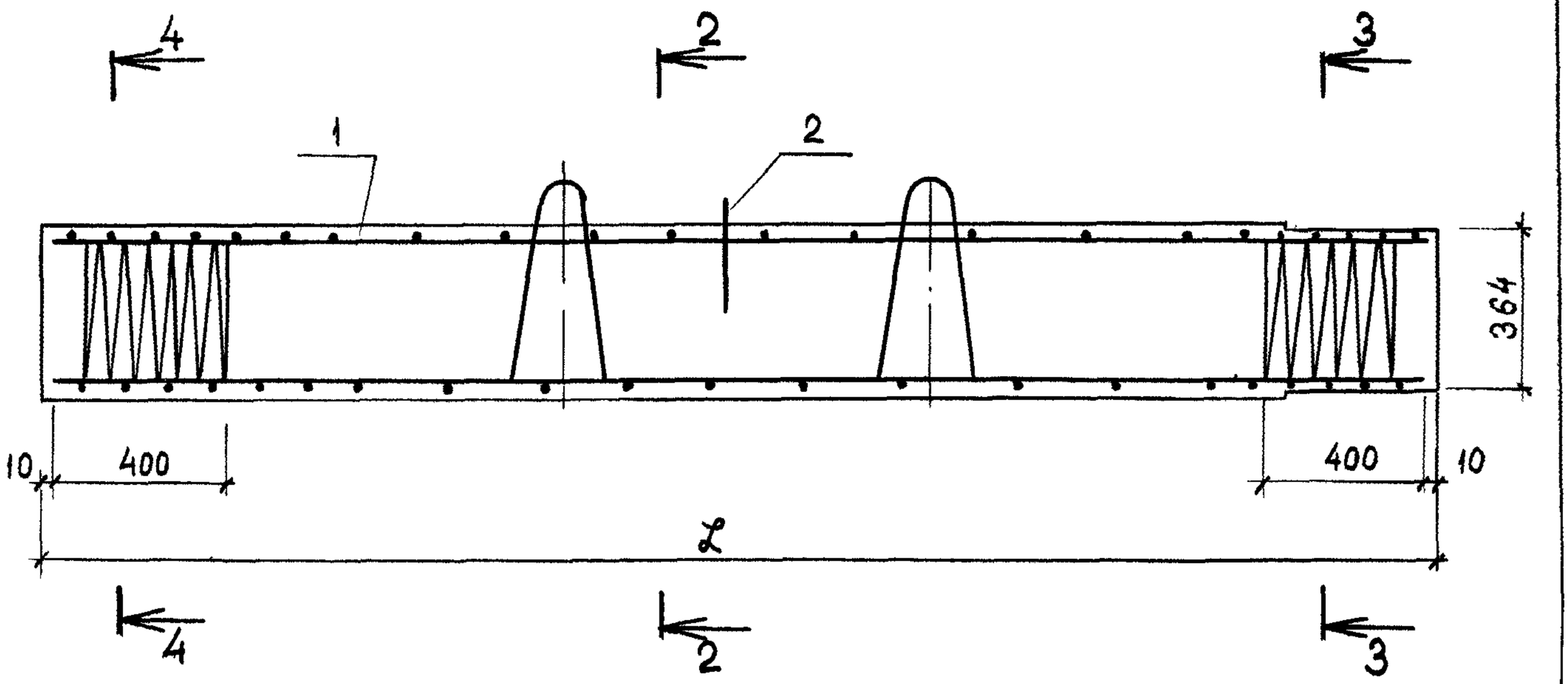

2-2

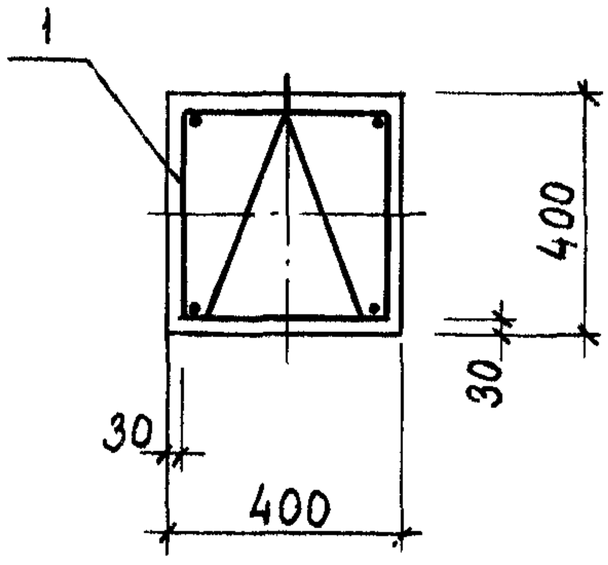

3-3

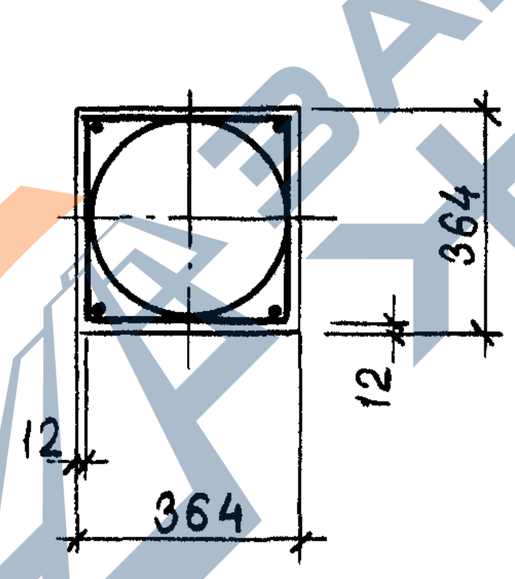

4-4

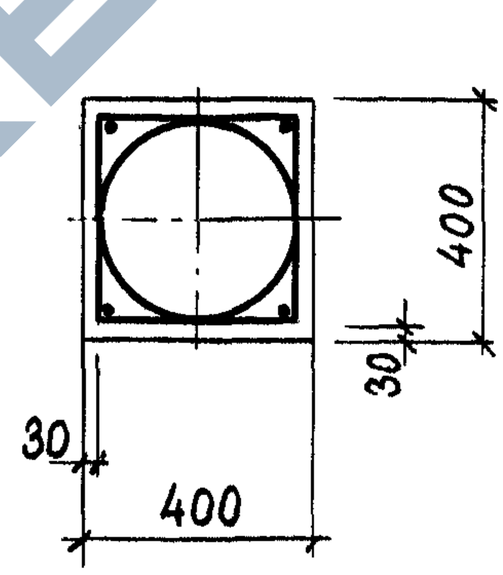

ЗАВОДА ЖБИ

1.011.1-7 11100 СБ	Лист 2

https://zavodjbi.com/

https://zavodjbi.com/

Формат	Зона	Поз.	Обозначение	Наименование	Количество на исполнение 1.011.1-7 11110											Примечание
					-	01	02	03	04	05	06	07	08			
				Документация												
11Б			1.011.1-7 11110 СБ	Сборочный чертёж	X	X	X	X	X	X	X	X	X			
				Детали												
БЧ		1	1.011.1-7 11111	Ф12АIII ГОСТ 5.1459-72* ℓ=5980	4											5,4 кг
БЧ		1	-01	ℓ=6980		4										6,2 кг
БЧ		1	-02	ℓ=7980			4									7,1 кг
БЧ		1	-03	Ф14АIII ℓ=8980				4								10,9 кг
БЧ		1	-04	ℓ=9980					4							12,1 кг
БЧ		1	-05	Ф16АIII ℓ=10980						4						17,4 кг
БЧ		1	-06	ℓ=11980							4					19,0 кг
Марка каркаса					КП6-40ВК	КП7-40ВК	КП8-40ВК	КП9-40ВК	КП10-40ВК	КП11-40ВК	КП12-40ВК	КП13-40ВК	КП14-40ВК			

Нач. отд.	Колесов	
Гл. констр.	Абрамов	
Гл. сп. пон. к.	Пронин	
ГИП	Лёшин	
Гл. спец.	Соколова	
Инженер	Хачатурян	
Проверил	Дежурова	

1.011.1-7 11110

Каркас пространственный (КП6-40ВК ÷ КП14-40ВК)

Стадия	Лист	Листов
Р	1	2

Фундаментпроект

https://zavodjbi.com/

https://zavodjbi.com/

Формат	Зона	Поз.	Обозначение	Наименование	Количество на исполнение 1.011.1-7 11110											Примечание
					-	01	02	03	04	05	06	07	08			
БЧ		1	1.011.1-7 11111-07	ф16 AIII ГОСТ 5.1459-72* ℓ=12980								4				20,5кг
БЧ		1	-08	ф18 AIII ℓ=13980									4			28,0кг
БЧ		2	1.011.1-7 11112	ф5 BpI ТУ 14-4-659-75 ℓ=54100	1											7,6кг
БЧ		2	-01	ℓ=61100		1										8,6кг
БЧ		2	-02	ℓ=68100			1									9,5кг
БЧ		2	-03	ℓ=75100				1								10,5кг
БЧ		2	-04	ℓ=82100					1							11,5кг
БЧ		2	-05	ℓ=89000						1						12,5кг
БЧ		2	-06	ℓ=96000							1					13,4кг
БЧ		2	-07	ℓ=103000								1				14,4кг
БЧ		2	-08	ℓ=110000									1			15,4кг
БЧ		3	1.011.1-7 11113	ℓ=8720	2	2	2	2	2	2	2	2	2			1,2кг
11В		4	10020 -03	Петля П4	2	2										1,6кг
11В		4	-04	Петля П5			2	2	2							2,1кг
11В		4	-05	Петля П6						2						2,7кг
11В		4	-06	Петля П7							2	2	2			3,6кг

Марка каркаса	КП6-4С 3К	КП7-40ВК	КП8-40ВК	КП9-40ВК	КП10-40ВК	КП11-40ВК	КП12-40ВК	КП13-40ВК	КП14-40ВК			

https://zavodjbi.com/

https://zavodjbi.com/

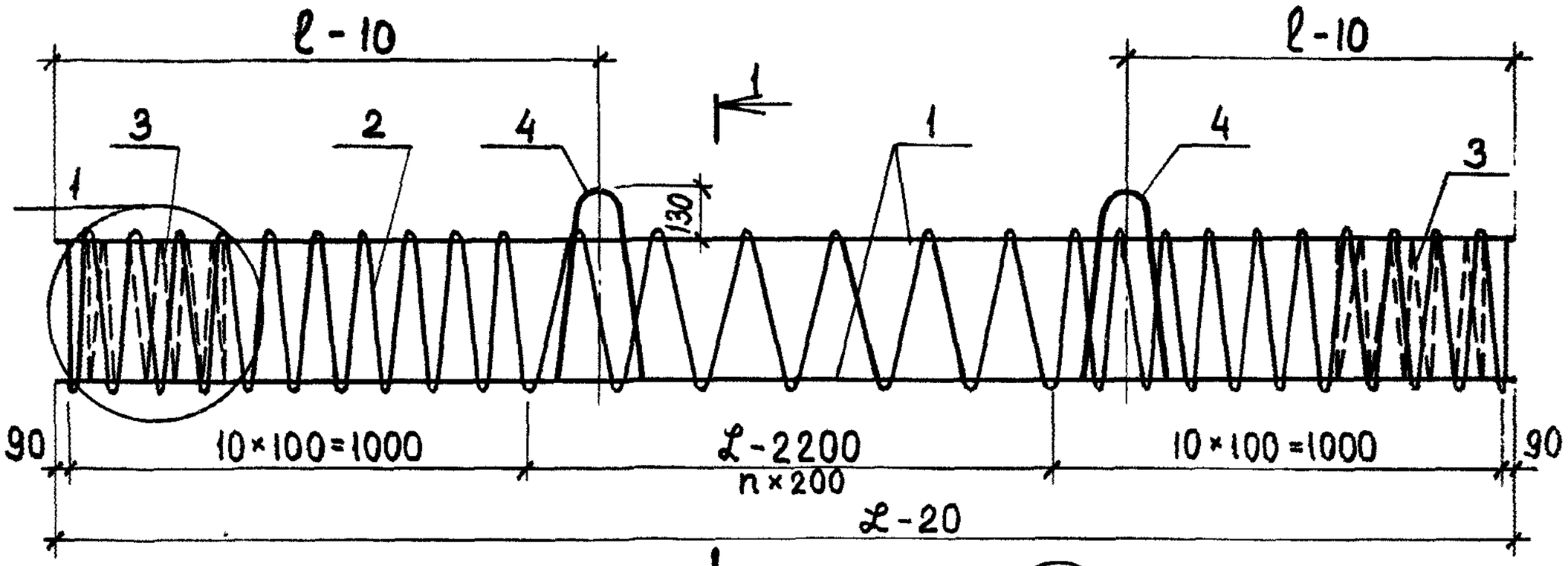

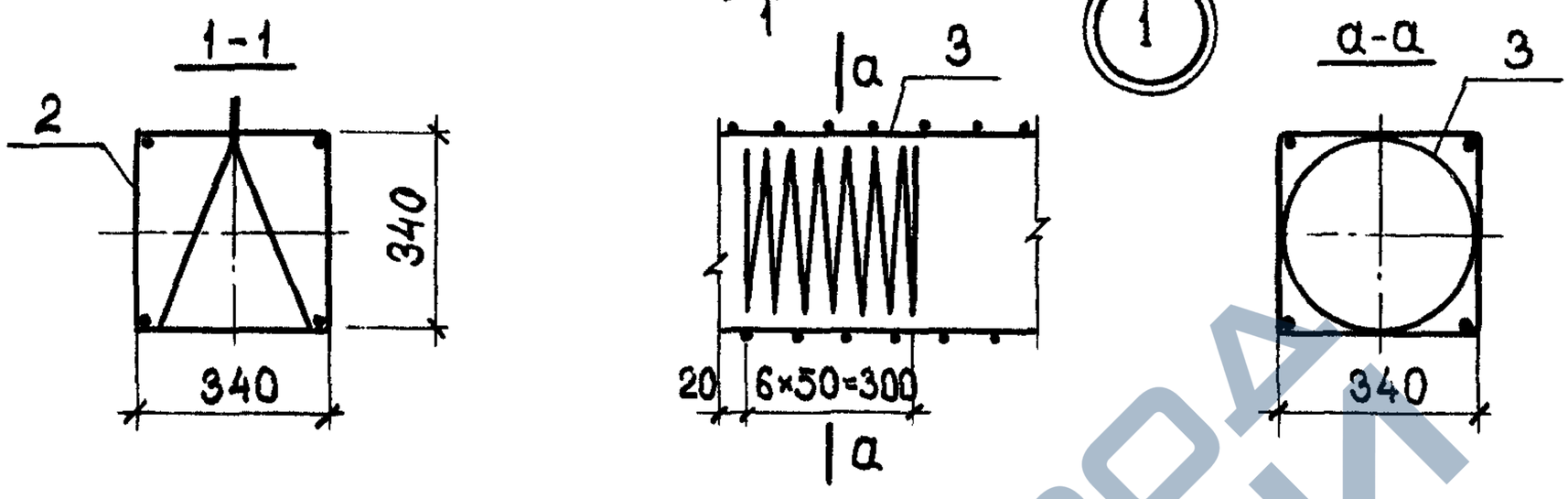

Каркас изготовлять при помощи контактной точечной электросварки в соответствии с требованиями ГОСТ 14098-88 и СН 393-78.

Петли привязать к поз. 1 вязальной проволокой.

Обозначение	Марка	L-20 мм	ℓ мм	n вит. шт.	Масса кг
1.011.1-7 11110	КП6 – 40ВК	5980	1200	19	35,3
-01	КП7 – 40ВК	6980	1400	24	40,0
-02	КП8 – 40ВК	7980	1600	29	45,7
-03	КП9 – 40ВК	8980	1800	34	61.8
-04	КП10– 40ВК	9980	2100	39	67,7
-05	КП11– 40ВК	10980	2300	44	91,1
-06	КП12– 40ВК	11980	2500	49	100,3
-07	КП13– 40ВК	12980	2700	54	107,7
-08	КП14– 40ВК	13980	2900	59	138,8

Нач.пр.отд.	Колесов		
Гл.констр.	Абрамов		
Гл.сп.пон.к.	Пронин		
ГИП	Лёшин		
Гл.спец.	Соколова		
Инженер	Хачатурян		
Проверил	Дежурова		

1.011.1-7 11110 СБ

Каркас пространственный (КП6-40ВК ÷ КП14-40ВК) Сборочный чертёж

Стадия	Масса	Масштаб
Р	См. табл.	
Лист	Листов 1	

Фундаментпроект

https://zavodjbi.com/

https://zavodjbi.com/

				Наименование	Количество на исполнение 1.011.1-7 11200											Примечание
					-	01	02									
				Документация												
11В			1.011.1-7 11200 СБ	Сборочный чертёж												
11В			1.011.1-7 11200 ВМС	Выборка стали												
			1.011.1-7 11200 ПЗ	Пояснительная записка												
				Сборочные единицы												
11В		1	1.011.1-7 11210	Каркас пространств. КП8-40НК	1											
11В		1	-01	КП12-40НК		1										
11В		1	-02	КП14-40НК			1									
				Детали												
11В		2	1.011.1-7 10010-02	Изделие закладное М6	1	1	1									
БЧ		3	1.011.1-7 11201	ф10AI ГОСТ 5781-75, ℓ=250	1	1	1									0,1кг
				Материалы												
				Бетон марки М 300	1,30	1,94	2,26									
				Марка сваи	С8-40НК	С12-40НК	С14-40НК									

Нач.отд.	Колесов		
Гл. констр.	Абрамов		
Гл.сп.пон.к.	Пронин		
ГИП	Лёшин		
Гл.спец.	Соколова		
Инженер	Хачатурян		
Проверил	Дежурова		

1.011.1-7 11200

Звено нижнее

(С8-40НК; С12-40НК; С14-40НК)

Стадия	Лист	Листов
Р		1

Фундаментпроект

https://zavodjbi.com/

https://zavodjbi.com/

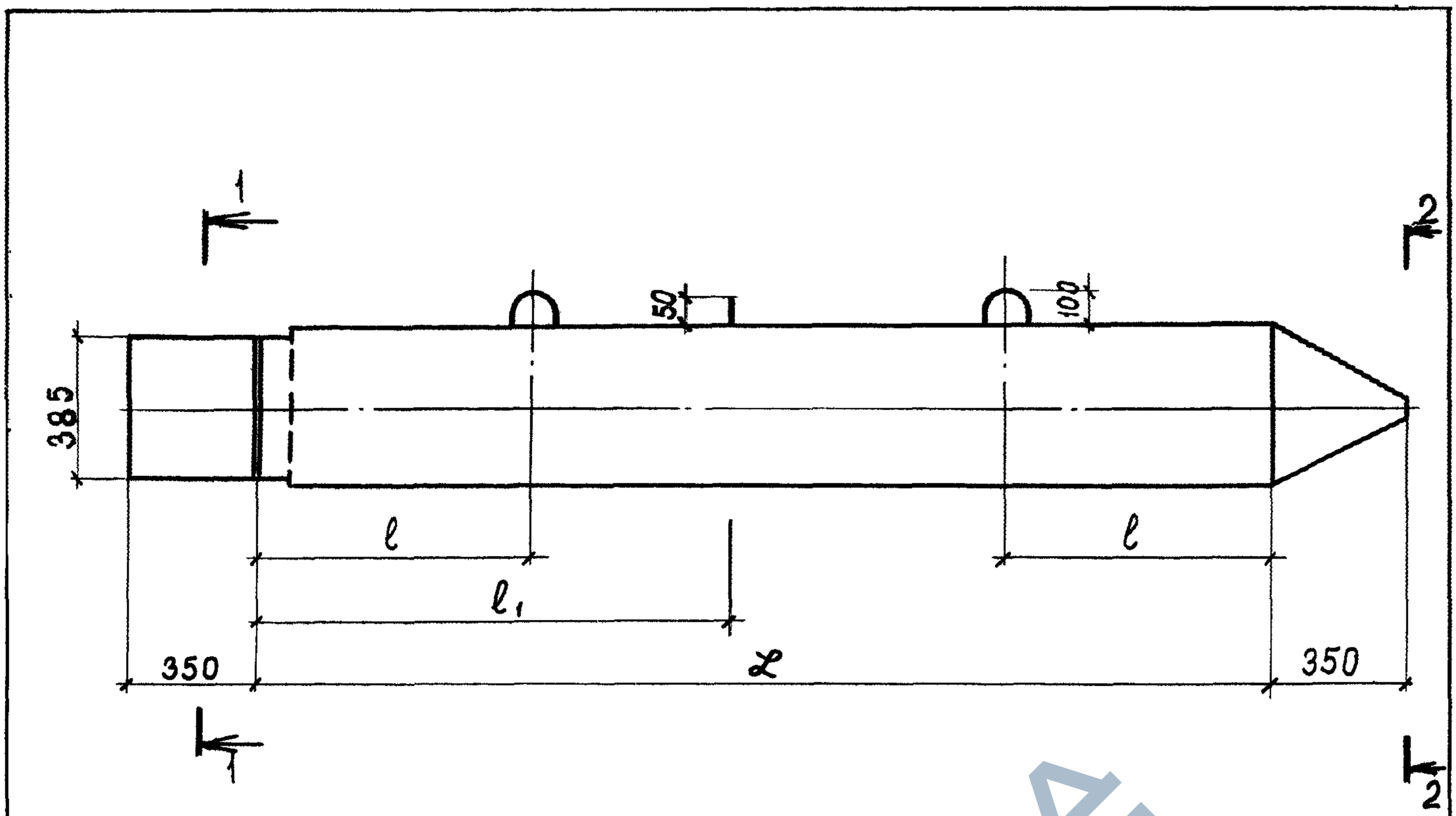

1-1

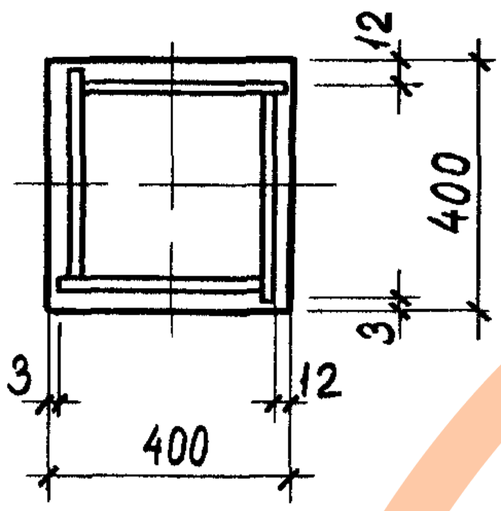

2-2

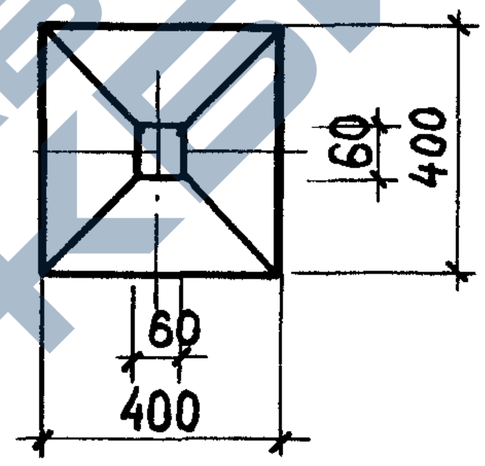

Обозначение	Марка	ℒ, мм	ℓ мм	ℓ1 мм	Масса, т
1.011.1-7 11200	С8-40НК	8000	1600	2400	3,25
-01	С12-40НК	12000	2500	3500	4,85
-02	С14-40НК	14000	2900	4100	5,65

Нач.пр.отд.	Колесов	
Гл.констр.	Абрамов	
Гл.спец. по норм.контр.	Пронин	
ГИП	Лёшин	
Гл. спец.	Соколова	
Инженер	Хачатурян	
Проверил	Дежурова	

1.011.1-7 11200 СБ

Звено нижнее

(С8-40НК; С12-40НК; С14-40НК)
Сборочный чертёж.

Стадия	Масса	Масштаб
Р	См. табл.	
Лист 1	Листов 2	

Фундаментпроект

https://zavodjbi.com/

https://zavodjbi.com/

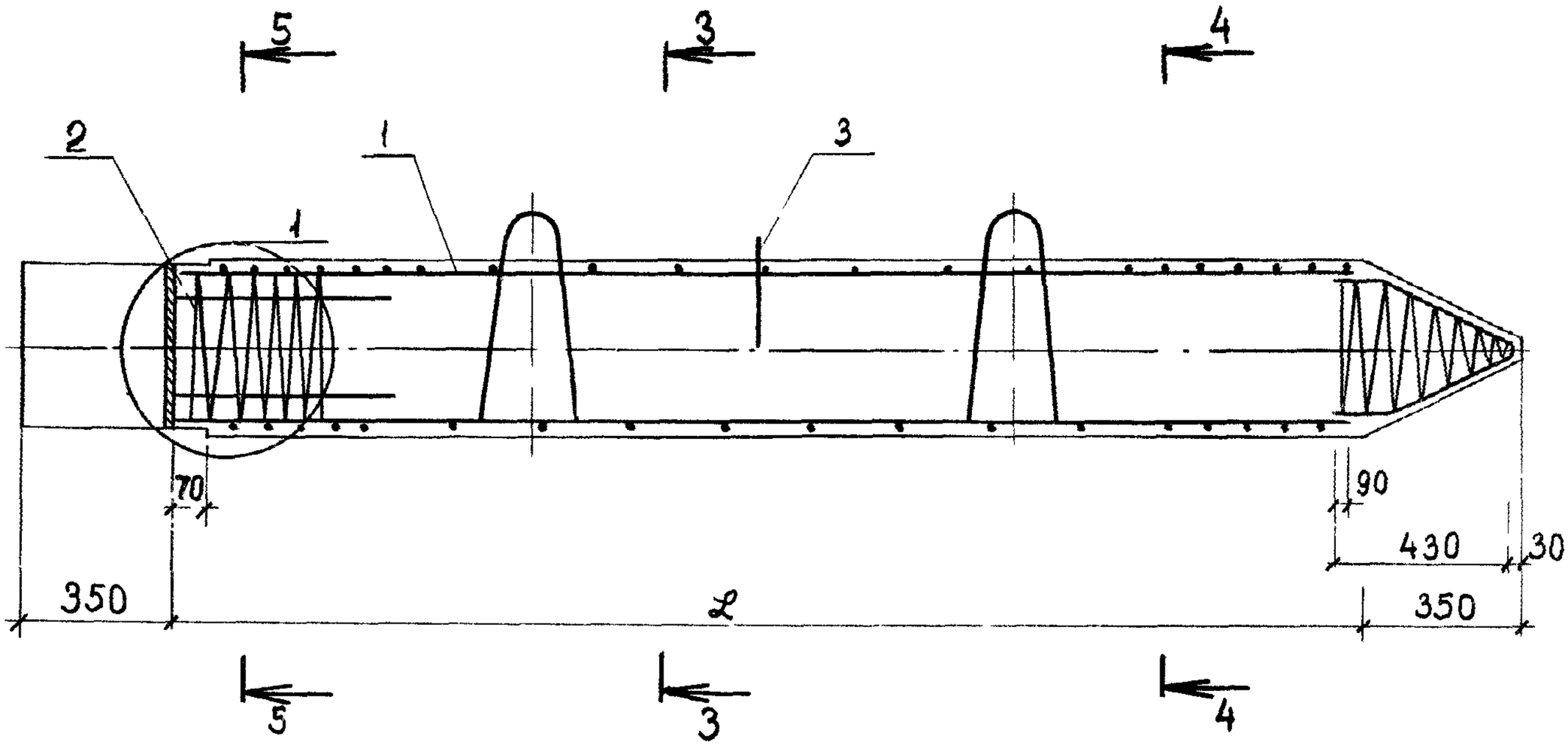

3-3

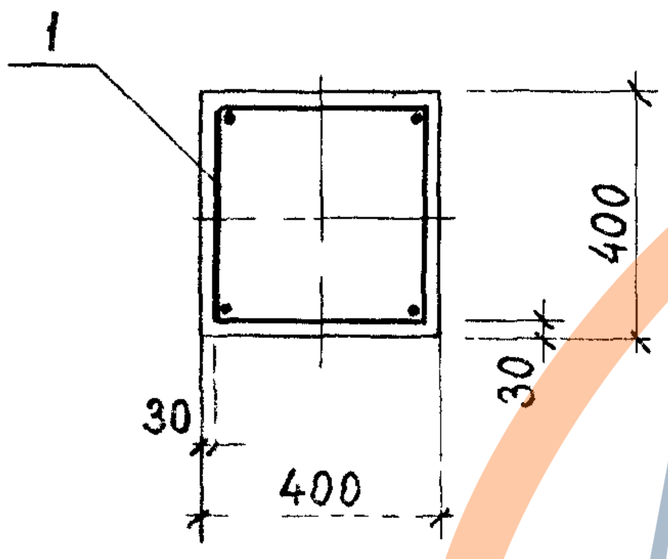

4-4

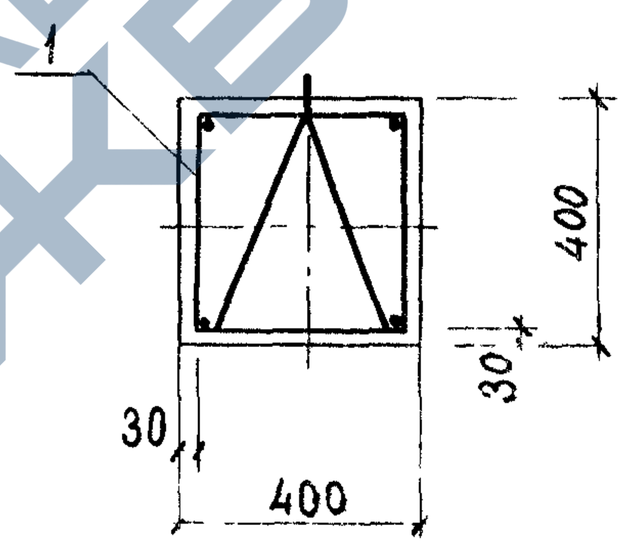

5-5

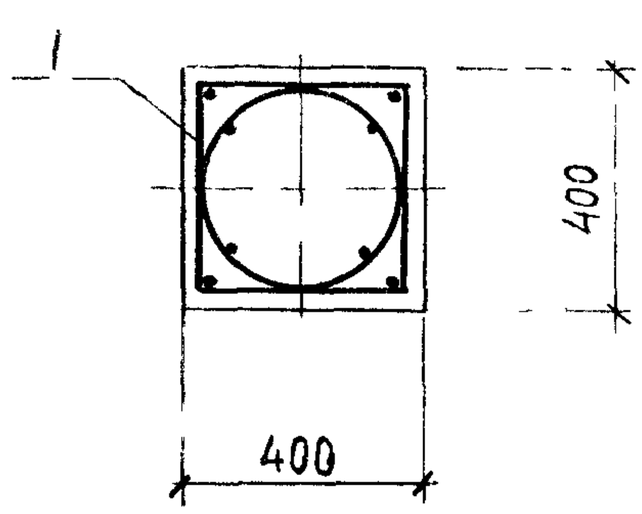

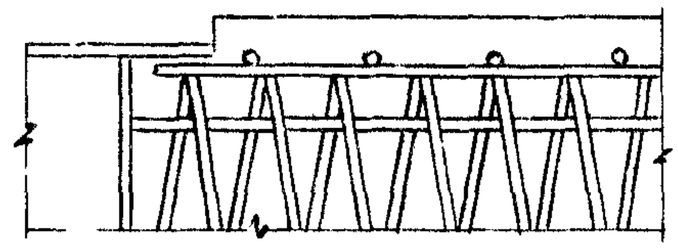

ЗАВОДЖБИ

1.011.1-7 11200 СБ

Лист 2

https://zavodjbi.com/

https://zavodjbi.com/

Формат	Зона	Поз.	Обозначение	Наименование	Количество на исполнение 1.011.1-7 11210										Примечание
					-	01	02								
				Документация											
11В			1.011.1-7 11210 СБ	Сборочный чертёж											
				Детали											
БЧ		1	1.011.1-7 11211	ф12 AIII ГОСТ 5.1459-72 ℓ=7900	4										7,0 кг
БЧ		1	-01	ф18 AIII ℓ=11900		4									18,8 кг
БЧ		1	-02	ф18 AIII ℓ=13900			4								27,8 кг
БЧ		2	1.011.1-7 11212	ф5 BpI ТУ 14-4-659-75; ℓ=68100	1										9,5 кг
БЧ		2	-01	ℓ=96000		1									13,5 кг
БЧ		2	-02	ℓ=110100			1								15,4 кг
				Марка каркаса	КП8-40НК	КП12-40НК	КП14-40НК								

Нач. отд	Колесов	
Гл. констр.	Абрамов	
Гл. сп. по н.к.	Пронин	
ГИП	Лёшин	
Гл. спец.	Соколова	
Инженер	Хачатурян	
Проверил	Дежурова	

1.011.1-7 11210

Каркас пространственный КП8-40НК, КП12-40НК; КП14-40НК

Стадия	Лист	Листов
Р	1	2

Фундаментпроект

https://zavodjbi.com/

https://zavodjbi.com/

Формат	Зона	Поз.	Обозначение	Наименование	Количество на исполнение 1.011.1-7 11210										Примечание
					-	01	02								
Бч		3	1.011.1-7 11213	ф10АI ГОСТ 5781-75, ℓ=990	2	2	2								0,6 кг
Бч		4	1.011.1-7 11214	ф5ВрI ТУ 14-4-659-75 ℓ=5000	1	1	1								0,7 кг
Бч		5	1.011.1-7 11215	ℓ= 8600	1	1	1								1,2 кг
11В		6	1.011.1-7 10020-04	Петля П5	2										2,1 кг
11В		6	-06	Петля П7		2	2								3,6 кг
				Марка каркаса	КП8-40НК	КП12-40НК	КП14-40НК								

ЗАВОД ЖБИ

https://zavodjbi.com/

https://zavodjbi.com/

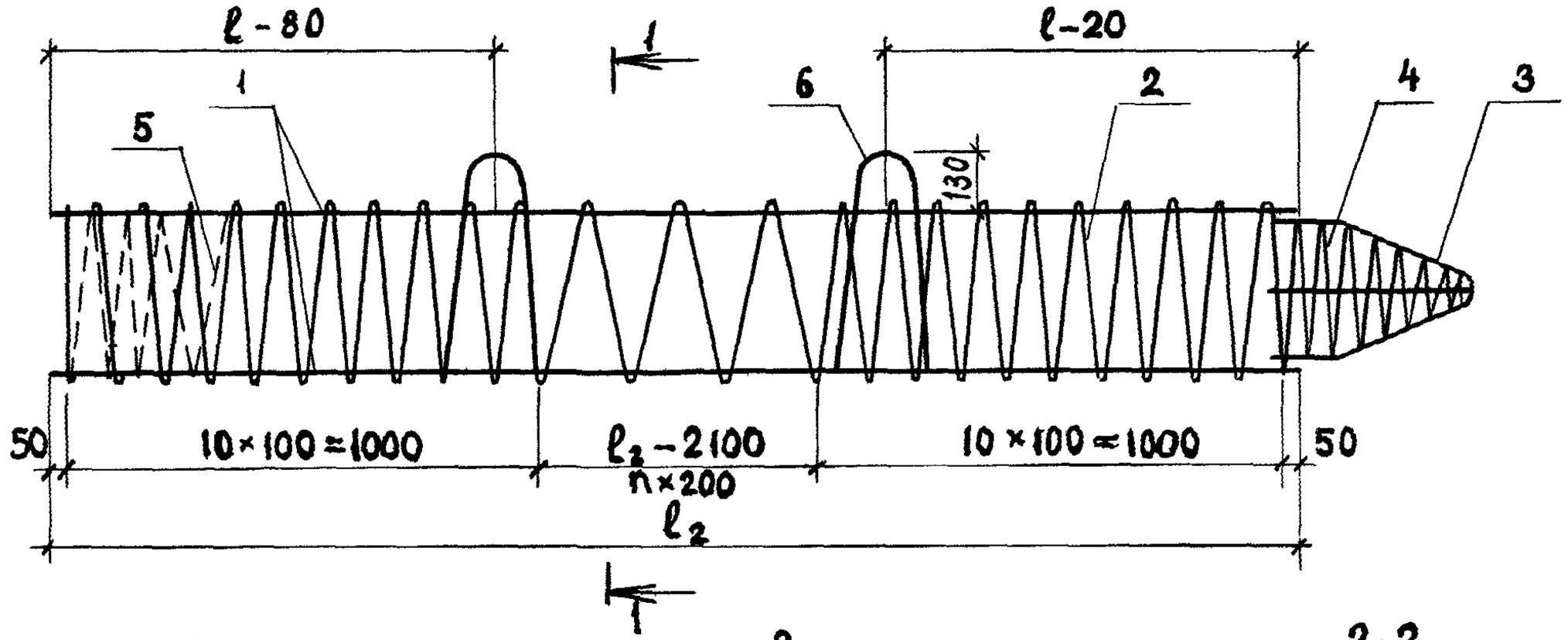

Обозначение	Марка	l_2 мм	l мм	$n_{выт.}$ шт.	Масса кг
1.011.1-7 11210	КП8-40НК	7900	1600	29	447
-01	КП12-40НК	11900	2500	49	991
-02	КП14-40НК	13900	2900	59	137,4

Каркас изготовлять при помощи контактной точечной электросварки в соответствии с требованиями ГОСТ 14098-68 и СН 393-78.
Петли и поз. 3 привязать к поз. 1 вязальной проволокой.

Нач. протд.	Колесов	
Гл конструктор	Абрамов	
Гл спец. по корм. контр.	Пронин	
ГИП	Лёшин	
Гл спец.	Соколова	
Инженер	Хачатурян	
Проверил	Дежурова	

1.011.1-7 11210 СБ

Каркас пространственный (КП8-40НК; КП12-40НК; КП14-40НК)
Сборочный чертеж.

Стадия	Масса	Масштаб
Р	см. табл.	—
Лист	Листов 1	

Фундаментпроект

https://zavodjbi.com/

https://zavodjbi.com/

Формат	Зона	Поз.	Обозначение	Наименование	Кол-во на испалн. 1.011.1-7 10010										Примечание
					-	01	02	03	04	05	06				
				Документация											
11Б				Сборочный чертёж											
				Детали											
БЧ		1	1.011.1-7 10011	Ф12 AIII ГОСТ 5781-75 ℓ=640	4										2,3 кг
БЧ		1	-01	Ф12 AIII ГОСТ 5.1459-72* ℓ=800		4									2,8 кг
БЧ		1	-03	ℓ=980				4							3,5 кг
БЧ		1	-02	Ф14 AIII ГОСТ 5.1459-72* ℓ=800			4								3,9 кг
БЧ		1	-04	ℓ=980					4						4,7 кг
БЧ		1	-05	Ф16 AIII ГОСТ 5.1459-72* ℓ=980						4					6,2 кг
БЧ		1	-06	Ф18 AIII ГОСТ 5.1459-72* ℓ=980							4				7,8 кг
БЧ		2	1.011.1-7 10012	Ф5 Вр I ТУ 14-4-659-75 ℓ=10350	1										1,5 кг
БЧ		2	-01	ℓ=15200		1	1								2,1 кг
БЧ		2	-02	ℓ=22100					1	1	1				3,1 кг
БЧ		2	-03	ℓ=28100				1							3,9 кг

Марка каркаса	КП1	КП2	КП3	КП4	КП5	КП6	КП7

Нач. пр. отд.	Колесов	
Гл. констр.		
Гл. спец. пон. к.	Пронин	
ГИП	Лешин	
Гл. спец.	Соколова	
Инж.	Хачатурян	
Проверил	Дежурова	

1.011.1-7 10010

Каркас пространственный (КП1 ÷ КП7)

Стадия	Лист	Листов
Р		1

фундаментпроект

https://zavodjbi.com/

https://zavodjbi.com/

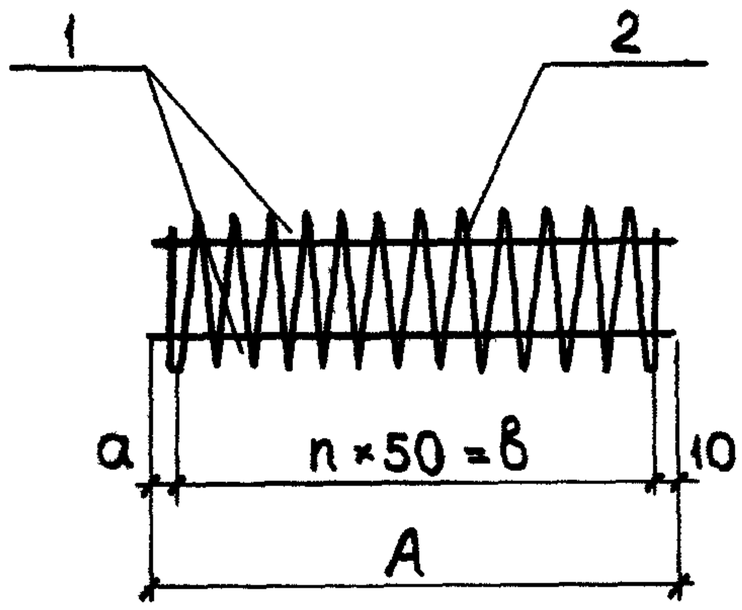

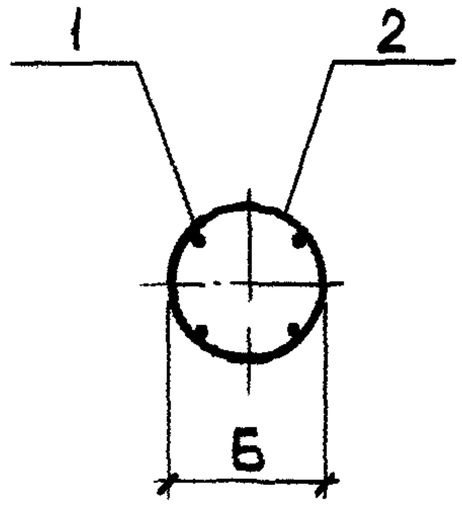

Каркас изготовлять при помощи контактной точечной электросварки в соответствии с требованиями ГОСТ 14098-68 и СН 393-78.

Обозначение	Марка	А	а	в	n	Б
1.011.1-7 10010	КП1	640	30	600	12	230
-01	КП2	800	40	750	15	280
-02	КП3	800	40	750	15	280
-03	КП4	980	20	950	19	330
-04	КП5	980	20	950	19	330
-05	КП6	980	20	950	19	330
-06	КП7	980	20	950	19	330

Нач.отд.	Колесов		
Гл.констр.	Абрамов		
Гл.спп.пон.к.	Пронин		
ГИП	Лёшин		
Гл. спец.	Соколова		
Инженер	Хачатурян		
Проверил	Дежурова		

1.011.1-7 10010 СБ

Каркас пространственный (КП1 ÷ КП7)

Сборочный чертёж

Стадия	Масса	Масштаб
Р	см. табл.	
Лист 1	Листов 2	

Фундаментпроект

https://zavodjbi.com/

https://zavodjbi.com/

Фор	30	п			Кол-во на исполк 1.011.1-7 10020										Примечание
					–	01	02	03	04	05	06				
				Документация											
				Сборочный чертёж	X	X	X	X	X	X	X				
				Детали											
БЧ		1	1.011.1-7 10020	Ф10АI ГОСТ 5781-75 ℓ=1250	1										0,8 кг
БЧ		1	- 01	Ф12АI ℓ=1250		1									1,1 кг
БЧ		1	- 02	Ф14АI ℓ=1250			1								1,5 кг
БЧ		1	- 03	ℓ=1360				1							1,6 кг
БЧ		1	- 04	Ф16АI ℓ=1360					1						2,1 кг
БЧ		1	- 05	Ф18АI ℓ=1360						1					2,7 кг
БЧ		1	- 06	Ф20АI ℓ=1470							1				3,6 кг
				Марка петли	П1	П2	П3	П4	П5	П6	П7				

Нач пр отд	Колесов	[signature]	
Гл. констр.			
Гл. спец. по н.к.	Пронин	[signature]	
ГИП	Лешин	[signature]	
Гл. спец.	Соколова	[signature]	
Инж.	Хачатурян	[signature]	
Проверил	Дежурова	[signature]	

1.011.1-7 10020

Петля

(П1 ÷ П7)

Стадия	Лист	Листов
Р		1

Фундаментпроект

https://zavodjbi.com/

https://zavodjbi.com/

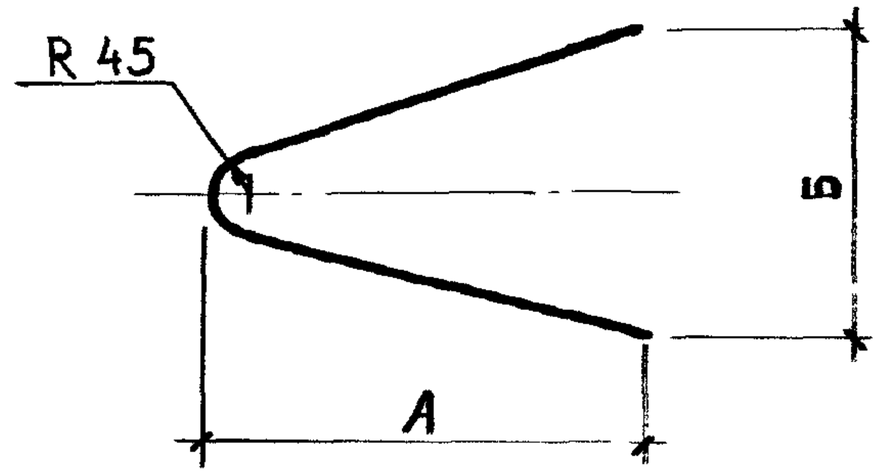

1 1

1 – 1

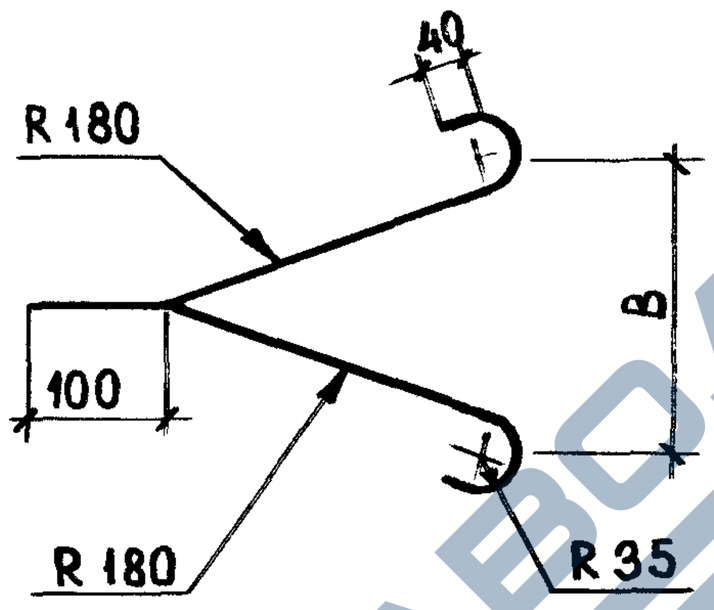

Обозначение	Марка	А	Б	В
1.011.1-7 10020	П1	360	230	230
-01	П2	360	230	230
-02	П3	360	230	230
-03	П4	410	275	275
-04	П5	410	275	275
-05	П6	410	275	275
-06	П7	460	320	320

1.011.1-7 10020 СБ

Нач.отд.	Колесов	
Гл.констр.	Абрамов	
Гл.сп.по н.к.	Пронин	
ГИП	Лёшин	
Гл. спец.	Соколова	
Инженер	Хачатурян	
Проверил	Дежурова	

Петля (П1 ÷ П7)
Сборочный чертёж

ГОСТ 5781-75

Стадия	Масса	Масштаб
Р	см. табл.	
Лист 1	Листов 2	

Фундаментпроект

https://zavodjbi.com/

https://zavodjbi.com/

Формат	Зона	Поз.	Обозначение	Наименование	Кол-во на исполн. 1.011.1-7 10030										Примечание
					–	01	02								
				Документация											
11Б				Сборочный чертёж	X	X	X								
				Детали											
БЧ		1	1.011.1-7 10031	Труба 273×7 ГОСТ 8732-78 / А Ст.3 ГОСТ 8731-74	1										14,7 кг
БЧ		1	– 01	Труба 325×8 ГОСТ 8732-78 / А Ст.3 ГОСТ 8731-74		1									23,1 кг
БЧ		1	– 02	Труба 377×9 ГОСТ 8732-78 / А Ст.3 ГОСТ 8731-74			1								34,3 кг
БЧ		2	10032	Лист Б-ПН-4 ГОСТ 19903-74 / Ст.2сп ГОСТ 14637-69 ф257	1										1,6 кг
БЧ		2	– 01	ф307		1									2,3 кг
БЧ		2	– 02	ф357			1								3,1 кг
БЧ		3	10033	ф12AII ГОСТ 5781-75 ℓ = 510	4										0,45 кг
БЧ		4	– 01	ф12AIII ГОСТ 5.1459-72* ℓ = 510		4	4								0,45 кг
БЧ		5	1034	ф5 Вр I ТУ 14-4-659-75 ℓ = 7200	1										1,1 кг
БЧ		5	– 01	ℓ = 8100		1									1,2 кг
БЧ		5	– 02	ℓ = 9750			1								1,5 кг
				Марка закладн. изделия	М1	М2	М3								

Нач.пр.отд.	Колесов		1.011.1-7 10030
Гл.констр.			
Гл.спец. по н.к.	Пронин		Изделие закладное (М1 ÷ М3)
ГИП	Лешин		Стадия: Р; Лист: ; Листов: 1
Гл.спец.	Соколова		Фундаментпроект
Инж.	Хачатурян		
Проверил	Дежурова		

https://zavodjbi.com/

https://zavodjbi.com/

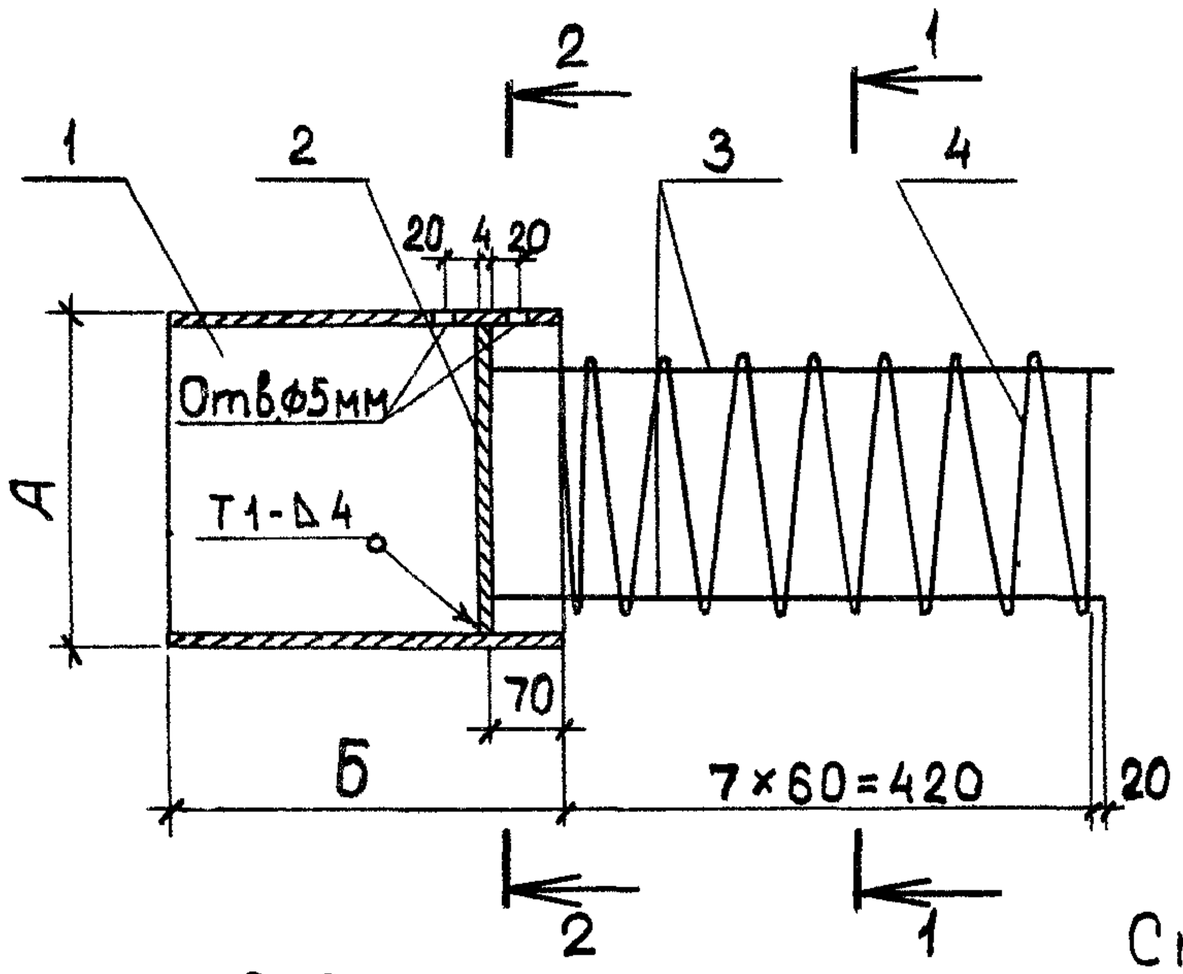

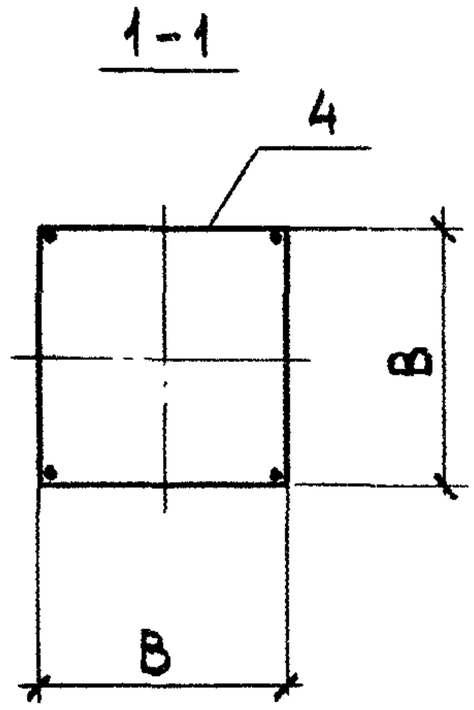

2-2

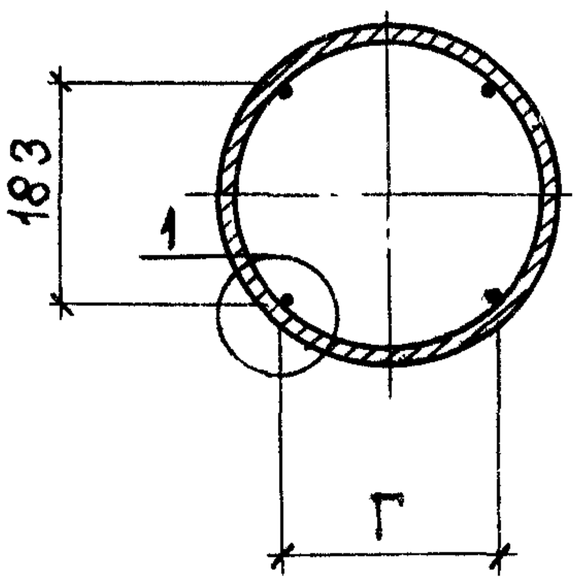

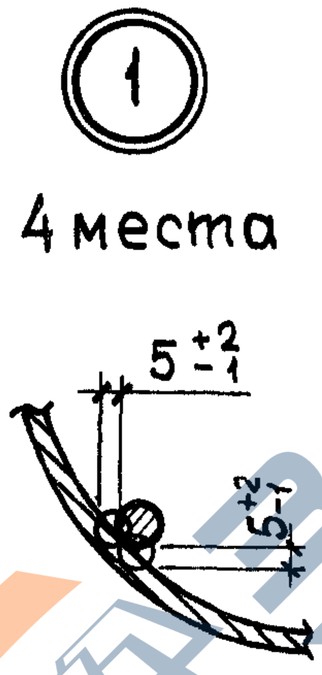

Спираль привязать вязальной проволокой
Сварка электродуговая по ГОСТ 5264-69.
Электроды типа Э-50 по ГОСТ 9467-75.
Последовательность приварки:
- поз. 2 к поз. 1
- поз. 3 к поз. 1
- намотка спирали поз. 4.

Обозначение	Марка	А	Б	В	Г
1.011.1-7 10030	М1	320	320	195	183
-01	М2	325	370	220	208
-02	М3	377	420	266	254

Нач.отд.	Колесов		
Гл.констр.	Абрамов		
Гл.сп.пон.к.	Пронин		
ГИП	Лёшин		
Гл.спец.	Соколова		
Инженер	Хачатурян		
Проверил	Демурова		

1.011.1-7 10030 СБ

Изделие закладное (М1 ÷ М3)
Сборочный чертёж

Стадия	Масса	Масштаб
Р	см. табл.	—
Лист 1	Листов 2	

Фундаментпроект

Взам.инв.№ | Подпись и дата | Инв.№ подл. 13863

https://zavodjbi.com/

https://zavodjbi.com/

Формат	Зона	Поз.	Обозначение	Наименование	Количество на исполн. 1.011.1-7 10040										Примечание
					-	01	02								
				Документация											
11Б				Сборочный чертёж											
				Детали											
БЧ		1	1.011.1-7 10041	Лист $\frac{\text{Б-ПН8 ГОСТ 19903-74}}{\text{Ст.2сп ГОСТ 14637-69}}$ ℓ=320	4										5,5 кг
БЧ		1	-01	ℓ=370		4									7,6 кг
БЧ		1	-02	ℓ=420			4								9,9 кг
БЧ		2	10042	ℓ=258	1										2,1 кг
БЧ		2	-01	ℓ=308		1									3,0 кг
БЧ		2	-02	ℓ=358			1								4,0 кг
БЧ		3	10043	Ф12AIII ГОСТ 5781-75 ℓ=510	4										0,45 кг
БЧ		3	-01	ℓ=70	4										0,06 кг
БЧ		4	10044	Ф12AIII ГОСТ 5.1459-72* ℓ=510		4	4								0,45 кг
БЧ		4	-01	ℓ=70		4	4								0,06 кг
				Марка закладн. изделия	М4	М5	М6								

Нач.пр.отд.	Колесов	
Гл.констр.		
Гл.спец. пон-к.	Пронин	
ГИП	Лешин	
Гл. спец.	Соколова	
Инж.	Хачатурян	
Проверил	Дежурова	

1.011.1-7 10040

Изделие закладное

(М4 ÷ М6)

Стадия	Лист	Листов
Р		1

фундаментпроект

https://zavodjbi.com/

https://zavodjbi.com/

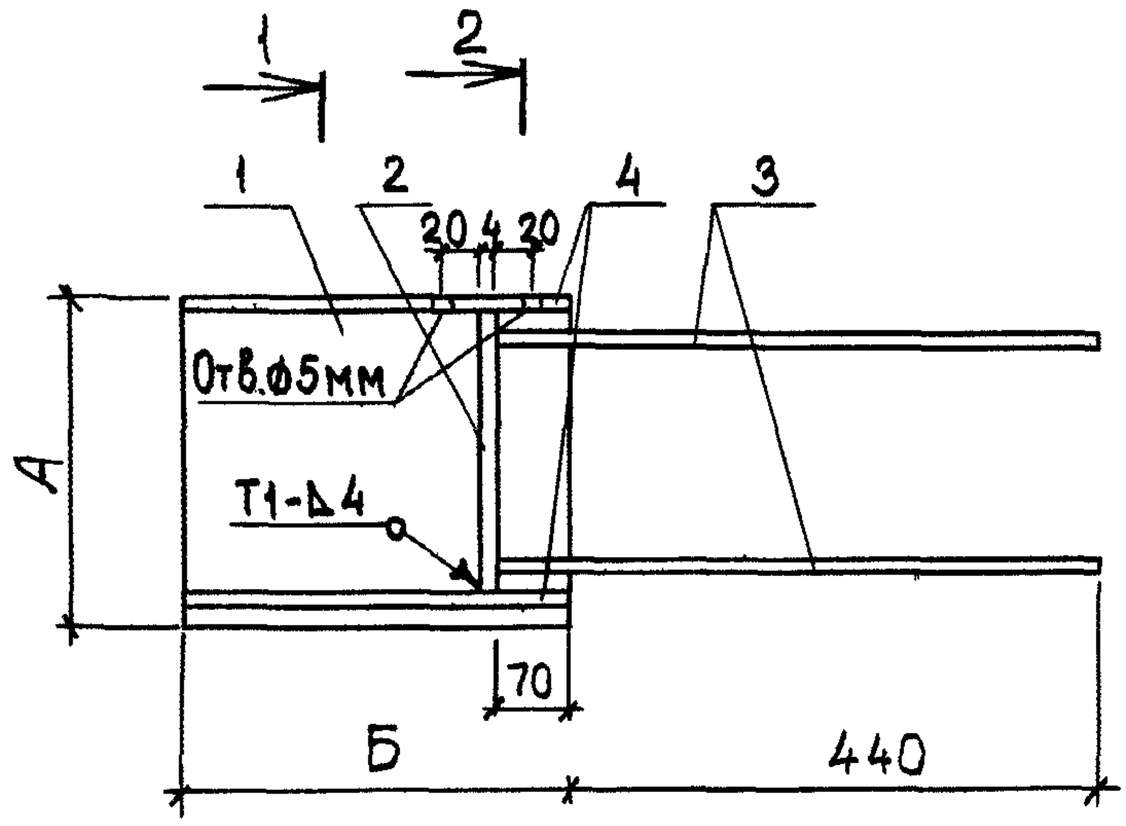

1-1

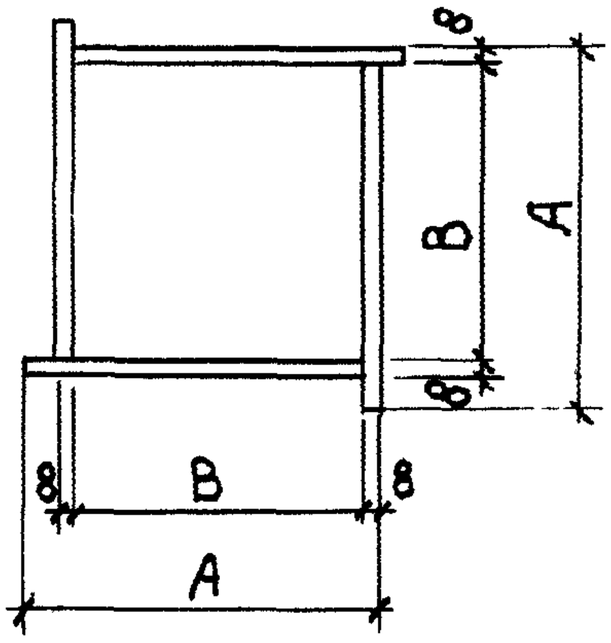

2-2

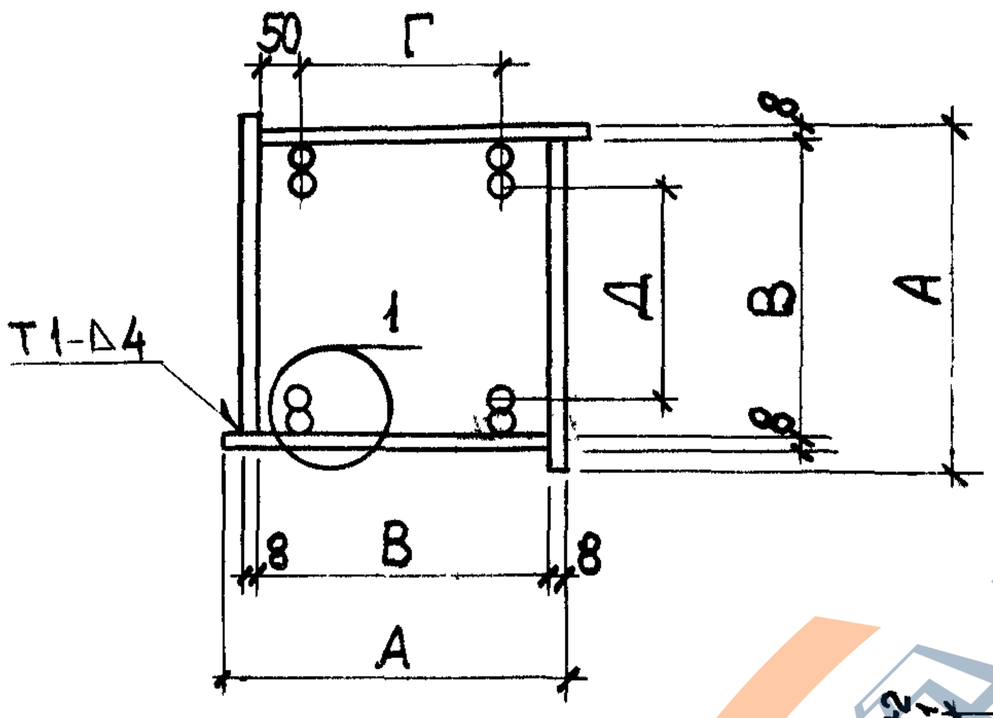

1. Сварка электродуговая по ГОСТ 5264-69.
2. Электроды типа Э-50 по ГОСТ 9467-75.

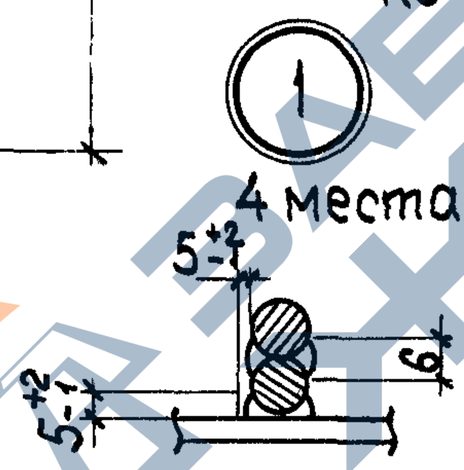

Обозначение	Марка	А	Б	В	Г	Д
1.011.1-7 10040	М4	285	320	258	158	222
-01	М5	335	370	308	208	272
-02	М6	385	420	358	258	322

Нач.пр.отд.	Колесов		
Гл.констр.	Абрамов		
Гл.сп.по н.к.	Пронин		
ГИП	Лёшин		
Гл.спец.	Соколова		
Инженер	Хачатурян		
Проверил	Дежурова		

1.011.1-7 10040 СБ

Изделие закладное (М4 ÷ М6)

Сборочный чертёж

Стадия	Масса	Масшт.
Р	см. табл.	—
Лист 1	Листов 2	

Фундаментпроект

https://zavodjbi.com/

https://zavodjbi.com/

Нач.отд. Колесов
Гл.констр. Абрамов
Рук.пол.гр. Пронин
ГИП Лёшин
Гл.спец Соколова
Инженер Хачатурян
Проверил Дежурова

Выборка стали.

1.011.1-700000 ВМС

Марка элемента	Арматурные изделия, кг: Арматурная сталь ГОСТ 5781-75, Класс А-I, Ф, мм: 10	12	14	16	Итого	Класс А-II, Ф, мм: 12	Армат. сталь ГОСТ 5.1459-72*, Класс А-III, Ф, мм: 12	14	Итого	Проволока ГУ14-4-659-75 кл. Вр.I, Ф, мм: 5	Итого	Закладные изделия, кг: Профильная сталь: Труба 273×7	Труба 325×8	Лист 257	Лист 307	Арм.сталь ГОСТ 5781-75 кл. А-II, Ф, мм: 12	Проволока ГУ14-4-659-75 кл. Вр.I, Ф, мм: 5	Итого	Всего
С4-30 ВС	1,6	—	—	—	1,6	15,5	—	—	—	6,4	23,5	—	—	—	—	—	—	—	23,5
С5-30 ВС	1,6	—	—	—	1,6	19,1	—	—	—	7,0	27,7	—	—	—	—	—	—	—	27,7
С6-30 ВС	1,6	—	—	—	1,6	22,7	—	—	—	7,7	32,0	—	—	—	—	—	—	—	32,0
С7-30 ВС	—	2,2	—	—	2,2	26,3	—	—	—	8,4	37,1	—	—	—	—	—	—	—	37,1
С8-30 ВС	0,1	2,2	—	—	2,3	29,9	—	—	—	7,8	40,0	—	—	—	—	—	—	—	40,0
С8-30 НС	1,1	2,2	—	—	3,3	28,0	—	—	—	7,2	38,5	14,7	—	1,6	—	1,8	1,1	19,2	57,7
С12-30 НС	1,1	—	3,0	—	4,1	—	—	57,6	—	10,0	71,7	14,7	—	1,6	—	1,8	1,1	19,2	90,9
С6-35 ВС	—	2,2	—	—	2,2	2,8	20,0	—	22,8	9,6	34,6	—	—	—	—	—	—	—	34,6
С7-35 ВС	—	2,2	—	—	2,2	2,8	23,6	—	26,4	10,5	39,1	—	—	—	—	—	—	—	39,1
С8-35 ВС	0,1	—	3,2	—	3,3	2,8	27,2	—	30,0	11,3	44,6	—	—	—	—	—	—	—	44,6
С9-35 ВС	0,1	—	3,2	—	3,3	2,8	30,8	—	33,6	12,2	49,1	—	—	—	—	—	—	—	49,1
С10-35 ВС	0,1	—	—	4,2	4,3	2,8	34,4	—	37,2	12,9	54,4	—	—	—	—	—	—	—	54,4
С11-35 ВС	0,1	—	—	4,2	4,3	3,9	38,0	—	41,9	13,8	60,0	—	—	—	—	—	—	—	60,0
С12-35 ВС	0,1	—	—	4,2	4,3	3,9	41,2	—	45,0	14,6	62,9	—	—	—	—	—	—	—	62,9
	1,1	—	3,2	—	4,3		28,0	—	28,0	8,8	41,1	—	23,1	—	2,3	1,8	1,2	28,4	69,5
С12-35 НС	1,1	—	—	4,2	5,3	—	—	57,6	—	12,1	75,0	—	23,1	—	2,3	1,8	1,2	28,4	103,4

Фундаменты

Стадия	Лист	Листов
Р	1	

https://zavodjbi.com/

https://zavodjbi.com/

Марка элемента	Арматурные изделия, кг													Закладные изделия, кг					Всего
	Арматурная сталь ГОСТ 5781-75						Арматурная сталь ГОСТ 5.1459-72*					Проволока ТУ14-4-659-75 кл.Вр.I	Итого	Профильная сталь		Арм.сталь ГОСТ 5.1459-72* кл.А III	Проволока ТУ14-4-659-75 кл.Вр.I	Итого	
	Класс А-I					Итого	Класс А-II				Итого								
	ф, мм						ф, мм					ф, мм		Труба	Лист	ф мм	ф мм		
	10	14	16	18	20		12	14	16	18		5		377×9	357	12	5		
С6-40ВС	—	3,2	—	—	—	3,2	23,5	—	—	—	23,5	11,8	38,5	—	—	—	—	—	38,5
С7-40ВС	—	3,2	—	—	—	3,2	27,0	—	—	—	27,0	12,8	43,0	—	—	—	—	—	43,0
С8-40ВС	0,1	—	4,2	—	—	4,3	30,5	—	—	—	30,5	13,7	48,5	—	—	—	—	—	48,5
С9-40ВС	0,1	—	4,2	—	—	4,3	—	46,3	—	—	46,3	14,7	65,3	—	—	—	—	—	65,3
С10-40ВС	0,1	—	—	5,4	—	5,5	—	51,1	—	—	51,1	15,7	72,3	—	—	—	—	-	72,3
С11-40ВС	0,1	—	—	5,4	—	5,5	—	—	73,2	—	73,2	16,6	95,3	-	—	—	—	—	95,3
С12-40ВС	0,1	—	—	—	7,2	7,3	—	—	79,6	—	79,6	17,6	104,5	—	—	—	—	—	104,5
С13-40ВС	0,1	—	—	—	7,2	7,3	—	—	85,7	—	85,7	18,6	111,6	—	—	—	—	—	111,6
С14-40ВС	0,1	—	—	—	7,2	7,3	—	—	—	116,6	116,6	19,6	143,5	—	—	—	—	—	143,5
С8-40НС	1,3	—	4,2	—	—	5,5	28,1	—	—	—	28,1	10,2	43,8	34,3	3,1	1,8	1,5	40,7	84,5
С12-40НС	1,3	—	—	—	7,2	8,5	—	—	75,1	—	75,1	14,1	97,8	34,3	3,1	1,8	1,5	40,7	138,5
С14-40НС	1,3	—	—	—	7,2	8,5	—	—	—	111,2	111,2	16,1	135,8	34,3	3,1	1,8	1,5	40,7	176,5

1.011.1-700000 ВМС

Лист 2

https://zavodjbi.com/

https://zavodjbi.com/

Марка элемента	Масса, кг: Арматурная сталь ГОСТ 5781-75 Класс А-I ф, мм 10	12	14	16	Итого	Класс А-II ф, мм 12	Итого	Арматурная сталь ГОСТ 5.1459-72* Класс А-III ф, мм 12	14	Итого	Проволока ГОСТ 6727-75 ф, мм 5	Итого	Закладные изделия, кг: Профильная сталь Лист 277×8	Лист 258×4	Лист 327×8	Лист 308×4	Итого	Арм. сталь ГОСТ 5.1459-72* кл. АII ф мм 12	Итого	Всего
С4-30ВК	1,6	—	—	—	1,6	14,2	—	—	14,2	5,6	21,4	—	—	—	—	—	—	—	21,4
С5-30ВК	1,6	—	—	—	1,6	17,7	—	—	17,7	6,3	25,6	—	—	—	—	—	—	—	25,6
С6-30ВК	1,6	—	—	—	1,6	21,2	—	—	21,2	7,0	29,8	—	—	—	—	—	—	—	29,8
С7-30ВК	—	2,2	—	—	2,2	24,8	—	—	24,8	7,7	34,7	—	—	—	—	—	—	—	34,7
С8-30ВК	0,1	2,2	—	—	2,3	28,4	—	—	28,4	8,4	39,1	—	—	—	—	—	—	—	39,1
С8-30НК	1,1	2,2	—	—	3,3	28,1	—	—	28,1	8,1	39,5	22,1	2,1	—	—	24,2	2,5	26,7	66,2
С12-30НК	1,1	—	3,0	—	4,1	—	—	57,5	57,5	10,9	72,5	22,1	2,1	—	—	24,2	2,5	26,7	99,2
С6-35ВК	—	2,2	—	—	2,2	—	21,2	—	21,2	8,5	31,9	—	—	—	—	—	—	—	31,9
С7-35ВК	—	2,2	—	—	2,2	—	24,8	—	24,8	9,3	36,3	—	—	—	—	—	—	—	36,3
С8-35ВК	0,1	—	3,2	—	3,3	—	28,4	—	28,4	10,2	41,9	—	—	—	—	—	—	—	41,9
С9-35ВК	0,1	—	3,2	—	3,3	—	31,2	—	31,2	11,0	45,5	—	—	—	—	—	—	—	45,5
С10-35ВК	0,1	—	—	4,2	4,3	—	35,6	—	35,6	11,9	51,8	—	—	—	—	—	—	—	51,8
С11-35ВК	0,1	—	—	4,2	4,3	—	—	53,2	53,2	12,7	70,2	—	—	—	—	—	—	—	70,2
С12-35ВК	0,1	—	—	4,2	4,3	—	—	58,0	58,0	13,5	75,8	—	—	—	—	—	—	—	75,8
С8-35НК	1,1	—	3,2	—	4,3	—	28,0	—	28,0	9,8	42,2	—	—	30,2	3,0	33,2	2,1	35,3	77,5
С12-35НК	1,1	—	—	4,2	5,3	—	—	57,5	57,5	10,9	73,7	—	—	30,2	3,0	33,2	2,1	35,3	109,0

1.011.1-7 000000 ВМС

Лист 3

https://zavodjbi.com/

https://zavodjbi.com/

Марка элемента	Арматурные изделия, кг												Закладные изделия, кг				Всего
	Арматурная сталь ГОСТ 5781-75						Арматурная сталь ГОСТ 5.1459-72*					Проволока ГУ14-4-459-75 кл. Вр.I		Профильная сталь		Армат. сталь ГОСТ 51459-72* кл. А		
	Класс А-I					Итого	Класс А III				Итого		Итого					
	ф мм						ф мм					ф мм		Лист	Лист	ф мм	Итого	
	10	14	16	18	20		12	14	16	18		5				12		
С6-40ВК	—	3,2	—	—	—	3,2	21,2	—	—	—	21,2	10,0	34,4	—	—	—	—	34,4
С7-40ВК	—	3,2	—	—	—	3,2	24,8	—	—	—	24,8	9,3	37,3	—	—	—	—	37,3
С8-40ВК	0,1	—	4,2	—	—	4,3	28,4	—	—	—	28,4	10,2	42,9	—	—	—	—	42,9
С9-40ВК	0,1	—	4,2	—	—	4,3	—	43,4	—	—	43,4	13,0	60,7	—	—	—	—	60,7
С10-40ВК	0,1	—	4,2	—	—	4,3	—	48,3	—	—	48,3	14,0	66,7	—	—	—	—	66,7
С11-40ВК	0,1	—	—	5,4	—	5,5	—	—	69,4	—	69,4	15,0	89,9	—	—	—	—	89,9
С12-40ВК	0,1	—	—	—	7,2	7,3	—	—	76,0	—	76,0	15,8	99,1	—	—	—	—	99,1
С13-40ВК	0,1	—	—	—	7,2	7,3	—	—	82,0	—	82,0	16,8	106,1	—	—	—	—	106,1
С14-40ВК	0,1	—	—	—	7,2	7,3	—	—	—	112,0	112,0	17,8	157,1	—	—	—	—	137,1
С8-40НК	1,3	—	4,2	—	—	5,5	28,1	—	—	—	28,1	11,5	45,1	39,5	4,0	2,1	45,6	90,7
С12-40НК	1,3	—	—	—	7,2	8,5	—	—	75,1	—	75,1	15,5	99,1	39,5	4,0	2,1	45,6	144,7
С14-40НК	1,3	—	—	—	7,2	8,5	—	—	—	111,2	111,2	17,3	136,8	39,5	4,0	2,1	45,6	182,4

1.011.1-7 00000 ВМС

Альбом 4

https://zavodjbi.com/