https://zavodjbi.com/

ТИПОВЫЕ КОНСТРУКЦИИ-ИЗДЕЛИЯ
И УЗЛЫ ЗДАНИЙ И СООРУЖЕНИЙ

СЕРИЯ 1.090.1-3 пв

СБОРНЫЕ ЖЕЛЕЗОБЕТОННЫЕ КОНСТРУКЦИИ МЕЖВИДОВОГО ПРИМЕНЕНИЯ КРУПНОПАНЕЛЬНЫХ ОБЩЕСТВЕННЫХ ЗДАНИЙ И ВСПОМОГАТЕЛЬНЫХ ЗДАНИЙ ПРОМЫШЛЕННЫХ ПРЕДПРИЯТИЙ С ВЫСОТОЙ ЭТАЖА 3,0 И 3,3 м ДЛЯ СТРОИТЕЛЬСТВА НА ПРОСАДОЧНЫХ ГРУНТАХ И НА ПОДРАБАТЫВАЕМЫХ ТЕРРИТОРИЯХ

ВЫПУСК 7-1

МОНТАЖНЫЕ УЗЛЫ

РАБОЧИЕ ЧЕРТЕЖИ

20422

ЦЕНА 4-10

https://zavodjbi.com/

https://zavodjbi.com/

ЦЕНТРАЛЬНЫЙ ИНСТИТУТ ТИПОВОГО ПРОЕКТИРОВАНИЯ
ГОССТРОЯ СССР

Москва, А-445, Скольная ул., 22

Сдано в печать X 1965 г

Заказ №10689 Тираж 200 экз.

https://zavodjbi.com/

https://zavodjbi.com/

ТИПОВЫЕ КОНСТРУКЦИИ·ИЗДЕЛИЯ
И УЗЛЫ ЗДАНИЙ И СООРУЖЕНИЙ

СЕРИЯ 1.090.1-3 ПВ

СБОРНЫЕ ЖЕЛЕЗОБЕТОННЫЕ КОНСТРУКЦИИ МЕЖВИДОВОГО ПРИМЕНЕНИЯ КРУПНОПАНЕЛЬНЫХ ОБЩЕСТВЕННЫХ ЗДАНИЙ И ВСПОМОГАТЕЛЬНЫХ ЗДАНИЙ ПРОМЫШЛЕННЫХ ПРЕДПРИЯТИЙ С ВЫСОТОЙ ЭТАЖА 3.0 И 3.3 м ДЛЯ СТРОИТЕЛЬСТВА НА ПРОСАДОЧНЫХ ГРУНТАХ И НА ПОДРАБАТЫВАЕМЫХ ТЕРРИТОРИЯХ

ВЫПУСК 7-1

МОНТАЖНЫЕ УЗЛЫ
РАБОЧИЕ ЧЕРТЕЖИ

РАЗРАБОТАНЫ

КИЕВЗНИИЭП

ЗАМ. ДИРЕКТОРА Л. ДМИТРИЕВ

НАЧ. ОТДЕЛА В. ШЕВЧЕНКО

ГЛ. ИНЖ. ПРОЕКТА В. НИЧИПОРЕНКО

УТВЕРЖДЕНЫ И ВВЕДЕНЫ В ДЕЙСТВИЕ

С 01.01 1985г. ГОССТРОЕМ СССР

ПРОТОКОЛ ОТ 01.11.1984 Г № ИИ-32

20422 2

https://zavodjbi.com/

https://zavodjbi.com/

ОБОЗНАЧЕНИЕ	НАИМЕНОВАНИЕ	СТР.
I.090.I-3ПВ.7-I 00С	СОДЕРЖАНИЕ	3
I.090.I-3ПВ.7-I 00ТО	ТЕХНИЧЕСКОЕ ОПИСАНИЕ	7
I.090.I-3ПВ.7-I 00I	УЗЕЛ I	I0
I.090.I-3ПВ.7-I 002	УЗЕЛ 2	I2
I.090.I-3ПВ.7-I 003	УЗЕЛ 3	I4
I.090.I-3ПВ.7-I 004	УЗЕЛ 4	I5
I.090.I-3ПВ.7-I 005	УЗЕЛ 5	I6
I.090.I-3ПВ.7-I 006	УЗЕЛ 6	I7
I.090.I-3ПВ.7-I 007	УЗЕЛ 7	I8
I.090.I-3ПВ.7-I 008	УЗЕЛ 8	24
I.090.I-3ПВ.7-I 009	УЗЛЫ 9, I0	25
I.090.I-3ПВ.7-I 0I0	УЗЕЛ II	26
I.090.I-3ПВ.7-I 0II	УЗЕЛ I2	27
I.090.I-3ПВ.7-I 0I2	УЗЛЫ I3, I4, I5	28
I.090.I-3ПВ.7-I 0I3	УЗЕЛ I6	29
I.090.I-3ПВ.7-I 0I4	УЗЕЛ I7	3I
I.090.I-3ПВ.7-I 0I5	УЗЕЛ I8	34
I.090.I-3ПВ.7-I 0I6	УЗЕЛ I9	37
I.090.I-3ПВ.7-I 0I7	УЗЕЛ 20	4I
I.090.I-3ПВ.7-I 0I8	УЗЕЛ 2I	45
I.090.I-3ПВ.7-I 0I9	УЗЕЛ 22	49
I.090.I-3ПВ.7-I 020	УЗЕЛ 23	53
I.090.I-3ПВ.7-I 02I	УЗЕЛ 24	54
I.090.I-3ПВ.7-I 022	УЗЕЛ 25	55
I.090.I-3ПВ.7-I 023	УЗЕЛ 26	56

				I.090.I-3ПВ.7-I 00С
НАЧ.ОТД.	Шевченко			СОДЕРЖАНИЕ
Н.КОНТР	Ребров			
ГЛ.СПЕЦ.	Дмитриченко			
ПРОВЕРИЛ	Скоробогат			
РАЗРАБ	Федько			

СТАДИЯ	ЛИСТ	ЛИСТОВ
Р	1	4

ГОСГРАЖДАНСТРОЙ КиевЗНИИЭП

20422 3 ФОРМАТ А4

https://zavodjbi.com/

https://zavodjbi.com/

ОБОЗНАЧЕНИЕ	НАИМЕНОВАНИЕ	СТР.
I.090.I-3ИВ.7-I 024	УЗЛЫ 27, 28	58
I.090.I-3ИВ.7-I 025	УЗЕЛ 29	6I
I.090.I-3ИВ.7-I 026	УЗЕЛ 30	62
I.090.I-3ИВ.7-I 027	УЗЕЛ 3I	64
I.090.I-3ИВ.7-I 028	УЗЕЛ 32	66
I.090.I-3ИВ.7-I 029	УЗЕЛ 33	68
I.090.I-3ИВ.7-I 030	УЗЕЛ 34	69
I.090.I-3ИВ.7-I 03I	УЗЕЛ 35	70
I.090.I-3ИВ.7-I 032	УЗЕЛ 36	72
I.090.I-3ИВ.7-I 033	УЗЕЛ 37	73
I.090.I-3ИВ.7-I 034	УЗЛЫ 38, 39	74
I.090.I-3ИВ.7-I 035	УЗЕЛ 40	76
I.090.I-3ИВ.7-I 036	УЗЕЛ 4I	77
I.090.I-3ИВ.7-I 037	УЗЕЛ 42	78
I.090.I-3ИВ.7-I 038	УЗЕЛ 43	80
I.090.I-3ИВ.7-I 039	УЗЛЫ 44, 45	82
I.090.I-3ИВ.7-I 040	УЗЛЫ 46, 47	84
I.090.I-3ИВ.7-I 04I	УЗЕЛ 48	86
I.090.I-3ИВ.7-I 042	УЗЕЛ 49	87
I.090.I-3ИВ.7-I 043	УЗЕЛ 50	88
I.090.I-3ИВ.7-I 044	УЗЕЛ 5I	90
I.090.I-3ИВ.7-I 045	УЗЕЛ 52	92
I.090.I-3ИВ.7-I 046	УЗЕЛ 53	94
I.090.I-3ИВ.7-I 047	УЗЕЛ 54	96
I.090.I-3ИВ.7-I 048	УЗЕЛ 55	97
I.090.I-3ИВ.7-I 049	УЗЕЛ 56	99
I.090.I-3ИВ.7-I 050	УЗЕЛ 57	I0I
I.090.I-3ИВ.7-I 05I	УЗЛЫ 58, 59	I03

20422 4

https://zavodjbi.com/

https://zavodjbi.com/

ОБОЗНАЧЕНИЕ	НАИМЕНОВАНИЕ	СТР.
I.090.I-3ПВ.7-I 052	УЗЕЛ 60	I05
I.090.I-3ПВ.7-I 053	УЗЕЛ 6I	I08
I.090.I-3ПВ.7-I 054	УЗЕЛ 62	III
I.090.I-3ПВ.7-I 055	УЗЕЛ 63	II3
I.090.I-3ПВ.7-I 056	УЗЕЛ 64	II5
I.090.I-3ПВ.7-I 057	УЗЕЛ 65	II7
I.090.I-3ПВ.7-I 058	УЗЛЫ 66, 67	II9
I.090.I-3ПВ.7-I 059	УЗЛЫ 68, 69	I20
I.090.I-3ПВ.7-I 060	УЗЕЛ 70	I2I
I.090.I-3ПВ.7-I 06I	УЗЛЫ 7I, 72	I22
I.090.I-3ПВ.7-I 062	УЗЕЛ 73	I23
I.090.I-3ПВ.7-I 063	УЗЕЛ 74	I24
I.090.I-3ПВ.7-I 064	УЗЕЛ 75	I25
I.090.I-3ПВ.7-I 065	УЗЕЛ 76	I26
I.090.I-3ПВ.7-I 066	УЗЕЛ 77	I27
I.090.I-3ПВ.7-I 067	УЗЕЛ 78	I28
I.090.I-3ПВ.7-I 068	УЗЕЛ 79	I30
I.090.I-3ПВ.7-I 069	УЗЕЛ 80	I32
I.090.I-3ПВ.7-I 070	УЗЕЛ 8I	I34
I.090.I-3ПВ.7-I 07I	УЗЕЛ 82	I36
I.090.I-3ПВ.7-I 072	УЗЕЛ 83	I38
I.090.I-3ПВ.7-I 073	УЗЕЛ 84	I40
I.090.I-3ПВ.7-I 074	УЗЕЛ 85	I4I
I.090.I-3ПВ.7-I 075	УЗЕЛ 86	I42
I.090.I-3ПВ.7-I 076	УЗЕЛ 87	I44
I.090.I-3ПВ.7-I 077	УЗЕЛ 88	I46
I.090.I-3ПВ.7-I 078	УЗЕЛ 89	I48
I.090.I-3ПВ.7-I 079	УЗЕЛ 90	I50

https://zavodjbi.com/

https://zavodjbi.com/

ОБОЗНАЧЕНИЕ	НАИМЕНОВАНИЕ	СТР.
I.090.I-3ПВ.7-I 080	УЗЕЛ 9I	I52
I.090.I-3ПВ.7-I 08I	УЗЕЛ 92	I54
I.090.I-3ПВ.7-I 082	УЗЕЛ 93	I56
I.090.I-3ПВ.7-I 083	УЗЕЛ 94	I58
I.090.I-3ПВ.7-I 084	УЗЕЛ 95	I60
I.090.I-3ПВ.7-I 085	УЗЛЫ 96, 97	I62
I.090.I-3ПВ.7-I 086	УЗЕЛ 98	I65
I.090.I-3ПВ.7-I 087	УЗЕЛ 99	I67
I.090.I-3ПВ.7-I 088	УЗЕЛ I00	I69
I.090.I-3ПВ.7-I 089	УЗЕЛ I0I	I7I
I.090.I-3ПВ.7-I 090	УЗЛЫ I02, I03	I73
I.090.I-3ПВ.7-I 09I	УЗЕЛ I04	I76
I.090.I-3ПВ.7-I 092	УЗЕЛ I05	I77
I.090.I-3ПВ.7-I 093	УЗЕЛ I06	I79
I.090.I-3ПВ.7-I 094	УЗЕЛ I07	I8I
I.090.I-3ПВ.7-I 095	СПЕЦИФИКАЦИЯ НА УЗЛЫ	I83

https://zavodjbi.com/

https://zavodjbi.com/

I. ОБЩИЕ ДАННЫЕ

I.I. Настоящий выпуск содержит рабочие чертежи узлов сопряжения сборных и сборно-монолитных железобетонных конструкций серии I.090.I-3пв.

I.2. Общие указания по применению изделий, основные требования по выполнению конструктивных решений узлов, обеспечивающих надежные эксплутационные свойства, устойчивость и пространственную жесткость здания, а также схемы расположения несущих элементов с маркировкой узлов приведены в выпуске 0-I "Указания по применению изделий".

I.3. Приведенные в этом выпуске узлы разработаны с учетом обеспечения теплотехнических свойств наружных стен, гидроизоляции стыков, совместной работы сопрягаемых конструктивных элементов, прочности и устойчивости отдельных элементов и здания в целом. Монтажные узлы следует выполнять в строгом соответствии с проектными решениями и с соблюдением требований СНиП Ш-I6-80 "Бетонные и железобетонные конструкции сборные", СНиП Ш-I5-76 "Бетонные и железобетонные конструкции монолитные" и СН 420-7I "Указания по герметизации стыков при монтаже строительных конструкций".

I.4. Устройство стыков должно выполняться в следующей последовательности:

а) устанавливаются панели наружных стен, производится проклейка стыков со стороны помещения и установка утепляющих пакетов;

б) монтируются панели внутренних стен, перегородки вентблоки и производится сварка сопрягаемых элементов при помощи соединитель-

				1.090.1-3ПВ.7-1 ООТО			
НАЧ ОТД	Шевченко			ТЕХНИЧЕСКОЕ ОПИСАНИЕ	СТАДИЯ	ЛИСТ	ЛИСТОВ
Н КОНТР	Ребров				Р	1	3
ГЛ СПЕЦ	Ничипоренко				ГОСГРАЖДАНСТРОЙ КиевЗНИИЭП		
ПРОВЕРИЛ	Ничипоренко						
РАЗРАБ	Скоробогат						

20422 7 ФОРМАТ А4

https://zavodjbi.com/

https://zavodjbi.com/

ных изделий а также заполнение свободных полостей между панелями стен с обязательным виброуплотнением в соответствии с проектом;

в) монтируются панели перекрытий, устанавливаются металлические связи в диске перекрытий, сварные швы тщательно очищаются и совместно со швами панелей замоноличиваются цементным раствором М100. Марки раствора в горизонтальных стыках должны уточняться в конкретном проекте в зависимости от нагрузок и условий монтажа зданий.

I.5. Необходимая водо и воздухоизоляция стыков панелей наружных стен может быть достигнута только при выполнении комплекса работ по герметизации с соблюдением следующих требований:

а) конструкцию стыка принимать по деталям I узлов I,2,7 настоящего выпуска в соответствии с проектом и требованиями ВСН 32-77 "Инструкция по проектированию конструкций панельных жилых зданий";

б) герметизацию стыков производить только материалами, отвечающим по своим качествам требованиям ГОСТов и ВСН 32-77;

в) поверхности панелей в зоне герметизации стыков должны быть огрунтованы в соответствии с указаниями конкретного проекта. Нарушенные участки грунтовки должны быть зачищены, восстановлены и просушены.

I.6. Сварные работы выполнять в соответствии с требованиями СН 393-78 "Инструкция по сварке соединений арматуры и закладных деталей железобетонных конструкций" и ГОСТ 5264-80 "Ручная дуговая сварка. Соединения сварные".

I.7. Требования по выполнению монолитных участков указываются в конкретном проекте.

I.8. В ссылках на документы настоящей серии и в их обозначениях условно опущен номер серии и выпуска.

https://zavodjbi.com/

https://zavodjbi.com/

I.9. Перечень выпусков серии I.090.I-3пв приведен в выпуске 0-0 "Состав серии. Общие указания. Номенклатура изделий".

ЗАВОДА ЖБИ

https://zavodjbi.com/

https://zavodjbi.com/

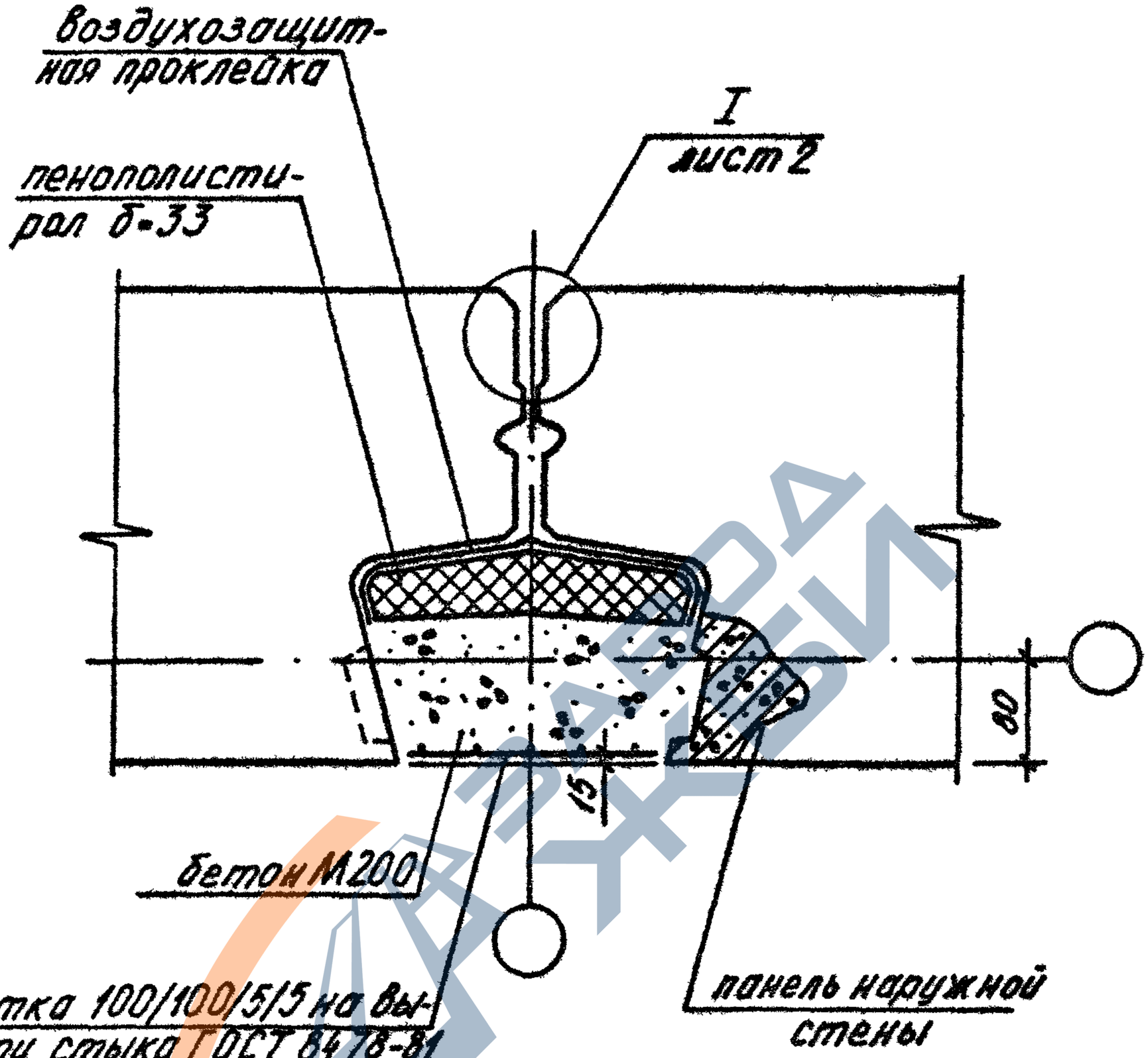

Спецификацию см. документ 095 лист 1

				1.090.1-3ПВ.7-1 001		
НАЧ ОТД	Шевченко			УЗЕЛ 1	СТАДИЯ	ЛИСТ	ЛИСТОВ
					Р	1	2
Н КОНТР	Ребров				ГОСГРАЖДАНСТРОЙ КиевЗНИИЭП		
ГП СПЕЦ	Ничипоренко						
ПРОВЕРИЛ	Скорабогат						
РАЗРАБ	Федько						

20422 10 ФОРМАТ А4

https://zavodjbi.com/

https://zavodjbi.com/

I

РИС. 1

Вариант заделки стыка нетвердеющей мастикой

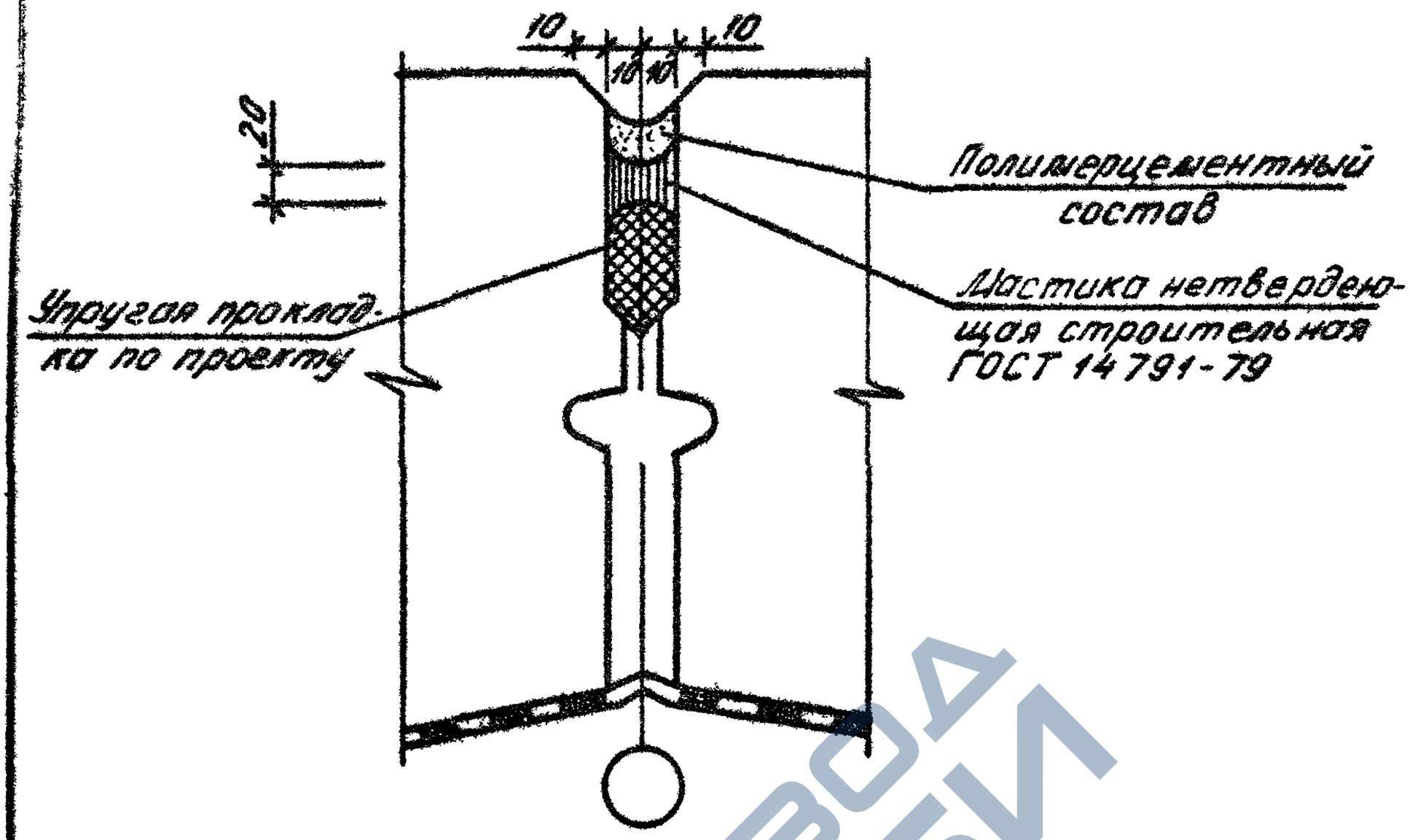

РИС. 2

Вариант заделки стыка вулканизующейся мастикой

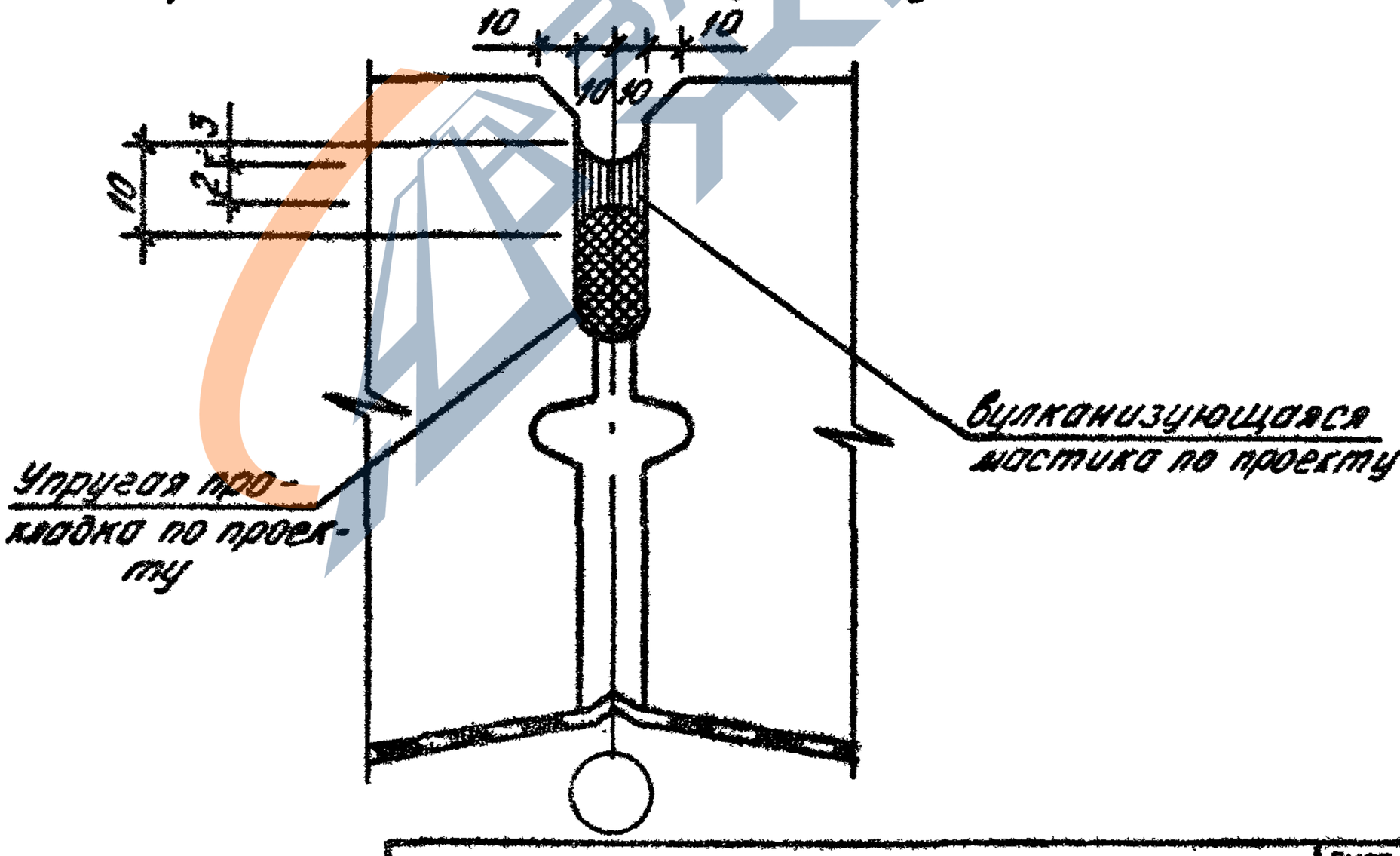

1.090.1-3 ПВ.7-1 001	ЛИСТ 2

20422 11

ФОРМАТ А4

https://zavodjbi.com/

https://zavodjbi.com/

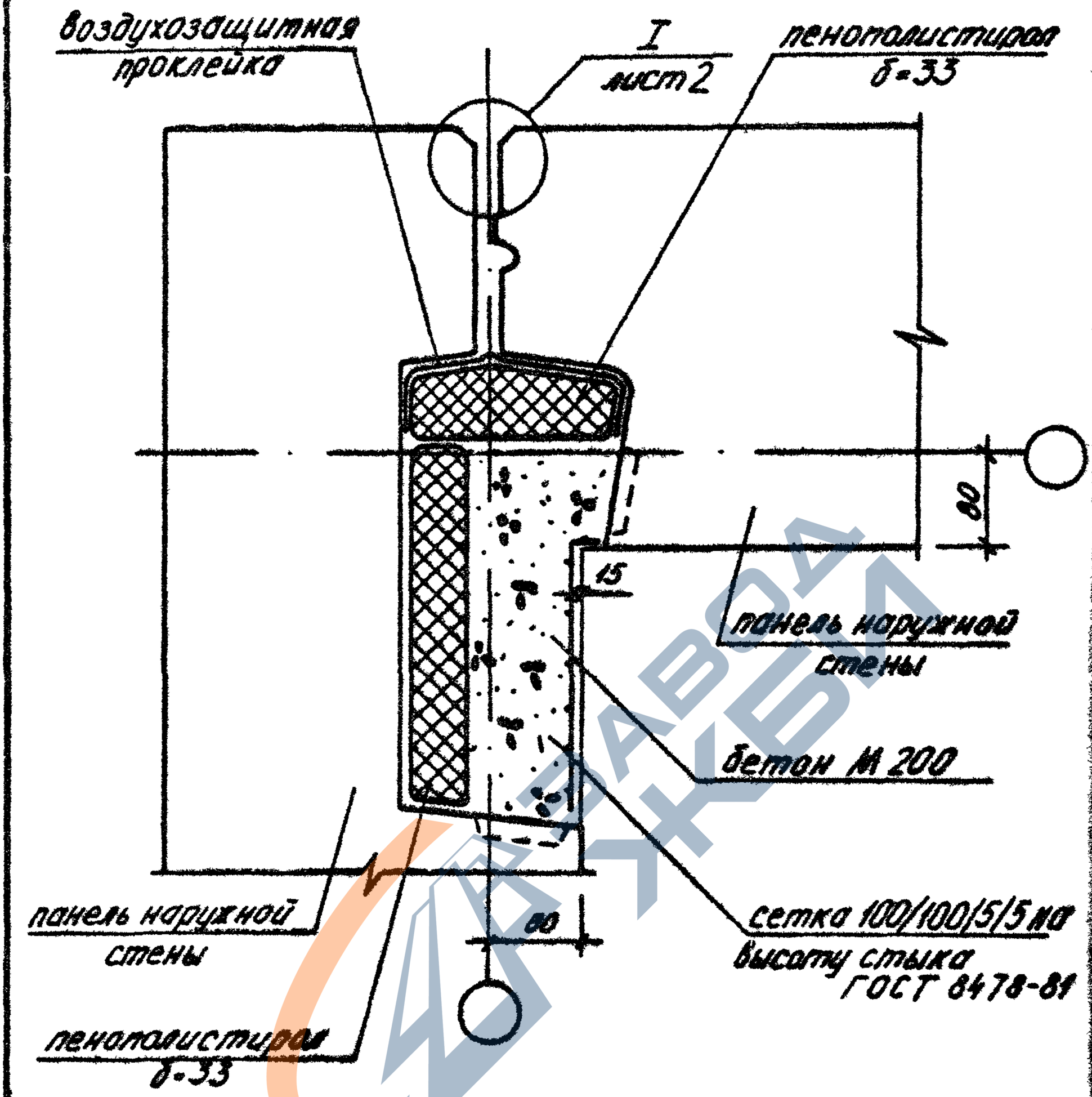

Спецификацию см. документ 095 лист 1

				1.090.1-3ПВ.7-1 002		
НАЧ ОТД	Шевченко					
Н КОНТР	Ребров					
ГП СПЕЦ	Ничипоренко			УЗЕЛ 2		
ПРОВЕРИЛ	Скорабагат					
РАЗРАБ	Федько					

СТАДИЯ	ЛИСТ	ЛИСТОВ
Р	1	2

ГОСГРАЖДАНСТРОЙ КиевЗНИИЭП

20422 12 ФОРМАТ А4

https://zavodjbi.com/

https://zavodjbi.com/

I

РИС.1

Вариант заделки стыка нетвердеющей мастикой

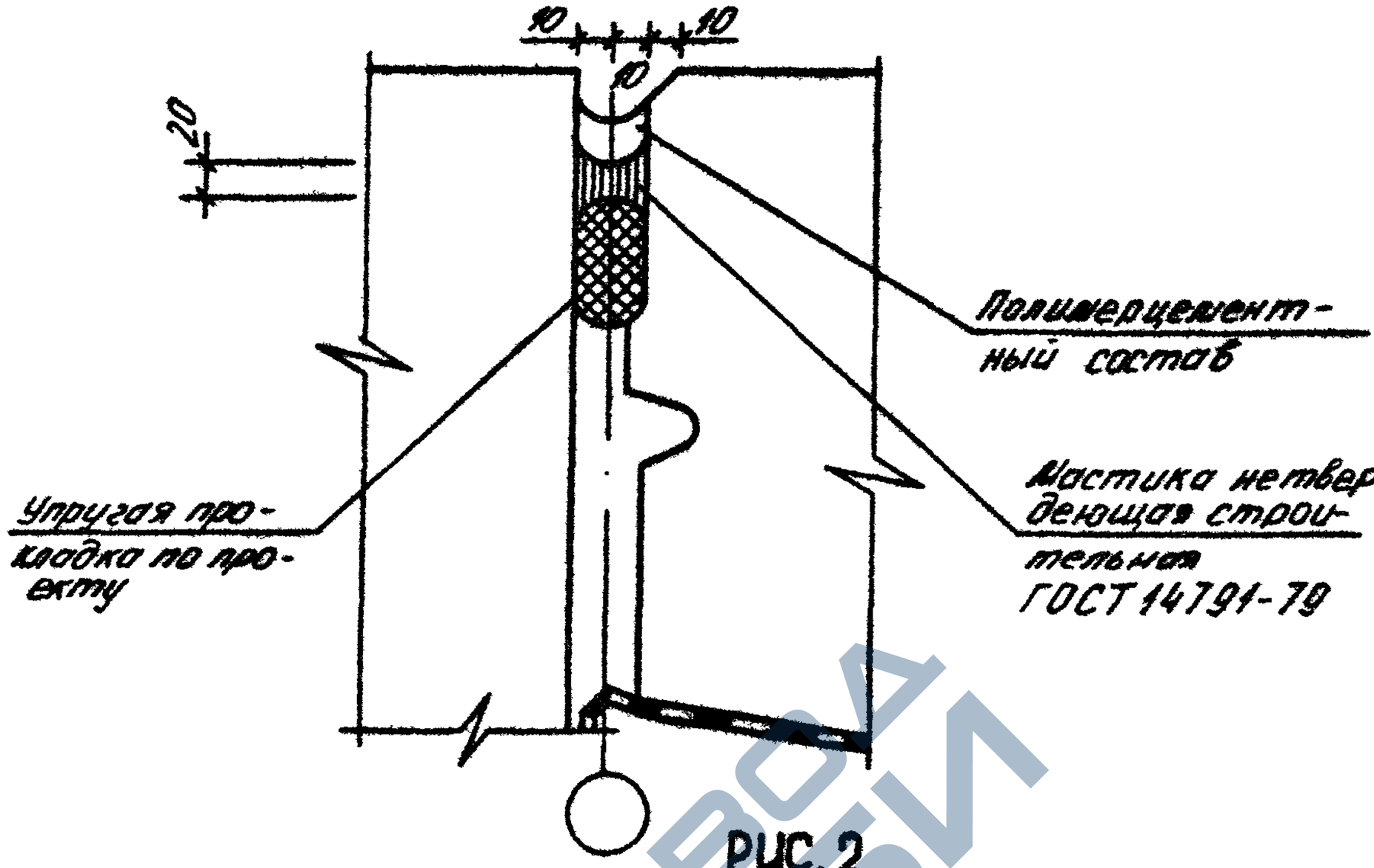

РИС.2

Вариант заделки стыка вулканизующейся мастикой

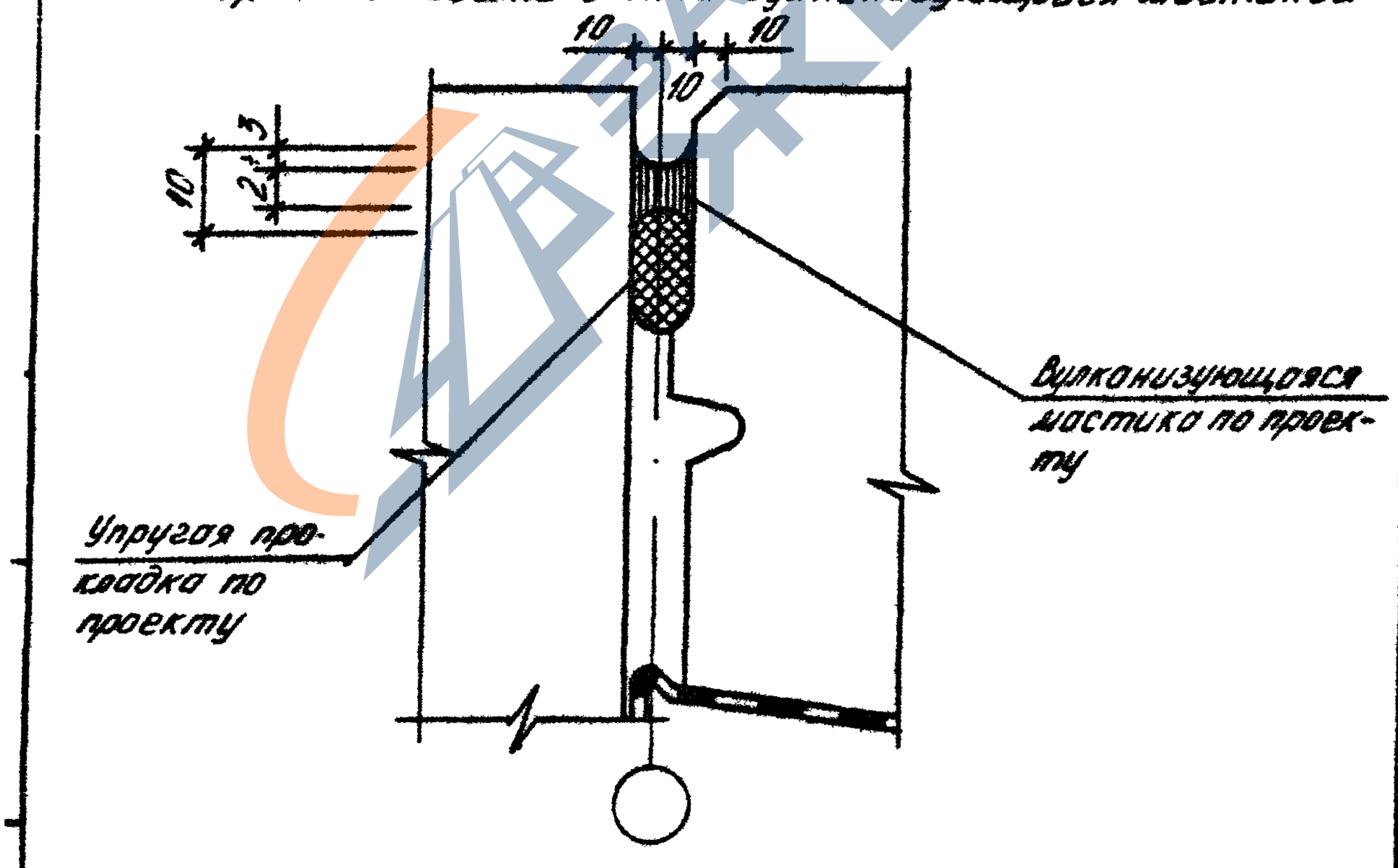

	1.090.1-3 ПВ. 7-1 002	ЛИСТ 2

20422 13

ФОРМАТ А4

https://zavodjbi.com/

https://zavodjbi.com/

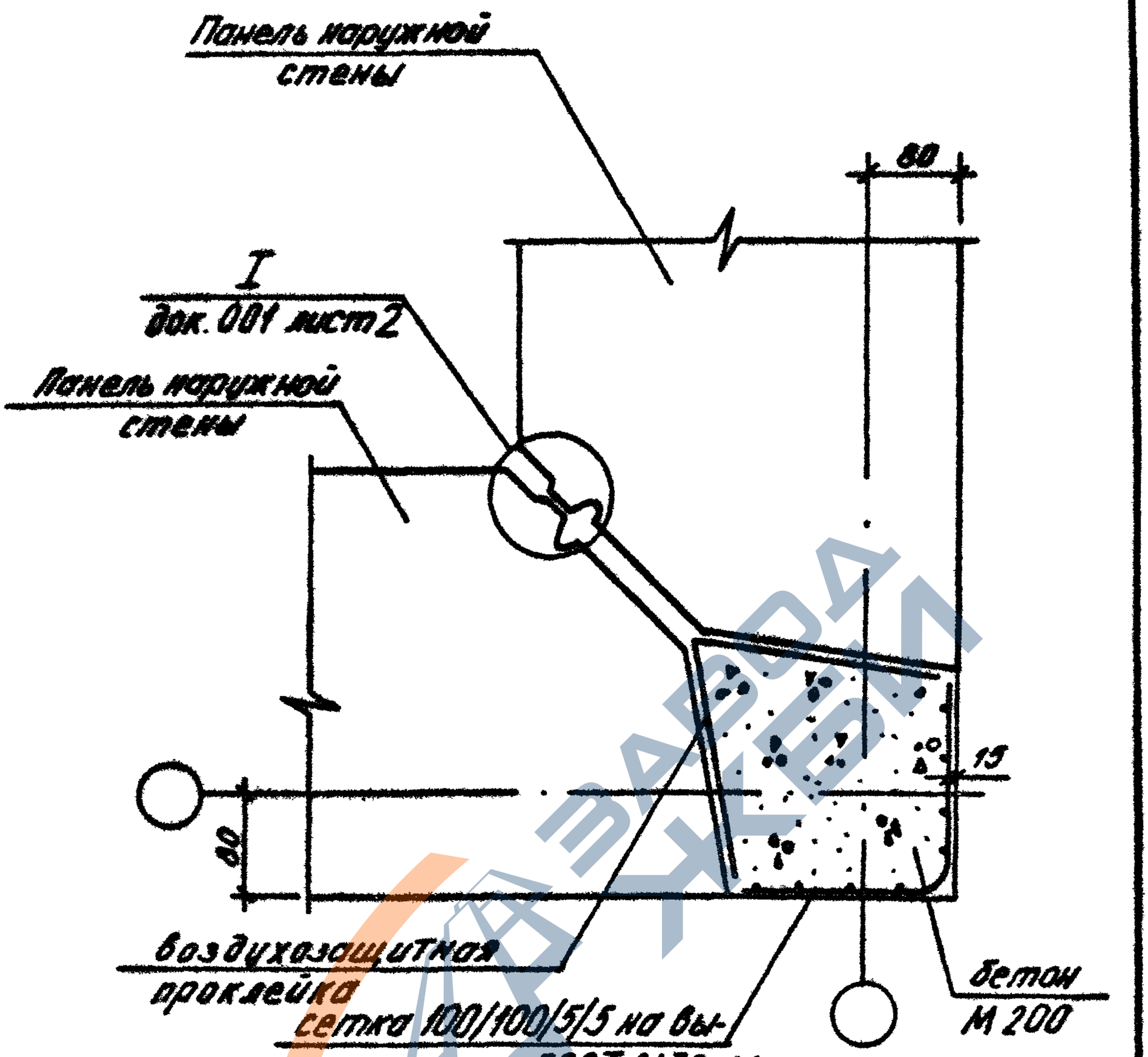

Спецификацию см документ 095 лист 1

				1.090.1-3ПВ.7-1 003		
НАЧОТД	Шевченко			УЗЕЛ 3	СТАДИЯ	ЛИСТ	ЛИСТОВ
Н КОНТР	Робров				Р		1
ГП СПЕЦ	Ничипоренко				ГОСГРАЖДАНСТРОЙ КиевЗНИИЭП		
ПРОВЕРИЛ	Скоробогат						
РАЗРАБ	Федько						

20422 14 Формат А4

https://zavodjbi.com/

https://zavodjbi.com/

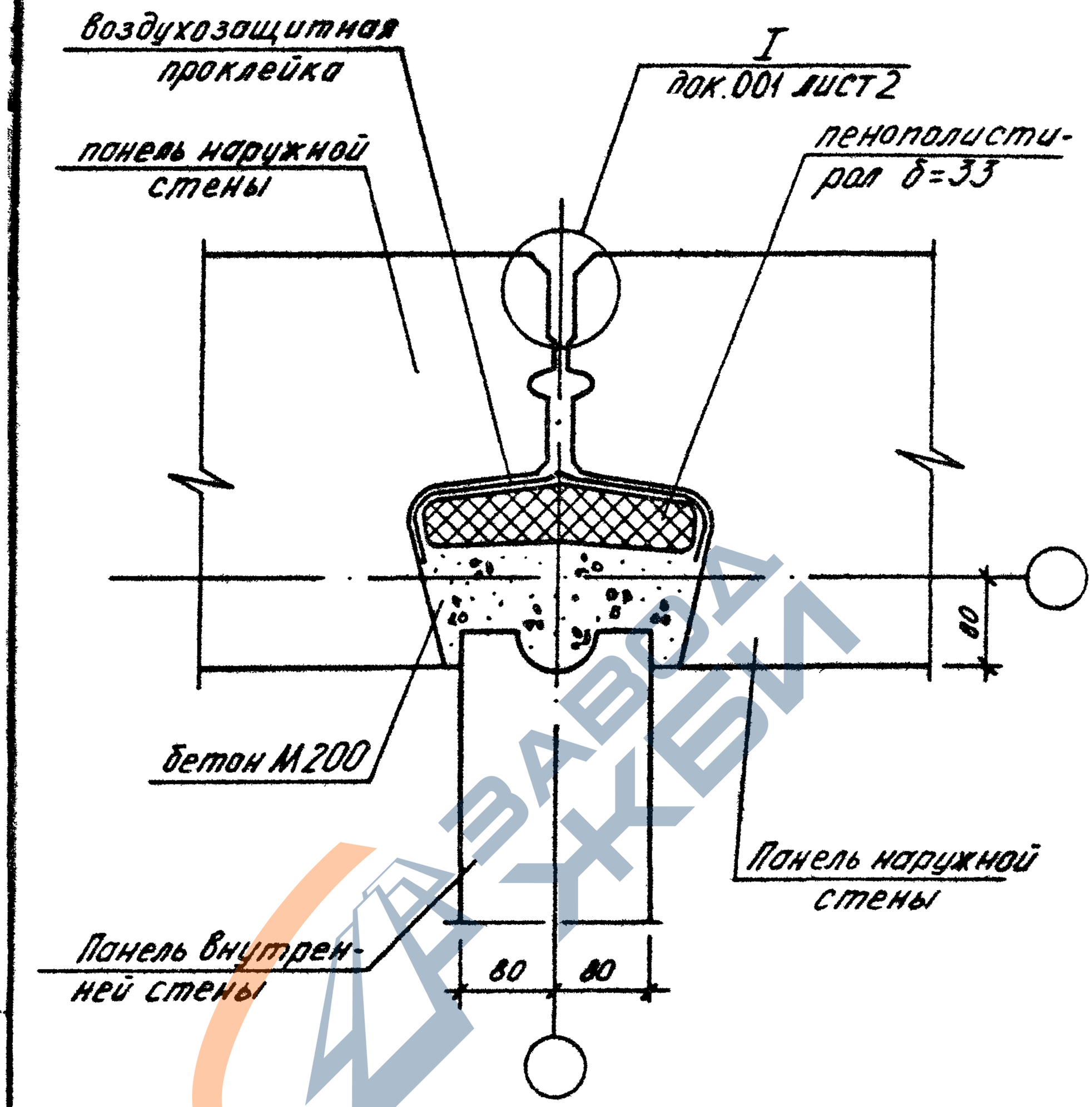

Спецификацию см. документ 095 лист 1

				1.090.1-3ПВ.7-1 004		
НАЧОТД	Шевченко				СТАДИЯ	ЛИСТ	ЛИСТОВ
НКОНТР	Ребров				Р		1
ГПСПЕЦ	Ничипоренко			УЗЕЛ 4	ГОСГРАЖДАНСТРОЙ КиевЗНИИЭП	
ПРОВЕРИЛ	Скоробогат					
РАЗРАБ	Федько					

20422 15

ФОРМАТ А4

https://zavodjbi.com/

https://zavodjbi.com/

Альбом 8

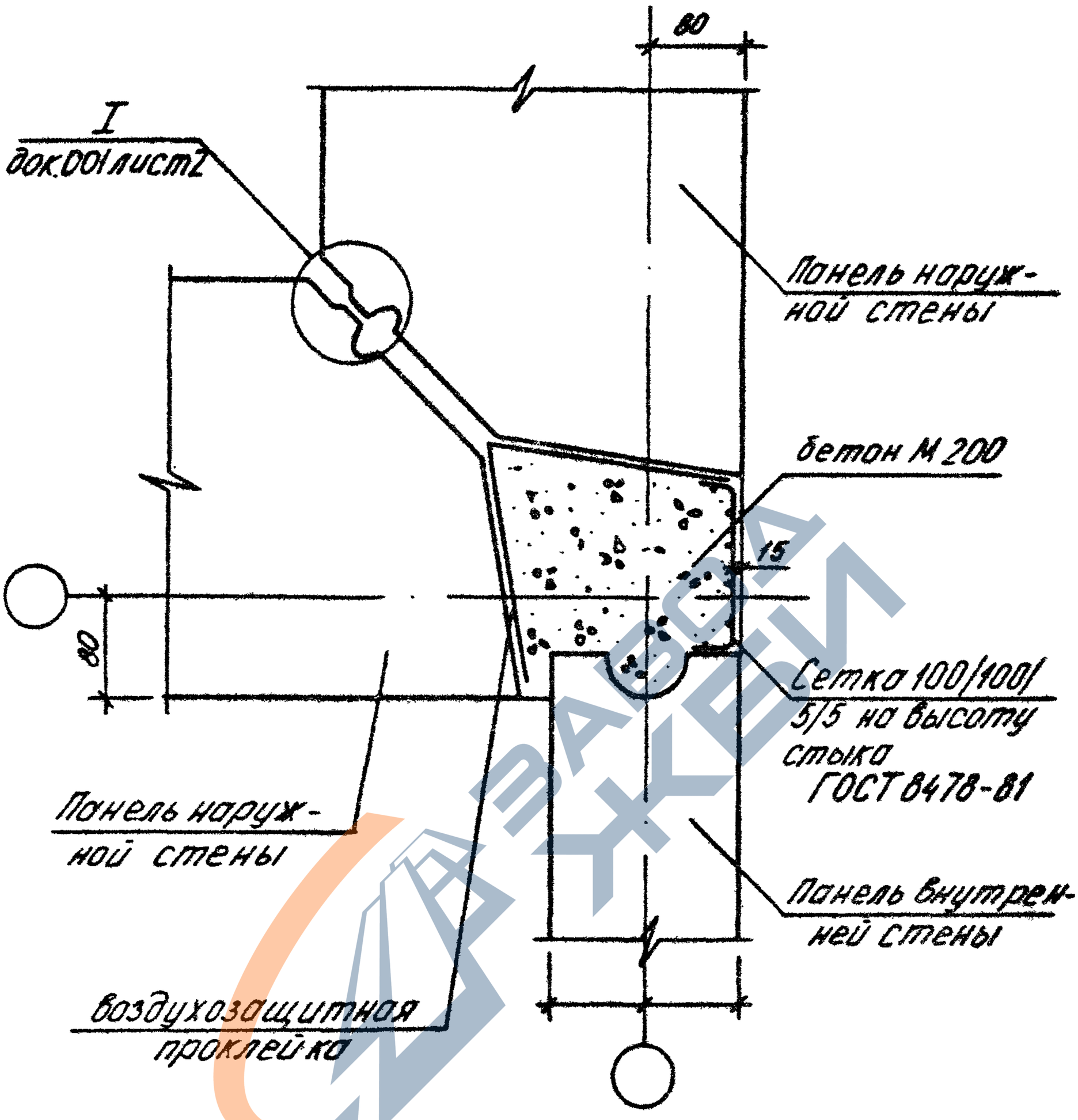

Спецификацию см. документ 095 лист 2

				1.090.1-3ПВ.7-1 005		
НАЧОТД	Шевченко				СТАДИЯ	ЛИСТ	ЛИСТОВ
НКОНТР	Ребров				Р		1
ГИП СПЕЦ	Ничипоренко			УЗЕЛ 5	ГОСГРАЖДАНСТРОЙ КиевЗНИИЭП	
ПРОВЕРИЛ	Скоробогат					
РАЗРАБ	Федько					

20422 1F

https://zavodjbi.com/

https://zavodjbi.com/

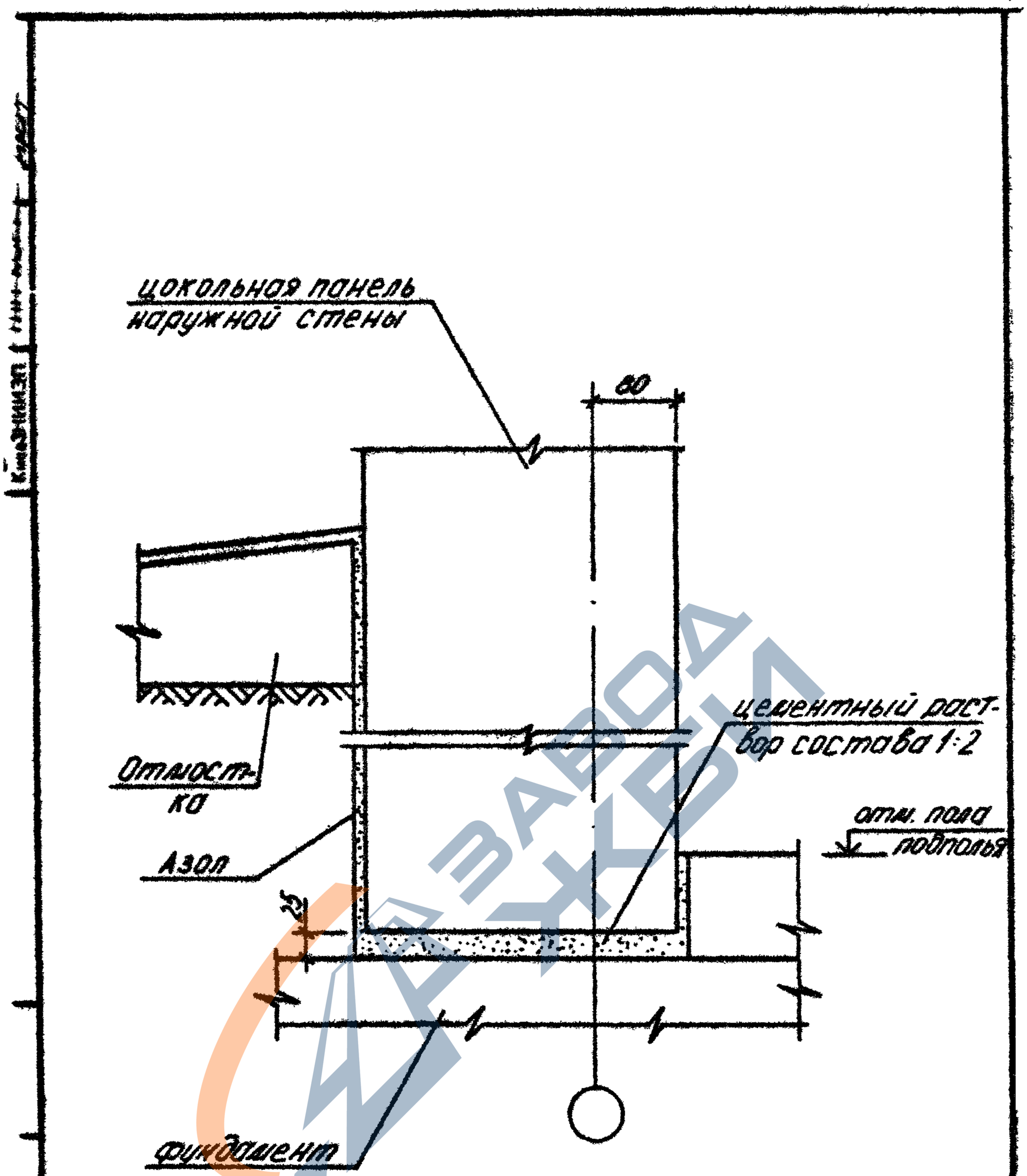

				1.090.1-3ПВ.7-1 006		
НАЧОТД	Шевченко					
Н.КОНТР	Ребров					
ГП СПЕЦ	Ничипоренко			УЗЕЛ 6	СТАДИЯ / ЛИСТ / ЛИСТОВ	Р / / 1
ПРОВЕРИЛ	Скарабогат				ГОСГРАЖДАНСТРОЙ КиевЗНИИЭП	
РАЗРАБ	Федька					

20422 17 ФОРМАТ А4

https://zavodjbi.com/

https://zavodjbi.com/

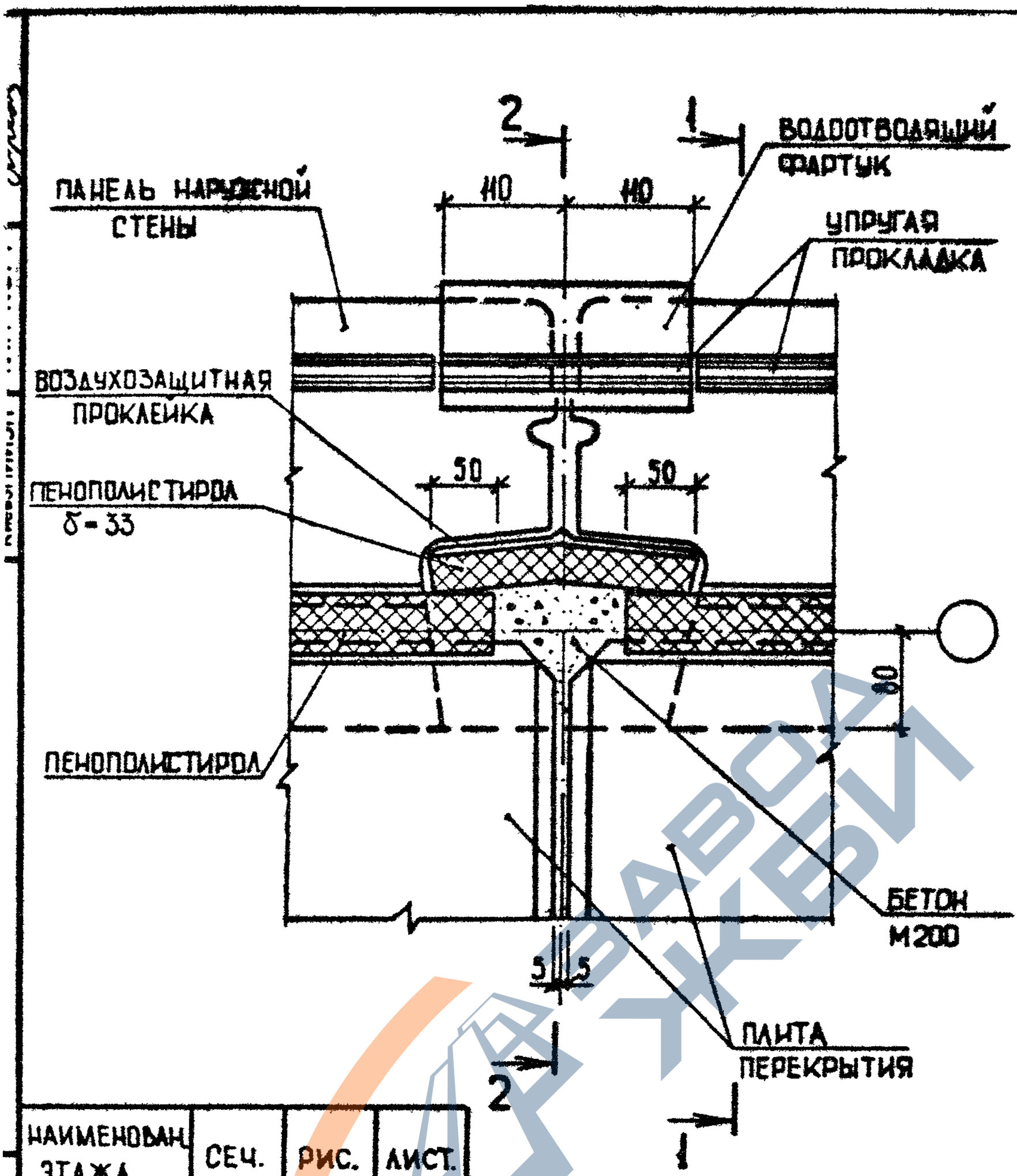

НАИМЕНОВАН. ЭТАЖА	СЕЧ.	РИС.	ЛИСТ.
ПРОМЕЖУ-ТОЧНЫЙ	1-1	1	2
	2-2	3	4
ЦОКОЛЬНЫЙ	1-1	2	3
	2-2	4	5

НАЧОТД	Шевченко		
НКОНТР	Ребров		
ГИП СПЕЦ	Ничипоренко		
ПРОВЕРИЛ	Скоробогат		
РАЗРАБ	Греськів		

1.090.1-3ПВ.7-1 007

УЗЕЛ 7

СТАДИЯ	ЛИСТ	ЛИСТОВ
Р	1	6

ГОСГРАЖДАНСТРОЙ
КиевЗНИИЭП

20422 18 ФОРМАТ А4

https://zavodjbi.com/

https://zavodjbi.com/

1-1

РИС.1

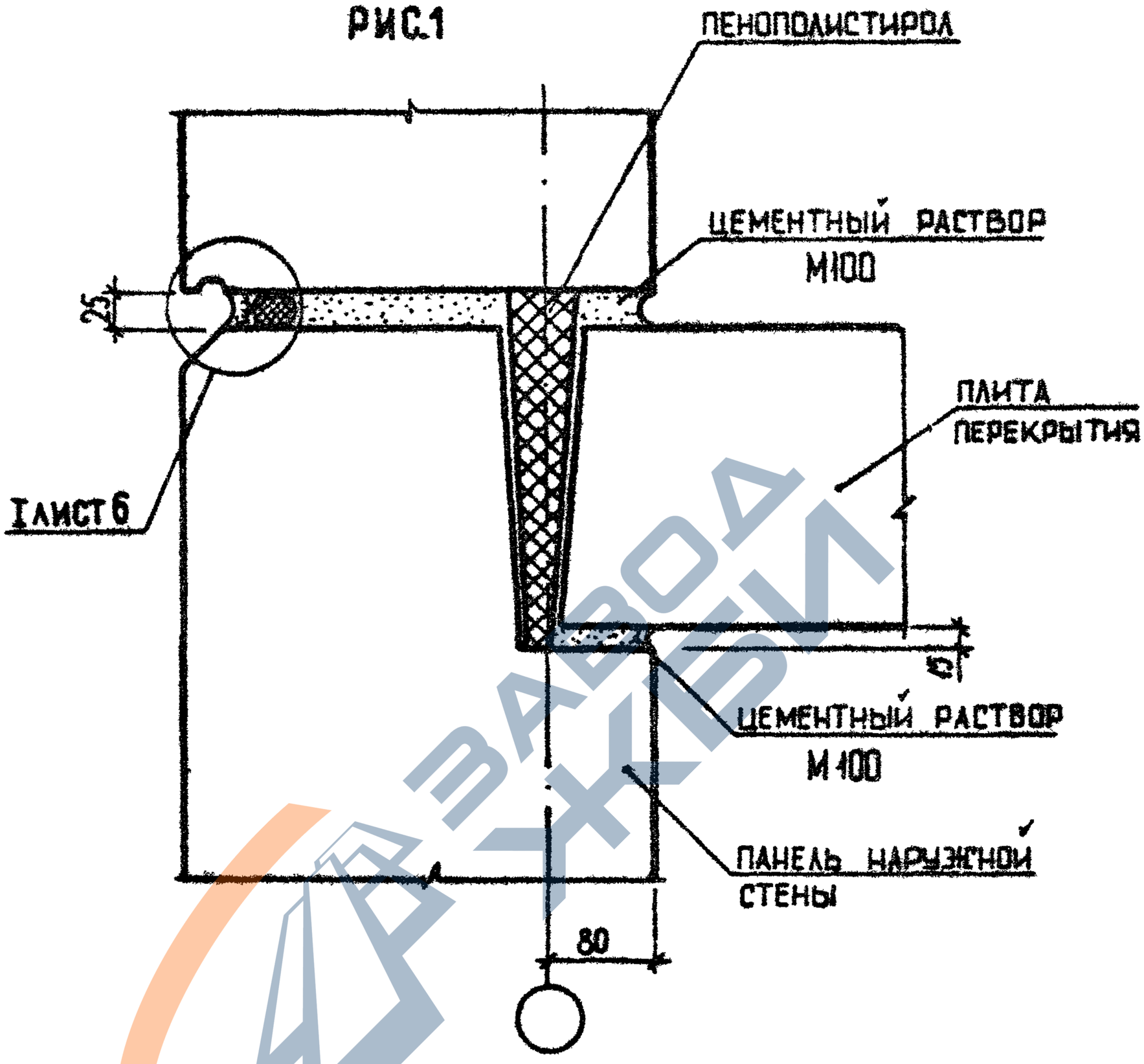

	1.090.1-3ПВ.7-1 007	ЛИСТ 2

20422 19

https://zavodjbi.com/

https://zavodjbi.com/

1-1

РИС.2

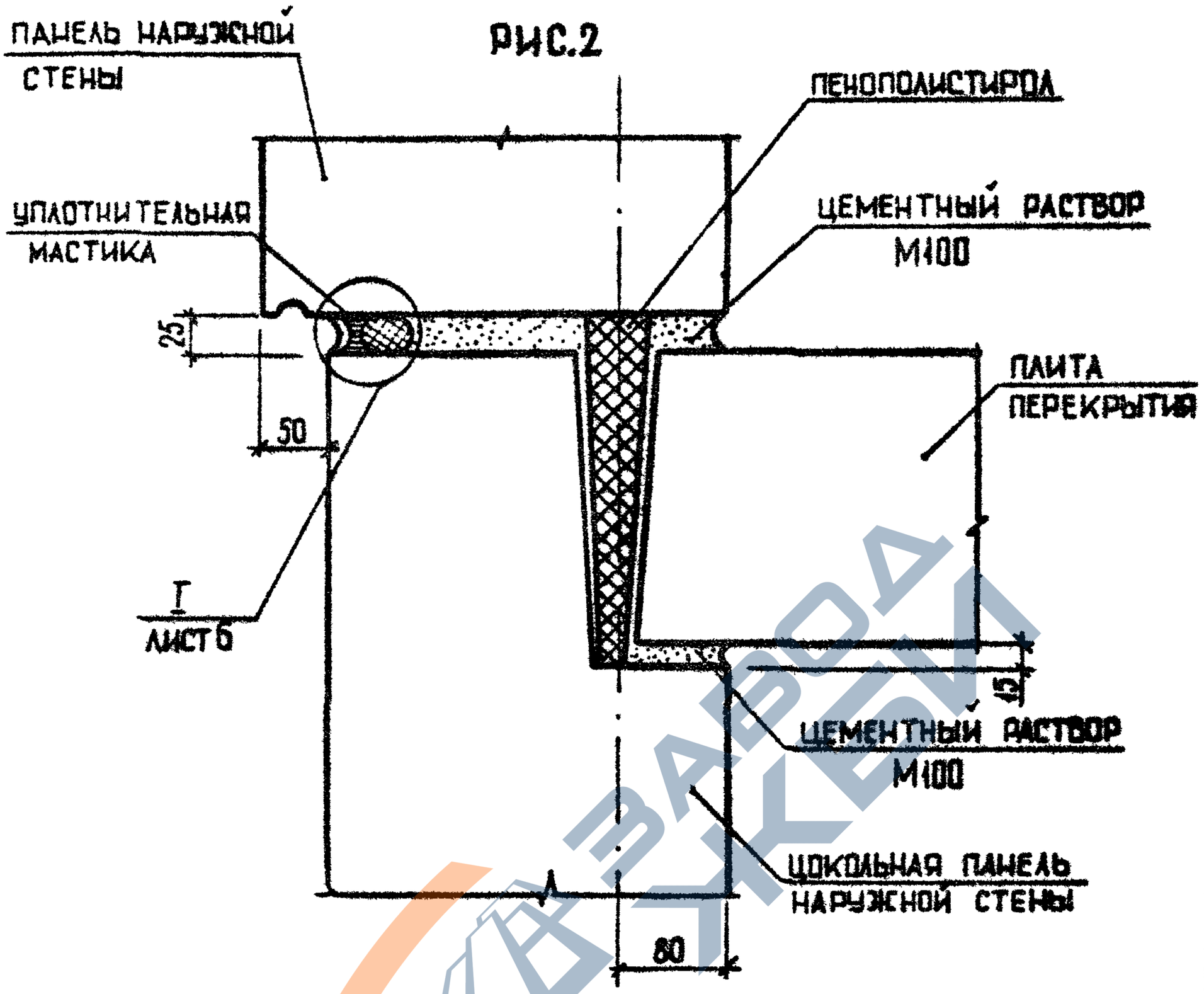

ЗАВОД ЖБИ

1.090.1-3ПВ.7-1 007

ЛИСТ 3

20422 20

https://zavodjbi.com/

https://zavodjbi.com/

2-2

РИС.3

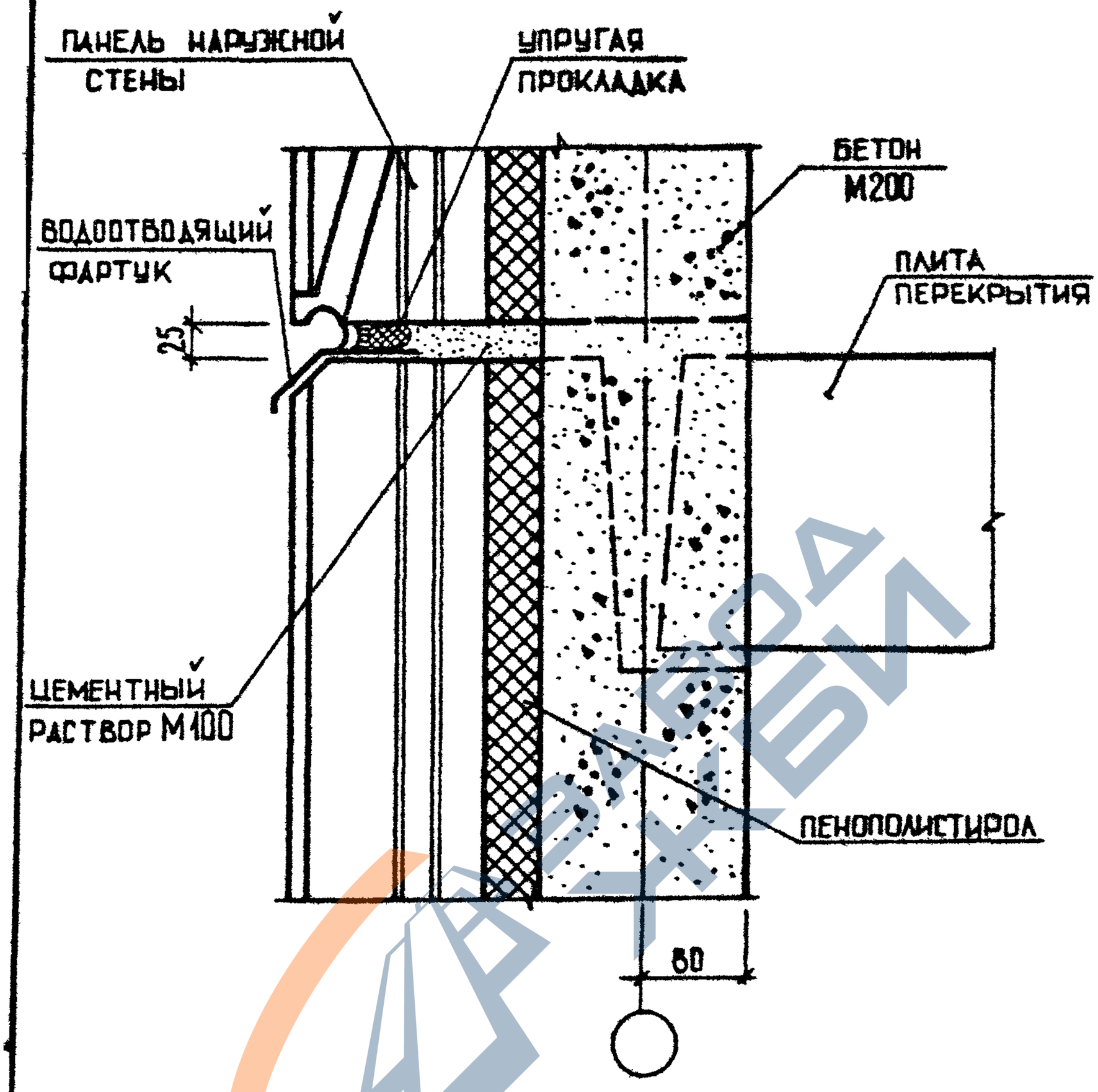

1.090.1-3ПВ.7-1 007	ЛИСТ 4

20422 21

ФОРМАТ А4

https://zavodjbi.com/

https://zavodjbi.com/

2-2

РИС.4

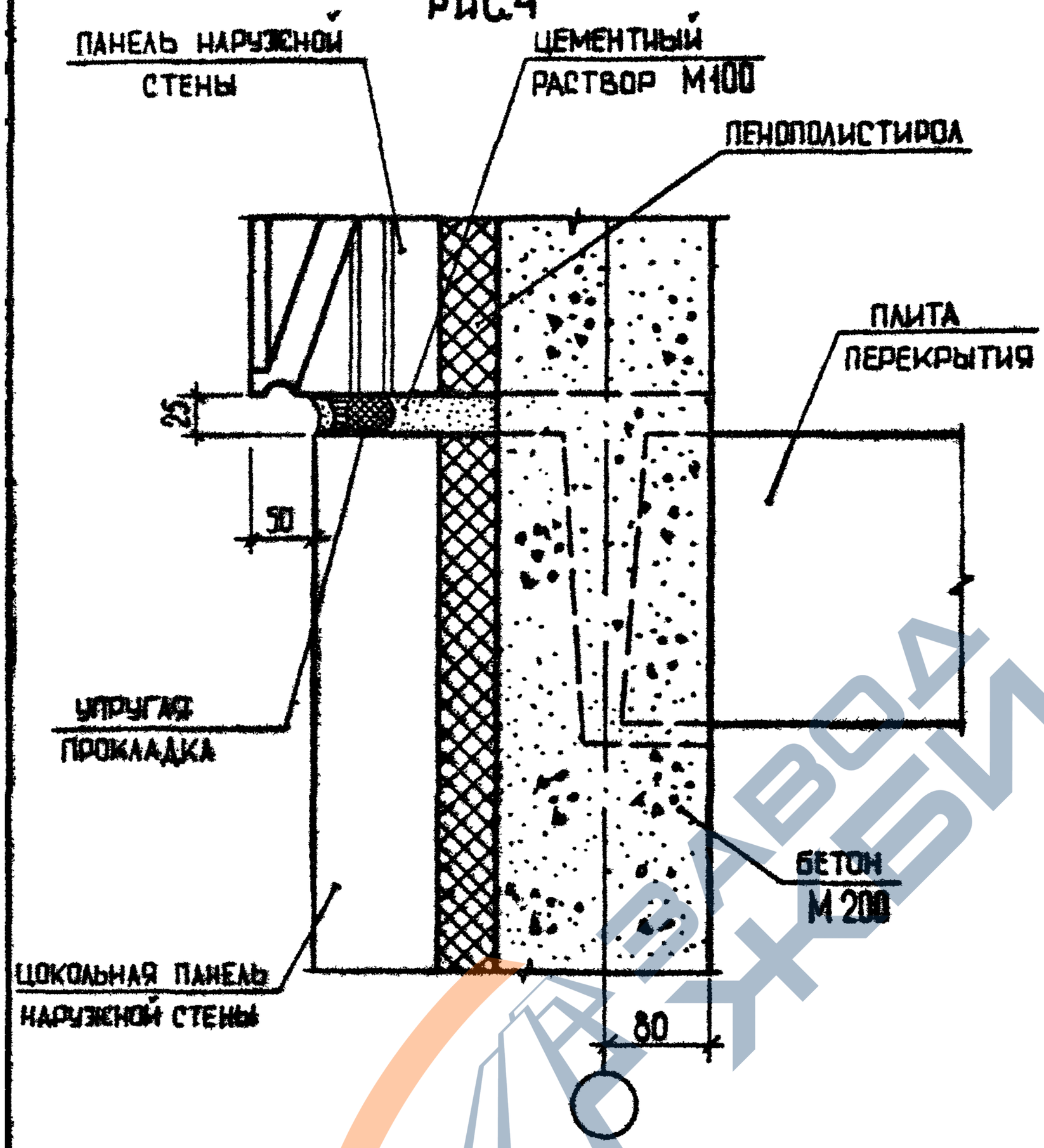

	1.090.1-3ПВ.7-1 007	ЛИСТ 5

20422 22

ФОРМАТ А4

https://zavodjbi.com/

https://zavodjbi.com/

I

РИС. 5

ВАРИАНТ ЗАДЕЛКИ СТЫКА НЕТВЕРДЕЮЩЕЙ МАСТИКОЙ

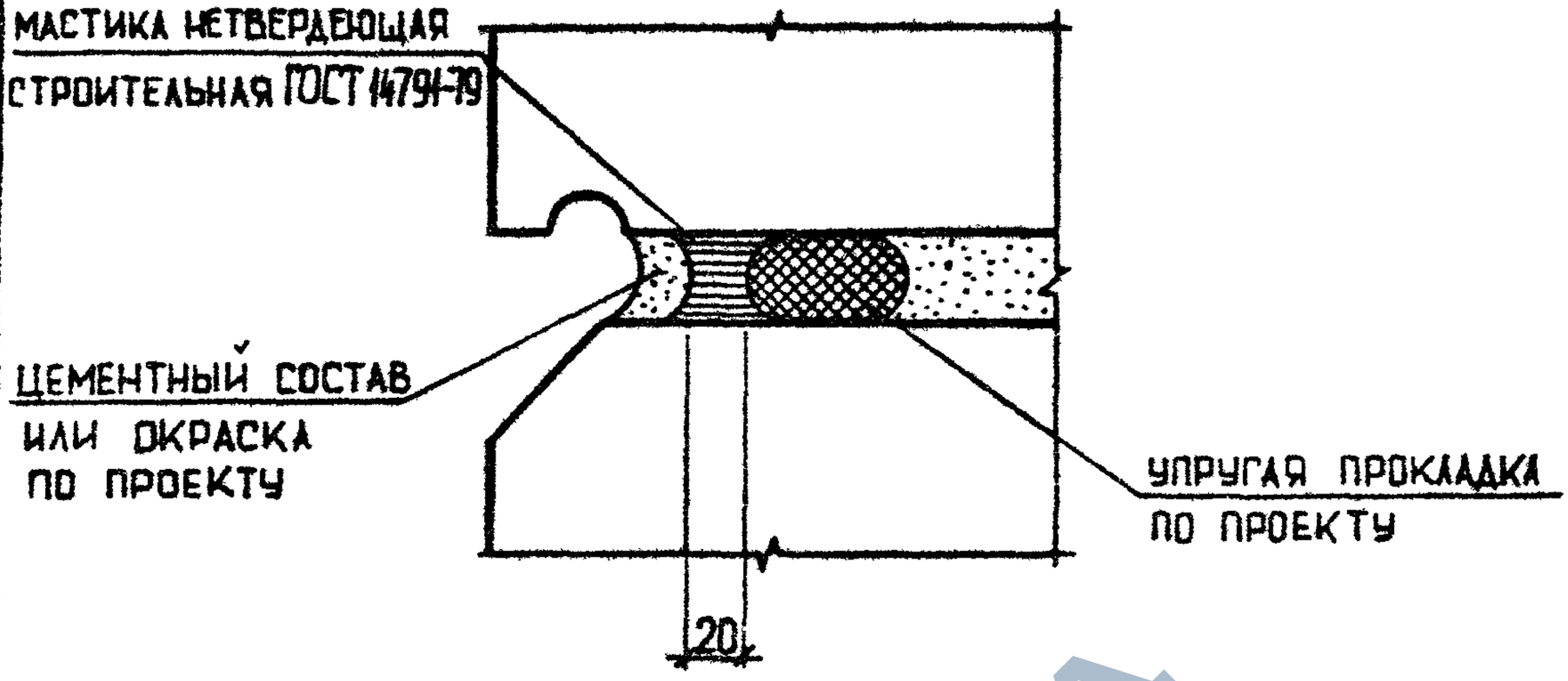

РИС.6

ВАРИАНТ ЗАДЕЛКИ СТЫКА ВУЛКАНИЗИРУЮЩЕЙСЯ МАСТИКОЙ

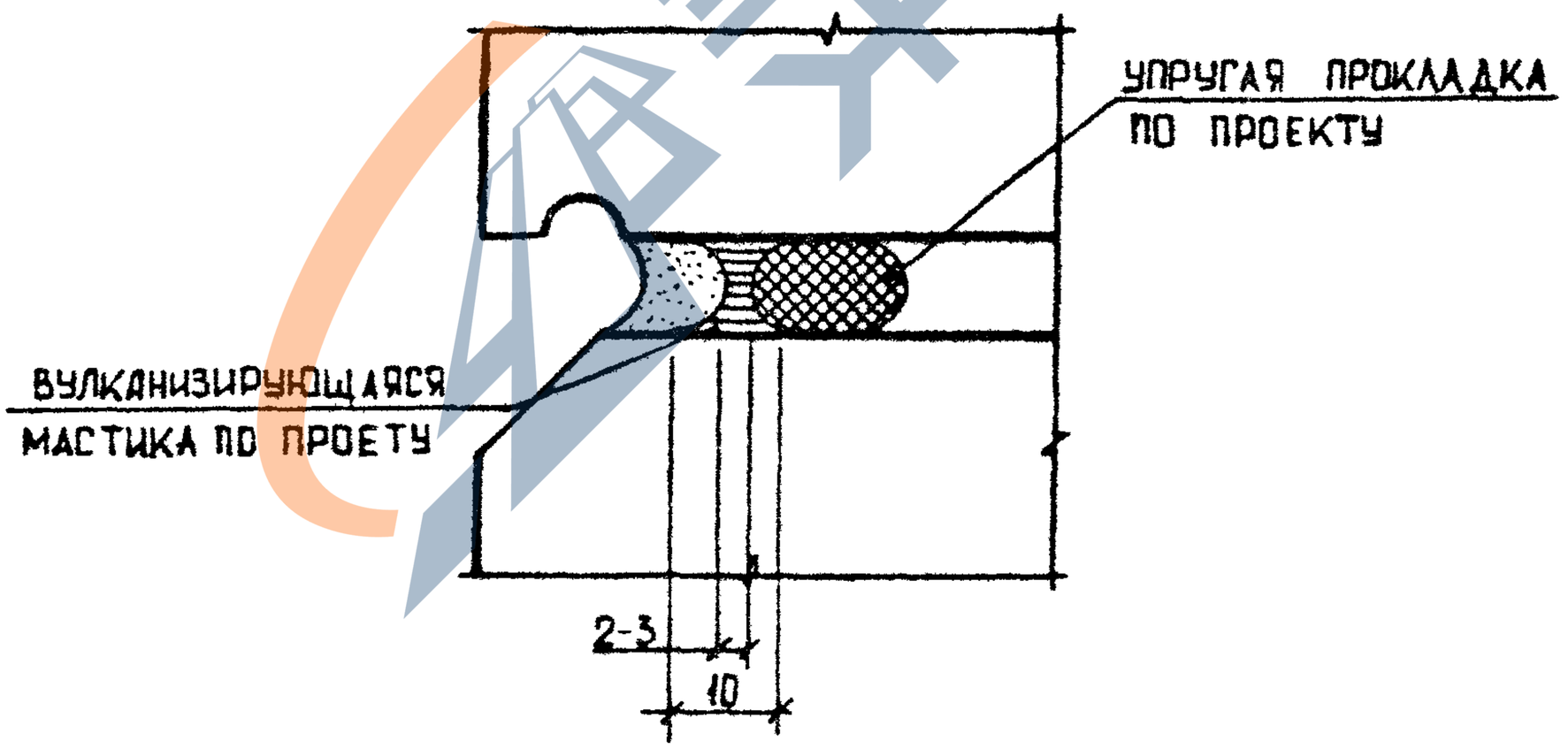

1.090.1-3ПВ.7-1 007

ЛИСТ 6

20422 23

ФОРМАТ А4

https://zavodjbi.com/

https://zavodjbi.com/

Альбом

КиевЗНИИЭП

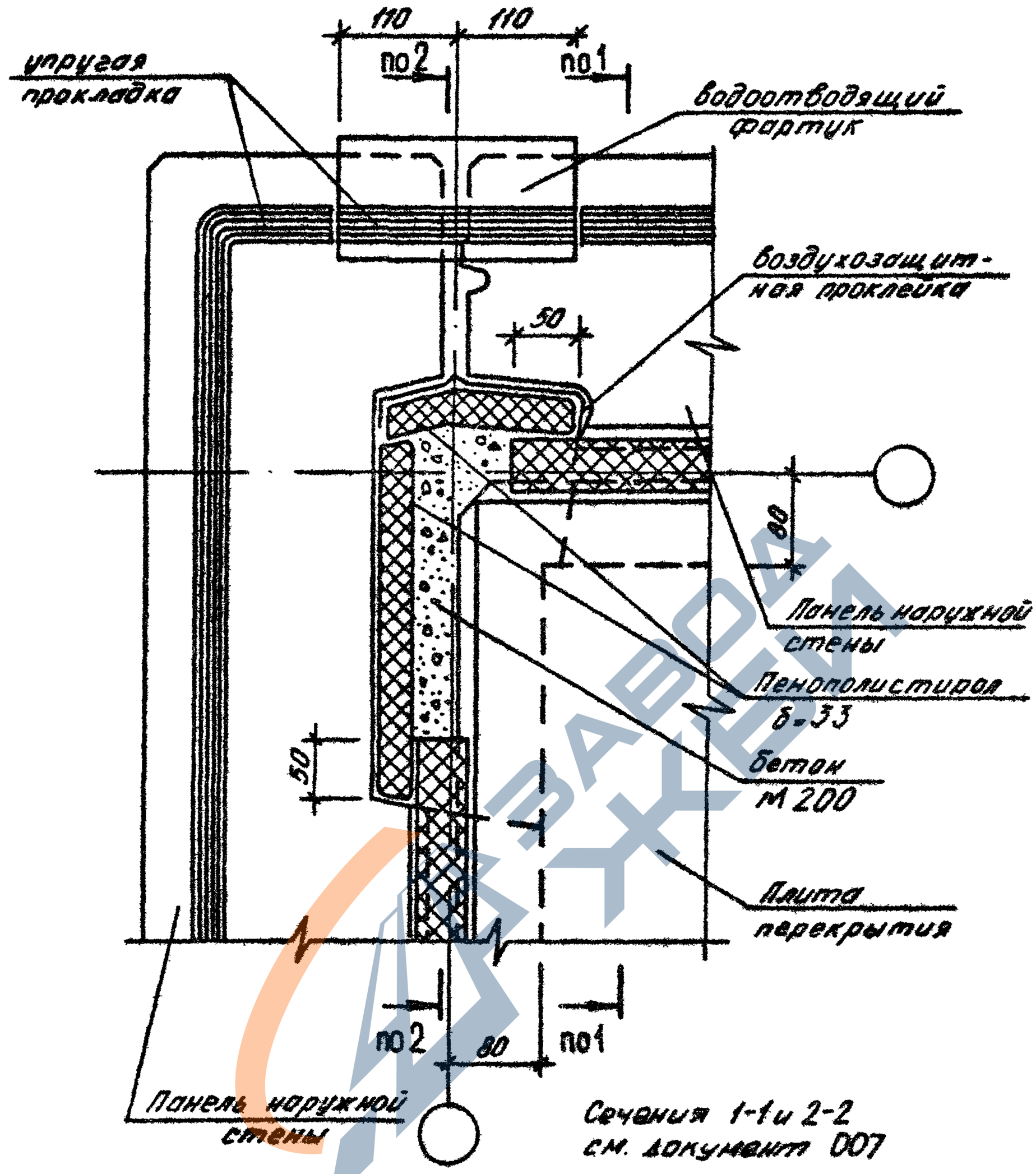

Сечения 1-1 и 2-2 см. документ 007

1.090.1-3ПВ.7-1 008

НАЧ ОТД	Шевченко		УЗЕЛ 8	СТАДИЯ: Р; ЛИСТ; ЛИСТОВ: 1
Н КОНТР	Ребров			ГОСГРАЖДАНСТРОЯ КиевЗНИИЭП
ГП СПЕЦ	Ничипоренко			
ПРОВЕРИЛ	Скоробогат			
РАЗРАБ	Федько			

20422 24 ФОРМАТ А4

https://zavodjbi.com/

https://zavodjbi.com/

Инв.№ подл. | Подпись и дата | Взам.инв.№

9

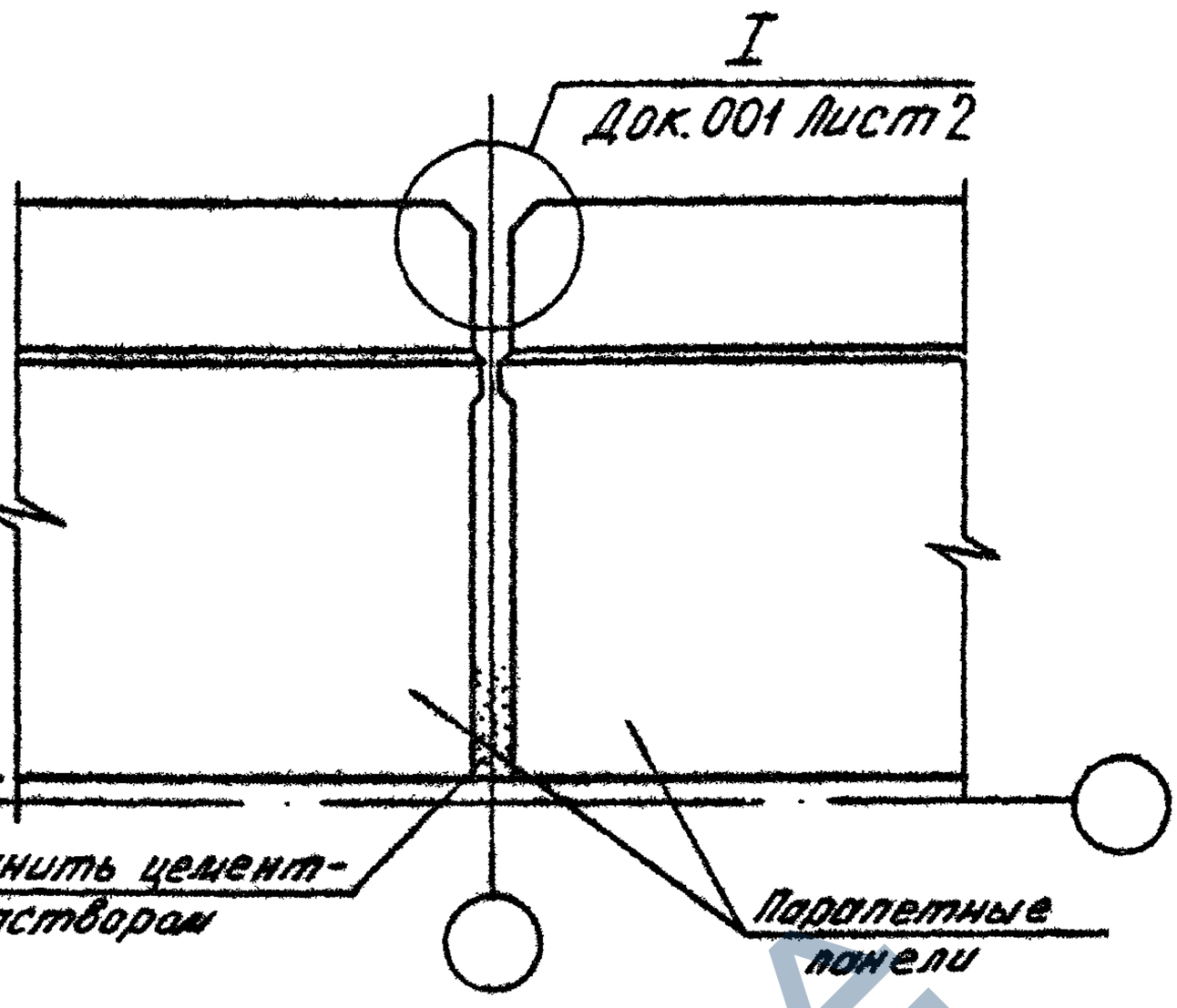

10

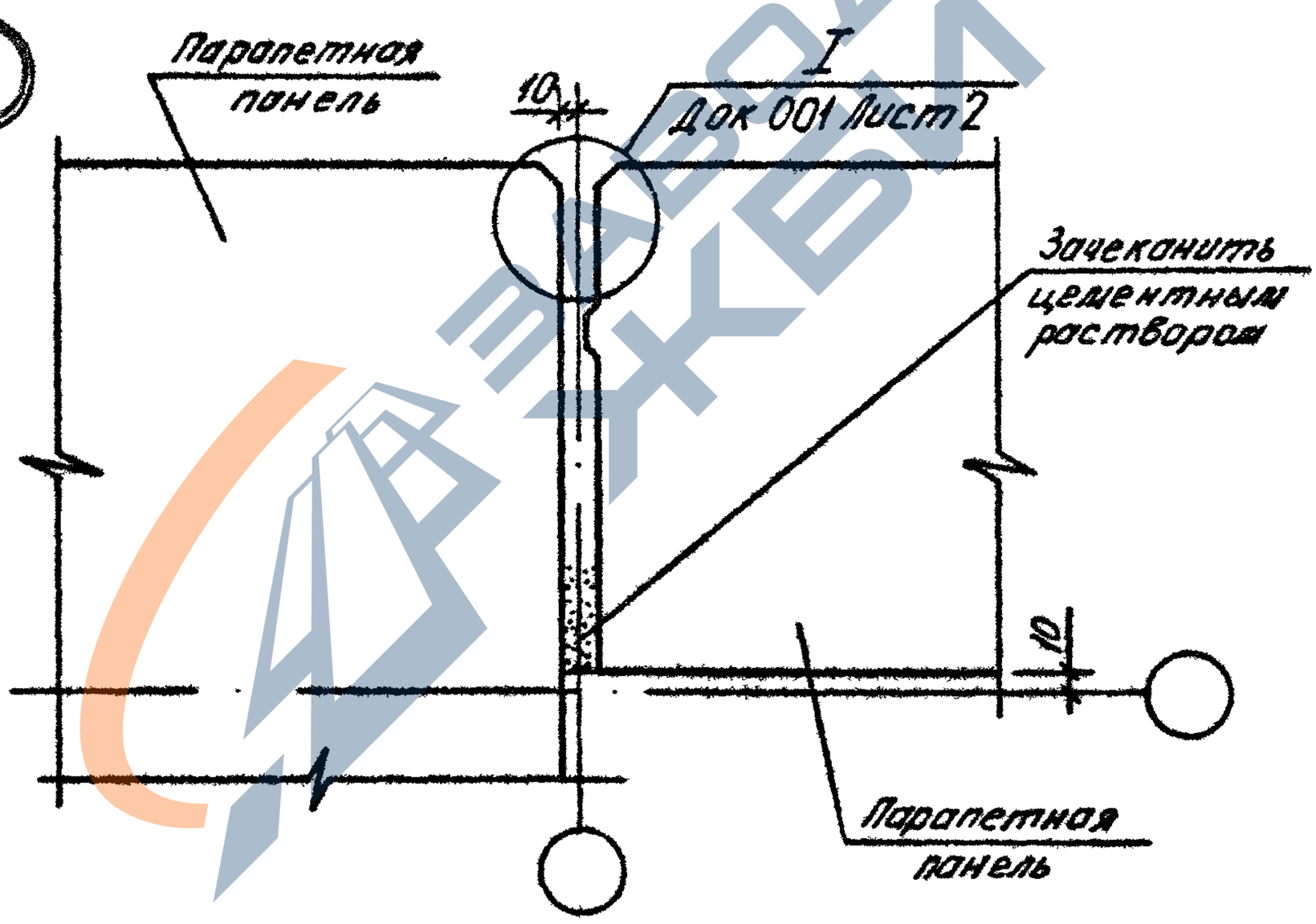

				1.090.1-3ПВ.7-1 009		
НАЧ.ОТД.	Шевченко					
Н.КОНТР.	Ребров					
ГП СПЕЦ	Ничипоренко			УЗЛЫ 9,10	СТАДИЯ: Р; ЛИСТ: ; ЛИСТОВ: 1	
ПРОВЕРИЛ	Скоробогат				ГОСГРАЖДАНСТРОЙ КиевЗНИИЭП	
РАЗРАБ	Федько					

20422 25 ФОРМАТ А4

https://zavodjbi.com/

https://zavodjbi.com/

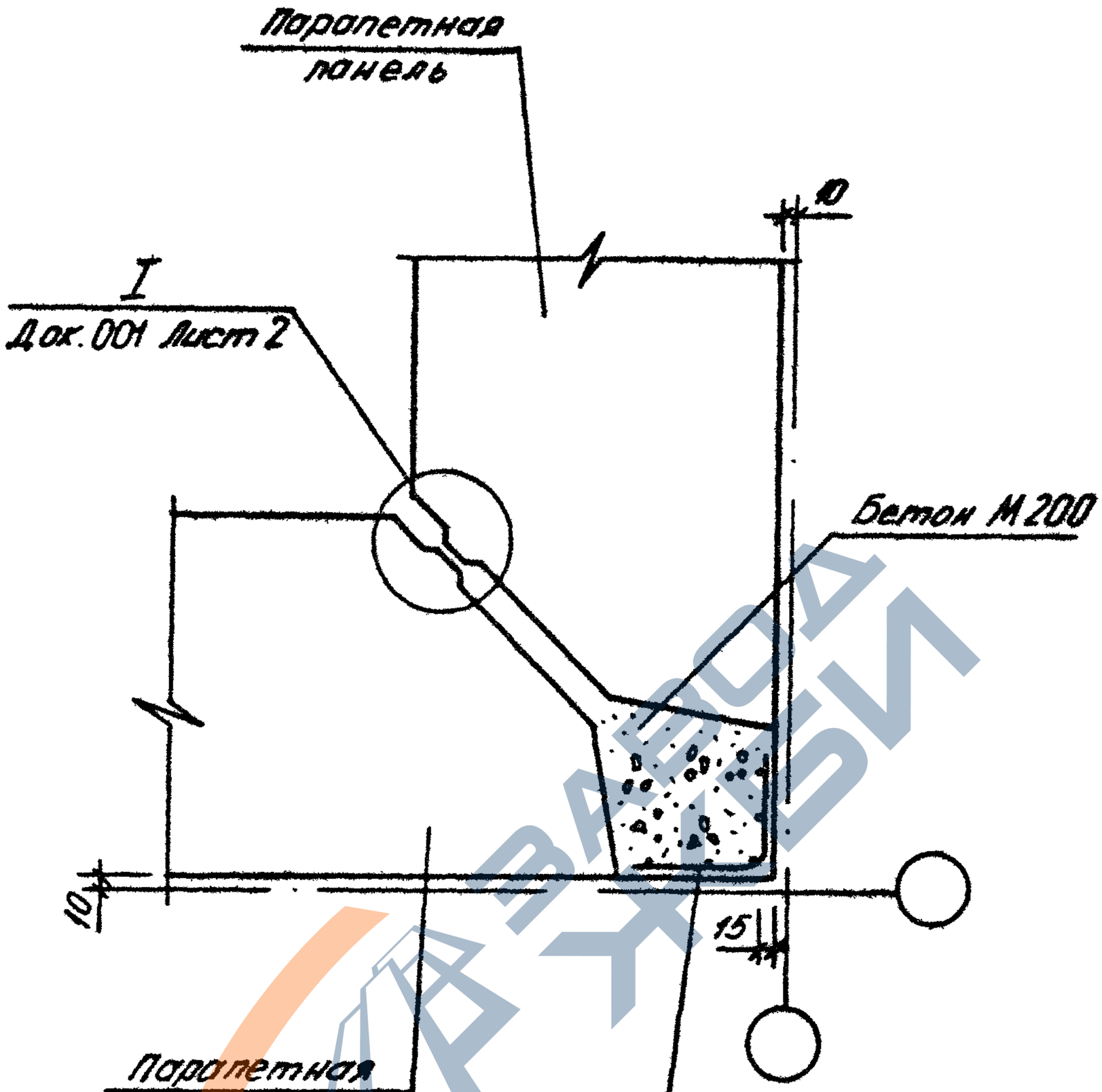

Спецификацию см документ 095 лист 2

				1.090.1-3ПВ.7-1 010		
НАЧОТД	Шевченко			УЗЕЛ 11	СТАДИЯ: Р	ЛИСТ:	ЛИСТОВ: 1
НКОНТР	Ребров				ГОСГРАЖДАНСТРОЯ КиевЗНИИЭП	
ГЛСПЕЦ	Ничипоренко					
ПРОВЕРИЛ	Скоробогат					
РАЗРАБ	Федько					

20422 26

ФОРМАТ А4

https://zavodjbi.com/

https://zavodjbi.com/

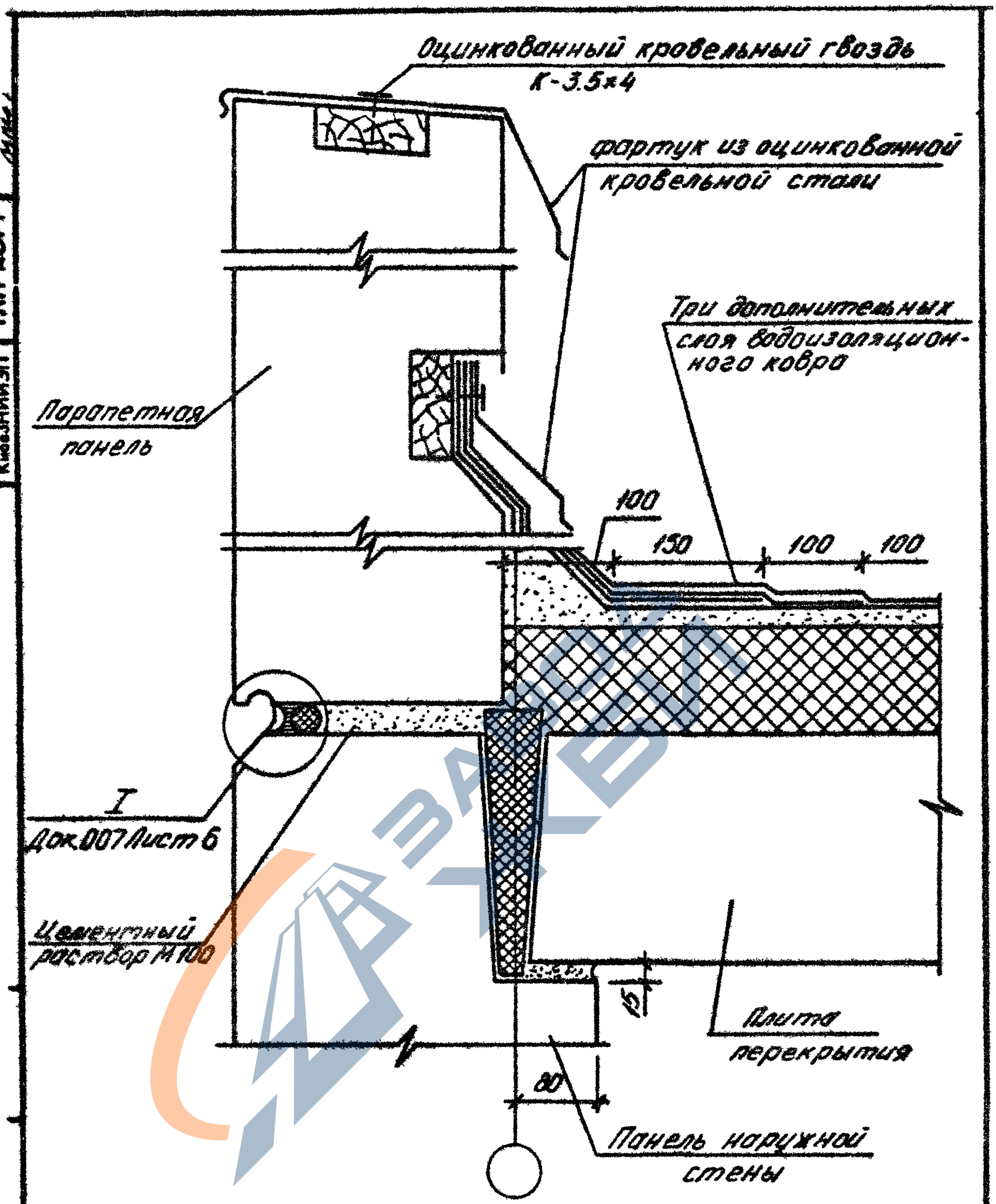

				1.090.1-3ПВ.7-1 011		
НАЧ ОТД.	Шевченко			УЗЕЛ 12	СТАДИЯ	ЛИСТ	ЛИСТОВ
Н КОНТР	Ребров				Р		1
ГЛ СПЕЦ	Ничипоренко				ГОСГРАЖДАНСТРОЯ КиевЗНИИЭП		
ПРОВЕРИЛ	Скоробогат						
РАЗРАБ	Федько						

https://zavodjbi.com/

https://zavodjbi.com/

13

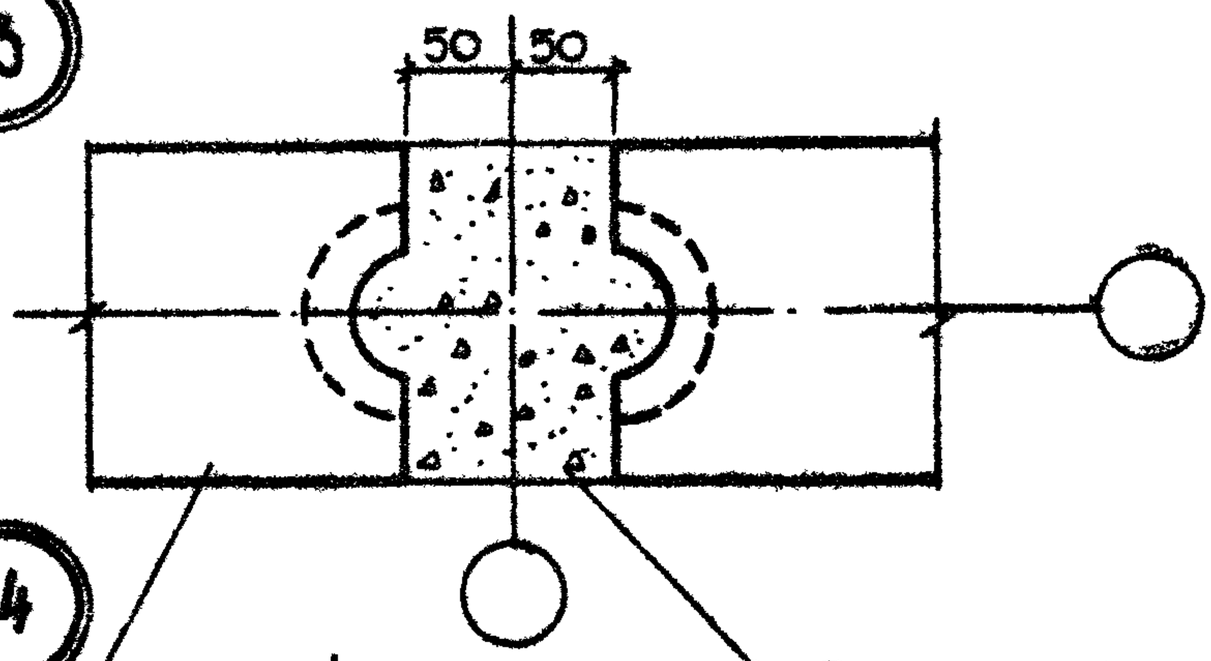

14

Бетон М 200

Панели внутренних стен

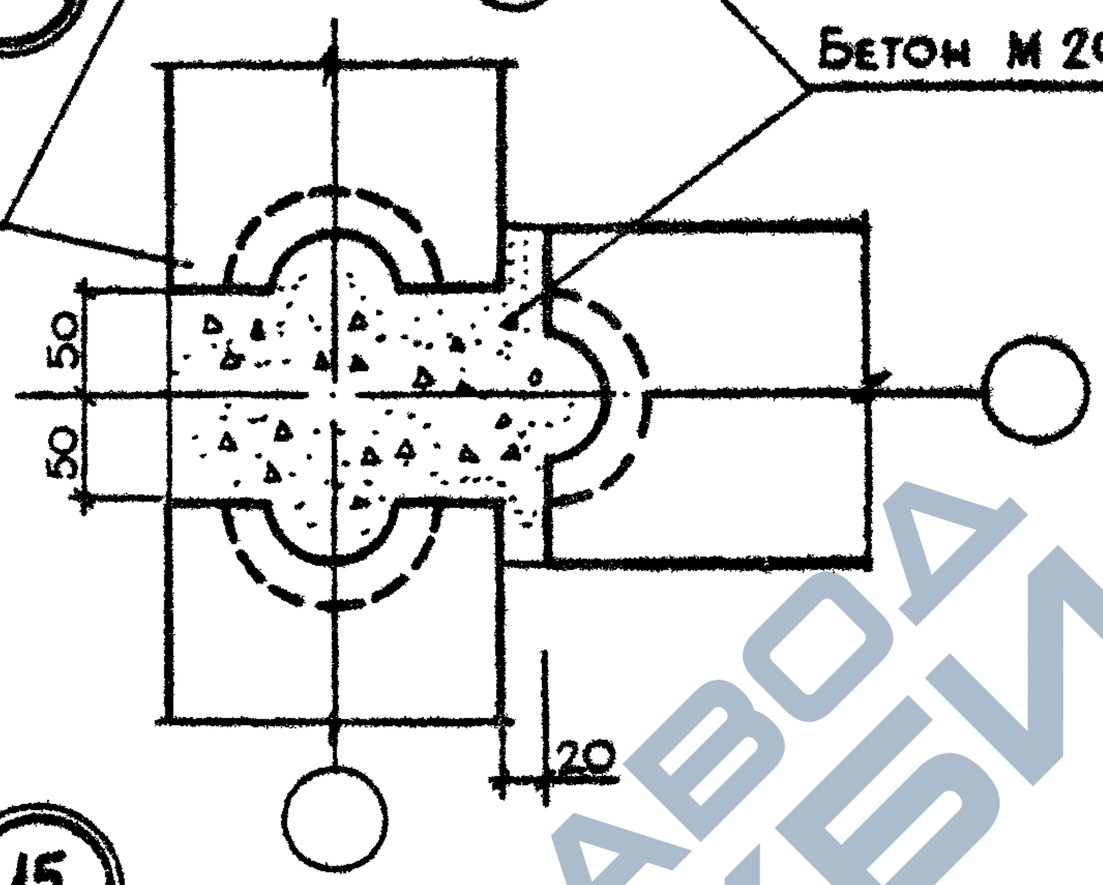

15

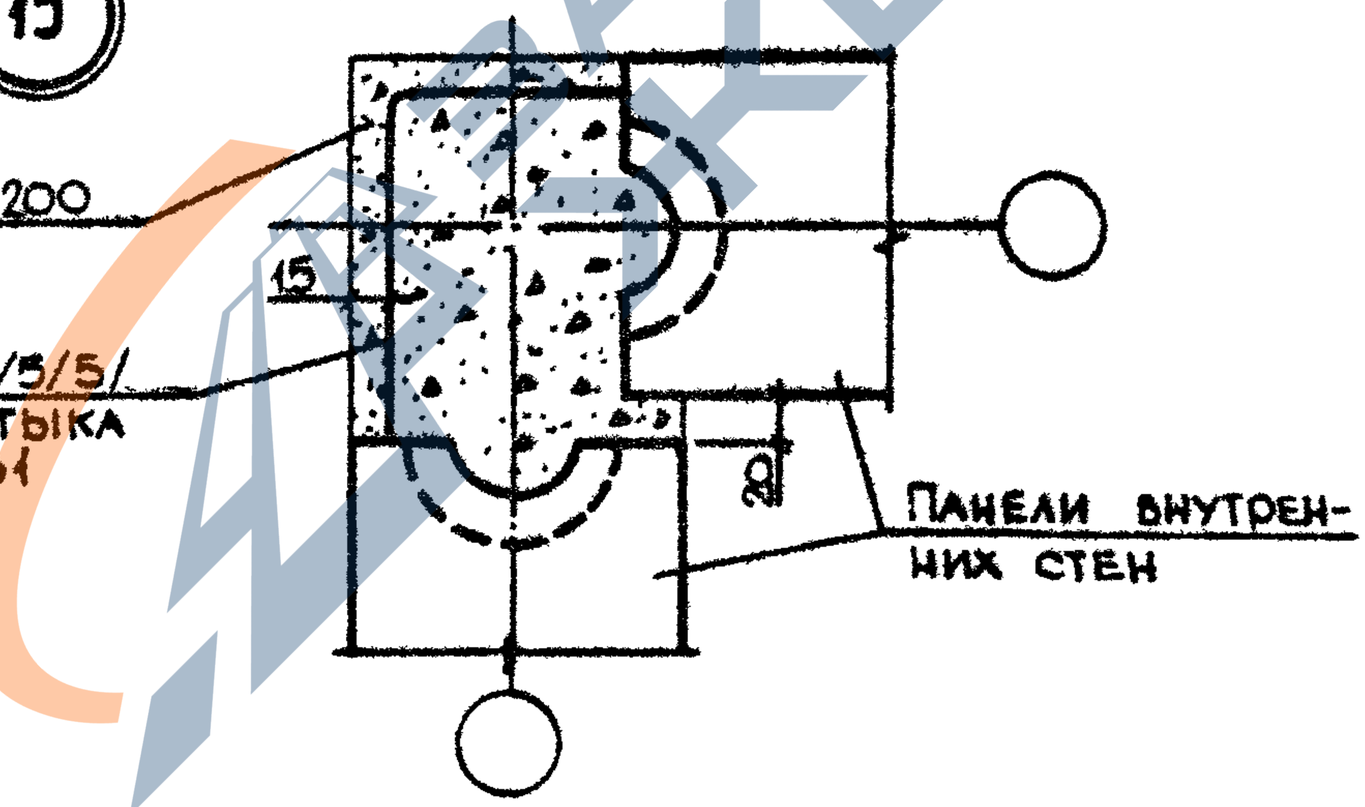

Спецификацию см. документ 095 листы 2,3

				1.090.1-3ПВ.7-1 012		
Нач.отд.	Шевченко			УЗЛЫ 13,14,15	Стадия	Лист	Листов
Н.контр.	Ребров				Р		1
Гл.спец.	Ничипоренко				ГОСГРАЖДАНСТРОЙ КиевЗНИИЭП		
Проверил	Ничипоренко						
Разраб.	Скоробогат						

20422 28

Формат А4

https://zavodjbi.com/

https://zavodjbi.com/

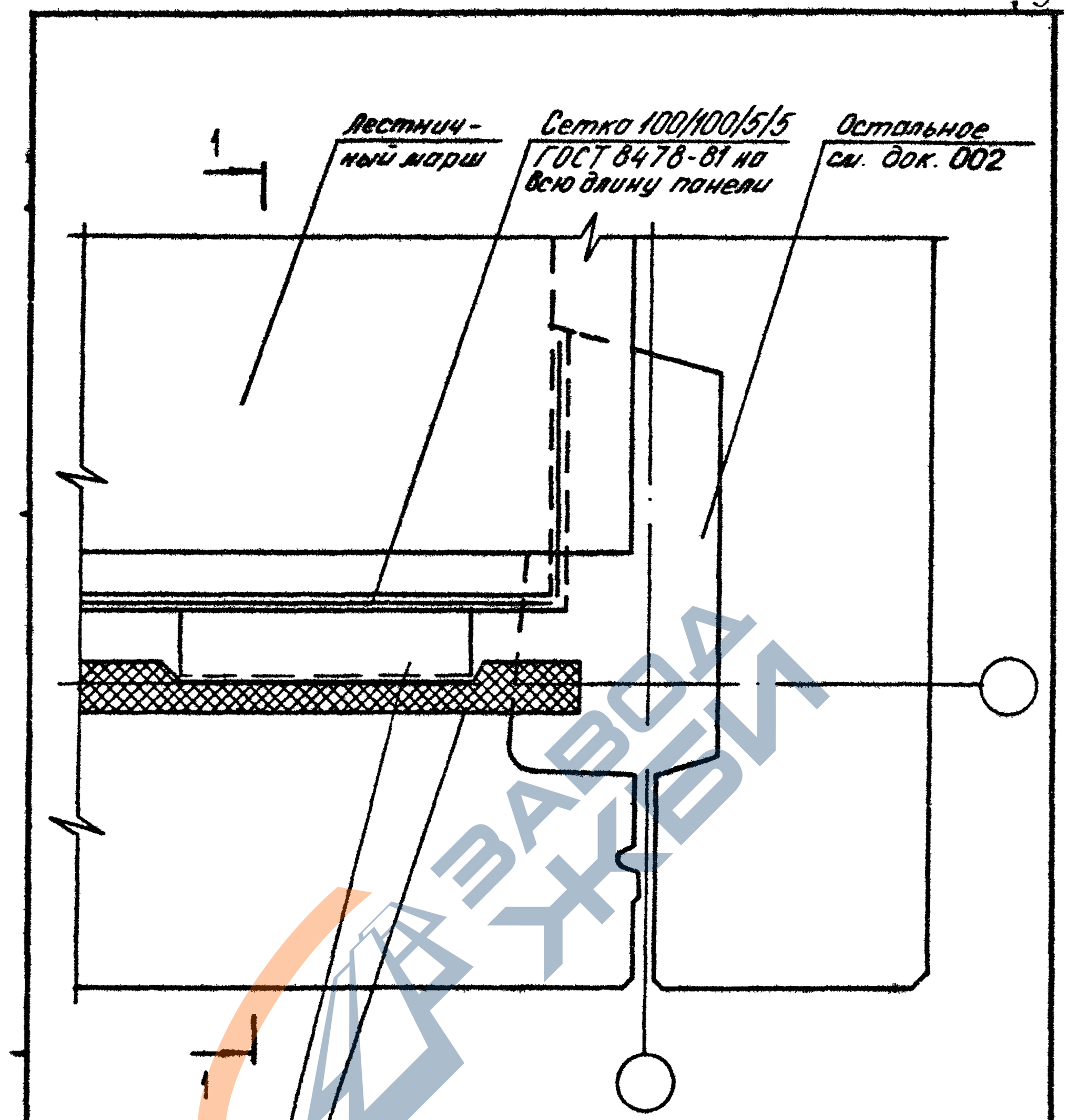

				1.090.1-3ПВ.7-1 013		
НАЧ ОТД	Шевченко					
Н КОНТР	Ребров			УЗЕЛ 16	СТАДИЯ: Р; ЛИСТ: 1; ЛИСТОВ: 2	
ГЛ СПЕЦ	Чичипаренко				ГОСГРАЖДАНСТРОЙ КиевЗНИИЭП	
ПРОВЕРИЛ	Скоробогат					
РАЗРАБ	Федько					

https://zavodjbi.com/

https://zavodjbi.com/

Киевзнипиэп

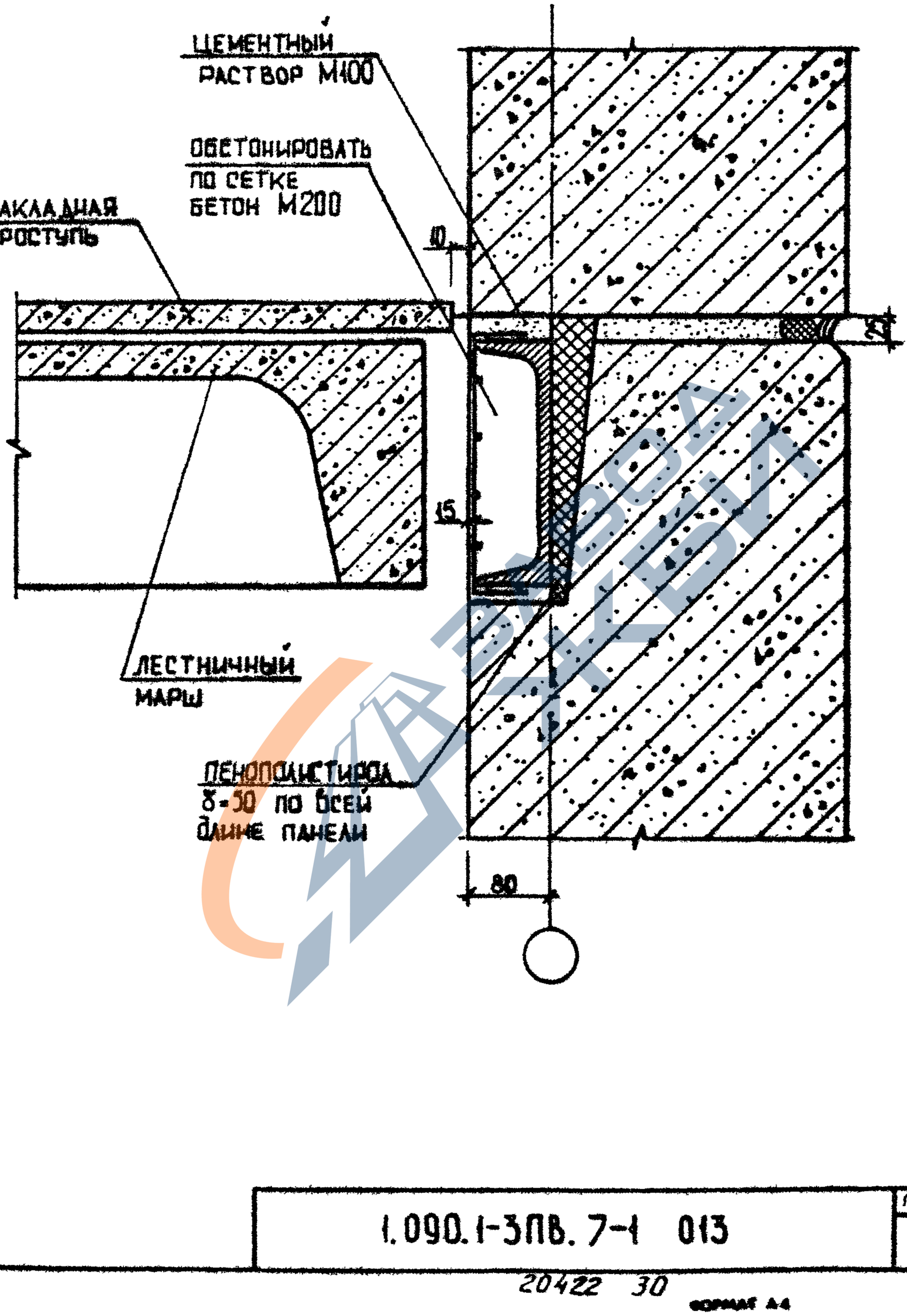

1.090.1-3ПВ.7-1 013	ЛИСТ 2

20422 30

ФОРМАТ А4

https://zavodjbi.com/

https://zavodjbi.com/

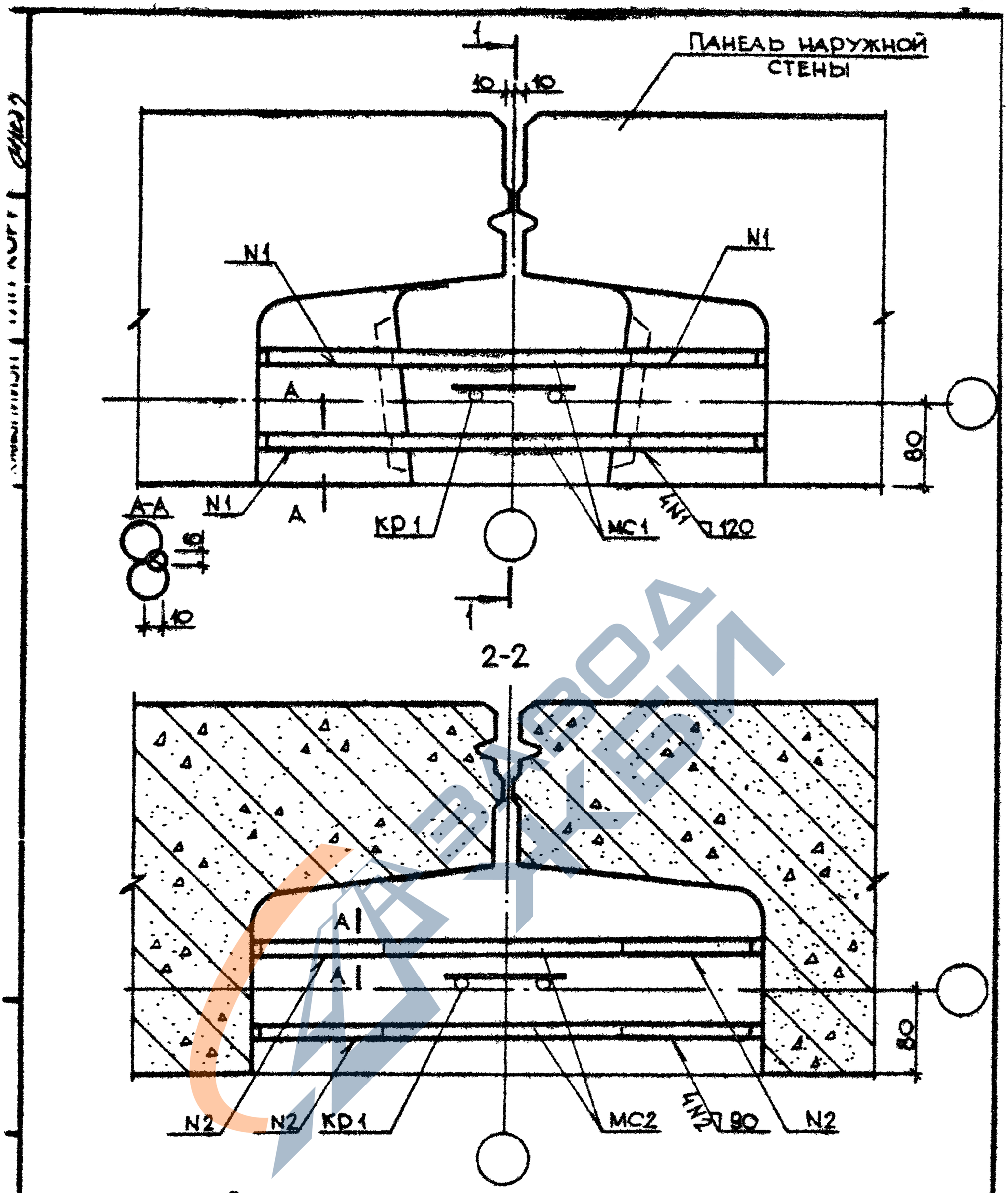

СПЕЦИФИКАЦИЮ СМ. ДОКУМЕНТ 095 ЛИСТ 3

				1.090.1-3ПВ.7-1 014		
НАЧ.ОТД	Шевченко				СТАДИЯ	ЛИСТ	ЛИСТОВ
Н.КОНТР	Ребров				Р	1	3
ГЛ.СПЕЦ	Ничипоренко			УЗЕЛ 17	ГОСГРАЖДАНСТРОЙ КиевЗНИИЭП	
ПРОВЕРИЛ	Ничипоренко					
РАЗРАБ	Скоробогат					

20422 31

ФОРМАТ А4

https://zavodjbi.com/

https://zavodjbi.com/

1-1

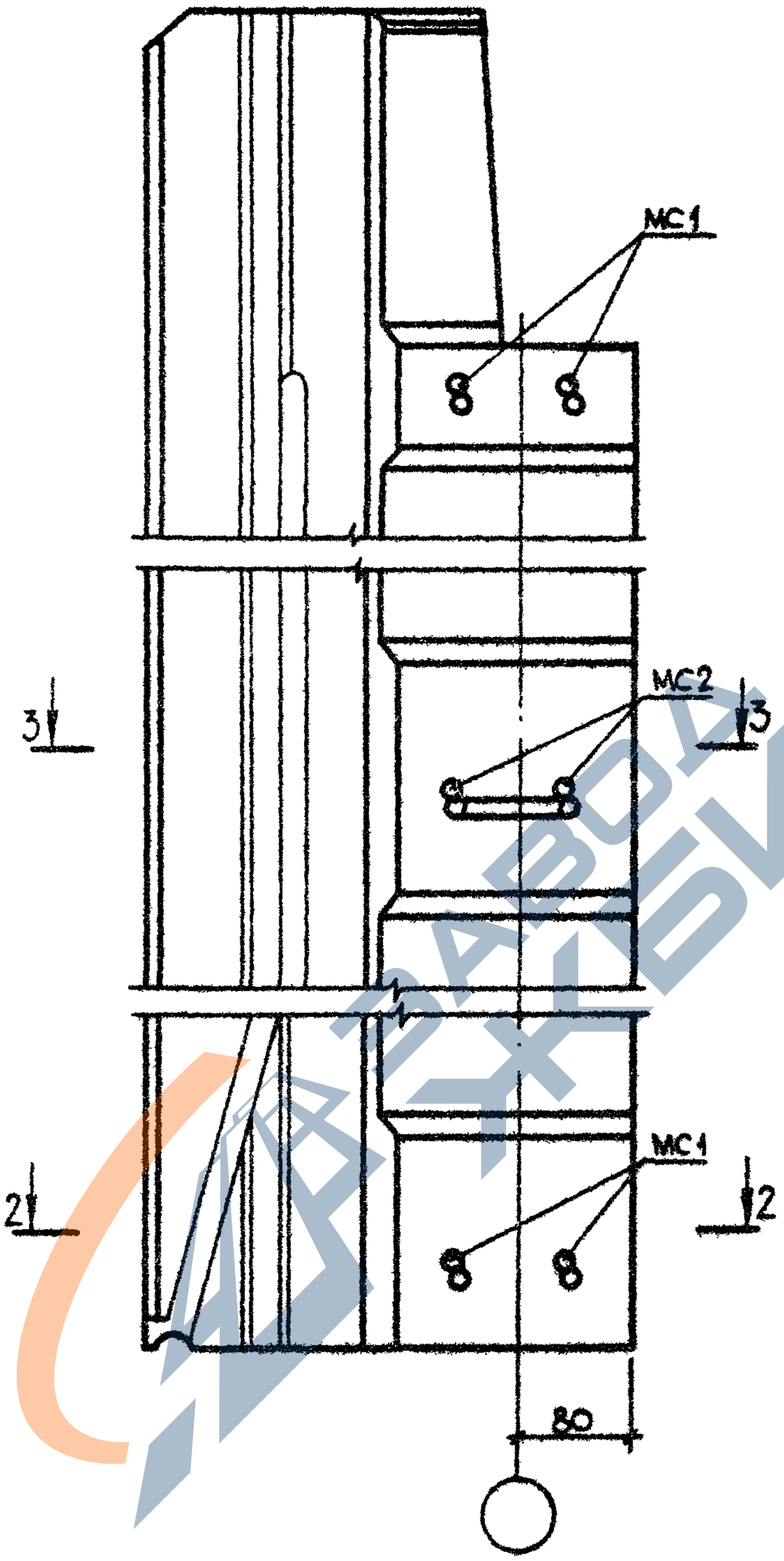

Каркас КР1 в сечении 1-1 условно не показан. Привязку КР1 см. документ 024

	1.090.1-3ПВ.7-1 014	Лист 2

20422 32

Формат А4

https://zavodjbi.com/

https://zavodjbi.com/

3-3

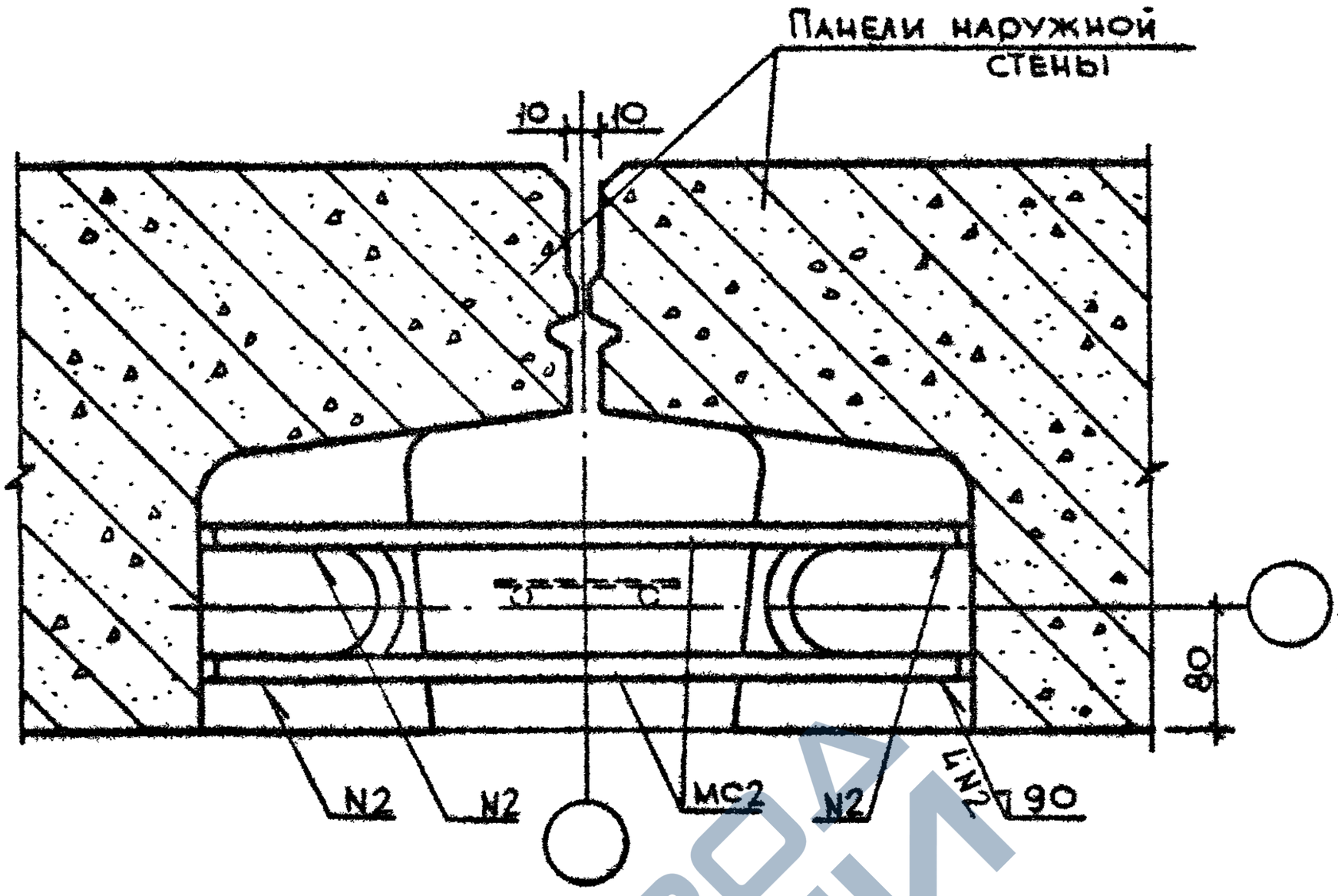

	1.090.1-3ПБ.7-1 014	Лист 3

20422 33

Формат А4

https://zavodjbi.com/

https://zavodjbi.com/

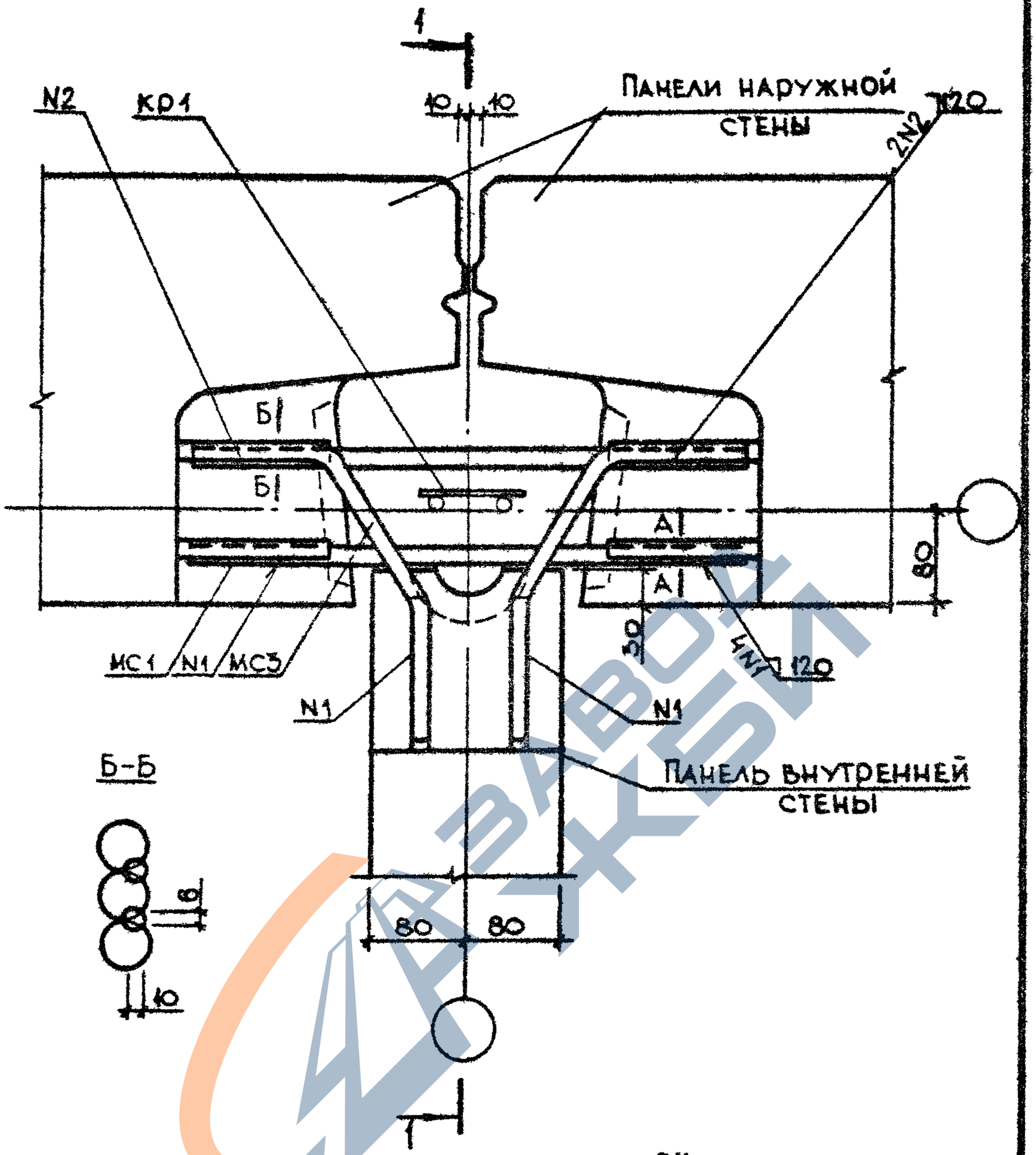

Сечение А-А см. документ 014
Спецификацию см. документ 095 лист 3

				1.090.1-3ПВ.7-1 015		
НАЧОТД	Шевченко					
НКОНТР	Ребров					
ГП СПЕЦ	Ничипоренко					
ПРОВЕРИЛ	Ничипоренко			УЗЕЛ 18	СТАДИЯ: Р; ЛИСТ: 1; ЛИСТОВ: 3	
РАЗРАБ	Скоробогат				ГОСГРАЖДАНСТРОЙ КиевЗНИИЭП	

20422 34 ФОРМАТ А4

https://zavodjbi.com/

https://zavodjbi.com/

1-1

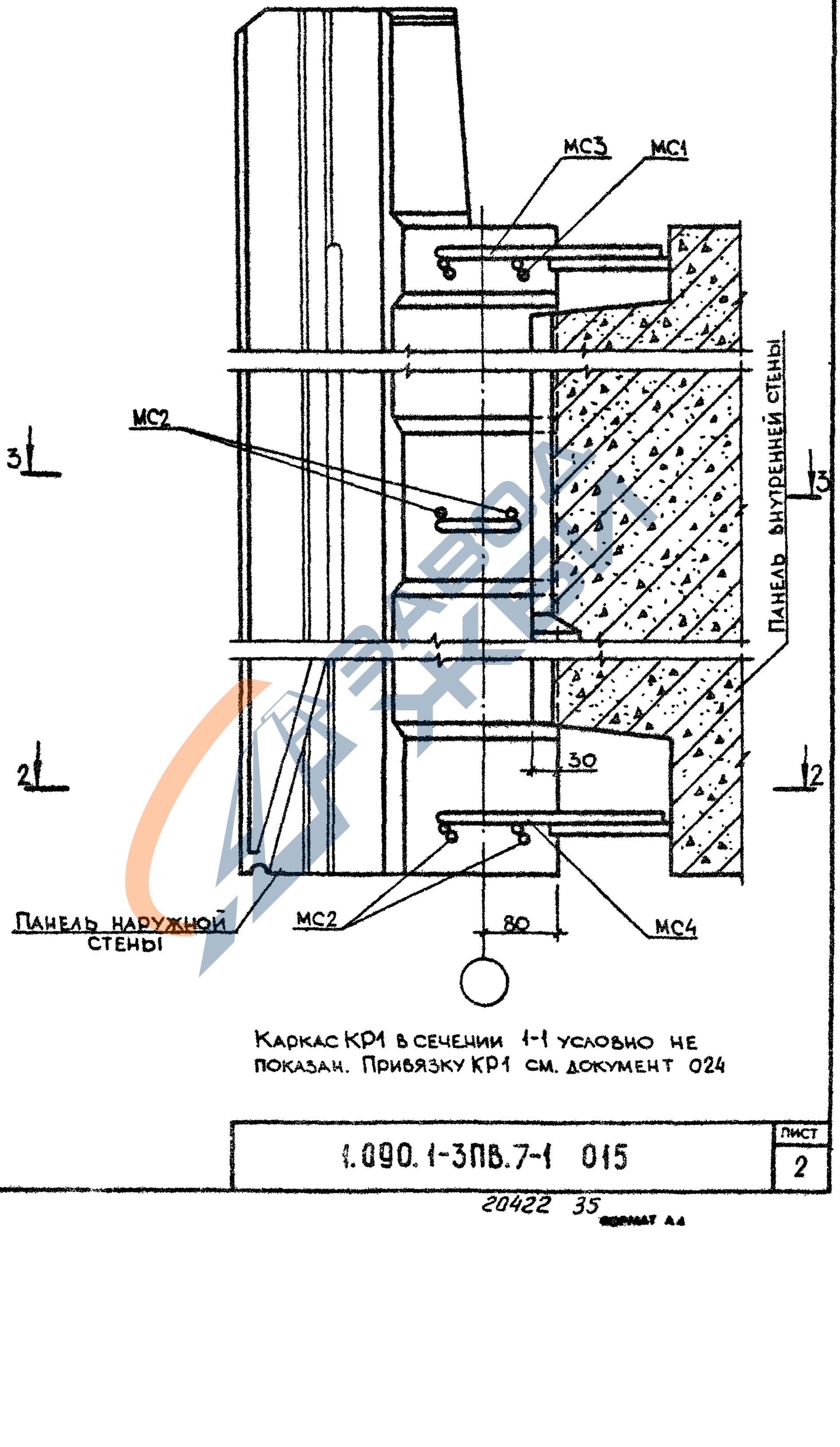

Каркас КР1 в сечении 1-1 условно не показан. Привязку КР1 см. документ 024

1.090.1-3ПВ.7-1 015	ЛИСТ 2

20422 35 ФОРМАТ А4

https://zavodjbi.com/

https://zavodjbi.com/

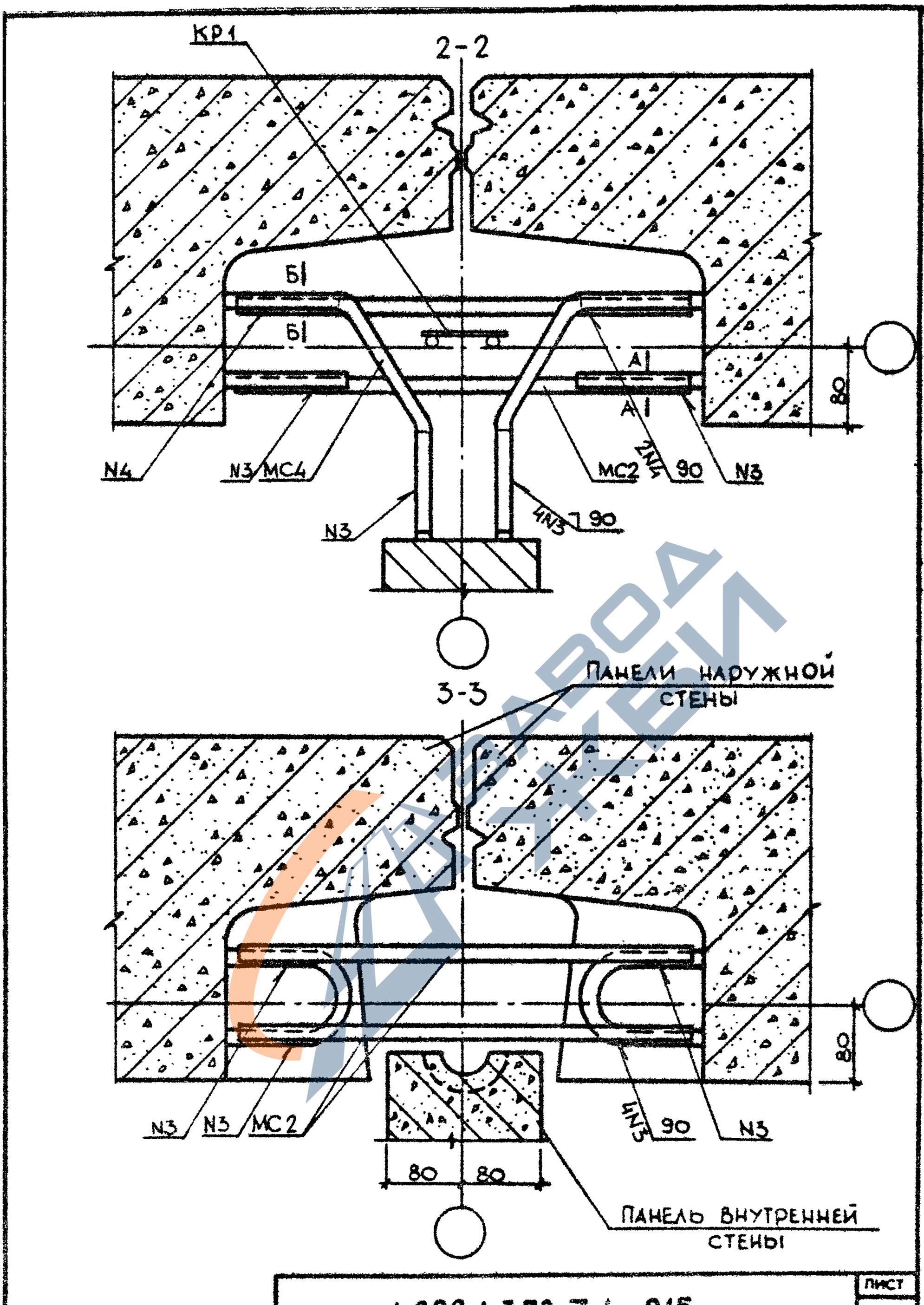

1.090.1-3ПВ.7-1 015	Лист 3

20422 36

Формат А4

https://zavodjbi.com/

https://zavodjbi.com/

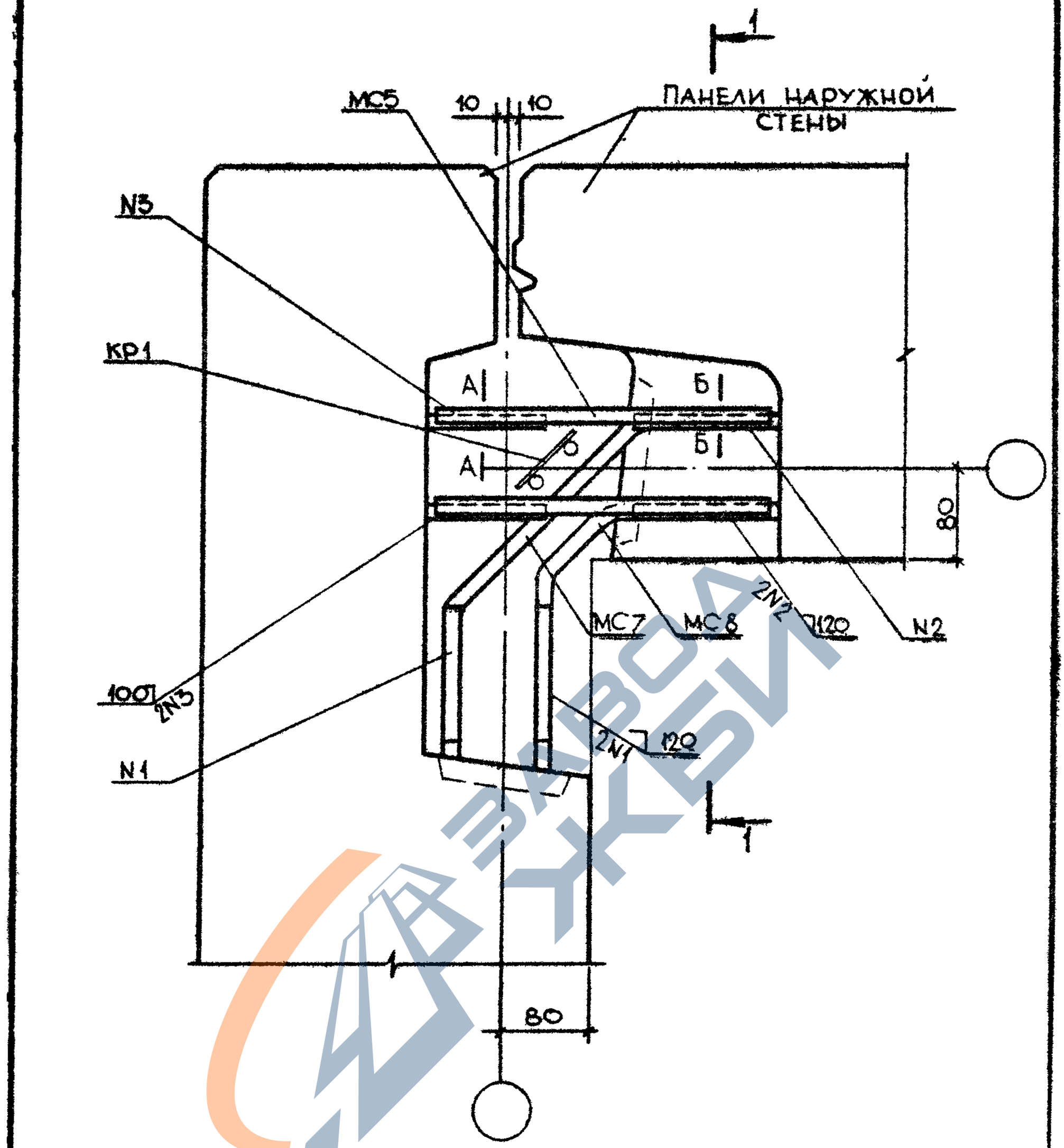

Сечения А-А и Б-Б см документы 014, 015
Спецификацию см. документ 095 лист 3

				1.090.1-3ПВ.7-1 016		
НАЧ ОТД	Шевченко					
Н КОНТР	Ребров					
ГП СПЕЦ	Ничипоренко			УЗЕЛ 19	СТАДИЯ / ЛИСТ / ЛИСТОВ: Р / 1 / 4	
ПРОВЕРИЛ	Чичкоренко				ГОСГРАЖДАНСТРОЙ КиевЗНИИЭП	
РАЗРАБ	Скоробогат					

20422 37 ФОРМАТ А4

https://zavodjbi.com/

https://zavodjbi.com/

1-1

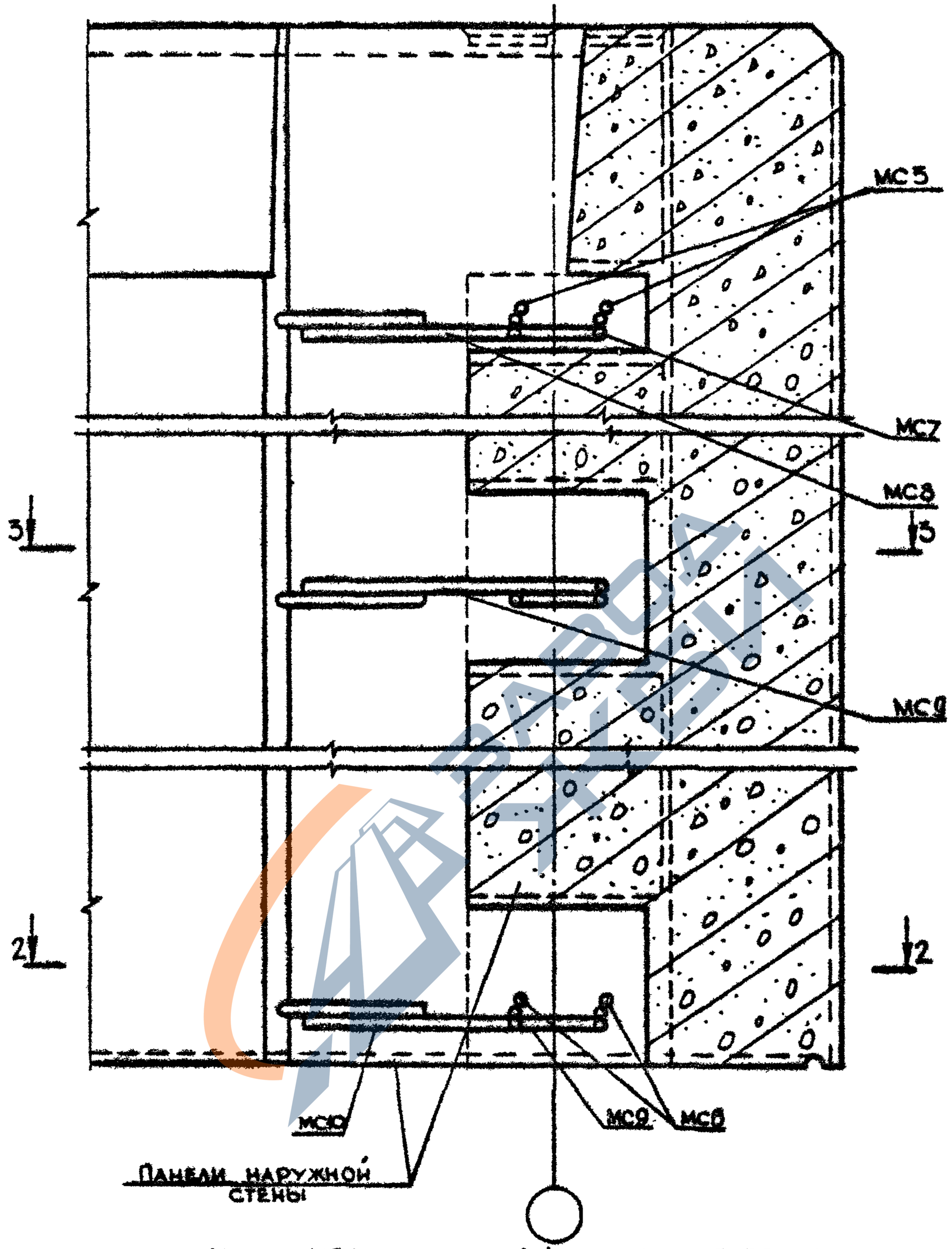

Каркас КР1 в сечении 1-1 условно не показан.
Привязку КР1 см. документ 026

	1.090.1-3ПВ.7-1 016	Лист 2

20422 38

Формат А4

https://zavodjbi.com/

https://zavodjbi.com/

2-2

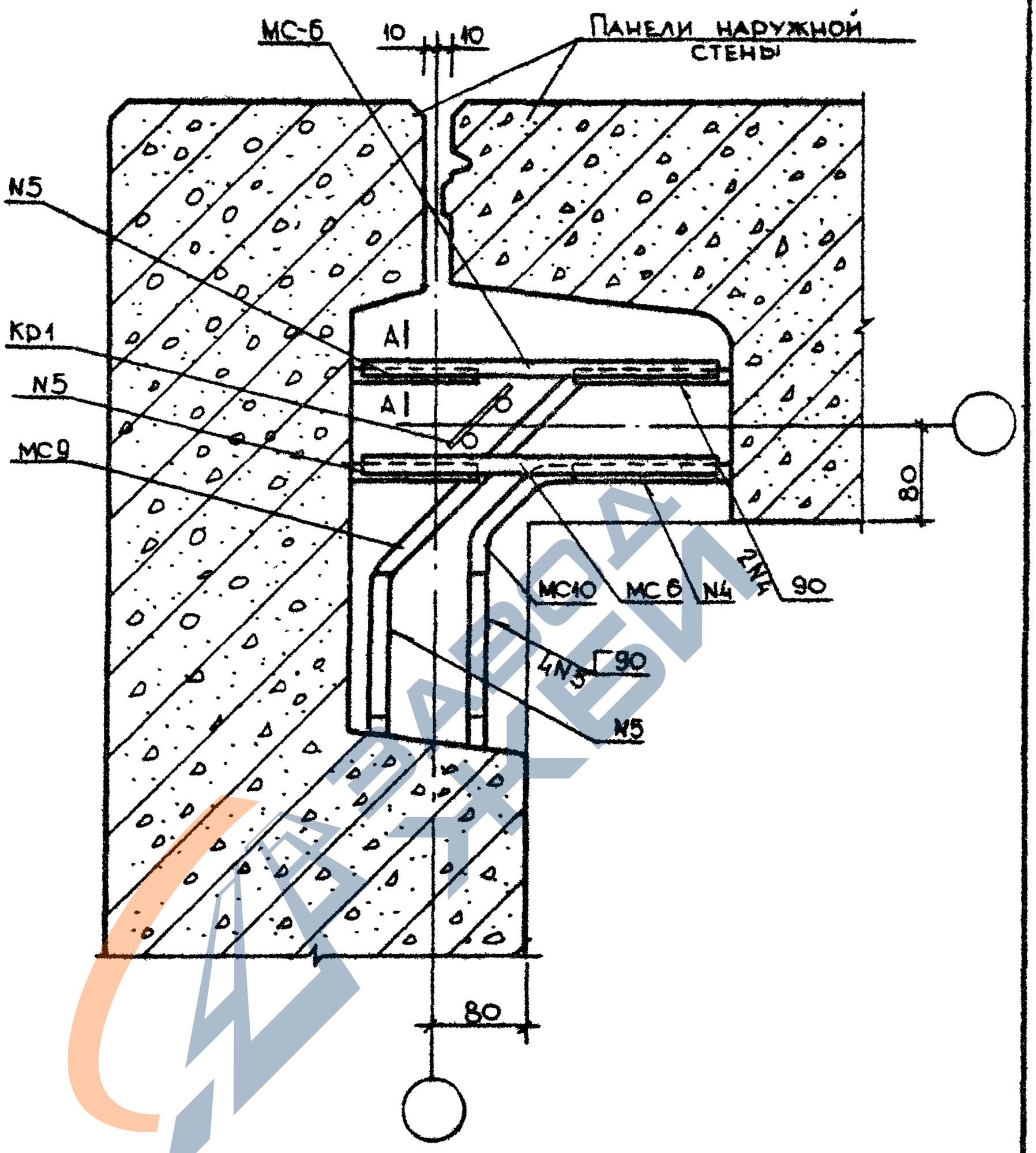

1.090.1-3ПВ.7-1 016	Лист 3

20422 39

Формат А4

https://zavodjbi.com/

https://zavodjbi.com/

3-3

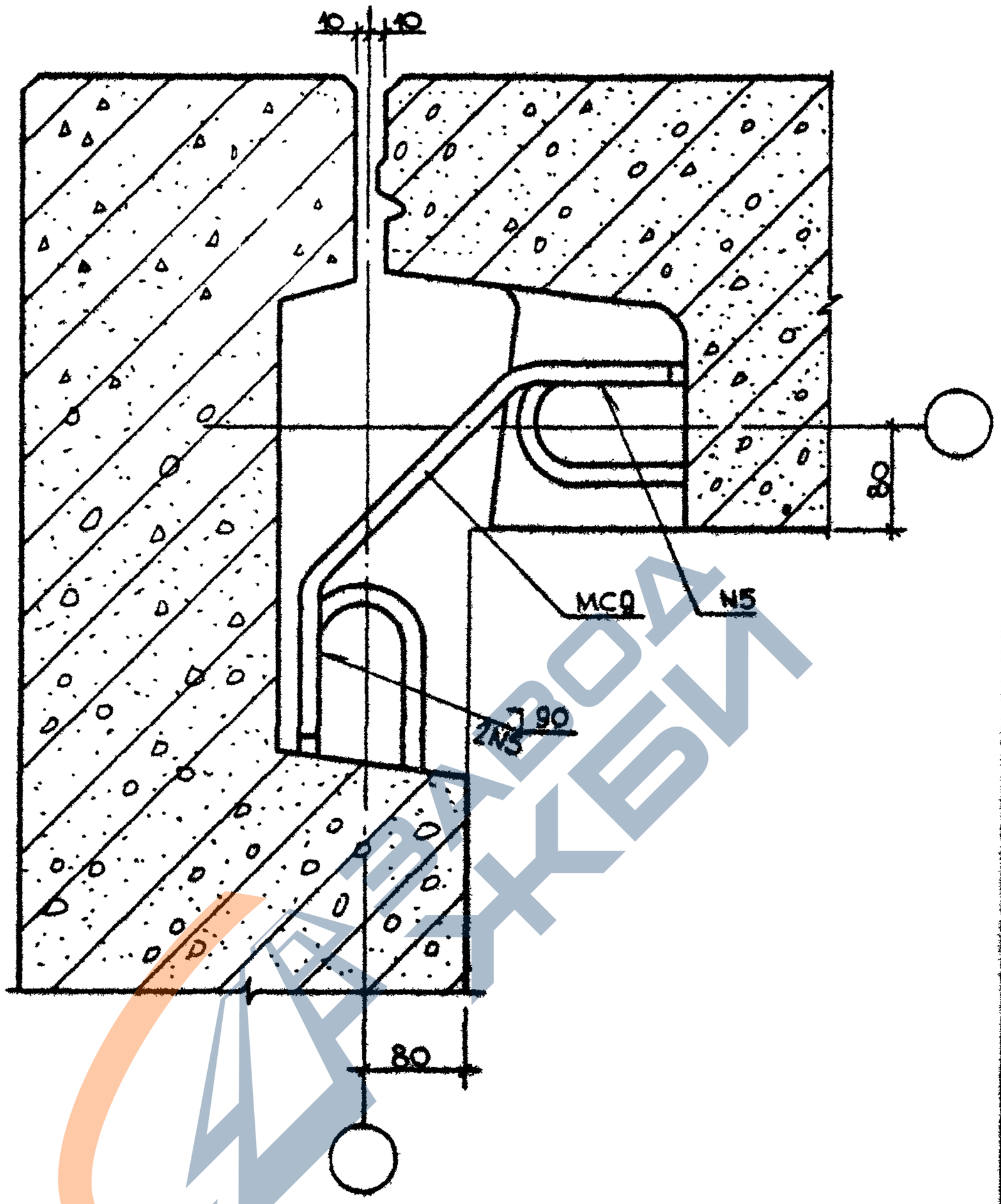

https://zavodjbi.com/

https://zavodjbi.com/

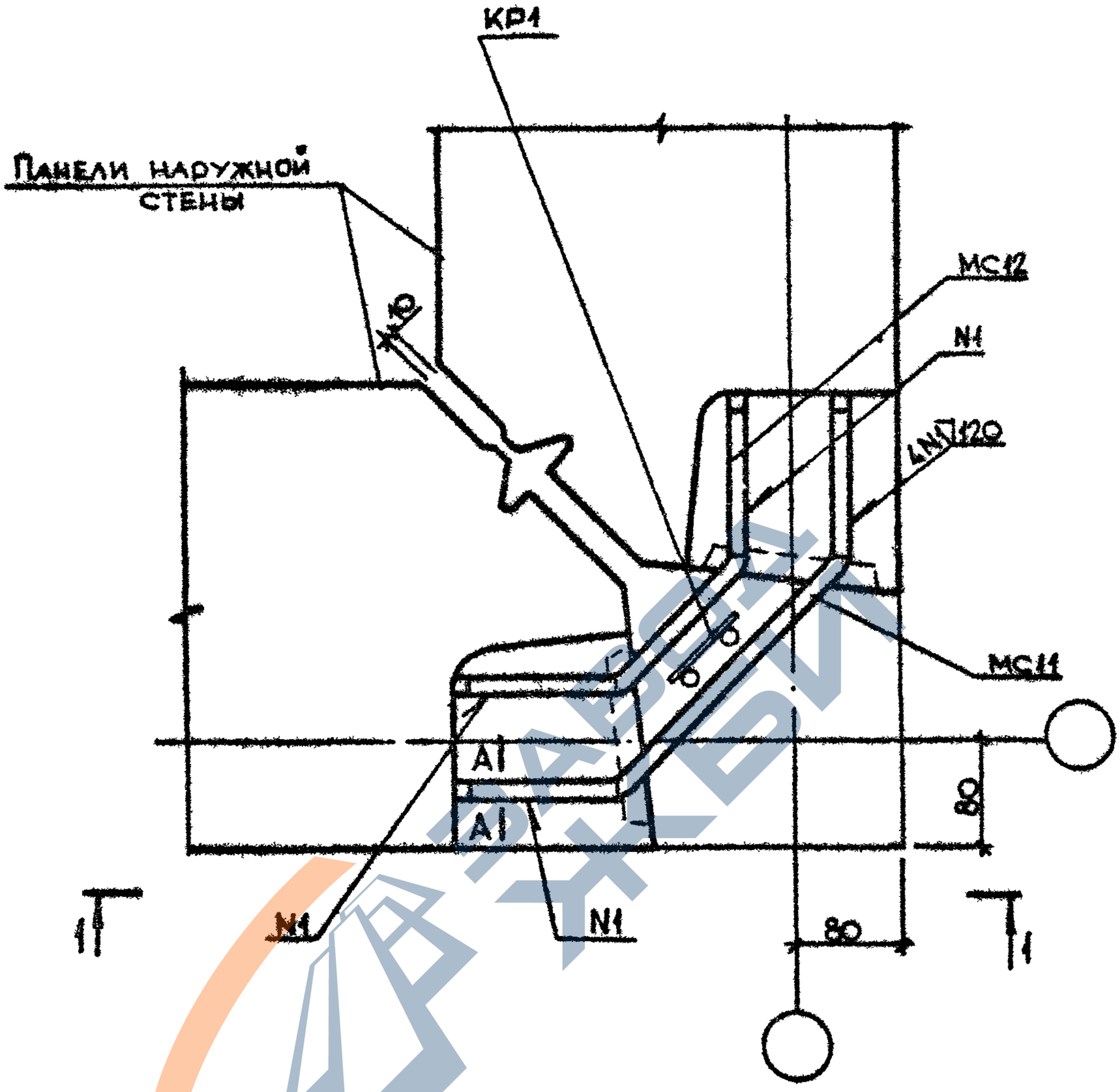

Сечение А-А см. документ 014
Спецификацию см. документ 095 лист 4

				1.090.1-3ПВ.7-1 017		
НАЧОТД	Шевченко					
Н.КОНТР	Ребров					
ГП СПЕЦ.	Ничипоренко					
ПРОВЕРИЛ	Ничипоренко			УЗЕЛ 20	СТАДИЯ / ЛИСТ / ЛИСТОВ: Р / 1 / 4	
РАЗРАБ	Скоробогат				ГОСГРАЖДАНСТРОЙ КиевЗНИИЭП	

20422 41

ФОРМАТ А4

https://zavodjbi.com/

https://zavodjbi.com/

1-1

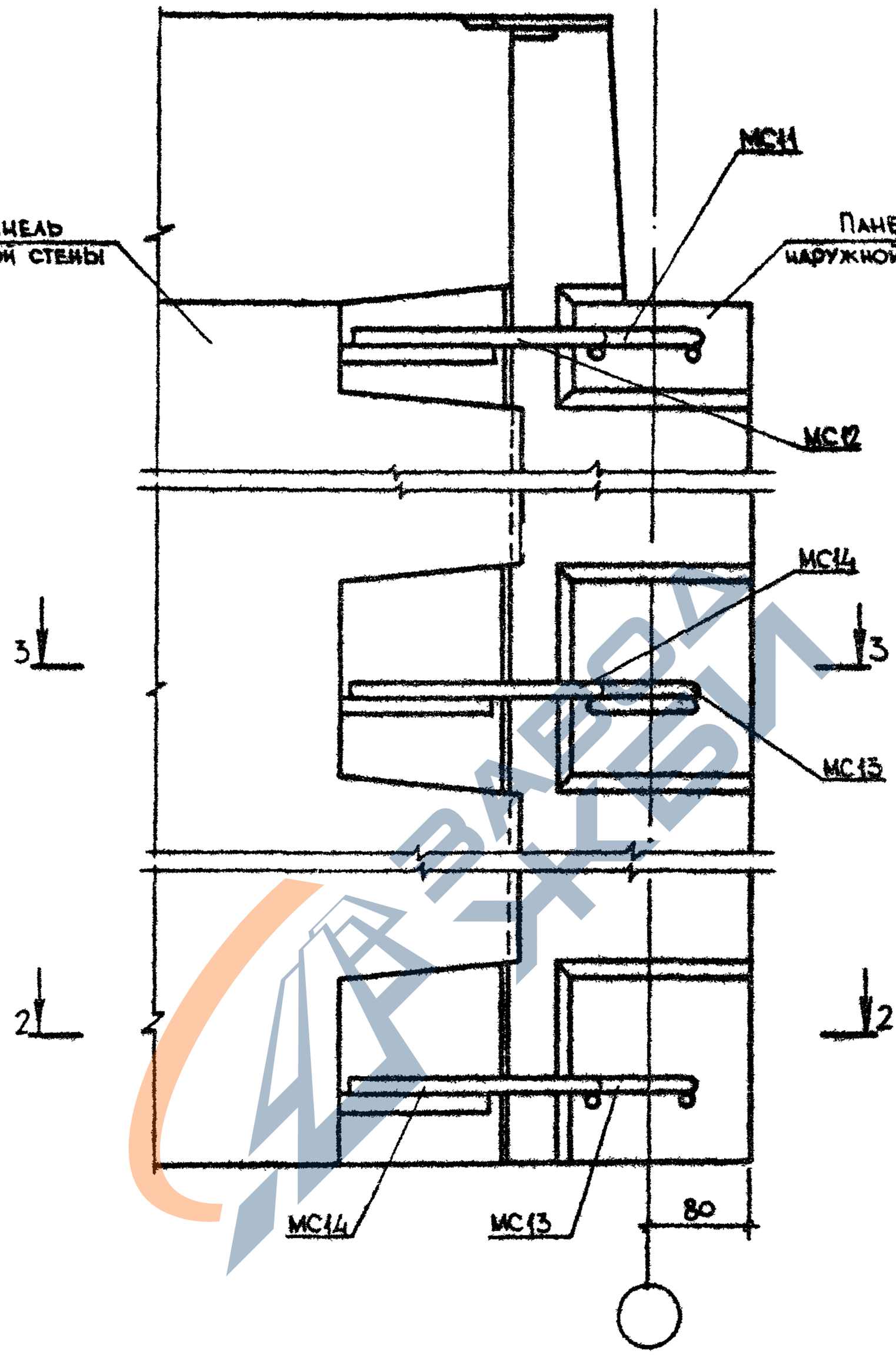

Каркас КР1 в сечении 1-1 условно не показан.
Привязку КР1 см документ 027

	1.090.1-3ПВ.7-1 017	ПНС 2

20422 42

ФОРМАТ А4

https://zavodjbi.com/

https://zavodjbi.com/

2-2

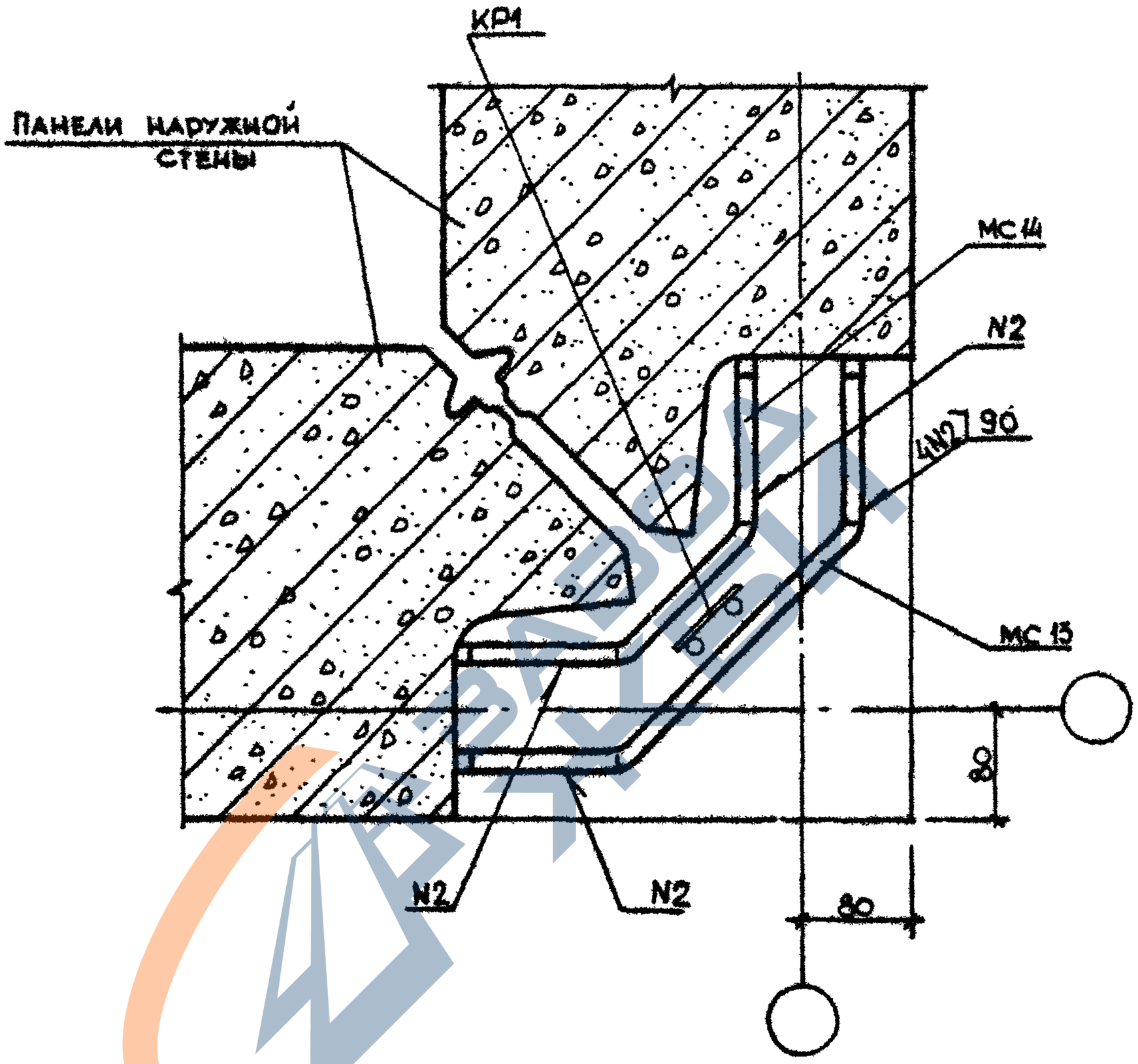

	1.090.1-3ПВ.7-1 017	Лист 3

20422 43

https://zavodjbi.com/

https://zavodjbi.com/

3-3

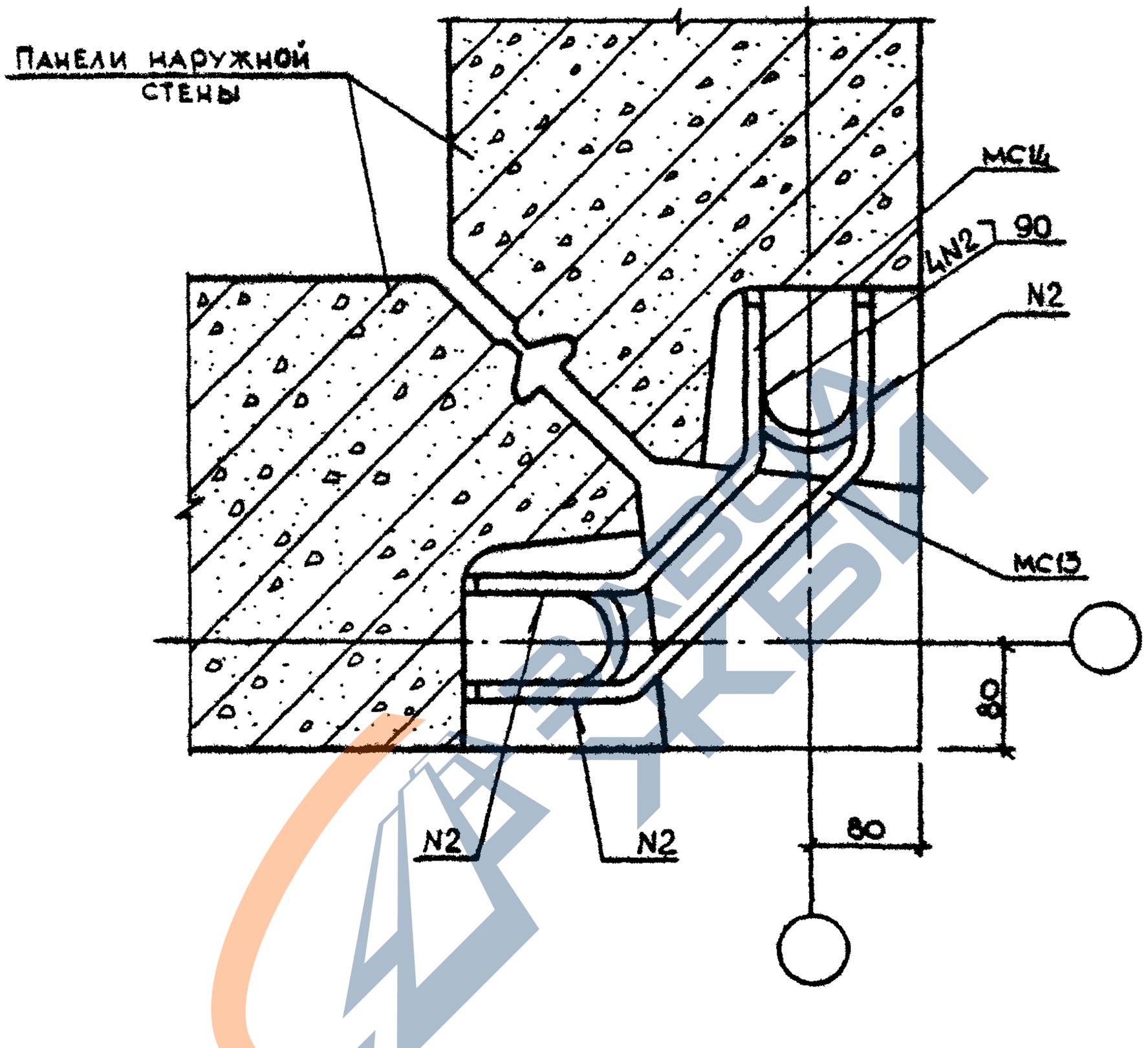

1.090.1-3ПВ.7-1 017	Лист 4

20422 44

https://zavodjbi.com/

https://zavodjbi.com/

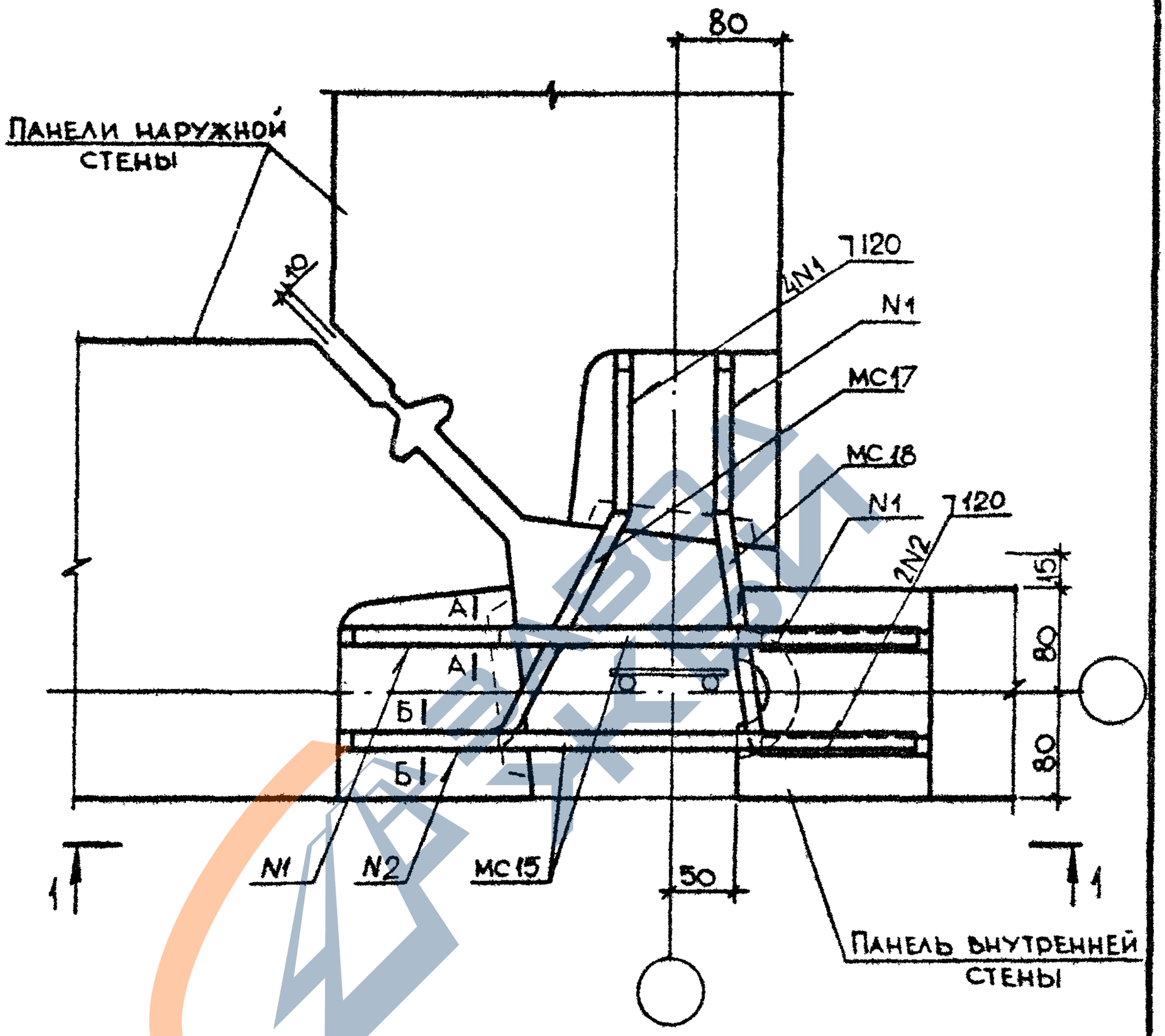

Сечения А-А и Б-Б см. документы 014.015
Спецификацию см документ 095 лист 4

				1.090.1-3ПВ.7-1 018		
НАЧОТД	Шевченко					
НКОНТР	Ребров					
ГЛСПЕЦ	Чичкоденко			УЗЕЛ 21	СТАДИЯ / ЛИСТ / ЛИСТОВ	Р / 1 / 4
ПРОВЕРИЛ	Чичкоденко				ГОСГРАЖДАНСТРОЙ КиевЗНИИЭП	
РАЗРАБ	Скоробогат					

20422 45

ФОРМАТ А4

https://zavodjbi.com/

https://zavodjbi.com/

1-1

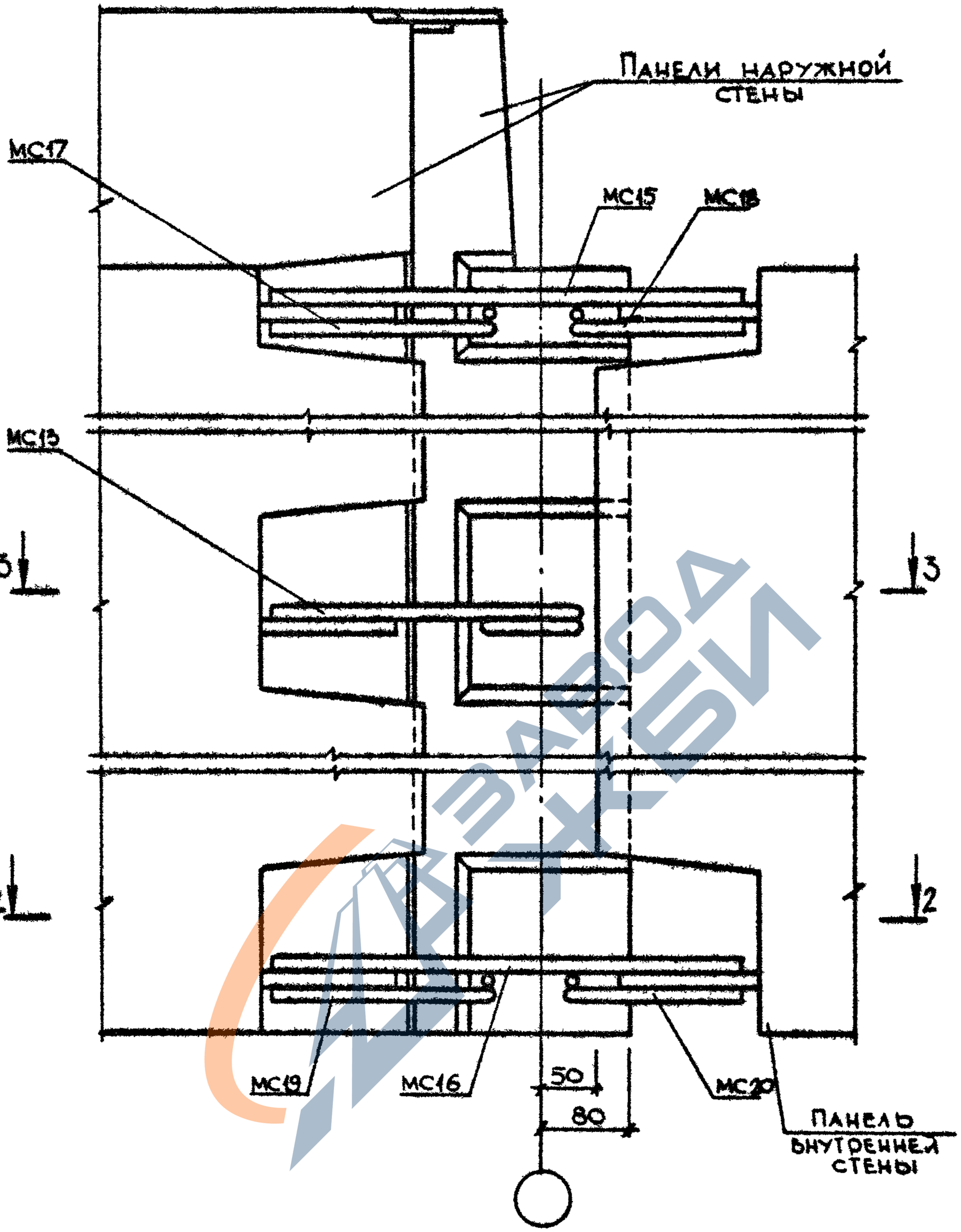

Каркас КР1 в сечении 1-1 условно не показан.
Привязку КР1 см. документ 028

20422 46

Формат А4

https://zavodjbi.com/

https://zavodjbi.com/

2-2

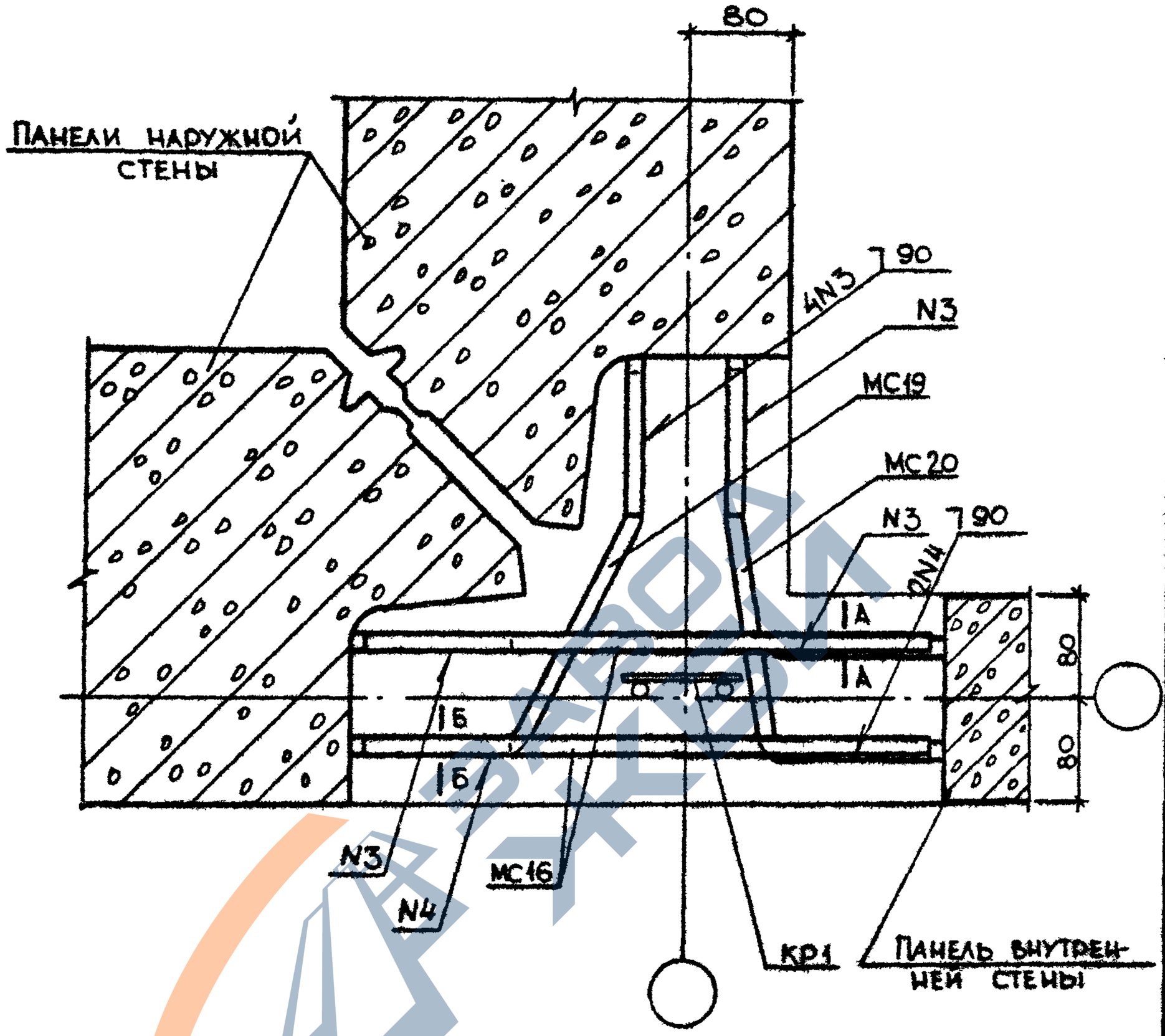

	1.090.1-3ПВ.7-1 018	Лист 3

20422 47

Формат А4

https://zavodjbi.com/

https://zavodjbi.com/

3-3

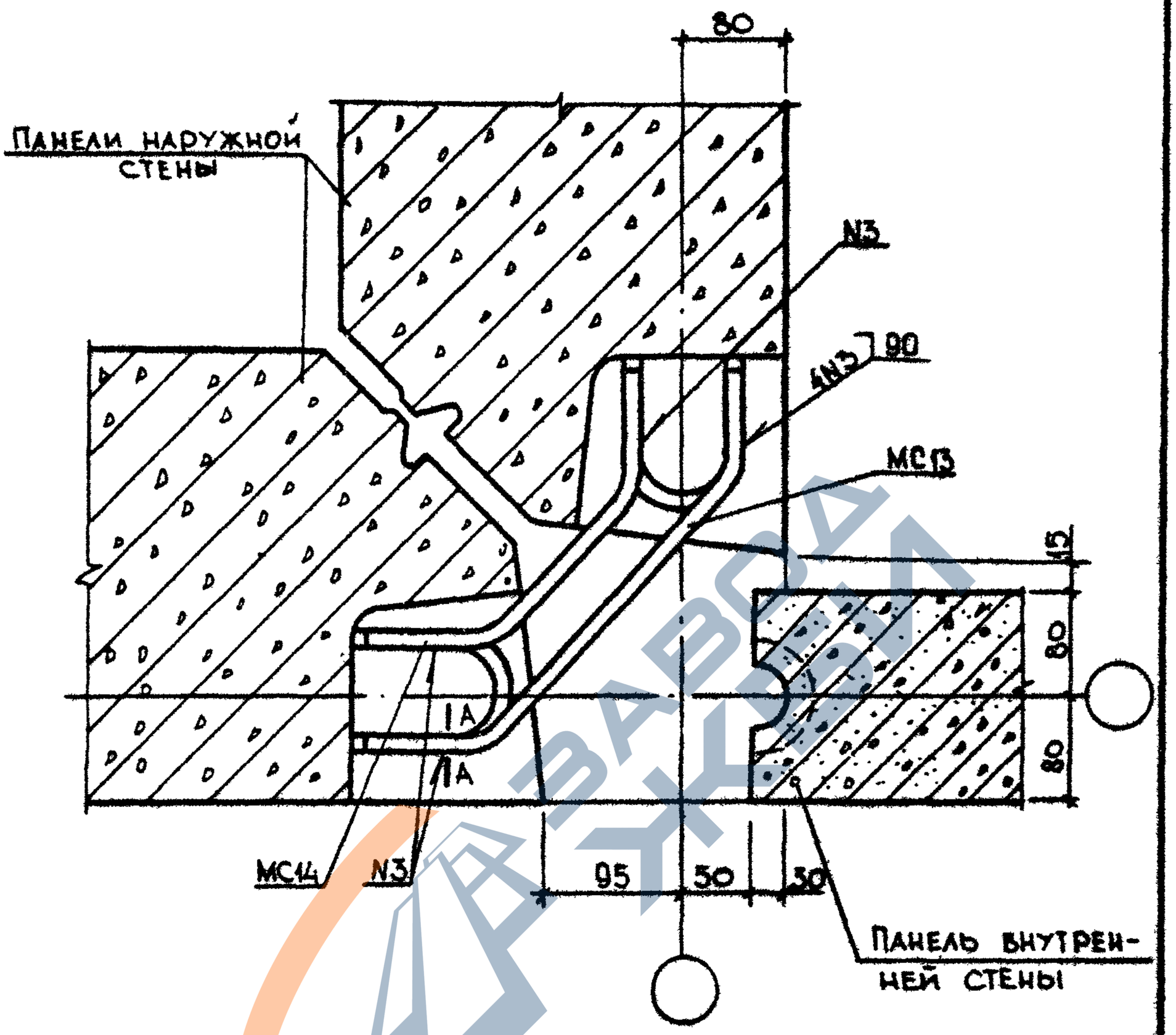

1.090.1-3ПВ.7-1 018	Лист 4

20422 48 Формат А4

https://zavodjbi.com/

https://zavodjbi.com/

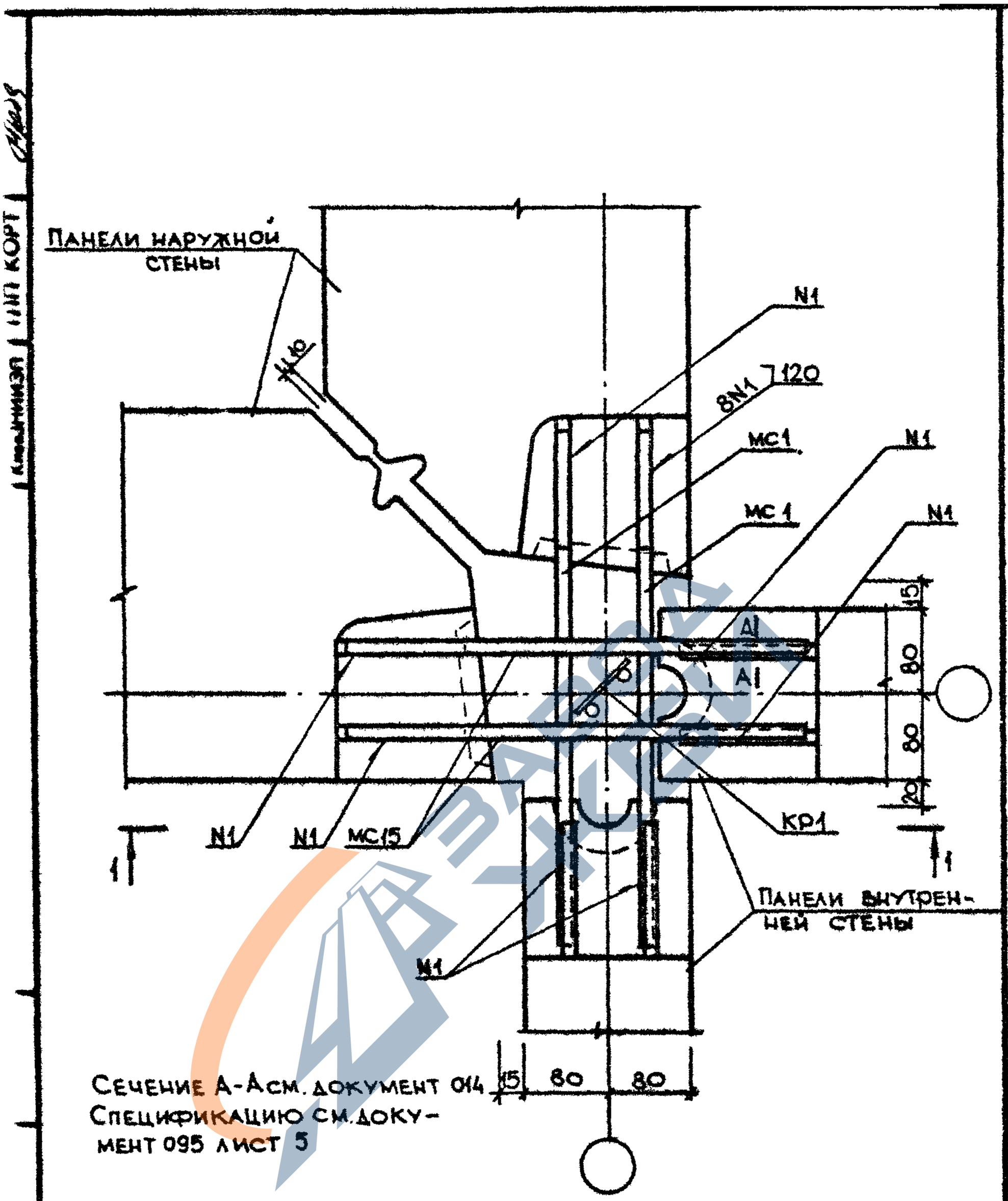

Сечение А-А см. документ 014
Спецификацию см. документ 095 лист 5

				1.090.1-3ПВ.7-1 019		
НАЧОТД	Шевченко			УЗЕЛ 22	СТАДИЯ	ЛИСТ	ЛИСТОВ
					Р	1	4
НКОНТР	Ребров				ГОСГРАЖДАНСТРОЙ КиевЗНИИЭП		
ГП СПЕЦ	Ничипоренко						
ПРОВЕРИЛ	Ничипоренко						
РАЗРАБ	Скоробогат						

https://zavodjbi.com/

https://zavodjbi.com/

1-1

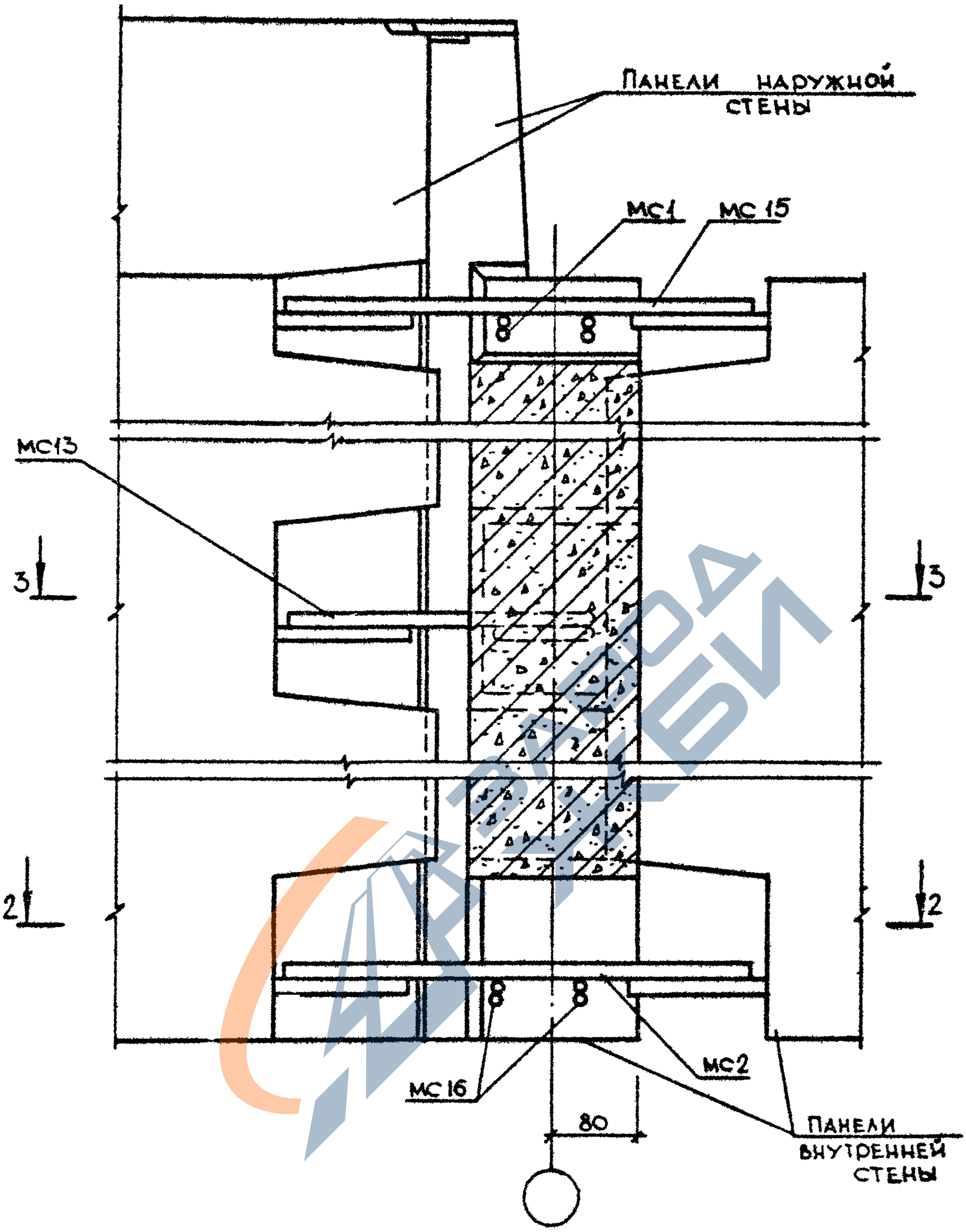

Каркас Кр 1 в сечении 1-1 условно не показан.
Привязку кр 1 см. документ 028

https://zavodjbi.com/

https://zavodjbi.com/

2-2

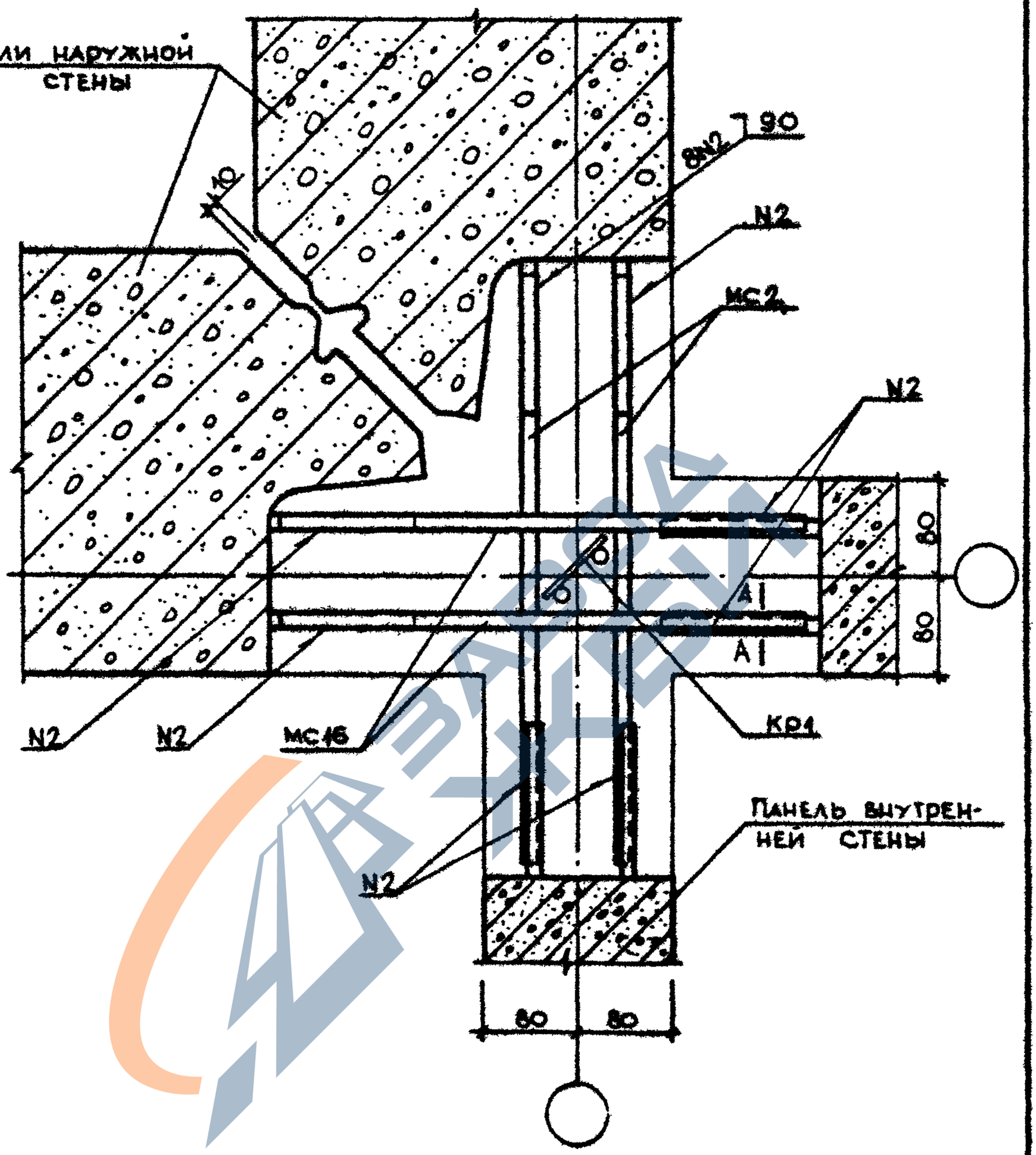

1.090.1-3ПВ.7-1 019	Лист 3

20422 51

https://zavodjbi.com/

https://zavodjbi.com/

3-3

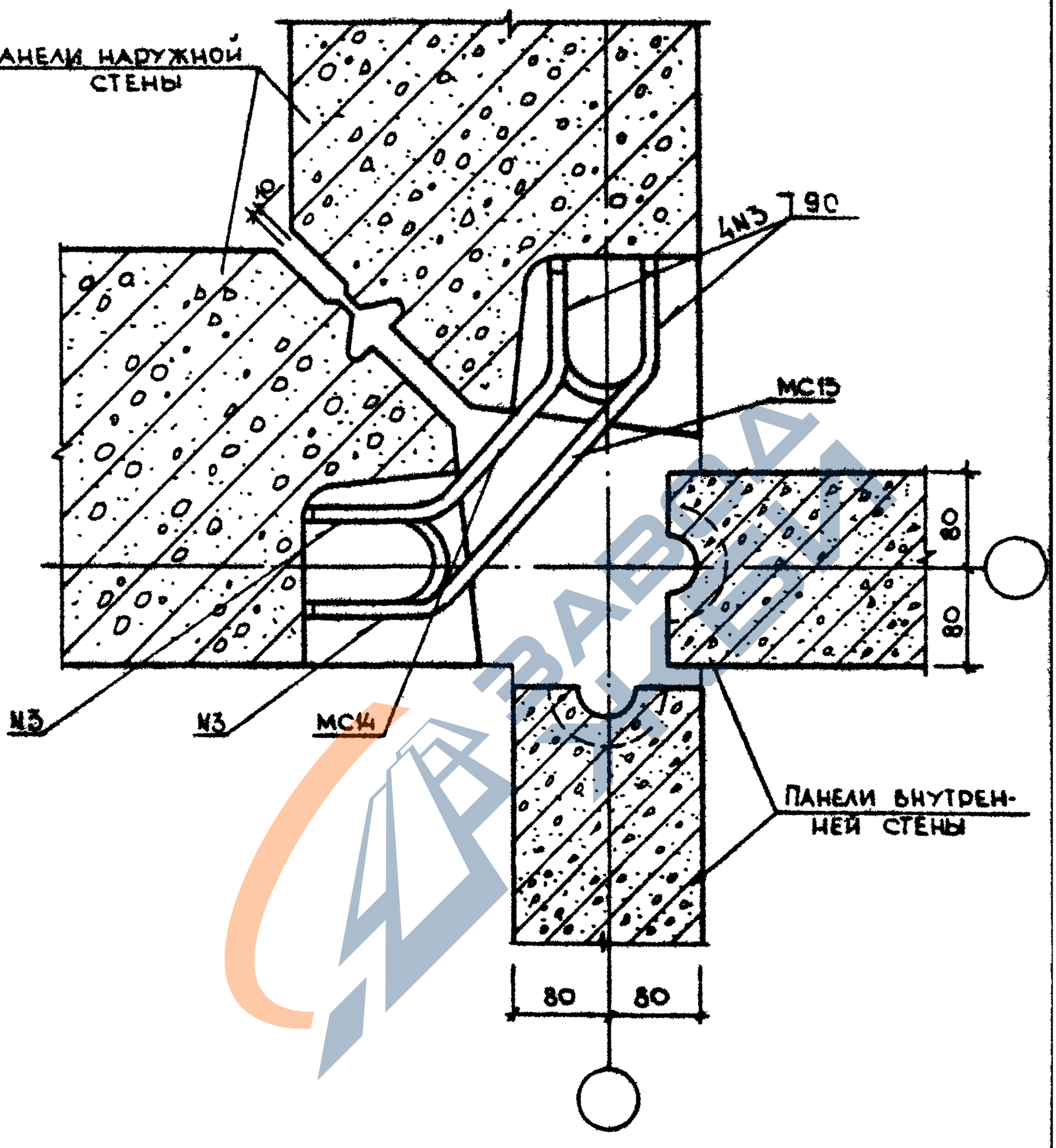

1.090.1-3ПВ.7-1 019	Лист 4

20422 52

Формат А4

https://zavodjbi.com/

https://zavodjbi.com/

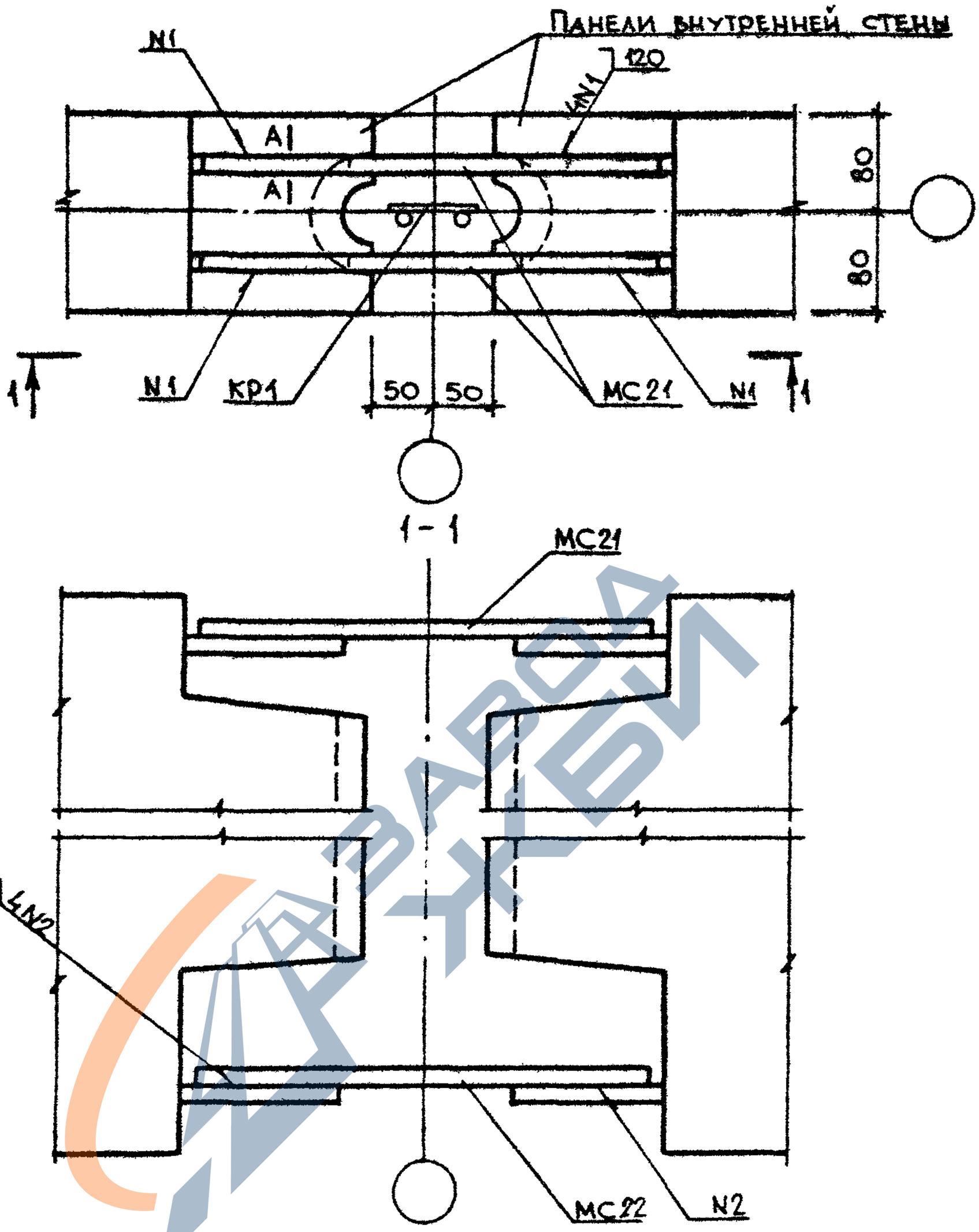

Сечение А-А см. документ 014
Спецификацию см документ 095 лист 5
Каркас КР1 в сечении 1-1 условно не показан. Привязку КР1 см. документ 030

				1.090.1-3ПВ.7-1 020		
НАЧОТД	Шевченко					
НКОНТР	Ребров					
ГП СПЕЦ	Ничипоренко			УЗЕЛ 23	СТАДИЯ: Р; ЛИСТ: ; ЛИСТОВ: 1	
ПРОВЕРИЛ	Ничипоренко				ГОСГРАЖДАНСТРОЙ КиевЗНИИЭП	
РАЗРАБ	Скоробогат					

https://zavodjbi.com/

https://zavodjbi.com/

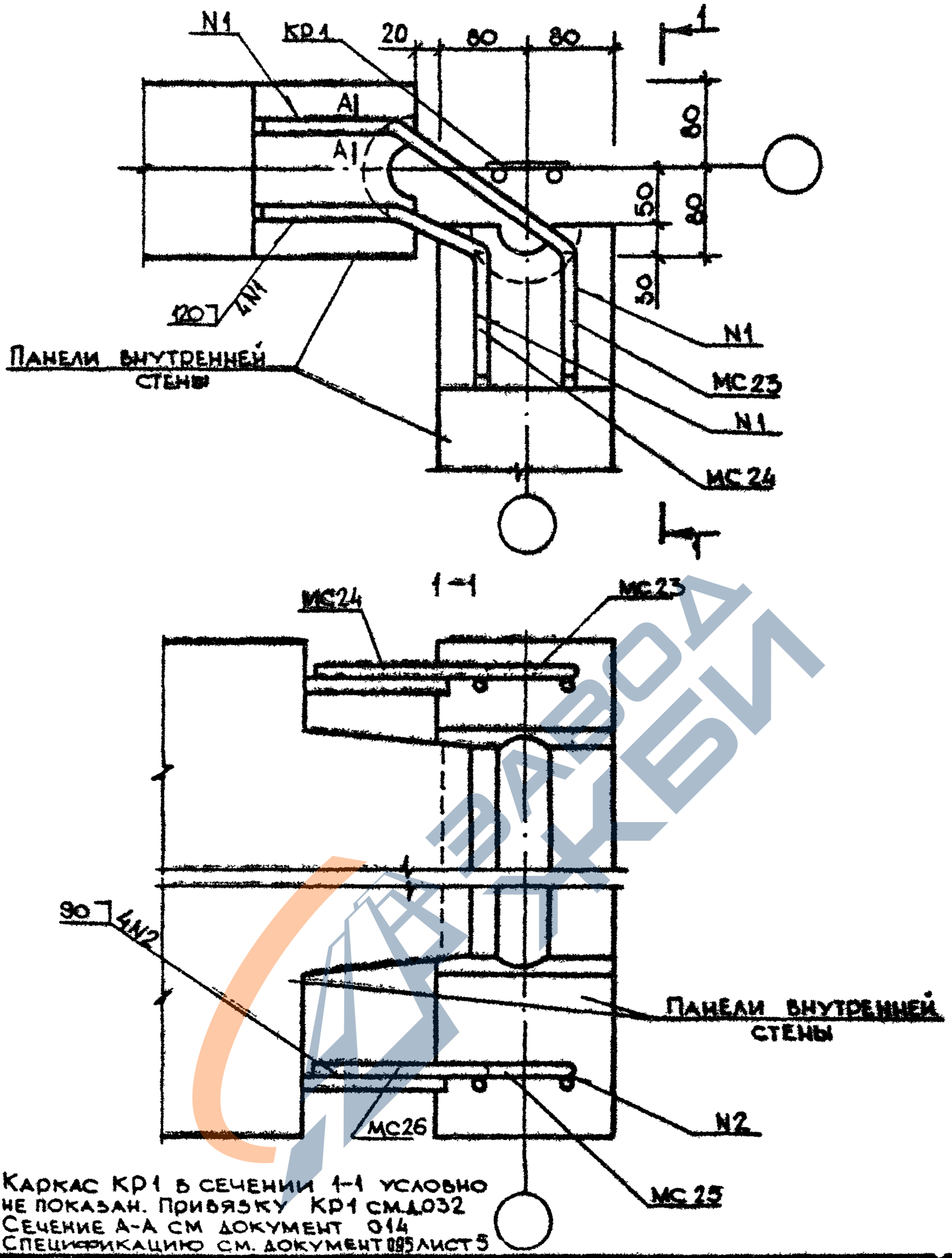

Каркас КР1 в сечении 1-1 условно не показан. Привязку КР1 см.д032
Сечение А-А см документ 014
Спецификацию см. документ 095 лист 5

				1.090.1-3ПВ.7-1 021		
НАЧ.ОТД	Шевченко			УЗЕЛ 24	СТАДИЯ	ЛИСТ	ЛИСТОВ
					Р		1
Н.КОНТР	Ребров				ГОСГРАЖДАНСТРОЙ КиевЗНИИЭП		
ГЛ.СПЕЦ	Нечипоренко						
ПРОВЕРИЛ	Ничипоренко						
РАЗРАБ	Скоробогат						

20422 54

Формат А4

https://zavodjbi.com/

https://zavodjbi.com/

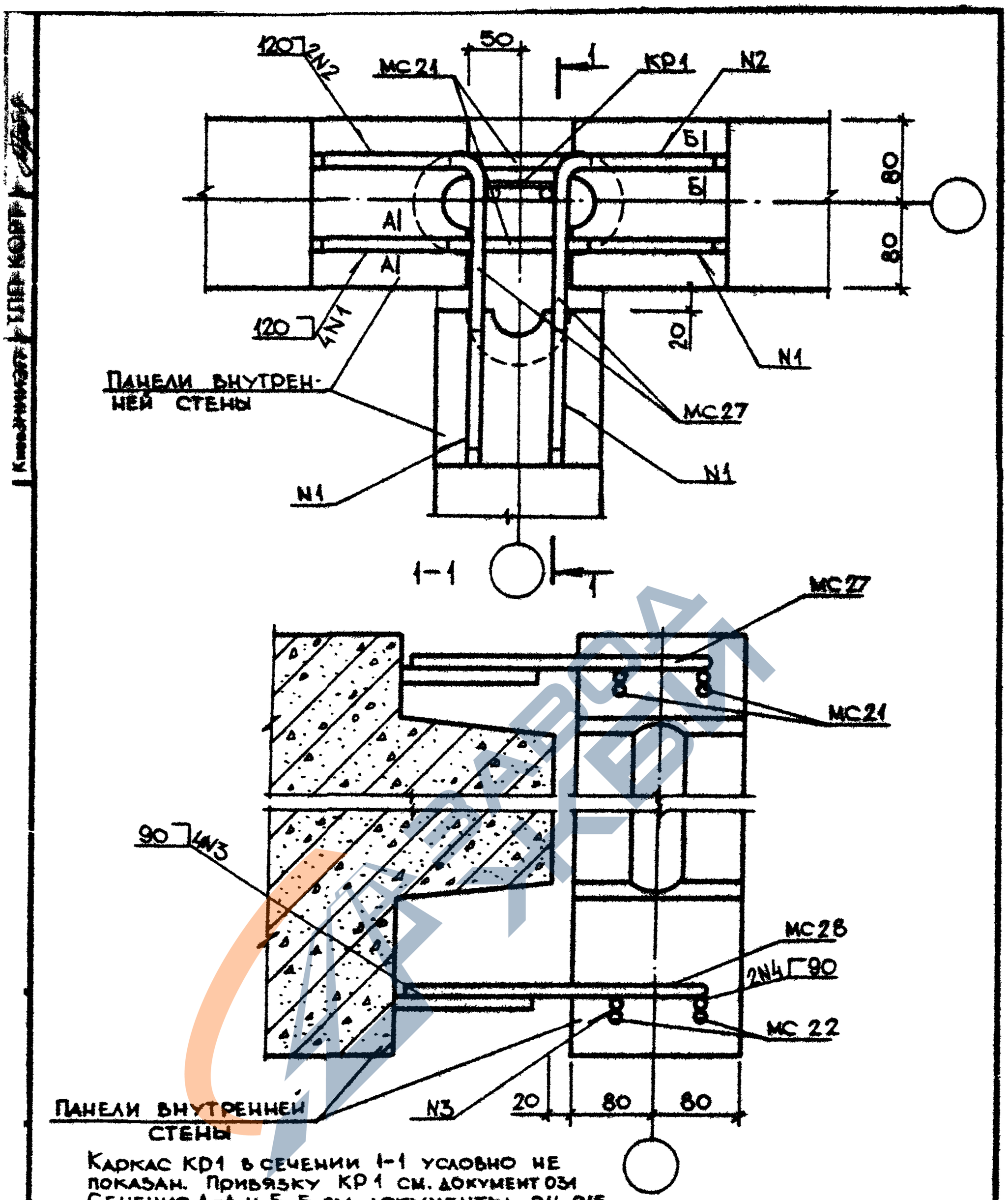

Каркас КР1 в сечении 1-1 условно не показан. Привязку КР1 см. документ 031
Сечения А-А и Б-Б см. документы 014, 015

				1.090.1-3ПВ.7-1 022		
НАЧ.ОТД	Шевченко			УЗЕЛ 25	СТАДИЯ	ЛИСТ	ЛИСТОВ
Н.КОНТР	Ребров				Р		1
ГЛ.СПЕЦ	Ничипоренко				ГОСГРАЖДАНСТРОЙ КиевЗНИИЭП		
ПРОВЕРИЛ	Ничипоренко						
РАЗРАБ	Скоробогат						

20422 55

ФОРМАТ А4

https://zavodjbi.com/

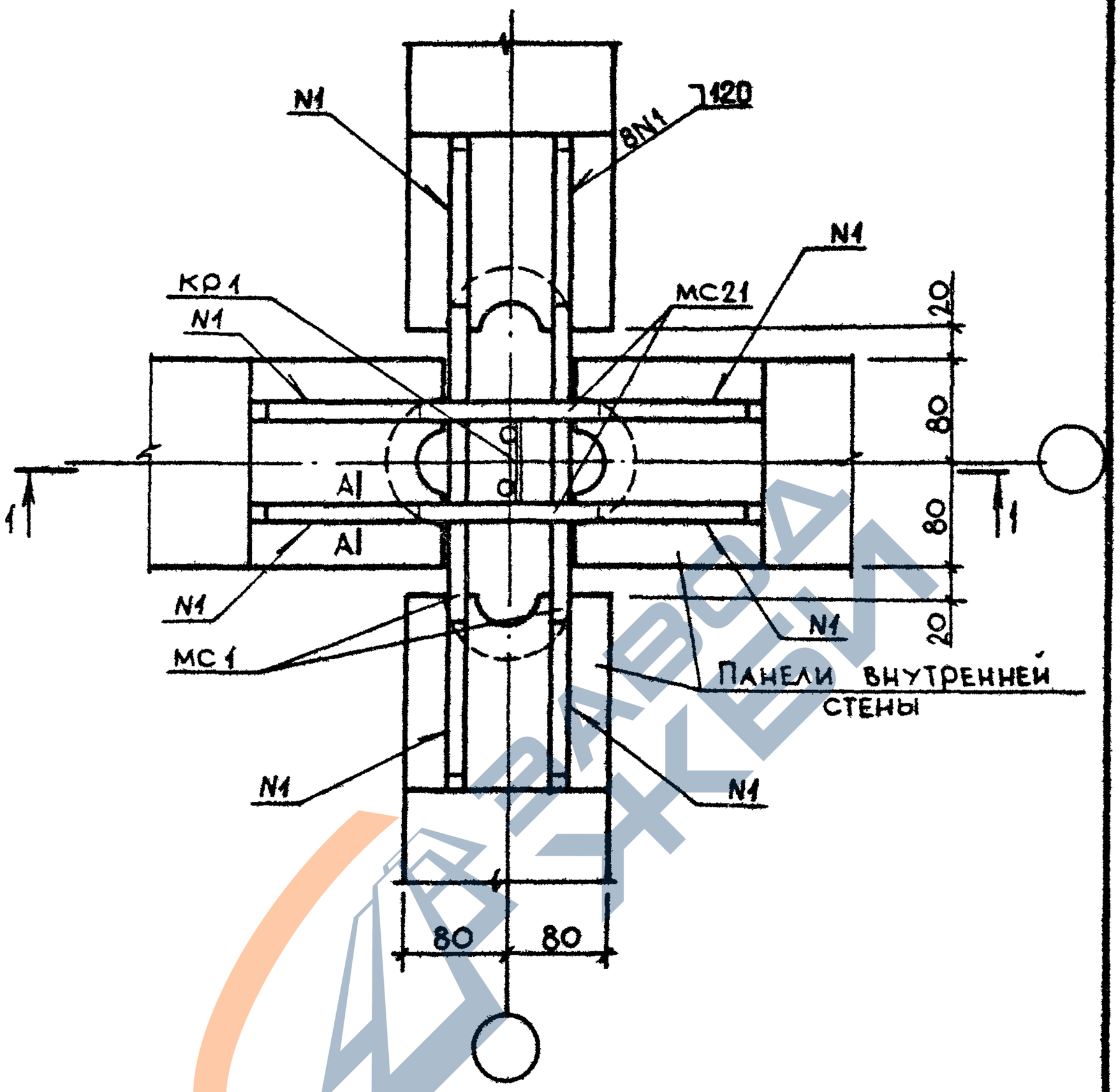

Сечение А-А см. документ 014
Спецификацию см. документ 095 лист 6

				1.090.1-3ПВ.7-1 023			
НАЧ ОТД	Шевченко			УЗЕЛ 26	СТАДИЯ	ЛИСТ	ЛИСТОВ
Н.КОНТР	Ребров				Р	1	2
ГЛ СПЕЦ	Ничипоренко				ГОСГРАЖДАНСТРОЙ КиевЗНИИЭП		
ПРОВЕРИЛ	Ничипоренко						
РАЗРАБ	Скоробогат						

20422 56 ФОРМАТ А4

https://zavodjbi.com/

https://zavodjbi.com/

1 - 1

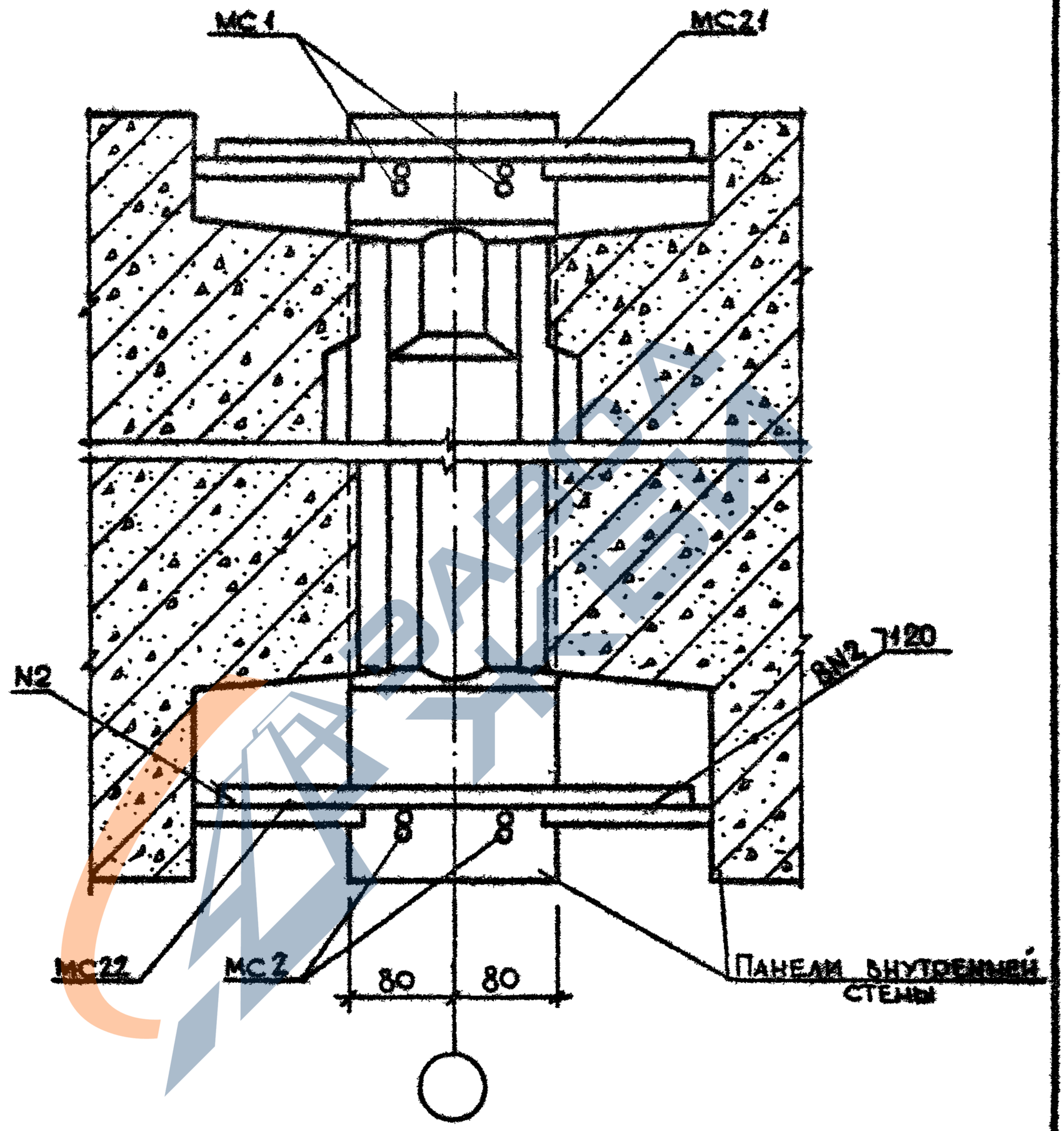

Каркас КР1 в сечении 1-1 условно не показан.
Привязку КР1 см. документ 034

https://zavodjbi.com/

https://zavodjbi.com/

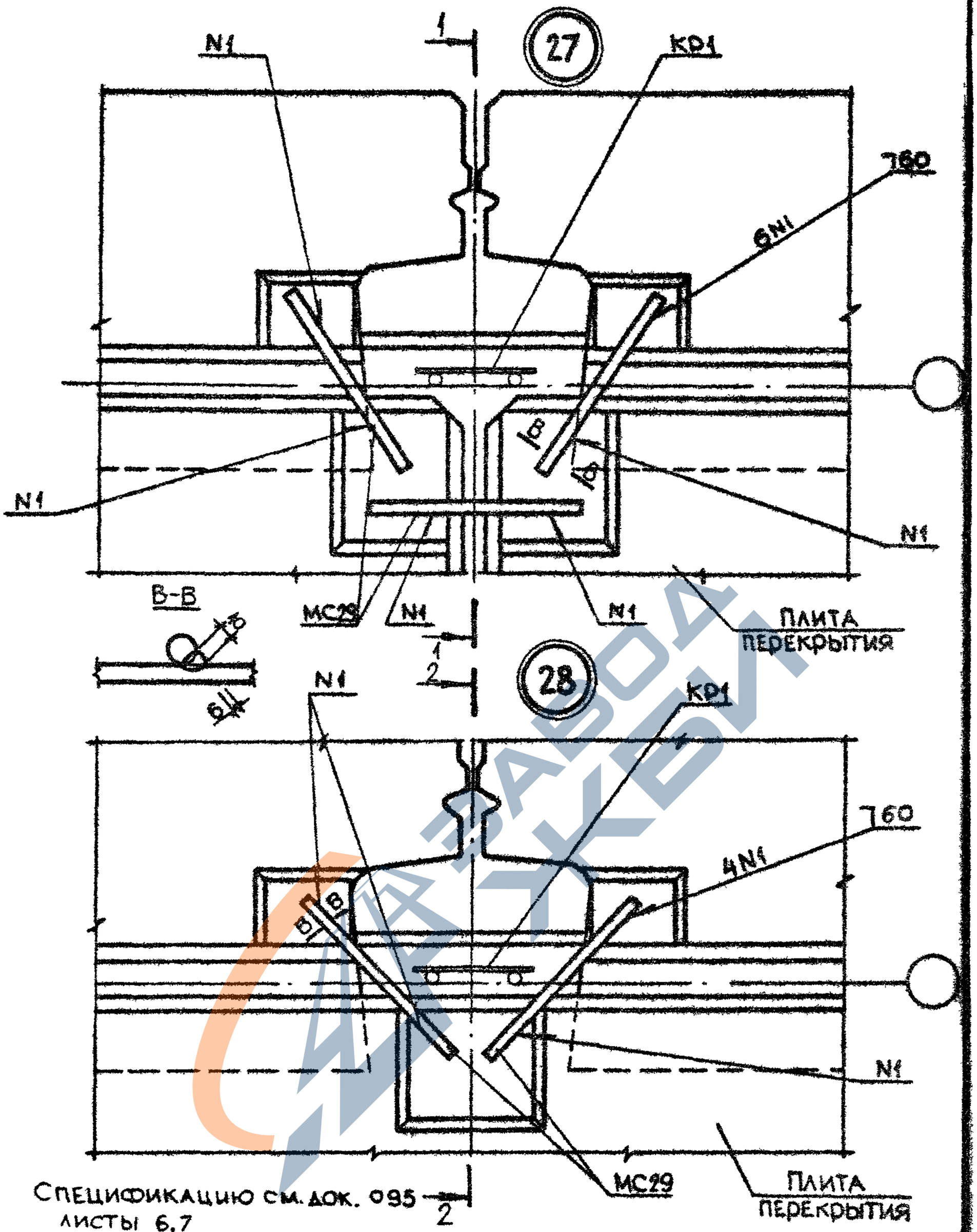

СПЕЦИФИКАЦИЮ СМ. ДОК. 095 ЛИСТЫ 6,7

1.090.1-3ПВ.7-1 024

НАЧОТД	Шевченко		УЗЛЫ 27,28	СТАДИЯ	ЛИСТ	ЛИСТОВ
				Р	1	3
Н.КОНТР	Ребров			ГОСГРАЖДАНСТРОЙ	
ГЛ.СПЕЦ	Ничипоренко			КиевЗНИИЭП	
ПРОВЕРИЛ	Ничипоренко				
РАЗРАБ	Скоробогат				

ФОРМАТ А4

https://zavodjbi.com/

https://zavodjbi.com/

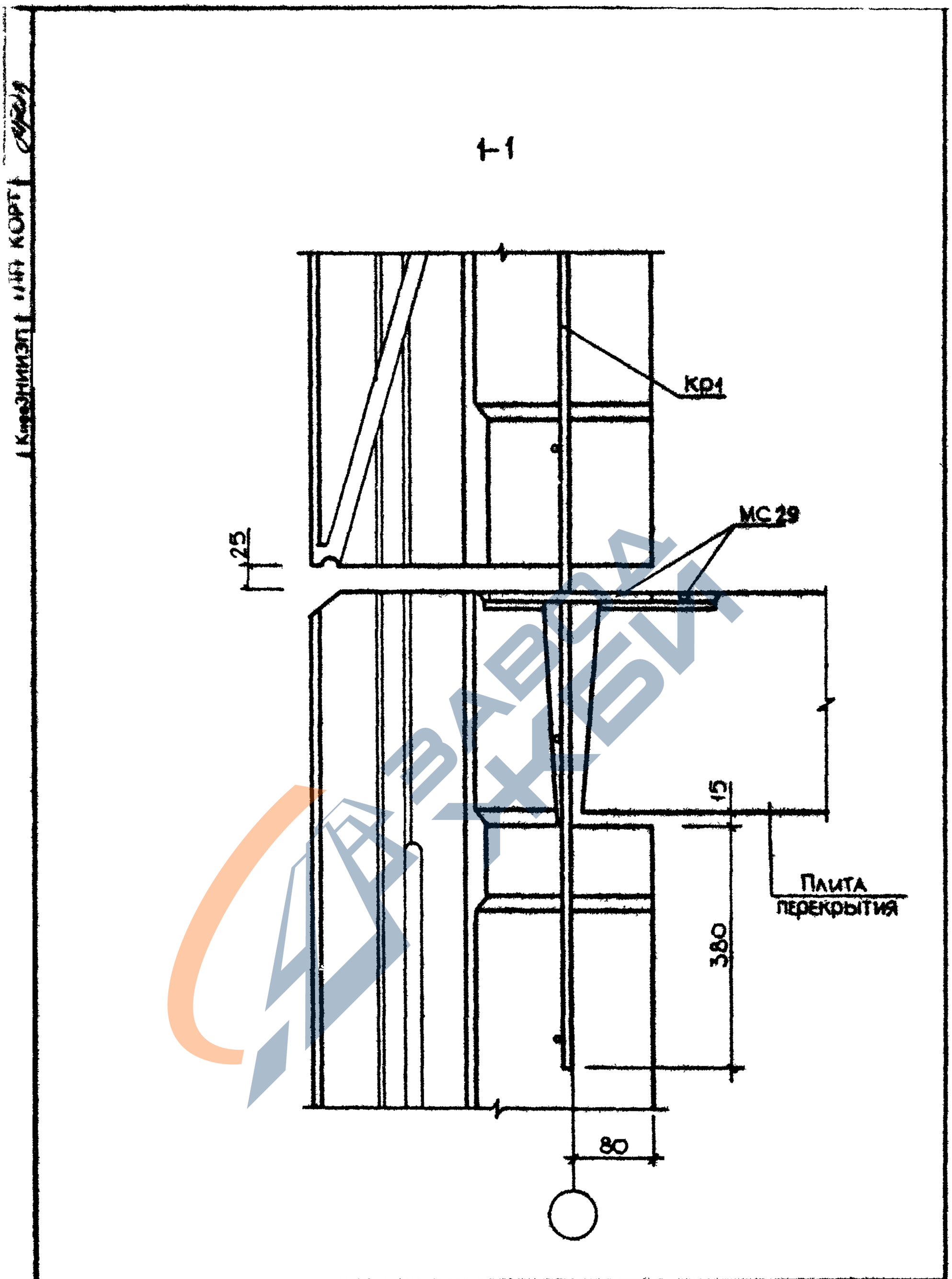

20422 59
ФОРМАТ А4

https://zavodjbi.com/

https://zavodjbi.com/

2-2

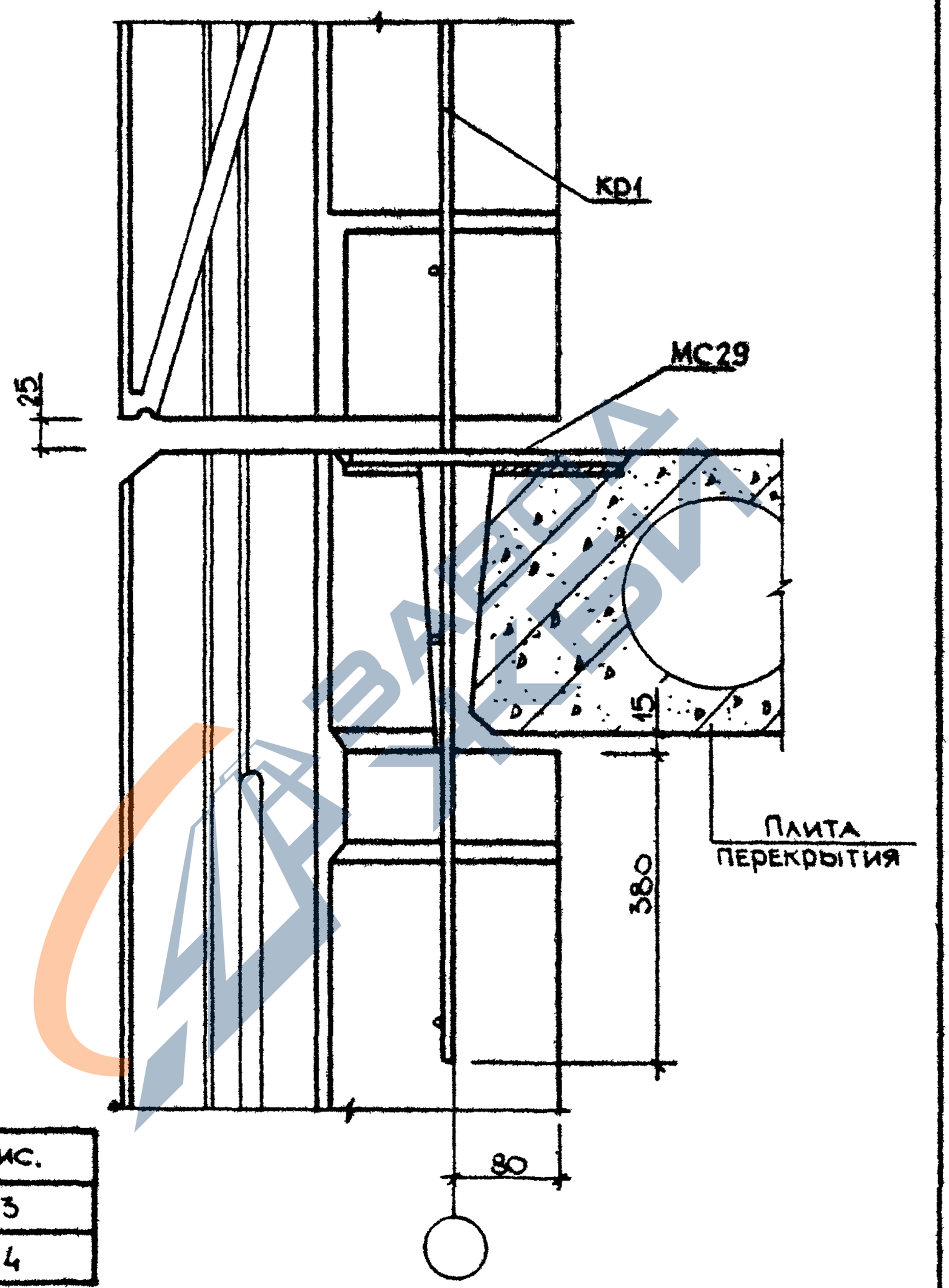

УЗЕЛ	РИС.
27	1, 3
28	2, 4

https://zavodjbi.com/

https://zavodjbi.com/

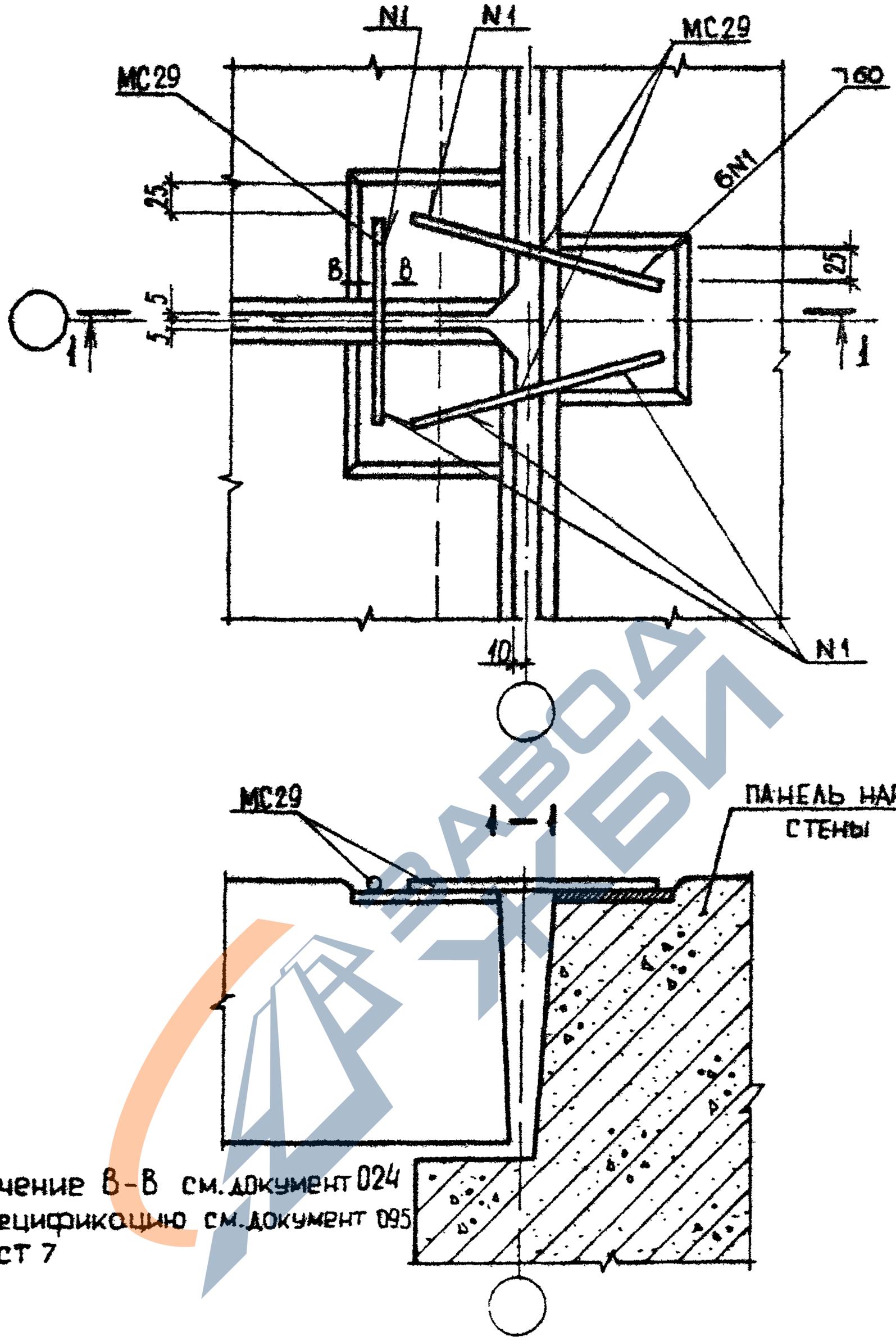

Сечение В-В см. документ 024
Спецификацию см. документ 095 лист 7

НАЧ ОТД	Шевченко			1.090.1-3ПВ.7-1 025		
Н КОНТР	Ребров					
ГП СПЕЦ	Ничипоренко			УЗЕЛ 29	СТАДИЯ: Р	ЛИСТ	ЛИСТОВ: 1
ПРОВЕРИЛ	Скоробогат				ГОСГРАЖДАНСТРОЙ КиевЗНИИЭП		
РАЗРАБ	Гресько						

20422 61 ФОРМАТ А4

https://zavodjbi.com/

https://zavodjbi.com/

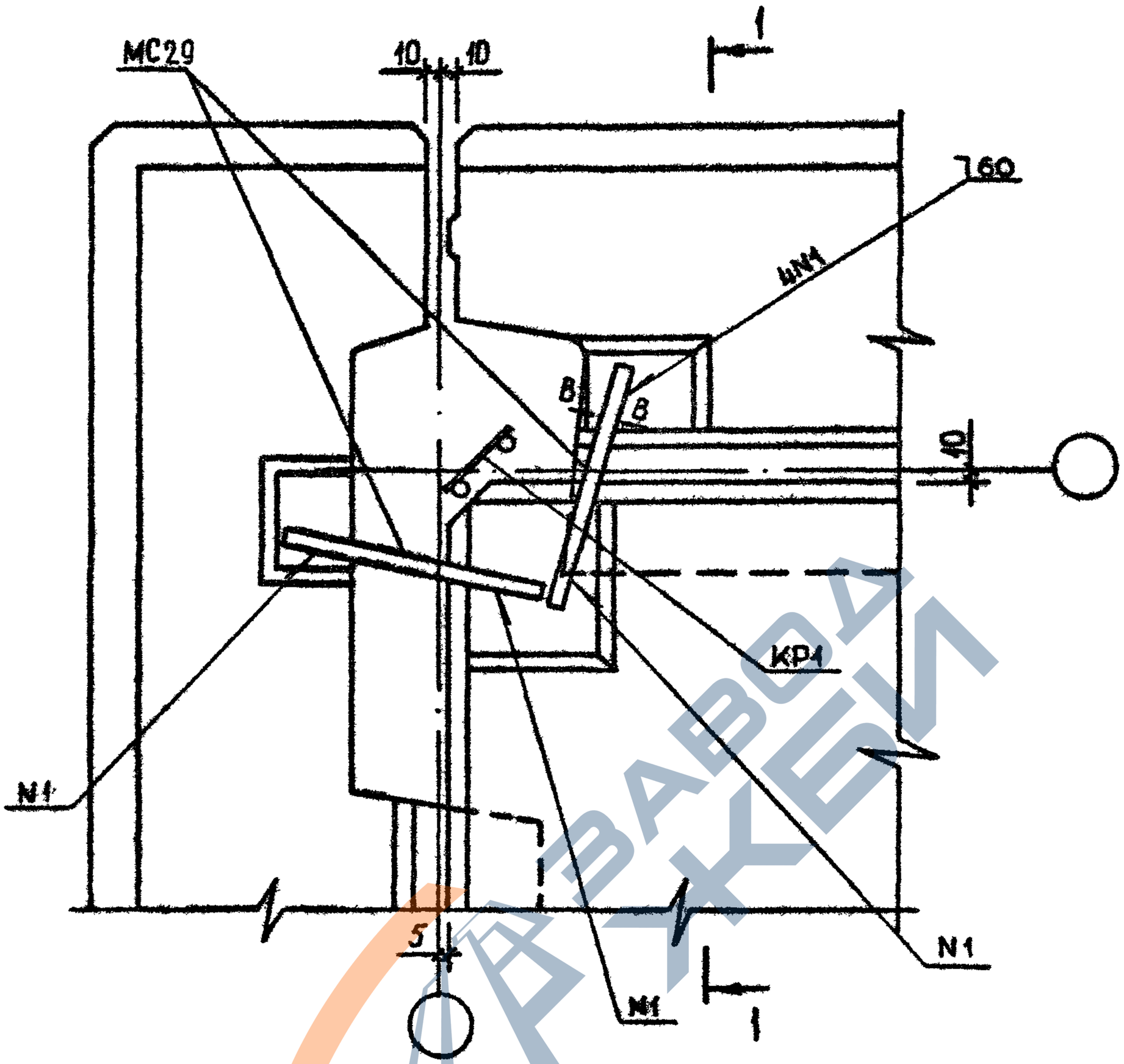

Сечение В-В см. документ 024
Спецификацию см. документ 005 лист 7

				1.090.1-3ПВ.7-1 026		
НАЧОТД	Шебченко			УЗЕЛ 30	СТАДИЯ	ЛИСТ	ЛИСТОВ
					Р	1	2
Н КОНТР	Ребров				ГОСГРАЖДАНСТРОЙ КиевЗНИИЭП		
ГП СПЕЦ	Ничипоренко						
ПРОВЕРИЛ	Скоробогат						
РАЗРАБ	Греських						

20422 62 ФОРМАТ А4

https://zavodjbi.com/

https://zavodjbi.com/

1-1

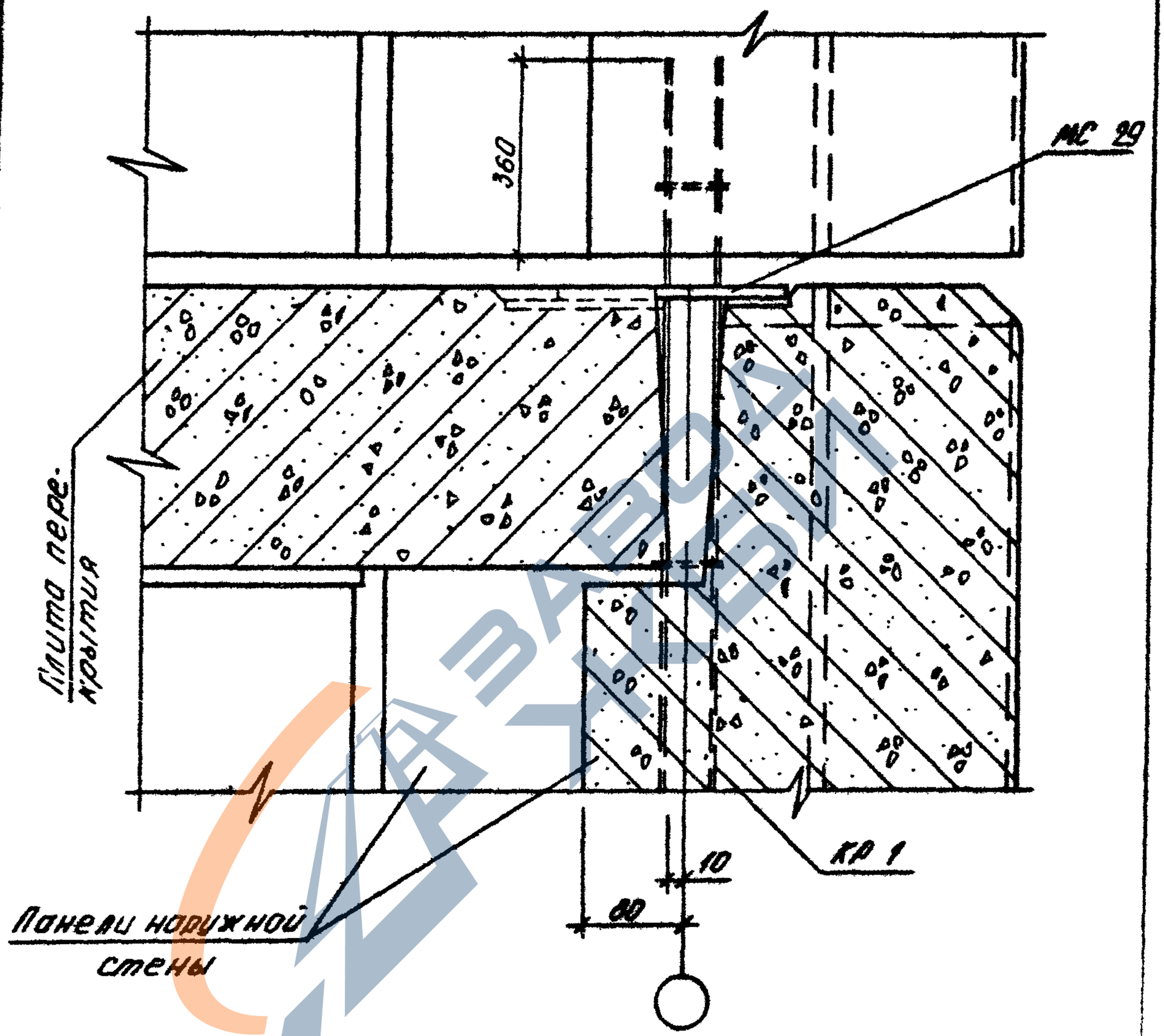

	1.090.1-3ПВ.7-1 026	ЛИСТ 2

20422 63

ФОРМАТ А4

https://zavodjbi.com/

https://zavodjbi.com/

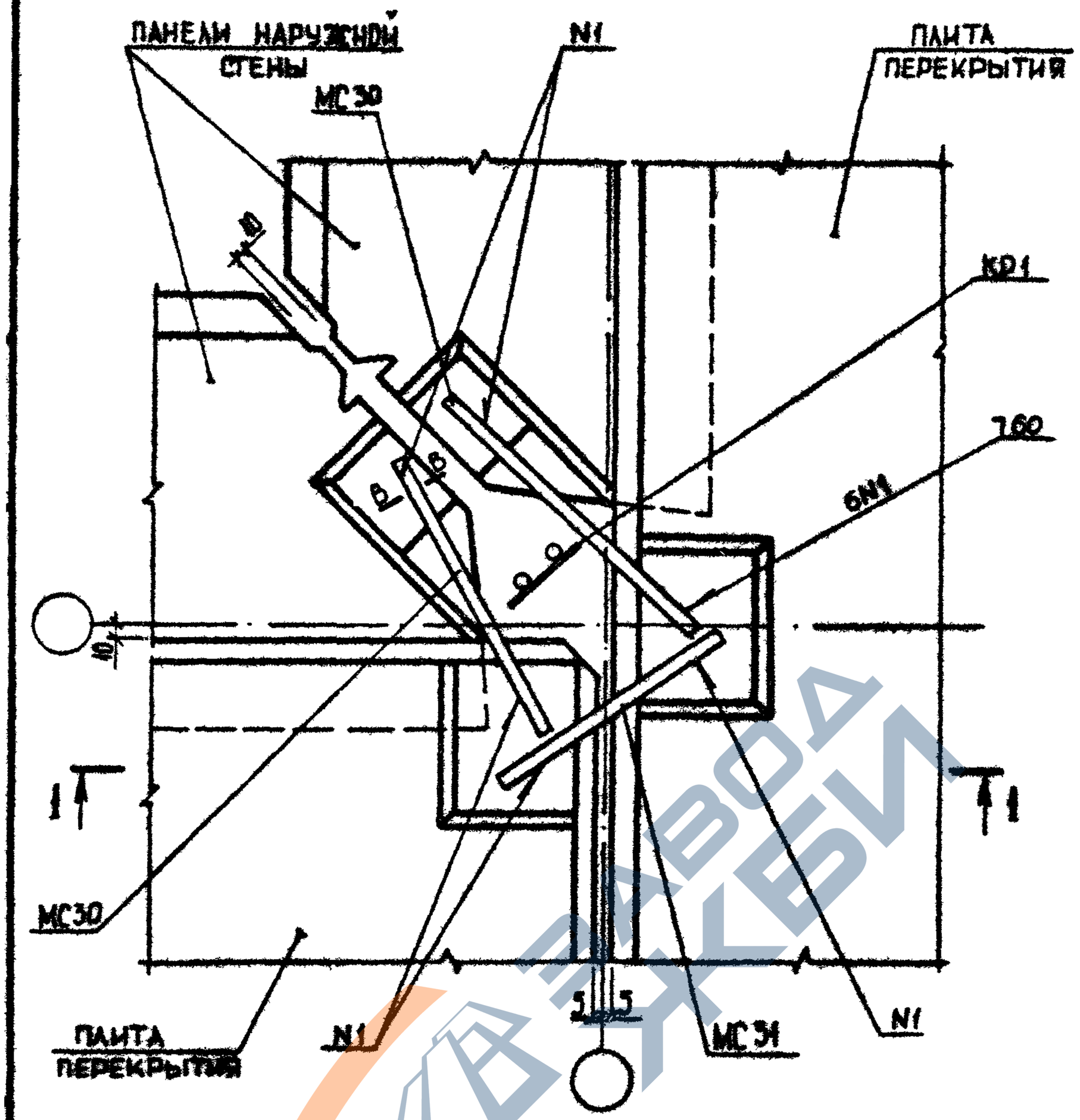

Сечение В-В см. документ 024
Спецификацию см документ 095 лист 8

				1.090.1-3ПВ.7-1 027		
НАЧ ОТД	Шевченко			УЗЕЛ 31	СТАДИЯ	ЛИСТ	ЛИСТОВ
					Р	1	2
Н.КОНТР	Ребров				ГОСГРАЖДАНСТРОЯ		
ГЛ СПЕЦ	Ничипоренко				КиевЗНИИЭП		
ПРОВЕРИЛ	Скоробогат						
РАЗРАБ	Греськив						

20422 64

https://zavodjbi.com/

https://zavodjbi.com/

1 - 1

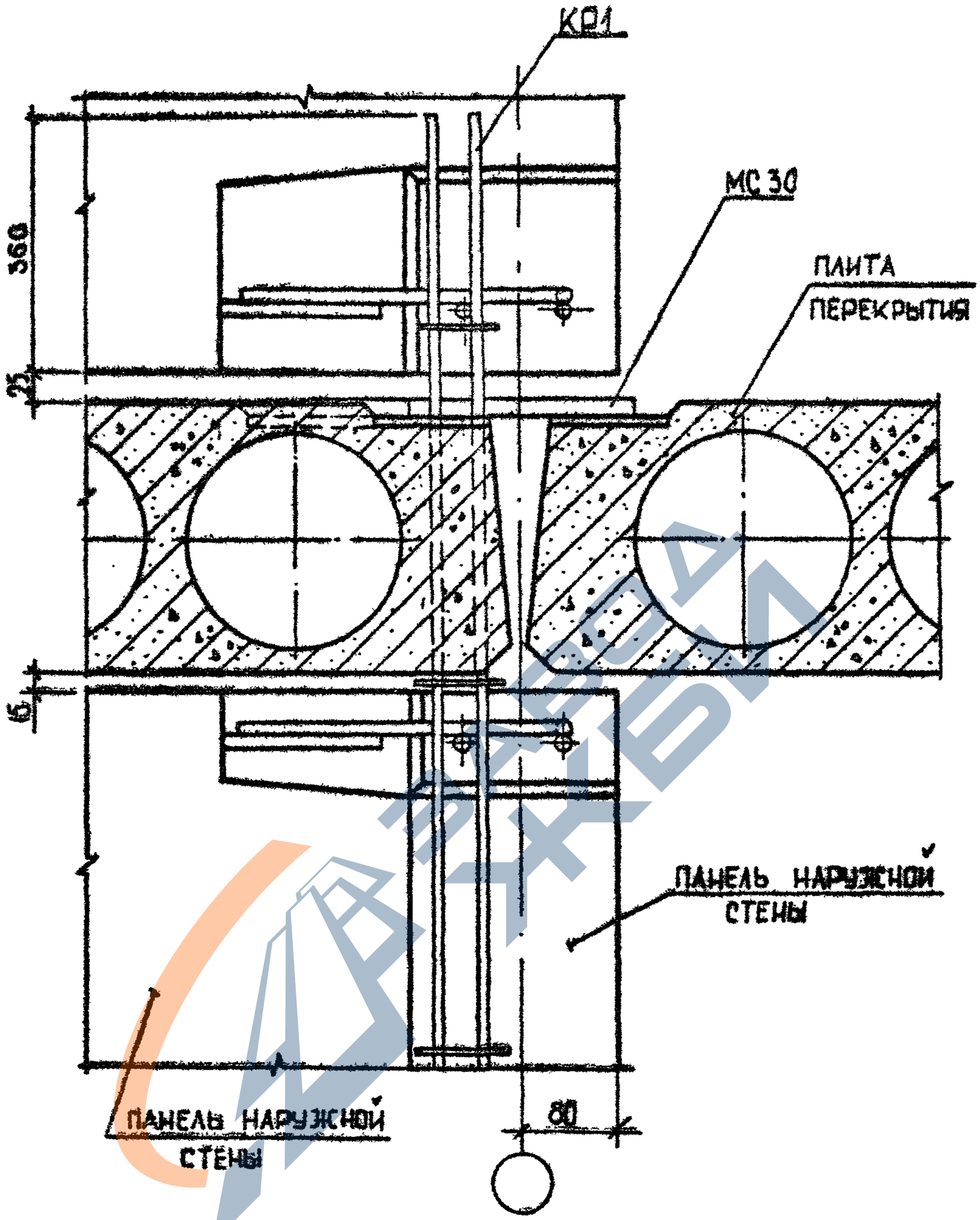

	1.090.1-3ПВ.7-1 027	ЛИСТ 2

20422 65

ФОРМАТ А4

https://zavodjbi.com/

https://zavodjbi.com/

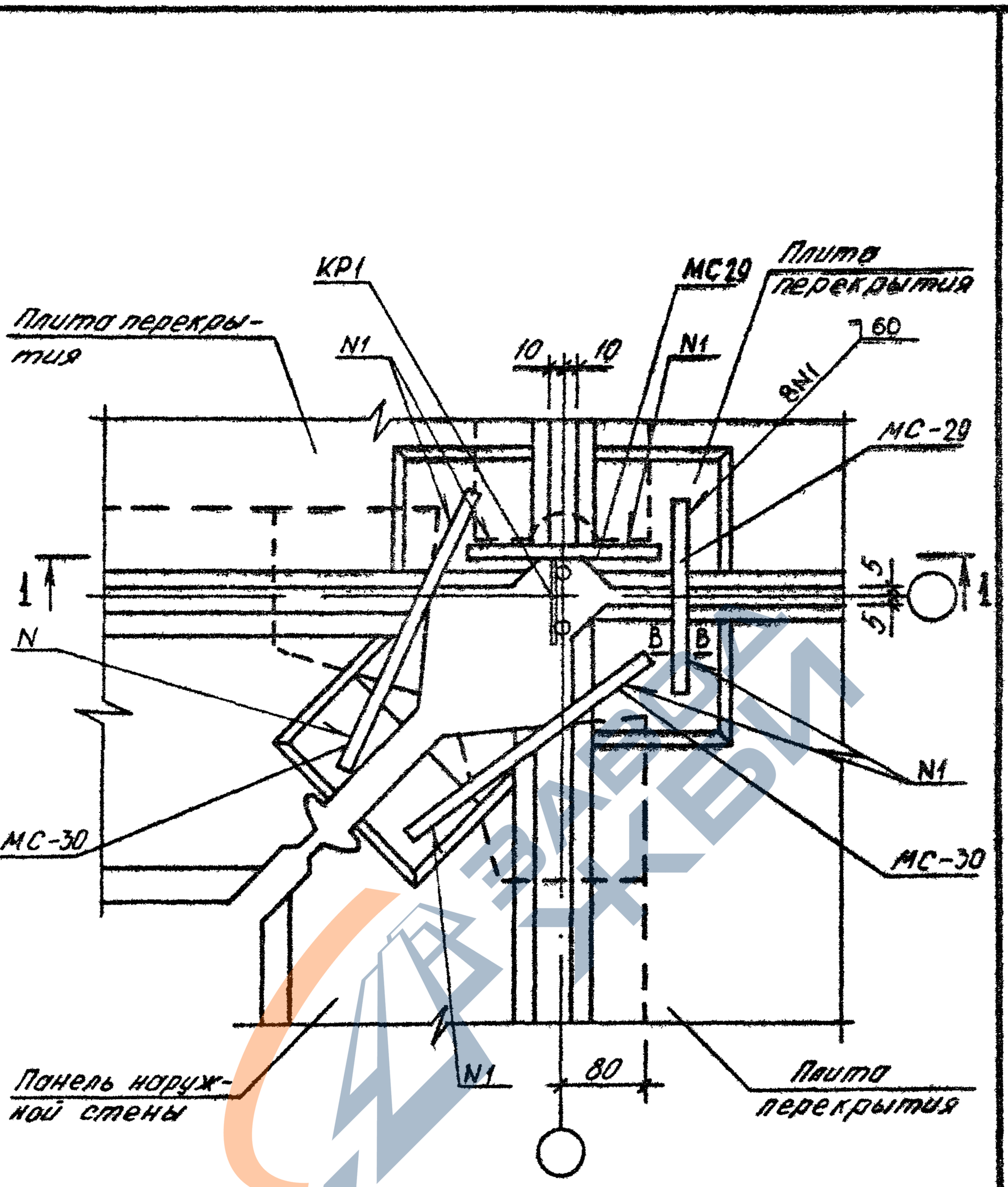

Сечение В-В см документ 024
Спецификацию см документ 095 лист 8

				1.090.1-3ПВ.7-1 028		
НАЧОТД	Шевченко			УЗЕЛ 32	СТАДИЯ	ЛИСТ	ЛИСТОВ
					Р	1	2
НКОНТР	Ребров				ГОСГРАЖДАНСТРОЙ КиевЗНИИЭП		
ГИП СПЕЦ	Ничипоренко						
ПРОВЕРИЛ	Скоробогат						
РАЗРАБ	Федько						

20422 66 ФОРМАТ А4

https://zavodjbi.com/

https://zavodjbi.com/

1 – 1

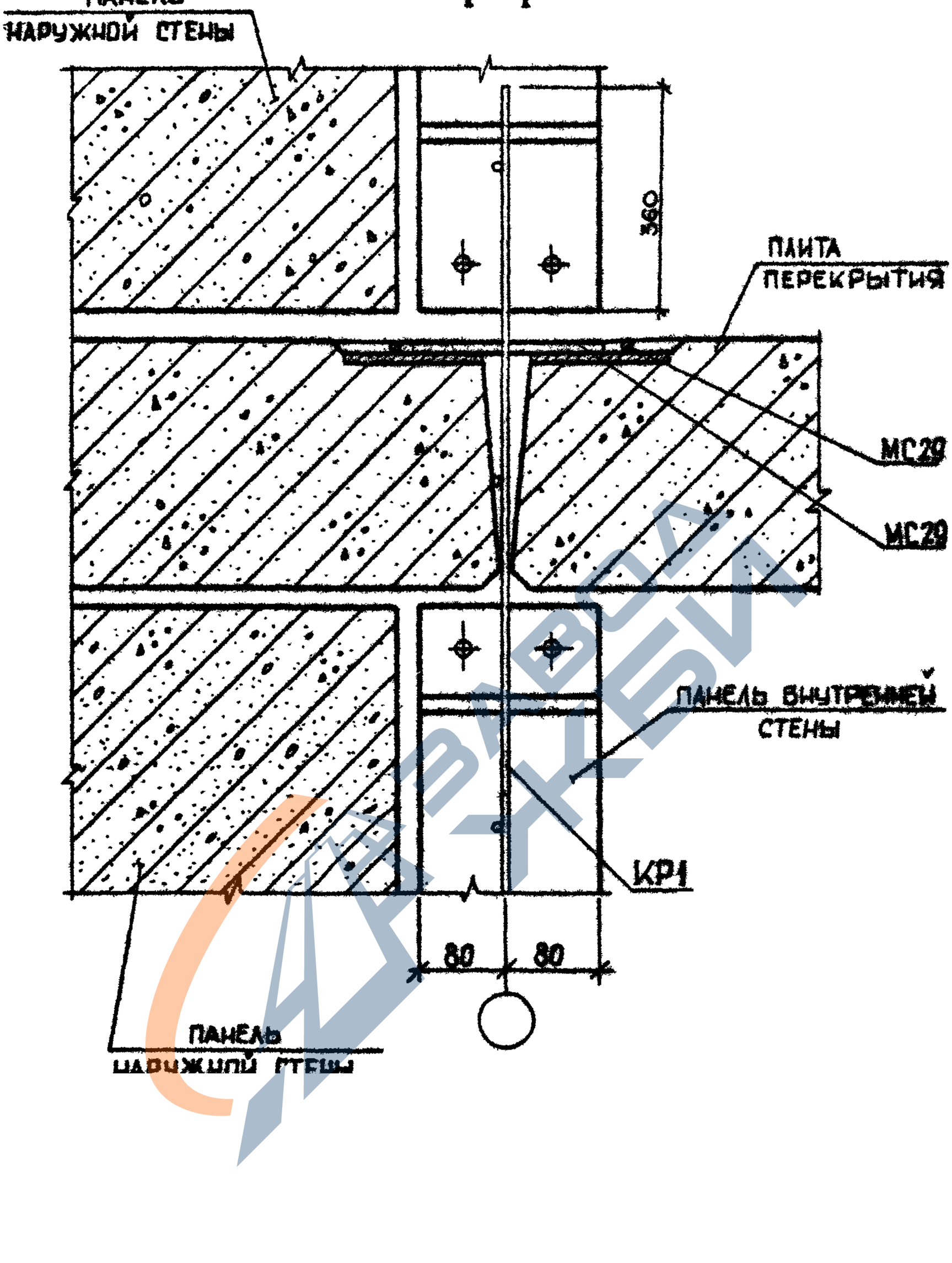

1.090.1-3ПВ.7-1 028	ЛИСТ 2

20422 67

ФОРМАТ А4

https://zavodjbi.com/

https://zavodjbi.com/

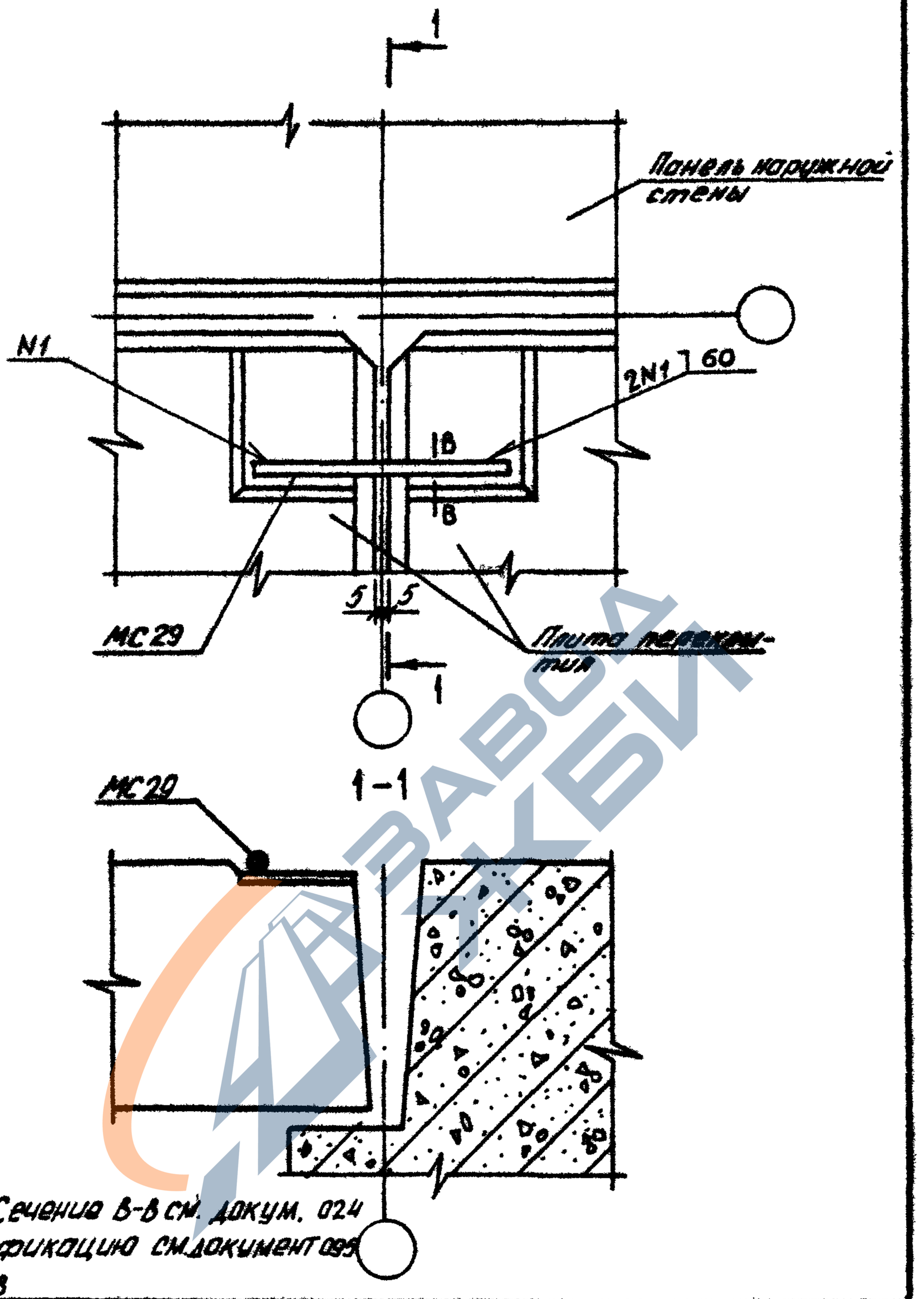

Сечение В-В см. докум. 024

Спецификацию см. документ 029 лист 8

				1.090.1-3ПВ.7-1 029		
НАЧ.ОТД.	Шевченко					
Н.КОНТР.	Ребров					
ГЛ.СПЕЦ.	Ничипоренко			УЗЕЛ 33	СТАДИЯ: Р; ЛИСТ: ; ЛИСТОВ: 1	
ПРОВЕРИЛ	Скоробогат				ГОСГРАЖДАНСТРОЙ КиевЗНИИЭП	
РАЗРАБ.	Федько					

20422 68 ФОРМАТ А4

https://zavodjbi.com/

https://zavodjbi.com/

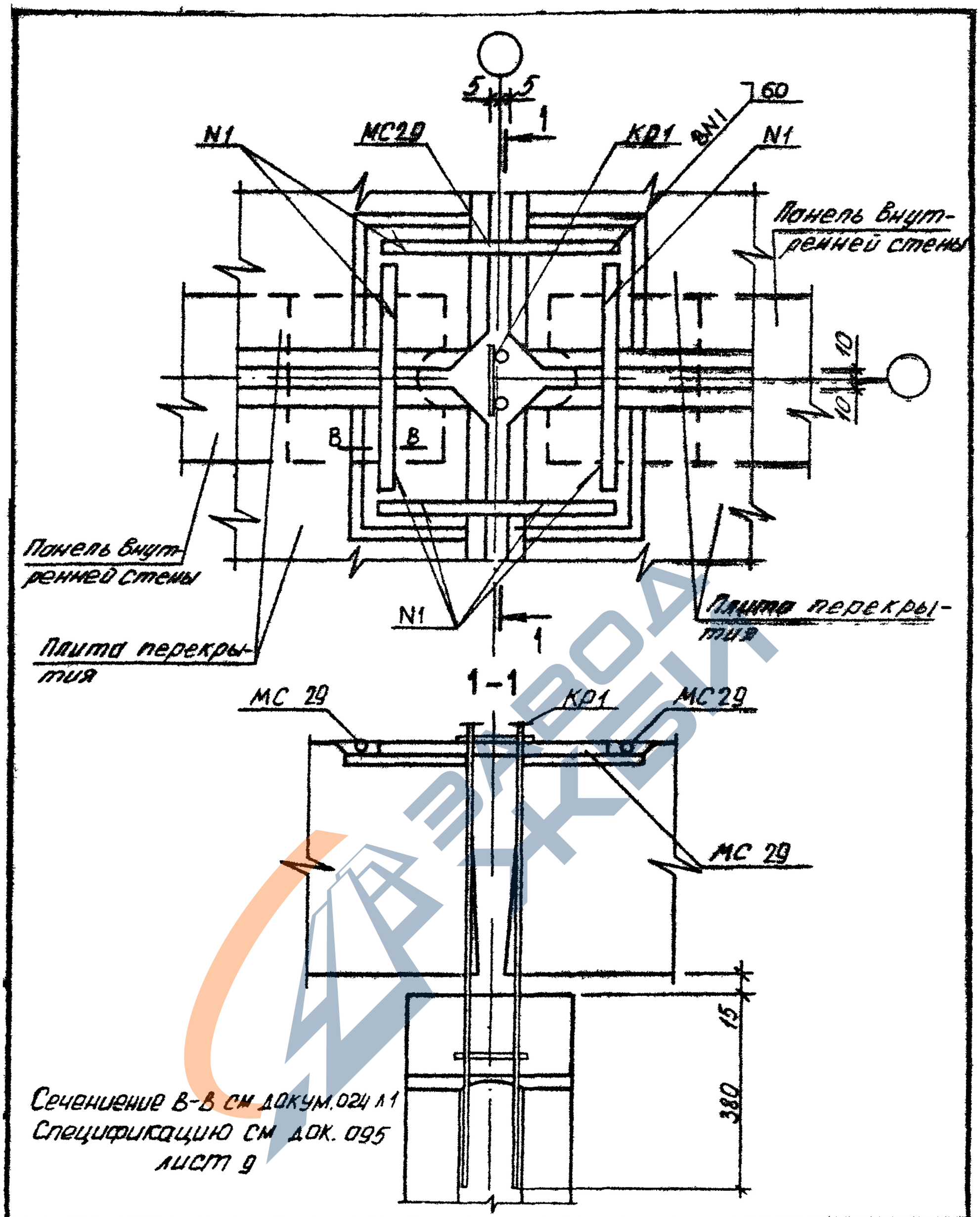

Сечение В-В см докум. 024 л 1
Спецификацию см док. 095
лист 9

				1.090.1-3ПВ.7-1 030		
НАЧОТД	Шевченко			УЗЕЛ 34	СТАДИЯ	ЛИСТ	ЛИСТОВ
НКОНТР	Ребров				Р		1
ГП СПЕЦ	Ничипоренко				ГОСГРАЖДАНСТРОЙ КиевЗНИИЭП	
ПРОВЕРИЛ	Скоробогат					
РАЗРАБ	Федько					

20422 69

ФОРМАТ А4

https://zavodjbi.com/

https://zavodjbi.com/

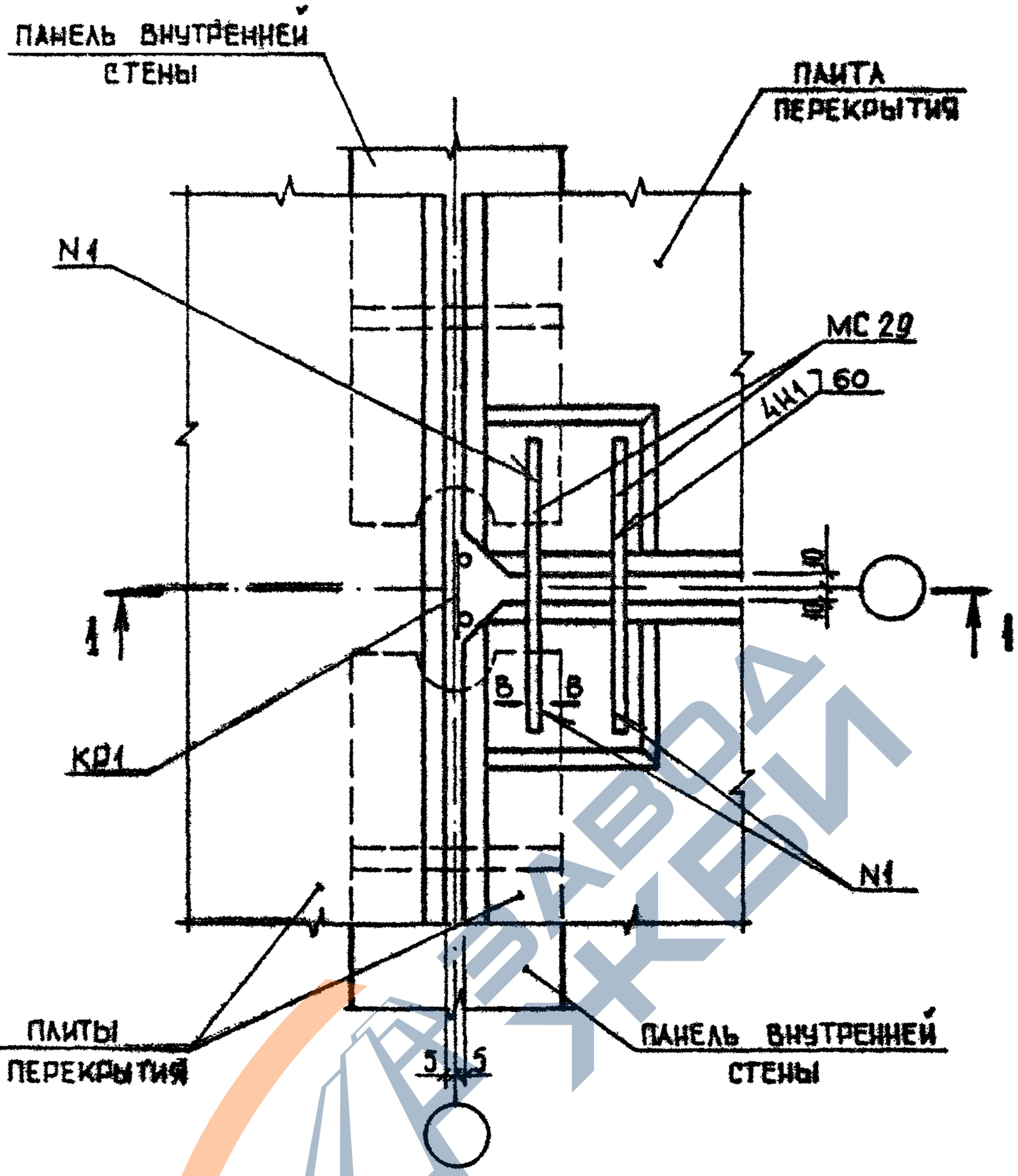

Сечение В - В см. документ 024

Спецификацию см. документ 095 лист 9

				1.090.1-3ПВ.7-1 031		
НАЧ ОТД.	Шевченко			УЗЕЛ 35	СТАДИЯ	ЛИСТ	ЛИСТОВ
					Р	1	2
Н КОНТР	Ребров				ГОСГРАЖДАНСТРОЙ КиевЗНИИЭП		
ГП СПЕЦ	Ничипоренко						
ПРОВЕРИЛ	Скоробогат						
РАЗРАБ	Греськив						

20422 70 ФОРМАТ А4

https://zavodjbi.com/

https://zavodjbi.com/

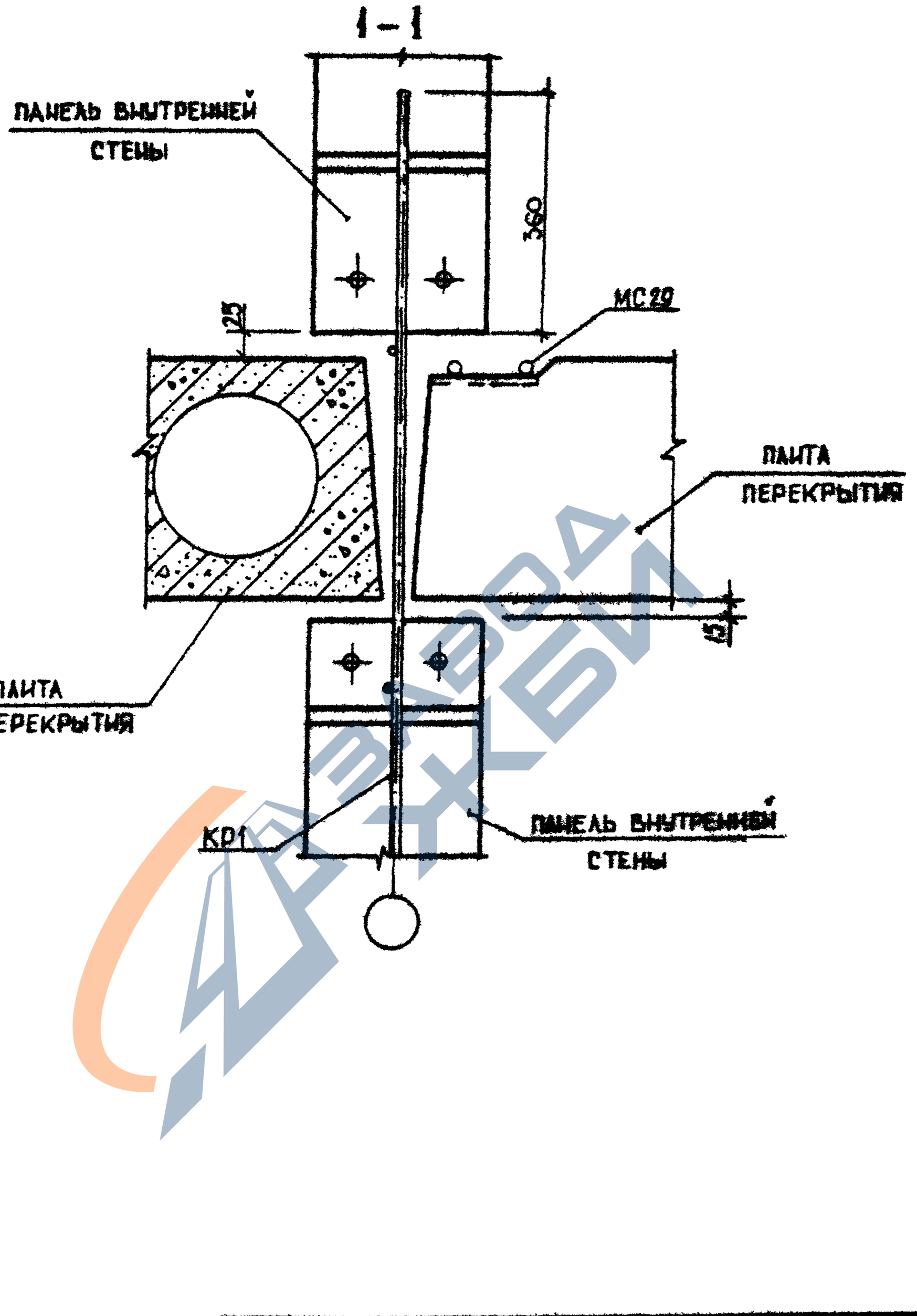

	1.090.1-3ПВ.7-1 031	ЛИСТ 2

20422 71

ФОРМАТ А4

https://zavodjbi.com/

https://zavodjbi.com/

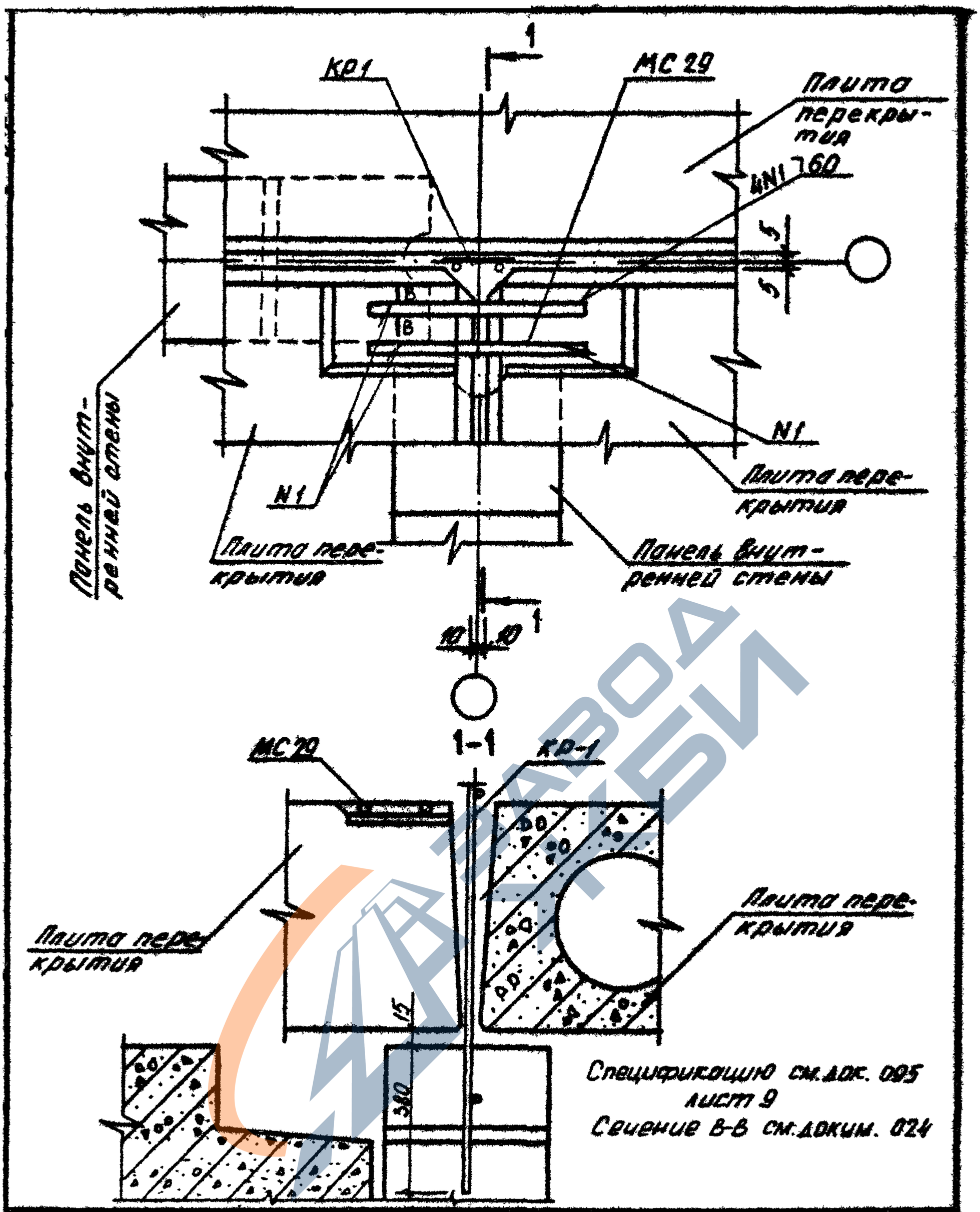

				1.090.1-3ПВ.7-1 032		
НАЧ ОТД	Шевченко				СТАДИЯ	ЛИСТ	ЛИСТОВ
Н.КОНТР	Ребров				Р		1
ГЛ СПЕЦ	Ничипоренко			УЗЕЛ 36	ГОСГРАЖДАНСТРОЯ КиевЗНИИЭП	
ПРОВЕРИЛ	Скорабогат					
РАЗРАБ	Федько					

20422 72 ФОРМАТ А4

https://zavodjbi.com/

https://zavodjbi.com/

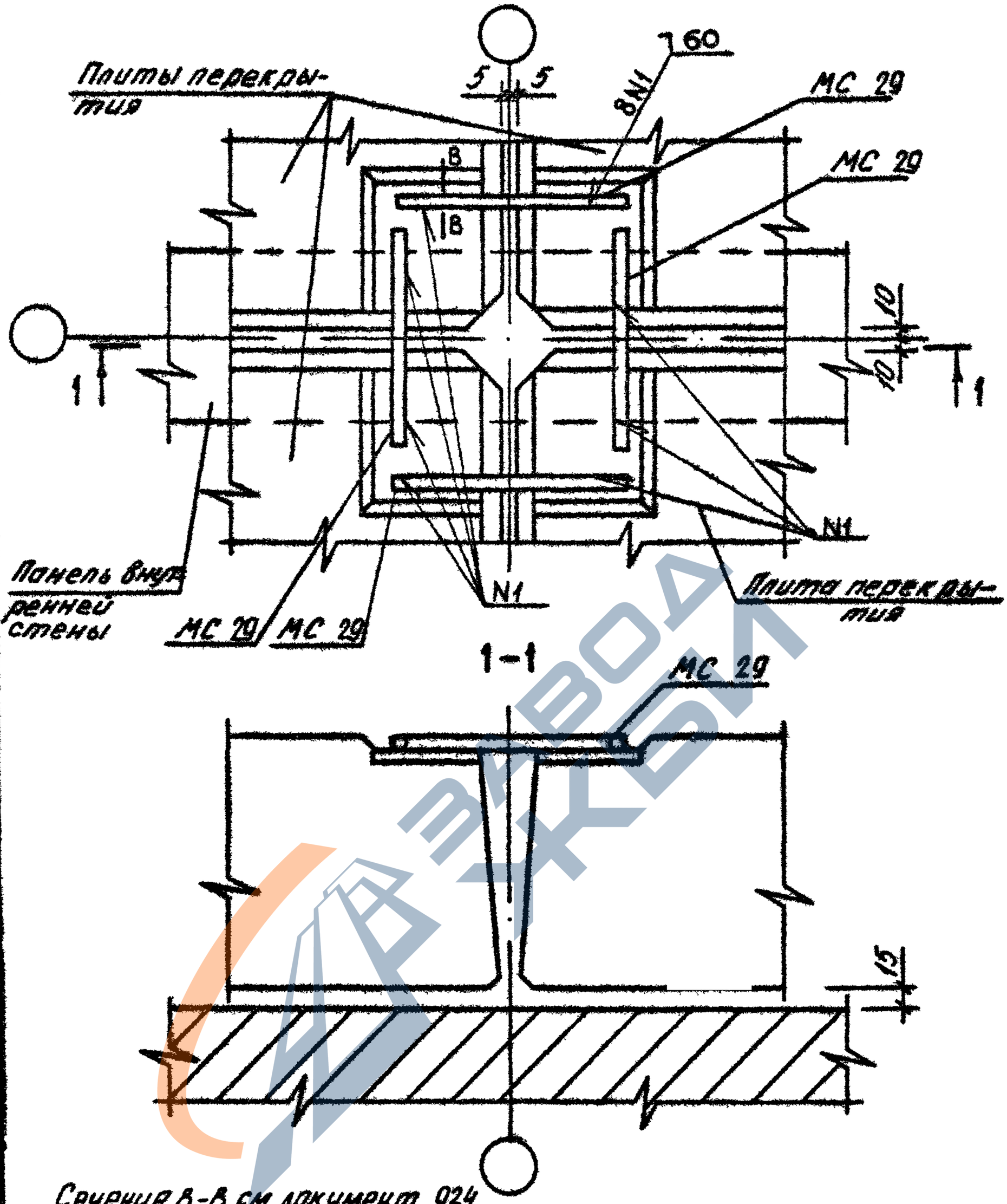

Сечение В-В см. документ 024

Спецификацию см. документ 005 лист 9

				1.090.1-3ПВ.7-1 033		
НАЧ ОТД.	Шевченко			УЗЕЛ 37	СТАДИЯ	ЛИСТ	ЛИСТОВ
					Р		1
Н КОНТР	Ребров				ГОСГРАЖДАНСТРОЙ КиевЗНИИЭП		
ГП СПЕЦ	Ничипоренко						
ПРОВЕРИЛ	Скоробогат						
РАЗРАБ	Федько						

20422 ТЗ ФОРМАТ А4

https://zavodjbi.com/

https://zavodjbi.com/

КиевЗНИИЭП

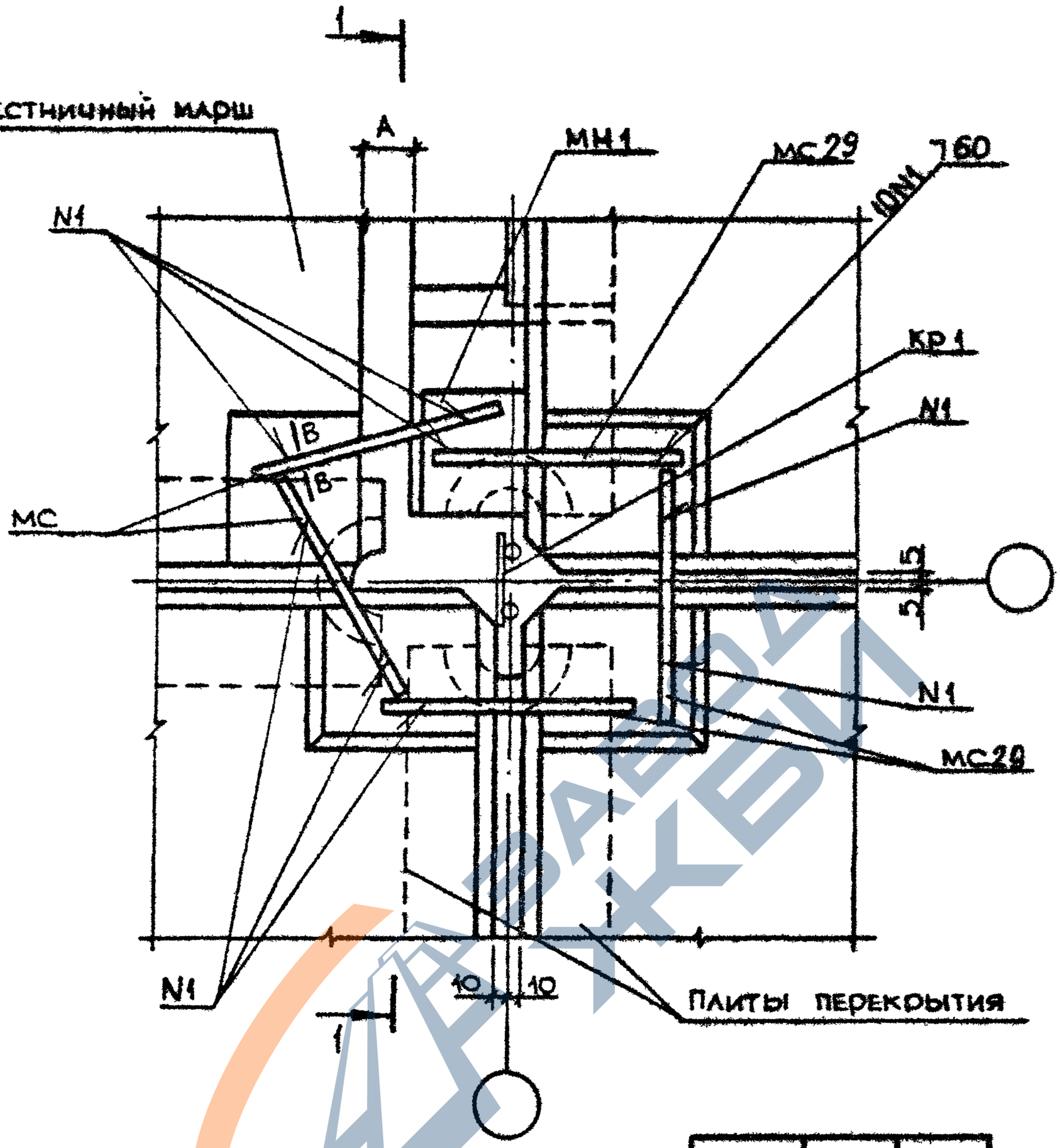

Сечение В-В см. документ 024
Спецификацию см. документ 095 лист 10

Узел	А мм	МС
38	40	29
39	110	30

				1.090.1-3ПВ.7-1 034	
НАЧОТД	Шевченко				
НКОНТР	Ребров			УЗЛЫ 38, 39	СТАДИЯ: Р; ЛИСТ: 1; ЛИСТОВ: 2
ГП СПЕЦ	Ничипоренко				ГОСГРАЖДАНСТРОЙ КиевЗНИИЭП
ПРОВЕРИЛ	Ничипоренко				
РАЗРАБ	Скоробогат				

20422 74

https://zavodjbi.com/

https://zavodjbi.com/

1-1

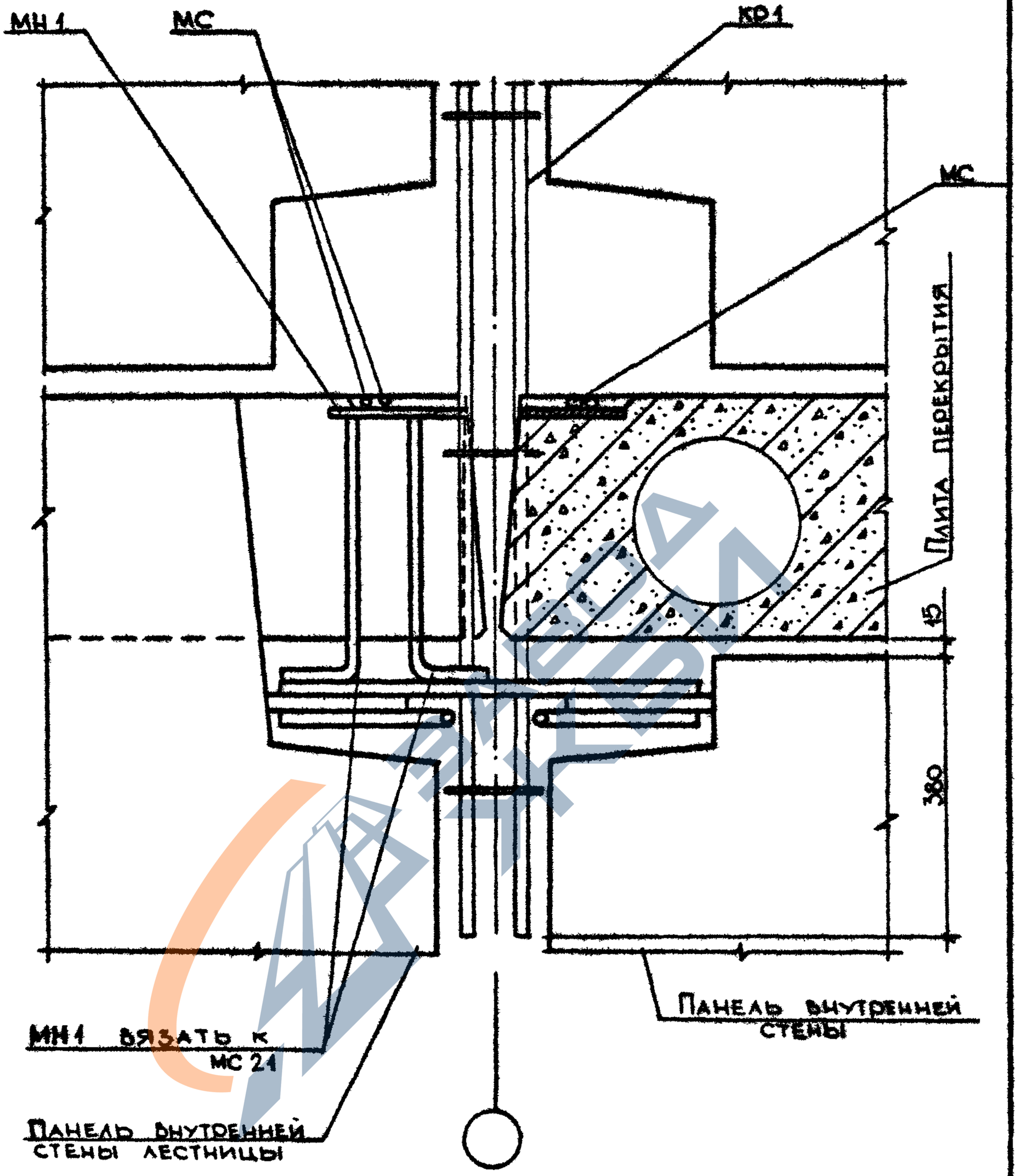

1.090.1-3пб.7-1 034	Лист 2

20422 75

Формат А4

https://zavodjbi.com/

https://zavodjbi.com/

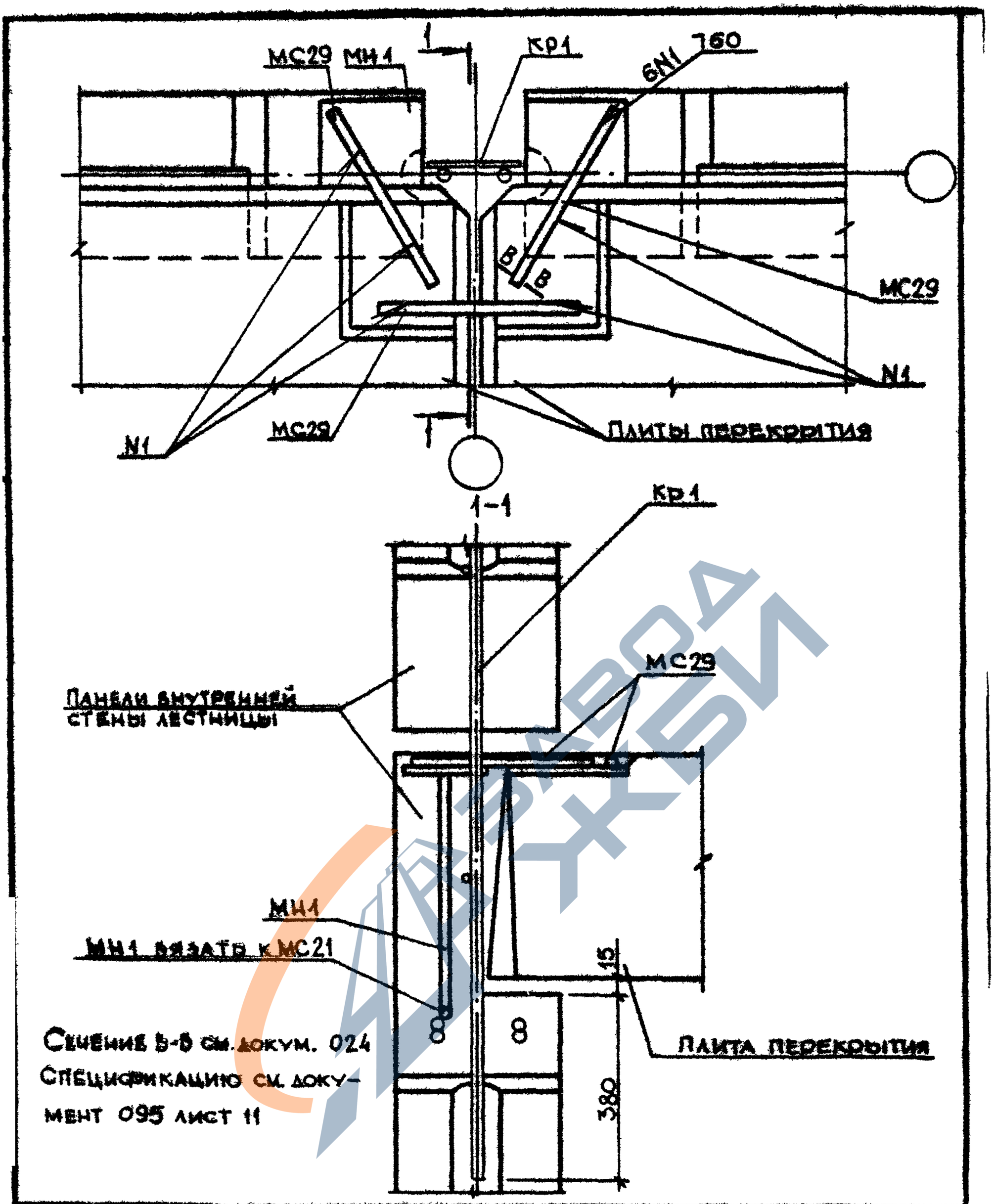

Сечение Б-Б см. докум. 024
Спецификацию см. документ 095 лист 11

				1.090.1-3ПВ.7-1 035		
НАЧ.ОТД.	Шевченко			УЗЕЛ 40	СТАДИЯ	ЛИСТ	ЛИСТОВ
					Р		1
Н.КОНТР	Ребров				ГОСГРАЖДАНСТРОЙ КиевЗНИИЭП		
ГП СПЕЦ.	Ничипоренко						
ПРОВЕРИЛ	Ничипоренко						
РАЗРАБ	Скоробогат						

ФОРМАТ А4

https://zavodjbi.com/

https://zavodjbi.com/

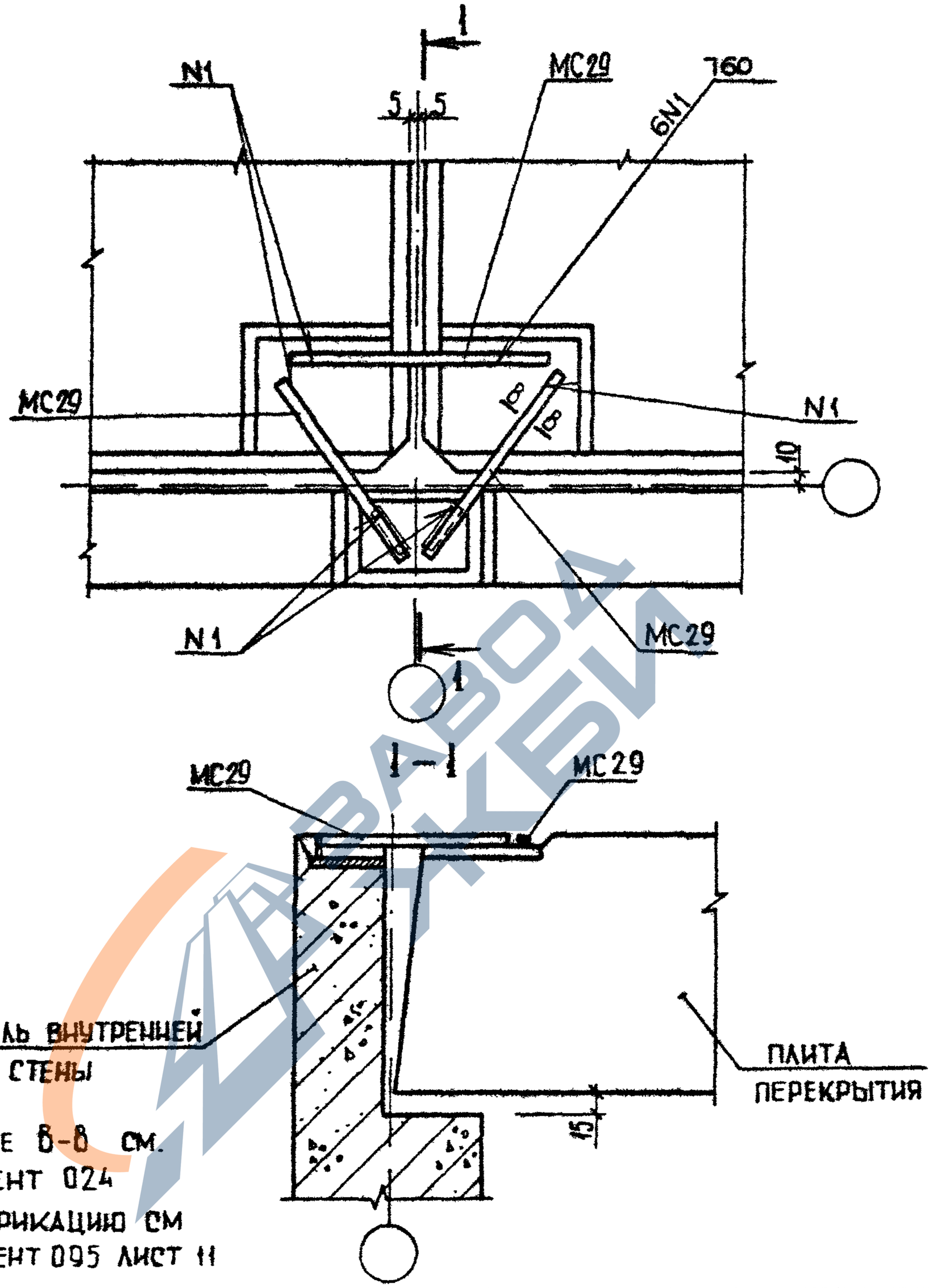

Сечение 8-8 см. документ 024
Спецификацию см документ 095 лист 11

				1.090.1-3ПВ.7-1 036		
НАЧОТД	Шевченко				СТАДИЯ	ЛИСТ	ЛИСТОВ
НКОНТР	Ребров			УЗЕЛ 41	Р		1
ГП СПЕЦ	Ничипоренко				ГОСГРАЖДАНСТРОЙ		
ПРОВЕРИЛ	Скоробогат				КиевЗНИИЭП		
РАЗРАБ	Греськив						

20422 77

ФОРМАТ А4

https://zavodjbi.com/

https://zavodjbi.com/

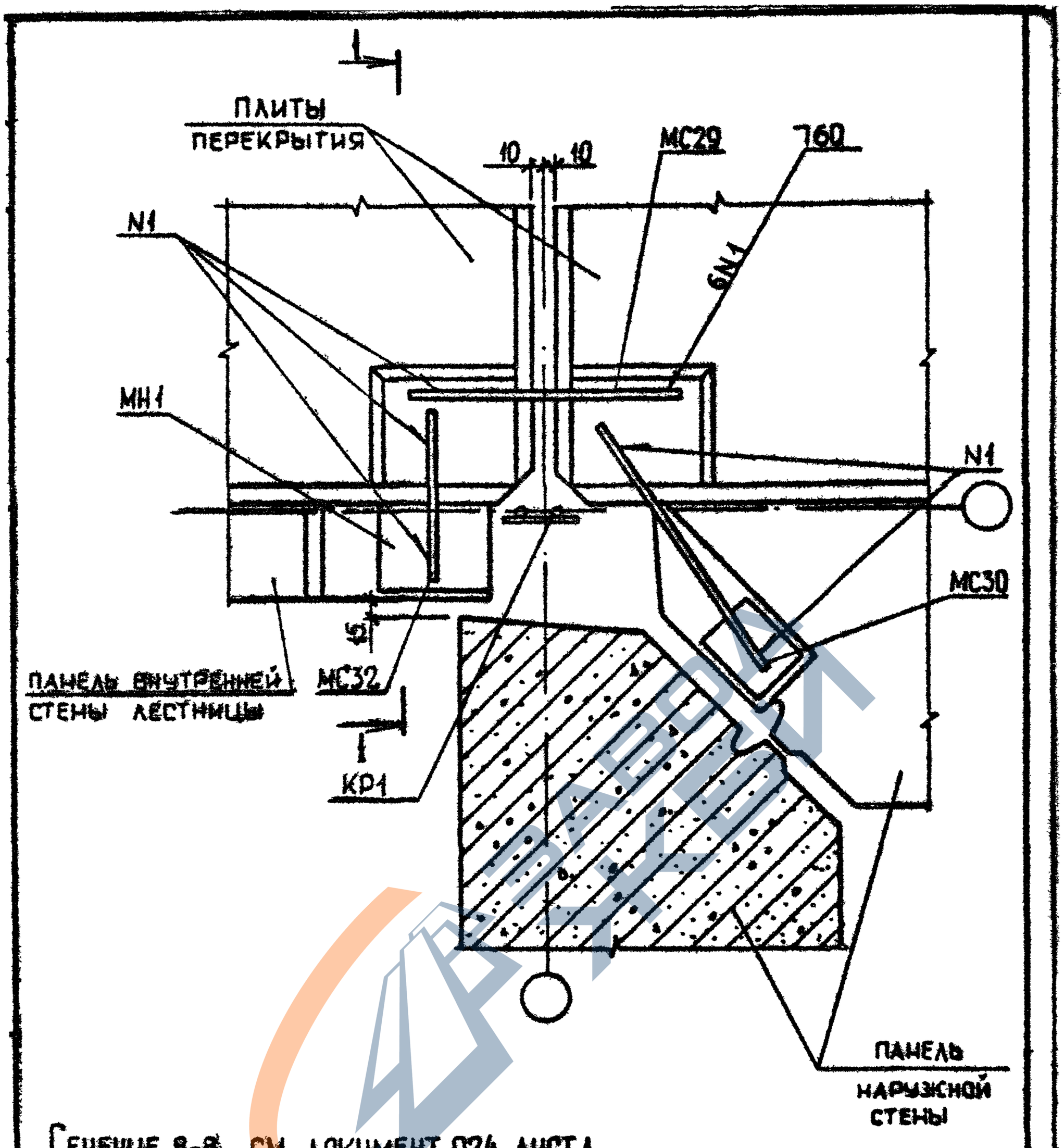

Сечение 8-8 см. документ 024 лист 1

Спецификацию см. документ 093 лист 11

				1.090.1-3 пб.7-1 037		
нач отд.	Шевченко			УЗЕЛ 42	стадия	лист	листов
					Р		
н.контр	Дебров				Госгражданстрой КиевЗНИИЭП	
гл спец	Ничипоренко					
проверил	Скоробогат					
разраб	Греськив					

20422 78 Формат А4

https://zavodjbi.com/

https://zavodjbi.com/

1 — 1

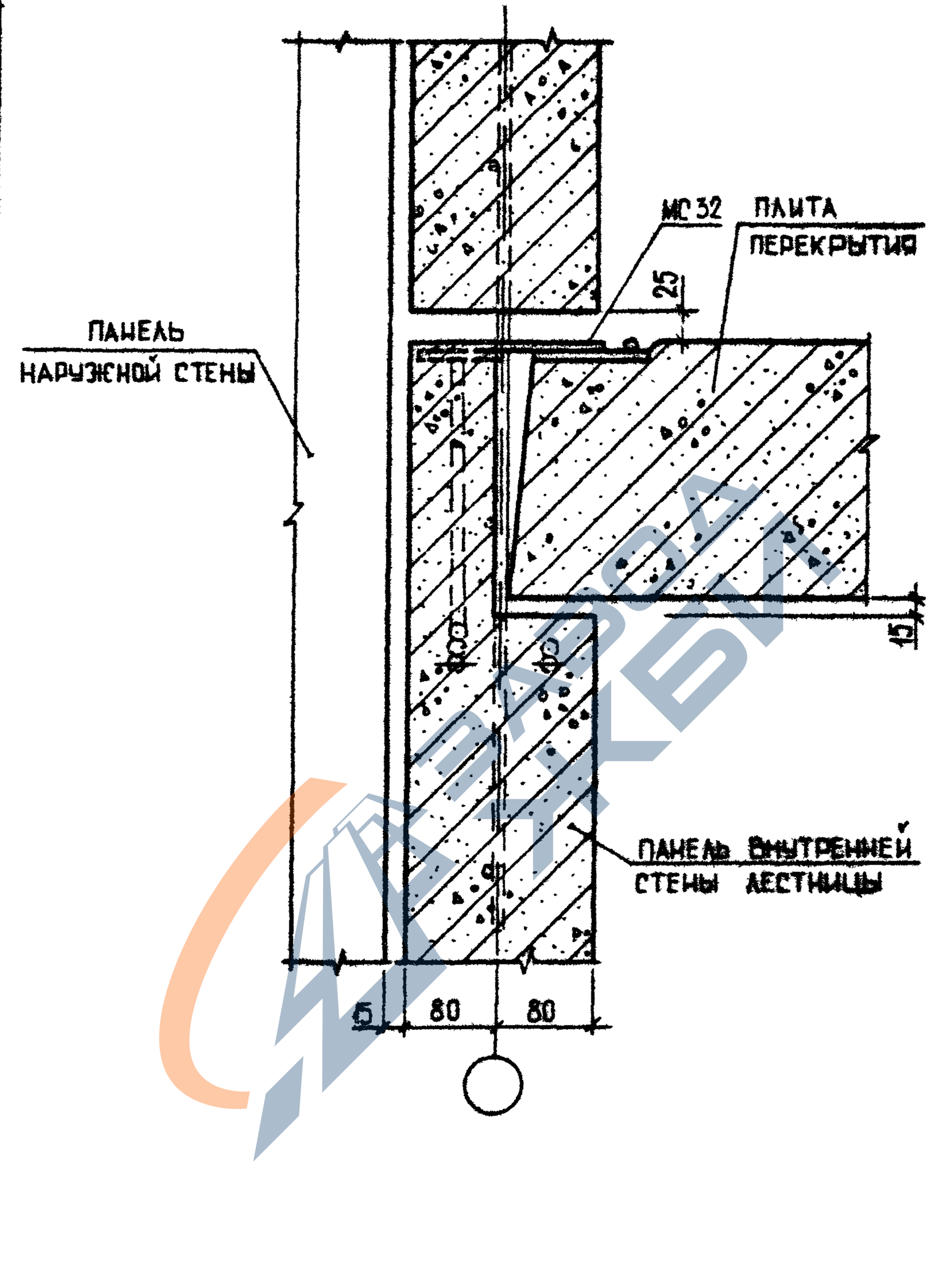

1.090.1-3 ПВ.7-1 037	ЛИСТ 2

20422 79

https://zavodjbi.com/

https://zavodjbi.com/

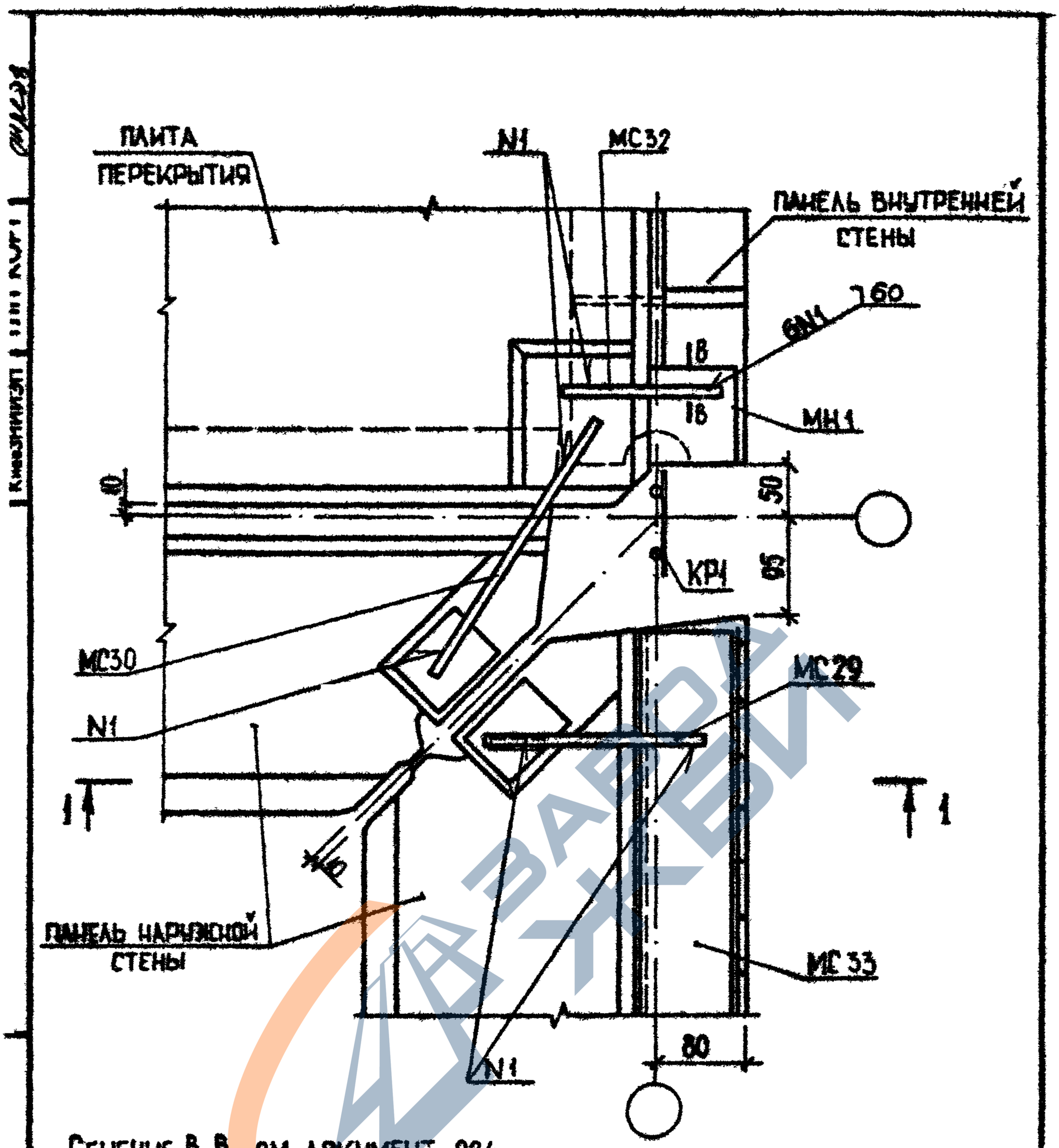

Сечение В-В см. документ 024

Спецификацию см. документ 095 лист 12

				1.090.1-3ПВ.7-1 038		
НАЧ.ОТД	Шевченко					
Н.КОНТР.	Ребров					
ГЛ СПЕЦ	Ничипоренко			УЗЕЛ 43	СТАДИЯ: Р; ЛИСТ: 1; ЛИСТОВ: 2	
ПРОВЕРИЛ	Скоробогат				ГОСГРАЖДАНСТРОЯ КиевЗНИИЭП	
РАЗРАБ	Греськив					

20422 80 ФОРМАТ А4

https://zavodjbi.com/

https://zavodjbi.com/

1—1

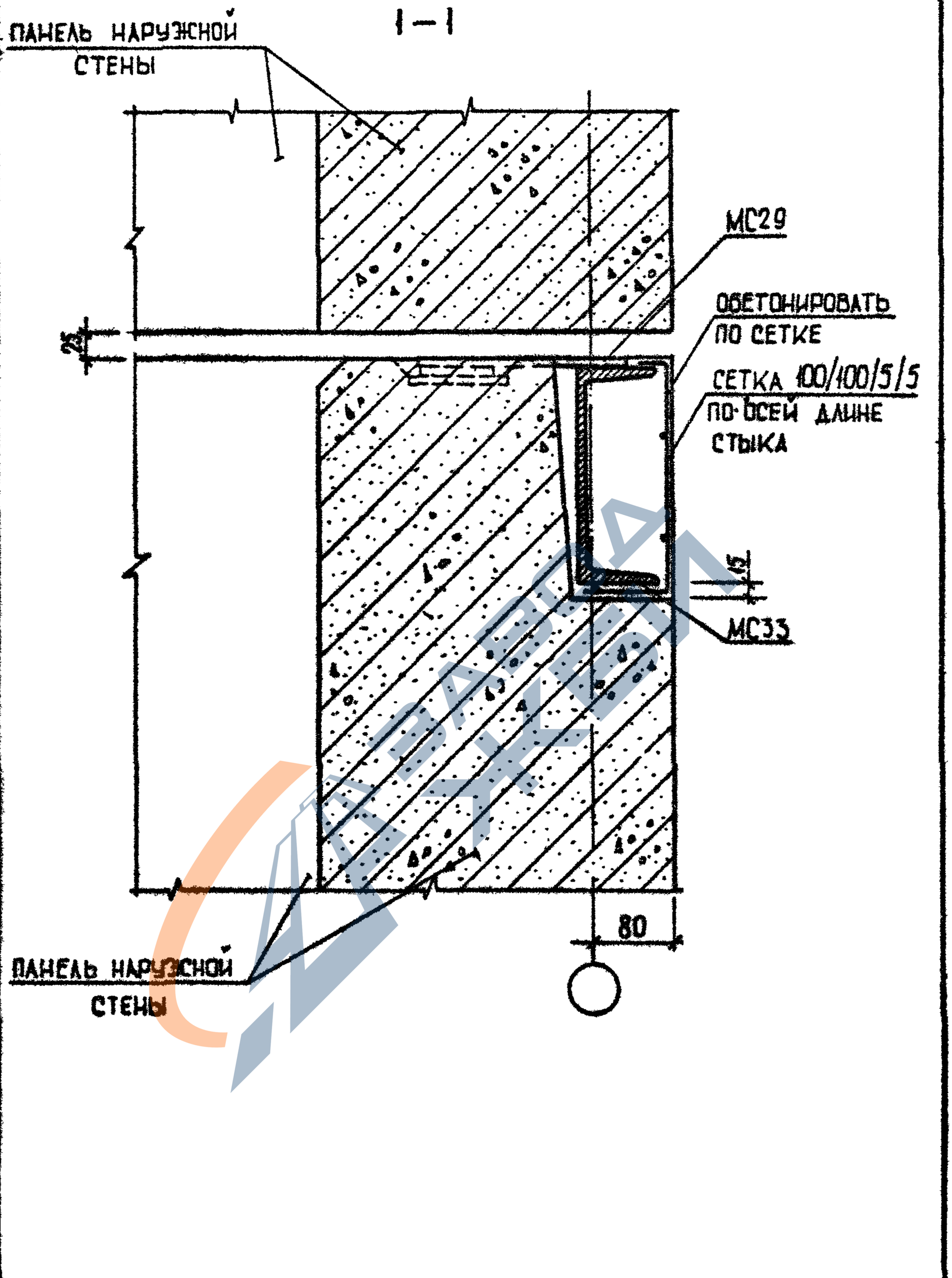

	1.090.1-3ПВ.7-1 038	ЛИСТ 2

20422 81

ФОРМАТ А4

https://zavodjbi.com/

https://zavodjbi.com/

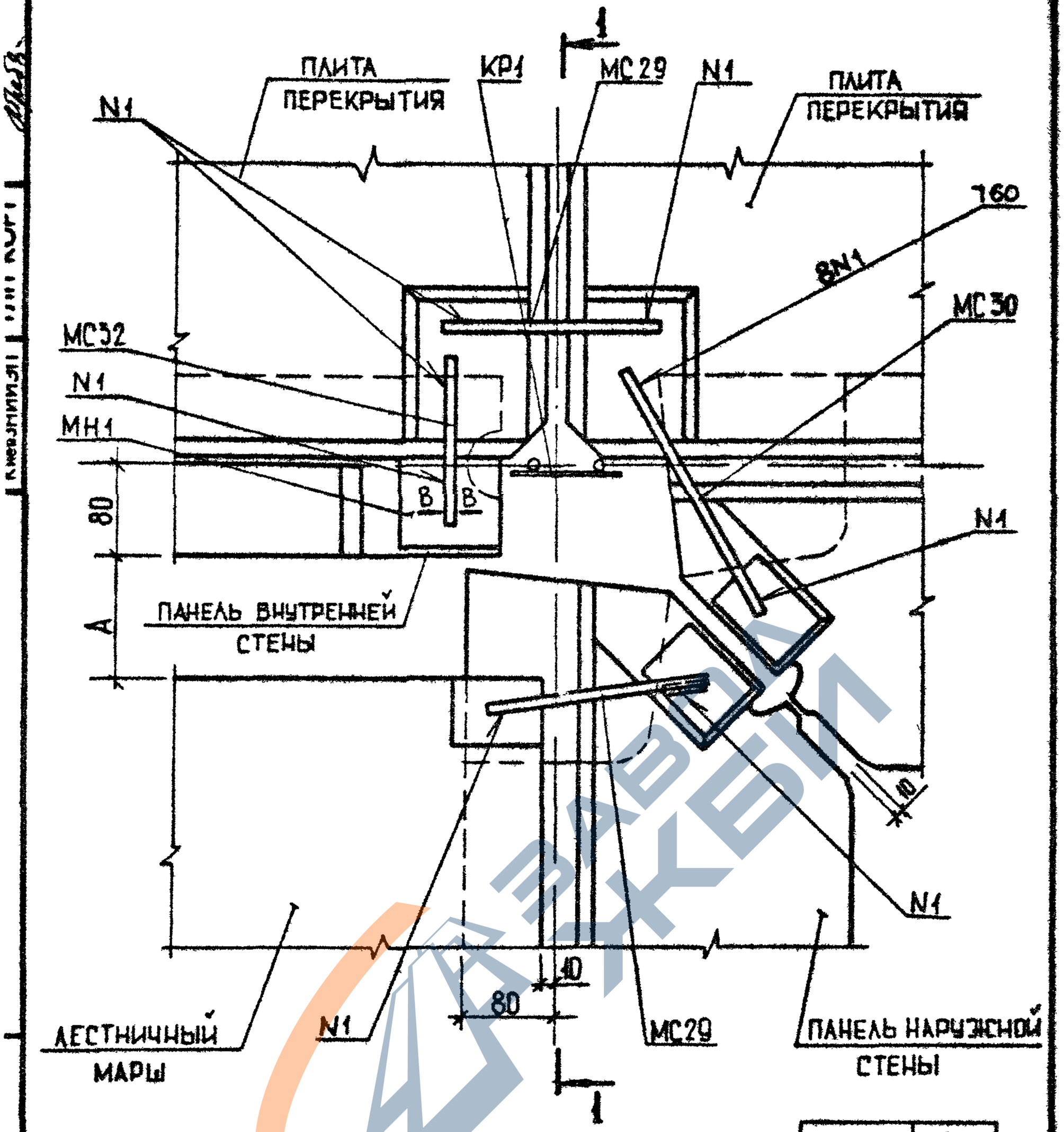

Сечение В-В см. документ 024

Спецификацию см документ 095 лист 13

Узел	А
44	40
45	110

				1.090.1-3ПВ.7-1 039		
НАЧОТД	Шевченко					
Н КОНТР	Ребров					
ГП СПЕЦ	Нучипоренко			УЗЛЫ 44, 45	СТАДИЯ: Р; ЛИСТ: 1; ЛИСТОВ: 2	
ПРОВЕРИЛ	Скоробогат				ГОСГРАЖДАНСТРОЙ КиевЗНИИЭП	
РАЗРАБ	Греськів					

20422 82 ФОРМАТ А4

https://zavodjbi.com/

https://zavodjbi.com/

1 – 1

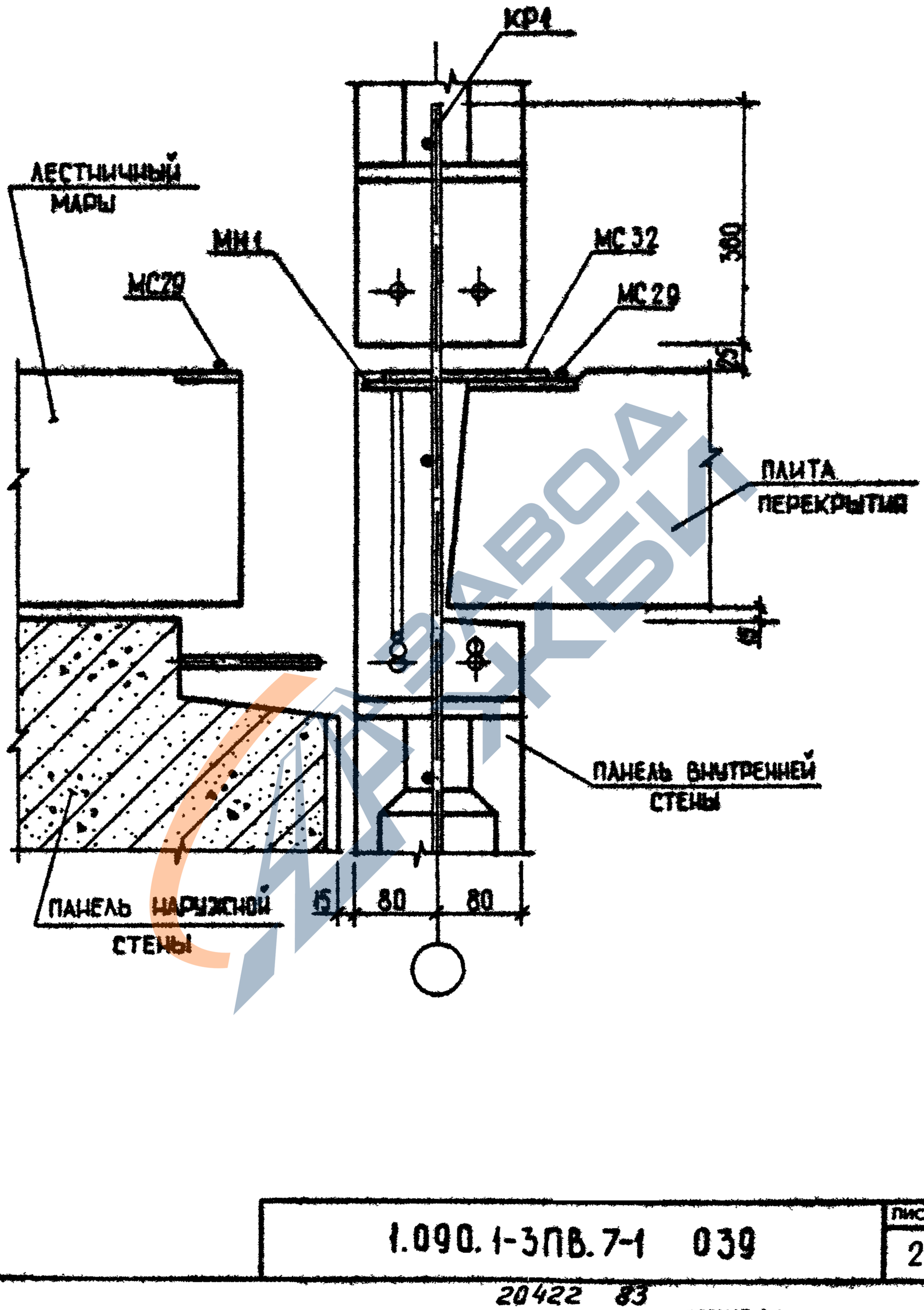

https://zavodjbi.com/

https://zavodjbi.com/

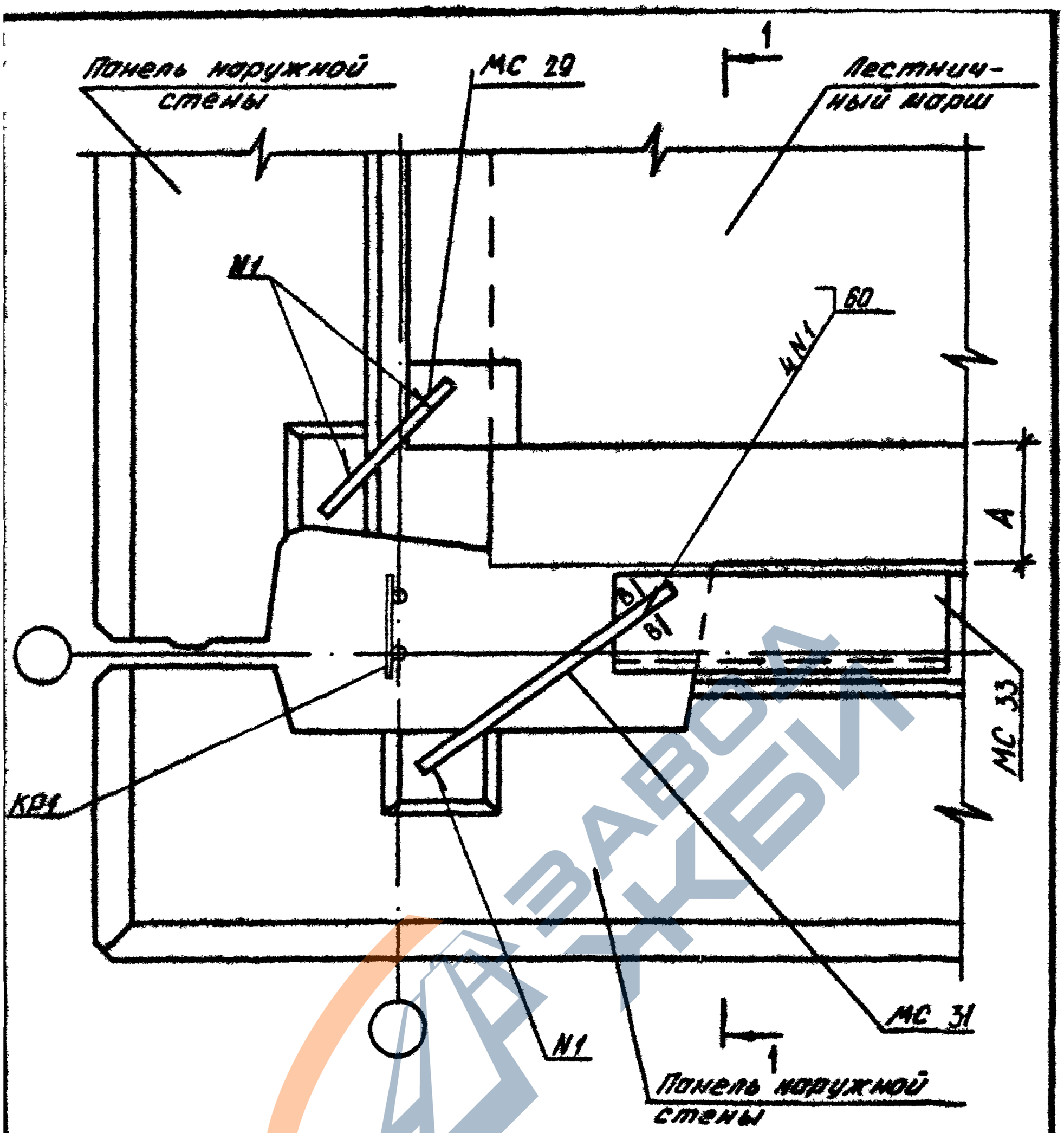

Сечение в-в см. документ 024
Спецификацию см. документ 095 лист 14

Узел	А
46	40
47	110

Нач.отд.	Шевченко	
Н.контр.	Ребров	
ГИП спец.	Кичипаренко	
Проверил	Скоробогат	
Разраб.	Федько	

1.090.1-3ПВ.7-1 040

Узлы 46,47

Стадия	Лист	Листов
Р	1	2

Госгражданстрой
КиевЗНИИЭП

20422 84 Формат А4

https://zavodjbi.com/

https://zavodjbi.com/

1-1

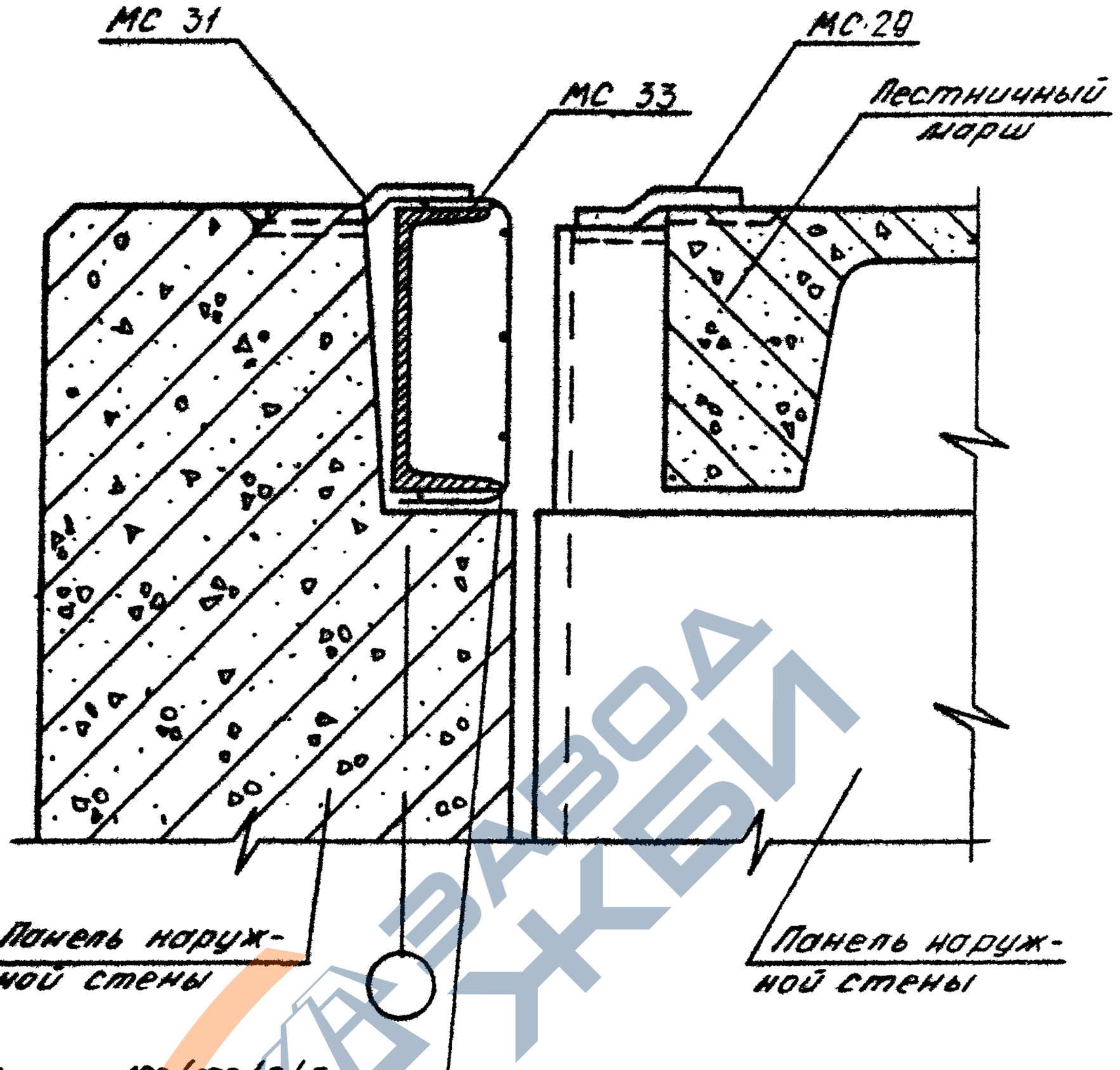

Сетка 100/100/5/5
ГОСТ 8478-81 по всей длине

Каркас КР1 в сечении 1-1 условно не показан. Привязку КР1 см документ 026

https://zavodjbi.com/

https://zavodjbi.com/

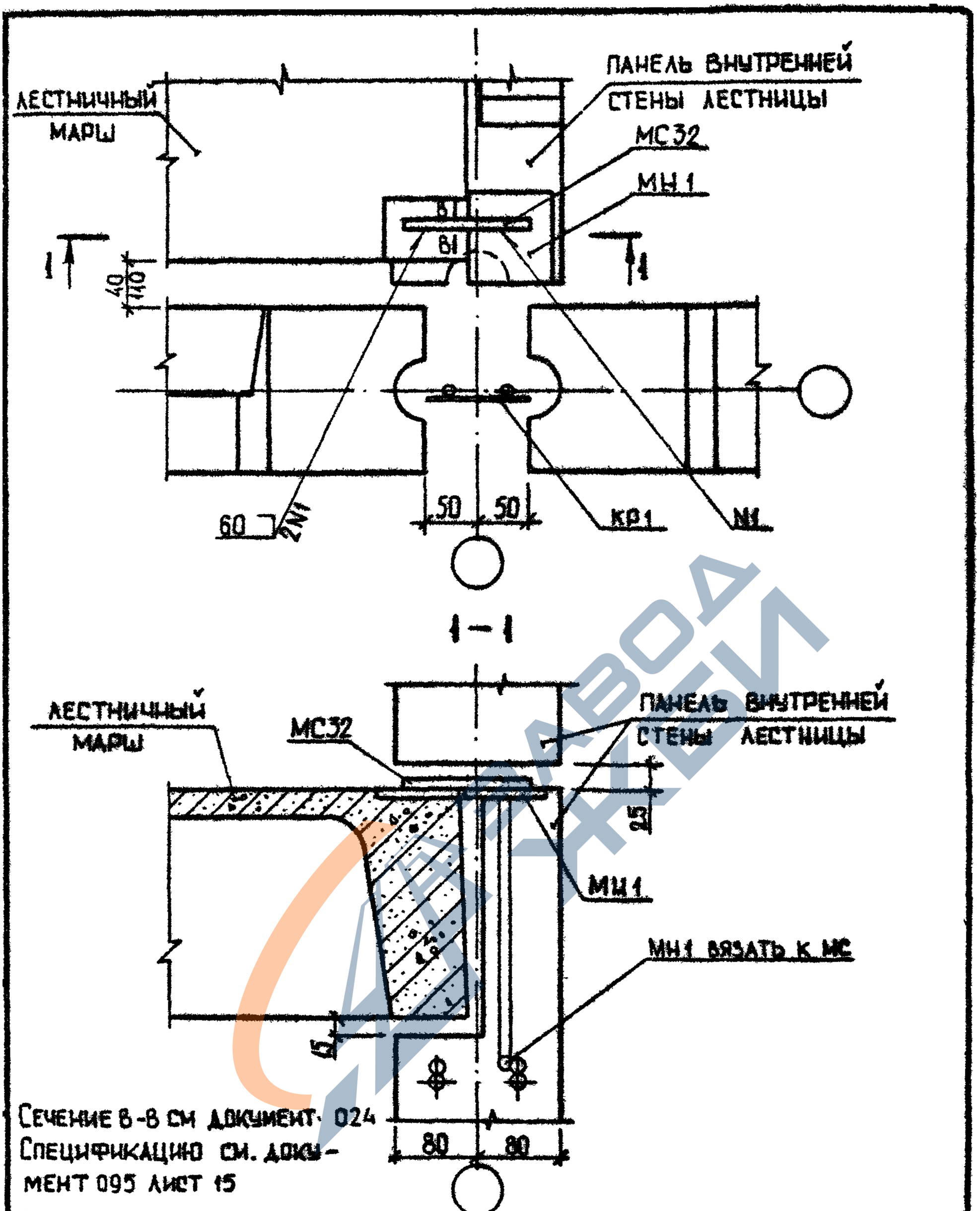

Сечение 8-8 см документ 024
Спецификацию см. документ 095 лист 15

				1.090.1-3ПВ.7-1 041		
НАЧОТД	Шевченко				СТАДИЙ	ЛИСТ	ЛИСТОВ
Н КОНТР	Ребров				Р		1
ГП СПЕЦ	Ничипоренко			УЗЕЛ 48	ГОСГРАЖДАНСТРОЙ КиевЗНИИЭП	
ПРОВЕРИЛ	Скоробогат					
РАЗРАБ	Греських					

20422 86 ФОРМАТ А4

https://zavodjbi.com/

https://zavodjbi.com/

МАРШ ЛЕСТНИЧНЫЙ

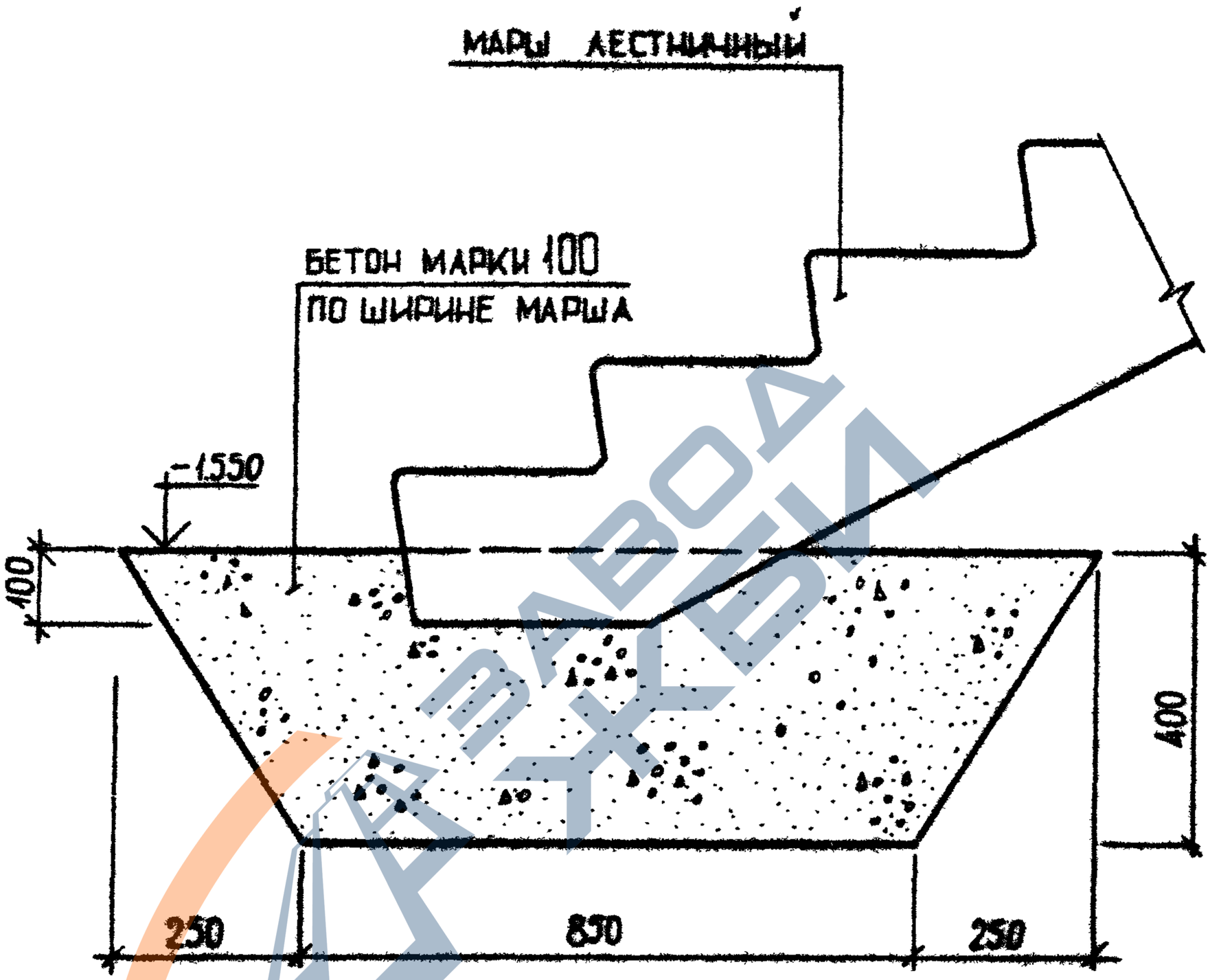

				1.090.1-3ПВ.7-1 042		
НАЧ.ОТД	Шевченко					
Н.КОНТР	Ребров					
ГЛ.СПЕЦ	Ничипоренко			УЗЕЛ 49	СТАДИЯ: Р; ЛИСТ: ; ЛИСТОВ: 1	
ПРОВЕРИЛ	Скоробагат				ГОСГРАЖДАНСТРОЙ КиевЗНИИЭП	
РАЗРАБ	Греськів					

20422 87 ФОРМАТ А4

https://zavodjbi.com/

https://zavodjbi.com/

Киев ЗНИИЭП Альбом

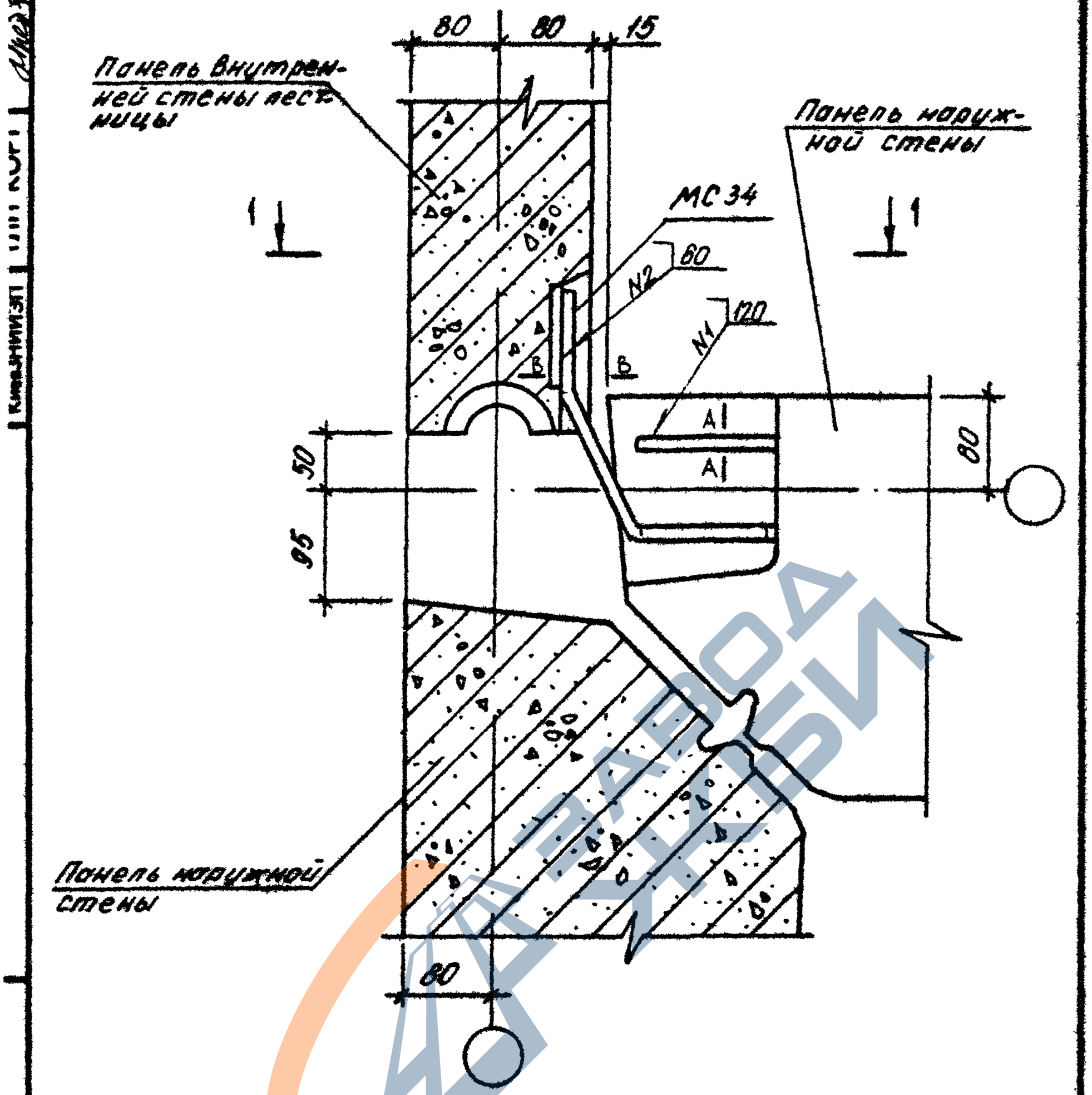

Сечения А-А и В-В см. документы 014, 024
Спецификацию см. документ 095 лист 15

				1.090.1-3ПВ.7-1 043		
НАЧОТД	Шевченко				СТАДИЙ	ЛИСТ	ЛИСТОВ
Н КОНТР	Реброб				Р	1	2
ГП СПЕЦ	Ничипоренко			УЗЕЛ 50	ГОСГРАЖДАНСТРОЙ КиевЗНИИЭП	
ПРОВЕРИЛ	Скоробогат					
РАЗРАБ	Федько					

20422 88 ФОРМАТ А4

https://zavodjbi.com/

https://zavodjbi.com/

1-1

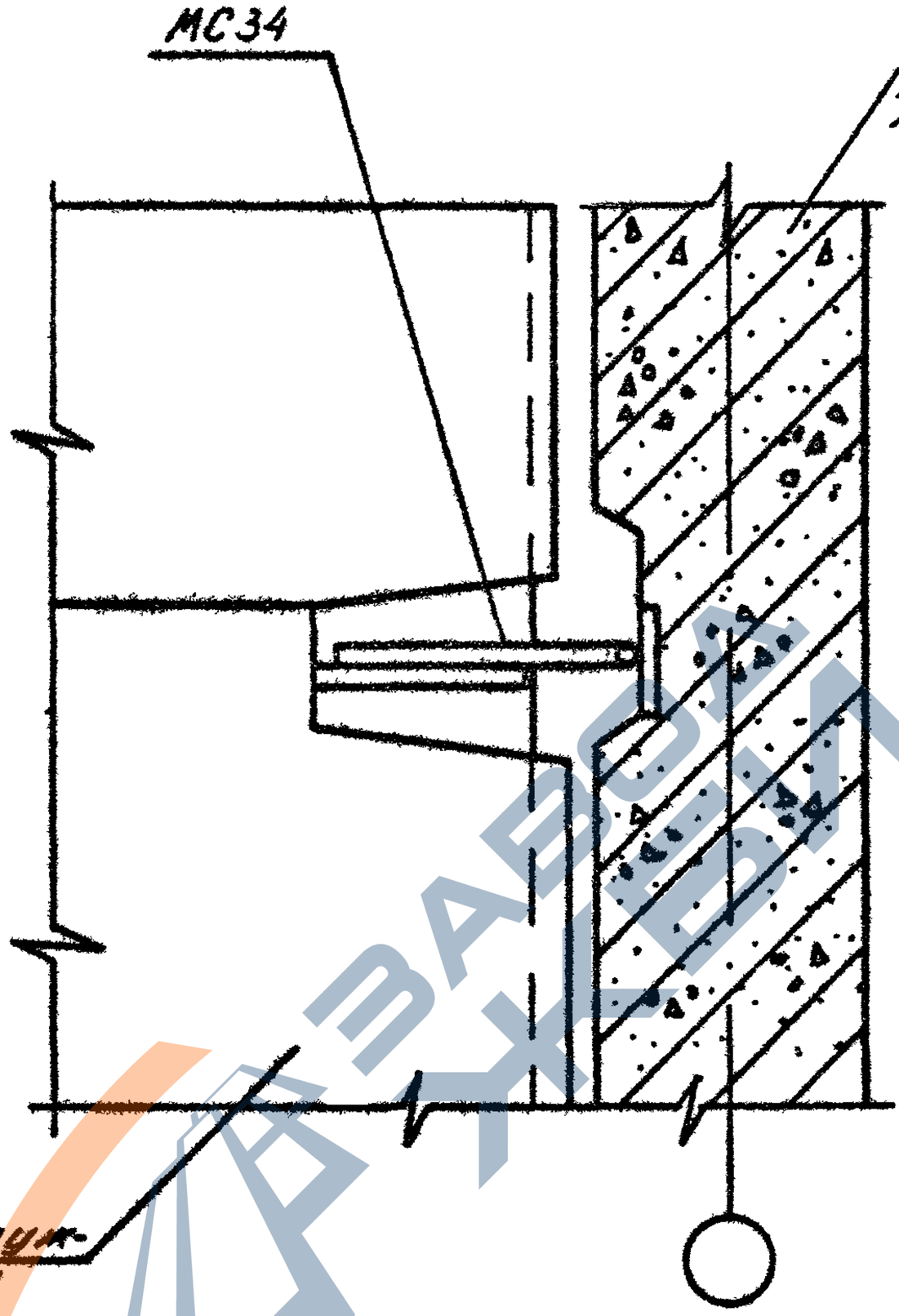

https://zavodjbi.com/

https://zavodjbi.com/

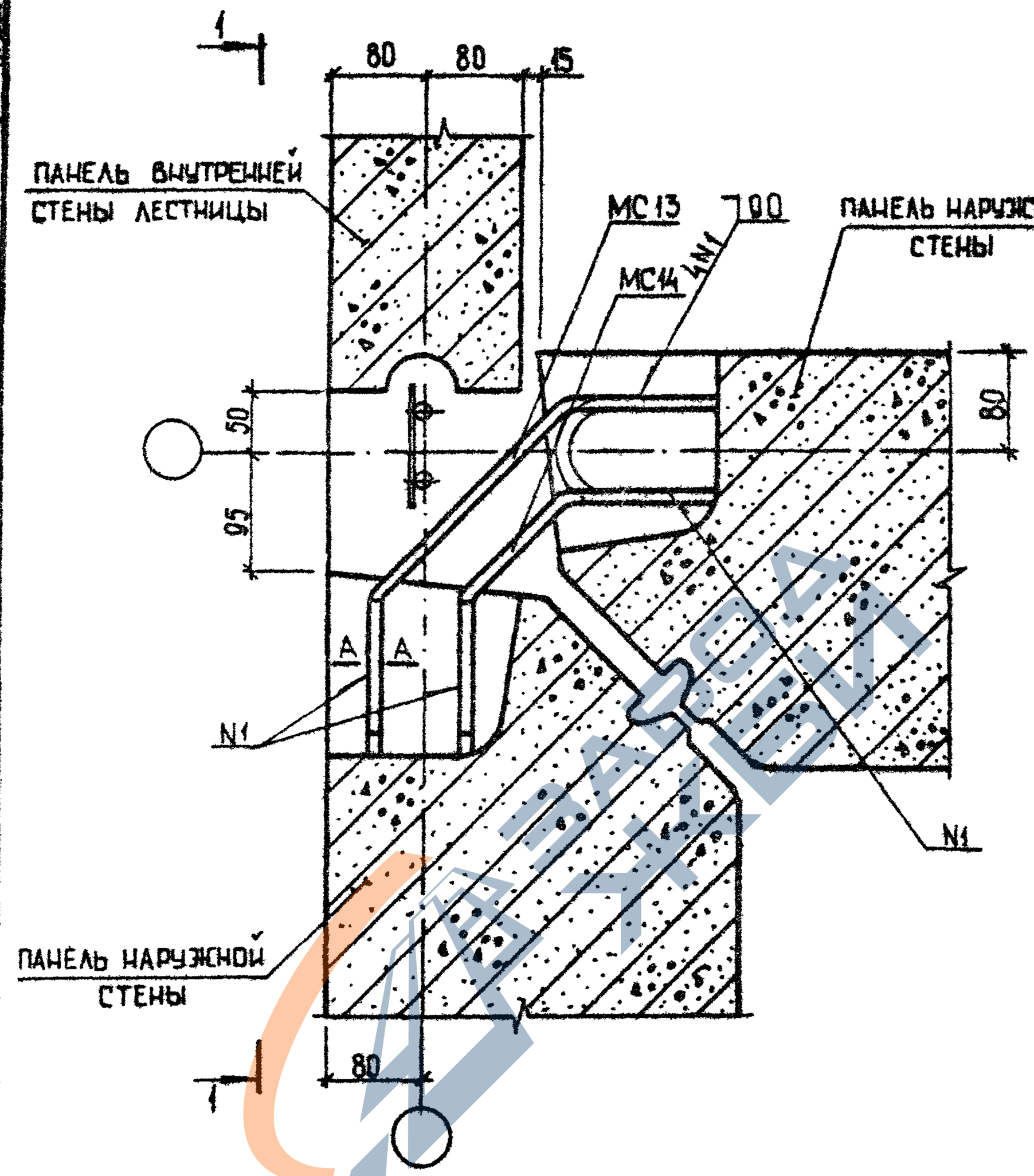

Сечение А-А см. документ 014
Спецификацию см. документ 093 лист 15

				1.090.1-3ПВ.7-1 044		
Нач.отд	Шевченко					
Н.контр	Ребров					
Гл.спец	Ничипоренко					
Проверил	Скрообогот			УЗЕЛ 51	Стадия: Р; Лист: 1; Листов: 2	
Разраб	Греських				Госгражданстрой КиевЗНИИЭП	

20422 90

Формат А4

https://zavodjbi.com/

https://zavodjbi.com/

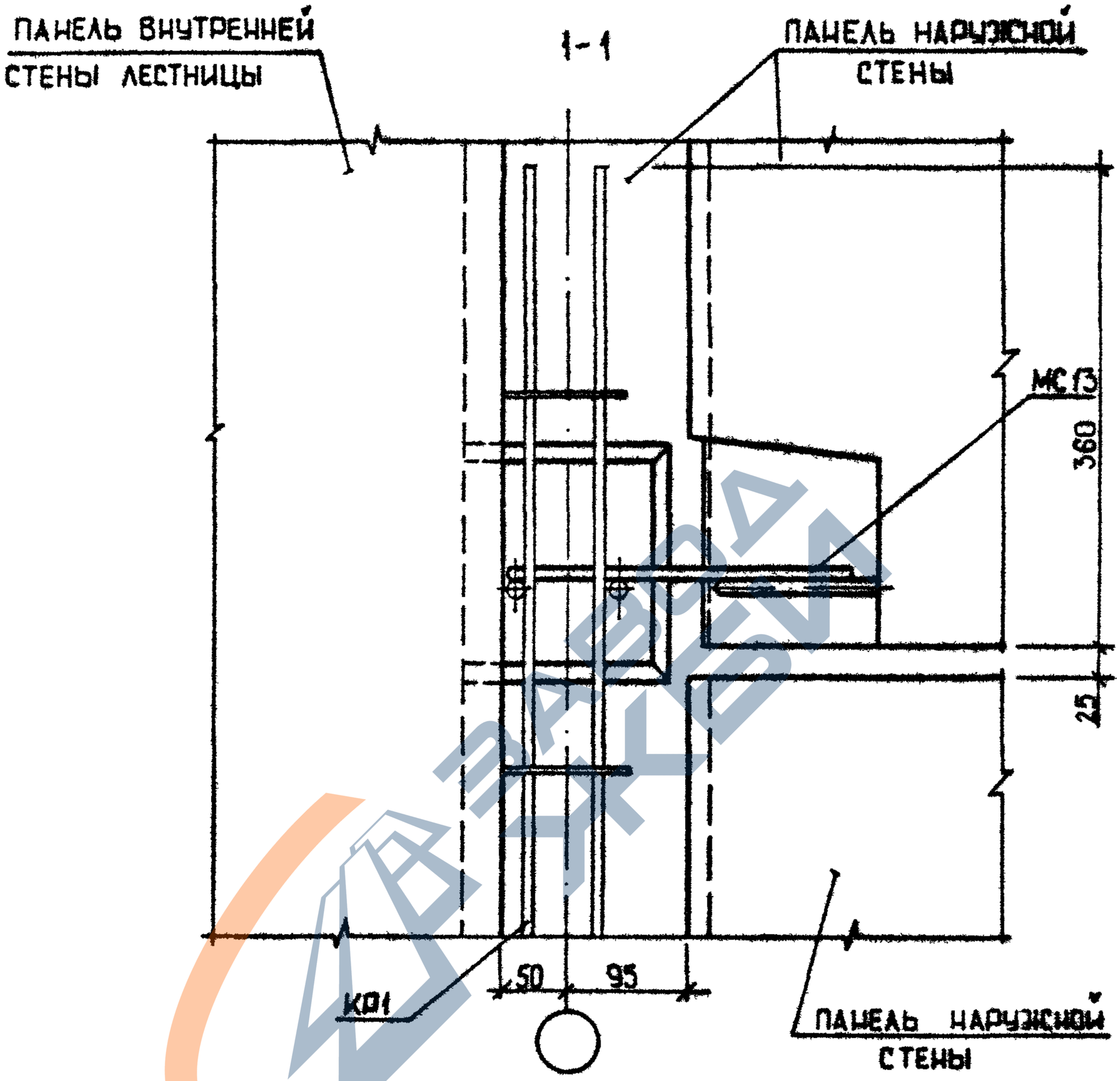

20422 91

ФОРМАТ А4

https://zavodjbi.com/

https://zavodjbi.com/

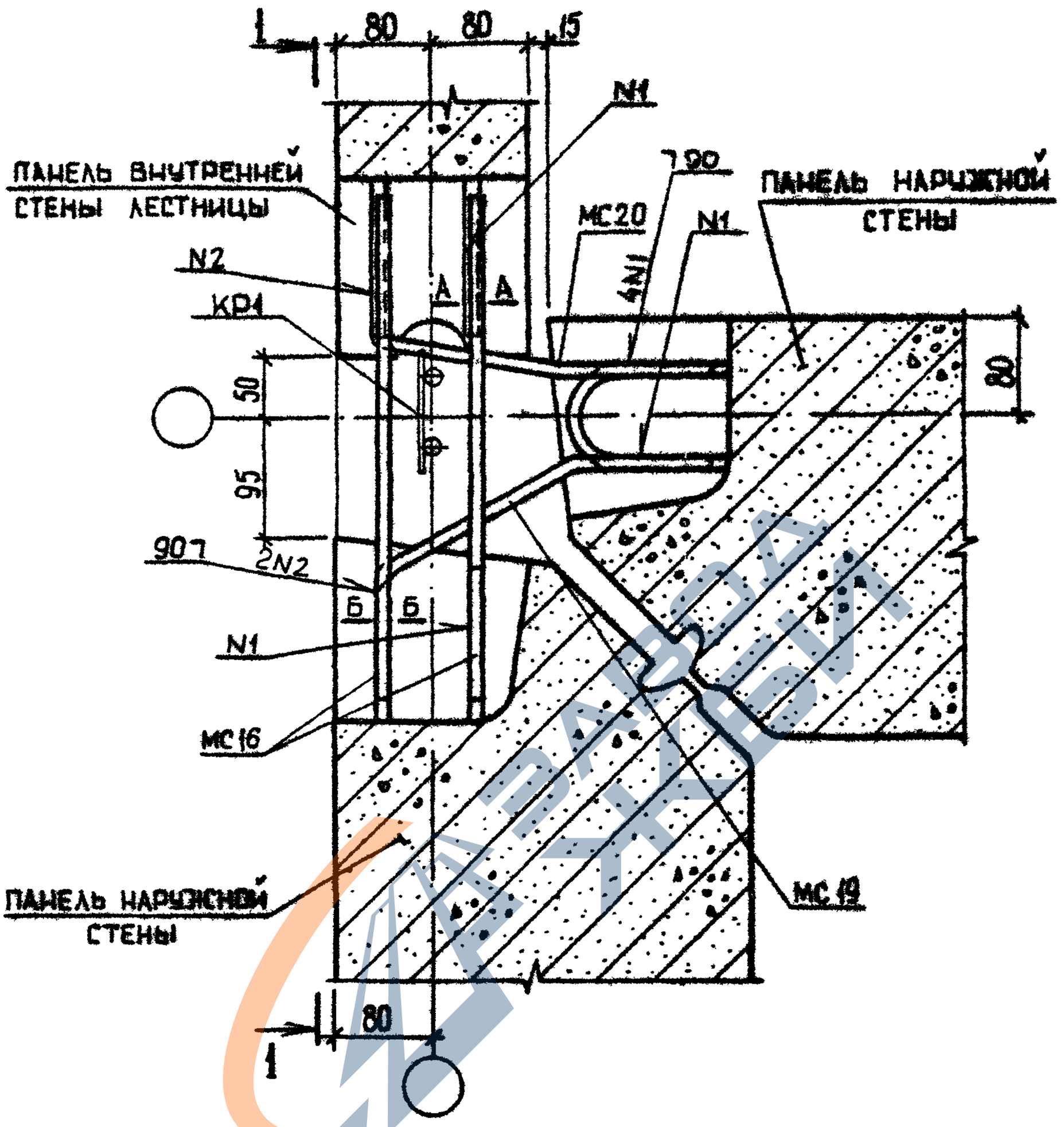

Спецификацию см. документ 095 лист 15
Сечение А-А и Б-Б см. документы 014, 015

				1.090.1-3ПВ.7-1 045		
НАЧ.ОТД	Шевченко					
Н.КОНТР	Ребров			УЗЕЛ 52	СТАДИЯ	ЛИСТ	ЛИСТОВ
ГЛ.СПЕЦ	Мишпоренко				Р	1	2
ПРОВЕРИЛ	Скородзат				ГОСГРАЖДАНСТРОЙ КиевЗНИИЭП		
РАЗРАБ	Греськів						

20422 92 ФОРМАТ А4

https://zavodjbi.com/

https://zavodjbi.com/

Инв. № подл. | Подпись и дата | Взам. инв. №

1 — 1

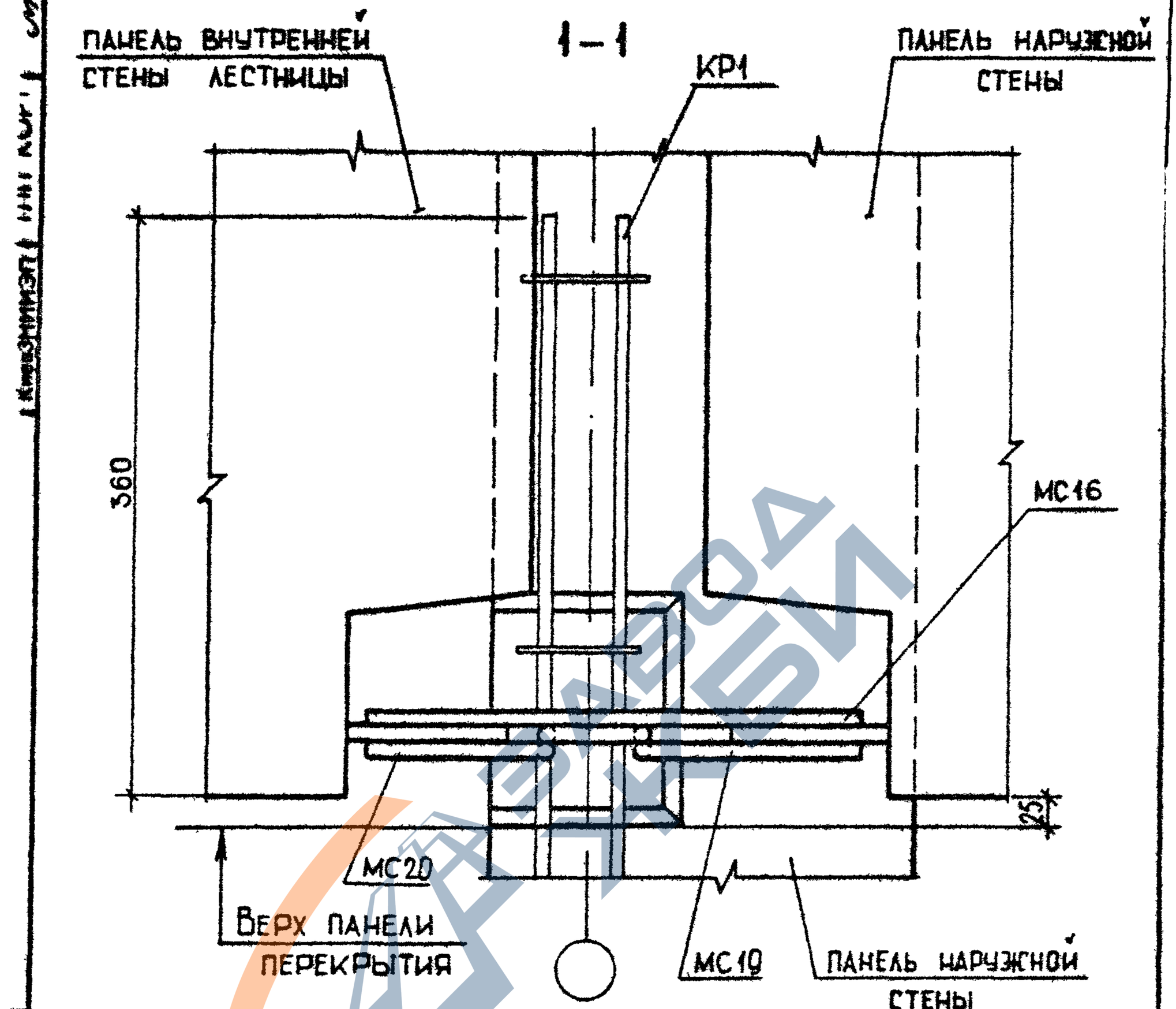

	1.090.1-3ПВ.7-1 045	ЛИСТ 2

20422 93

ФОРМАТ А4

https://zavodjbi.com/

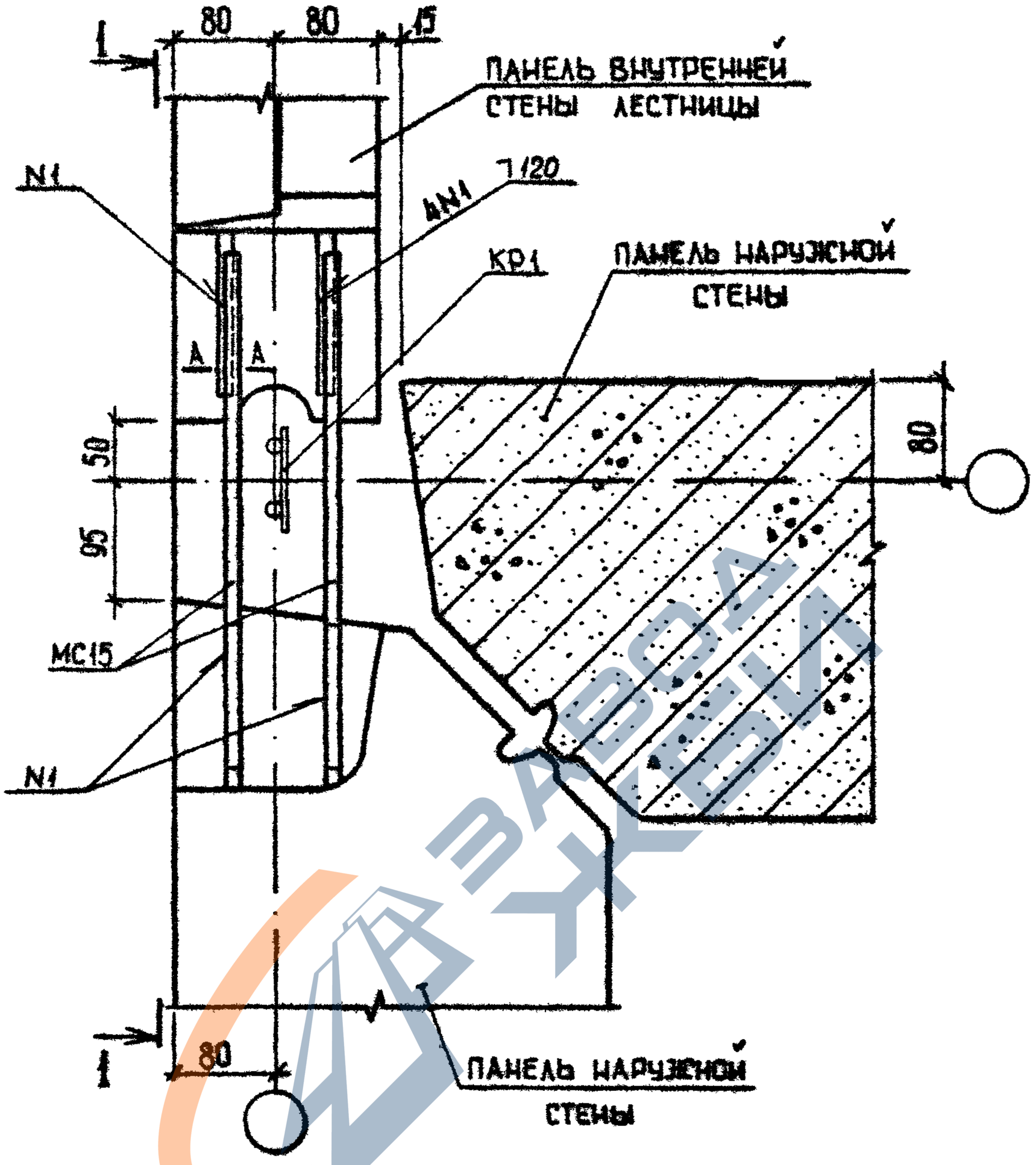

Спецификацию см. документ 095 лист 16
Сечение А-А см. документ 014

				1.090.1-3.7-1 046			
НАЧ ОТД	Шевченко			УЗЕЛ 53	СТАДИЯ	ЛИСТ	ЛИСТОВ
Н КОНТР	Ребров				Р	1	2
ГЛ СПЕЦ	Никипоренко				ГОСГРАЖДАНСТРОЙ КиевЗНИИЭП		
ПРОВЕРИЛ	Скоробогат						
РАЗРАБ	Горськив						

20422 94 ФОРМАТ А4

https://zavodjbi.com/

1-1

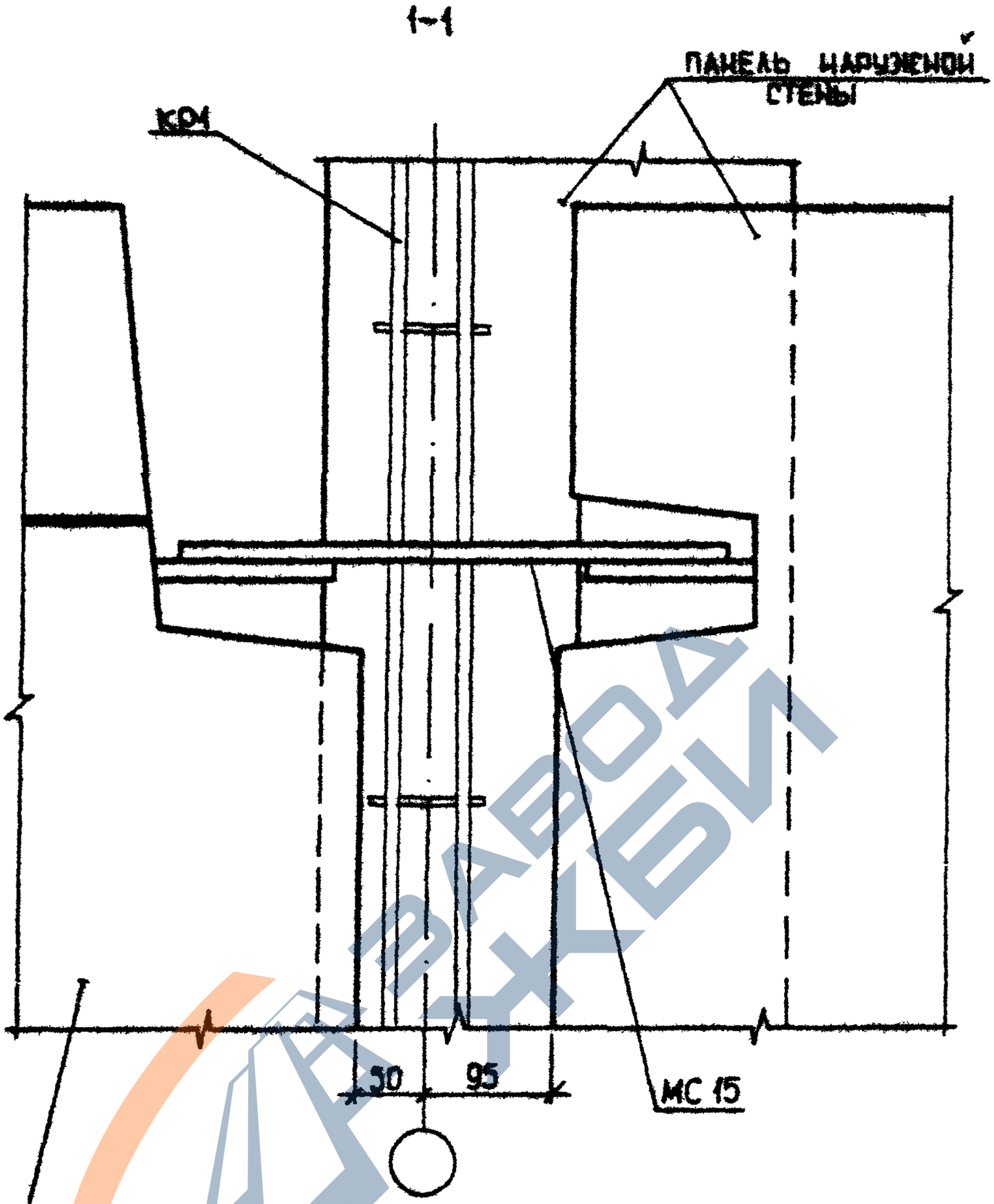

	1.090.1-3 ПВ.7-1 046	ЛИСТ 2

20422 95

https://zavodjbi.com/

https://zavodjbi.com/

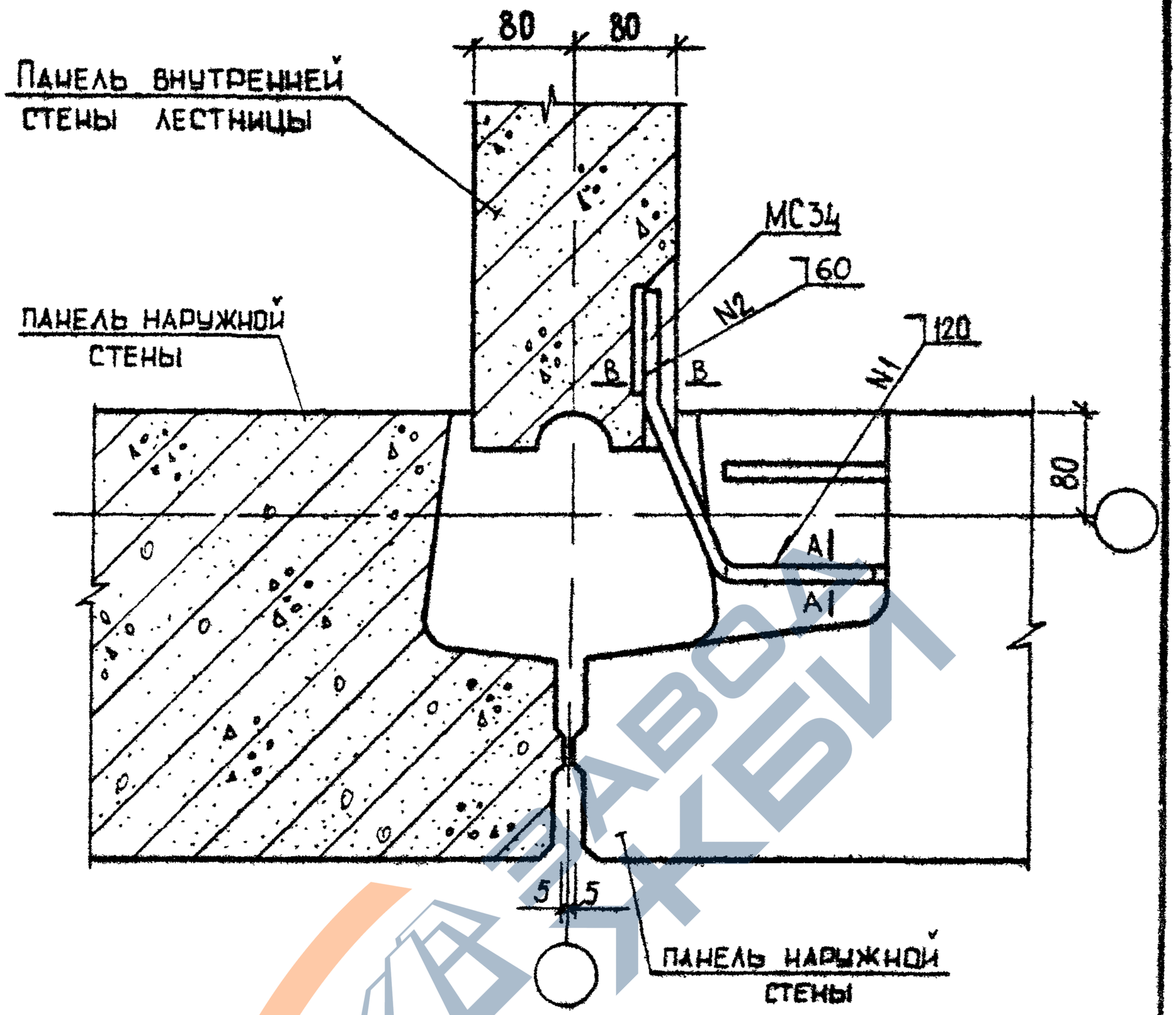

Сечения А-А и В-В см. документы 014, 024

Спецификацию см. документ 095 лист 16

				1.090.1-3ПВ.7-1 047		
Нач отд	Шевченко					
Н контр	Ребров					
Гл спец	Ничипоренко					
Проверил	Скособогат			Узел 54	Стадия: Р; Лист: ; Листов: 1	
Разраб	Греських				Госгражданстроя КиевЗНИИЭП	

20422 96 Формат А4

https://zavodjbi.com/

https://zavodjbi.com/

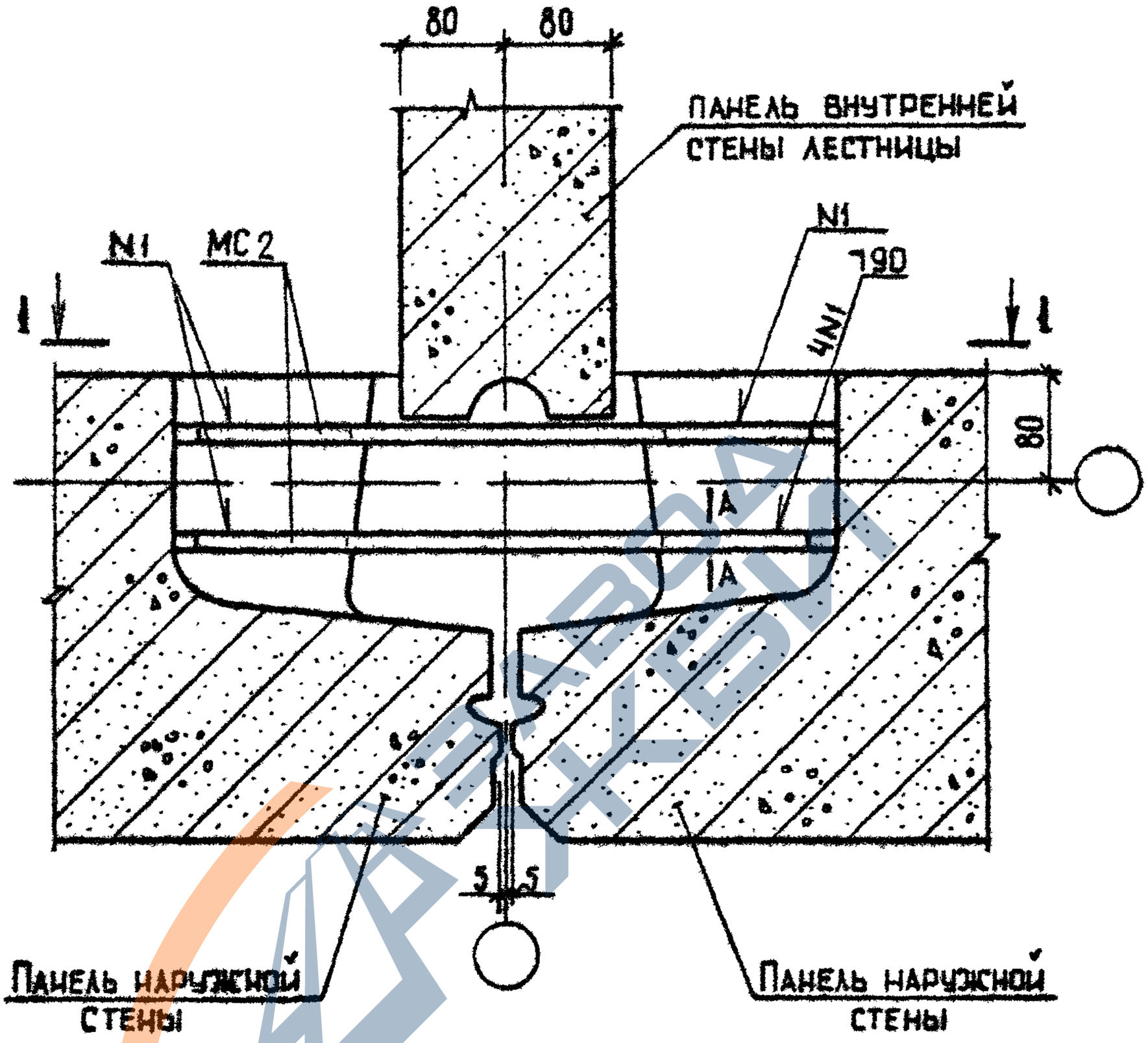

Спецификацию см. документ 095 лист 16

Сечение А-А см. документ 014

				1.090.1-3ПВ.7-1 048		
НАЧОТД	Шевченко					
НКОНТР	Ребров					
ГПСПЕЦ	Ничипоренко			УЗЕЛ 55	СТАДИЯ: Р; ЛИСТ: 1; ЛИСТОВ: 2	
ПРОВЕРИЛ	Скоробогат				ГОСГРАЖДАНСТРОЙ КиевЗНИИЭП	
РАЗРАБ	Гресько					

20422 97 ФОРМАТ А4

https://zavodjbi.com/

https://zavodjbi.com/

98

1 – 1

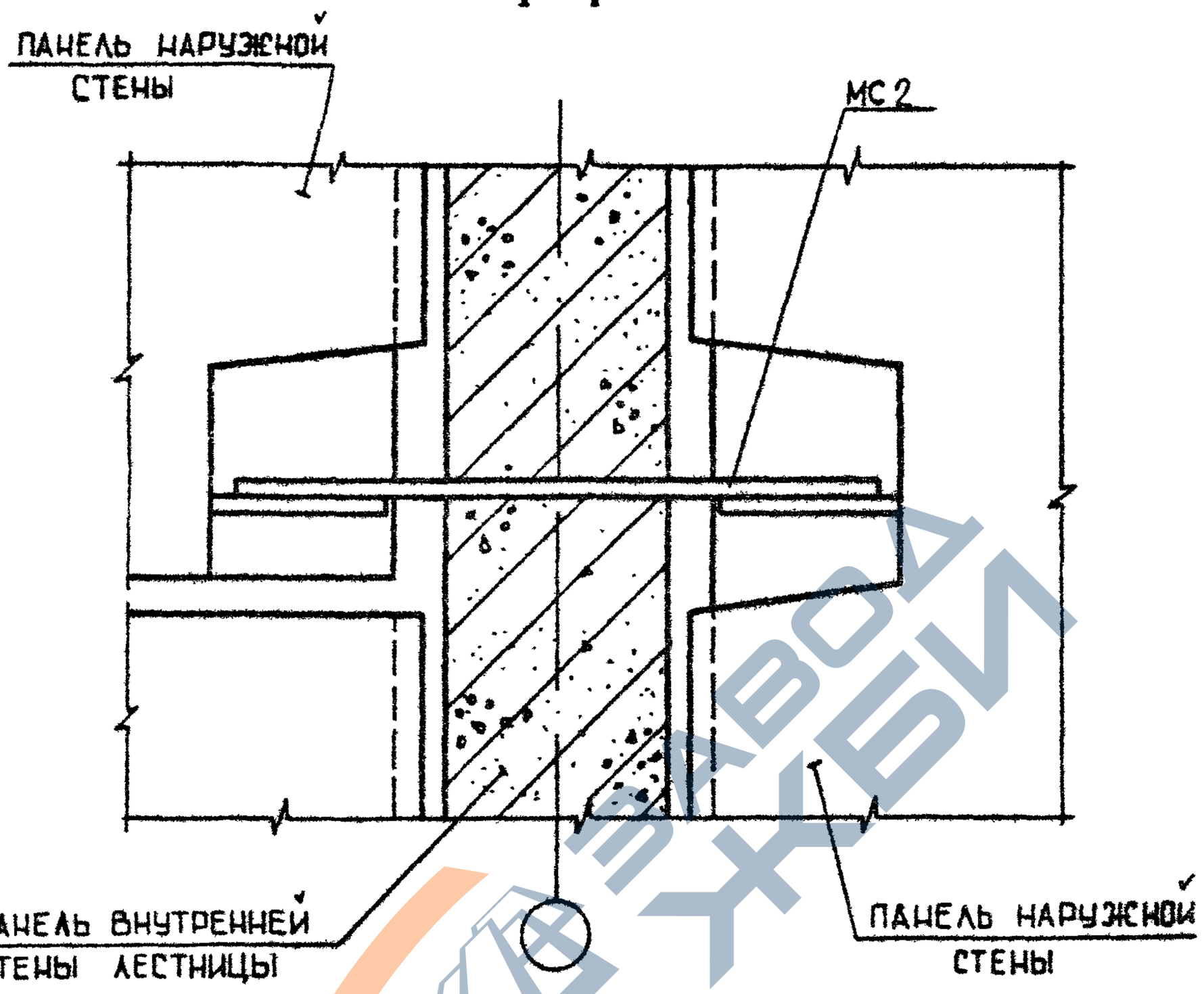

ЗАВОД ЖБИ

1.090.1-3ПВ.7-1 048	ЛИСТ 2

20422 98

ФОРМАТ А4

https://zavodjbi.com/

https://zavodjbi.com/

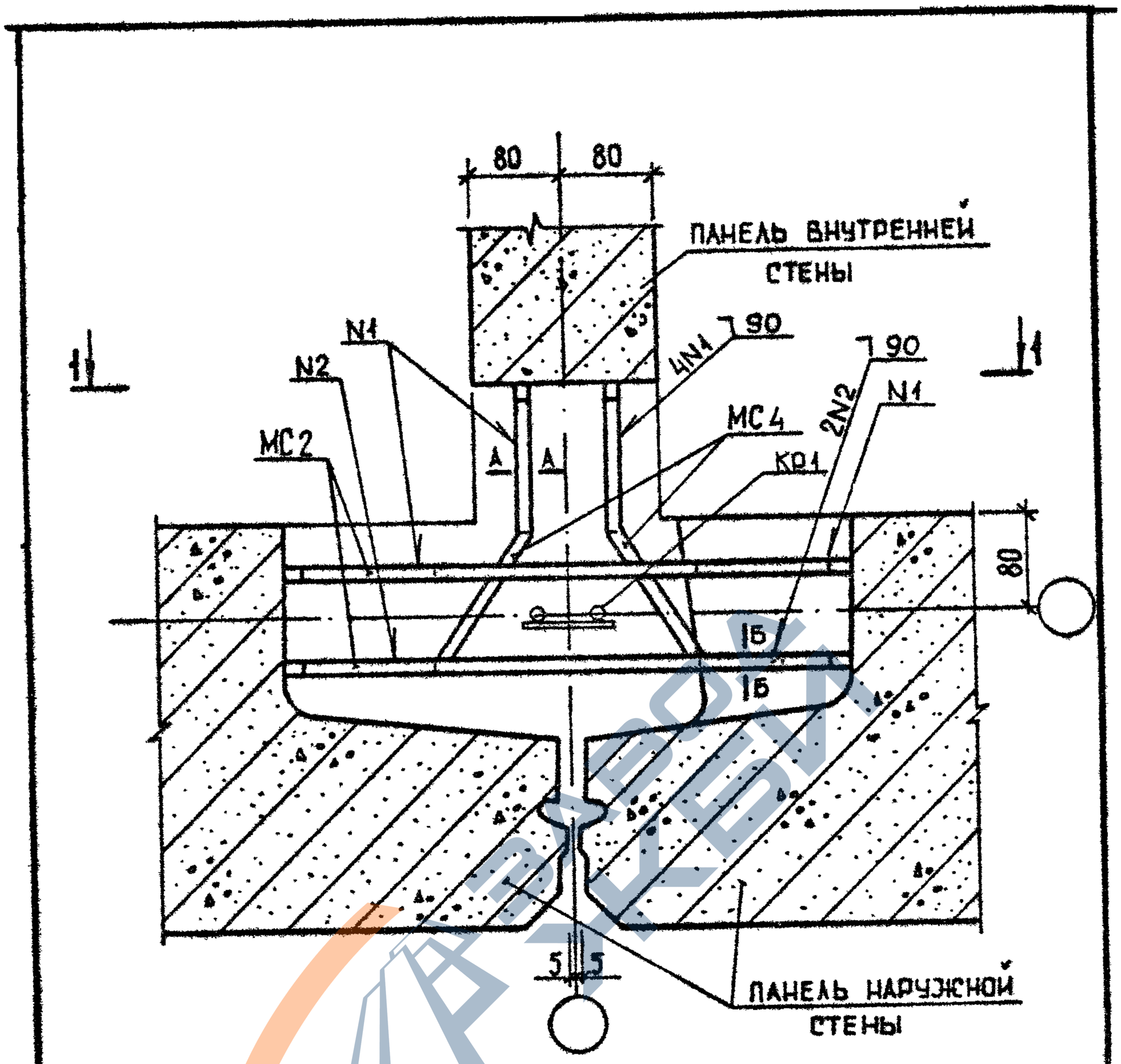

Спецификацию см. документ 095 лист 16

Сечение А-А и Б-Б см. документ 014, 015

				1.090.1-3ПВ.7-1 049		
НАЧОТД	Шевченко				СТАДИЯ	ЛИСТ	ЛИСТОВ
					Р		
НКОНТР	Ребров			УЗЕЛ 56	ГОСГРАЖДАНСТРОЙ КиевЗНИИЭП	
ГПСПЕЦ	Жичипоренко					
ПРОВЕРИЛ	Скоробогат					
РАЗРАБ	Греських					

20422 99 ФОРМАТ А4

https://zavodjbi.com/

https://zavodjbi.com/

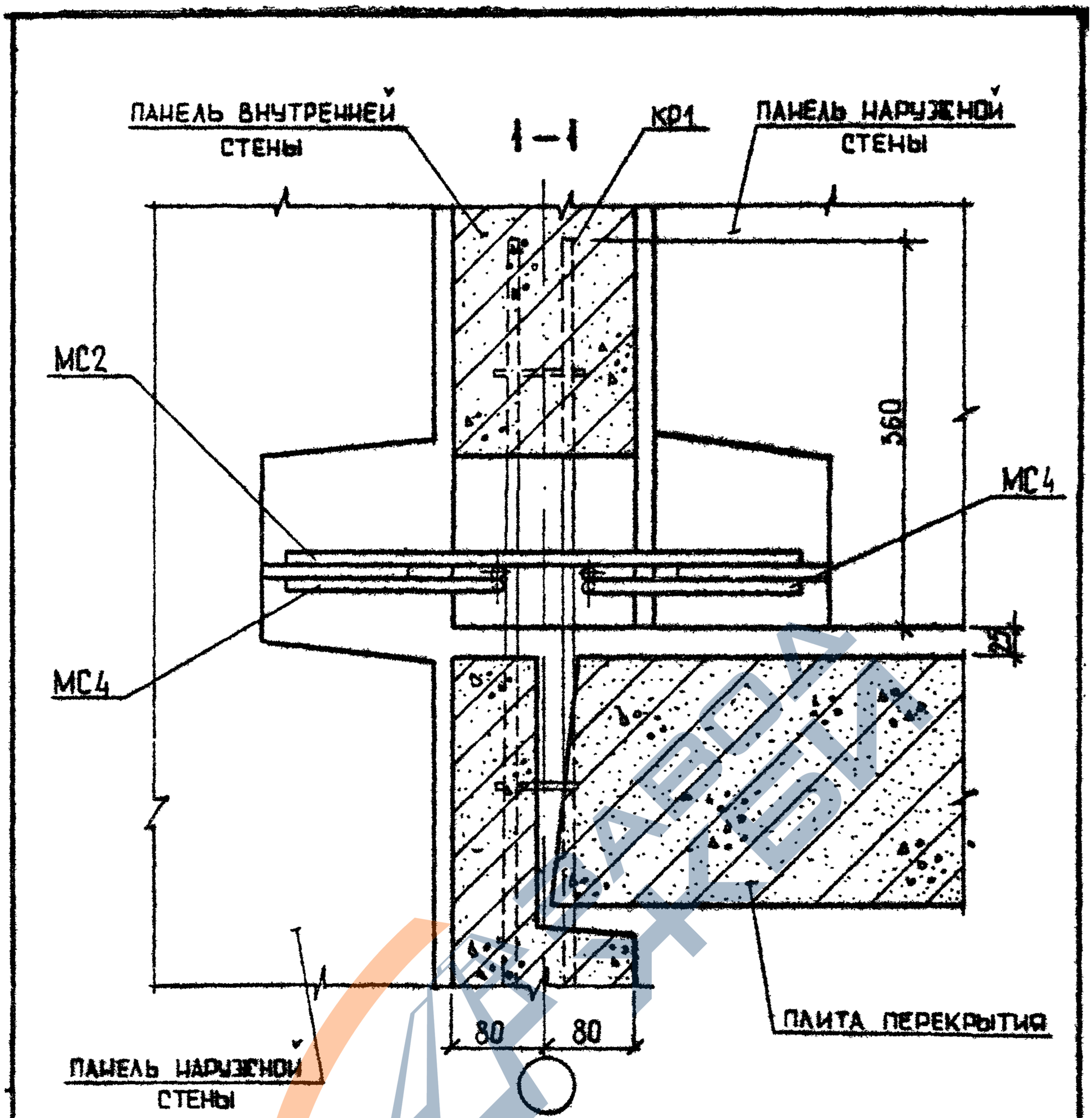

	1.090.1-3ПВ.7-1 049	ЛИСТ 2

20422 100

ФОРМАТ А4

https://zavodjbi.com/

https://zavodjbi.com/

Инв.№ подл. | Подпись и дата | Взам.инв.№ | Инв.№ дубл. | Подпись и дата

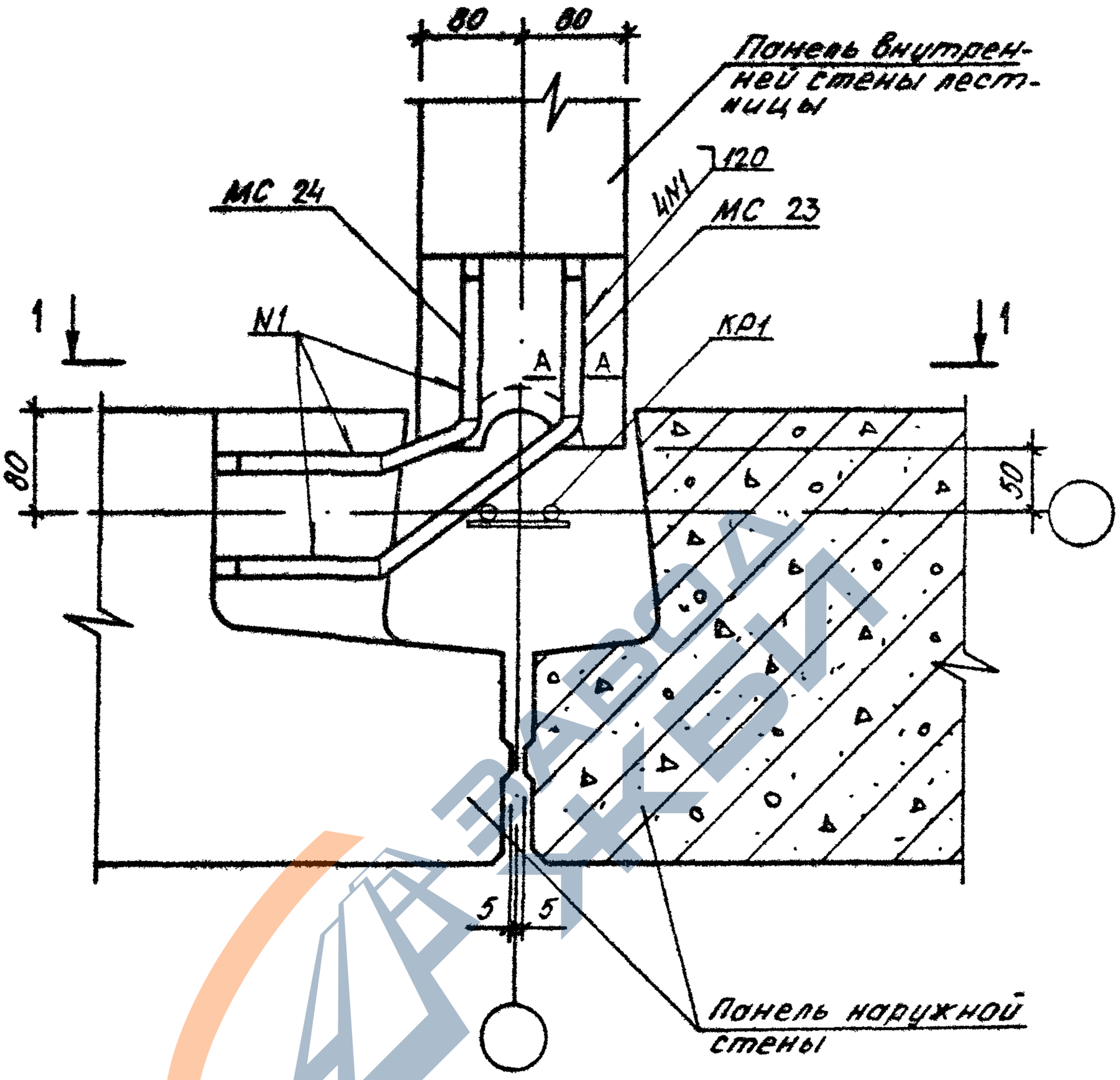

Сечение А-А см документ 014
Спецификацию см. документ 095 лист 17

				1.090.1-3ПВ.7-1 050		
НАЧОТД	Шевченко					
Н.КОНТР	Ребров					
ГЛ.СПЕЦ	Ничипоренко			УЗЕЛ 57	СТАДИЯ: Р	ЛИСТ: 1
ПРОВЕРИЛ	Скоробогат					ЛИСТОВ:
РАЗРАБ	Федько				ГОСГРАЖДАНСТРОЙ КиевЗНИИЭП	

https://zavodjbi.com/

https://zavodjbi.com/

102

1–1

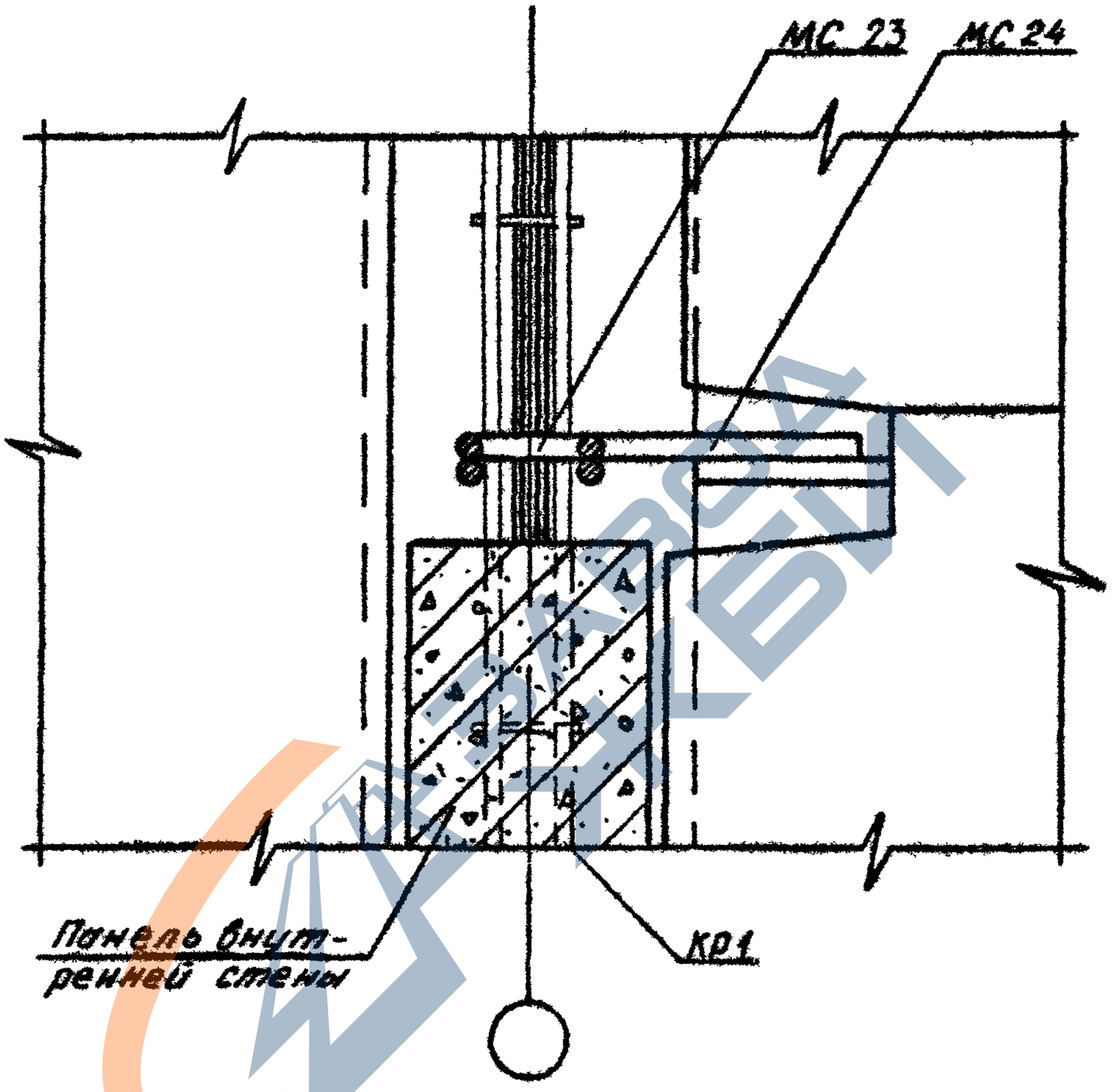

1.090.1-3ПВ.7-1 050

ЛИСТ 2

20422 102

ФОРМАТ А4

https://zavodjbi.com/

https://zavodjbi.com/

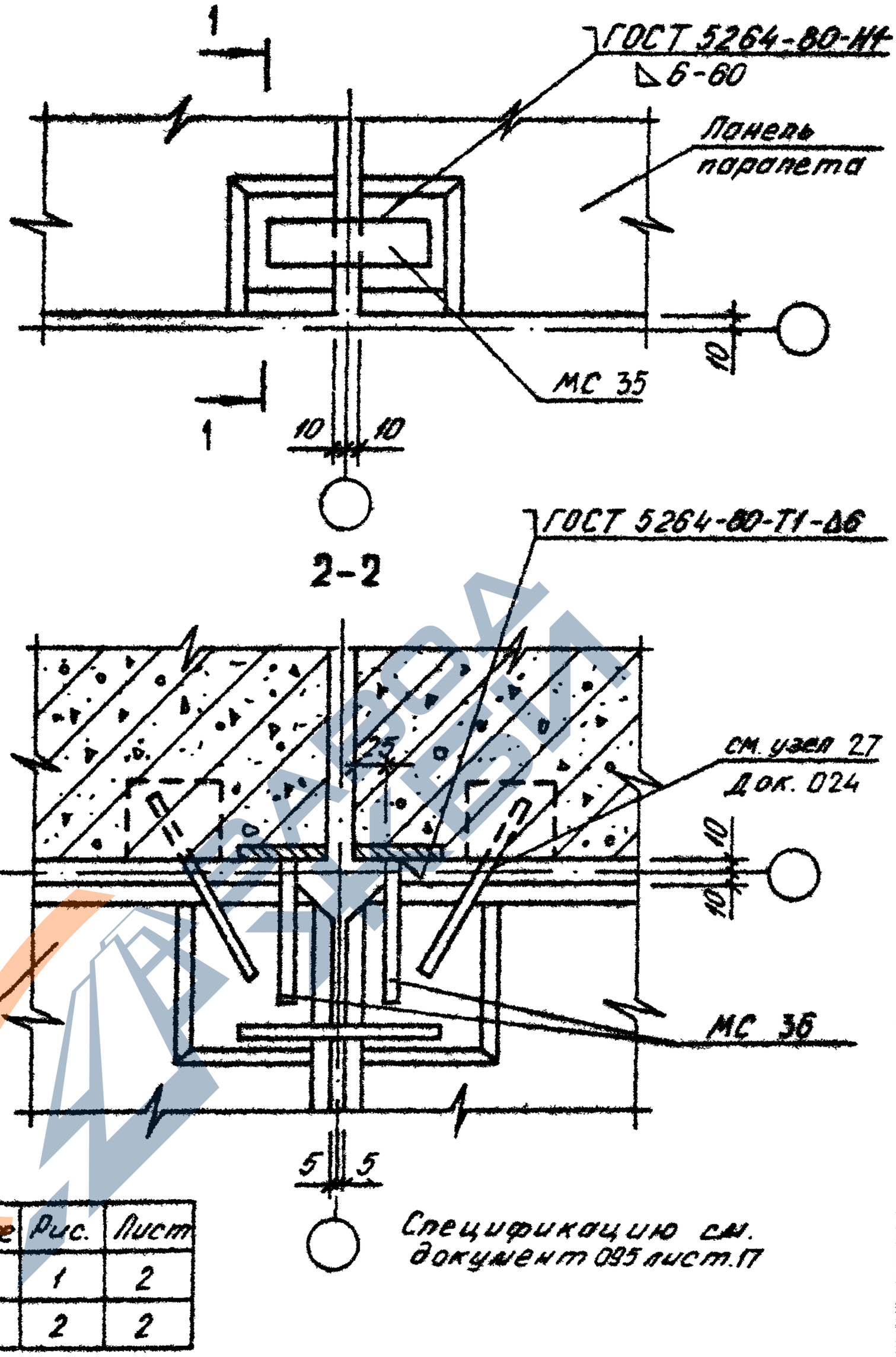

Узел	Сечение	Рис.	Лист
58	1-1	1	2
59	1-1	2	2

Спецификацию см. документ 095 лист 17

				1.090.1-3ПВ.7-1 051	
НАЧ.ОТД	Шевченко				
Н.КОНТР	Ребров			УЗЛЫ 58, 59	СТАДИЯ: Р; ЛИСТ: 1; ЛИСТОВ:
ГЛ.СПЕЦ	Мичипоренко				ГОСГРАЖДАНСТРОЙ КиевЗНИИЭП
ПРОВЕРИЛ	Скоробогат				
РАЗРАБ	Федько				

https://zavodjbi.com/

https://zavodjbi.com/

1-1
РИС.1

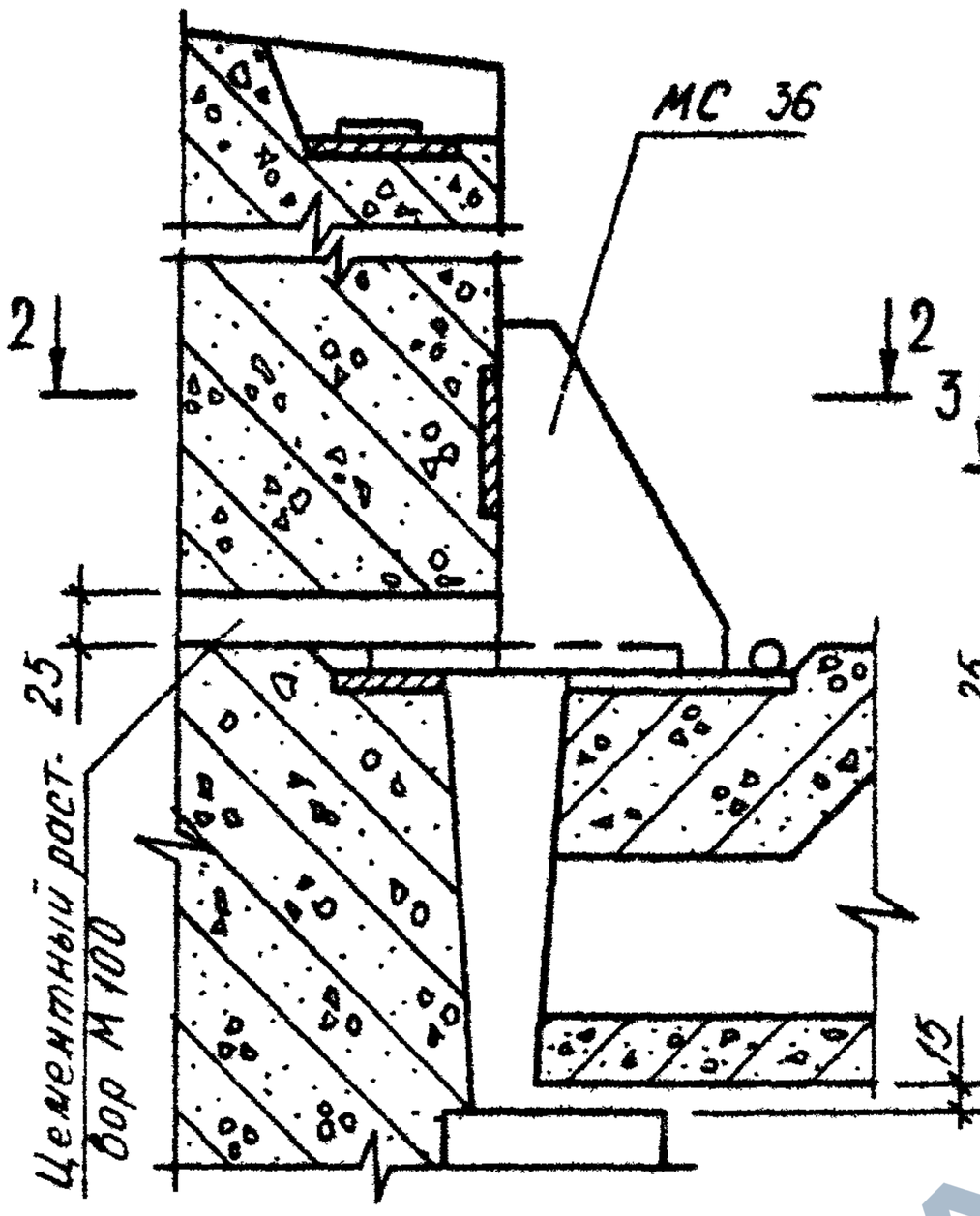

1-1
РИС.2

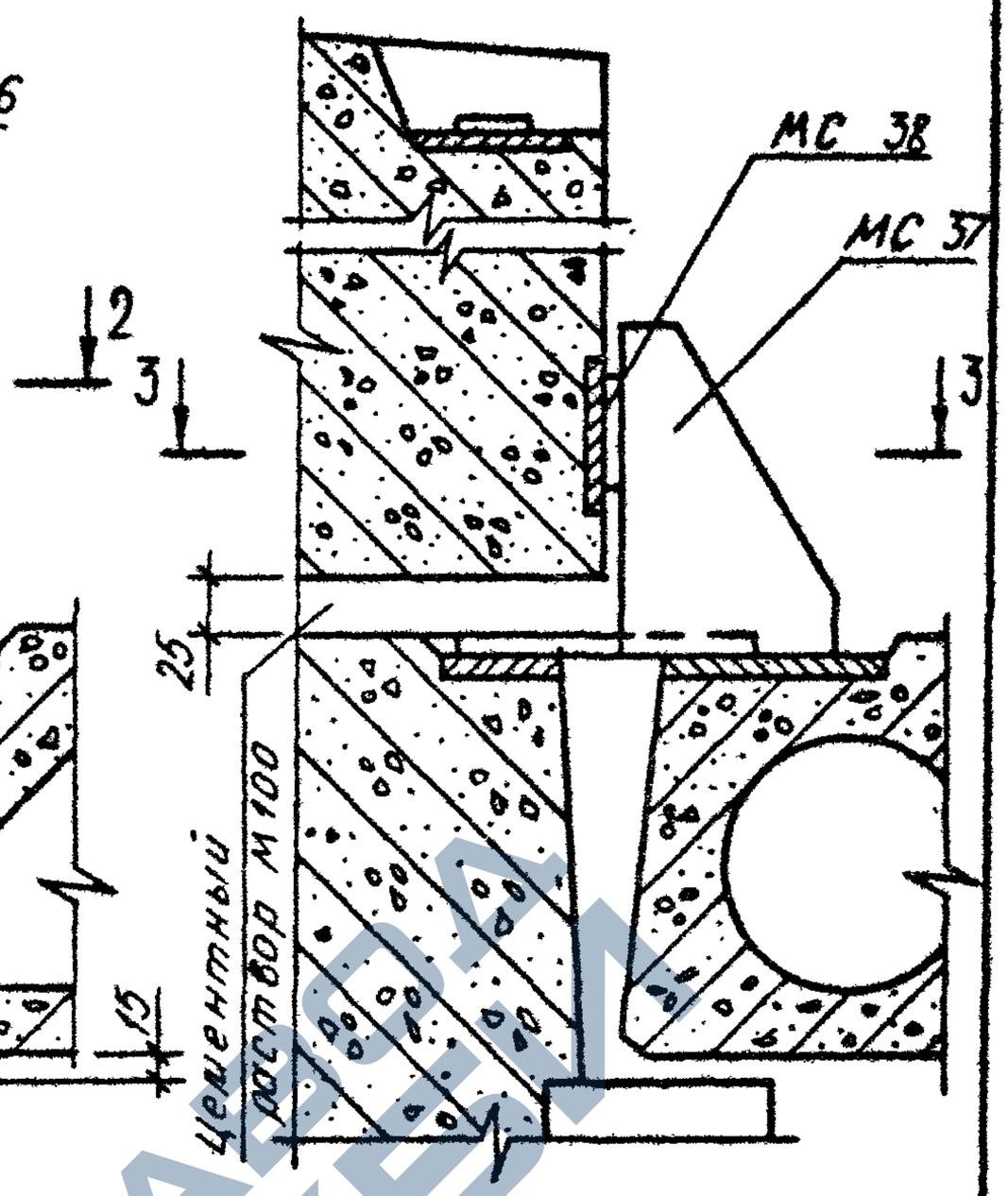

3-3

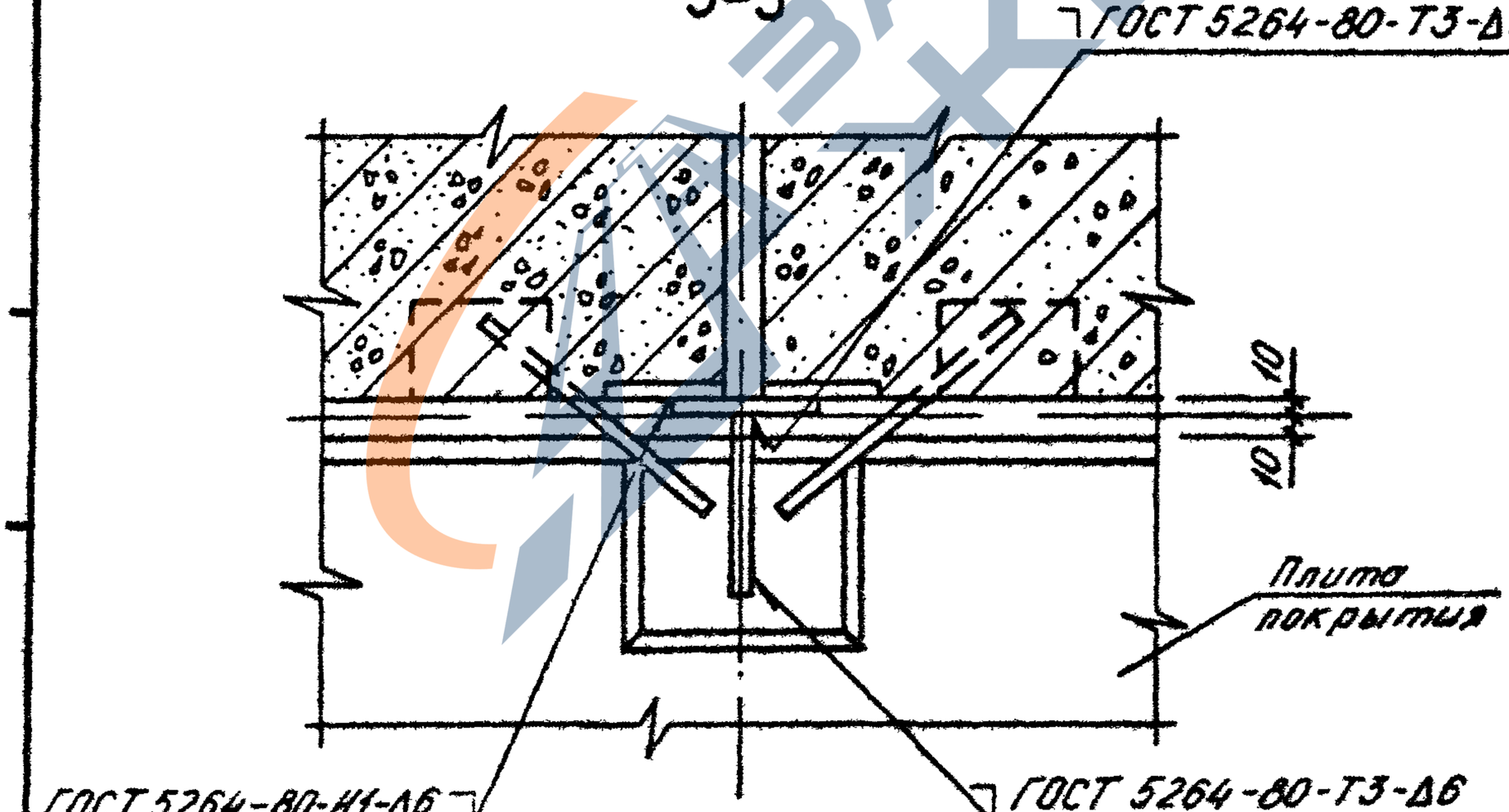

	1.090.1-3 ПВ.7-1 051	Лист

20422 104

ФОРМАТ А4

https://zavodjbi.com/

https://zavodjbi.com/

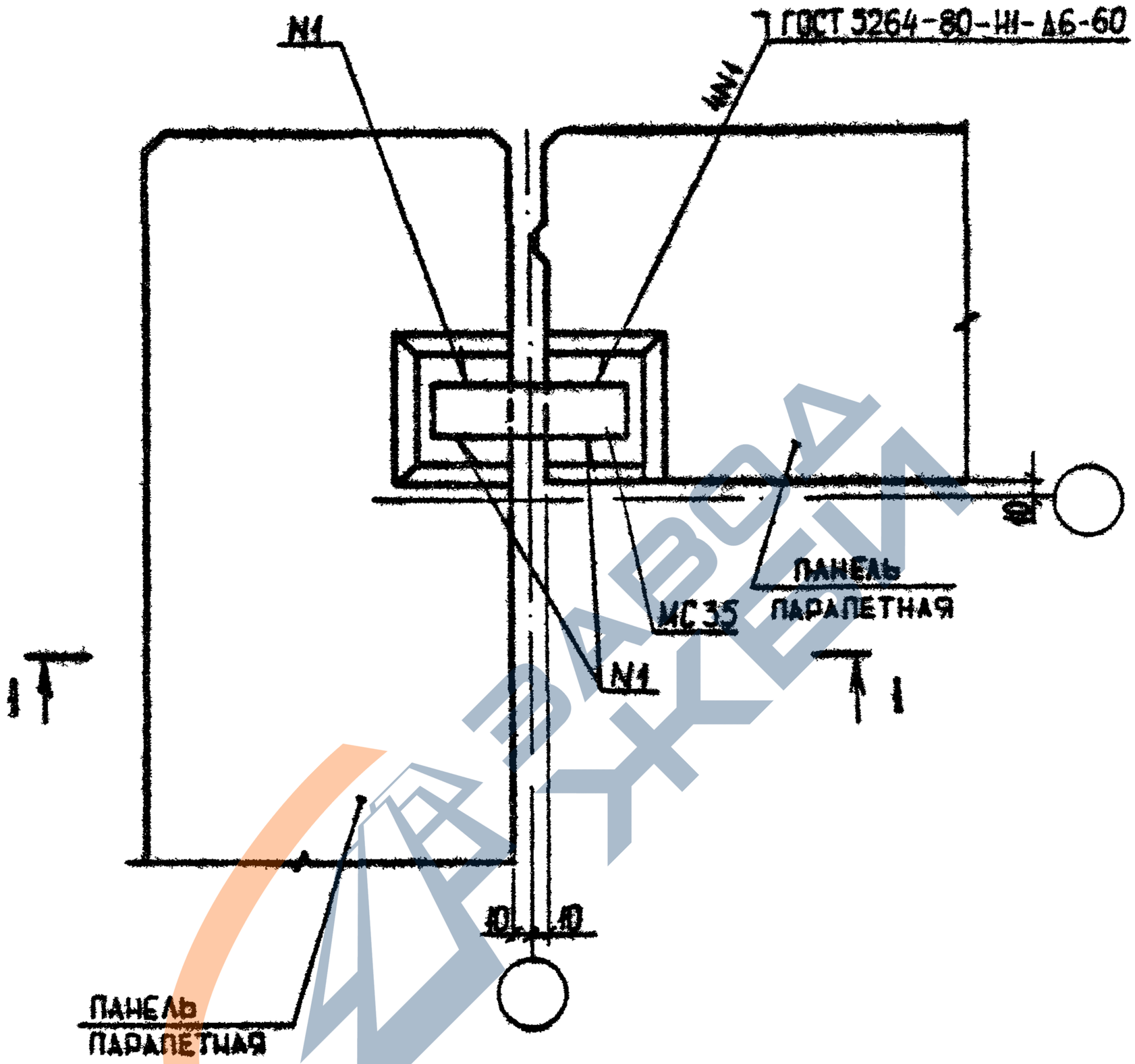

Спецификацию см. документ 095 лист 17

				1.090.1-3 ПВ.7-1 052		
НАЧОТД.	Шевченко					
Н.КОНТР.	Ребров					
ГЛ.СПЕЦ.	Ничипоренко			УЗЕЛ 60	СТАДИЯ: Р	ЛИСТ: 1 / ЛИСТОВ: 3
ПРОВЕРИЛ	Скоробогат				ГОСГРАЖДАНСТРОЙ КиевЗНИИЭП	
РАЗРАБ.	Греськив					

20422 105

https://zavodjbi.com/

https://zavodjbi.com/

106

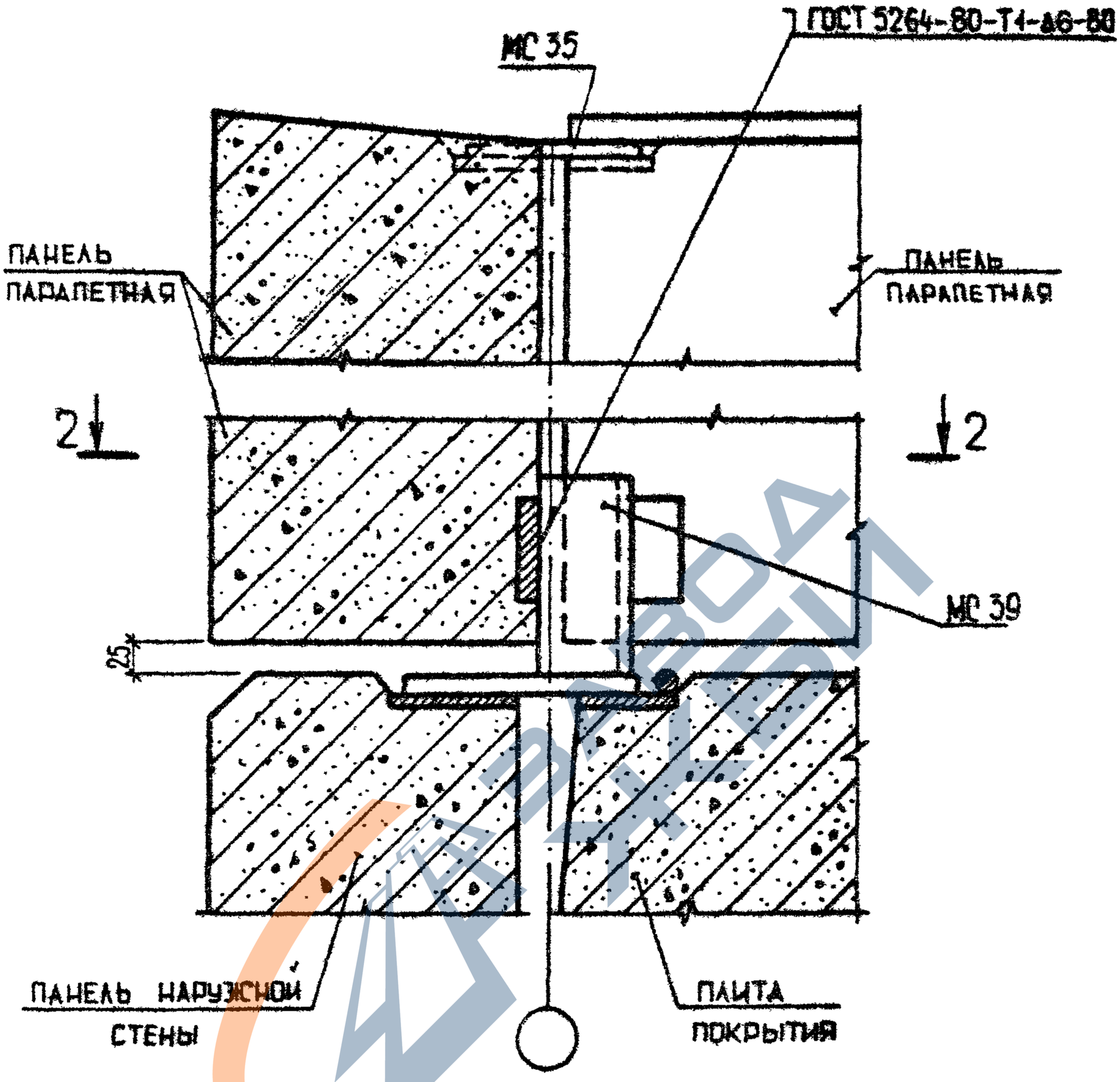

ЗАВОД ЖБИ

1.090.1-3ПВ.7-1 052	ЛИСТ 2

20422 106

ФОРМАТ А4

https://zavodjbi.com/

https://zavodjbi.com/

2 - 2

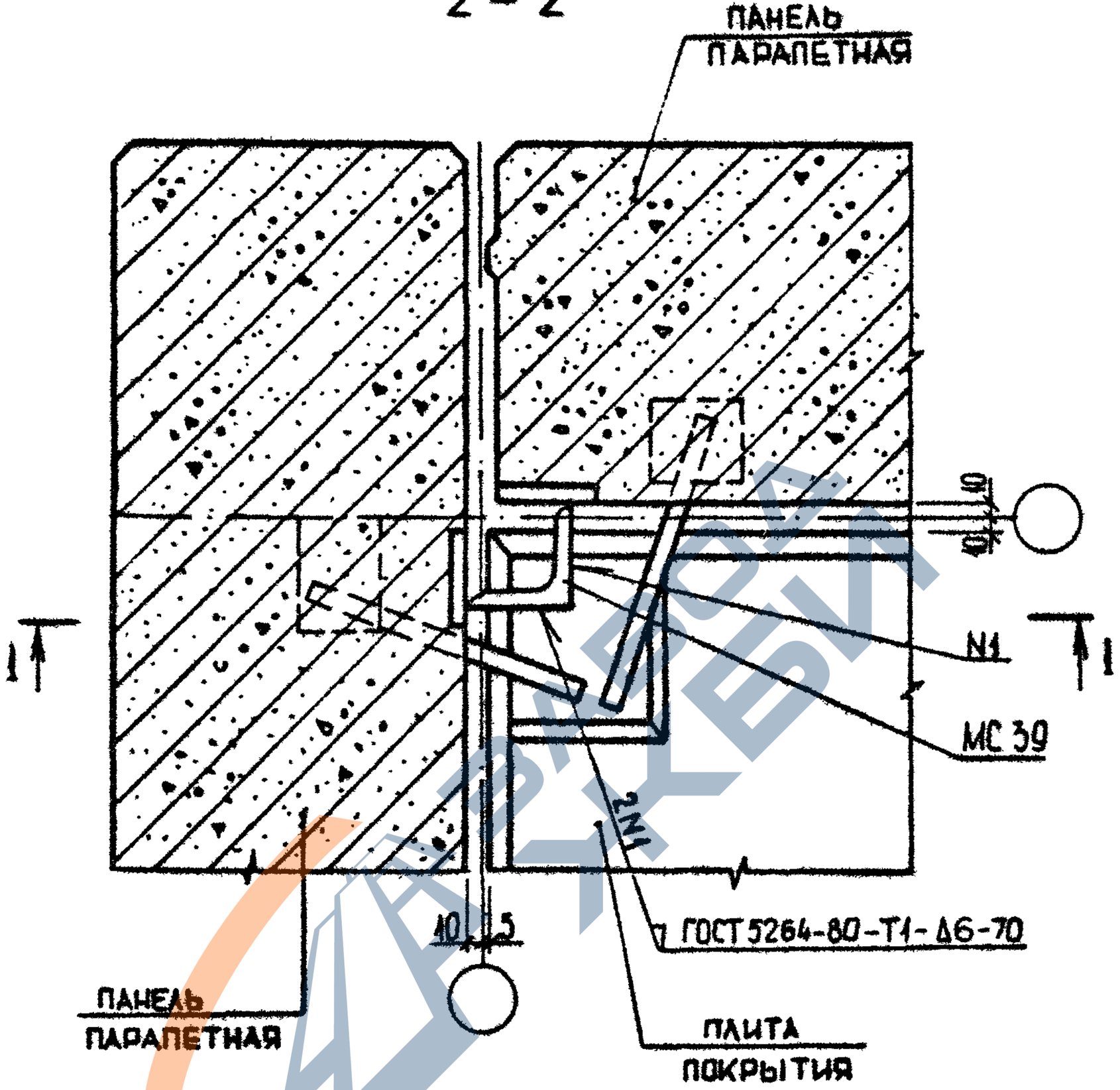

	1.090.1-3ПВ.7-1 052	ЛИСТ 3

20422 107

ФОРМАТ А4

https://zavodjbi.com/

https://zavodjbi.com/

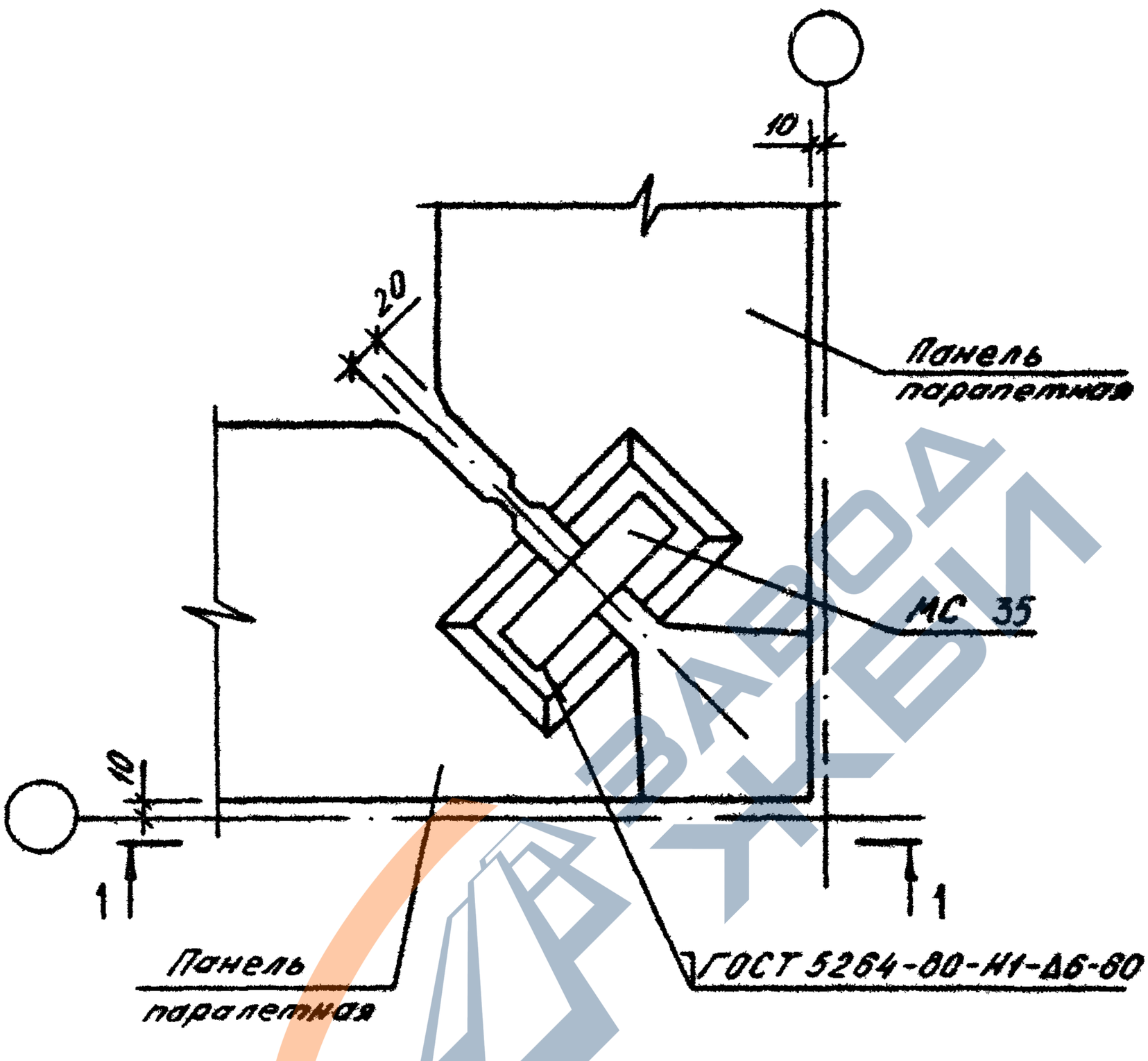

Спецификацию см. документ 095 лист 18

				1.090.1-3 ПВ.7-1 053		
НАЧ ОТД	Шевченко			УЗЕЛ 61	СТАДИЯ	ЛИСТ	ЛИСТОВ
Н КОНТР	Ребров				Р	1	3
ГЛ СПЕЦ	Ничипоренко				ГОСГРАЖДАНСТРОЙ КиевЗНИИЭП		
ПРОВЕРИЛ	Скарабогат						
РАЗРАБ	Федько						

20422 108 ФОРМАТ А4

https://zavodjbi.com/

https://zavodjbi.com/

1 – 1

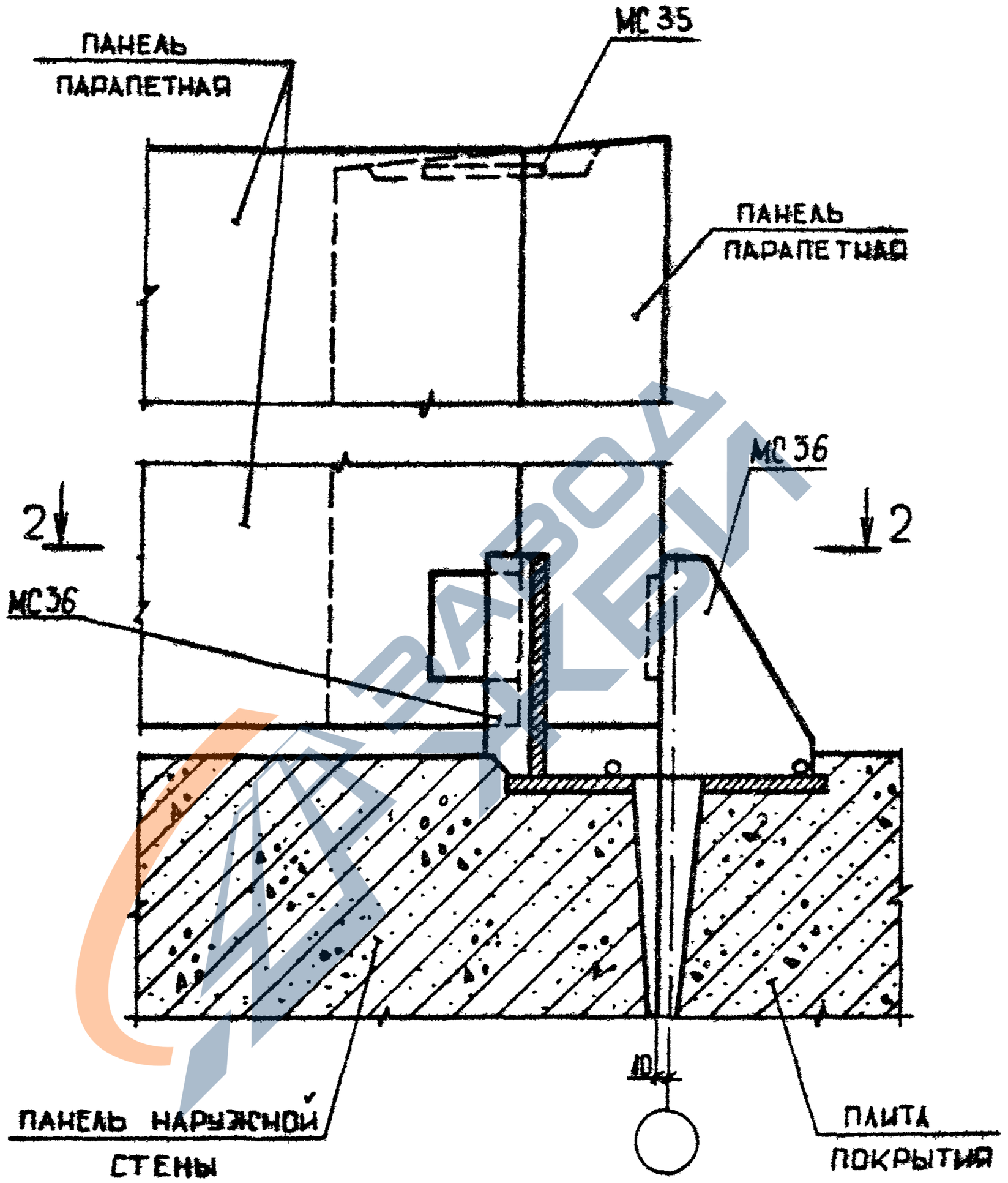

	1.090.1-3 ПВ.7-1 053	ЛИСТ 2

20422 109

ФОРМАТ А4

https://zavodjbi.com/

https://zavodjbi.com/

2 - 2

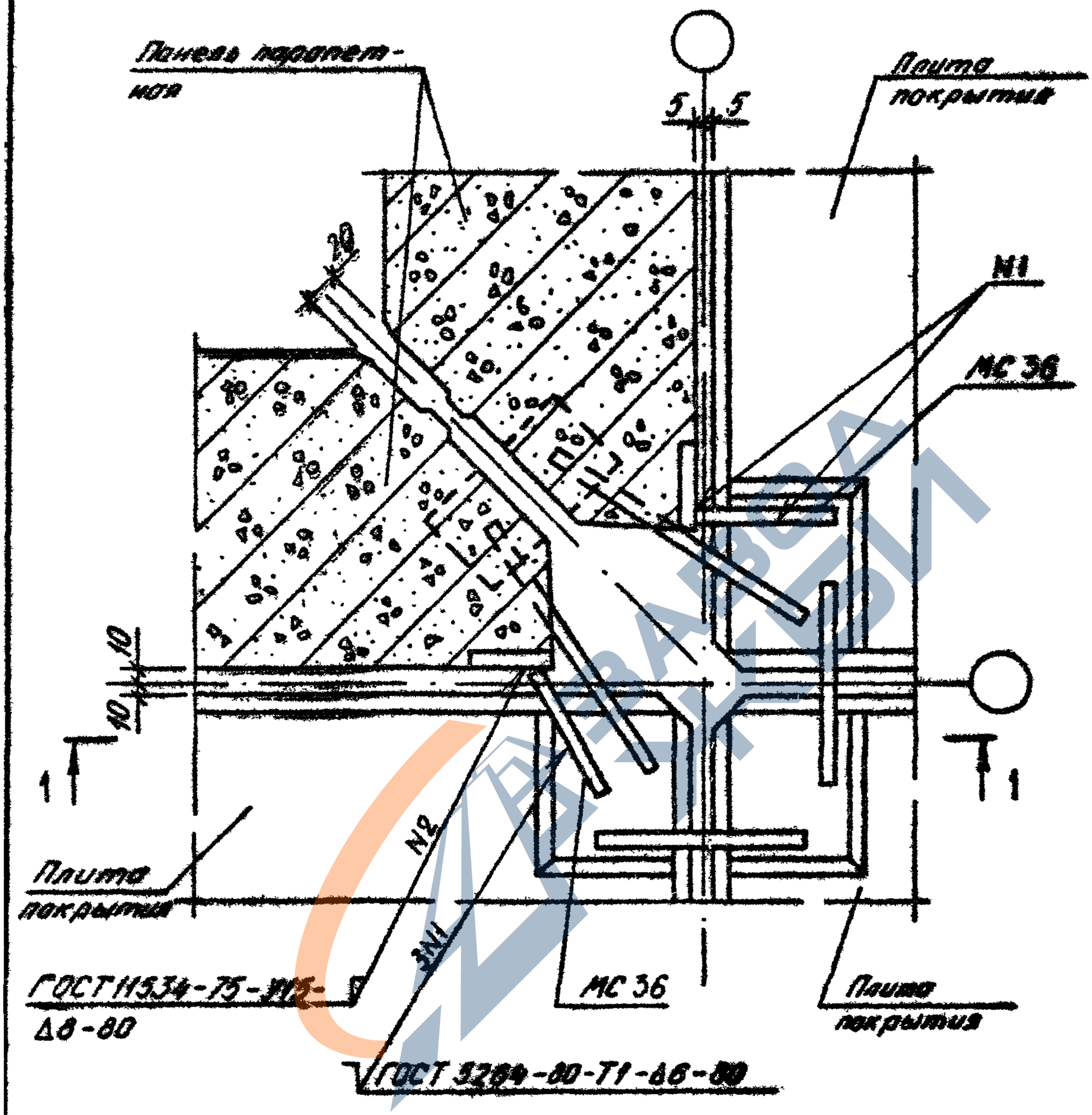

https://zavodjbi.com/

https://zavodjbi.com/

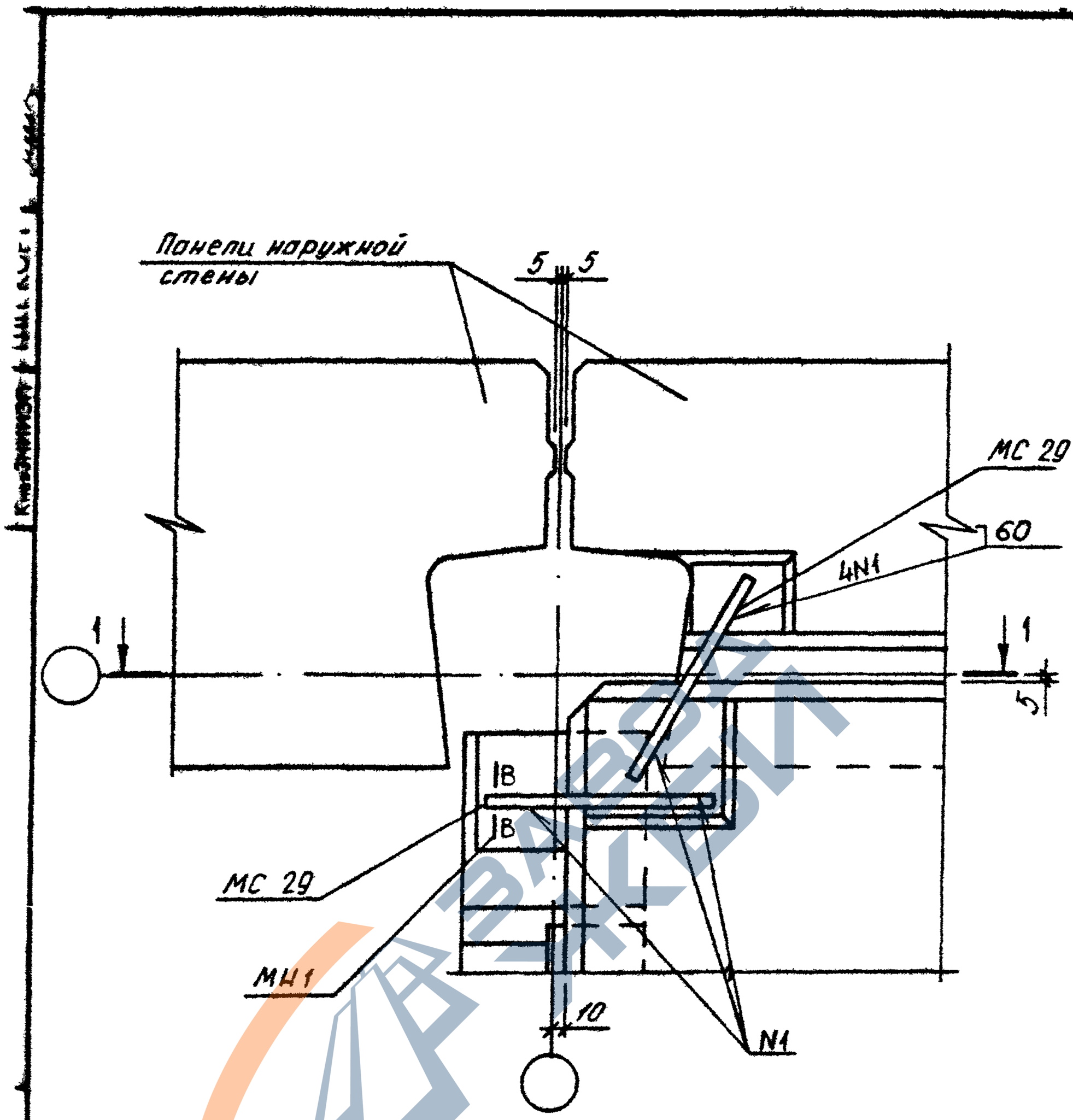

Спецификацию см документ 095 лист 18
Сечение В-В см. документ 024

				1.090.1-3ПВ.7-1 054		
НАЧ ОТД	Шевченко			УЗЕЛ 62	СТАДИЯ	ЛИСТ	ЛИСТОВ
НКОНТР	Ребров				Р	1	2
ГР СПЕЦ	Ничипоренко				ГОСГРАЖДАНСТРОЙ КиевЗНИИЭП		
ПРОВЕРИЛ	Скробогат						
РАЗРАБ	Федько						

20422 111 ФОРМАТ А4

https://zavodjbi.com/

https://zavodjbi.com/

1-1

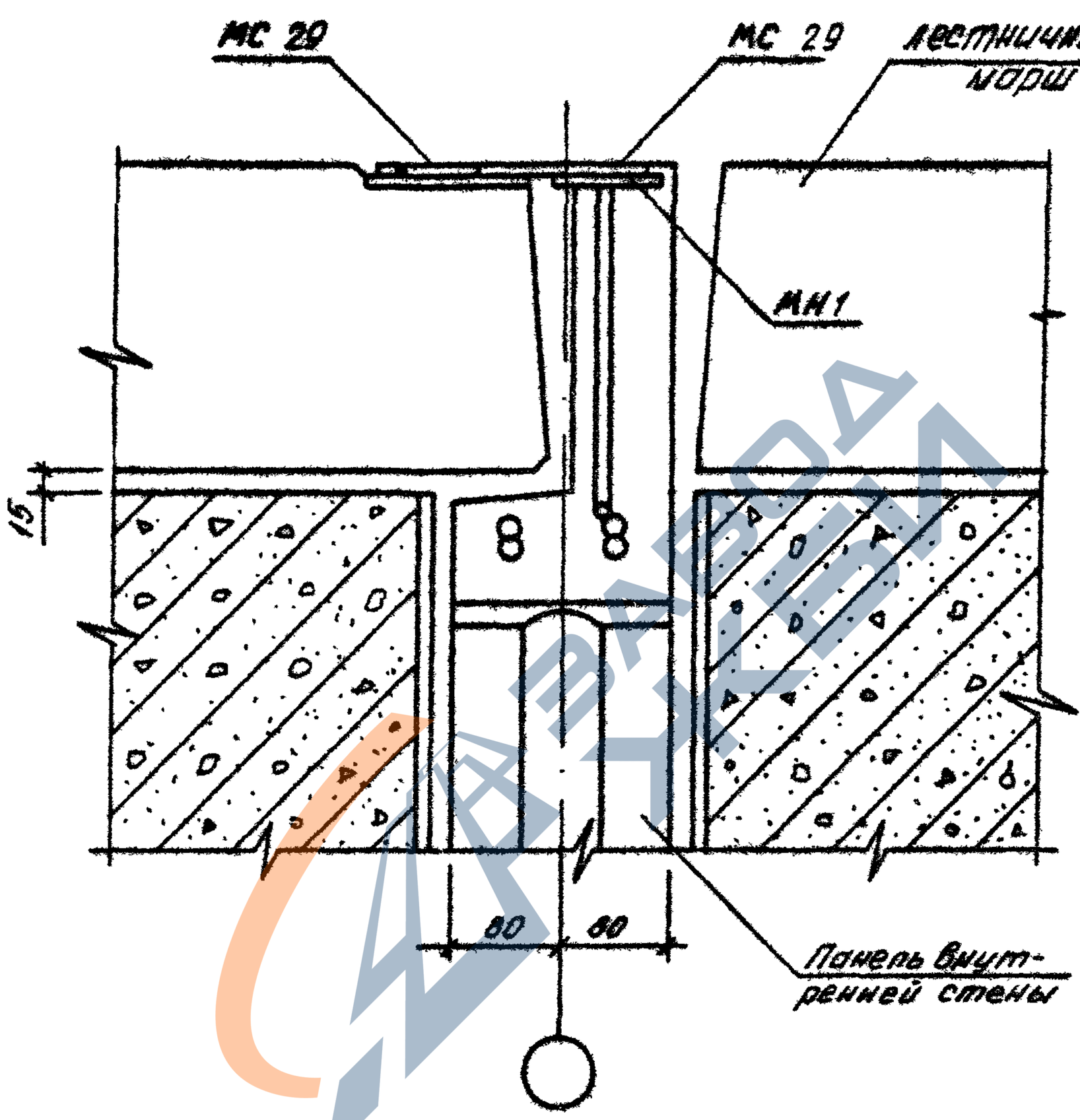

https://zavodjbi.com/

https://zavodjbi.com/

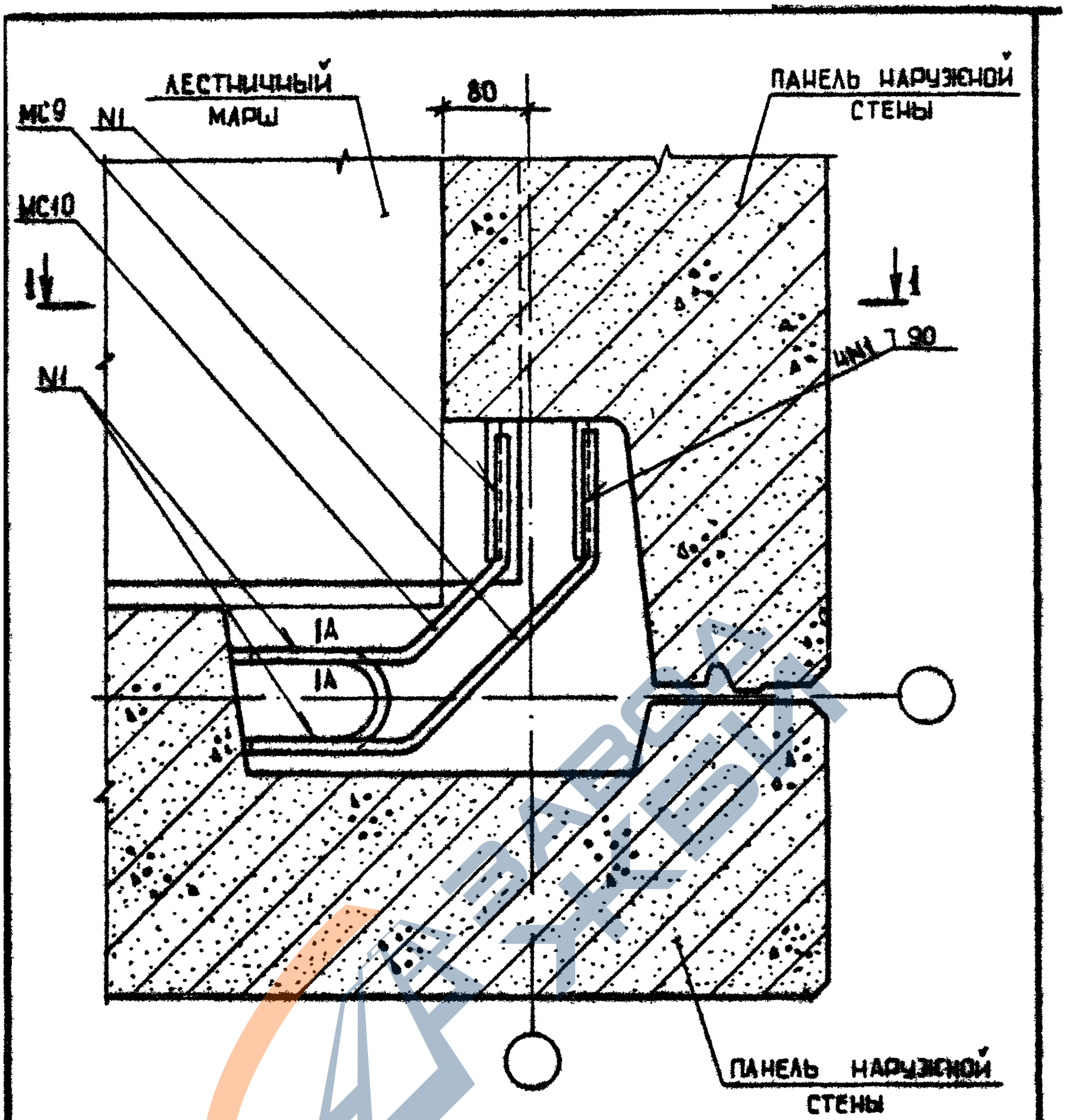

Спецификацию см. документ 095 лист 18
Сечение А-А см. документ 014

				1.090.1-3пв.7-1 055	
нач отд	Шевченко			УЗЕЛ 63	Стадия: Р; Лист: 1; Листов: 2
н.контр	Ребров				ГОСГРАЖДАНСТРОЙ КиевЗНИИЭП
гл спец	Мичигаренко				
проверил	Скоробогат				
разраб	Гоеськив				

20422 113 Формат А4

https://zavodjbi.com/

https://zavodjbi.com/

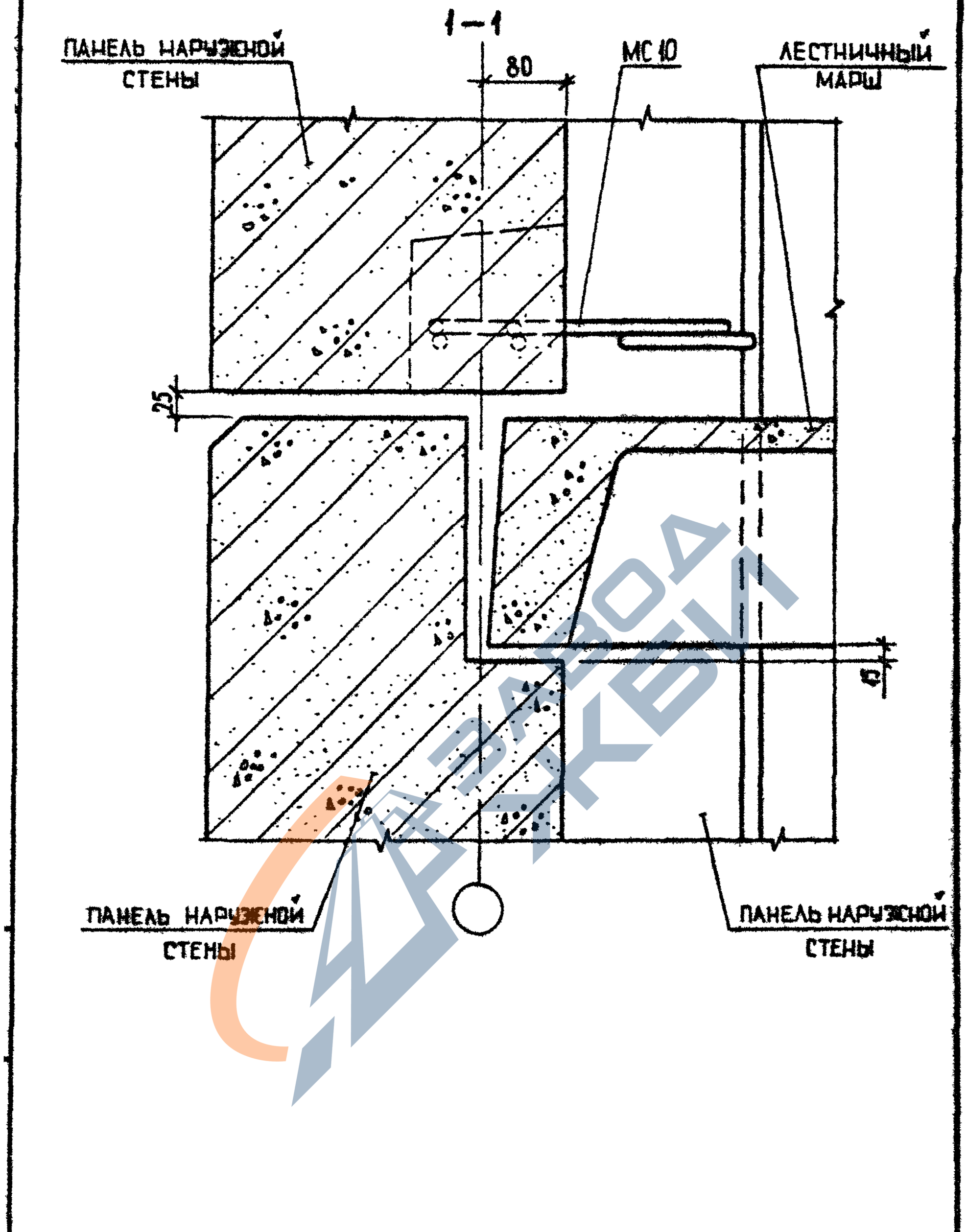

ЗАВОД ЖБИ

	1.090.1-3ПВ.7-1 055	ЛИСТ 2

20422 114

ФОРМАТ А4

https://zavodjbi.com/

https://zavodjbi.com/

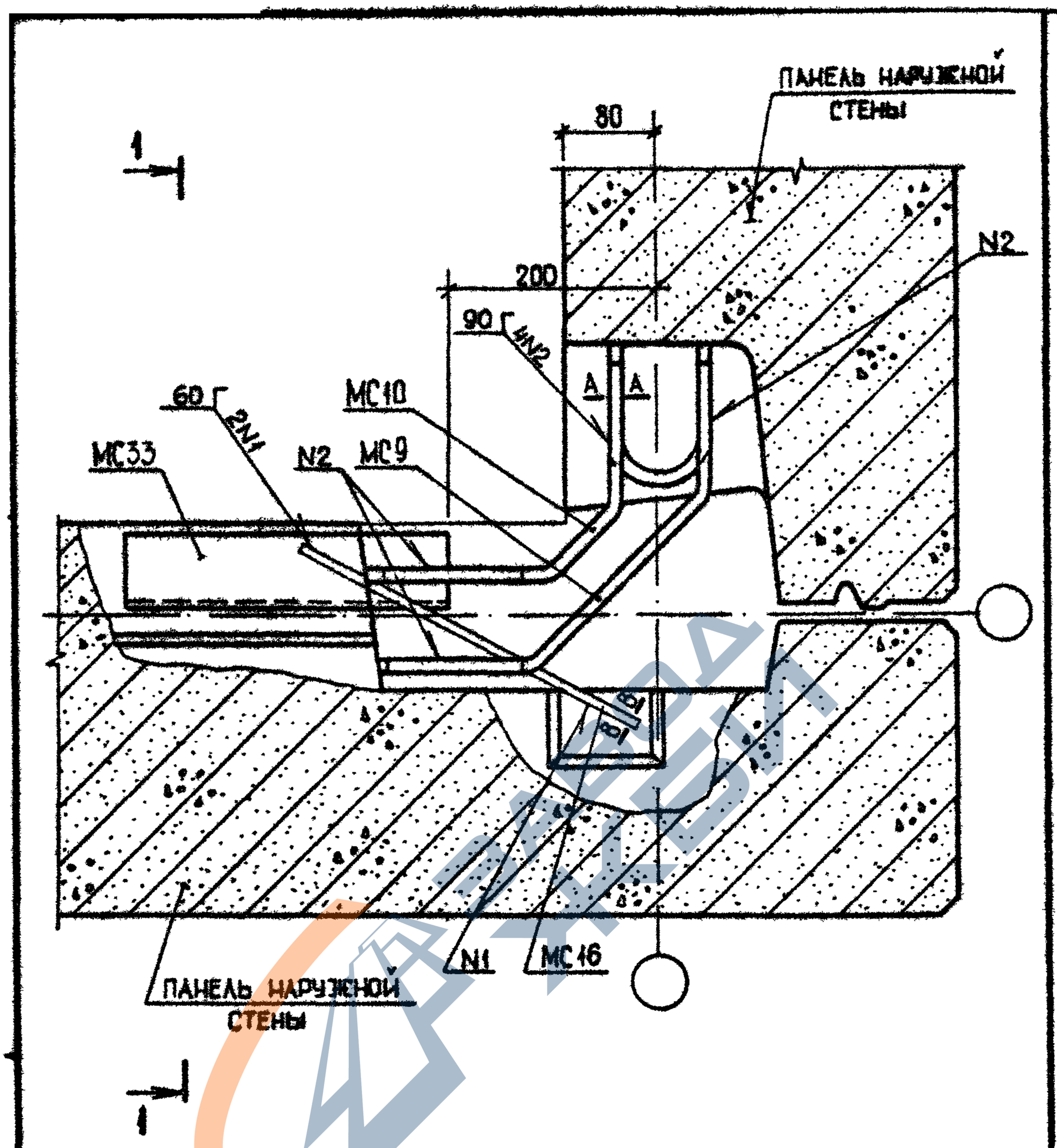

Спецификацию см. документ 095 лист 16

Сечение А-А и В-В см. документ 014, 024

				1.090.1-3ПВ.7-1 056		
НАЧОТД	Шевченко			УЗЕЛ 64	СТАДИЯ: Р	ЛИСТ: 1 / ЛИСТОВ: 2
Н.КОНТР	Ребров				ГОСГРАЖДАНСТРОЙ КиевЗНИИЭП	
ГЛ.СПЕЦ	Ничипоренко					
ПРОВЕРИЛ	Скородогат					
РАЗРАБ	Греськив					

20422 115 ФОРМАТ А4

https://zavodjbi.com/

https://zavodjbi.com/

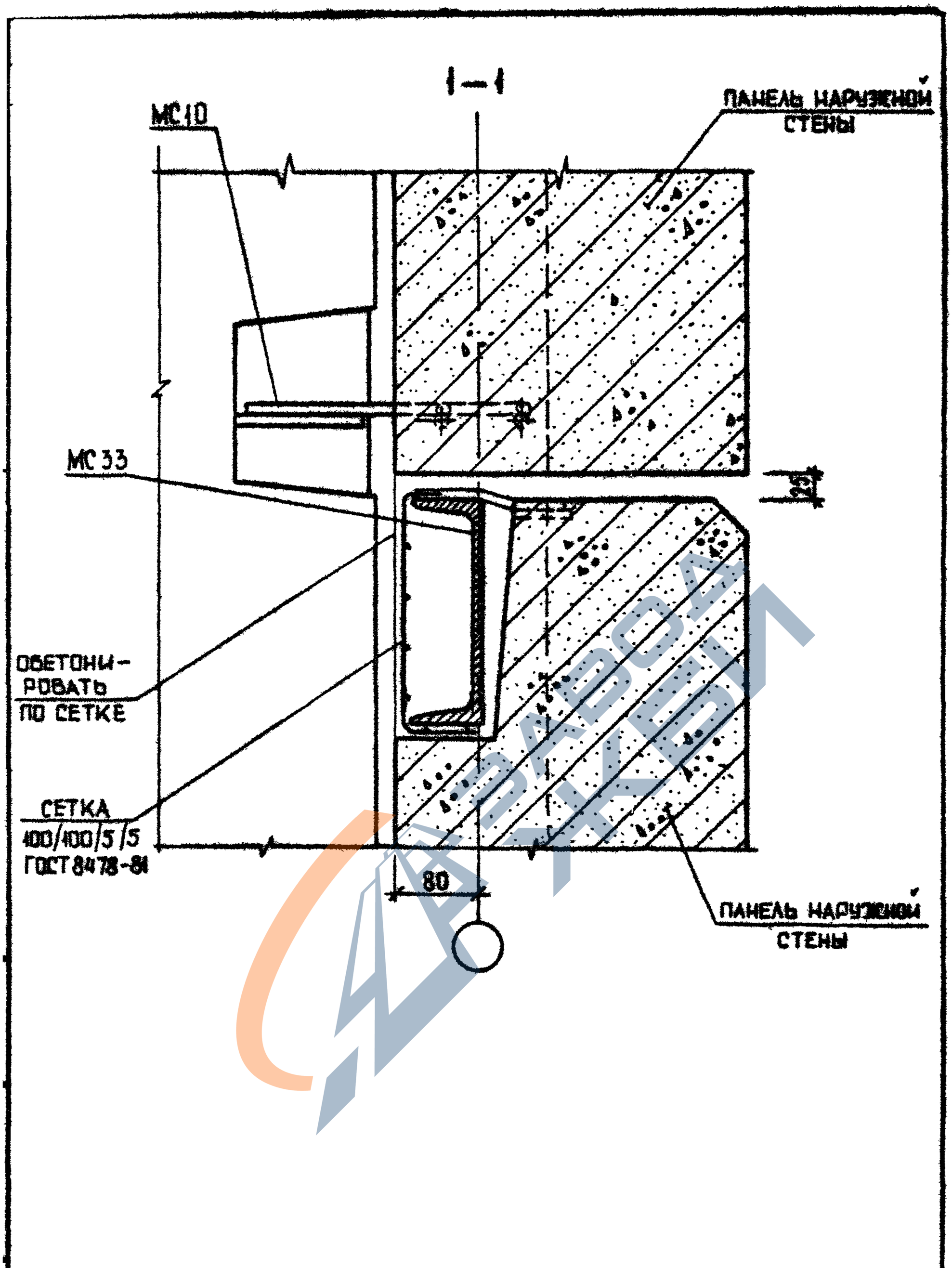

	1.090.1-3ПВ.7-1 056	ЛИСТ 2

20422 116

ФОРМАТ А4

https://zavodjbi.com/

https://zavodjbi.com/

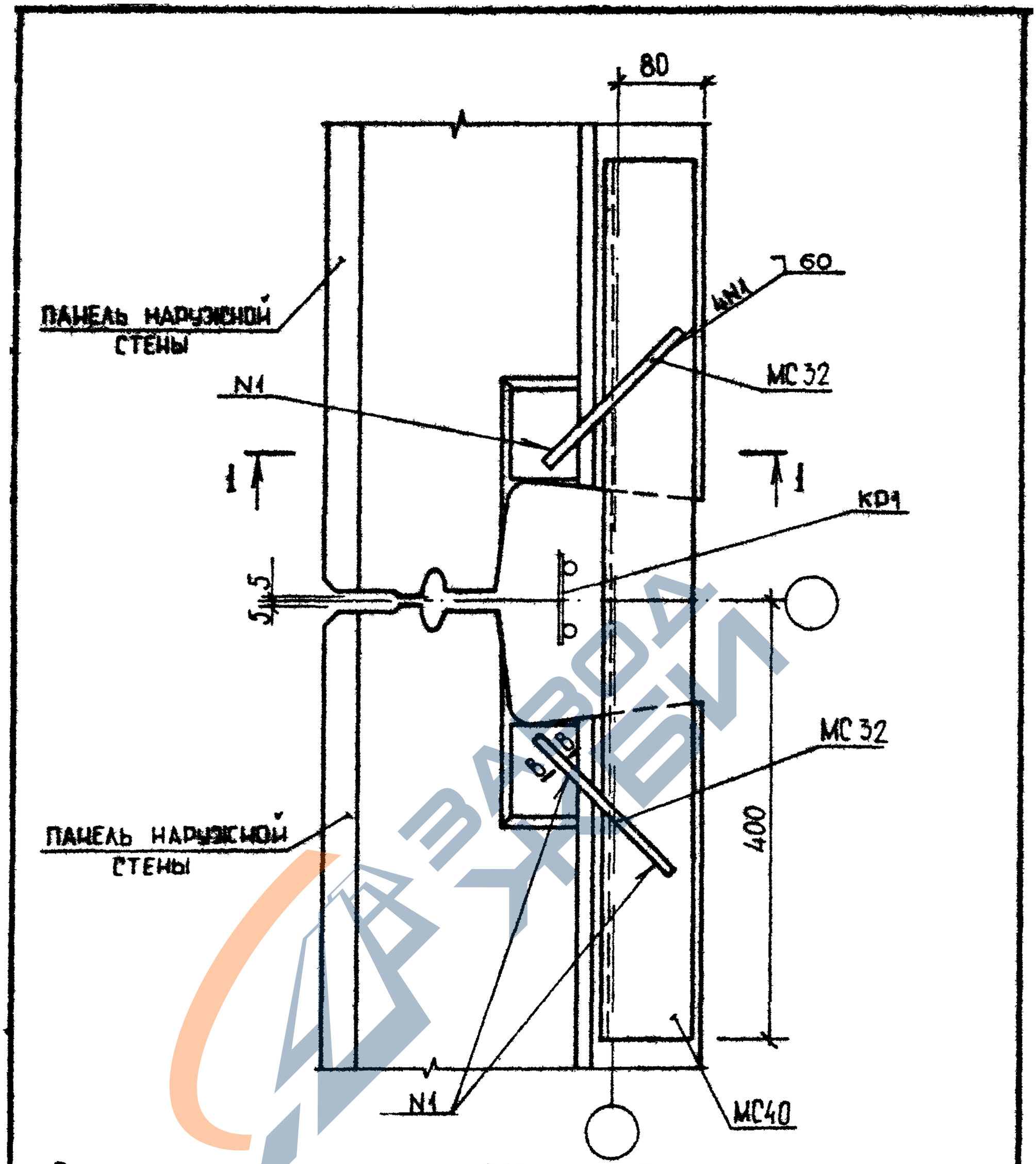

Спецификацию см. документ 095 лист 19

Сечение В-В см. документ 024

				1.090.1-3ПВ.7-1 057		
НАЧОТД	Шевченко				СТАДИЯ	ЛИСТ	ЛИСТОВ
НКОНТР	Ребров				Р	1	2
ГЛСПЕЦ	Ничипоренко			УЗЕЛ 65	ГОСГРАЖДАНСТРОЙ КиевЗНИИЭП	
ПРОВЕРИЛ	Скоробогат					
РАЗРАБ	Греськів					

20422 117

ФОРМАТ А4

https://zavodjbi.com/

https://zavodjbi.com/

1–1

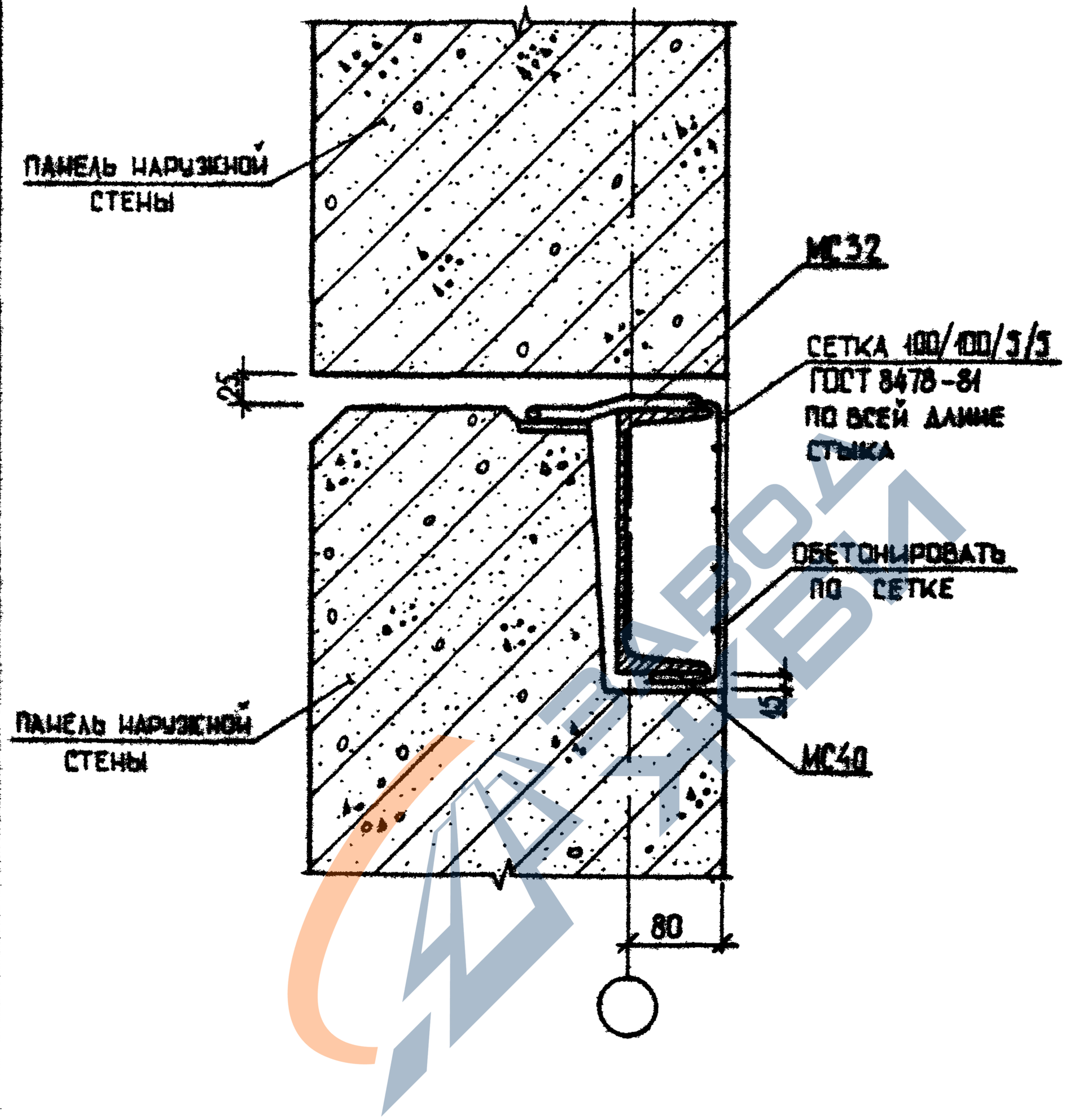

	1.090.1-3ПВ.7-1 057	ЛИСТ 2

20422 118

ФОРМАТ А4

https://zavodjbi.com/

https://zavodjbi.com/

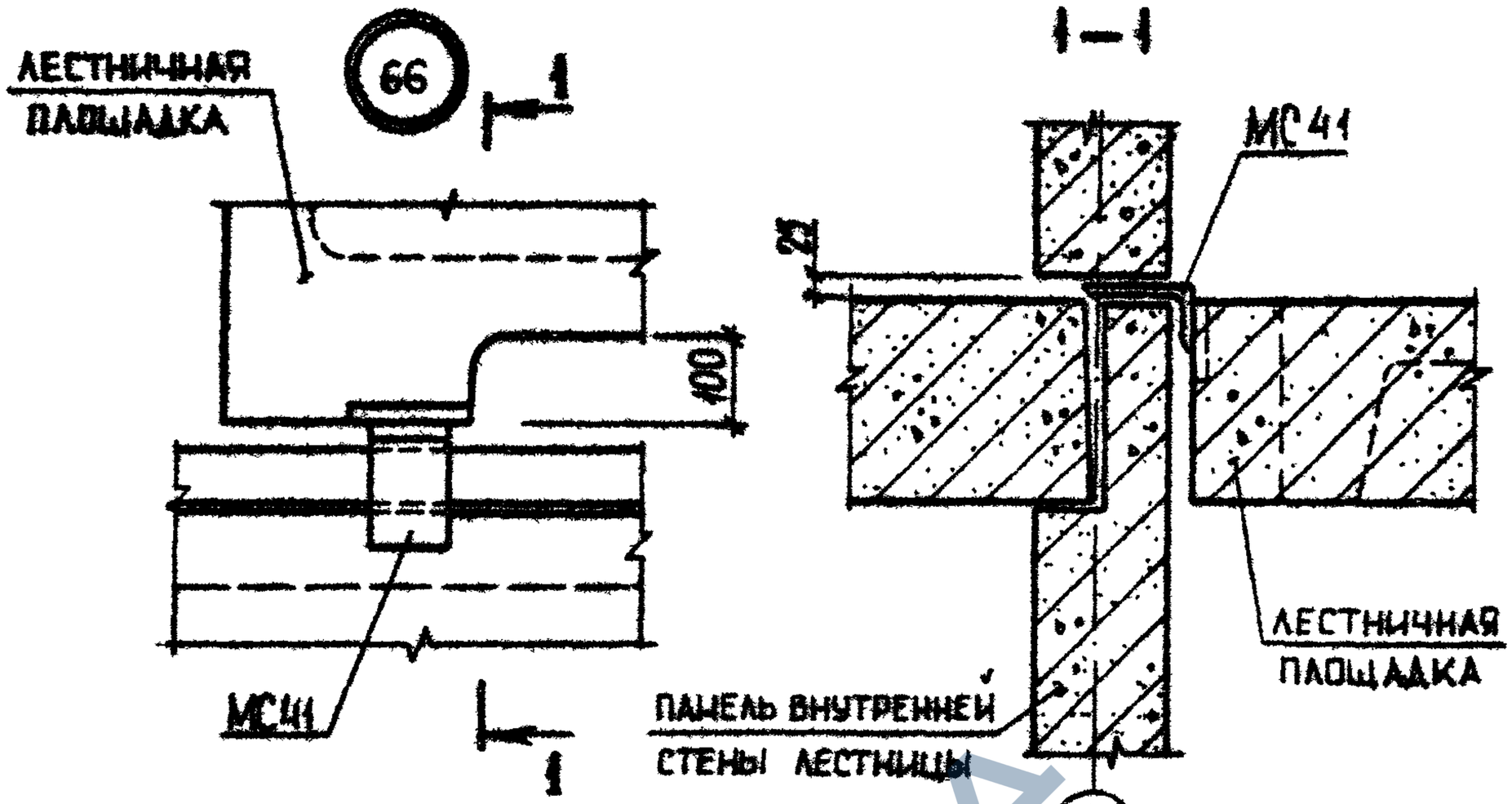

Крепление МС 41 к закладному изделию лестничной площадки

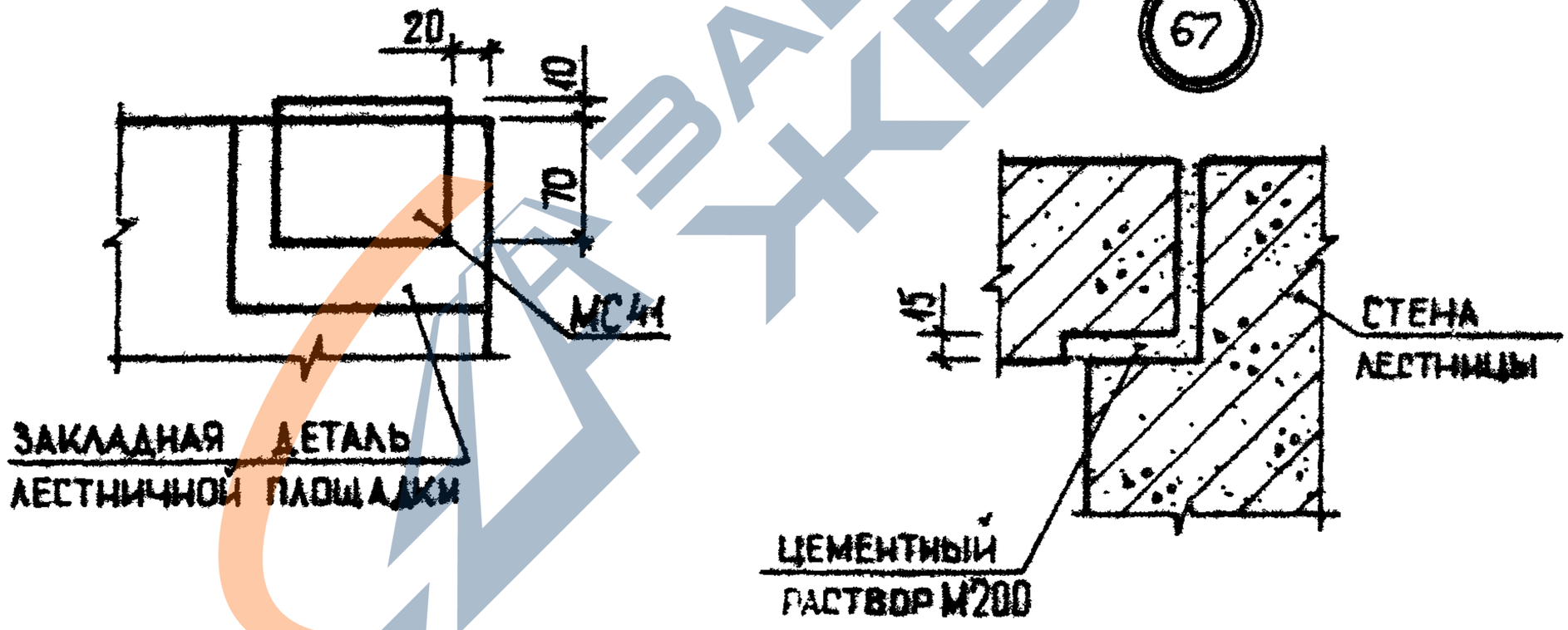

Монтажную деталь МС приварить к лестничной площадке до монтажа
Спецификацию см. документ 095 лист 19

				1.090.1-3ПВ.7-1 058		
НАЧ.ОТД	Шевченко				СТАДИЯ	ЛИСТ	ЛИСТОВ
Н.КОНТР	Ребров				Р		1
ГП СПЕЦ	Мичипоренко			УЗЛЫ 66, 67	ГОСГРАЖДАНСТРОЙ КиевЗНИИЭП	
ПРОВЕРИЛ	Скоробогат					
РАЗРАБ	Греських					

https://zavodjbi.com/

https://zavodjbi.com/

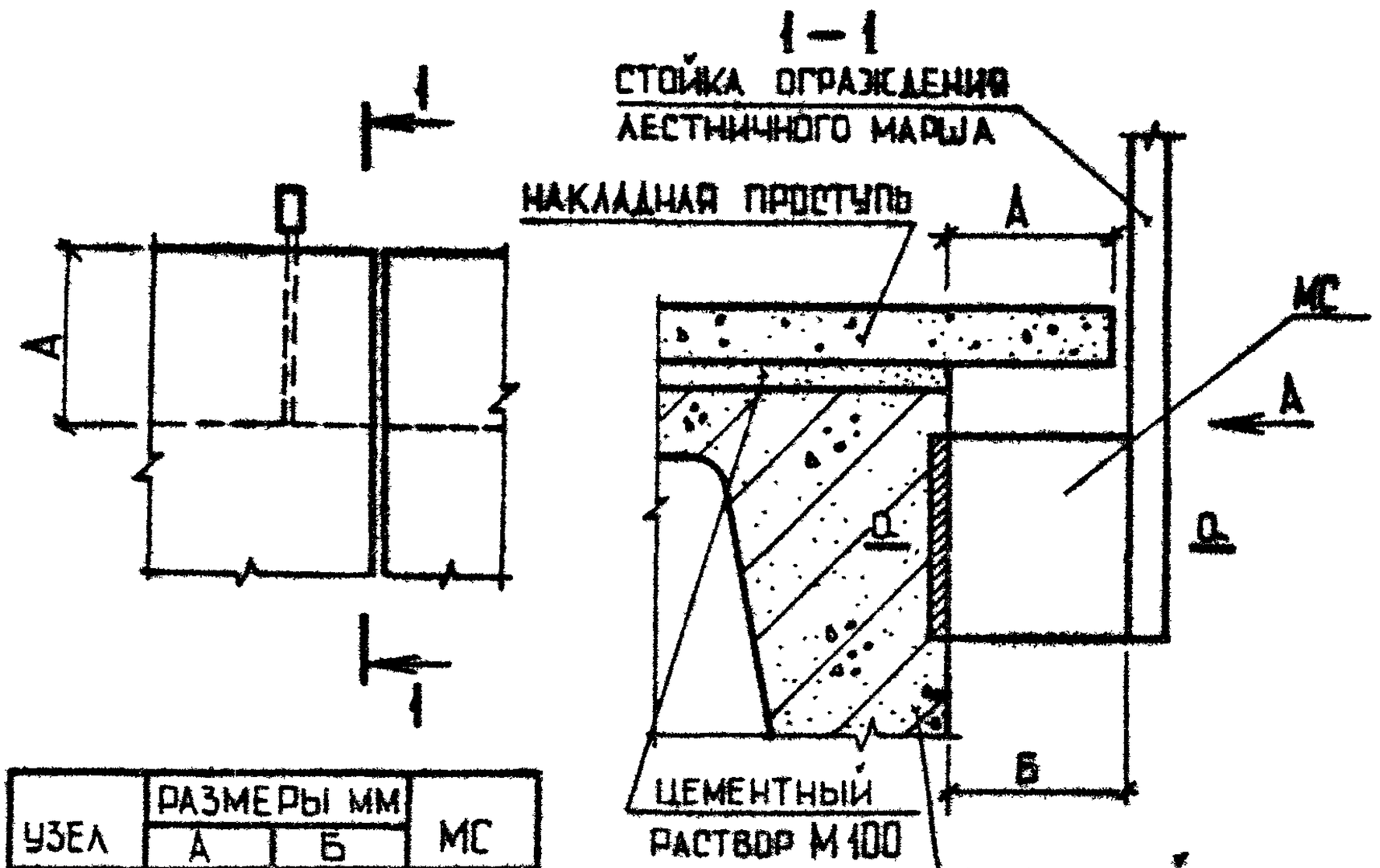

УЗЕЛ	РАЗМЕРЫ ММ		МС
	А	Б	
68	30	35	42
69	100	105	43

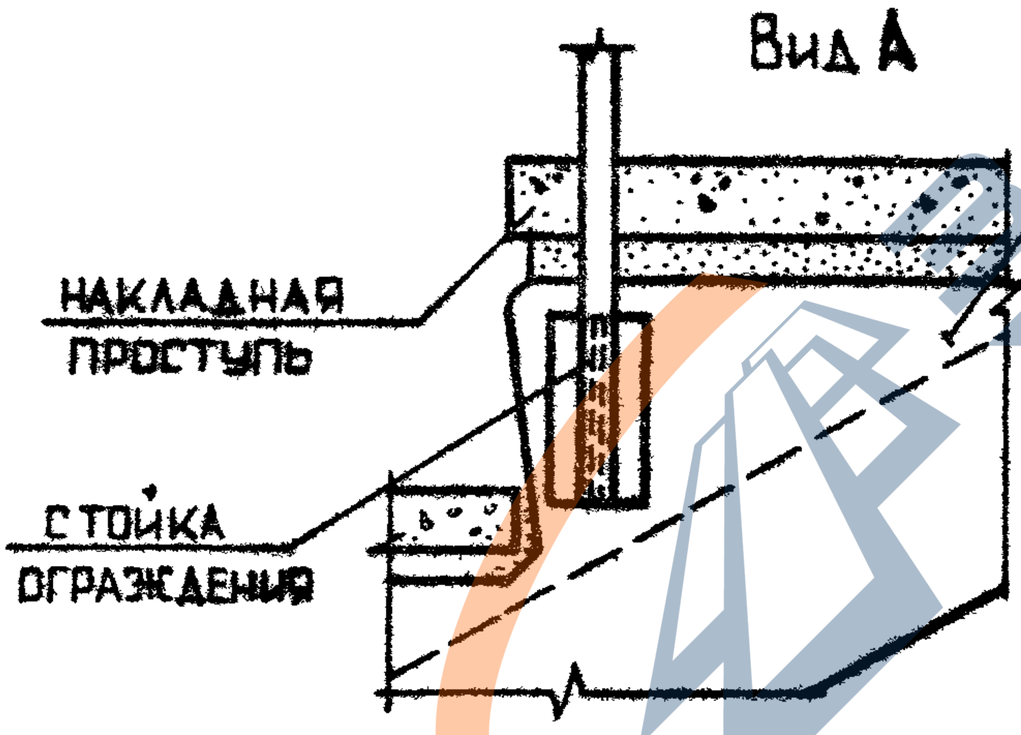

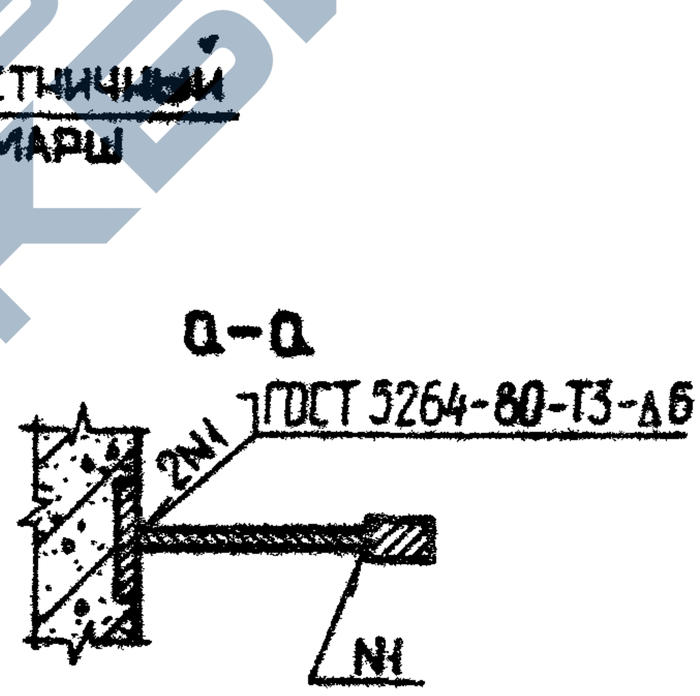

Накладные проступи укладывать после приварки ограждения

Спецификацию см. документ 095 лист 19

				1.090.1-3 ПВ.7-1 059		
НАЧ ОТД	Шевченко					
Н КОНТР	Ребров					
ГЛ СПЕЦ	Ничипоренко			УЗЛЫ 68, 69	СТАДИЯ: Р; ЛИСТ: ; ЛИСТОВ: 1	
ПРОВЕРИЛ	Скоробогат				ГОСГРАЖДАНСТРОЙ КиевЗНИИЭП	
РАЗРАБ	Греськив					

20422 120

ФОРМАТ А4

https://zavodjbi.com/

https://zavodjbi.com/

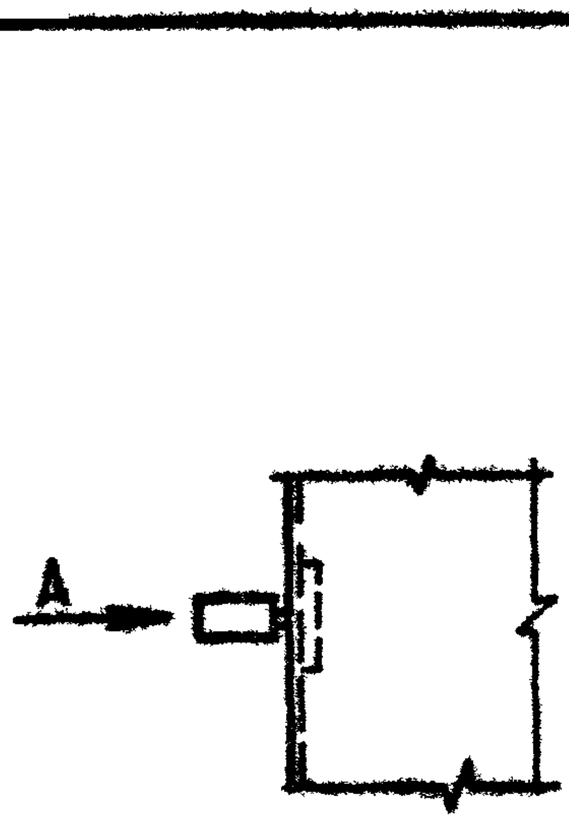

Вид А

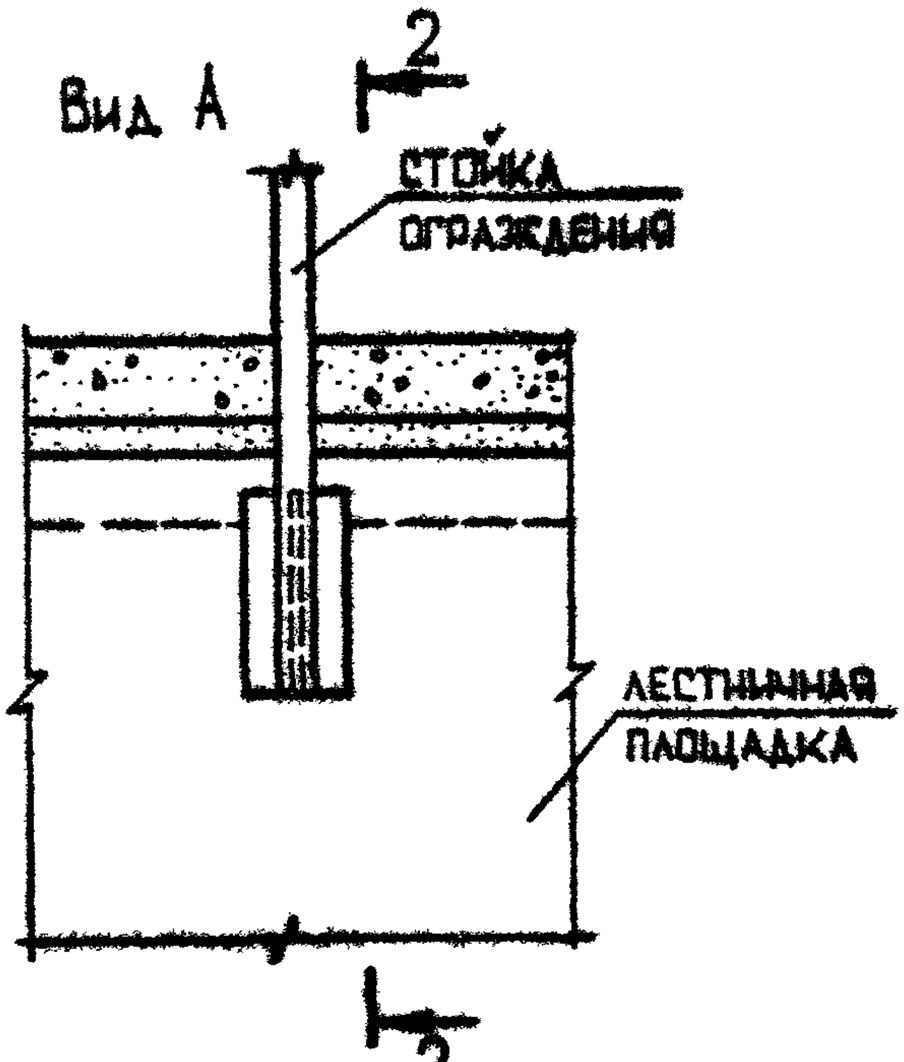

2 – 2

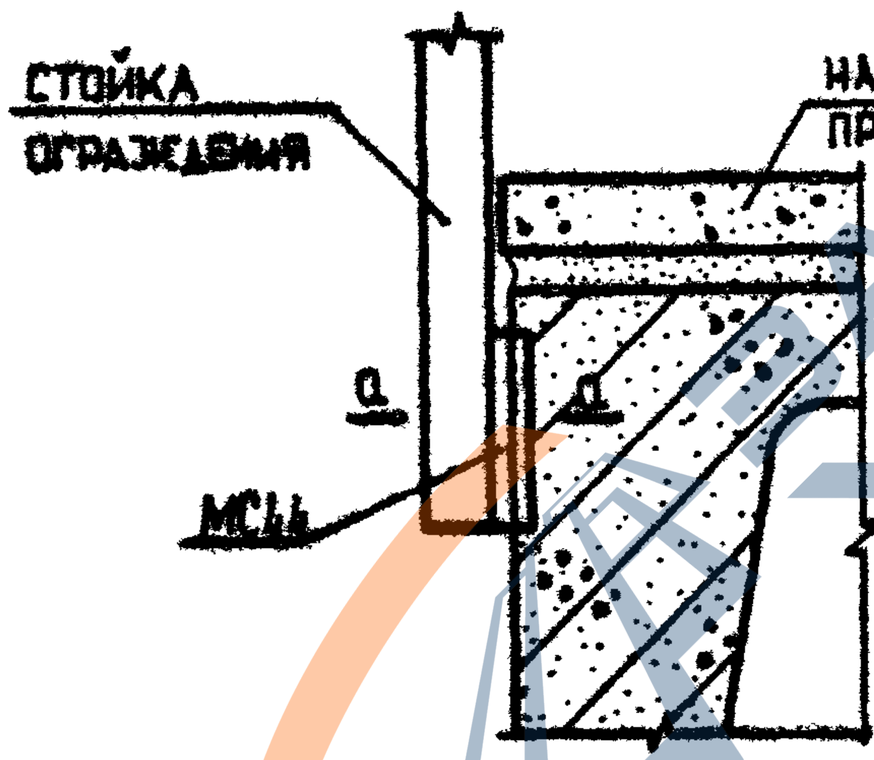

а – а

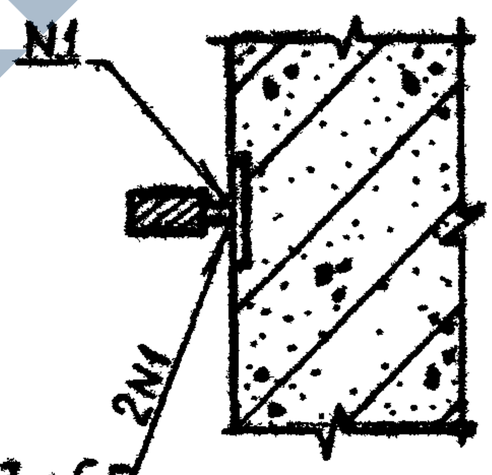

МС приварить к стойке ограждения до приварки к закладной детали в лестничной площадке

Спецификацию см. документ 095 лист 19

				1.090.1-3ПВ.7-1 060		
нач.отд.	Шевченко					
н.контр	Ребров					
гл.спец.	Ничипоренко					
проверил	Скоробогат			УЗЕЛ 70	стадия: Р; лист: ; листов: 1	
разраб.	Греських				ГОСГРАЖДАНСТРОЙ КиевЗНИИЭП	

формат А4

https://zavodjbi.com/

https://zavodjbi.com/

122

71

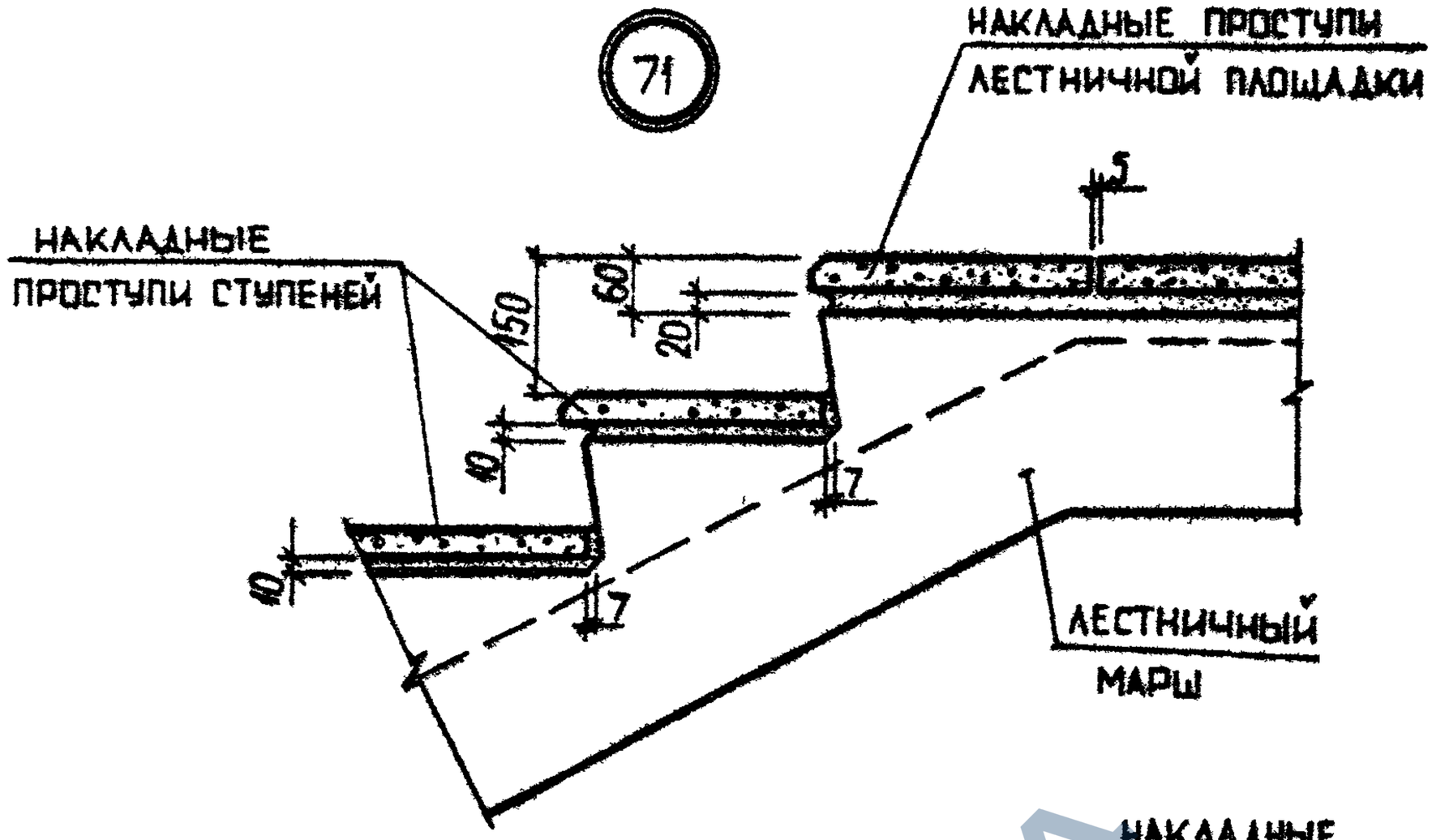

72

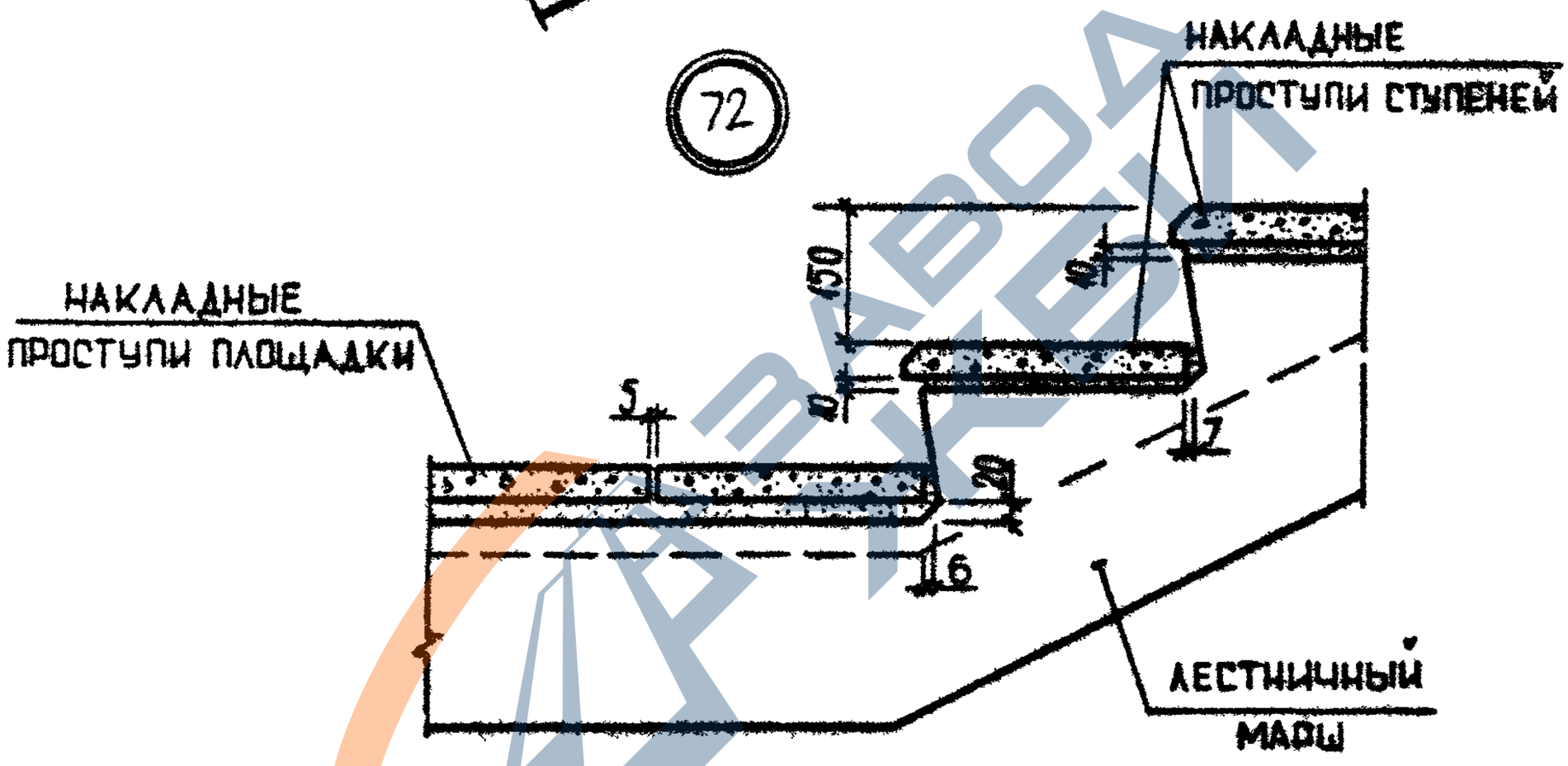

Накладные проступи укладываются по слою цементного раствора марки 100

				1.090.1-3ПВ.7-1 061		
НАЧ ОТД	Шевченко					
Н КОНТР	Ребров				СТАДИЯ	ЛИСТ	ЛИСТОВ
ГЛ СПЕЦ	Ничипоренко				Р		1
ПРОВЕРИЛ	Скоробогат			УЗЛЫ 71, 72	ГОСГРАЖДАНСТРОЙ КиевЗНИИЭП	
РАЗРАБ	Греськив					

20422 122 ФОРМАТ А4

https://zavodjbi.com/

https://zavodjbi.com/

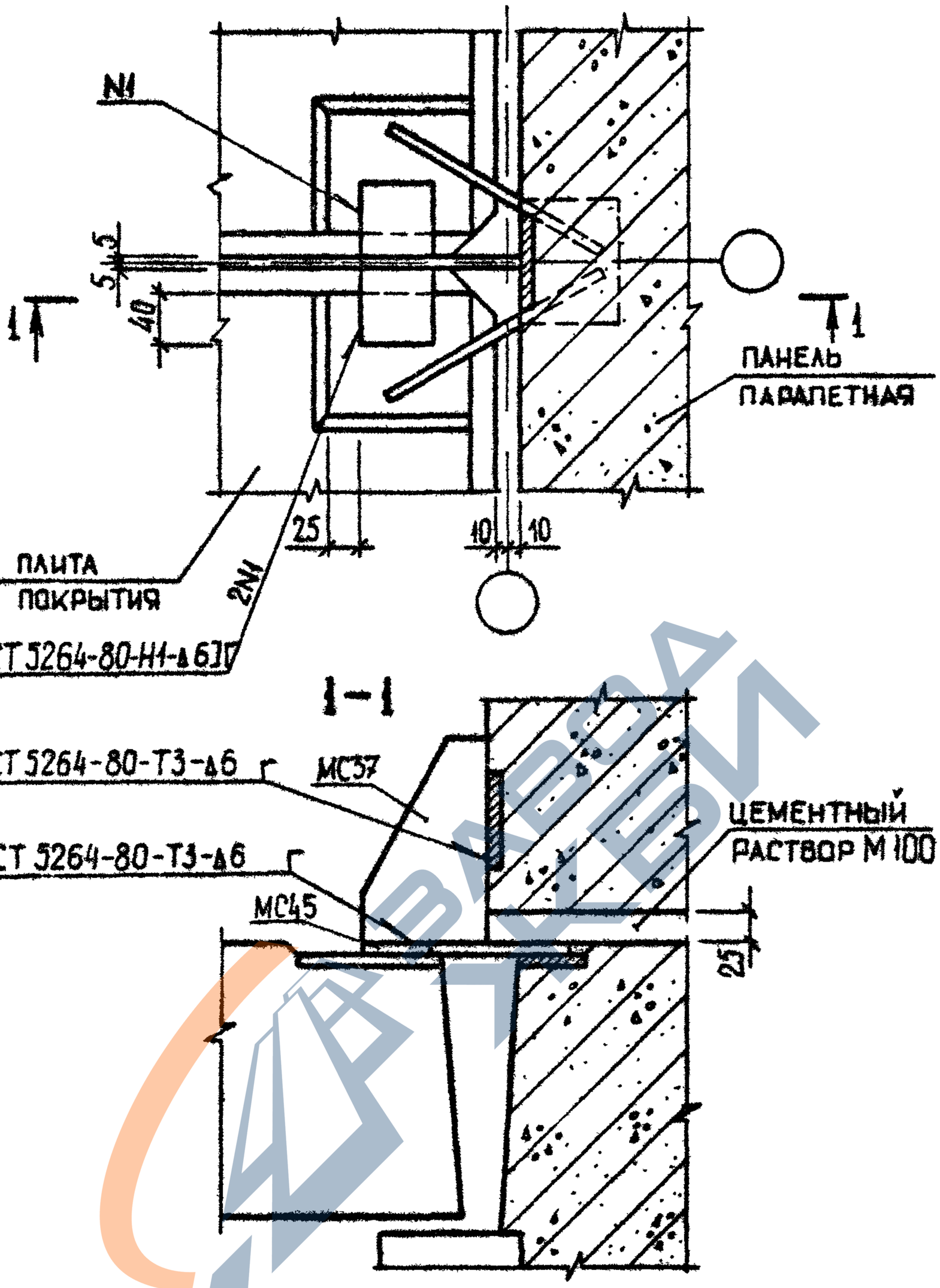

Спецификацию см документ 095 лист 20

				1.090.1-3ПВ.7-1 062		
Нач.отд	Шевченко					
Н.контр	Ребров					
Гл.спец.	Ничипоренко			УЗЕЛ 73	Стадия: Р	Лист:	Листов: 1
Проверил	Скоробогат				ГОСГРАЖДАНСТРОЙ КиевЗНИИЭП	
Разраб.	Гресько в					

https://zavodjbi.com/

https://zavodjbi.com/

Вид А

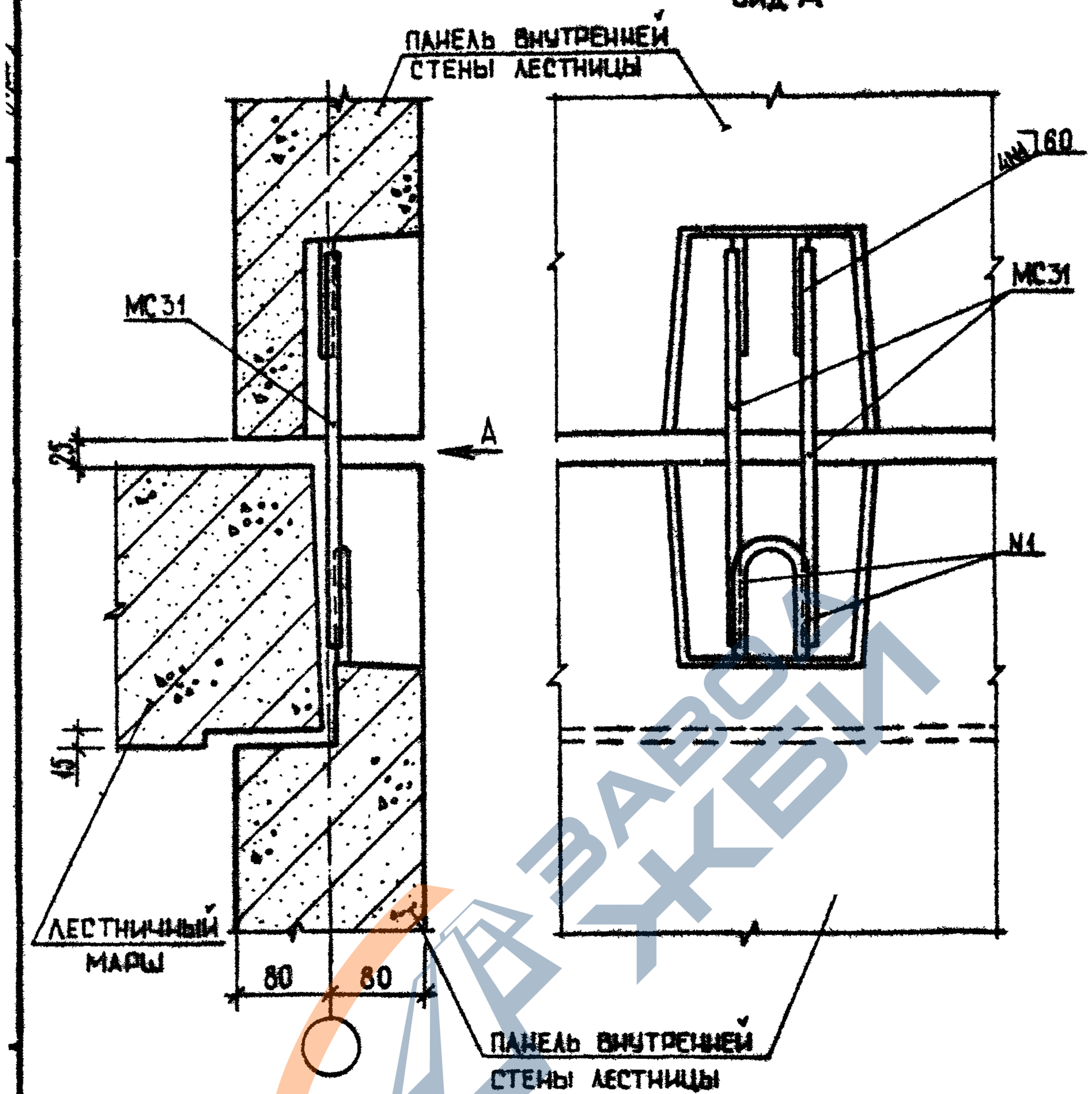

Спецификацию см. документ 095 лист 20

				1.090.1-3ПВ.7-1 063		
НАЧОТД	Шевченко				СТАДИЯ	ЛИСТ	ЛИСТОВ
НКОНТР	Ребров				Р		1
ГП СПЕЦ	Ничипаренко			УЗЕЛ 74	ГОСГРАЖДАНСТРОЙ	
ПРОВЕРИЛ	Скоробогат				КиевЗНИИЭП	
РАЗРАБ	Греськив					

20422 124

ФОРМАТ А4

https://zavodjbi.com/

https://zavodjbi.com/

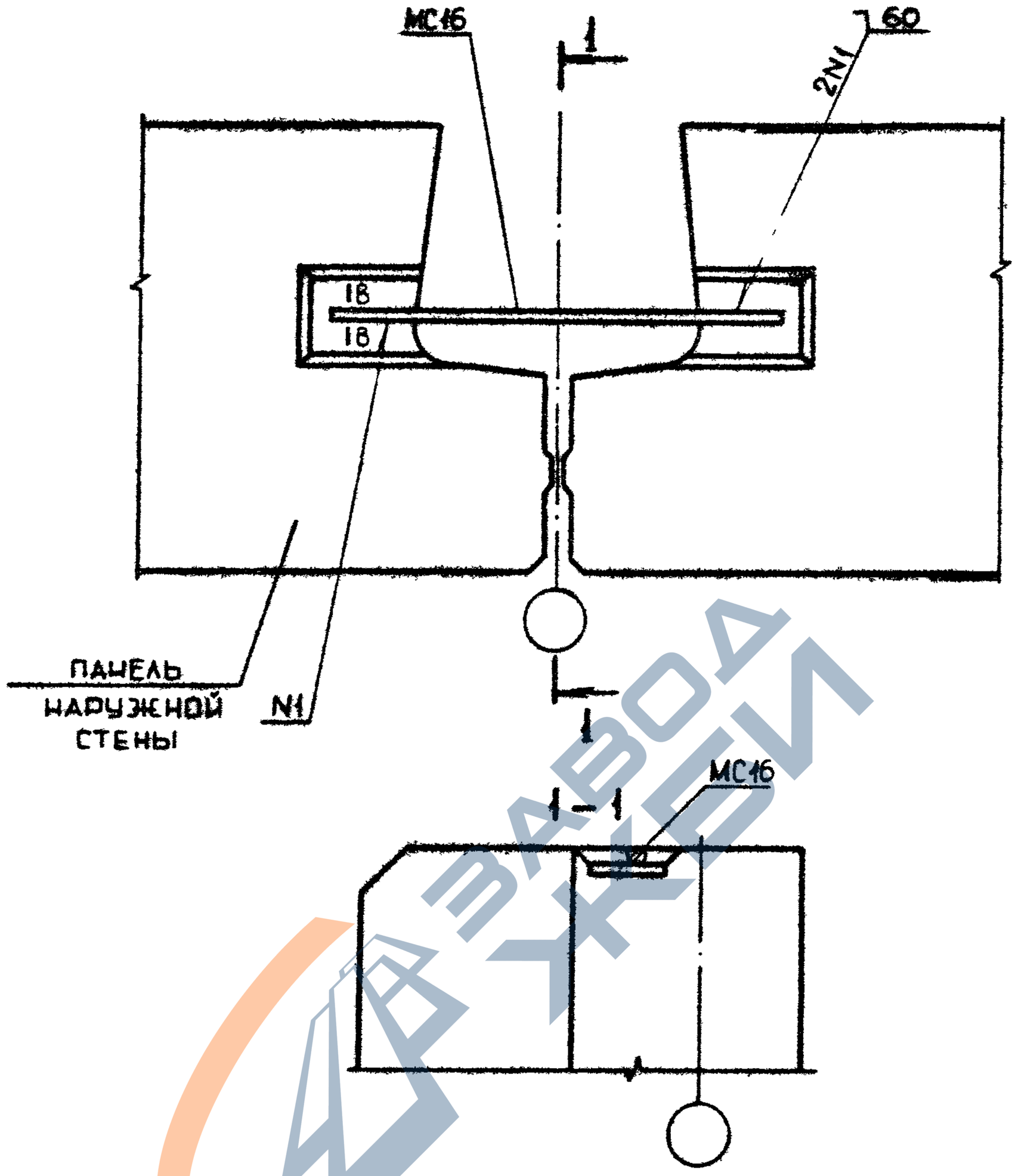

Сечение В-В см. документ 024
Спецификацию см документ 095 лист 20

				1.090.1-3ПВ.7-1 064		
НАЧОТД	Шевченко			УЗЕЛ 75	СТАДИЯ: Р	ЛИСТ:	ЛИСТОВ: 1
НКОНТР	Ребров				ГОСГРАЖДАНСТРОЙ КиевЗНИИЭП	
ГЛСПЕЦ	Никипоренко					
ПРОВЕРИЛ	Скоробогат					
РАЗРАБ	Греськив					

20422 125

ФОРМАТ А4

https://zavodjbi.com/

https://zavodjbi.com/

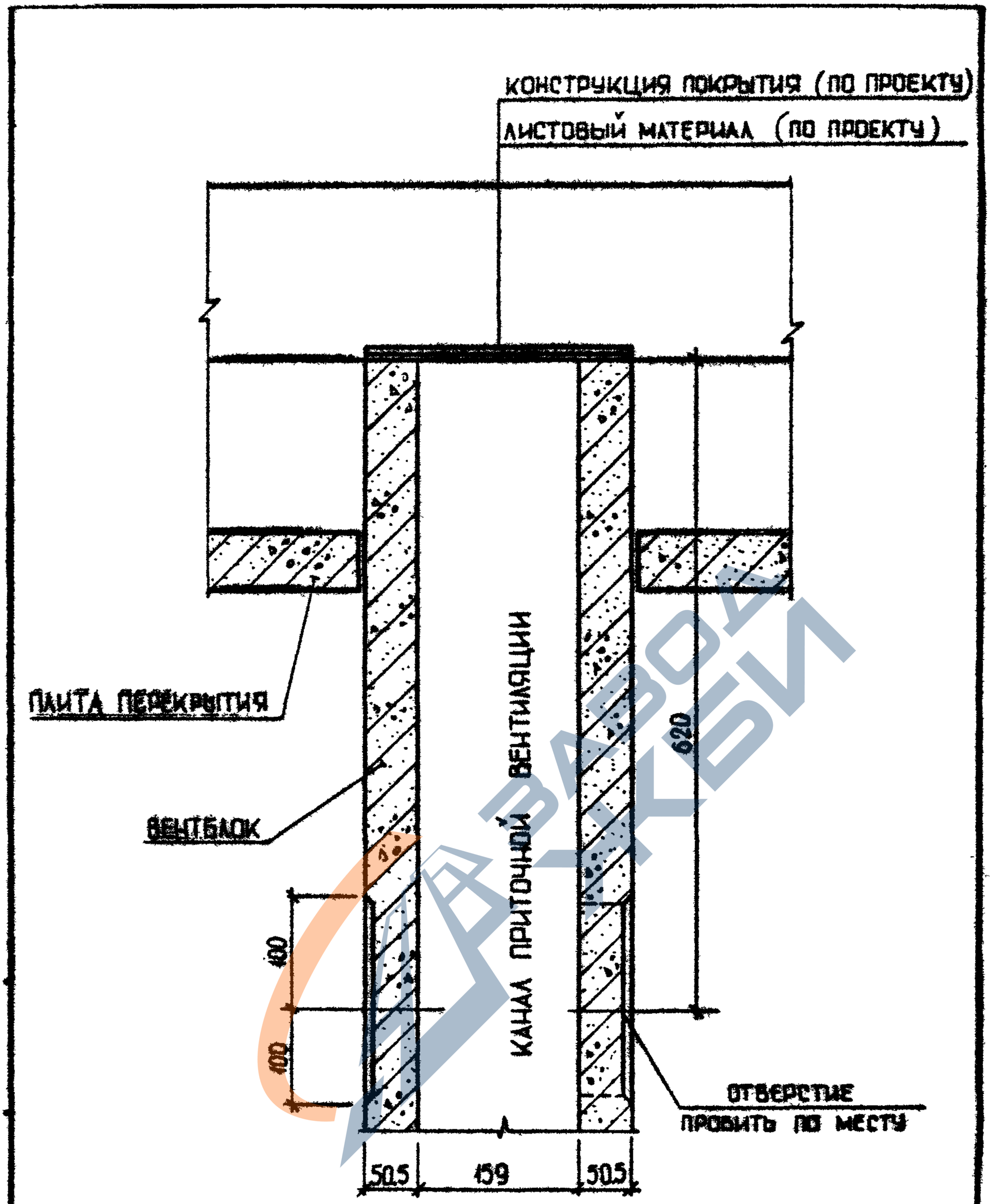

				1.090.1-3ПВ.7-1 065		
НАЧОТД	Шевченко					
НКОНТР	Ребров					
ГП СПЕЦ	Ничипаренко			УЗЕЛ 76	СТАДИЯ: Р	ЛИСТ	ЛИСТОВ: 1
ПРОВЕРИЛ	Скаробогат				ГОСГРАЖДАНСТРОЙ КиевЗНИИЭП		
РАЗРАБ	Греськив						

https://zavodjbi.com/

https://zavodjbi.com/

127

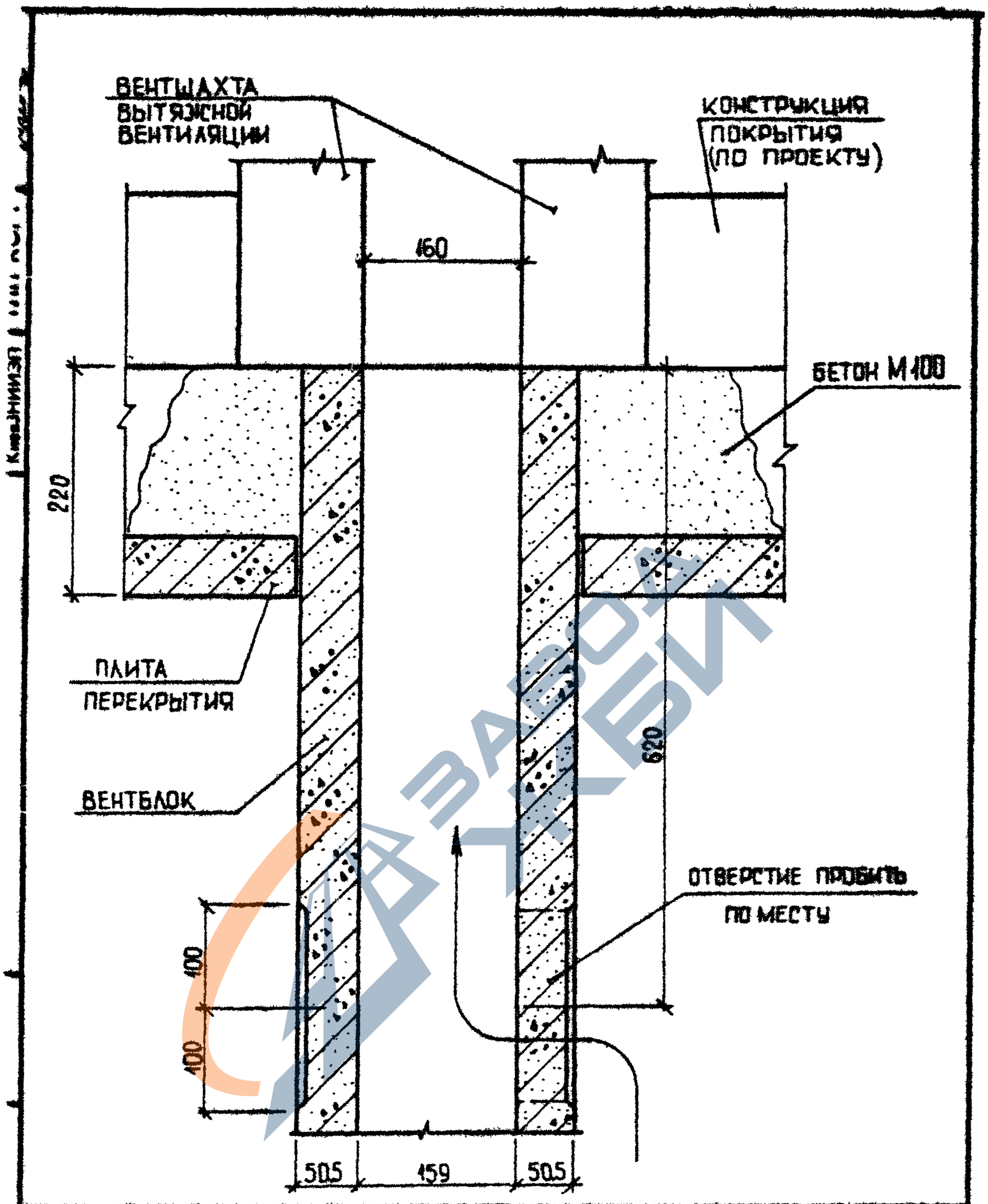

				1.090.1-3ПВ.7-1 066		
НАЧ ОТД	Шевченко					
Н.КОНТР	Ребров					
ГЛ СПЕЦ	Ничипоренко			УЗЕЛ 77	СТАДИЯ: Р; ЛИСТ: ; ЛИСТОВ: 1	
ПРОВЕРИЛ	Скоробогат				ГОСГРАЖДАНСТРОЙ КиевЗНИИЭП	
РАЗРАБ	Греських					

20422 127

https://zavodjbi.com/

https://zavodjbi.com/

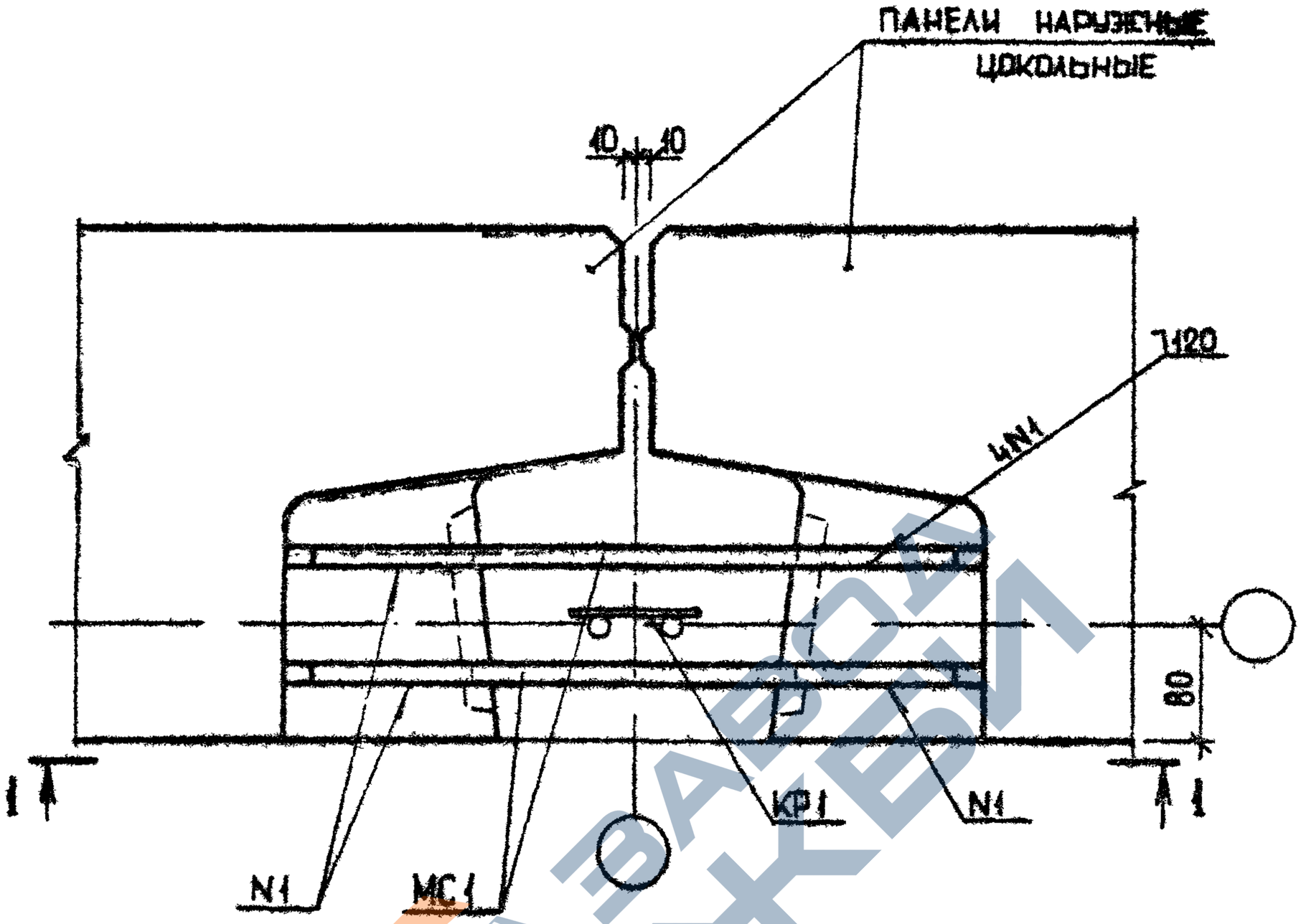

Спецификацию см. документ 095 лист 20
Сечение А-А см. документ 014

				1.090.1-3ПВ.7-1 067		
НАЧ ОТД	Шебченко					
Н КОНТР	Ребров				СТАДИЯ	ЛИСТ	ЛИСТОВ
ГЛ СПЕЦ	Нилтаренко				Р	1	2
ПРОВЕРИЛ	Скоробогат			УЗЕЛ 78	ГОСГРАЖДАНСТРОЯ КиевЗНИИЭП	
РАЗРАБ	Греських					

20422 128 ФОРМАТ А4

https://zavodjbi.com/

https://zavodjbi.com/

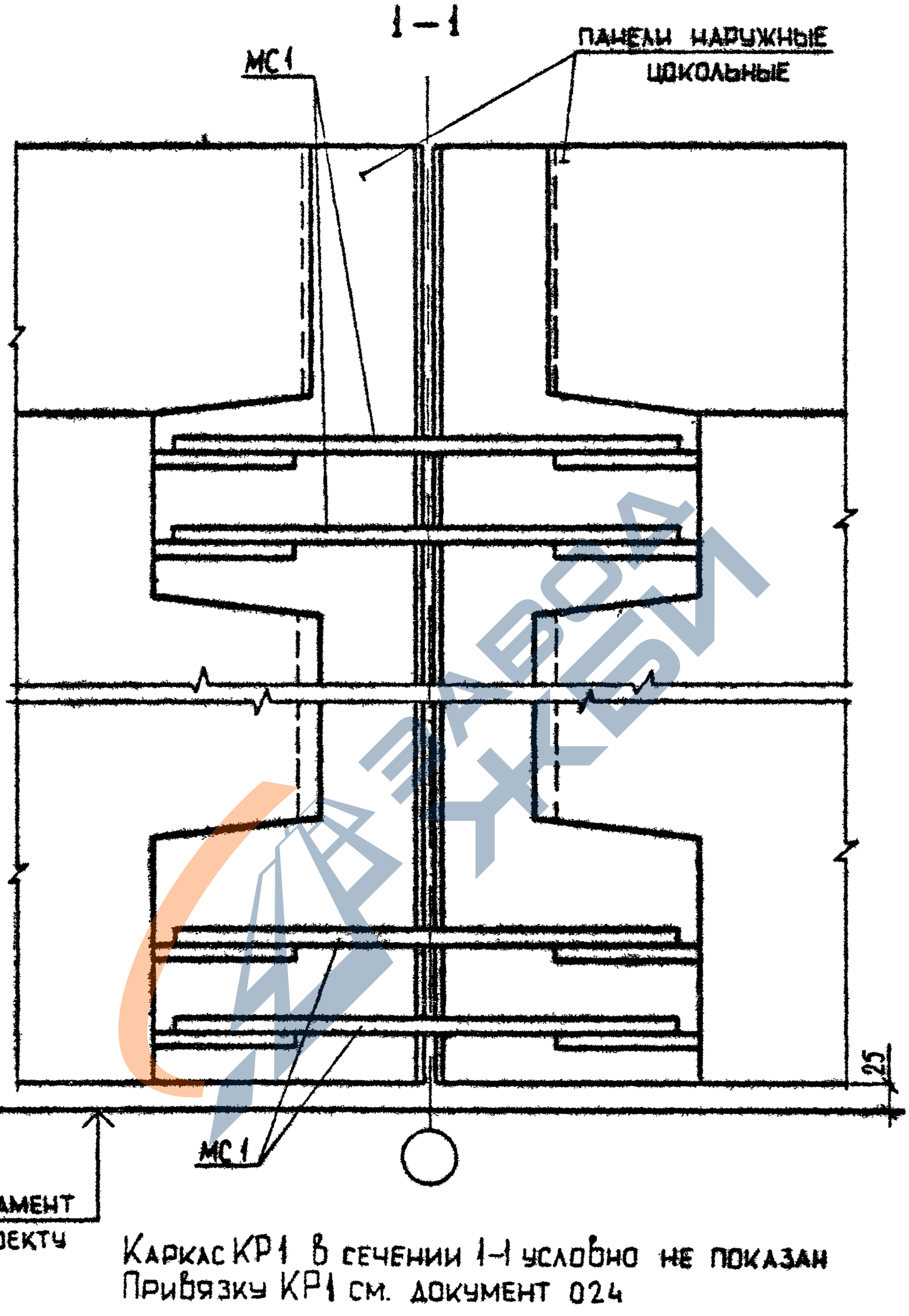

Каркас КР1 в сечении 1–1 условно не показан
Привязку КР1 см. документ 024

20422 129

https://zavodjbi.com/

https://zavodjbi.com/

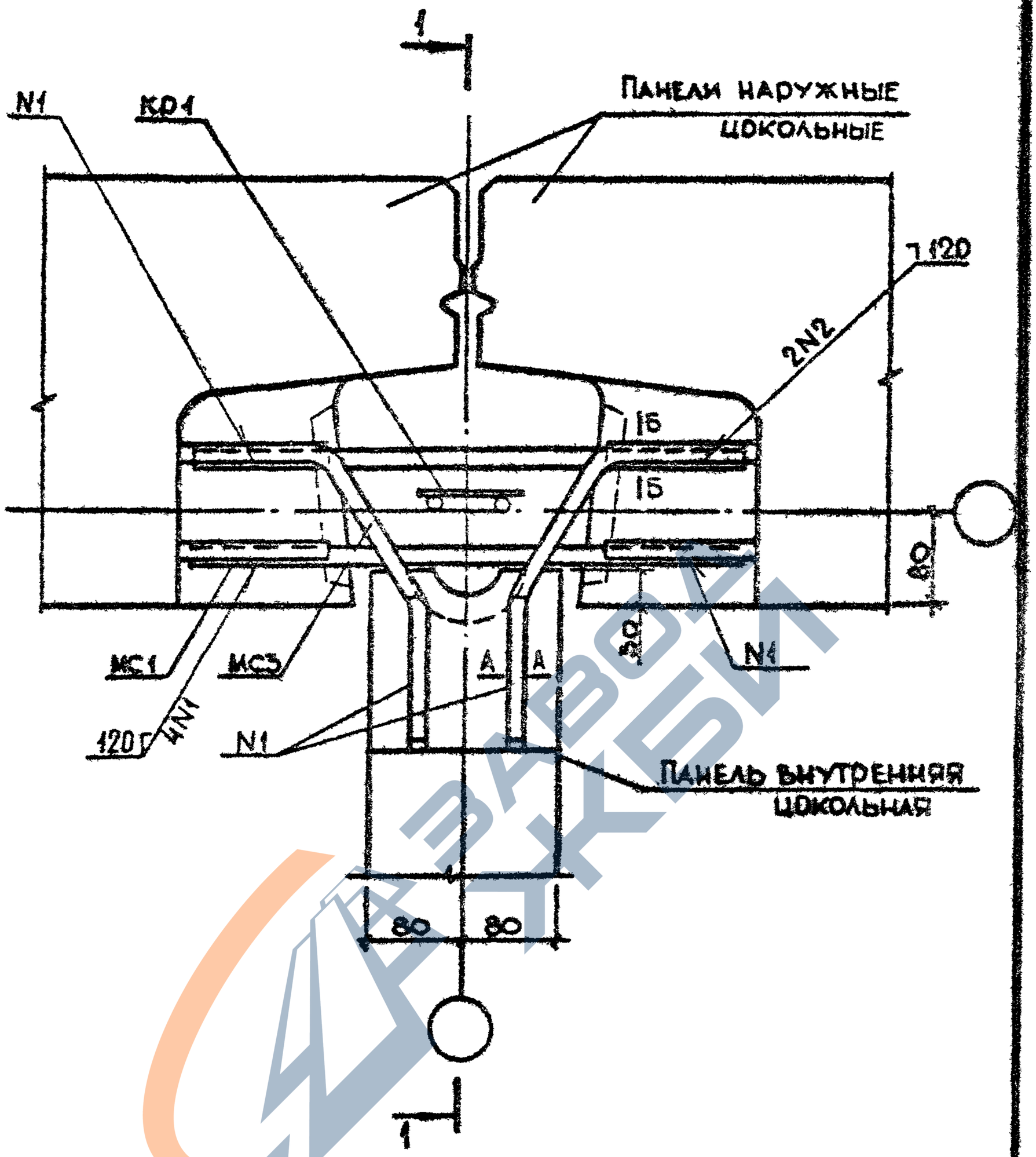

Сечения А-А и Б-Б см. документы 014, 015

Спецификацию см. документ 095 лист 20

1.090.1-3ПВ.7-1 068

НАЧОТД	Шевченко		УЗЕЛ 79	СТАДИЯ	ЛИСТ	ЛИСТОВ
				Р	1	2
Н.КОНТР	Ребров			ГОСГРАЖДАНСТРОЙ	
ГЛ.СПЕЦ	Ничипоренко			КиевЗНИИЭП	
ПРОВЕРИЛ	Ничипоренко				
РАЗРАБ	Скоробогат				

20422 130

ФОРМАТ А4

https://zavodjbi.com/

https://zavodjbi.com/

1 — 1

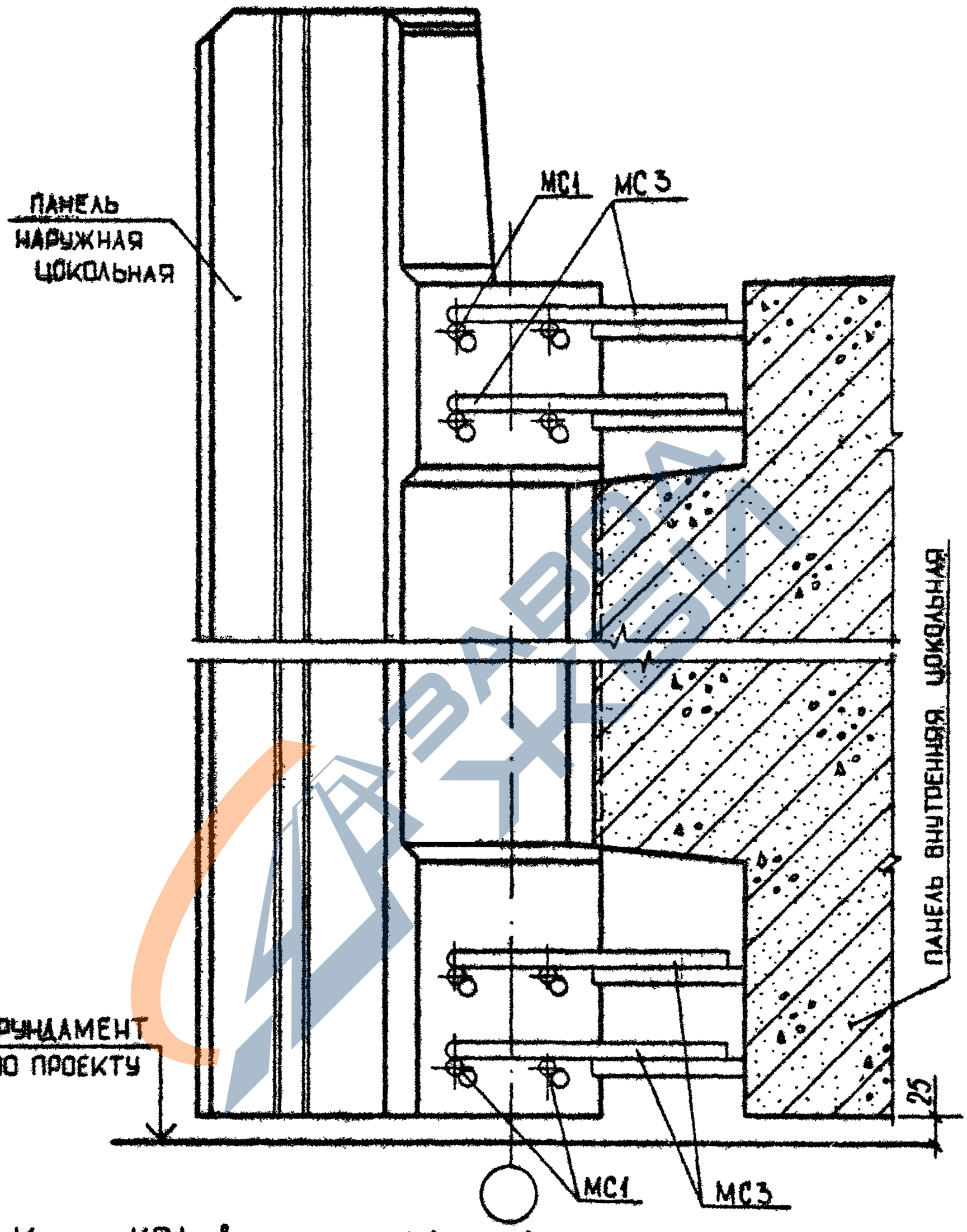

Каркас КР1 в сечении 1-1 условно не показан
Привязку КР1 см. документ 024

	1.090.1-3ПВ.7-1 068	ЛИСТ 2

20422 131

ФОРМАТ А4

https://zavodjbi.com/

https://zavodjbi.com/

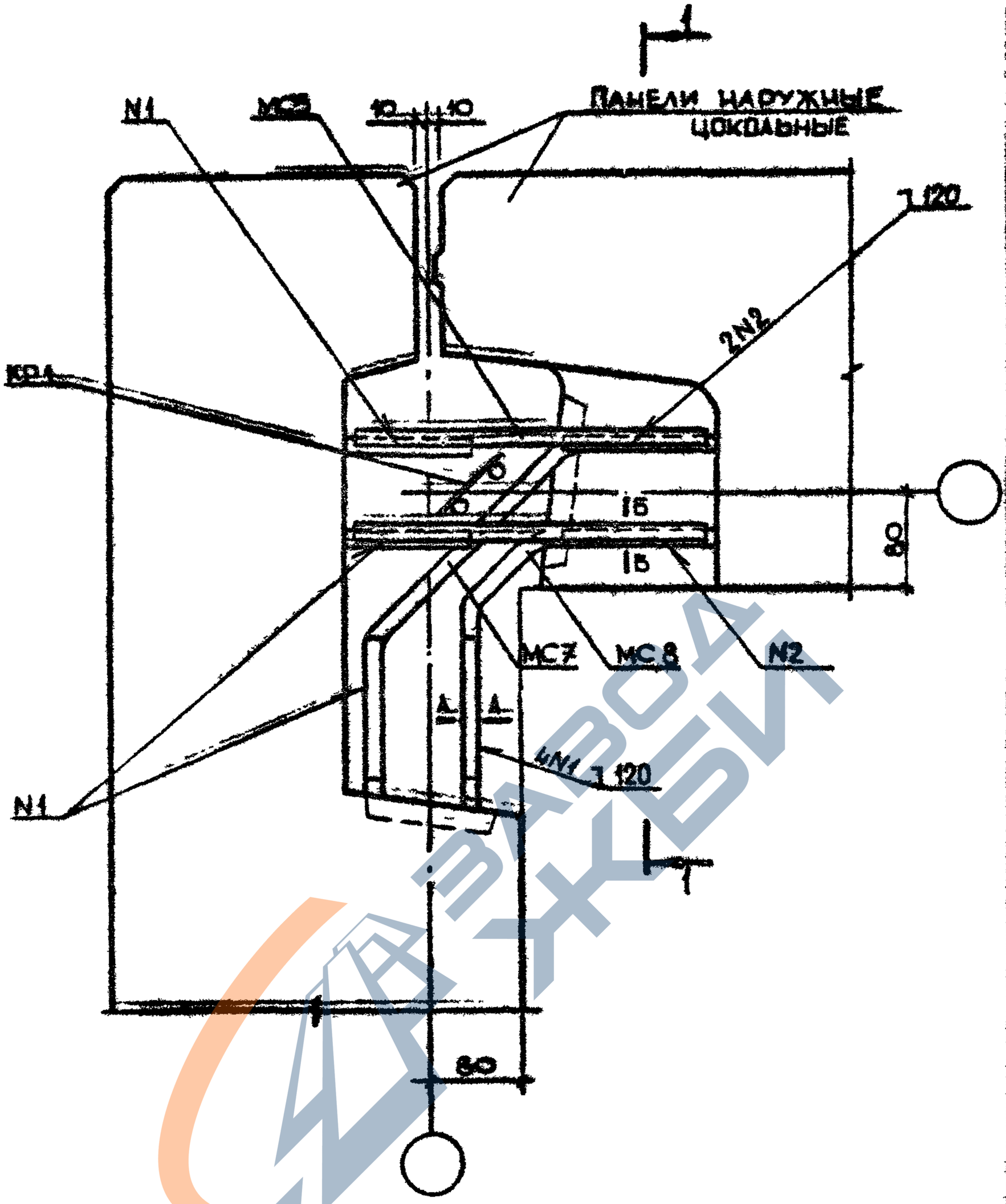

Сечения А-А и Б-Б см. документы 014, 015

Спецификацию см. документ 093 лист 21

				1.090.1-3ПВ.7-1 069		
НАЧОТД	Шевченко			УЗЕЛ 80	СТАДИЯ	ЛИСТ	ЛИСТОВ
					Р	1	2
НКОНТР	Ребров				ГОСГРАЖДАНСТРОЙ КиевЗНИИЭП		
ГП СПЕЦ	Ничипоренко						
ПРОВЕРИЛ	Ничипоренко						
РАЗРАБ	Скоробогат						

20422 132

ФОРМАТ А4

https://zavodjbi.com/

https://zavodjbi.com/

133

1 – 1

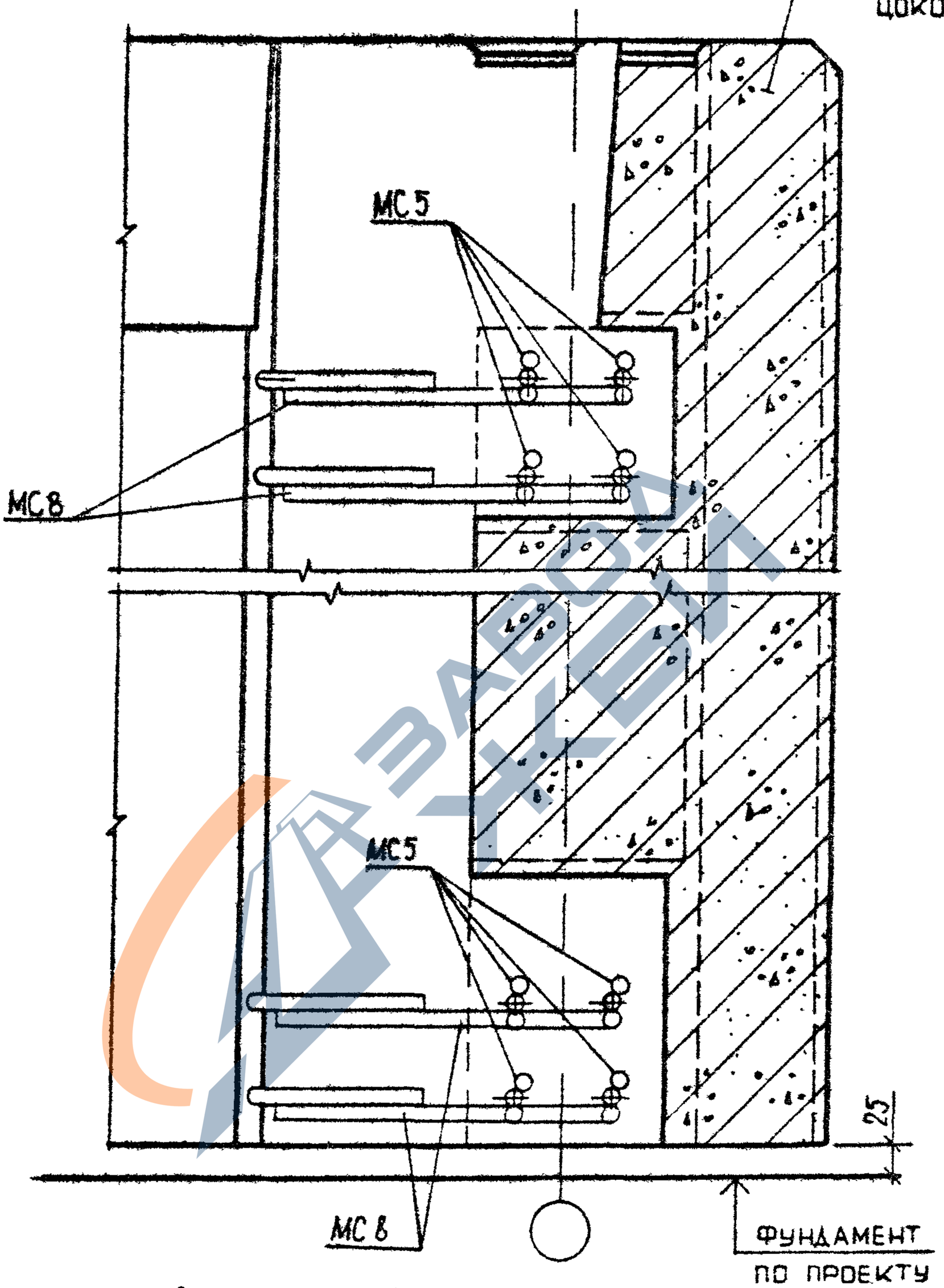

Каркас КР1 в сечении 1-1 условно не показан.
Привязку КР1 см документ 026

	1.090.1-3 ПВ.7-1 069	ЛИСТ 2

20422 133 ФОРМАТ А4

https://zavodjbi.com/

https://zavodjbi.com/

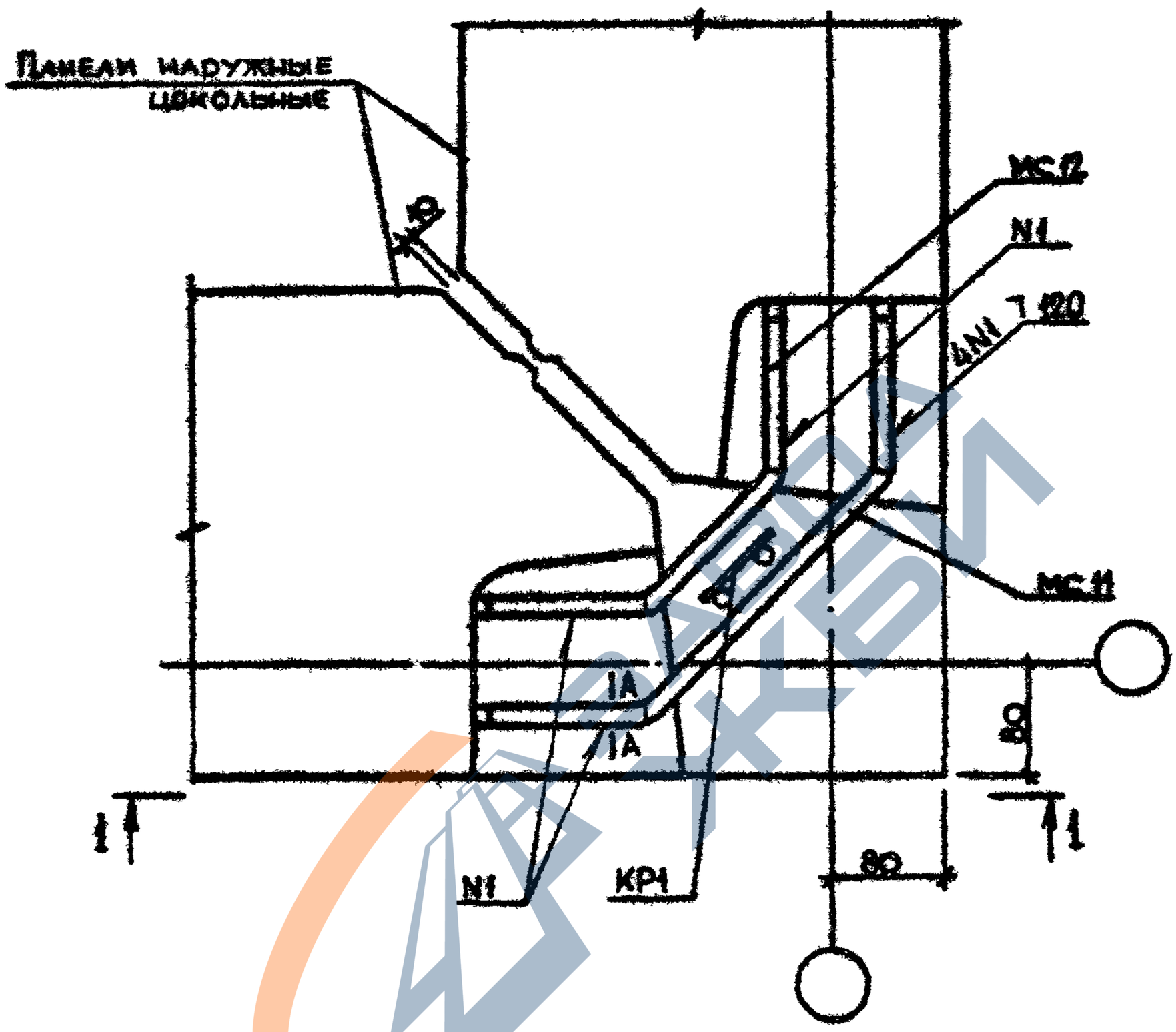

Сечение А-А см. документ 014

Спецификацию см. документ 095 лист 21

				1.090.1-3ПВ.7-1 070		
Начотд	Шевченко					
Нконтр	Ребров					
ГП спец	Ничипоренко			УЗЕЛ 81	Стадия	Лист	Листов
Проверил	Ничипоренко				Р	1	2
Разраб	Скоробогат				ГОСГРАЖДАНСТРОЙ КиевЗНИИЭП	

20422 134

https://zavodjbi.com/

https://zavodjbi.com/

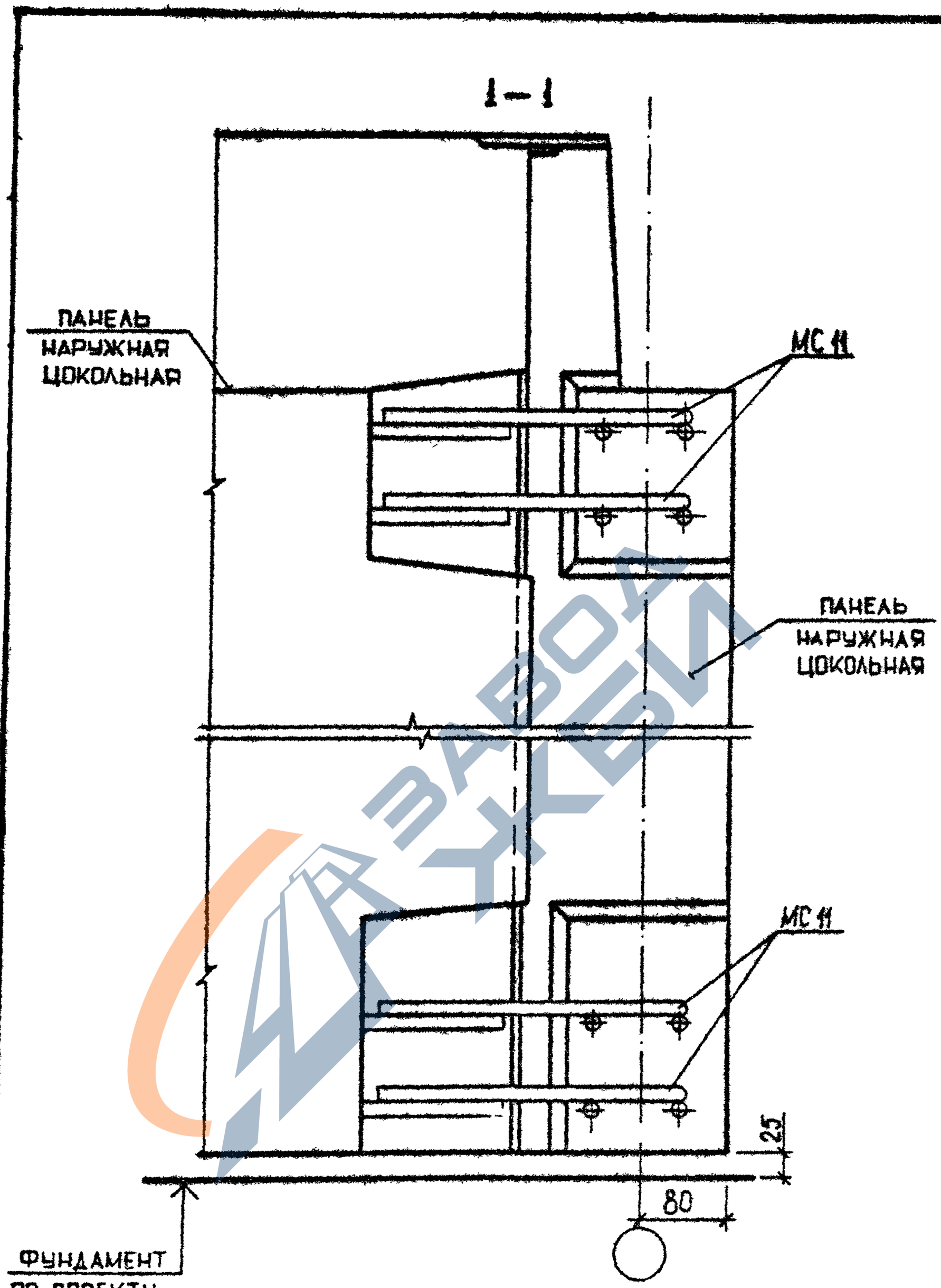

Каркас КР1 в сечении 1-1 условно не показан
Привязку КР1 см. документ 027

	1.090.1-3ПВ.7-1 070	ЛИСТ 2

20422 135

ФОРМАТ А4

https://zavodjbi.com/

https://zavodjbi.com/

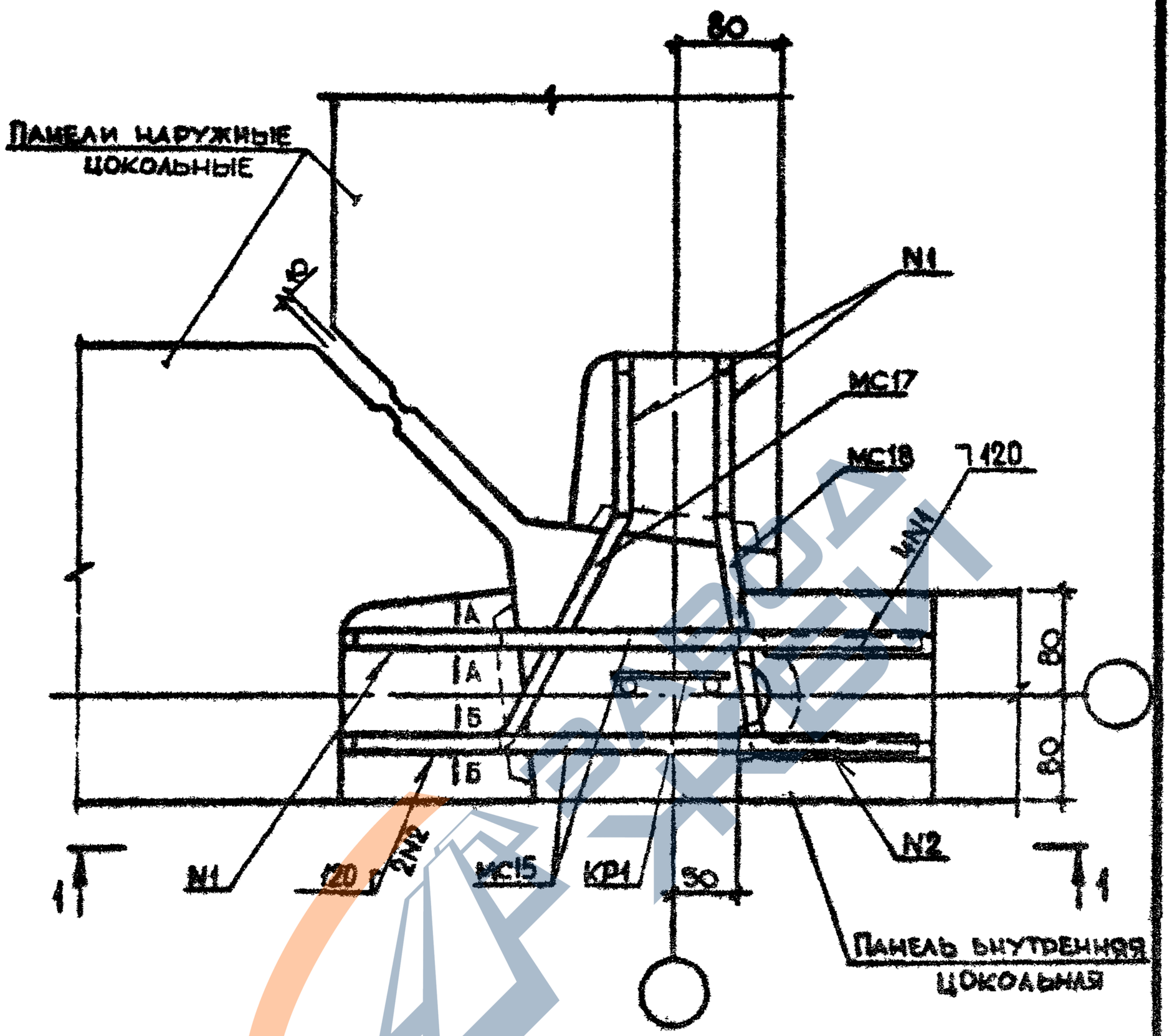

Сечения А-А и Б-Б см. документы 014, 015

Спецификацию см. документ 095 лист 21

				1.090.1-3ПВ.7-1 071		
НАЧОТД	Шевченко				СТАДИЯ	ЛИСТ	ЛИСТОВ
НКОНТР	Ребров				Р	1	2
ГЛ.СПЕЦ	Ничипоренко			УЗЕЛ 82	ГОССТРОЙГРАЖДАНСТРОЙ	
ПРОВЕРИЛ	Ничипоренко				КиевЗНИИЭП	
РАЗРАБ	Скоробогат					

https://zavodjbi.com/

https://zavodjbi.com/

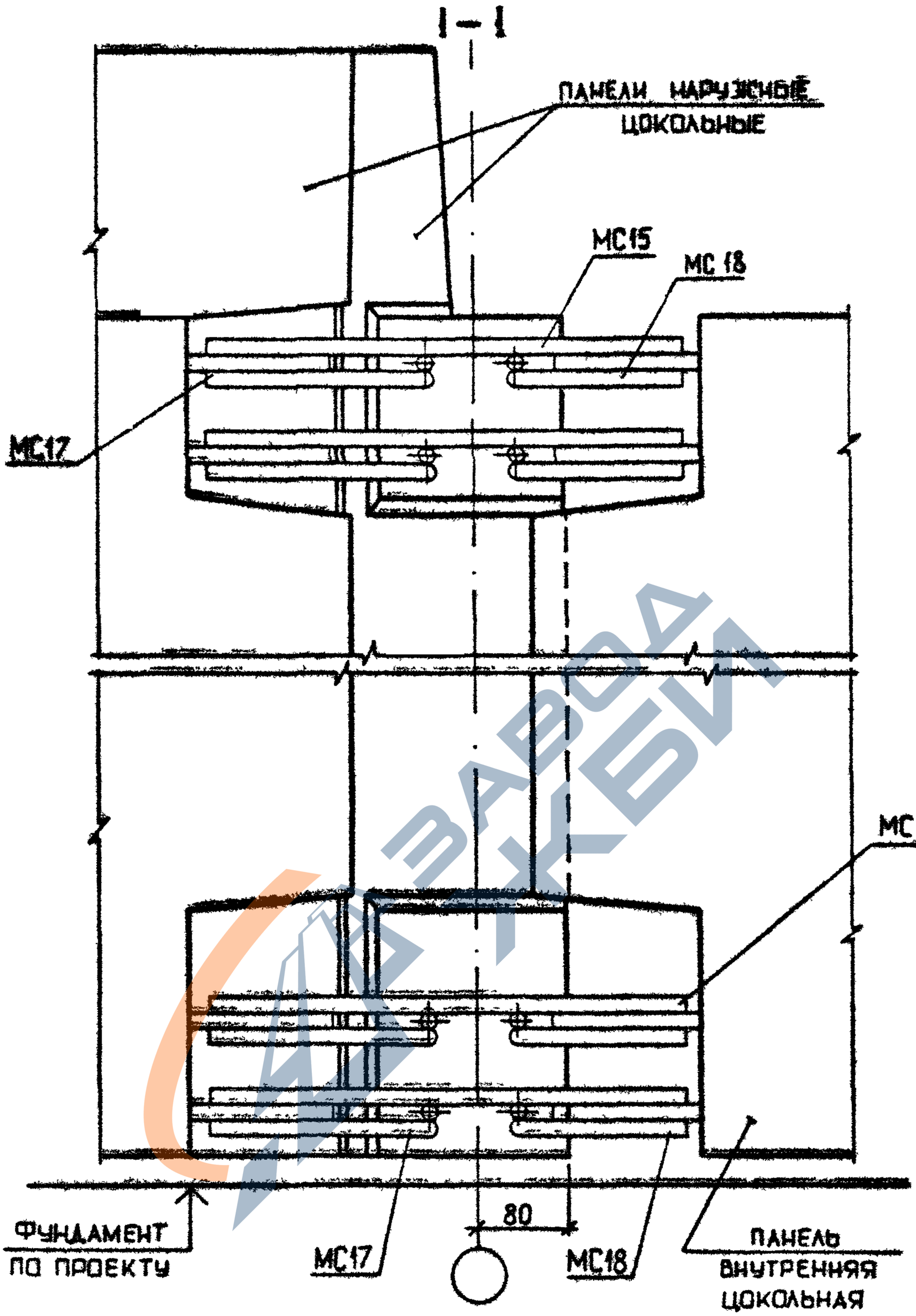

Каркас КР1 в сечении 1-1 условно не показан

Привязку КР1 см документ 028

	1.090.1-3ПВ.7-1 071	ЛИСТ 2

20422 137

https://zavodjbi.com/

https://zavodjbi.com/

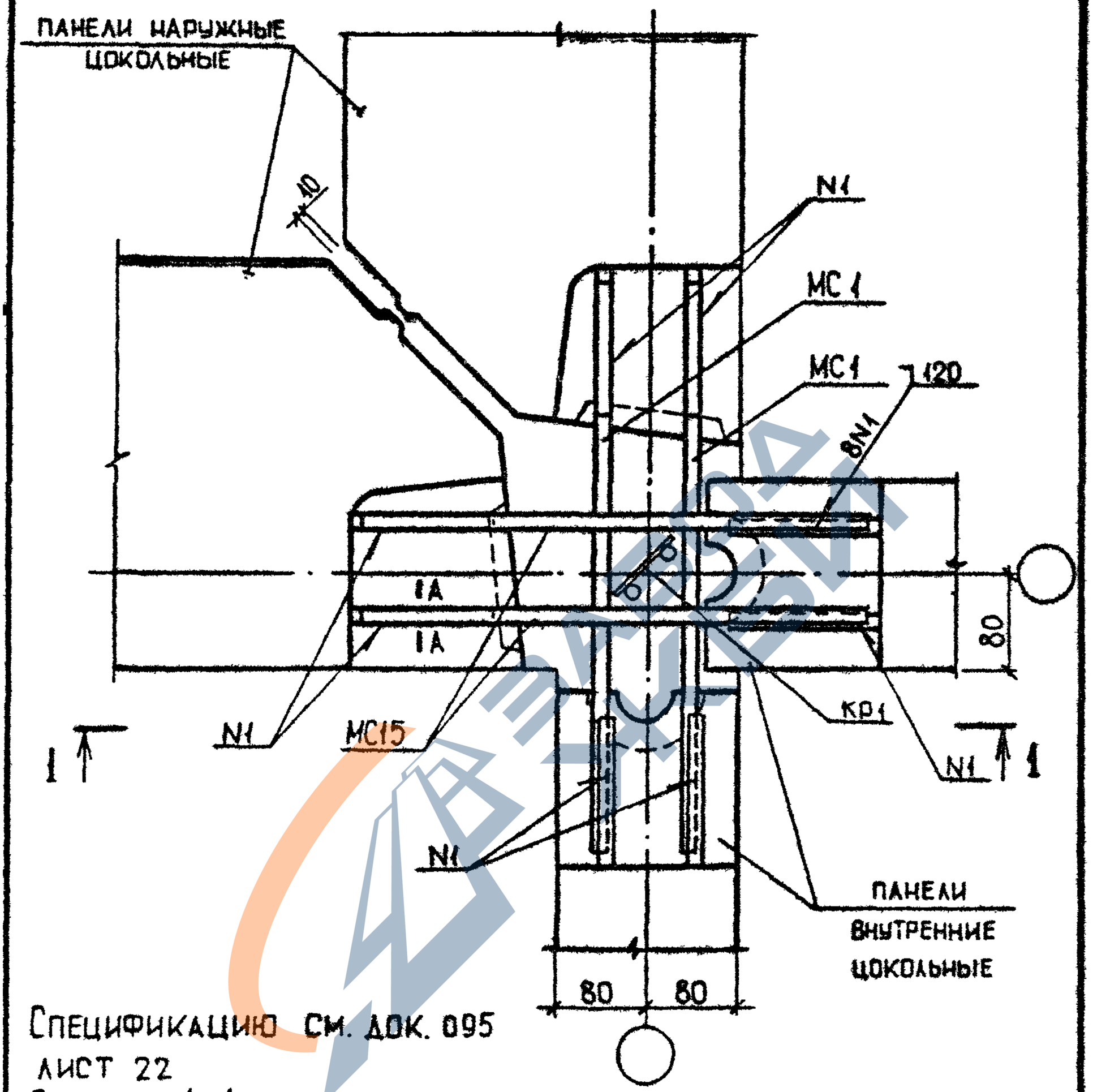

Спецификацию см. док. 095 лист 22
Сечение А-А см. документ 014

				1.090.1-3ПВ.7-1 072		
НАЧОТД	Шевченко			УЗЕЛ 83	СТАДИЯ	ЛИСТ	ЛИСТОВ
НКОНТР	Ребров				Р	1	2
ГЛСПЕЦ	Ничипоренко				ГОСГРАЖДАНСТРОЙ КиевЗНИИЭП		
ПРОВЕРИЛ	Скоробогат						
РАЗРАБ	Греськив						

20422 138 ФОРМАТ А4

https://zavodjbi.com/

https://zavodjbi.com/

1 – 1

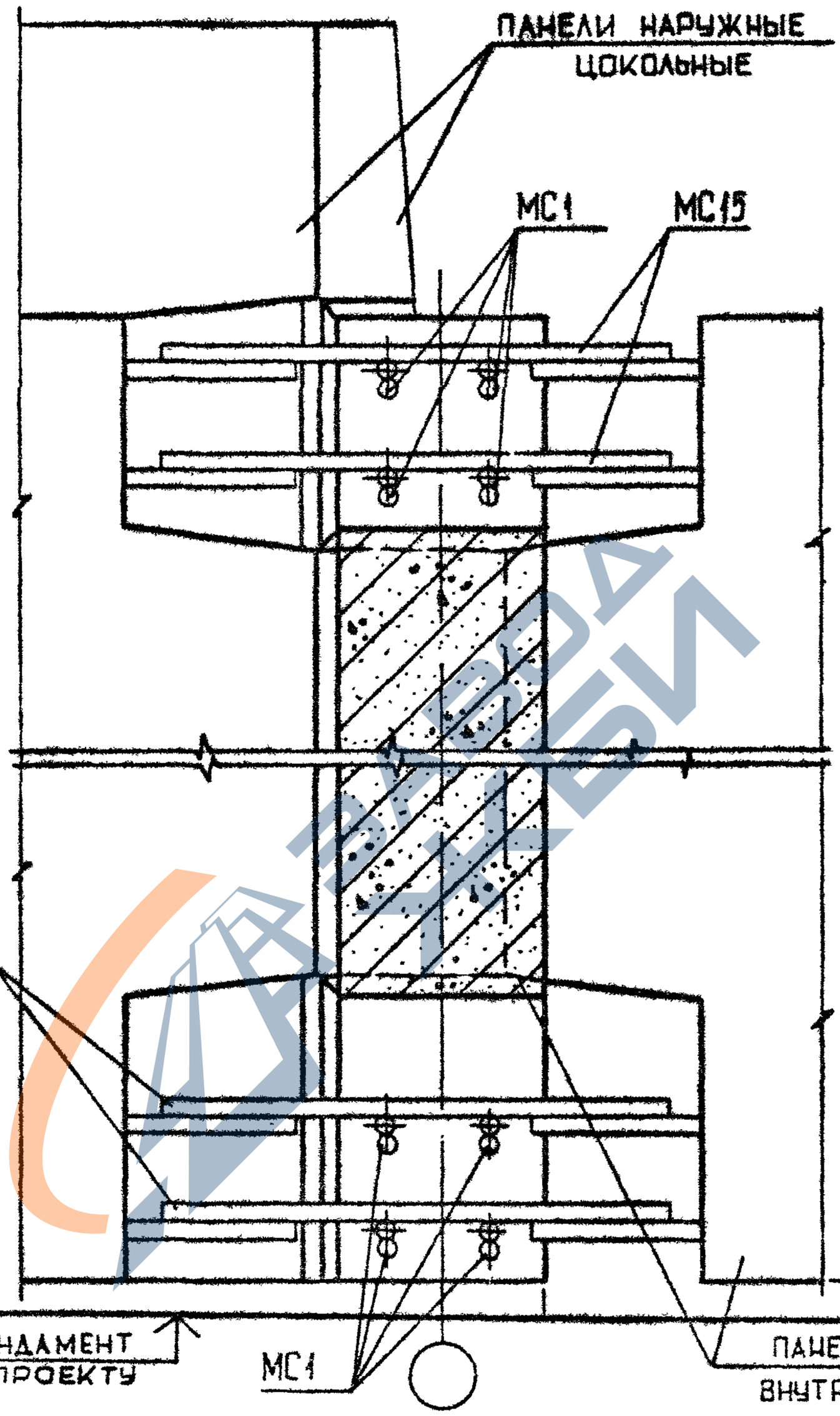

Каркас КР1 в сечении 1-1 условно не показан
Привязку КР1 см документ 028

1.090.1-3 ПВ.7-1 072	ЛИСТ 2

20422 139 ФОРМАТ А4

https://zavodjbi.com/

https://zavodjbi.com/

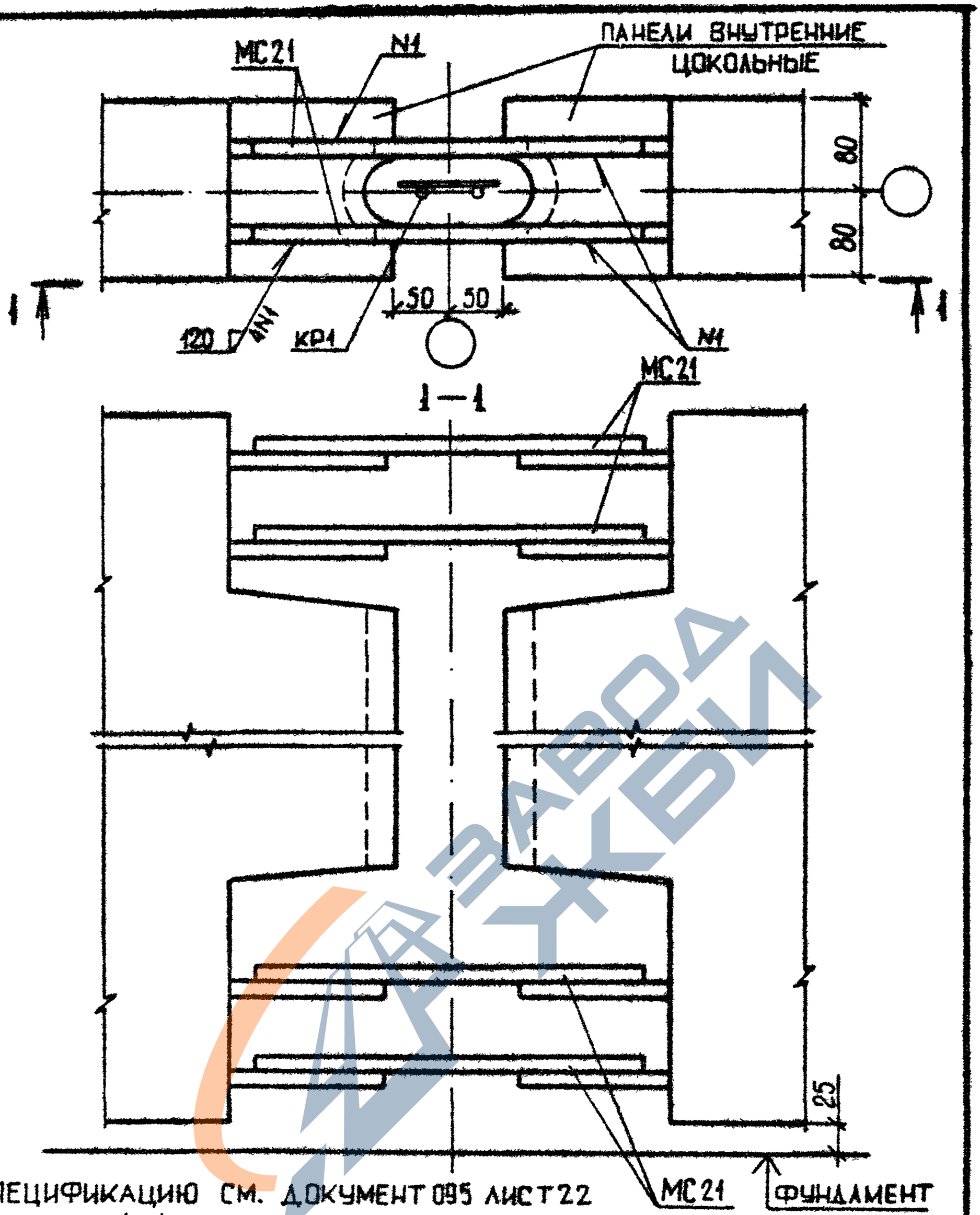

Спецификацию см. документ 095 лист 22
Сечение А-А см. документ 014
Привязку КР-1 см документ 031

				1.090.1-3ПВ.7-1 073		
НАЧ ОТД	Шевченко			УЗЕЛ 84	СТАДИЯ	ЛИСТ	ЛИСТОВ
					Р		1
Н КОНТР	Ребров				ГОСГРАЖДАНСТРОЯ		
ГП СПЕЦ	Ничипоренко				КиевЗНИИЭП		
ПРОВЕРИЛ	Скоробогат						
РАЗРАБ	Греських						

20422 140 ФОРМАТ А4

https://zavodjbi.com/

https://zavodjbi.com/

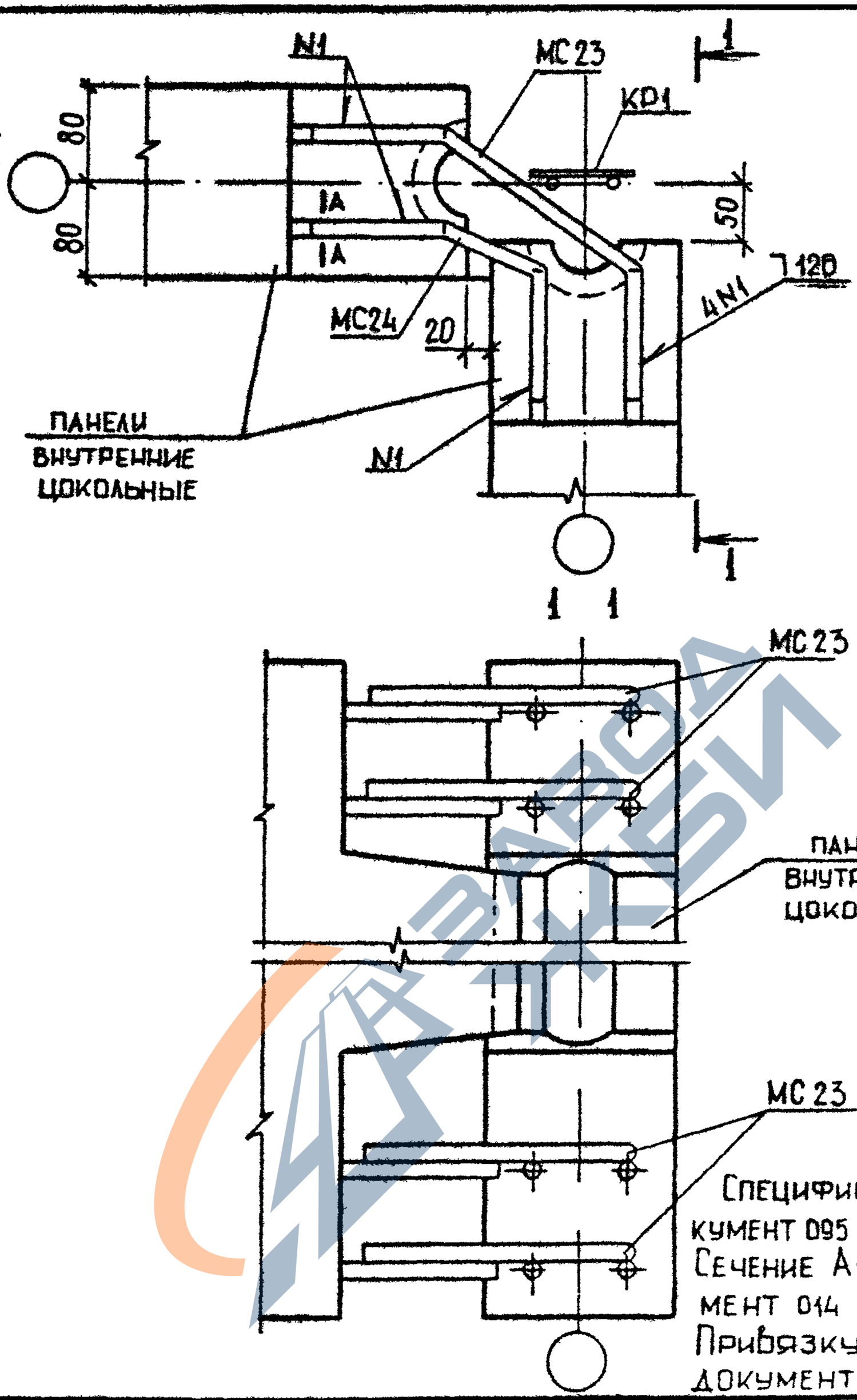

				1.090.1-3ПВ.7-1 074		
НАЧОТД	Шевченко				СТАДИЯ	ЛИСТ	ЛИСТОВ
Н.КОНТР	Ребров				Р		1
ГЛ СПЕЦ	Ничипоренко			УЗЕЛ 85	ГОСГРАЖДАНСТРОЙ		
ПРОВЕРИЛ	Скоробогат				КиевЗНИИЭП		
РАЗРАБ	Греськив						

20422 141 ФОРМАТ А4

https://zavodjbi.com/

https://zavodjbi.com/

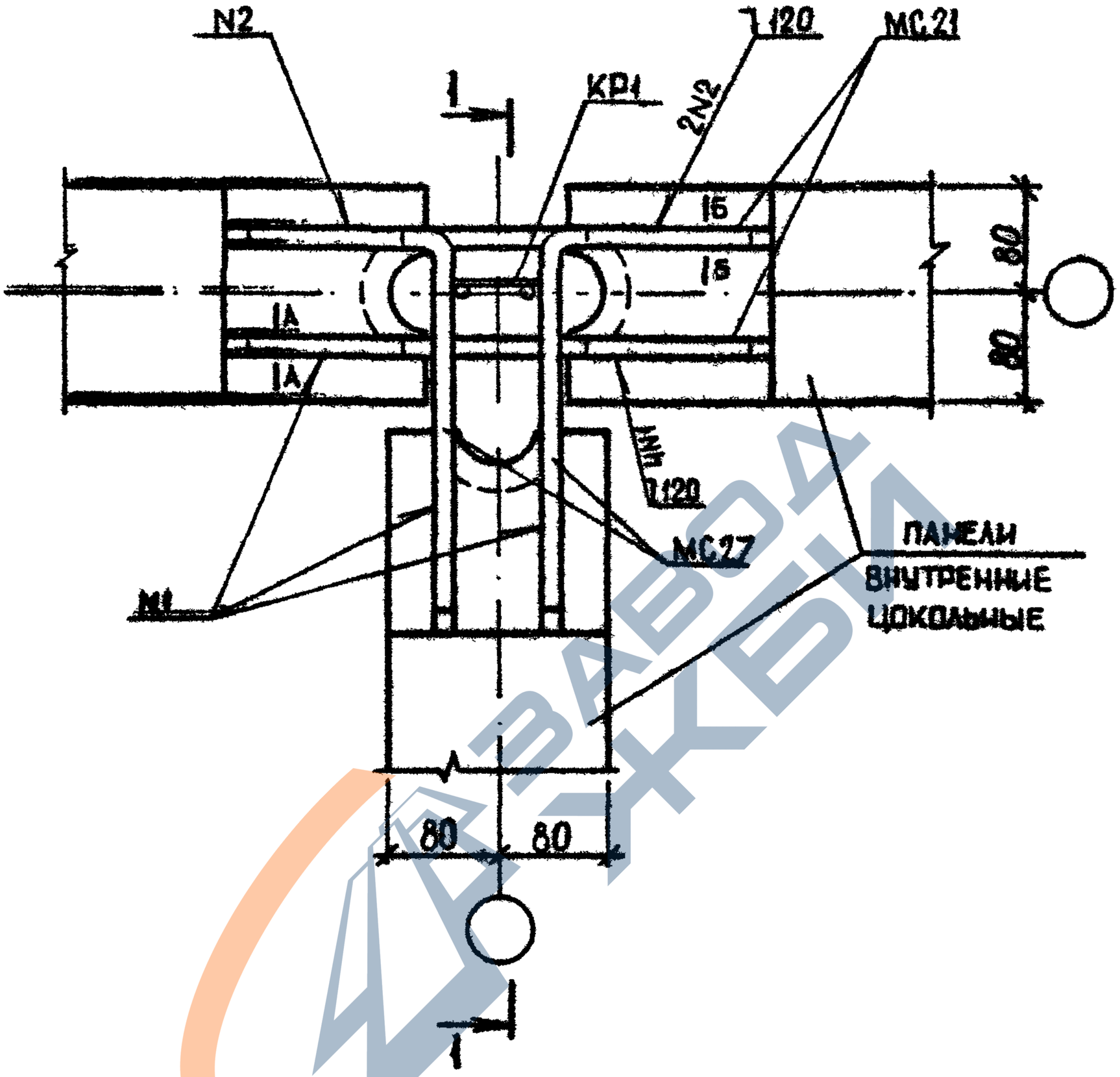

Спецификацию см. документ 095 лист 22
Сечение А-А и Б-Б см. документы 014,015

				1.090.1-3 ПВ.7-1 075		
НАЧОТД	Шевченко			УЗЕЛ 86	СТАДИЯ	ЛИСТ	ЛИСТОВ
					Р	1	2
Н.КОНТР	Ребров				ГОСГРАЖДАНСТРОЙ		
ГП СПЕЦ	Ничипоренко				КиевЗНИИЭП		
ПРОВЕРИЛ	Скоробогат						
РАЗРАБ	Греськив						

20422 142 ФОРМАТ А4

https://zavodjbi.com/

https://zavodjbi.com/

1-1

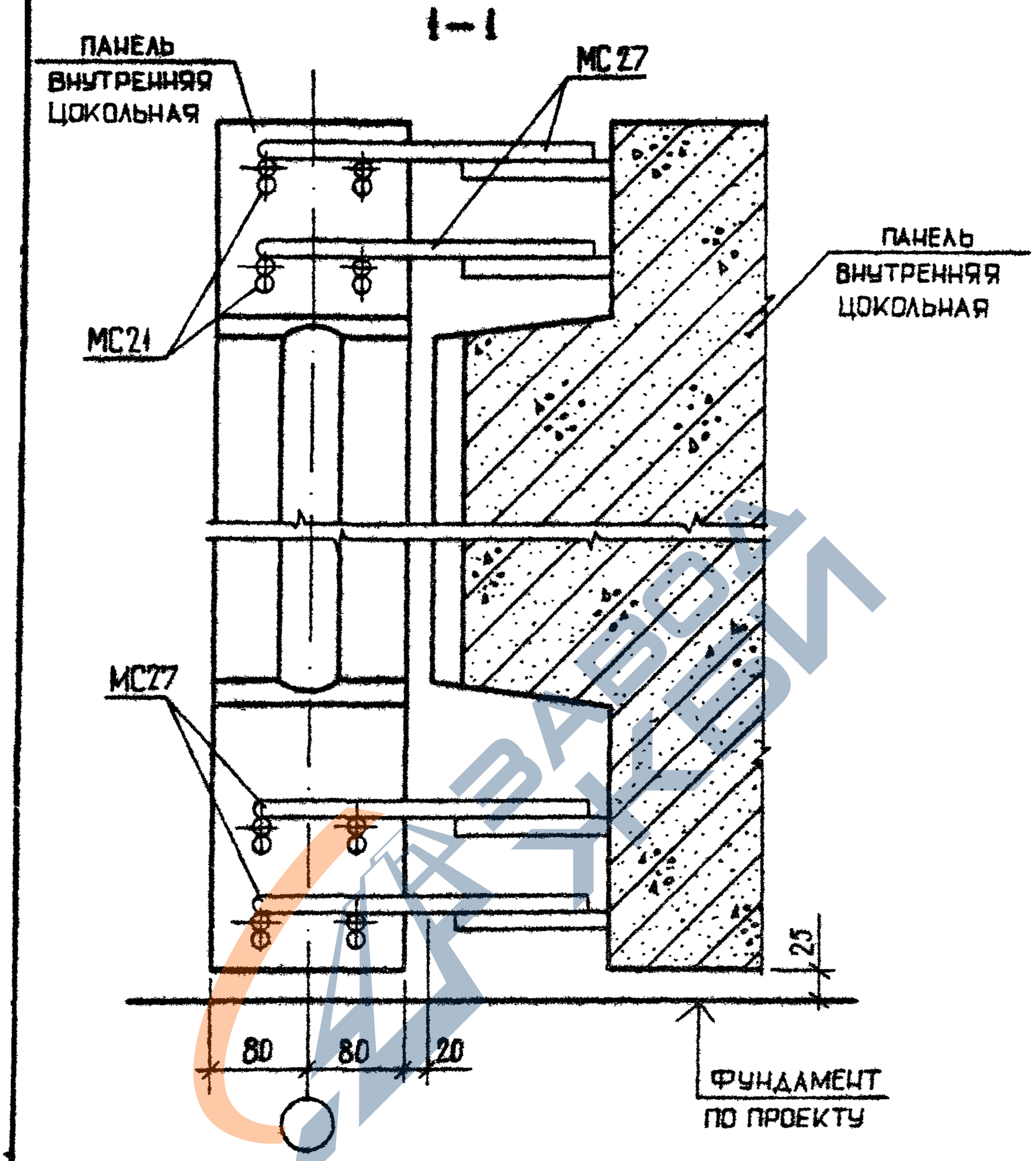

Каркас КР1 в сечении 1-1 условно не показан
Привязку КР1 см документ 031

1.090.1-3ПВ.7-1 075	Лист 2

20422 143

Формат А4

https://zavodjbi.com/

https://zavodjbi.com/

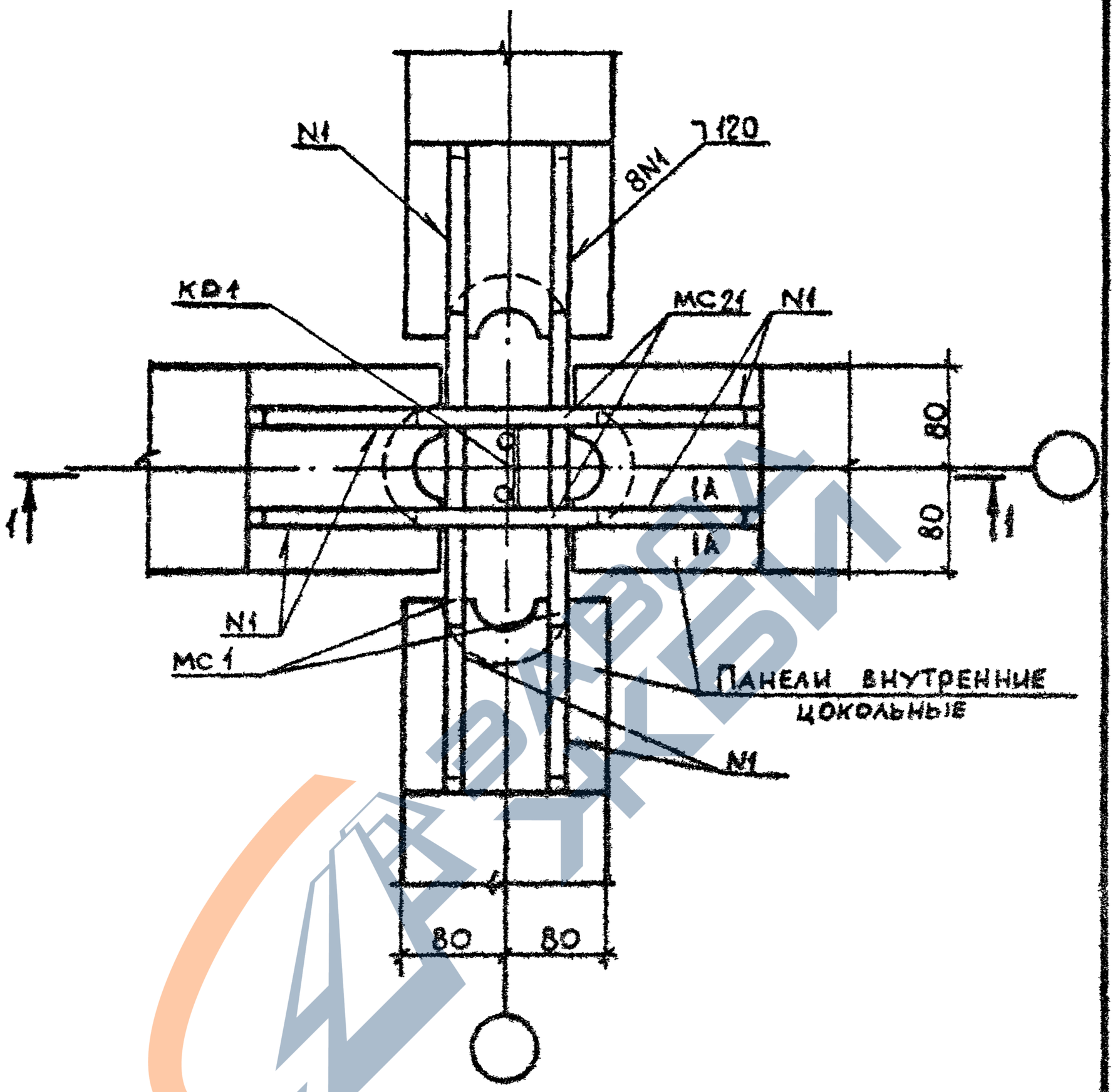

Сечение А-А см. документ 014
Спецификацию см. документ 095 лист 23

				1.090.1-3ПВ.7-1 076		
НАЧ ОТД	Шевченко					
Н.КОНТР	Ребров					
ГЛ.СПЕЦ	Ничипоренко			УЗЕЛ 87	СТАДИЯ / ЛИСТ / ЛИСТОВ: Р / 1 / 2	
ПРОВЕРИЛ	Ничипоренко				ГОСГРАЖДАНСТРОЙ КиевЗНИИЭП	
РАЗРАБ	Скоробогат					

https://zavodjbi.com/

https://zavodjbi.com/

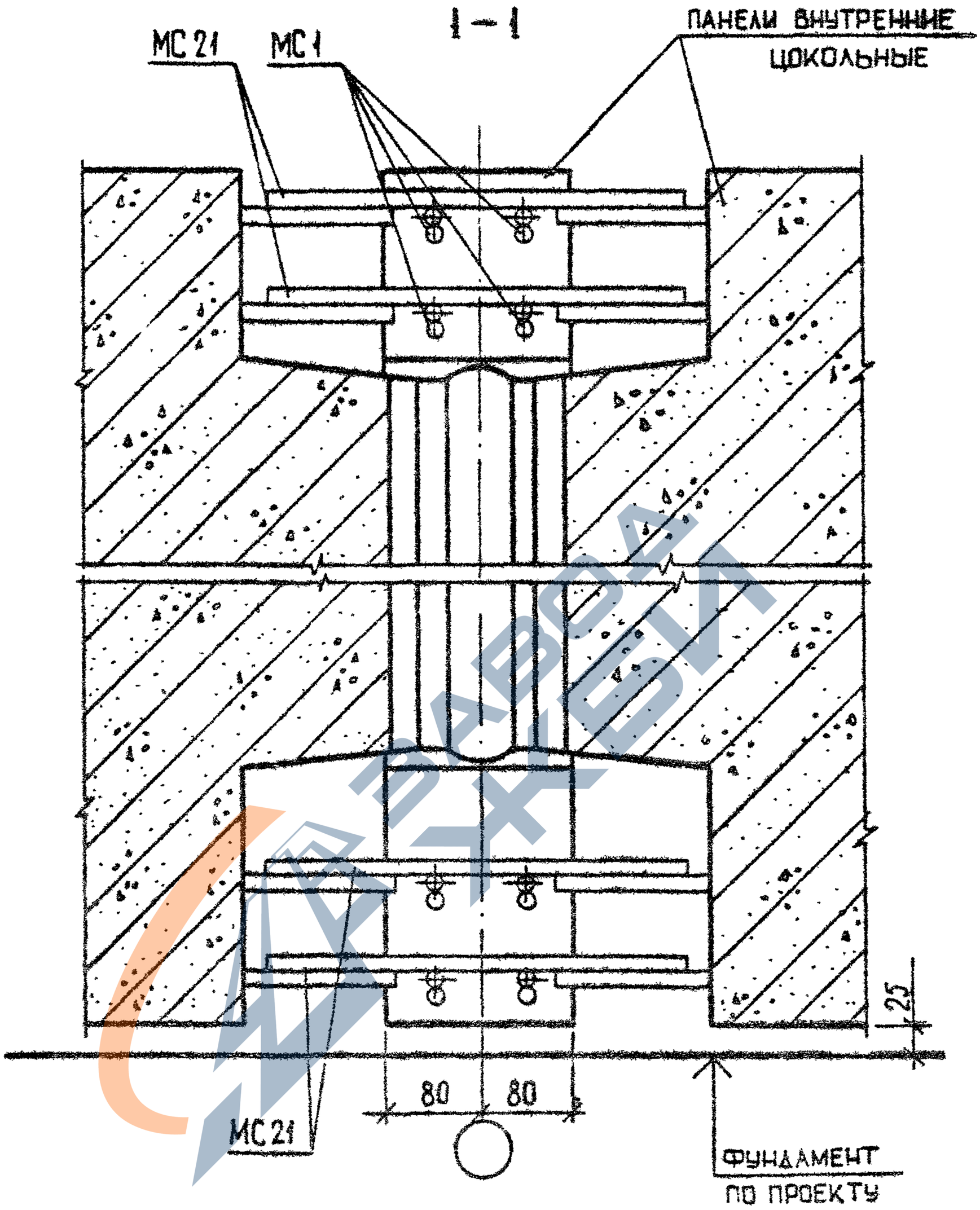

Каркас КР1 в сечении 1–1 условно не показан.
Привязку КР1 см. документ 031

20422 45

https://zavodjbi.com/

https://zavodjbi.com/

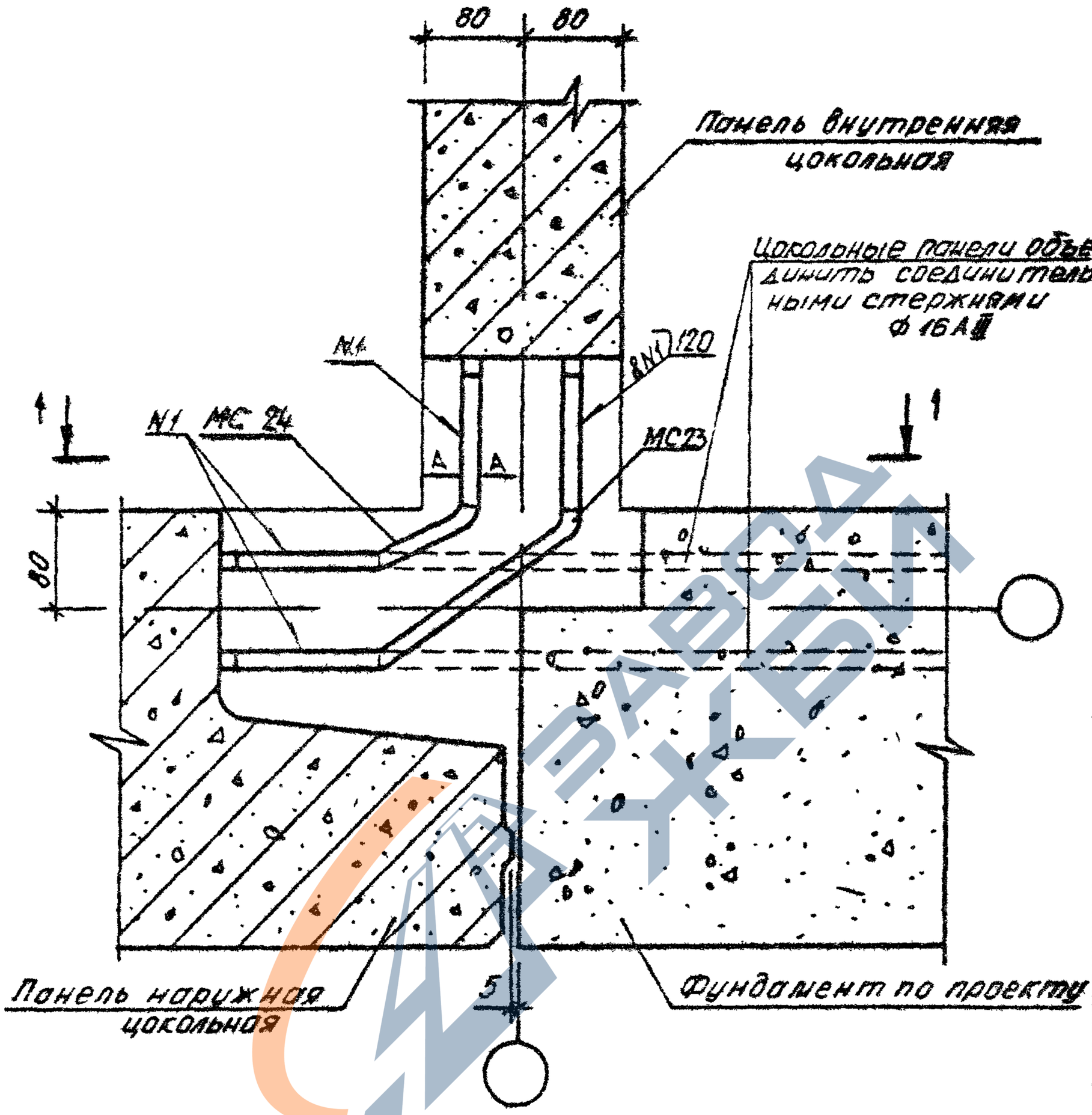

Сечение А-А см. документ 014
Спецификацию см. документ 095 лист 23

				1.090.1-3ПВ.7-1 077		
НАЧ ОТД	Шевченко			УЗЕЛ 88	СТАДИЯ / ЛИСТ / ЛИСТОВ	
					Р / 1 / 2	
Н КОНТР	Ребров				ГОСГРАЖДАНСТРОЯ	
ГЛ СПЕЦ	Ничипаренко				КиевЗНИИЭП	
ПРОВЕРИЛ	Скоробогат					
РАЗРАБ	Федько					

20422 146

https://zavodjbi.com/

https://zavodjbi.com/

1 — 1

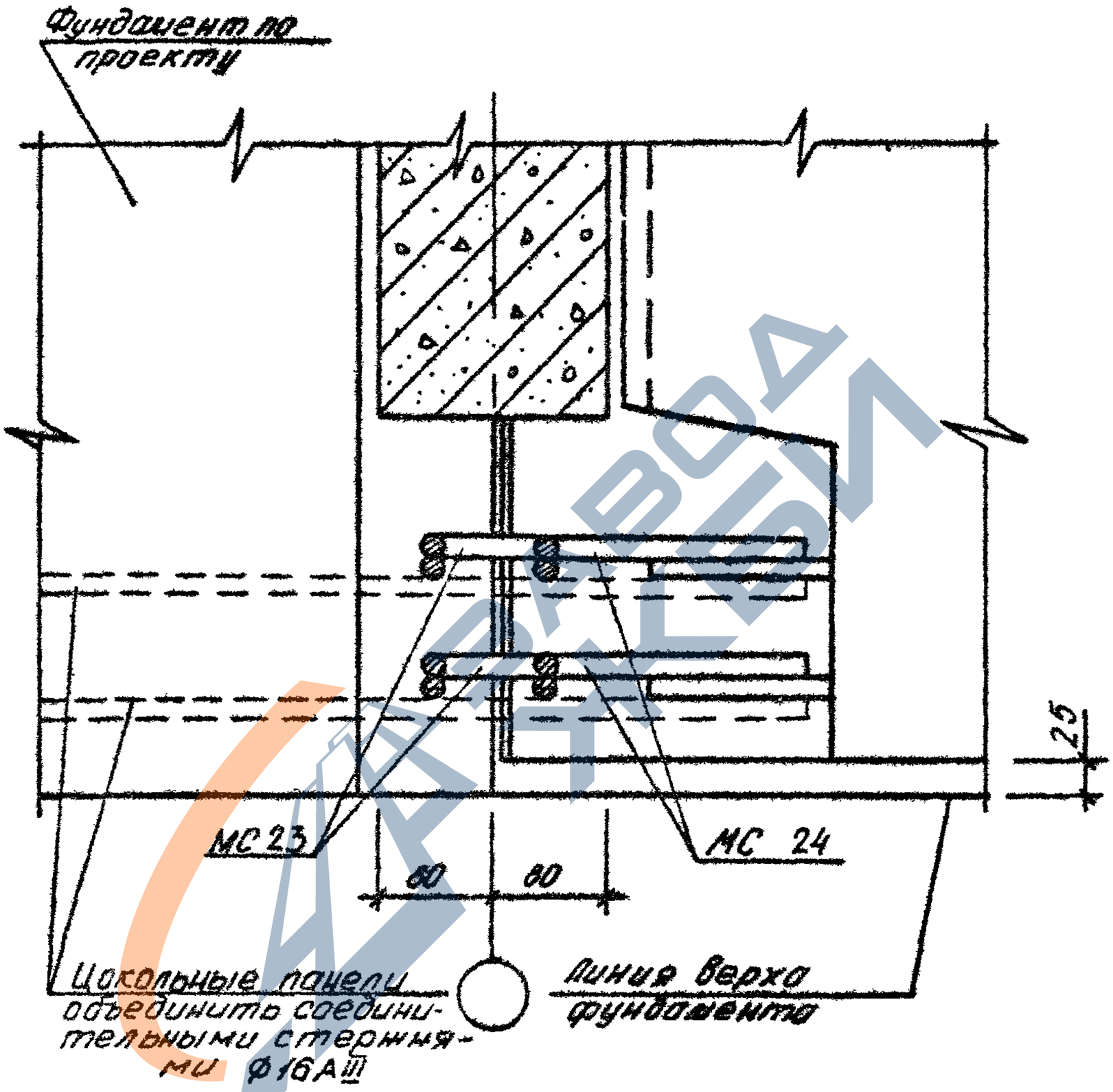

1.090.1-3 ПВ.7-1 077	ЛИСТ 2

20422 147

ФОРМАТ А4

https://zavodjbi.com/

https://zavodjbi.com/

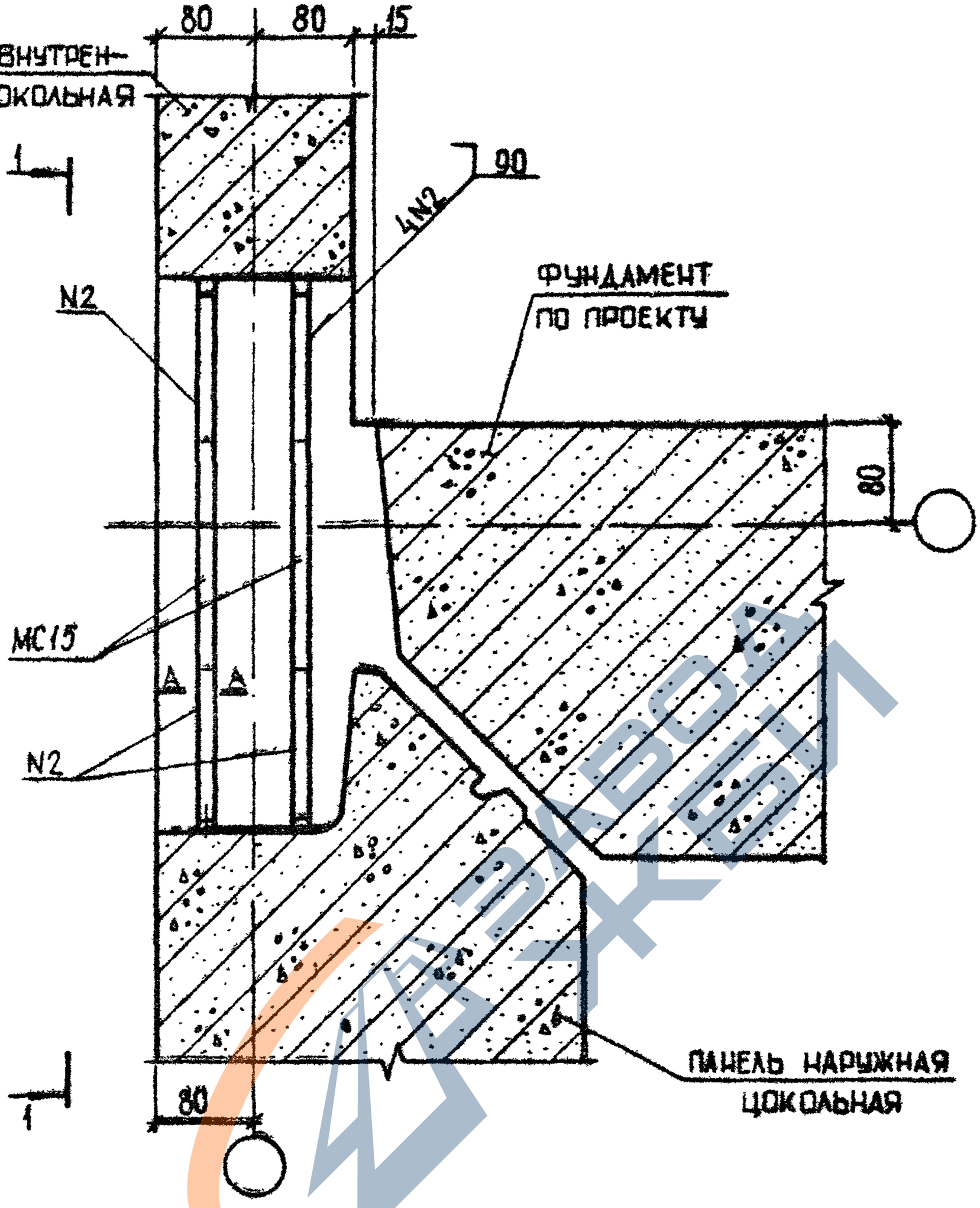

Сечение А-А см. документ 014
Спецификацию см документ 095 лист 23

				1.090.1-3ПВ.7-1 078		
НАЧ ОТД	Шевченко					
Н КОНТР	Ребров					
ГП СПЕЦ	Ничипорчик			УЗЕЛ 89	СТАДИЯ / ЛИСТ / ЛИСТОВ: Р / 1 / 2	
ПРОВЕРИЛ	Скорабогат				ГОСГРАЖДАНСТРОЙ КиевЗНИИЭП	
РАЗРАБ	Греських					

20422 148 ФОРМАТ А4

https://zavodjbi.com/

https://zavodjbi.com/

1-1

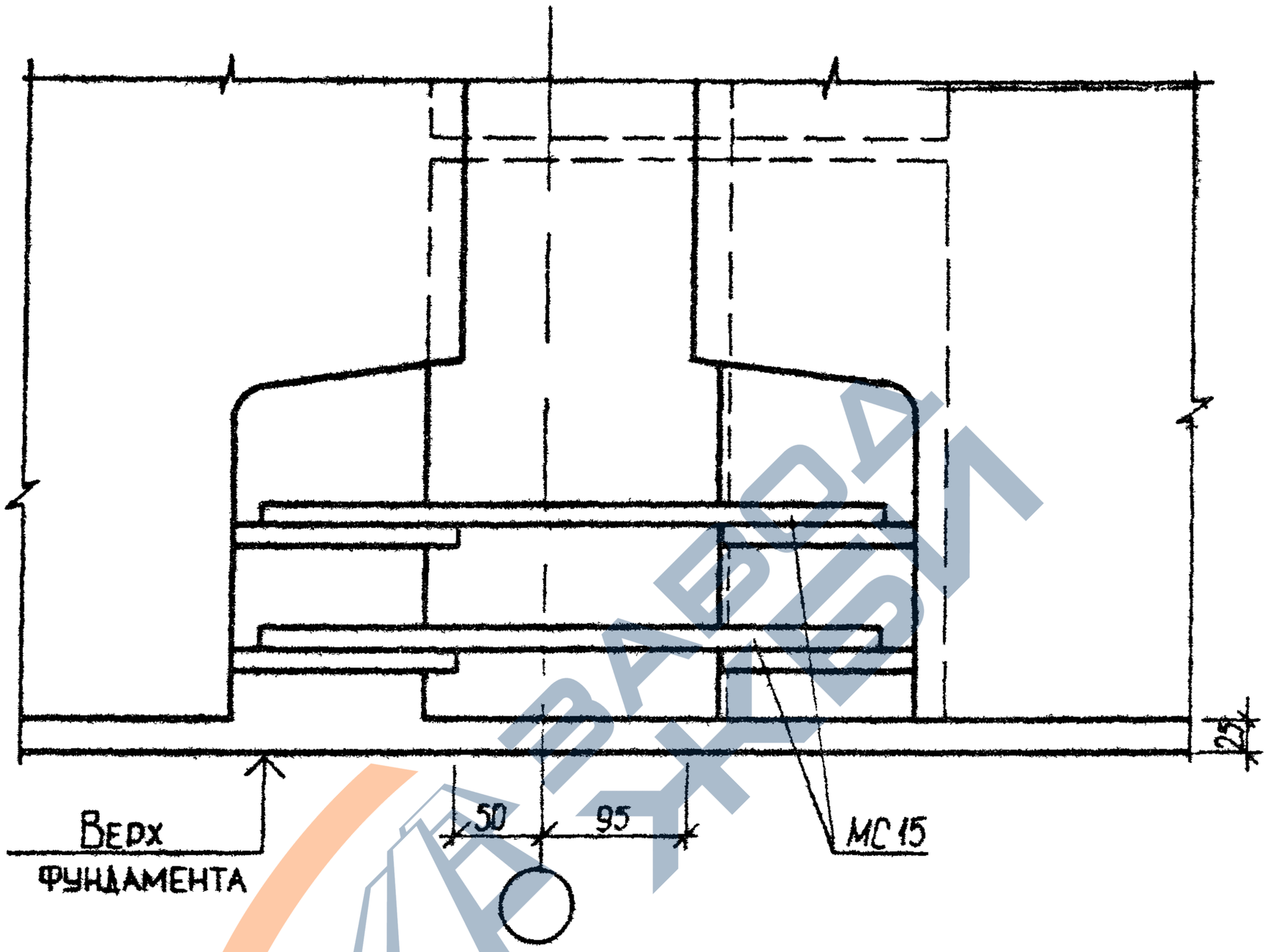

1.090.1-3ПВ.7-1 078	Лист 2

20422 149

ФОРМАТ А4

https://zavodjbi.com/

https://zavodjbi.com/

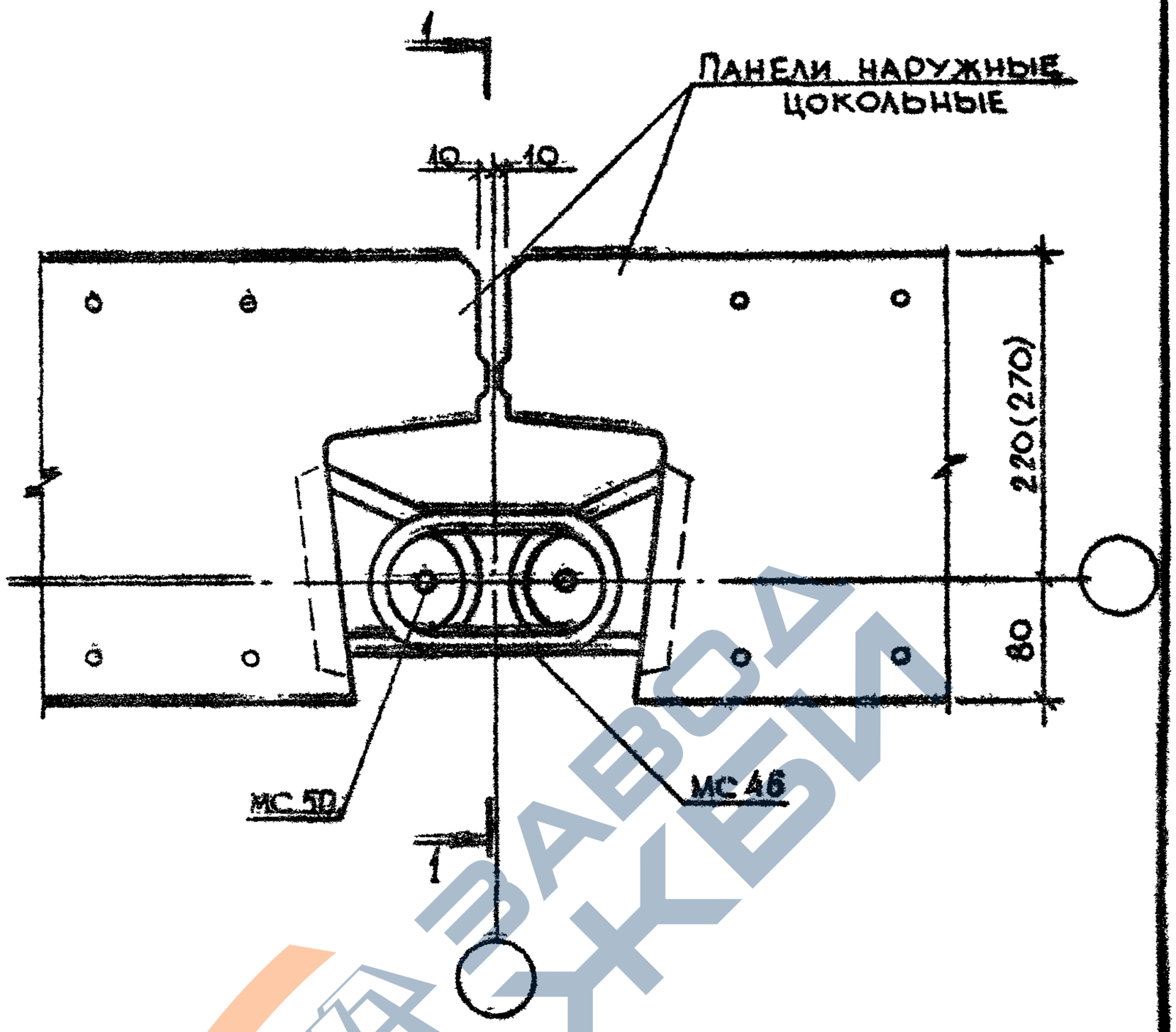

СПЕЦИФИКАЦИЮ СМ. ДОКУМЕНТ 095 ЛИСТ 23

				1.090.1-3ПВ.7-1 079
НАЧ ОТД	Шевченко			УЗЕЛ 90
Н КОНТР	Ребров			
ГЛ СПЕЦ	Ничипоренко			
ПРОВЕРИЛ	Ничипоренко			
РАЗРАБ	Скоробогат			

СТАДИЯ	ЛИСТ	ЛИСТОВ
Р	1	2

ГОСГРАЖДАНСТРОЙ КиевЗНИИЭП

20422 150

https://zavodjbi.com/

https://zavodjbi.com/

1-1

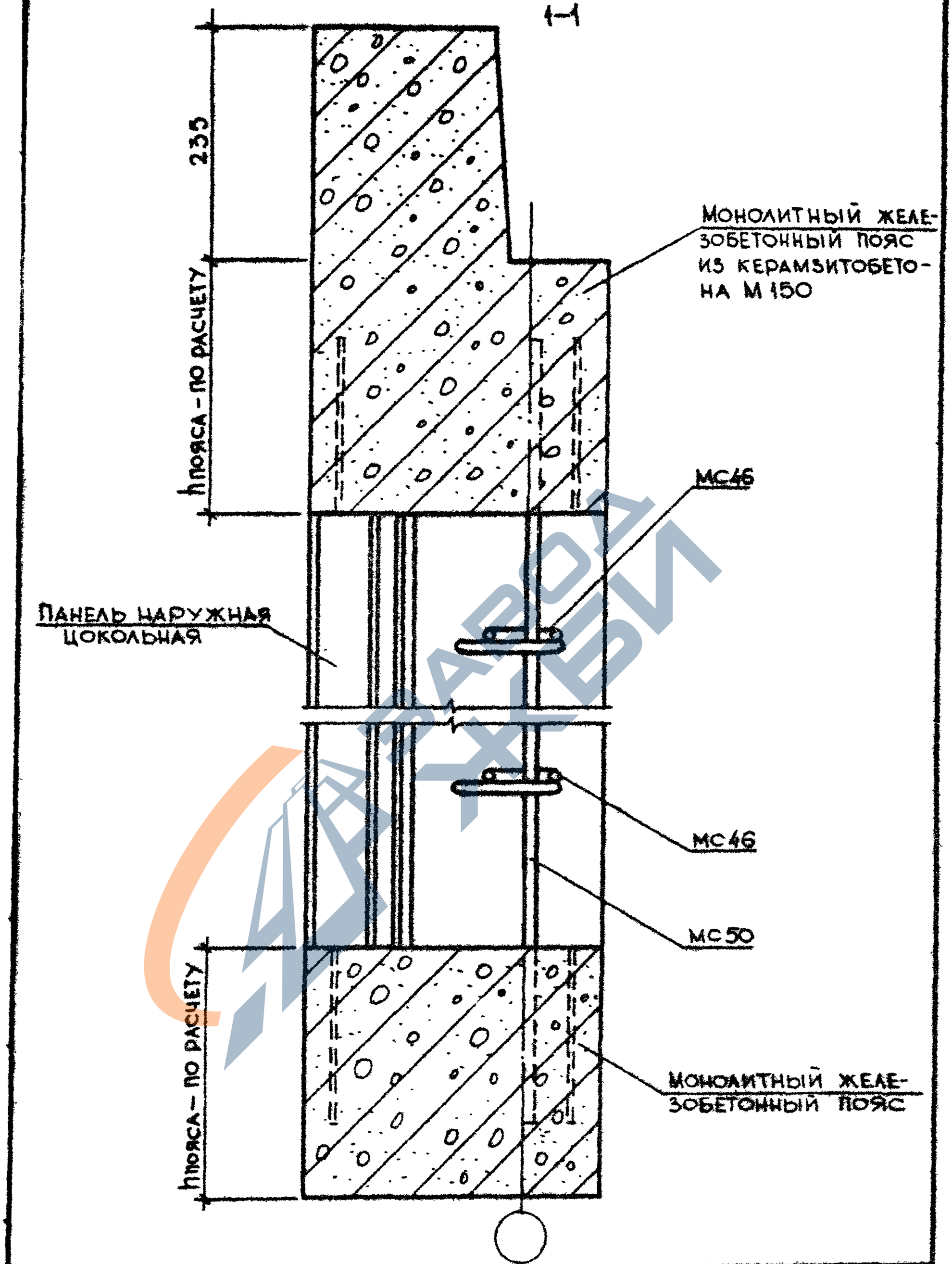

1.090.1-3 ПВ. 7-1 079	Лист 2

20422 151

Формат А4

https://zavodjbi.com/

https://zavodjbi.com/

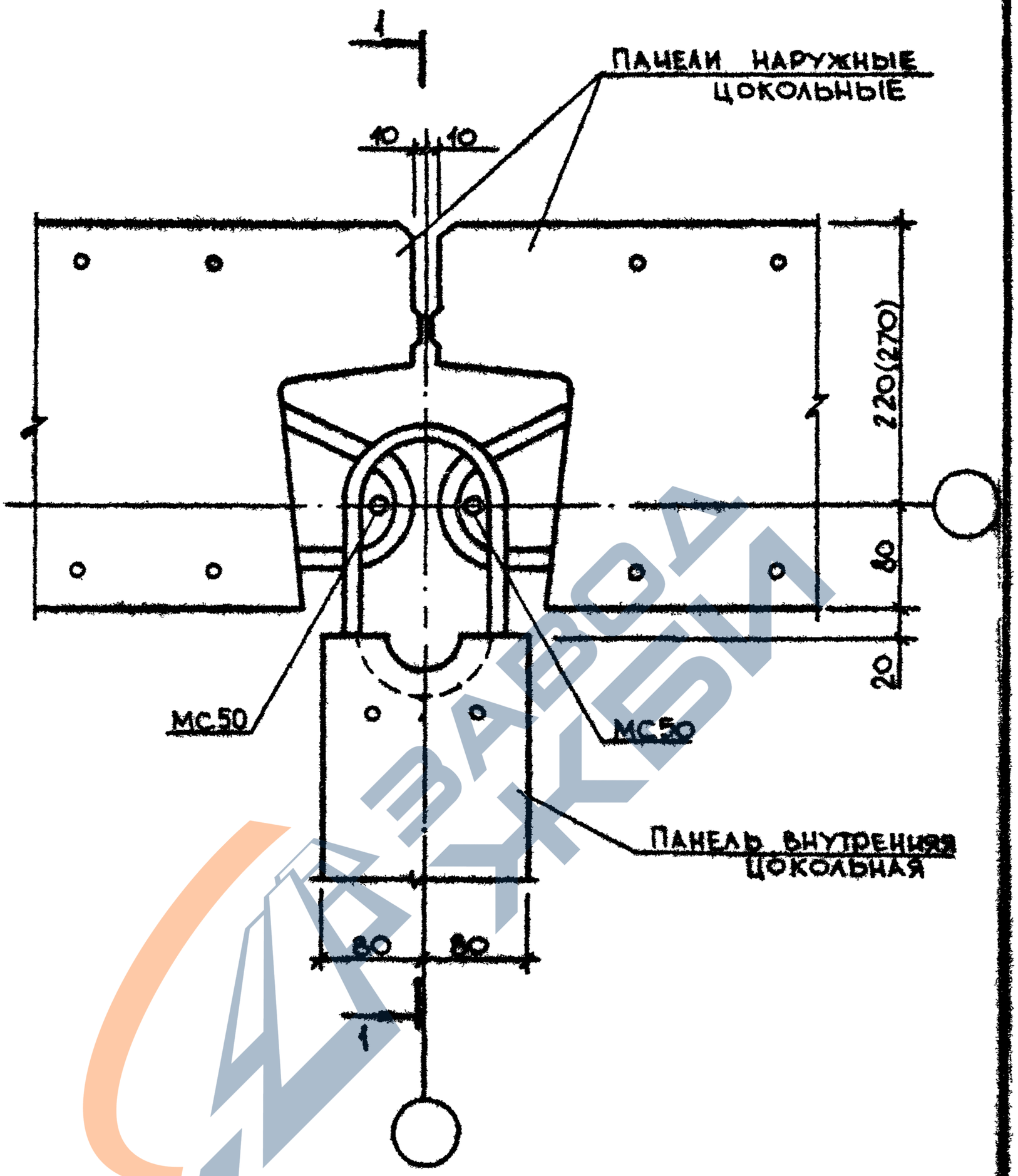

СПЕЦИФИКАЦИЮ СМ. ДОКУМЕНТ 095 ЛИСТ 24

1.090.1-3ПВ.7-1 080

НАЧ.ОТД.	Шевченко			УЗЕЛ 01	СТАДИЯ	ЛИСТ	ЛИСТОВ
Н.КОНТР.	Ребров				Р	1	2
ГЛ.СПЕЦ.	Мачшеренко				ГОСГРАЖДАНСТРОЙ КиевЗНИИЭП		
ПРОВЕРИЛ	Скарабогат						
РАЗРАБ.	Греськив						

20422 152

ФОРМАТ А4

https://zavodjbi.com/

https://zavodjbi.com/

1-1

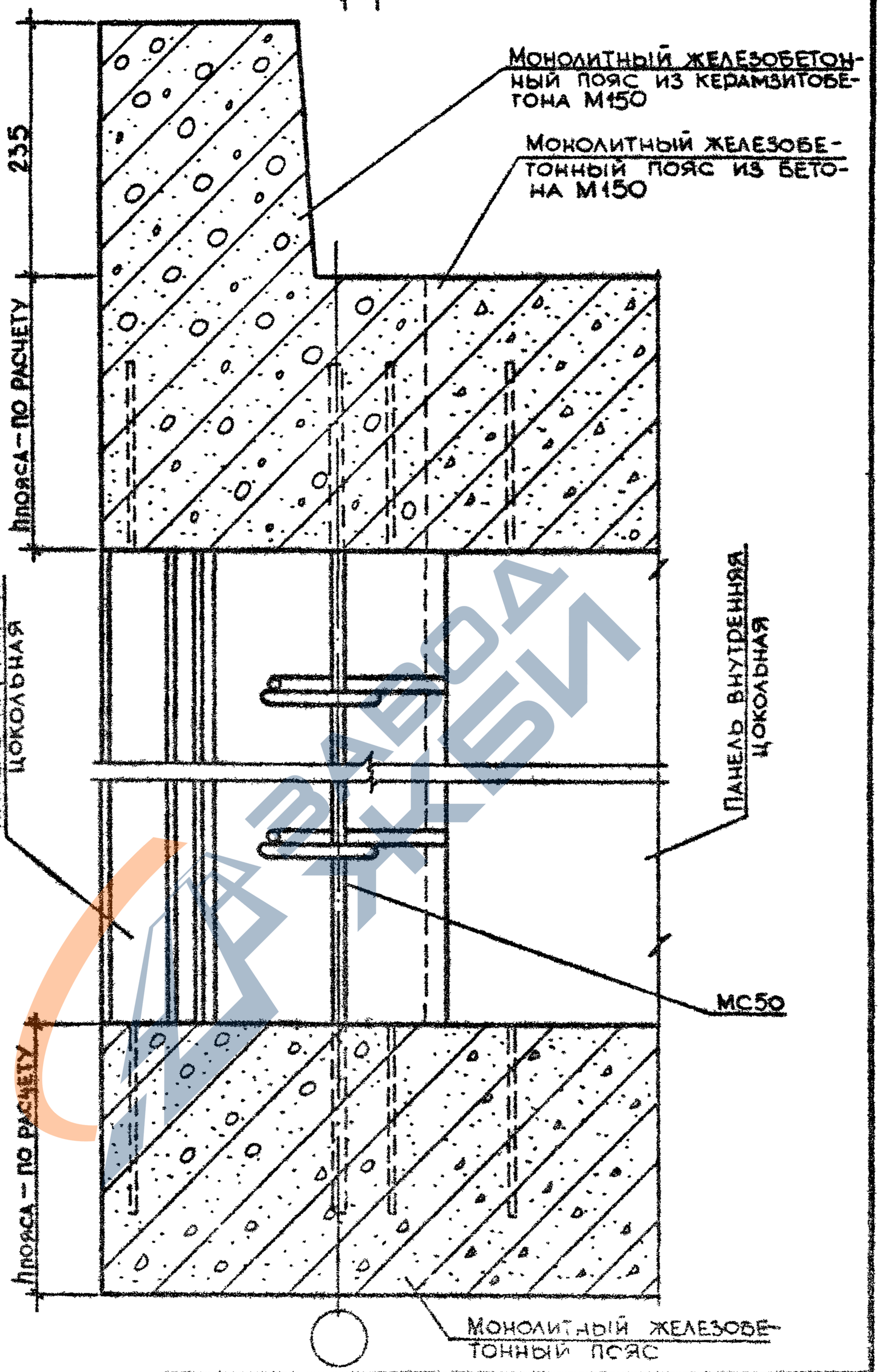

	1.090.1-3пв.7-1 080	Лист 2

20422 15

https://zavodjbi.com/

https://zavodjbi.com/

ПОВЕРНУТО

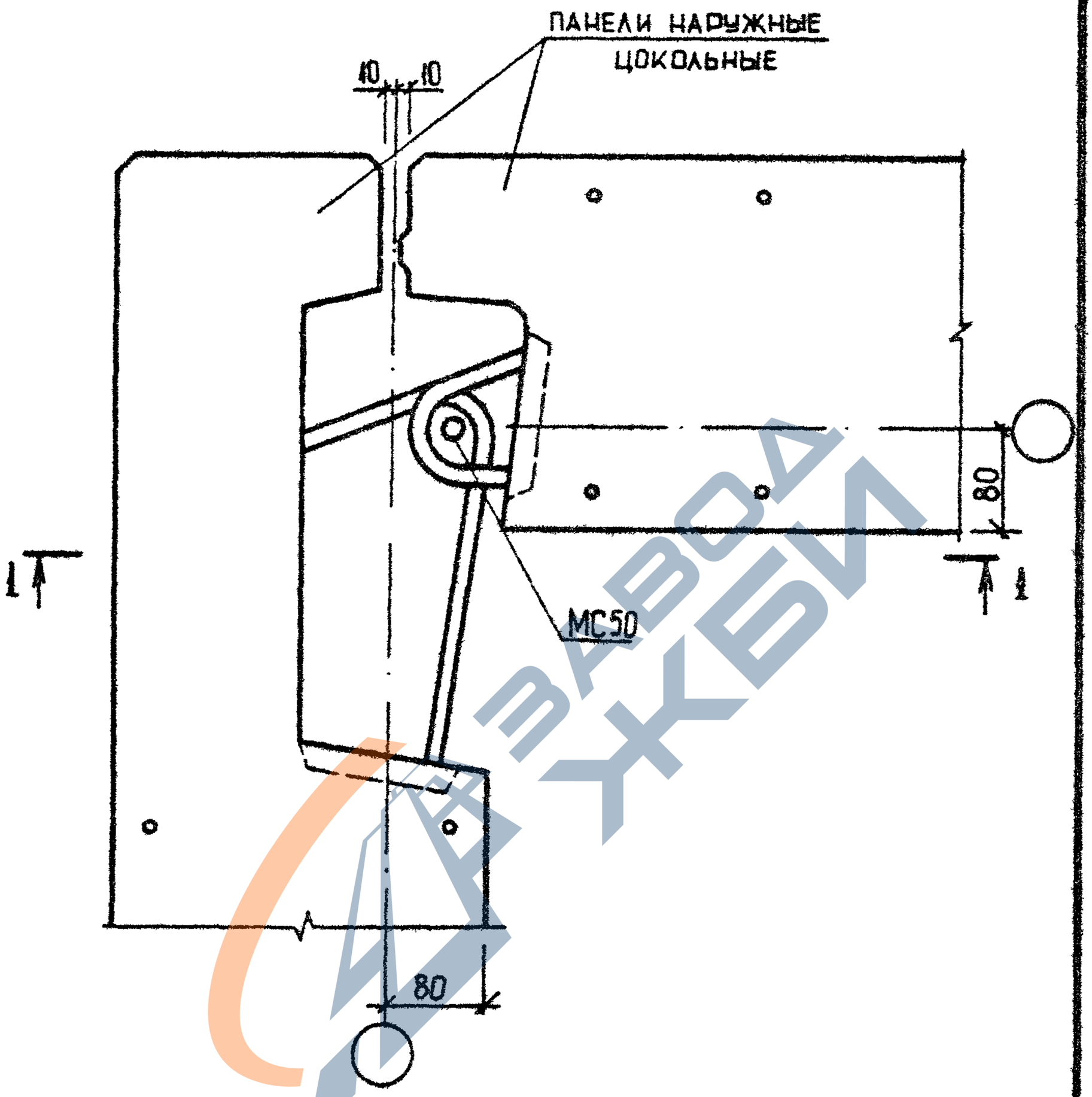

Спецификацию см. документ 095 лист 24

				1.090.1-3ПВ.7-1 081		
НАЧОТД	Шевченко					
НКОНТР	Ребров					
ГП СПЕЦ	Ничипаренко			УЗЕЛ 92	СТАДИЯ / ЛИСТ / ЛИСТОВ: Р / 1 / 2	
ПРОВЕРИЛ	Скоробогат				ГОСГРАЖДАНСТРОЯ КиевЗНИИЭП	
РАЗРАБ	Гресько в					

20422 154

ФОРМАТ А4

https://zavodjbi.com/

https://zavodjbi.com/

1—1

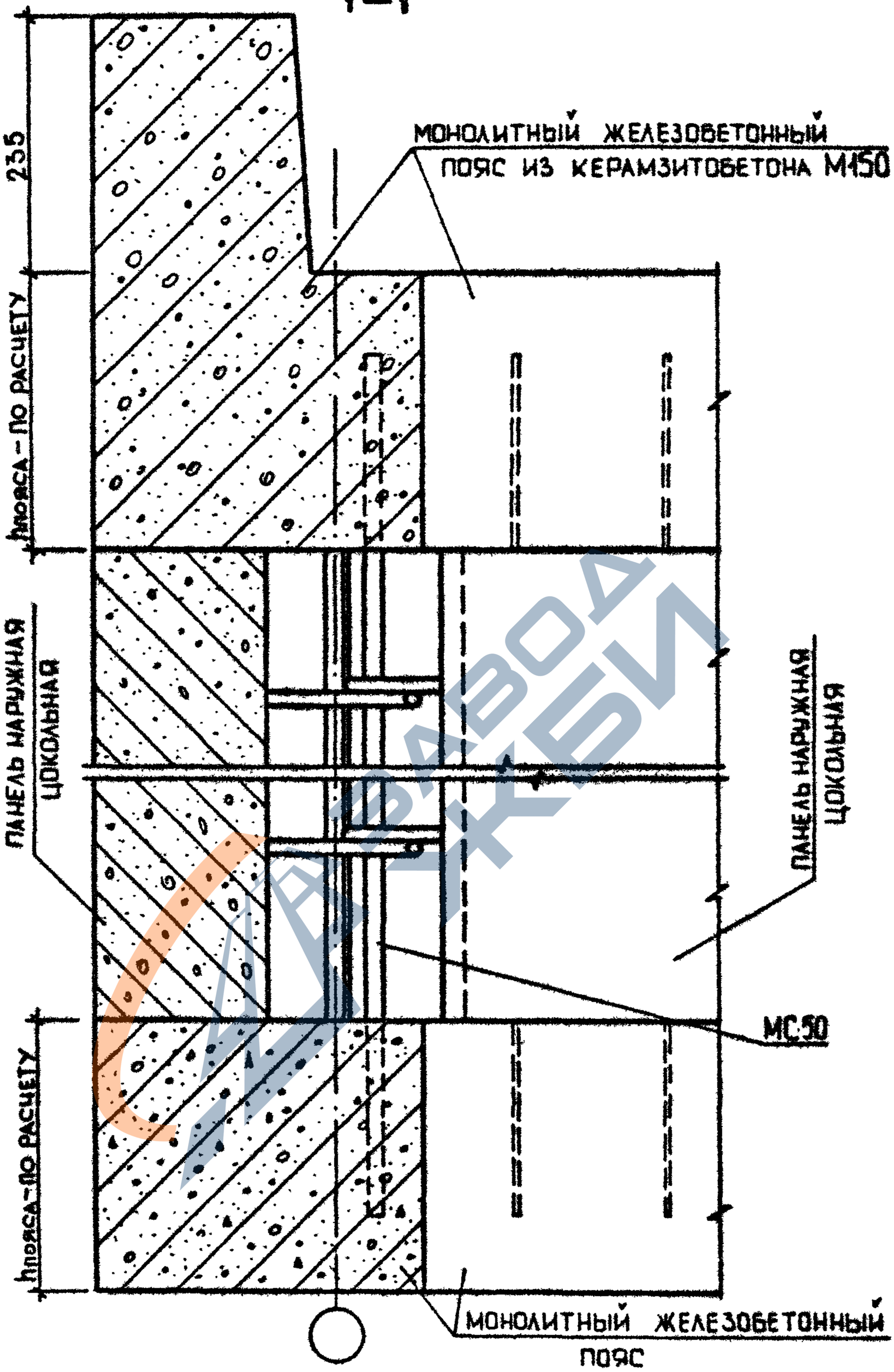

	1.090.1-3 ПВ.7-1 081	ЛИСТ 2

20422 155

https://zavodjbi.com/

https://zavodjbi.com/

156

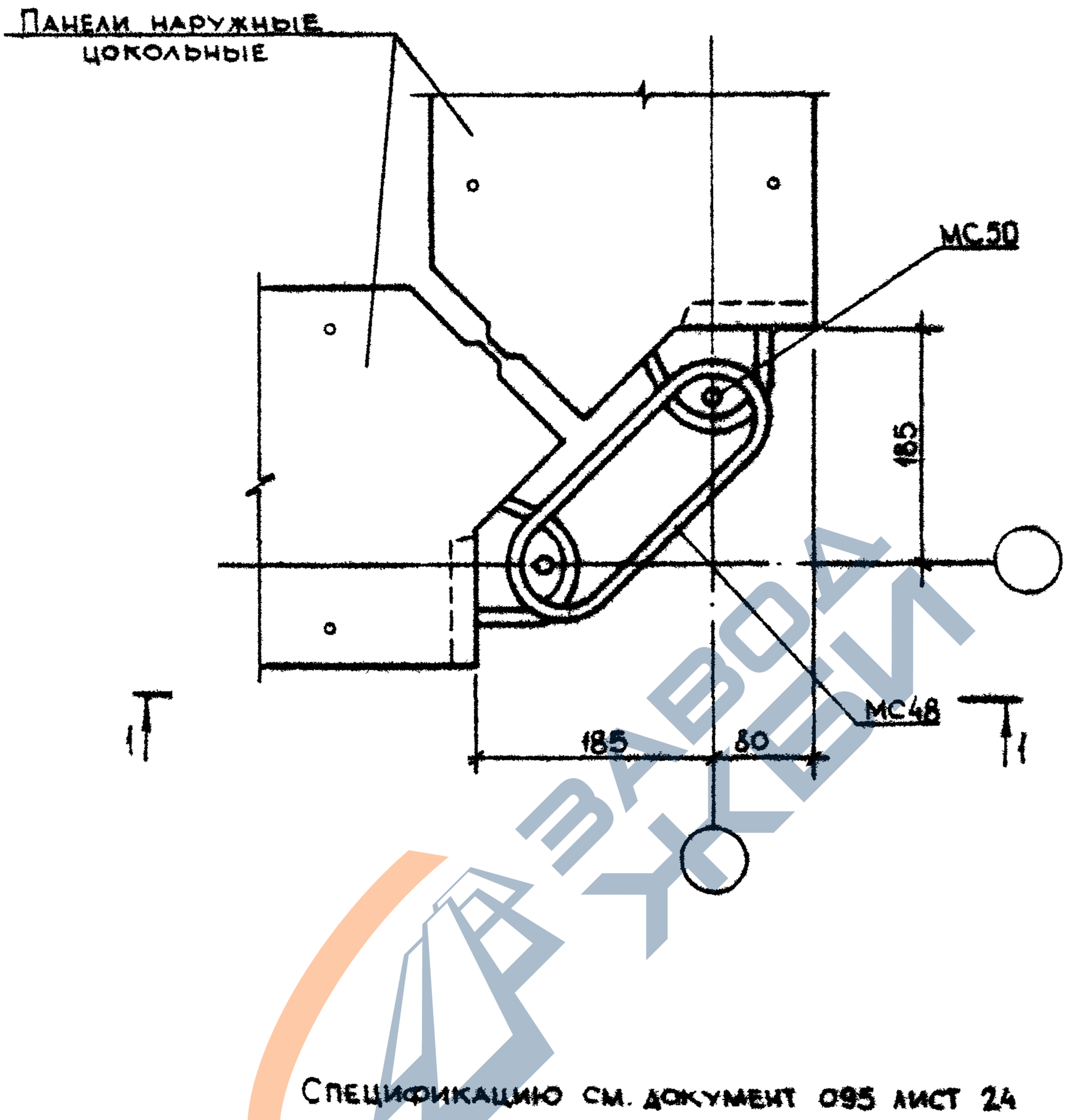

Спецификацию см. документ 095 лист 24

				1.090.1-3ПВ.7-1 082		
Нач отд	Шевченко					
Н контр	Ребров					
ГП спец	Никипоренко					
Проверил	Никипоренко					
Разраб	Скоробогат					
				Узел 93	Стадия: Р; Лист: 1; Листов: 2	
					Госгражданстрой КиевЗНИИЭП	

20422 156 Формат А4

https://zavodjbi.com/

https://zavodjbi.com/

1-1

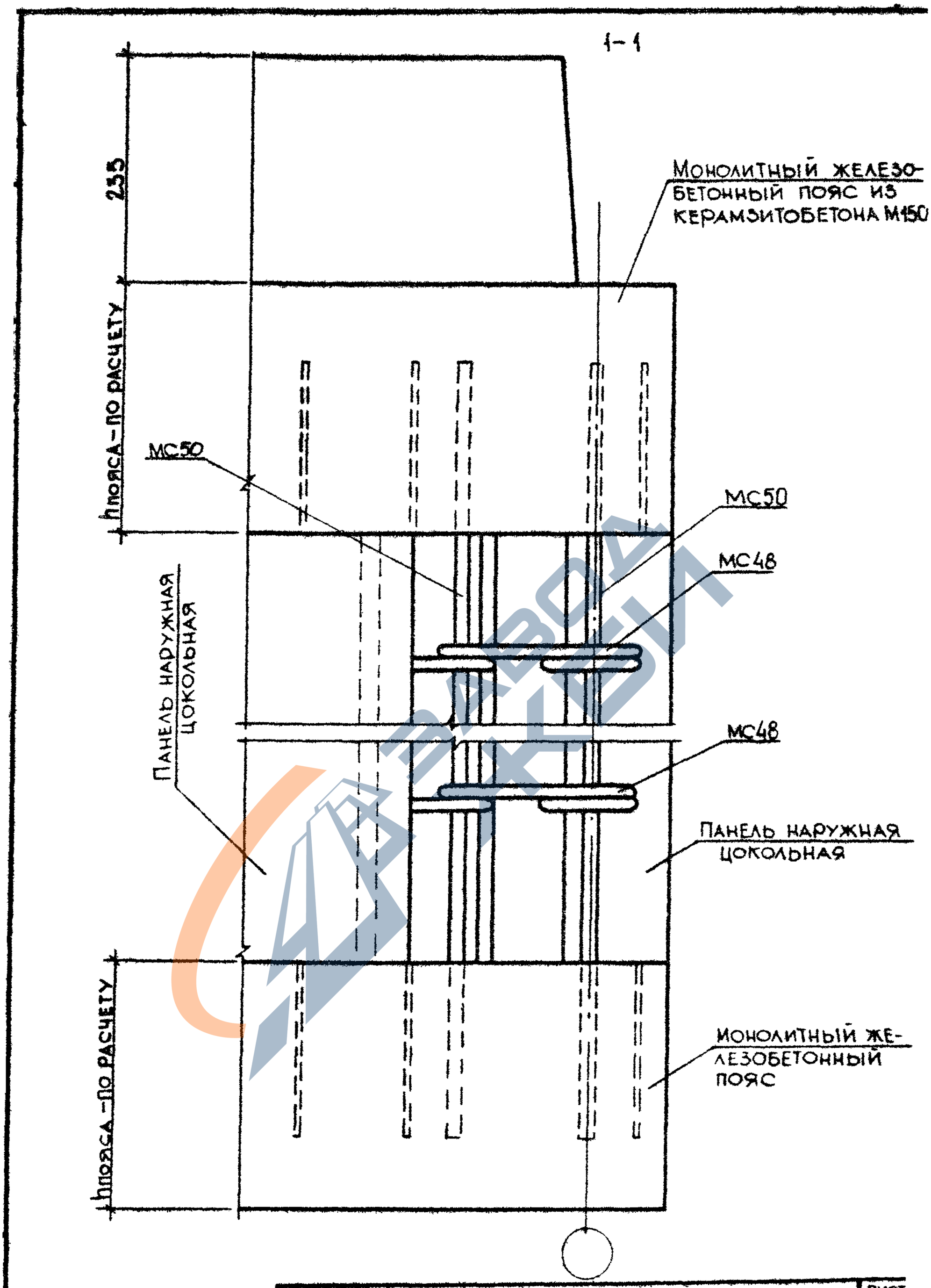

1.090.1-3ПВ.7-1 082	Лист 2

20422 157

ФОРМАТ А4

https://zavodjbi.com/

https://zavodjbi.com/

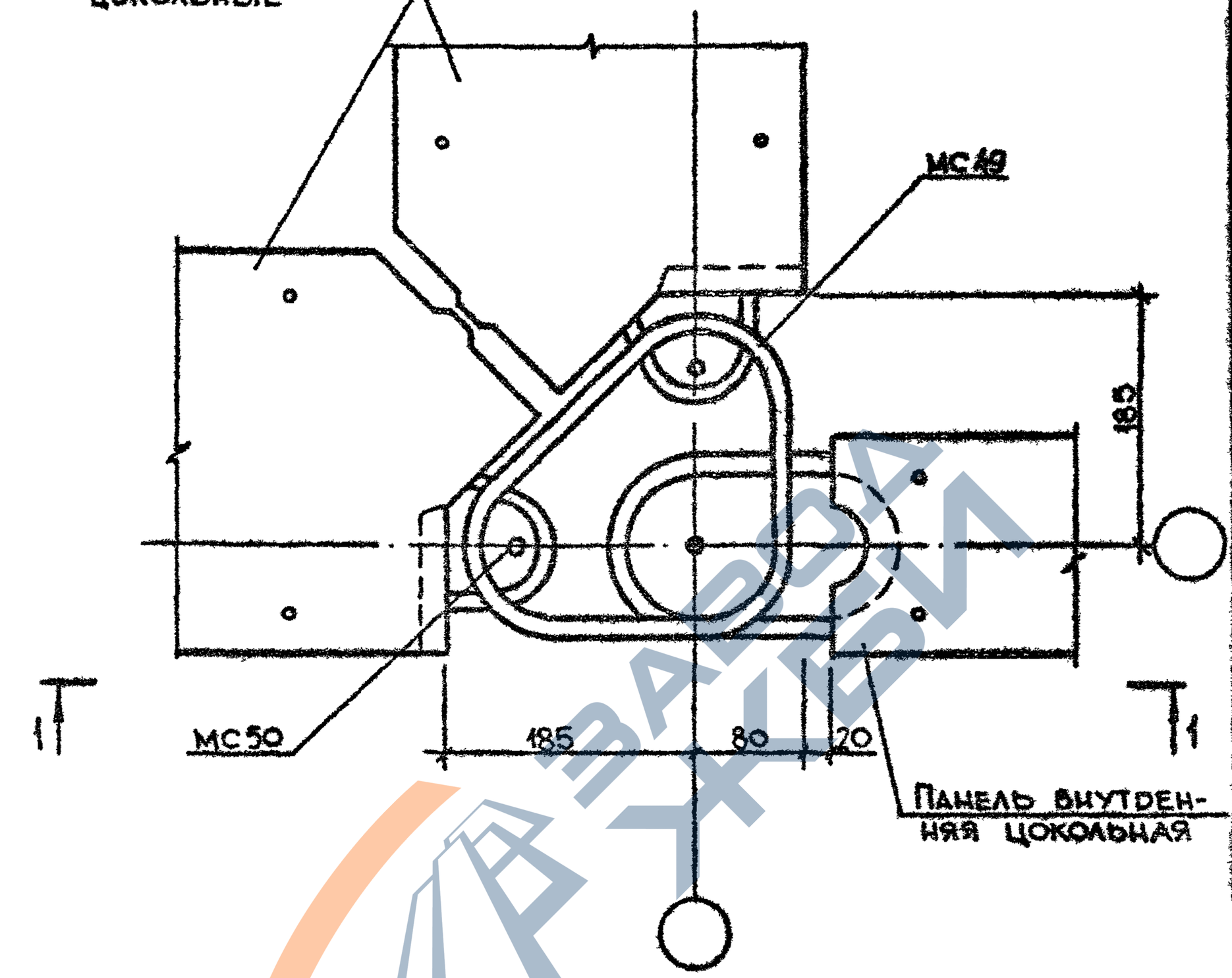

Спецификацию см. документ 095 лист 24

				1.090.1-3ПВ.7-1 083
НАЧ ОТД	Шевченко			УЗЕЛ 94
Н.КОНТР	Ребров			
ГЛ СПЕЦ	Кмипоренко			
ПРОВЕРИЛ	Скоробогат			
РАЗРАБ	Гресько			

СТАДИЯ	ЛИСТ	ЛИСТОВ
	1	2

ГОСГРАЖДАНСТРОЙ КиевЗНИИЭП

20422 158

ФОРМАТ А4

https://zavodjbi.com/

https://zavodjbi.com/

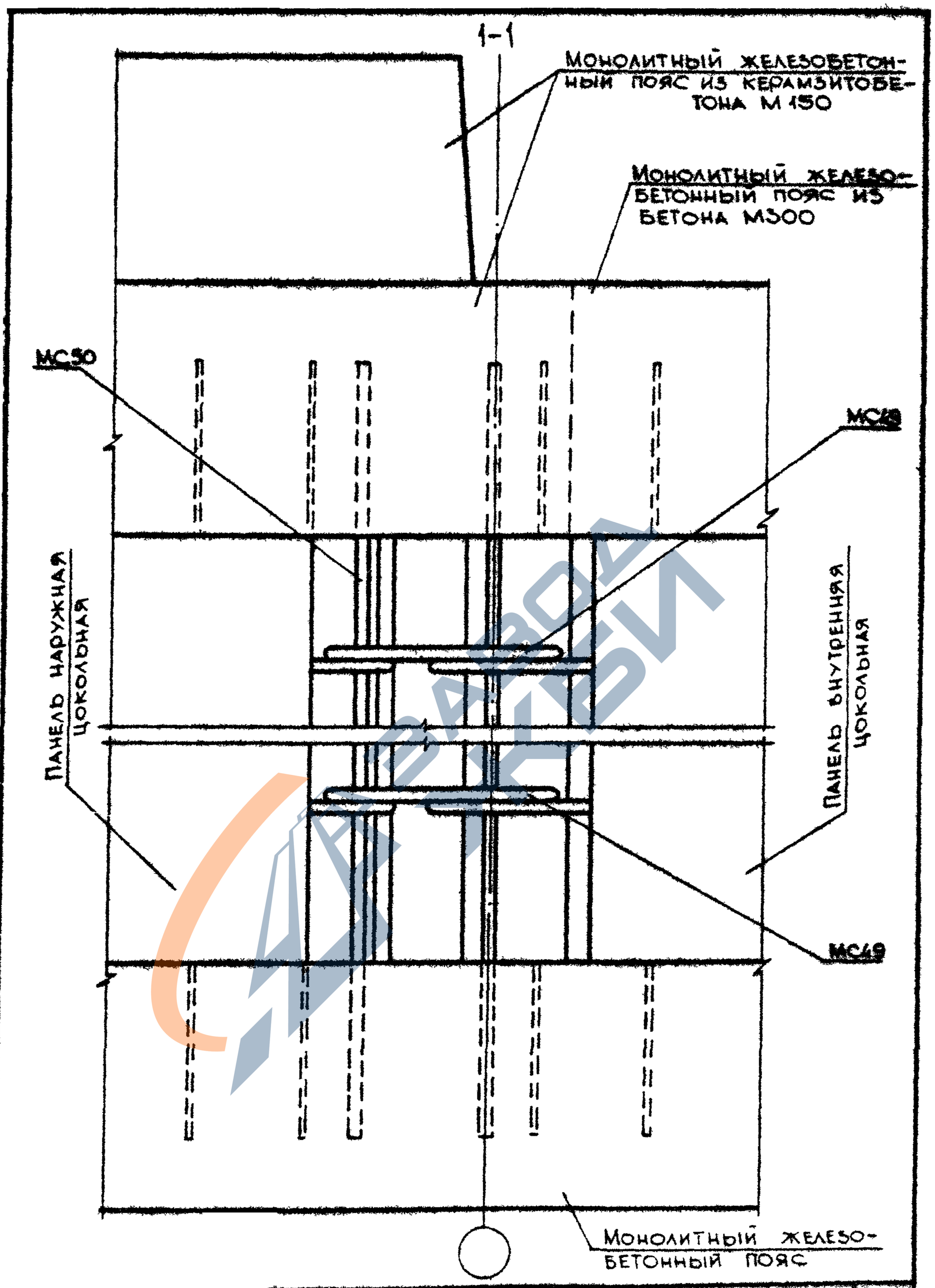

20422 159

Формат А4

https://zavodjbi.com/

https://zavodjbi.com/

160

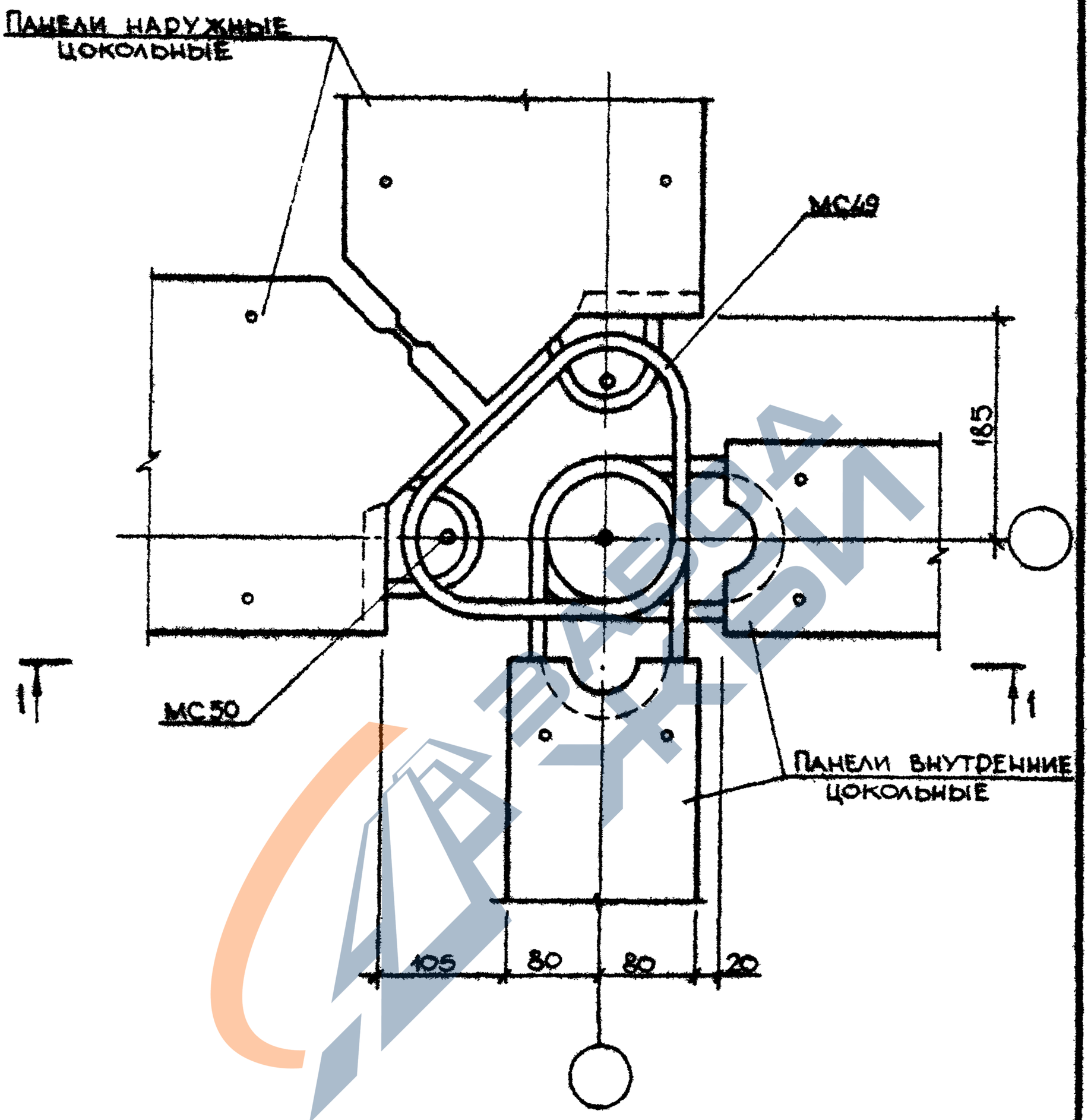

Спецификацию см. документ 095 лист 24

				1.090.1-3ПВ.7-1 084		
нач отд	Шевченко				стадия	пист	листов
н.контр	Ребров				Р	1	2
гл спец	Ничипоренко			УЗЕЛ 95	Госгражданстрой КиевЗНИИЭП	
проверил	Ничипоренко					
разраб	Скоробогат					

20422 160

Формат А4

https://zavodjbi.com/

https://zavodjbi.com/

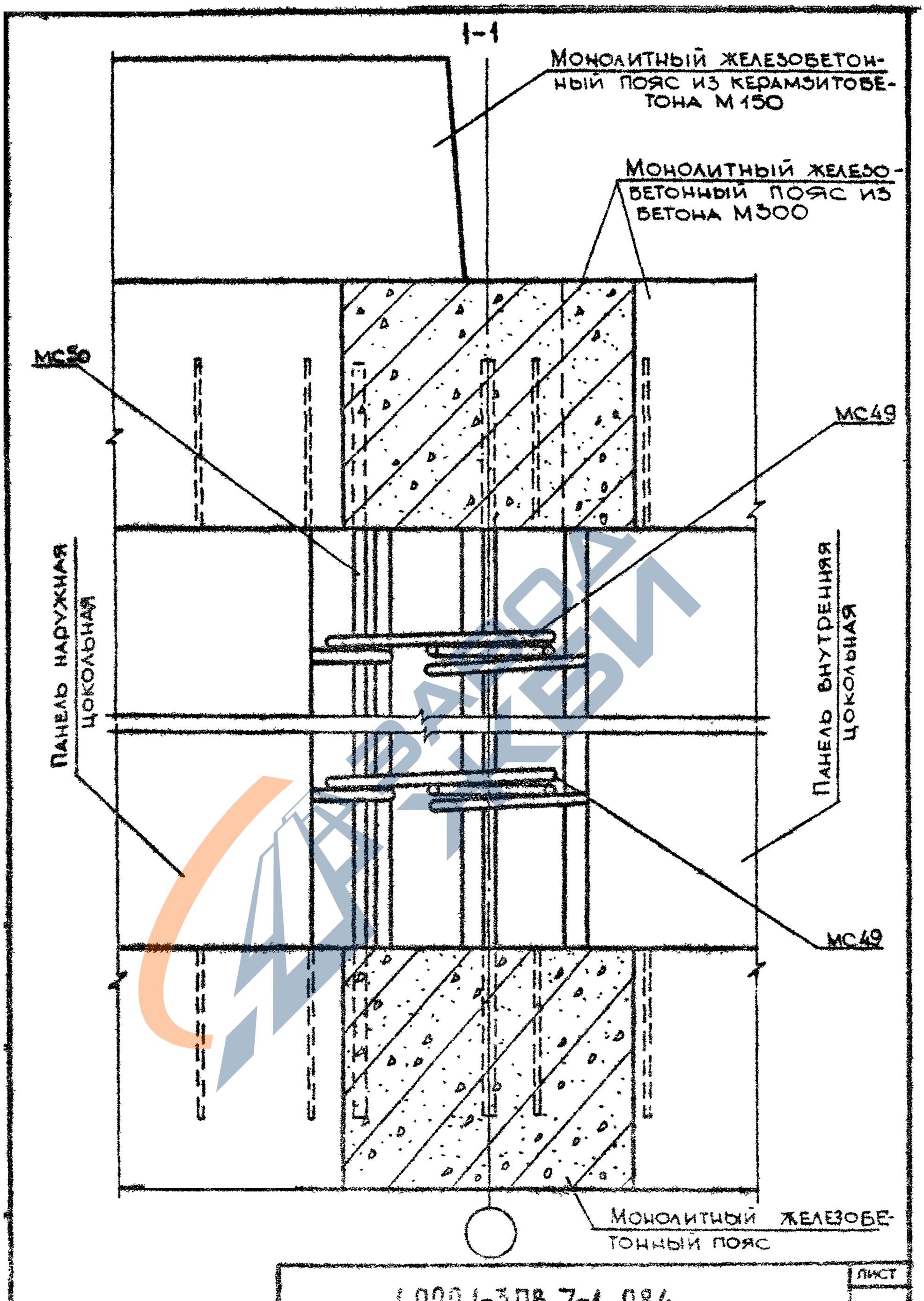

1.090.1-3ПВ.7-1 084	Лист 2

20422 161

Формат А4

https://zavodjbi.com/

https://zavodjbi.com/

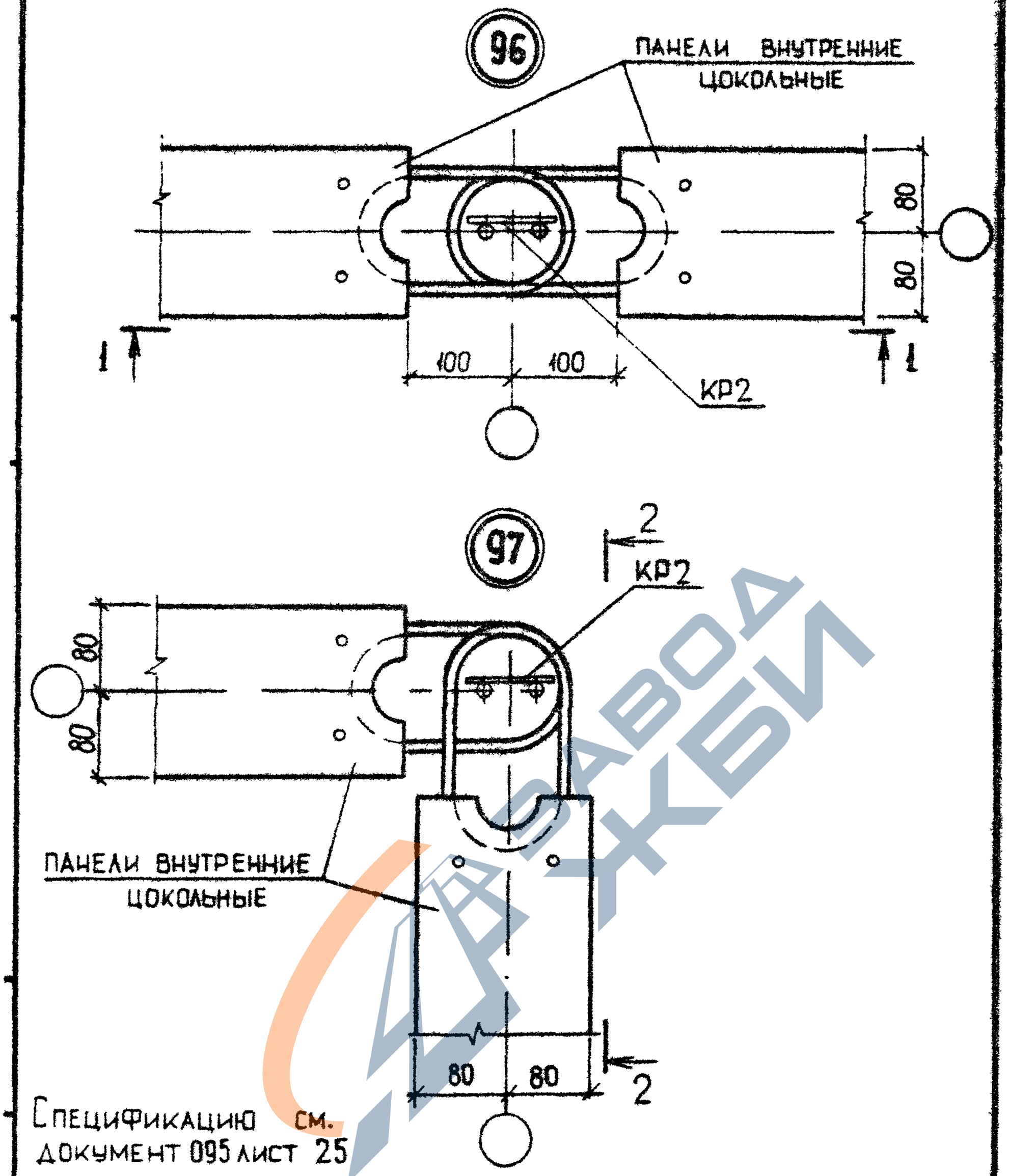

Спецификацию см. документ 095 лист 25

				1.090.1-3ПВ.7-1 085		
НАЧОТД	Шевченко					
НКОНТР	Ребоов			УЗЛЫ 96, 97	СТАДИЯ: Р	ЛИСТ: 1 / ЛИСТОВ: 3
ГИСПЕЦ	Ничипоренко				ГОСГРАЖДАНСТРОЙ КиевЗНИИЭП	
ПРОВЕРИЛ	Скоробогат					
РАЗРАБ	Греських					

ФОРМАТ А4

https://zavodjbi.com/

https://zavodjbi.com/

1 – 1

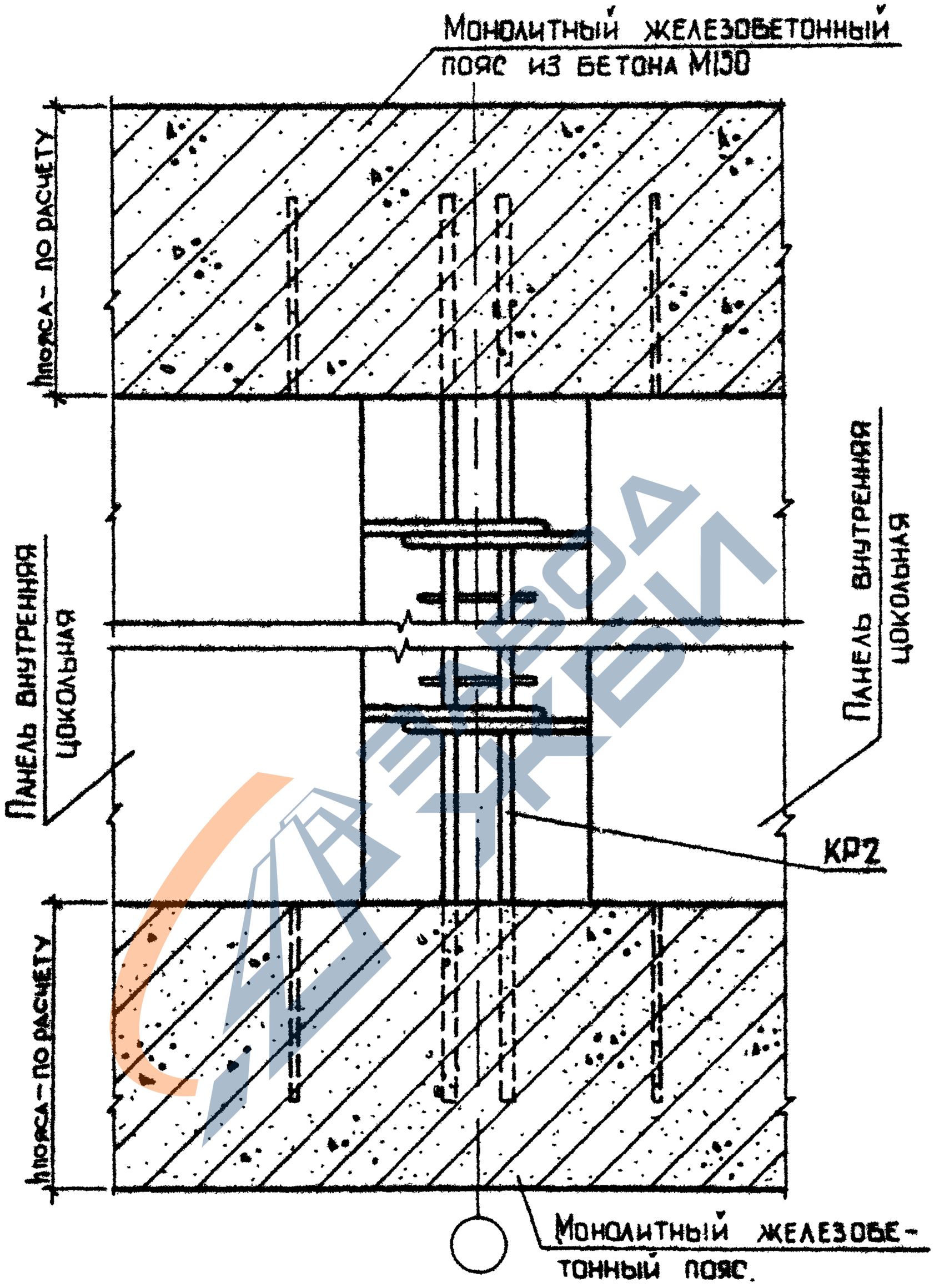

1.090.1-3ПВ.7-1 085	Лист 2

20422 163

https://zavodjbi.com/

https://zavodjbi.com/

2-2

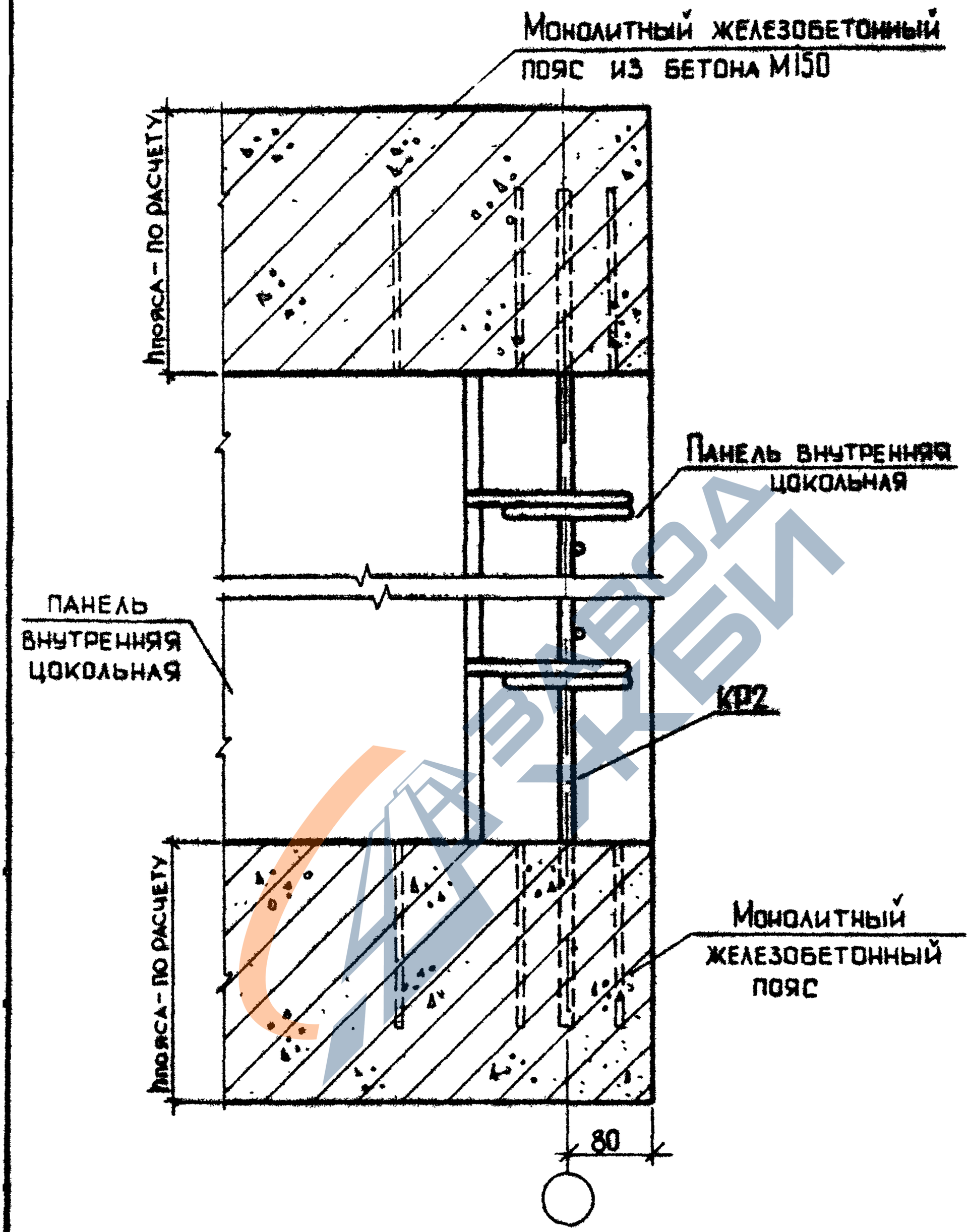

1.090.1-3ПВ.7-1 085

Лист 3

20422 164

https://zavodjbi.com/

https://zavodjbi.com/

165

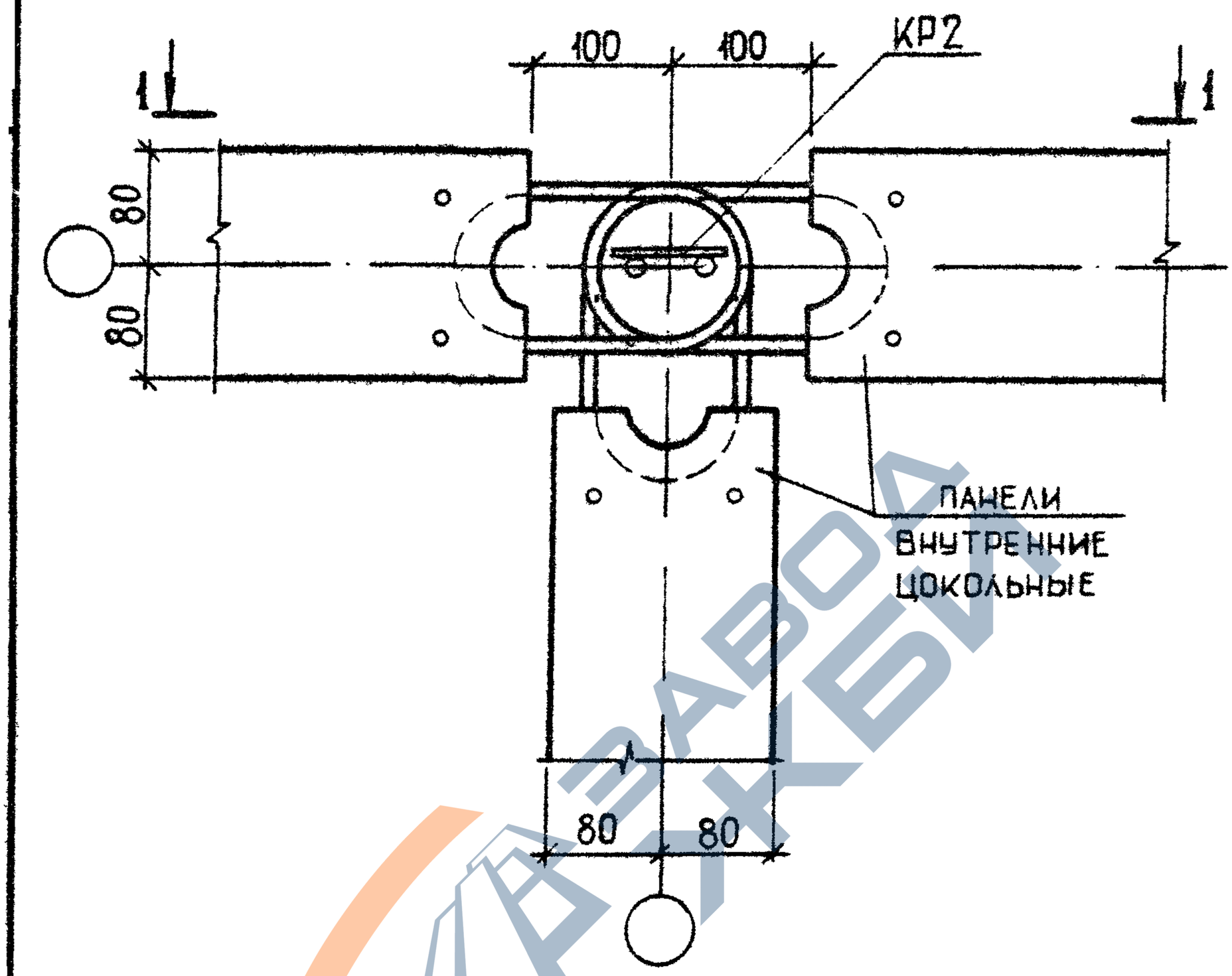

СПЕЦИФИКАЦИЮ СМ. ДОКУМЕНТ 095 ЛИСТ 25

				1.090.1-3ПВ.7-1 086			
НАЧ ОТД	Шевченко			УЗЕЛ 98	СТАДИЯ	ЛИСТ	ЛИСТОВ
Н КОНТР	Ребров				Р	1	2
ГЛ СПЕЦ	Никитаренко				ГОСГРАЖДАНСТРОЙ		
ПРОВЕРИЛ	Скоробогат				КиевЗНИИЭП		
РАЗРАБ	Греськив						

20422 165

ФОРМАТ А4

https://zavodjbi.com/

https://zavodjbi.com/

166

1 — 1

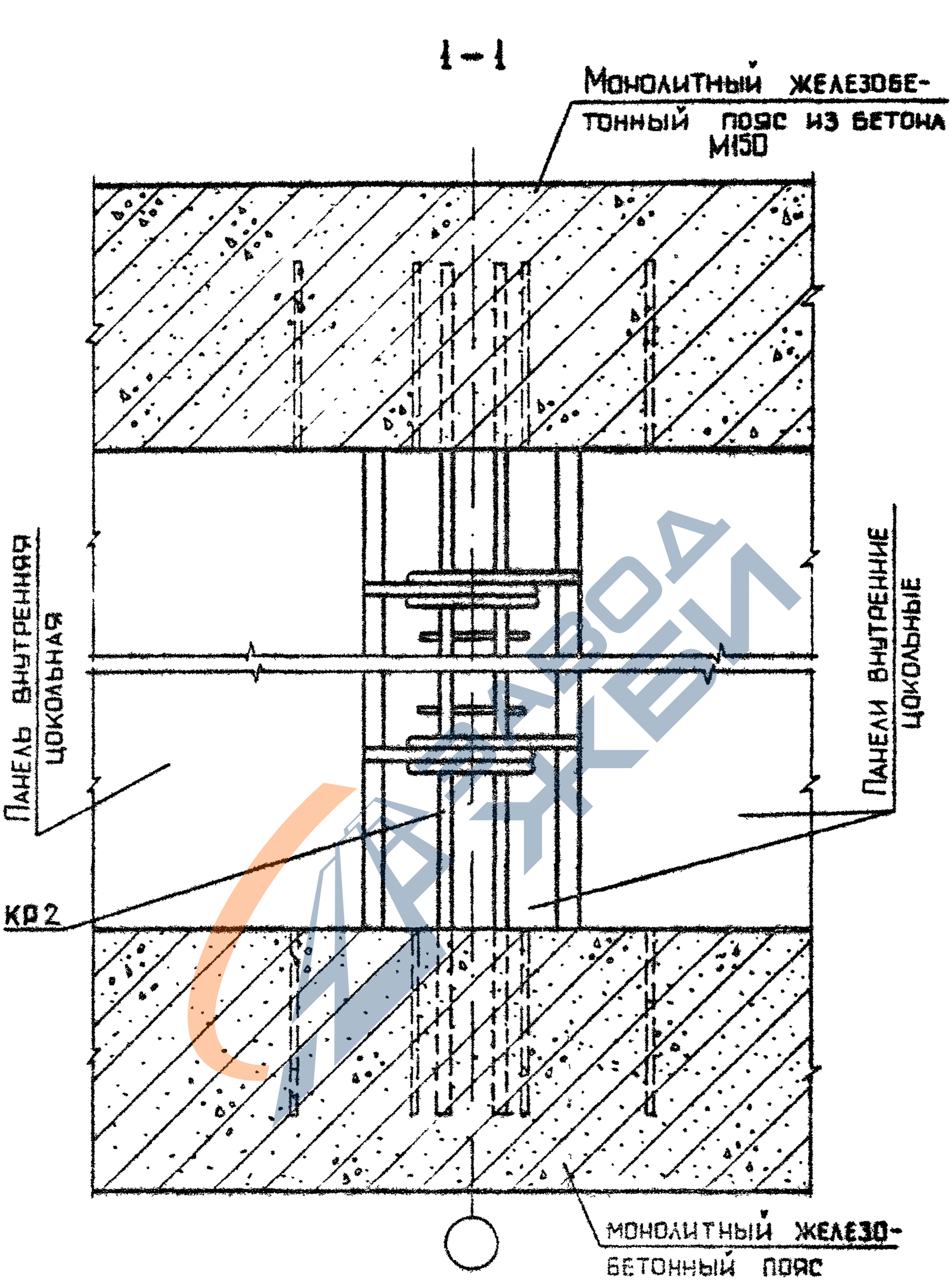

	1.090.1-3 ПВ.7-1 086		Лист 2

20422 166

Формат А4

https://zavodjbi.com/

https://zavodjbi.com/

167

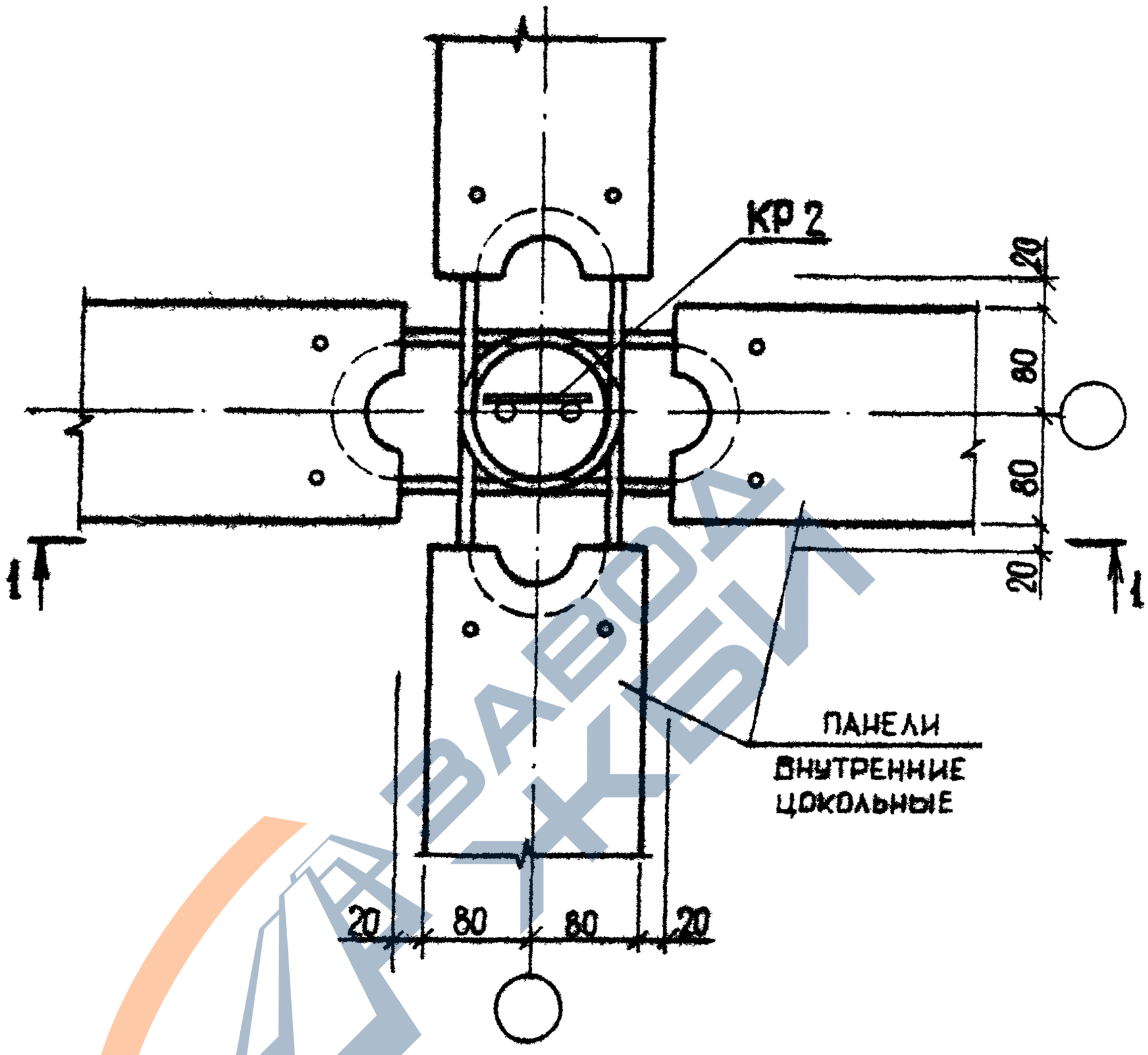

Спецификацию см. документ 095 лист 25

				1.090.1-3ПВ.7-1 087		
НАЧ.ОТД	Шевченко				СТАДИЯ	ЛИСТ	ЛИСТОВ
Н.КОНТР	Ребров				Р	1	2
ГП СПЕЦ	Ничипоренко			УЗЕЛ 99	ГОСГРАЖДАНСТРОЙ	
ПРОВЕРИЛ	Скоробогат				КиевЗНИИЭП	
РАЗРАБ	Гресько'в					

20422 167 ФОРМАТ А4

https://zavodjbi.com/

https://zavodjbi.com/

767

1 – 1

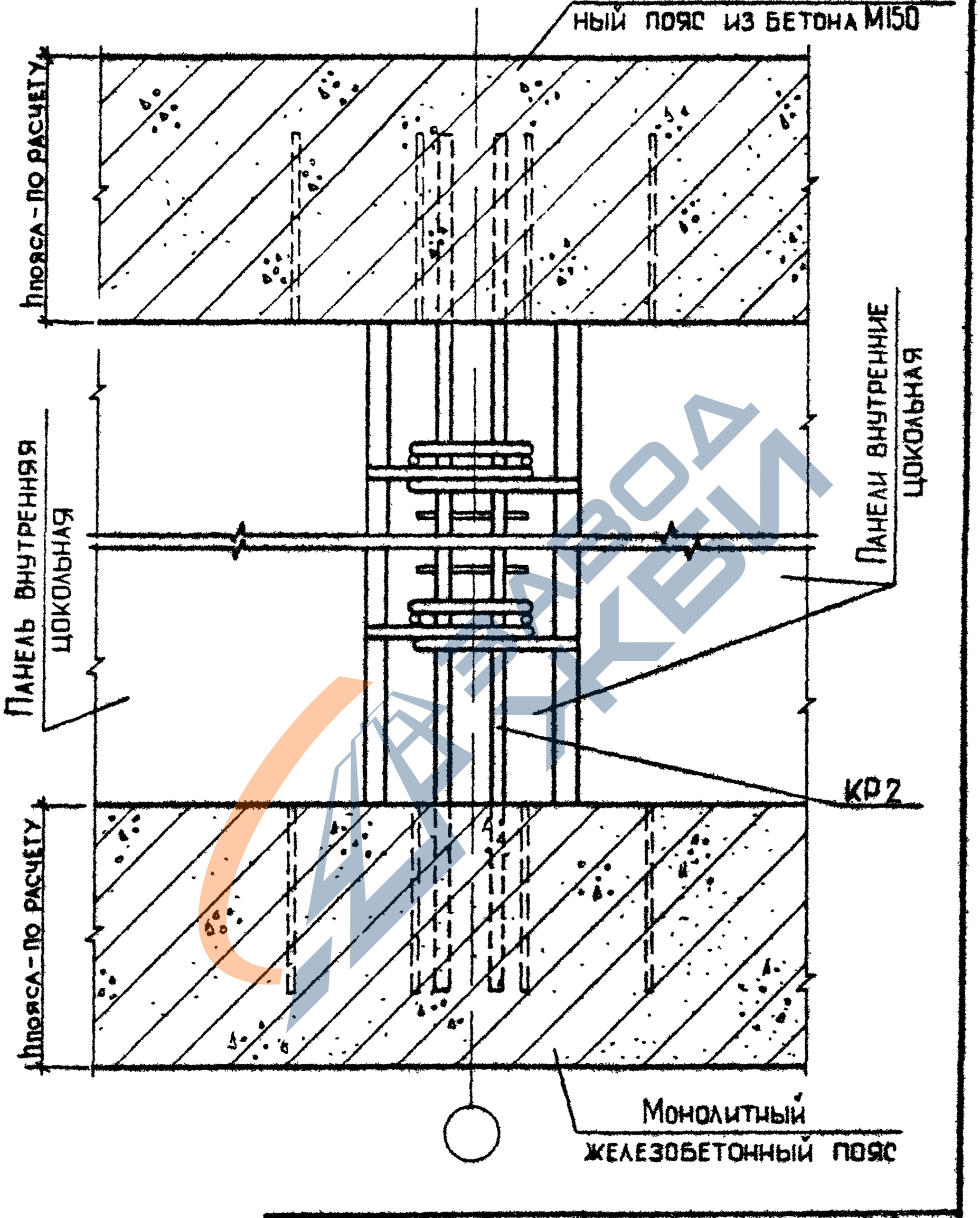

1.090.1-3ПВ.7-1 087	Лист 2

20422 168

https://zavodjbi.com/

https://zavodjbi.com/

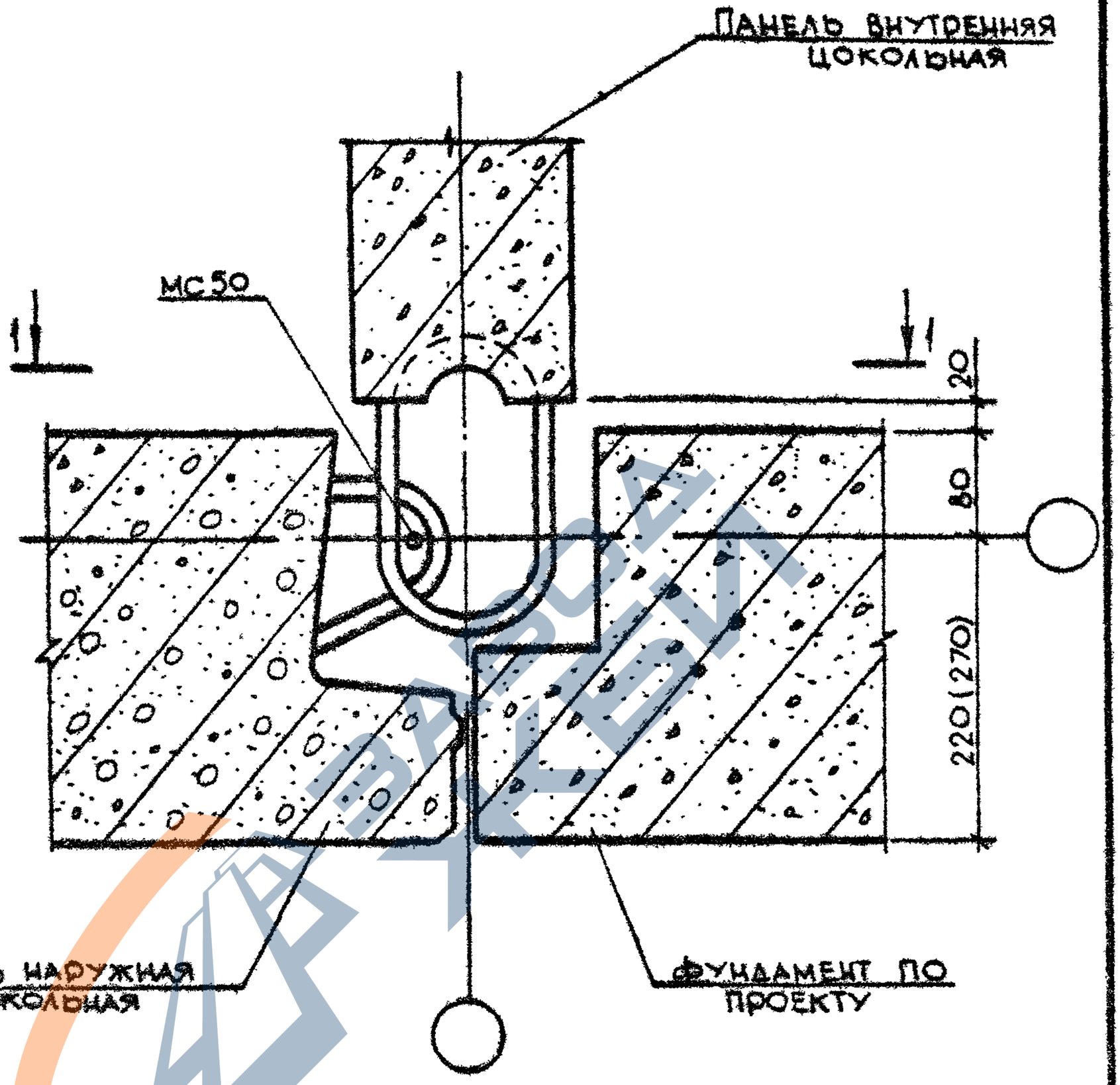

Спецификацию см. документ 095 лист 25

				1.090.1-3ПВ.7-1 088		
Нач.отд.	Шевченко			УЗЕЛ 100	Стадия	Лист	Листов
Н.контр.	Ребров				Р	1	2
Гл.спец.					Госгражданстрой КиевЗНИИЭП		
Проверил							
Разраб.							

https://zavodjbi.com/

https://zavodjbi.com/

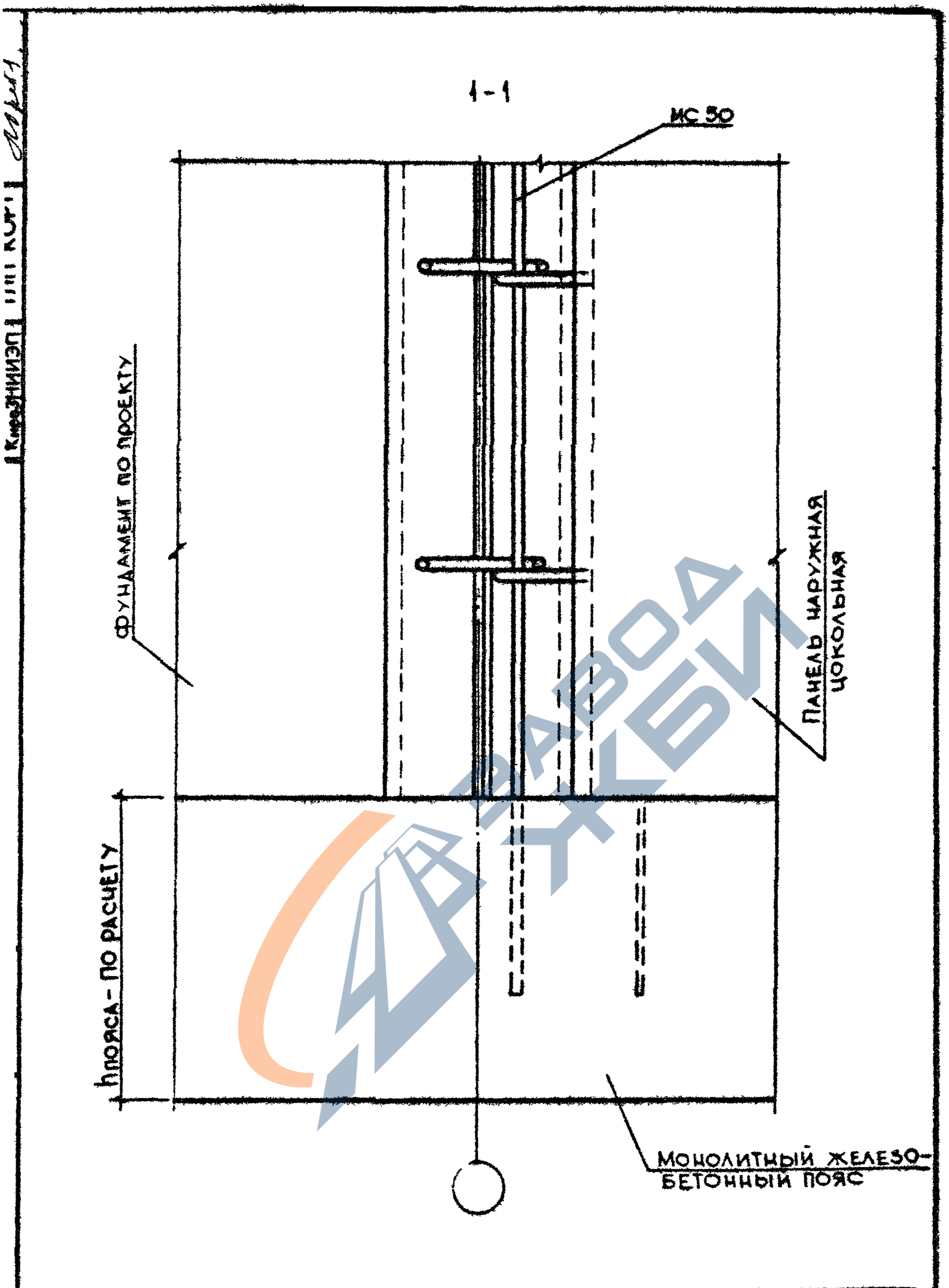

ЗАВОД ЖБИ

1.090.1-3ПВ.7-1 088	ЛИС. 2

20422 170 ФОРМАТ А4

https://zavodjbi.com/

https://zavodjbi.com/

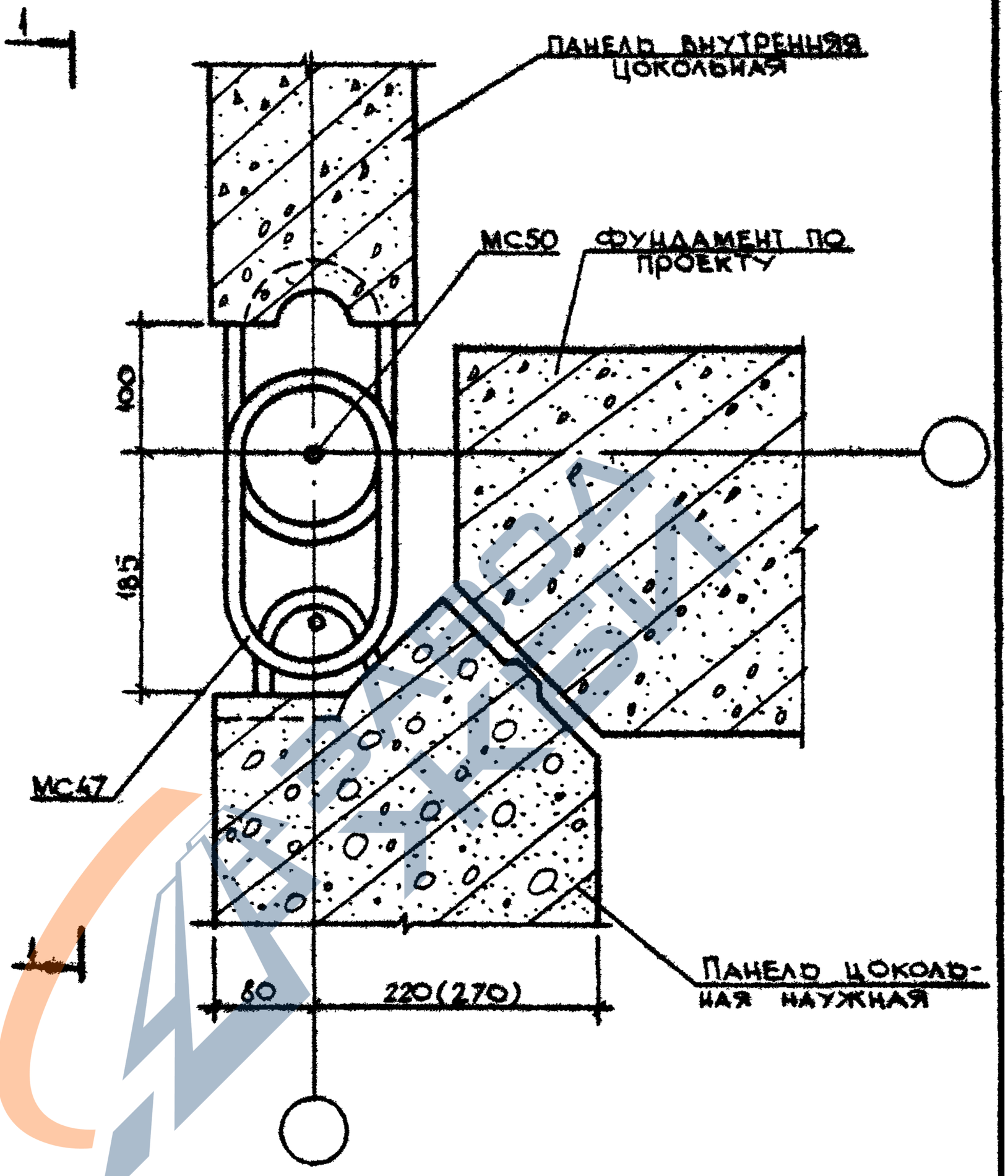

СПЕЦИФИКАЦИЮ СМ. ДОКУМЕНТ 095 ЛИСТ 25

1.090.1-3ПВ.7-1 089

НАЧОТД	Шевченко			УЗЕЛ 101	СТАДИЙ	ЛИСТ	ЛИСТОВ
					Р	1	2
НКОНТР	Ребров				ГОСГРАЖДАНСТРОЙ		
ГПСПЕЦ	Ничипоренко				КиевЗНИИЭП		
ПРОВЕРИЛ	Ничипоренко						
РАЗРАБ	Скородагот						

20422 171 ФОРМАТ А4

https://zavodjbi.com/

https://zavodjbi.com/

172

1-1

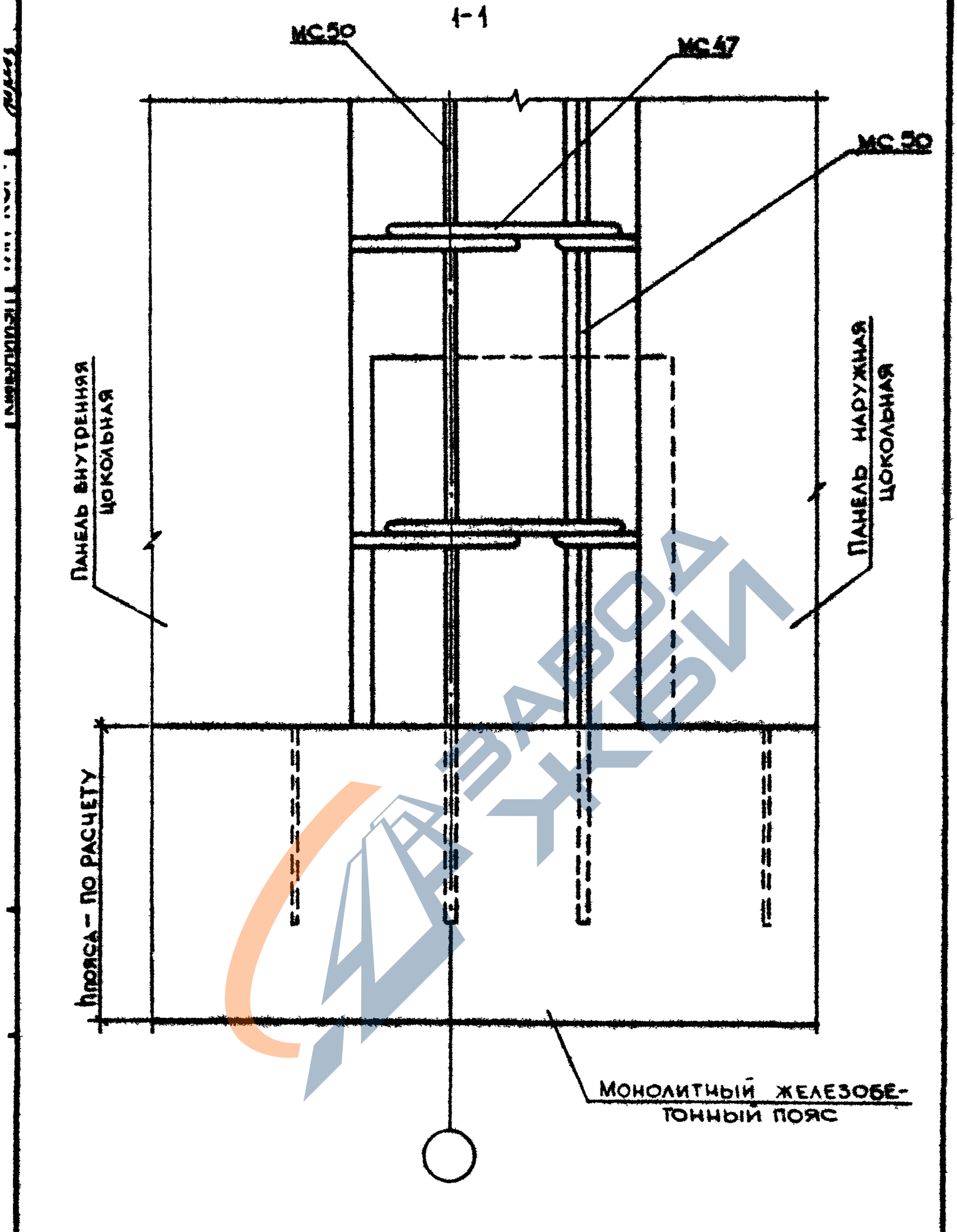

	1.090.1-3ПВ.7-1 089	Лист 2

20422 172

Формат А4

https://zavodjbi.com/

https://zavodjbi.com/

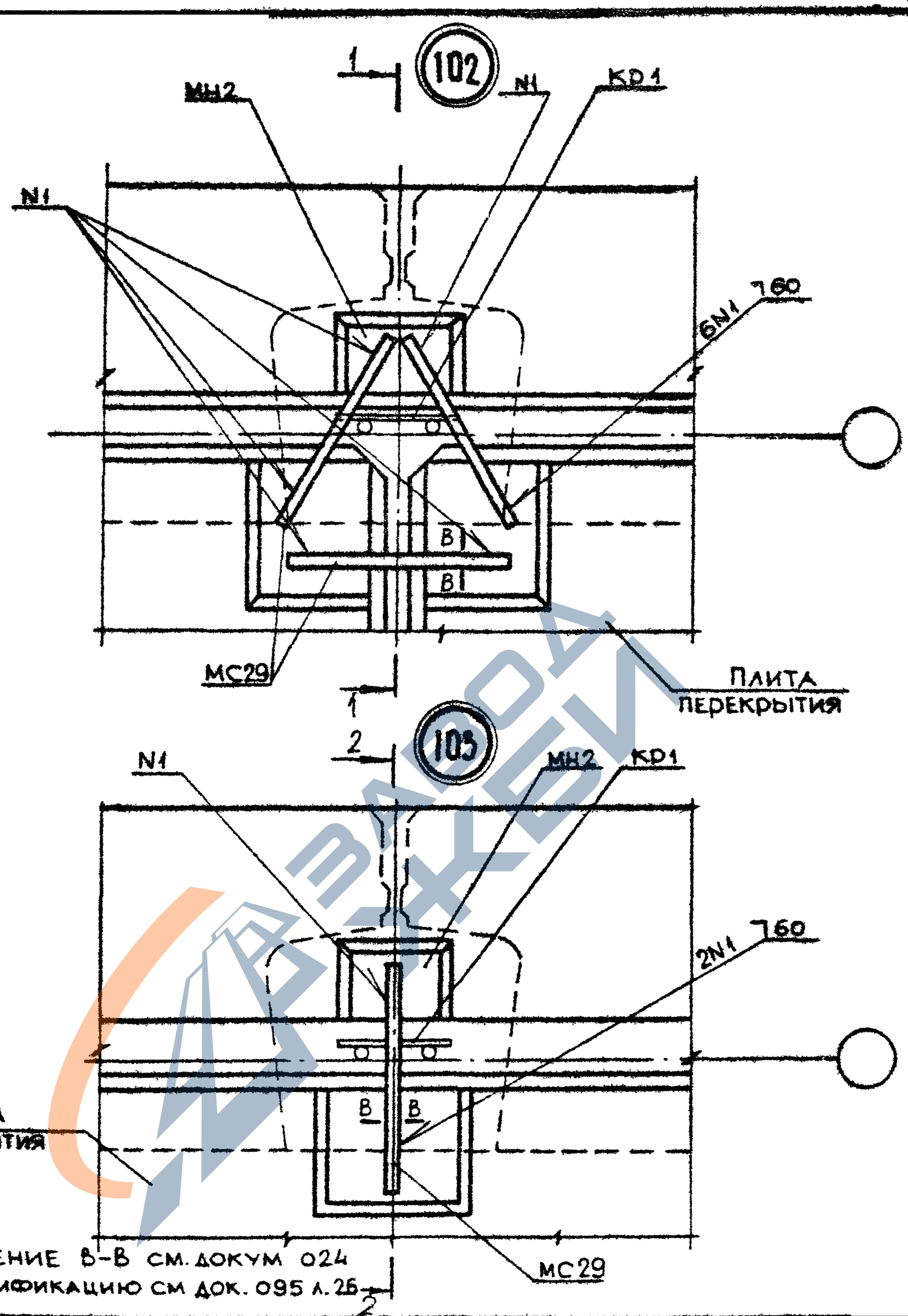

				1.090.1-3ПВ.7-1 090		
НАЧ ОТД	Шевченко					
Н.КОНТР	Ребров					
ГЛ СПЕЦ	Ничипоренко			УЗЛЫ 102,103	СТАДИЯ: Р; ЛИСТ: 1; ЛИСТОВ: 3	
ПРОВЕРИЛ	Ничипоренко				ГОСГРАЖДАНСТРОЙ КиевЗНИИЭП	
РАЗРАБ	Скоробогат					

20422 173 ФОРМАТ А4

https://zavodjbi.com/

https://zavodjbi.com/

1-1

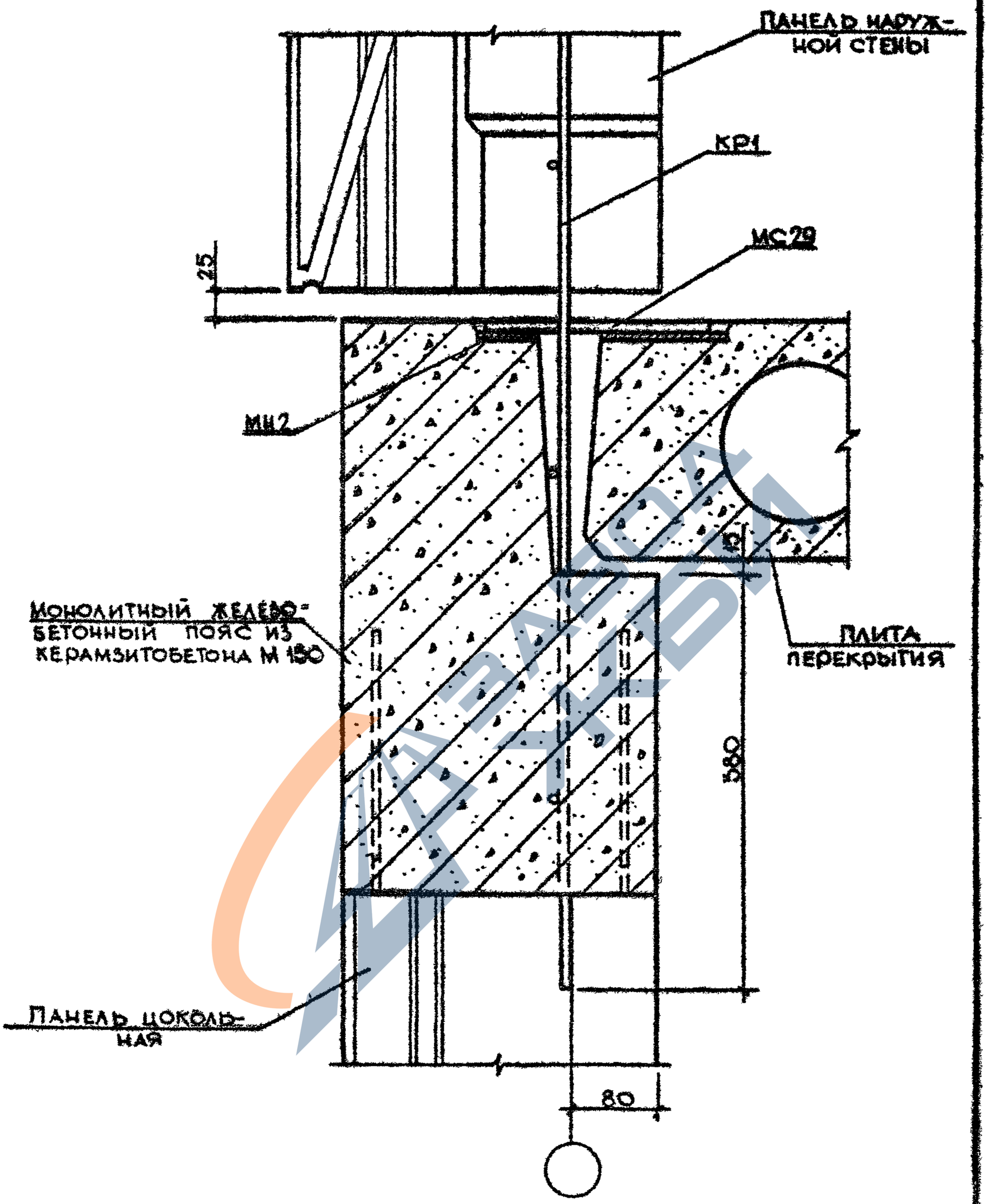

	1.090.1-3ПВ.7-1 090	ЛИСТ 2

20422 174

ФОРМАТ А4

https://zavodjbi.com/

https://zavodjbi.com/

2-2

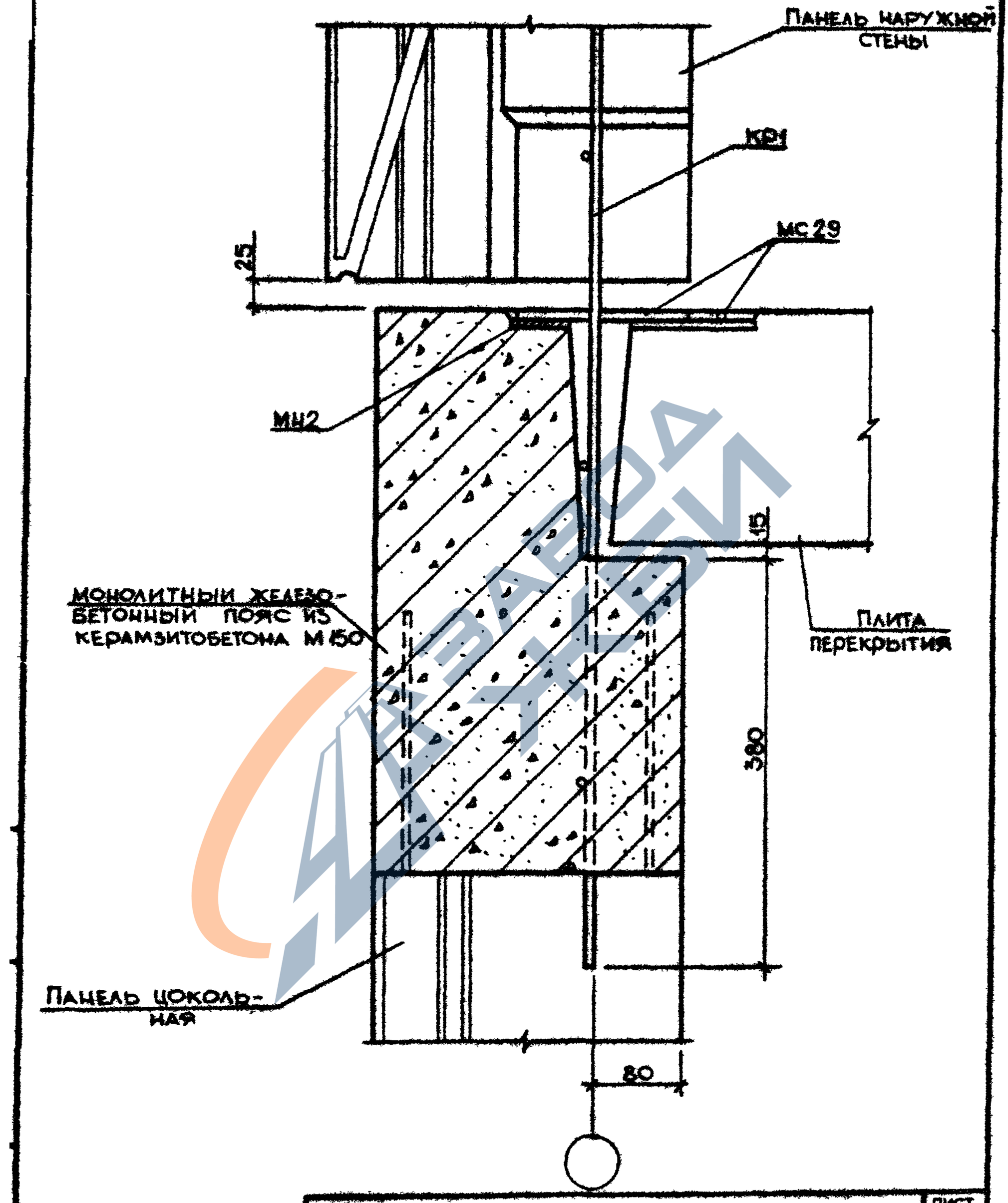

1.090.1-3ПВ.7-1 090	Лист 3

20422 175

Формат А4

https://zavodjbi.com/

https://zavodjbi.com/

176

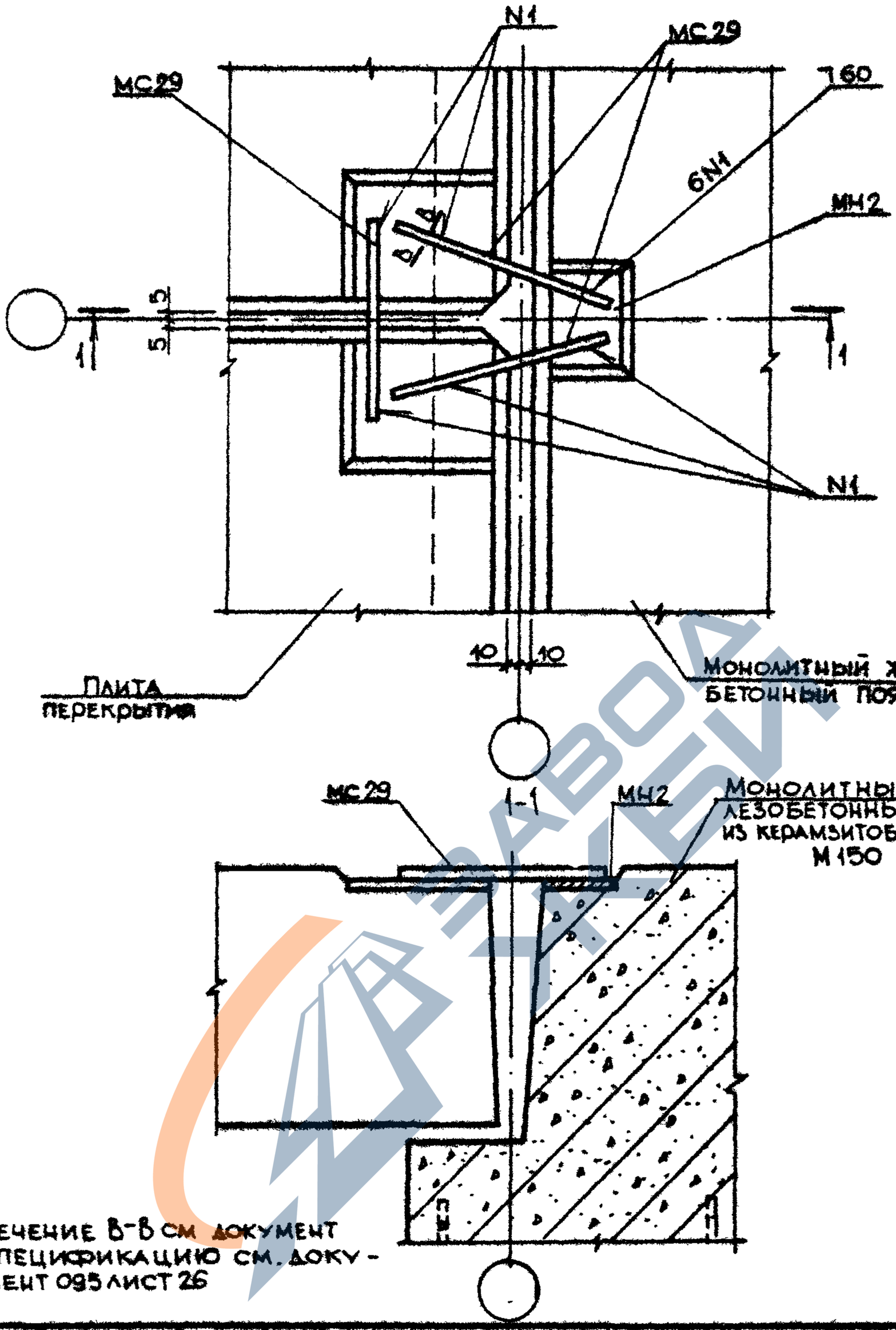

Сечение В-В см документ
Спецификацию см. документ 095 лист 26

				1.090.1-3ПВ.7-1 091		
НАЧ ОТД	Шевченко					
Н.КОНТР	Ребров				СТАДИЯ	ЛИСТ	ЛИСТОВ
ГЛ СПЕЦ	Ничипоренко			УЗЕЛ 104	Р		1
ПРОВЕРИЛ	Ничипоренко				ГОСГРАЖДАНСТРОЙ КиевЗНИИЭП		
РАЗРАБ	Скоробогат						

20422 176

ФОРМАТ А4

https://zavodjbi.com/

https://zavodjbi.com/

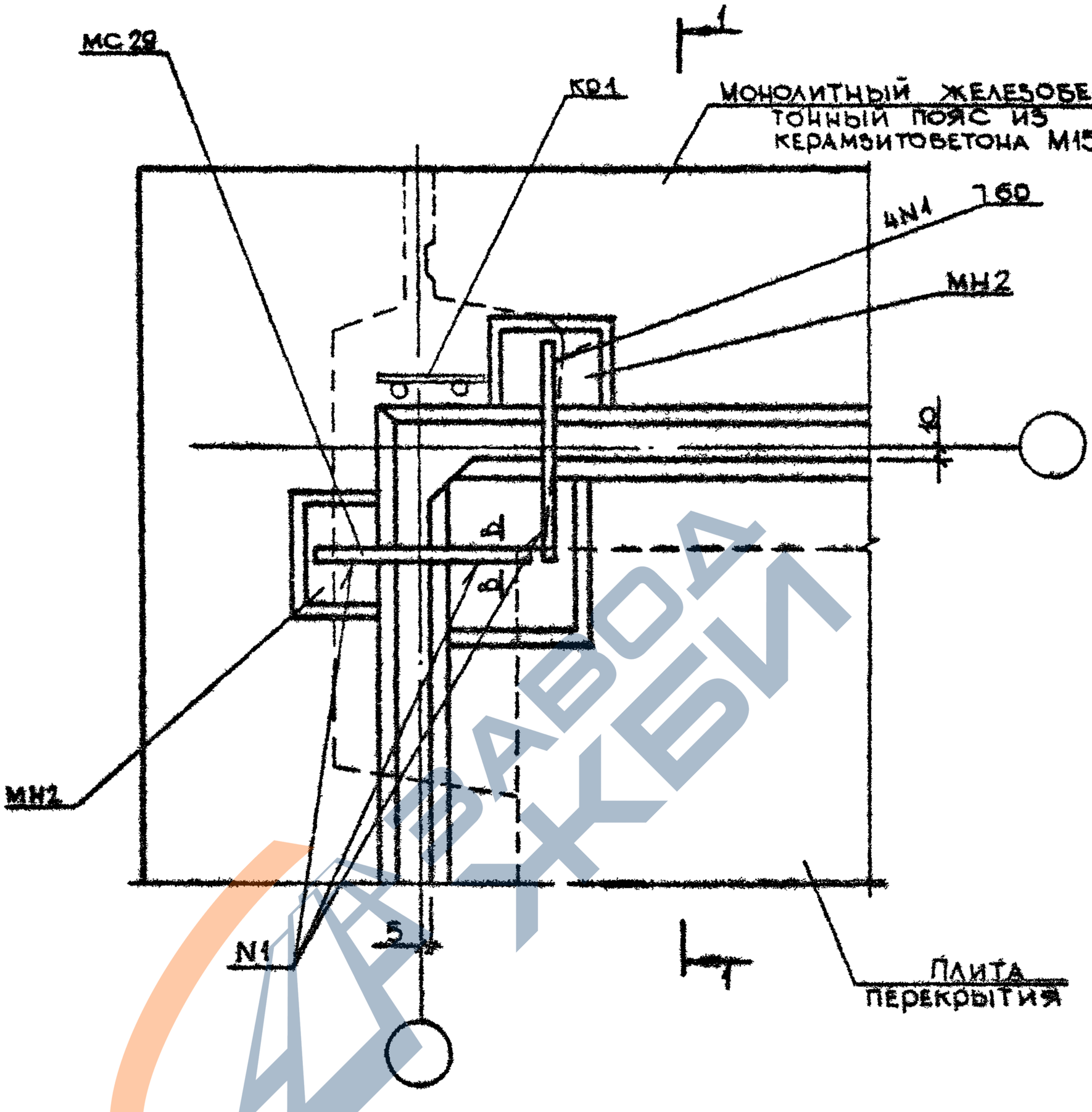

Сечение В-В см. документ 024

Спецификацию см. документ 095 лист 27

				1.090.1-3ПВ.7-1 092		
НАЧ ОТД	Шевченко			УЗЕЛ 105	СТАДИЯ	Л-СТ	ЛИСТОВ
Н КОНТР	Ребров				Р	1	2
ГЛ СПЕЦ	Пореченко				ГОСГРАЖДАНСТРОЙ КиевЗНИИЭП		
ПРОВЕРИЛ	Пореченко						
РАЗ	Лобогат						

20422 177

ФОРМАТ А4

ЗАВОД ЖБИ

https://zavodjbi.com/

https://zavodjbi.com/

1-1

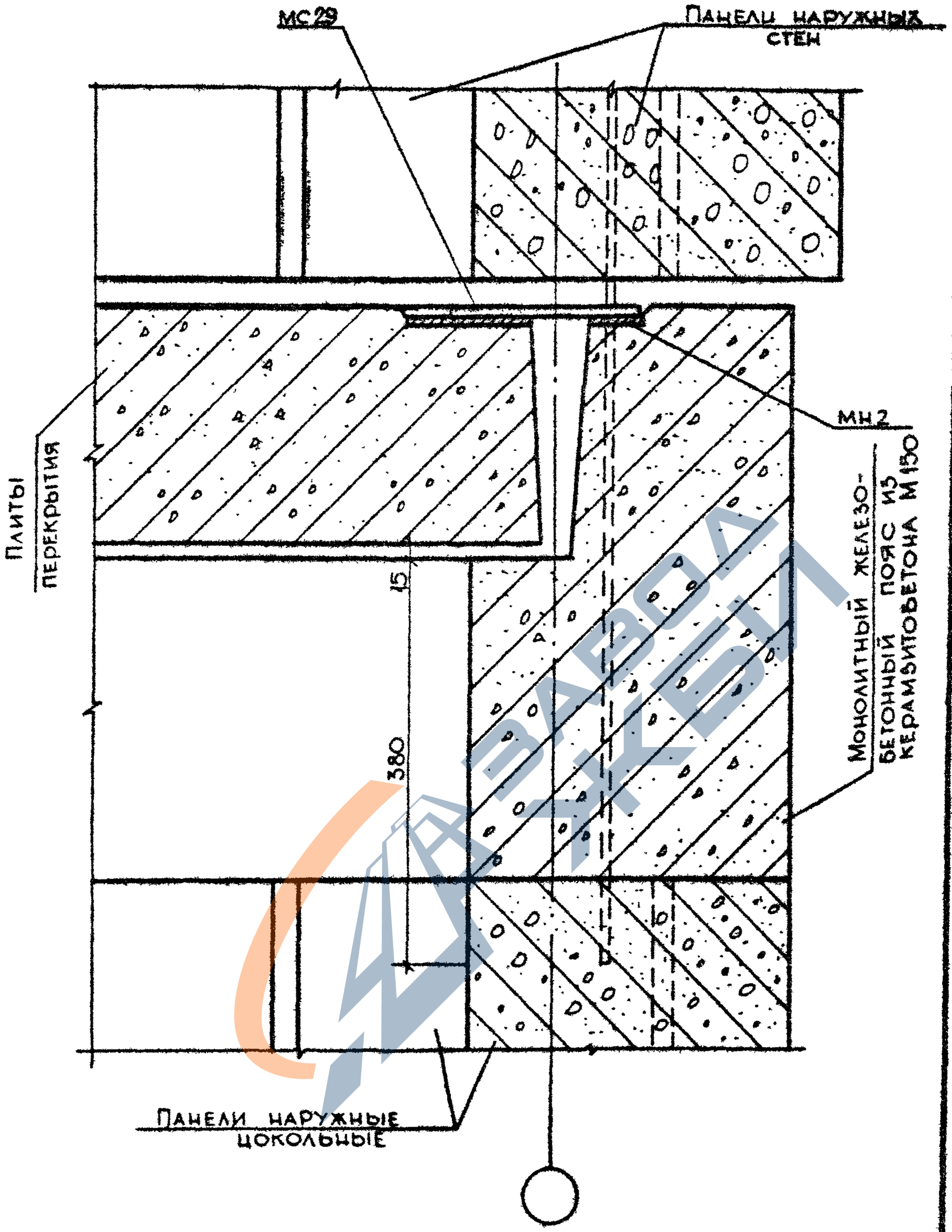

	1.090.1-3ПВ.7-1 092	ПИС 2

20422 178

ФОРМАТ А4

https://zavodjbi.com/

https://zavodjbi.com/

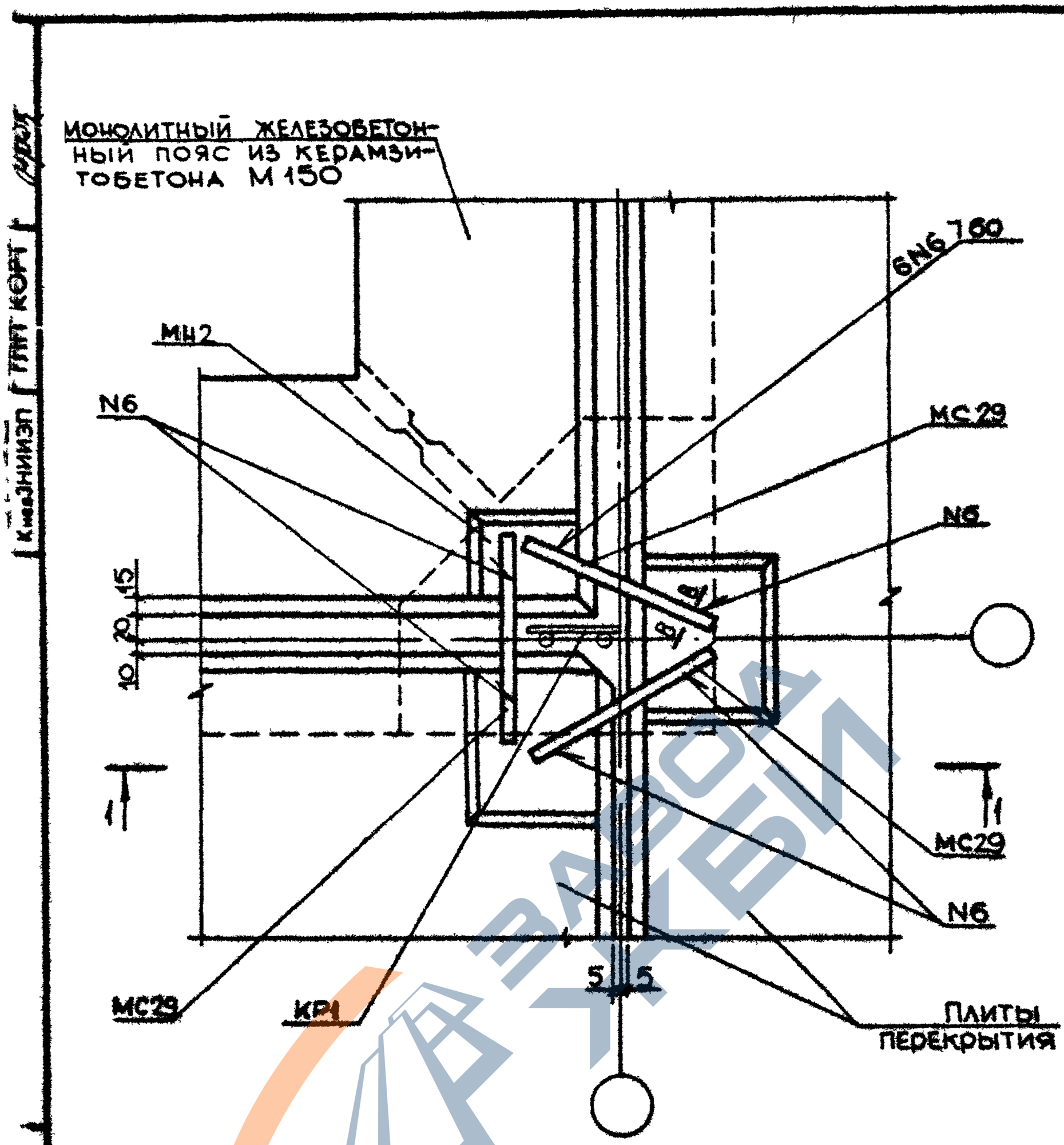

Сечение В-В см. документ 024
Спецификацию см. документ 095 лист 27

				1.090.1-3ПВ.7-1 093		
НАЧОТД.	Шевченко				СТАДИЯ	ЛИСТ	ЛИСТОВ
Н.КОНТР	Ребров				Р	1	2
ГЛ.СПЕЦ.	Ничипоренко			УЗЕЛ 106	ГОСГРАЖДАНСТРОЯ КиевЗНИИЭП	
ПРОВЕРИЛ	Ничипоренко					
РАЗРАБ.	Скоробогат					

20422 179 ФОРМАТ А4

https://zavodjbi.com/

https://zavodjbi.com/

1-1

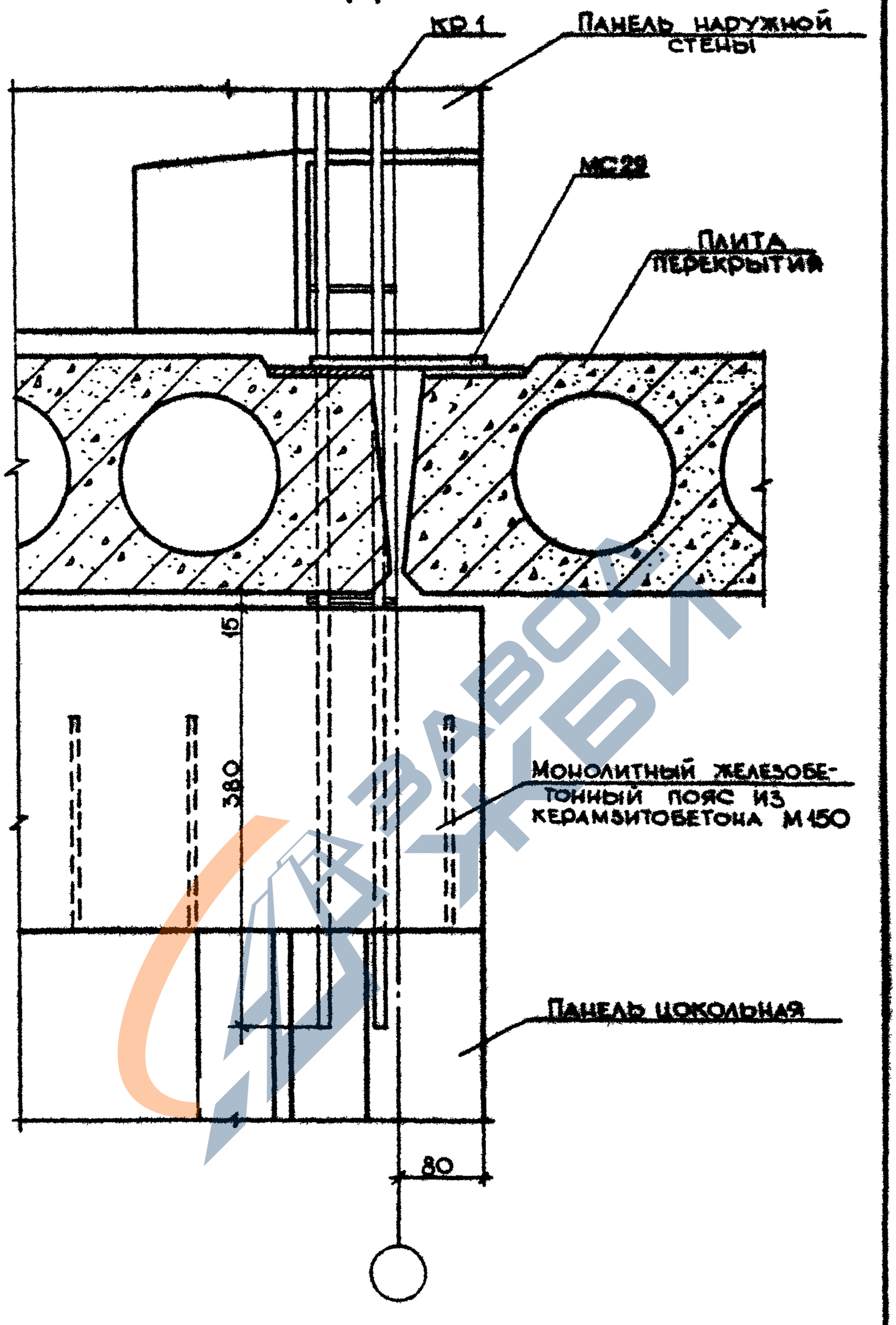

1.090.1-3ПВ.7-1 093	Лист 2

20422 180

Формат А4

https://zavodjbi.com/

https://zavodjbi.com/

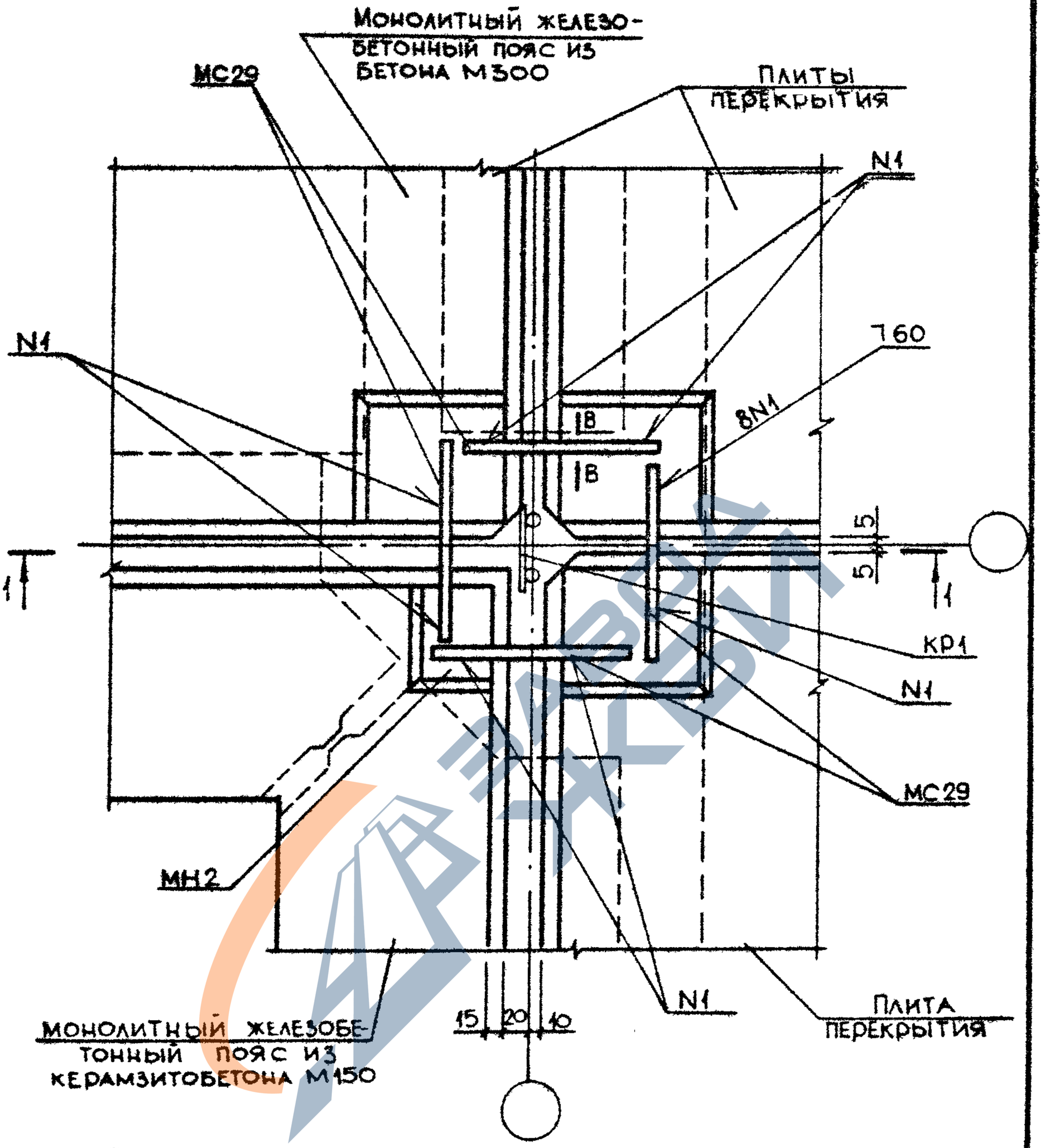

Сечение В-В см документ 024
Спецификацию см. документ 095 лист 27

				1.090.1-3ПВ.7-1 094		
нач отд	Шевченко					
н.контр	Ребров					
гл спец	Ничипоренко					
проверил	Ничипоренко			УЗЕЛ 107		
разраб	Скобабогат					
					стадия	лист	листов
					Р	1	2
					ГОСГРАЖДАНСТРОЙ КиевЗНИИЭП		

20422 181

ФОРМАТ А4

https://zavodjbi.com/

https://zavodjbi.com/

182

1-1

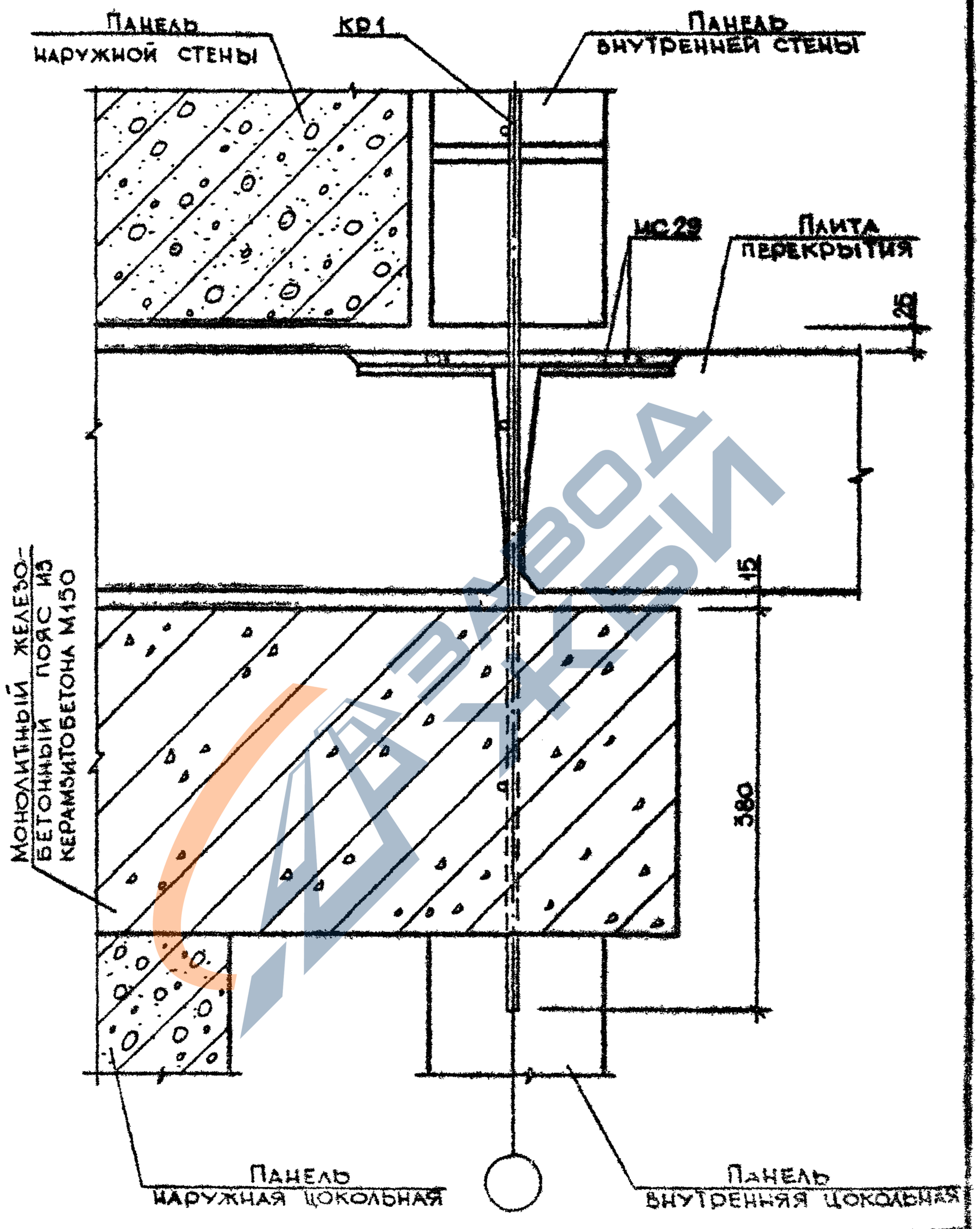

1.090.1-3ПВ7-1 094

Лист 2

20422 182

Формат А4

https://zavodjbi.com/

https://zavodjbi.com/

МАРКА ПОЗ.	ОБОЗНАЧЕНИЕ	НАИМЕНОВАНИЕ	КОЛ	МАССА ЕД КГ	ПРИМЕЧАНИЕ
		УЗЕЛ I			
		СБОРОЧНЫЕ ЕДИНИЦЫ			
		СЕТКА 100/100/5/5		1,1	НА МОВ
		ГОСТ 8478-81			
		МАТЕРИАЛЫ			
		БЕТОН М200	0,22		$м^3$ НА 1ОМ ШВА
		ВОЗДУХОЗАЩИТНАЯ ПРОКЛЕЙКА	0,94		$м^2$ НА 1ОМ ШВА
		ПЕНОПОЛИСТИРОЛ	0,11		$м^3$ НА 1ОМ ШВА
		МАСТИКА ГЕРМЕТИЗИРУЮЩАЯ НЕТЕКЕРДЕЮЩАЯ	7,6		КГ НА 1ОМ ШВА
		УПРУГАЯ ПРОКЛАДКА	10,5		М НА 1ОМ ШВА
		УЗЕЛ 2			
		СБОРОЧНЫЕ ЕДИНИЦЫ			
		СЕТКА 100/100/5/5		2,4	НА МОВ
		ГОСТ 8478-81			
		МАТЕРИАЛЫ			
		БЕТОН М200	0,35		$м^3$ НА 1ОМ ШВА

1.090.1-3ПВ.7-1 095

НАЧОТД	Шевченко		
НКОНТР	Добров		
ГП СПЕЦ	Климовенко		
ПРОВЕРИЛ	Скворбогат		
РАЗРАБ	Гресько		

СПЕЦИФИКАЦИЯ НА УЗЛЫ

СТАДИЯ	ЛИСТ	ЛИСТОВ
Р	1	

ГОСГРАЖДАНСТРОЙ КиевЗНИИЭП

20422 183 ФОРМАТ А4

https://zavodjbi.com/

https://zavodjbi.com/

МАРКА ПОЗ.	ОБОЗНАЧЕНИЕ	НАИМЕНОВАНИЕ	КОЛ	МАССА ЕД КГ	ПРИМЕЧАНИЕ
		ВОЗДУХОЗАЩИТНАЯ ПРОКЛЕЙКА	0,94		$м^2$ НА 1ОМ ШВА
		ПЕНОПОЛИСТИРОЛ	0,15		$м^3$ НА 1ОМ ШВА
		МАСТИКА ГЕРМЕТИЗИРУЮЩАЯ НЕТВЕРДЕЮЩАЯ	7,6		КГ НА 1ОМ ШВА
		УПРУГАЯ ПРОКЛАДКА	10,5		М НА 1ОМ ШВА
		УЗЕЛ 3			
		СБОРОЧНЫЕ ЕДИНИЦЫ			
		СЕТКА 100/100/5/5 ГОСТ 8478-81		1,5	НА ШОВ
		МАТЕРИАЛЫ			
		БЕТОН М200	0,40		$м^3$ НА 1ОМ ШВА
		ВОЗДУХОЗАЩИТНАЯ ПРОКЛЕЙКА	0,94		$м^2$ НА 1ОМ ШВА
		МАСТИКА ГЕРМЕТИЗИРУЮЩАЯ НЕТВЕРДЕЮЩАЯ	7,6		КГ НА 1ОМ ШВА
		УПРУГАЯ ПРОКЛАДКА	10,5		М НА 1ОМ ШВА
		УЗЕЛ 4			
		МАТЕРИАЛЫ			

https://zavodjbi.com/

https://zavodjbi.com/

МАРКА ПОЗ.	ОБОЗНАЧЕНИЕ	НАИМЕНОВАНИЕ	КОЛ.	МАССА ЕД. КГ	ПРИМЕЧАНИЕ
		БЕТОН М200	0,20		$м^3$ НА 1ОМ ШВА
		ВОЗДУХОЗАЩИТНАЯ ПРОКЛЕЙКА	0,94		$м^2$ НА 1ОМ ШВА
		ПЕНОПОЛИСТИРОЛ	0,11		$м^3$ НА 1ОМ ШВА
		МАСТИКА ГЕРМЕТИЗИРУЮЩАЯ НЕТВЕРДЕЮЩАЯ	7,6		КГ НА 1ОМ ШВА
		УПРУГАЯ ПРОКЛАДКА	10,5		М НА 1ОМ ШВА
		УЗЕЛ 5			
		СБОРОЧНЫЕ ЕДИНИЦЫ			
		СЕТКА 100/100/5/5 ГОСТ 8478-81		1,2	НА МОВ
		МАТЕРИАЛЫ			
		БЕТОН М200	0,31		$м^3$ НА 1ОМ ШВА
		ВОЗДУХОЗАЩИТНАЯ ПРОКЛЕЙКА	0,94		$м^2$ НА 1ОМ ШВА
		МАСТИКА ГЕРМЕТИЗИРУЮЩАЯ НЕТВЕРДЕЮЩАЯ	7,6		КГ НА 1ОМ ШВА
		УПРУГАЯ ПРОКЛАДКА	10,5		М НА 1ОМ ШВА
		УЗЕЛ 6			
		МАТЕРИАЛЫ			

https://zavodjbi.com/

https://zavodjbi.com/

186

МАРКА ПОЗ.	ОБОЗНАЧЕНИЕ	НАИМЕНОВАНИЕ	КОЛ.	МАССА ЕД КГ	ПРИМЕЧАНИЕ
		РАСТВОР ЦЕМЕНТНЫЙ М100	0,1		$м^3$ НА 1ОМ ШВА
		УЗЕЛ 7			
		МАТЕРИАЛЫ			
		ВОДООТВОДЯЩИЙ ФАРТУК	0,02		$м^2$
		ПЕНОПОЛИСТИРОЛ	0,05		$м^3$ НА 1ОМ ШВА
		МАСТИКА ГЕРМЕТИЗИРУЮЩАЯ НЕТВЕРДЕЮЩАЯ	7,6		КГ НА 1ОМ ШВА
		УПРУГАЯ ПРОКЛАДКА	10,5		М НА 1ОМ ШВА
		РАСТВОР ЦЕМЕНТНЫЙ М100	0,04		$м^3$ НА 1ОМ ШВА
		УЗЕЛ 8			
		МАТЕРИАЛЫ			
		ВОДООТВОДЯЩИЙ ФАРТУК	0,02		$м^2$
		ПЕНОПОЛИСТИРОЛ	0,05		$м^3$ НА 1ОМ ШВА
		МАСТИКА ГЕРМЕТИЗИРУЮЩАЯ НЕТВЕРДЕЮЩАЯ	7,6		КГ НА 1ОМ ШВА
		УПРУГАЯ ПРОКЛАДКА	10,5		М НА 1ОМ ШВА
		РАСТВОР ЦЕМЕНТНЫЙ М100	0,04		$м^3$ НА 1ОМ ШВА

Инв.№ подл. | Подпись и дата | Взам.инв.№

	1.090.1-3ПВ.7-1 095	ЛИСТ 4

20422 186 ФОРМАТ А4

https://zavodjbi.com/

https://zavodjbi.com/

187

МАРКА ПОЗ.	ОБОЗНАЧЕНИЕ	НАИМЕНОВАНИЕ	КОЛ.	МАССА ЕД КГ	ПРИМЕЧАНИЕ
		УЗЕЛ 9			
		МАТЕРИАЛЫ			
		РАСТВОР ЦЕМЕНТНЫЙ М100	0,02		$м^3$ НА 1ОМ ШВА
		МАСТИКА ГЕРМЕТИЗИРУЮЩАЯ НЕТВЕРДЕЮЩАЯ	7,6		КГ НА 1ОМ ШВА
		УПРУГАЯ ПРОКЛАДКА	10,5		М НА 1ОМ ШВА
		УЗЕЛ 10			
		МАТЕРИАЛЫ			
		РАСТВОР ЦЕМЕНТНЫЙ М100	0,02		$м^3$ НА 1ОМ ШВА
		МАСТИКА ГЕРМЕТИЗИРУЮЩАЯ НЕТВЕРДЕЮЩАЯ	7,6		КГ НА 1ОМ ШВА
		УПРУГАЯ ПРОКЛАДКА	10,5		М НА 1ОМ ШВА
		УЗЕЛ 11			
		МАТЕРИАЛЫ			
		МАСТИКА ГЕРМЕТИЗИРУЮЩАЯ НЕТВЕРДЕЮЩАЯ	7,6		КГ НА 1ОМ ШВА
		УПРУГАЯ ПРОКЛАДКА	10,5		М НА 1ОМ ШВА
		УЗЕЛ 12			

20422 187

https://zavodjbi.com/

https://zavodjbi.com/

МАРКА ПОЗ.	ОБОЗНАЧЕНИЕ	НАИМЕНОВАНИЕ	КОЛ	МАССА ЕД КГ	ПРИМЕ-ЧАНИЕ
		МАТЕРИАЛЫ			
		РАСТВОР ЦЕМЕНТНЫЙ М100	0,06		$м^3$ НА 1ОМ ШВА
		ФАРТУК ИЗ ОЦИНКОВАННОЙ КРОВЕЛЬНОЙ СТАЛИ	6,5		$м^2$ НА 1ОМ ШВА
		МАСТИКА ГЕРМЕТИЗИРУЮЩАЯ НЕТВЕРДЕЮЩАЯ	7,6		КГ НА 1ОМ ШВА
		УПРУГАЯ ПРОКЛАДКА	10,5		М НА 1ОМ ШВА
		УЗЕЛ 13			
		МАТЕРИАЛЫ			
		БЕТОН М200	0,18		$м^3$ НА 1ОМ ШВА
		УЗЕЛ 14			
		МАТЕРИАЛЫ			
		БЕТОН М200	0,21		$м^3$ НА 1ОМ ШВА

20422 188

ФОРМАТ А4

https://zavodjbi.com/

https://zavodjbi.com/

МАРКА, ПОЗ.	ОБОЗНАЧЕНИЕ	НАИМЕНОВАНИЕ	КОЛ.	МАССА ЕД.,КГ	ПРИМЕ-ЧАНИЕ
		УЗЕЛ I5			
		СБОРОЧНЫЕ ЕДИНИЦЫ			
		СЕТКА I00/I00/5/5 ГОСТ 8478-8I		I,6	НА ШОВ
		МАТЕРИАЛЫ			
		БЕТОН М200	0,28		$м^3$ НА 1ОМ ШВА
		УЗЕЛ I7			
		СБОРОЧНЫЕ ЕДИНИЦЫ			
КР1	I.090.I-3ПВ.8-I I2	КАРКАС ПЛОСКИЙ КР1	I		
		ДЕТАЛИ			
		ИЗДЕЛИЕ СОЕДИНИТ. ГОСТ 578I-82			
МС1	I6.0I3.480	Ф16 А-III l=480	2	0,76	БЧ
МС2	I2.0I3.420	Ф12 А-I l=420	4	0,37	БЧ
		УЗЕЛ I8			
		СБОРОЧНЫЕ ЕДИНИЦЫ			
КР1	I.090.I-3ПВ.8-I I2	КАРКАС ПЛОСКИЙ КР1	I		
		ДЕТАЛИ			
		ИЗДЕЛИЕ СОЕДИНИТ. ГОСТ 578I-82			
МС1	I6.0I3.480	Ф16 А-III L=480	2	0,76	БЧ
МС2	I2.0I3.420	Ф12 А-I L=420	4	0,37	БЧ
МС3	I.090.I-3ПВ.8-I 0I	ИЗДЕЛИЕ СОЕДИНИТ.	2		
МС4	I.090.I-3ПВ.8-I 0I-0I	ИЗДЕЛИЕ СОЕДИНИТ.	2		
		УЗЕЛ I9			
		СБОРОЧНЫЕ ЕДИНИЦЫ			

https://zavodjbi.com/

https://zavodjbi.com/

МАРКА, ПОЗ.	ОБОЗНАЧЕНИЕ	НАИМЕНОВАНИЕ	КОЛ.	МАССА ЕД.КГ	ПРИМЕ-ЧАНИЕ
КР1	1.090.1-3ПВ.8-1 12	КАРКАС ПЛОСКИЙ кр1	1		
		ДЕТАЛИ			
		ИЗДЕЛИЕ СОЕДИНИТ. ГОСТ 5781-82			
МС5	16.013.300	Ф16 А-III L=300	2	0,47	БЧ
МС6	12.013.260	Ф12 А-I L=260	2	0,23	БЧ
МС7	1.090.1-3ПВ.8-1 02	ИЗДЕЛИЕ СОЕДИНИТ.	1		
МС8	1.090.1-3ПВ.8-1 02-01	ИЗДЕЛИЕ СОЕДИНИТ.	1		
МС9	1.090.1-3ПВ.8-1 02-02	ИЗДЕЛИЕ СОЕДИНИТ.	2		
МС10	1.090.1-3ПВ.8-1 02-03	ИЗДЕЛИЕ СОЕДИНИТ.	1		
		УЗЕЛ 20			
		СБОРОЧНЫЕ ЕДИНИЦЫ			
КР1	1.090.1-3ПВ.8-1 12	КАРКАС ПЛОСКИЙ кр1	1		
		ДЕТАЛИ			
МС11	1.090.1-3ПВ.8-1 03	ИЗДЕЛИЕ СОЕДИНИТ.	1		
МС12	1.090.1-3ПВ.8-1 03-01	ИЗДЕЛИЕ СОЕДИНИТ.	1		
МС13	1.090.1-3ПВ.8-1 03-02	ИЗДЕЛИЕ СОЕДИНИТ.	2		
МС14	1.090.1-3ПВ.8-1 03-03	ИЗДЕЛИЕ СОЕДИНИТ.	2		
		УЗЕЛ 21			
		СБОРОЧНЫЕ ЕДИНИЦЫ			
КР1	1.090.1-3ПВ.8-1 12	КАРКАС ПЛОСКИЙ кр1	1		
		ДЕТАЛИ			
		ИЗДЕЛИЕ СОЕДИНИТ. ГОСТ 5781-82			
МС15	16.013.430	Ф16 А-III L=430	2	0,68	БЧ
МС16	12.013.380	Ф12 А-I L=380	2	0.34	БЧ
МС13	1.090.1-3ПВ.8-1 03-02	ИЗДЕЛИЕ СОЕДИНИТ.	1		
МС14	1.090.1-3ПВ.8-1 03-03	ИЗДЕЛИЕ СОЕДИНИТ.	1		
МС17	1.090.1-3ПВ.8-1 04	ИЗДЕЛИЕ СОЕДИНИТ.	1		
МС18	1.090.1-3ПВ.8-1 04-01	ИЗДЕЛИЕ СОЕДИНИТ.	1		

https://zavodjbi.com/

https://zavodjbi.com/

МАРКА, ПОЗ.	ОБОЗНАЧЕНИЕ	НАИМЕНОВАНИЕ	КОЛ.	МАССА ЕД.,КГ	ПРИМЕ-ЧАНИЕ
МС19	I.090.I-3ПВ.8-I 04-02	ИЗДЕЛИЕ СОЕДИНИТ.	I		
МС20	I.090.I-3ПВ.8-I 04-03	ИЗДЕЛИЕ СОЕДИНИТ.	I		
		УЗЕЛ 22			
		СБОРОЧНЫЕ ЕДИНИЦЫ			
КР1	I.090.I-3ПВ.8-I I2	КАРКАС ПЛОСКИЙ КР1	I		
		ДЕТАЛИ			
		ИЗДЕЛИЕ СОЕДИНИТ. ГОСТ 5781-82			
МС1	I6.0I3.480	Ф16 А-III L=480	2	0,76	БЧ
МС2	I2.0I3.420	Ф12 А-I L=420	2	0,37	БЧ
МС15	I6.0I3.430	Ф16 А-III L=430	2	0,68	БЧ
МС16	I2.0I3.380	Ф12 А-I L=380	2	0,34	БЧ
МС13	I.090.I-3ПВ.8-I 03-02	ИЗДЕЛИЕ СОЕДИНИТ.	I		
МС14	I.090.I-3ПВ.8-I 03-03	ИЗДЕЛИЕ СОЕДИНИТ.	I		
		УЗЕЛ 23			
		СБОРОЧНЫЕ ЕДИНИЦЫ			
КР1	I.090.I-3ПВ.8-I I2	КАРКАС ПЛОСКИЙ КР1	I		
		ДЕТАЛИ			
		ИЗДЕЛИЕ СОЕДИНИТ. ГОСТ 5781-82			
МС21	I6.0I3.380	Ф16 А-III L=380	2	0,60	БЧ
МС22	I2.0I3.320	Ф12 А-I L=320	2	0,28	БЧ
		УЗЕЛ 24			
		СБОРОЧНЫЕ ЕДИНИЦЫ			
КР1	I.090.I-3ПВ.8-I I2	КАРКАС ПЛОСКИЙ КР1	I		
		ДЕТАЛИ			
МС23	I.090.I-3ПВ.8-I 05	ИЗДЕЛИЕ СОЕДИНИТ.	I		
МС24	I.090.I-3ПВ.8-I 05-0I	ИЗДЕЛИЕ СОЕДИНИТ.	I		

https://zavodjbi.com/

МАРКА, ПОЗ.	ОБОЗНАЧЕНИЕ	НАИМЕНОВАНИЕ	КОЛ.	МАССА ЕД.КГ	ПРИМЕЧАНИЕ
МС25	I.090.I-3ПВ.8-I 05-02	ИЗДЕЛИЕ СОЕДИНИТ.	I		
МС26	I.090.I-3ПВ.8-I 05-03	ИЗДЕЛИЕ СОЕДИНИТ.	I		
		УЗЕЛ 25			
		СБОРОЧНЫЕ ЕДИНИЦЫ			
КРI	I.090.I-3ПВ.8-I I2	КАРКАС ПЛОСКИЙ КР1	I		
		ДЕТАЛИ			
		ИЗДЕЛИЕ СОЕДИНИТ.			
		ГОСТ 578I-82			
МС2I	I6.0I3.380	ФI6 А-Ш L=380	2	0,60	БЧ
МС22	I2.0I3.320	ФI2 А-I L=320	2	0,28	БЧ
МС27	I.090.I-3ПВ.8-I 06	ИЗДЕЛИЕ СОЕДИНИТ.	2		
МС28	I.090.I-3ПВ.8-I 06-0I	ИЗДЕЛИЕ СОЕДИНИТ.	2		
		УЗЕЛ 26			
		СБОРОЧНЫЕ ЕДИНИЦЫ			
КРI	I.090.I-3ПВ.8-I I2	КАРКАС ПЛОСКИЙ КР1	I		
		ДЕТАЛИ			
		ИЗДЕЛИЕ СОЕДИНИТ.			
		ГОСТ 578I-82			
МСI	I6.0I3.480	ФI6 А-I L=480	2	0,76	БЧ
МС2	I2.0I3.420	ФI2 А-Ш L=420	2	0,37	БЧ
МС2I	I6.0I3.380	ФI6 А-Ш L=380	2	0,60	БЧ
МС22	I2.0I3.320	ФI2 А-I L=320	2	0,28	БЧ
		УЗЕЛ 27			
		ДЕТАЛИ			
		ИЗДЕЛИЕ СОЕДИНИТ.			
		ГОСТ 578I-82			
МС29	I2.0I3.200	ФI2 А-I L=200	3	0,I8	БЧ
		МАТЕРИАЛЫ			

Книга 3 ТПП КОРI

https://zavodjbi.com/

Инв.№ подл. | Подпись и дата | Взам.инв.№

МАРКА, ПОЗ.	ОБОЗНАЧЕНИЕ	НАИМЕНОВАНИЕ	КОЛ.	МАССА ЕД.,КГ	ПРИМЕ-ЧАНИЕ
		РАСТВОР ЦЕМЕНТ. М100	0,20		$м^3$ НА 1ОМ ШВА
		УЗЕЛ 28			
		ДЕТАЛИ			
МС29	12.013.200	ИЗДЕЛИЕ СОЕДИНИТ. ГОСТ 5781-82 Ф12 А-I L=200	2	0,18	БЧ
		МАТЕРИАЛЫ			
		РАСТВОР ЦЕМЕНТ. М100	0,20		$м^3$ НА 1ОМ ШВА
		УЗЕЛ 29			
		ДЕТАЛИ			
МС29	12.013.200	ИЗДЕЛИЕ СОЕДИНИТ. ГОСТ 5781-82 Ф12 А-I L=200	3	0,18	БЧ
		МАТЕРИАЛЫ			
		РАСТВОР ЦЕМЕНТ. М100	0,20		$м^3$ НА 1ОМ ШВА
		УЗЕЛ 30			
		ДЕТАЛИ			
МС29	12.013.200	ИЗДЕЛИЕ СОЕДИНИТ. ГОСТ 5781-82 Ф12 А-I L=200	2	0,18	БЧ
		МАТЕРИАЛЫ			
		РАСТВОР ЦЕМЕНТ. М100	0,20		$м^3$ НА 1ОМ ШВА

https://zavodjbi.com/

https://zavodjbi.com/

194

МАРКА, ПОЗ.	ОБОЗНАЧЕНИЕ	НАИМЕНОВАНИЕ	КОЛ.	МАССА ЕД.,КГ	ПРИМЕ-ЧАНИЕ
		УЗЕЛ 31			
		ДЕТАЛИ			
		ИЗДЕЛИЕ СОЕДИНИТ. ГОСТ 5781-82			
МС30	12.013.260	Ф12 А-I L=260	2	0,23	БЧ
МС31	12.013.320	Ф12 А-I L=320	1	0,28	БЧ
		МАТЕРИАЛЫ			
		РАСТВОР ЦЕМЕНТ. М100	0,20		$м^3$ НА 100М ШВА
		УЗЕЛ 32			
		ДЕТАЛИ			
		ИЗДЕЛИЕ СОЕДИНИТ. ГОСТ 5781-82			
МС29	12.013.200	Ф12 А-I L=200	2	0,18	БЧ
МС30	12.013.260	Ф12 А-I L=260	2	0,23	БЧ
		МАТЕРИАЛЫ			
		РАСТВОР ЦЕМЕНТ. М100	0,20		$м^3$ НА 100М ШВА
		УЗЕЛ 33			
		ДЕТАЛИ			
		ИЗДЕЛИЕ СОЕДИНИТ. ГОСТ 5781-82			
МС29	12.013.200	Ф12 А-I L=200	1	0,18	БЧ
		МАТЕРИАЛЫ			
		РАСТВОР ЦЕМЕНТ. М100	0,20		$м^3$ НА 100М ШВА

Альбом КиевЗНИИЭП

1.090.1-3 ПВ.7-1 095

ЛИСТ 8

20422 194

https://zavodjbi.com/

https://zavodjbi.com/

МАРКА, ПОЗ.	ОБОЗНАЧЕНИЕ	НАИМЕНОВАНИЕ	КОЛ.	МАССА ЕД.,КГ	ПРИМЕ-ЧАНИЕ
		УЗЕЛ 34			
		ДЕТАЛИ			
МС29	I2.0I3.200	ИЗДЕЛИЕ СОЕДИНИТ. ГОСТ 578I-82 Ф12 А-I L=200	4	0,I8	БЧ
		МАТЕРИАЛЫ			
		РАСТВОР ЦЕМЕНТ. М100	0,I5		$м^3$ НА 1ОМ ШВА
		УЗЕЛ 35			
		ДЕТАЛИ			
МС29	I2.0I3.200	ИЗДЕЛИЕ СОЕДИНИТ. ГОСТ 578I-82 Ф12 А-I L=200	2	0,I8	БЧ
		МАТЕРИАЛЫ			
		РАСТВОР ЦЕМЕНТ. М100	0,I5		$м^3$ НА 1ОМ ШВА
		УЗЕЛ 36			
		ДЕТАЛИ			
МС29	I2.0I3.200	ИЗДЕЛИЕ СОЕДИНИТ. ГОСТ 578I-82 Ф12 А-I L=200	2	0,I8	БЧ
		МАТЕРИАЛЫ			
		РАСТВОР ЦЕМЕНТ. М100	0,I5		$м^3$ НА 1ОМ ШВА
		УЗЕЛ 37			
		ДЕТАЛИ			
		ИЗДЕЛИЕ СОЕДИНИТ.			

20422 195 ФОРМАТ А4

https://zavodjbi.com/

https://zavodjbi.com/

МАРКА, ПОЗ.	ОБОЗНАЧЕНИЕ	НАИМЕНОВАНИЕ	КОЛ	МАССА ЕД.,КГ	ПРИМЕ-ЧАНИЕ
		ГОСТ 5781-82			
МС29	12.013.200	Ф12 А-I L=200	4	0,18	БЧ
		МАТЕРИАЛЫ			
		РАСТВОР ЦЕМЕНТ. М100	0,15		$м^3$ НА 100М ШВА
		УЗЕЛ 38			
		СБОРОЧНЫЕ ЕДИНИЦЫ			
МН1	1.090.1-3ПВ.8-1 13	ИЗДЕЛИЕ ЗАКЛАДНОЕ МН1	1		
		ДЕТАЛИ			
		ИЗДЕЛИЕ СОЕДИНИТ. ГОСТ 5781-82			
МС29	12.013.200	Ф12 А-I L=200	5	0,18	БЧ
		МАТЕРИАЛЫ			
		РАСТВОР ЦЕМЕНТ. М100	0,15		$м^3$ НА 100М ШВА
		УЗЕЛ 39			
		СБОРОЧНЫЕ ЕДИНИЦЫ			
МН1	1.090.1-3ПВ.8-1 13	ИЗДЕЛИЕ ЗАКЛАДНОЕ МН1	1		
		ДЕТАЛИ			
		ИЗДЕЛИЕ СОЕДИНИТ. ГОСТ 5781-82			
МС29	12.013.200	Ф12 А-I L=200	3	0,18	БЧ
МС30	12.013.260	Ф12 А-I L=260	2	0,23	БЧ
		МАТЕРИАЛЫ			
		РАСТВОР ЦЕМЕНТ. М100	0,15		$м^3$ НА 100М ШВА

https://zavodjbi.com/

https://zavodjbi.com/

МАРКА, ПОЗ.	ОБОЗНАЧЕНИЕ	НАИМЕНОВАНИЕ	КОЛ.	МАССА ЕД.,КГ	ПРИМЕ-ЧАНИЕ
		УЗЕЛ 40			
		СБОРОЧНЫЕ ЕДИНИЦЫ			
МН1	1.090.1-3ПВ.6-1 13	ИЗДЕЛИЕ ЗАКЛАДНОЕ МН1	2		
		ДЕТАЛИ			
		ИЗДЕЛИЕ СОЕДИНИТ. ГОСТ 5781-82			
МС29	12.013.200	Ф12 А-I L=200	3	0,18	БЧ
		МАТЕРИАЛЫ			
		РАСТВОР ЦЕМЕНТ. М100	0,15		$м^3$ НА 100М ШВА
		УЗЕЛ 41			
		ДЕТАЛИ			
		ИЗДЕЛИЕ СОЕДИНИТ. ГОСТ 5781-82			
МС29	12.013.200	Ф12 А-I L=200	3	0,18	БЧ
		МАТЕРИАЛЫ			
		РАСТВОР ЦЕМЕНТ. М100	0,15		$м^3$ НА 100М ШВА
		УЗЕЛ 42			
		СБОРОЧНЫЕ ЕДИНИЦЫ			
МН1	1.090.1-3ПВ.6-1 13	ИЗДЕЛИЕ ЗАКЛАДНОЕ МН1	1		
		ДЕТАЛИ			
		ИЗДЕЛИЕ СОЕДИНИТ. ГОСТ 5781-82			
МС29	12.013.200	Ф12 А-I L=200	1	0,18	БЧ
МС30	12.013.260	Ф12 А-I L=260	1	0,23	БЧ
МС32	12.013.170	Ф12 А-I L=170	1	0,15	БЧ
		МАТЕРИАЛЫ			
		РАСТВОР ЦЕМЕНТ. М100	0,20		$м^3$ НА

https://zavodjbi.com/

https://zavodjbi.com/

МАРКА, ПОЗ.	ОБОЗНАЧЕНИЕ	НАИМЕНОВАНИЕ	КОЛ.	МАССА ЕД. КГ	ПРИМЕЧАНИЕ
			0,15		1ОМ ШВА НАРУЖНОЙ СТЕНЫ $м^3$ НА 1ОМ ШВА ВНУТРЕННЕЙ СТЕНЫ
		УЗЕЛ 43			
		СБОРОЧНЫЕ ЕДИНИЦЫ			
МН1	1.090.1-3ПВ.8-1 13	ИЗДЕЛИЕ ЗАКЛАДНОЕ М141	1		
		ДЕТАЛИ			
		ИЗДЕЛИЕ СОЕДИНИТ. ГОСТ 5781-82			
МС29	12.013.200	Ф12 А-I L=200	1	0,18	БЧ
МС30	12.013.260	Ф12 А-I L=260	1	0,23	БЧ
МС32	12.013.170	Ф12 А-I L=170	1	0,15	БЧ
		ШВЕЛЛЕР ГОСТ 8240-72			
МС33	22.090.300	[22 С38/23 L=300	1	6,30	БЧ
		МАТЕРИАЛЫ			
		РАСТВОР ЦЕМЕНТ. М100	0,20		$м^3$ НА 1ОМ ШВА НАРУЖНОЙ СТЕНЫ
			0,15		$м^3$ НА 1ОМ ШВА ВНУТРЕННЕЙ СТЕНЫ
		БЕТОН М200	0,24		$м^3$ НА 1ОМ ШВА

	1.090.1-3ПВ.7-1 Q95	ЛИСТ 12

20422 198

ФОРМАТ А4

https://zavodjbi.com/

https://zavodjbi.com/

МАРКА, ПОЗ.	ОБОЗНАЧЕНИЕ	НАИМЕНОВАНИЕ	КОЛ.	МАССА ЕД.,КГ	ПРИМЕ-ЧАНИЕ
		УЗЕЛ 44			
		СБОРОЧНЫЕ ЕДИНИЦЫ			
МН1	1.090.1-3ПВ.8-1 I3	ИЗДЕЛИЕ ЗАКЛАДНОЕ МН1	I		
		ДЕТАЛИ			
		ИЗДЕЛИЕ СОЕДИНИТ. ГОСТ 578I-82			
МС29	I2.0I3.200	ФI2 А-I L =200	2	0,I8	БЧ
МС30	I2.0I3.260	ФI2 А-I L =260	I	0,23	БЧ
МС32	I2.0I3.I70	ФI2 А-I L =I70	I	0,I5	БЧ
		МАТЕРИАЛЫ			
		РАСТВОР ЦЕМЕНТ. М100	0,20		$м^3$ НА IОМ ШВА НАРУЖ-НОЙ СТЕНЫ
			0,I5		$м^3$ НА IОМ ШВА ВНУТ-РЕННЕЙ СТЕНЫ
		УЗЕЛ 45			
		СБОРОЧНЫЕ ЕДИНИЦЫ			
МН1	1.090.1-3ПВ.8-1 I3	ИЗДЕЛИЕ ЗАКЛАДНОЕ МН1	I		
		ДЕТАЛИ			
		ИЗДЕЛИЕ СОЕДИНИТ. ГОСТ 578I-82			
МС29	I2.0I3.200	ФI2 А-I L =200	2	0,I8	БЧ
МС30	I2.0I3.260	ФI2 А-I L =260	I	0,23	БЧ
МС32	I2.0I3.I70	ФI2 А-I L =I70	I	0,I5	БЧ
		МАТЕРИАЛЫ			
		РАСТВОР ЦЕМЕНТ. М100	0,20		$м^3$ НА

Инв. № подл. | Подпись и дата | Взам. инв. №

	1.090.1-3ПВ.7-1 095	ЛИСТ 13

20422 199

ФОРМАТ А4

https://zavodjbi.com/

https://zavodjbi.com/

МАРКА, ПОЗ.	ОБОЗНАЧЕНИЕ	НАИМЕНОВАНИЕ	КОЛ.	МАССА ЕД.КГ	ПРИМЕЧАНИЕ
			0,15		ІОМ ШВА НАРУЖНОЙ СТЕНЫ $м^3$ НА ІОМ ШВА ВНУТРЕННЕЙ СТЕНЫ
		УЗЕЛ 46			
		ДЕТАЛИ			
		ИЗДЕЛИЕ СОЕДИНИТ. ГОСТ 5781-82			
МС29	12.013.200	Ф12 А-І L=200	1	0,18	БЧ
МС31	12.013.320	Ф12 А-І L=320	1	0,28	БЧ
		ШВЕЛЛЕР ГОСТ 8240-72			
МС33	22.090.300	[22 С38/23 L=300	1	6,30	БЧ
		МАТЕРИАЛЫ			
		РАСТВОР ЦЕМЕНТ. М100	0,20		$м^3$ НА ІОМ ШВА
		БЕТОН М200	0,24		$м^3$ НА ІОМ ШВА
		УЗЕЛ 47			
		ДЕТАЛИ			
		ИЗДЕЛИЕ СОЕДИНИТ. ГОСТ 5781-82			
МС29	12.013.200	Ф12 А-І L=200	1	0,18	БЧ
МС31	12.013.320	Ф12 А-І L=320	1	0,28	БЧ
		ШВЕЛЛЕР ГОСТ 8240-72			
МС33	12.013.300	[22 С38/23 L=300	1	6,30	БЧ
		МАТЕРИАЛЫ			

https://zavodjbi.com/

https://zavodjbi.com/

201

МАРКА, ПОЗ.	ОБОЗНАЧЕНИЕ	НАИМЕНОВАНИЕ	КОЛ.	МАССА ЕД.,КГ	ПРИМЕЧАНИЕ
		РАСТВОР ЦЕМЕНТ. М100	0,20		$м^3$ НА 10М ШВА
		БЕТОН М200	0,24		$м^3$ НА 10М ШВА
		УЗЕЛ 48			
		СБОРОЧНЫЕ ЕДИНИЦЫ			
МН1	1.090.1-3ПВ.8-1 13	ИЗДЕЛИЕ ЗАКЛАДНОЕ МН1	1		
		ДЕТАЛИ			
		ИЗДЕЛИЕ СОЕДИНИТ. ГОСТ 5781-82			
МС32	12.013.170	Ф12 А-1 L=170	1	0,15	БЧ
		МАТЕРИАЛЫ			
		РАСТВОР ЦЕМЕНТ. М100	0,15		$м^3$ НА 10М ШВА
		УЗЕЛ 50			
		ДЕТАЛИ			
МС34	1.090.1-3ПВ.8-1 07	ИЗДЕЛИЕ СОЕДИНИТ.	1		
		УЗЕЛ 51			
		СБОРОЧНЫЕ ЕДИНИЦЫ			
КР1	1.090.1-3ПВ.8-1 12	КАРКАС ПЛОСКИЙ КР1	1		
		ДЕТАЛИ			
МС13	1.090.1-3ПВ.8-1 03-02	ИЗДЕЛИЕ СОЕДИНИТ.	1		
МС14	1.090.1-3ПВ.8-1 03-03	ИЗДЕЛИЕ СОЕДИНИТ.	1		
		УЗЕЛ 52			
		СБОРОЧНЫЕ ЕДИНИЦЫ			
КР1	1.090.1-3ПВ.8-1 12	КАРКАС ПЛОСКИЙ КР1	1		

1.090.1-3ПВ.7-1 095

ЛИСТ 15

20422 201

ФОРМАТ А4

ЗАВОД ЖБИ

https://zavodjbi.com/

https://zavodjbi.com/

202

Инв.№ подл. | Подп. и дата | Взам.инв.№ | Инв.№ дубл. | Подп. и дата | КиевЗНИИЭП

МАРКА, ПОЗ.	ОБОЗНАЧЕНИЕ	НАИМЕНОВАНИЕ	КОЛ.	МАССА ЕД.,КГ	ПРИМЕ-ЧАНИЕ
		ДЕТАЛИ			
		ИЗДЕЛИЕ СОЕДИНИТ. ГОСТ 5781-82			
МС16	12.013.380	Ф12 А-I L=380	2	0.34	БЧ
МС19	I.090.I-3ПВ.8-I 04-02	ИЗДЕЛИЕ СОЕДИНИТ.	I		
МС20	I.090.I-3ПВ.8-I 04-03	ИЗДЕЛИЕ СОЕДИНИТ.	I		
		УЗЕЛ 53			
		СБОРОЧНЫЕ ЕДИНИЦЫ			
КР1	I.090.I-3ПВ.8-I I2	КАРКАС ПЛОСКИЙ КР1	I		
		ДЕТАЛИ			
		ИЗДЕЛИЕ СОЕДИНИТ. ГОСТ 5781-82			
МС15	I6.013.430	Ф16 А-III L=430	2	0.68	БЧ
		УЗЕЛ 54			
		ДЕТАЛИ			
МС34	I.090.I-3ПВ.8-I 07	ИЗДЕЛИЕ СОЕДИНИТ.	I		
		УЗЕЛ 55			
		ДЕТАЛИ			
		ИЗДЕЛИЕ СОЕДИНИТ. ГОСТ 5781-82			
МС2	I2.013.420	Ф12 А-I L=420	2	0,37	БЧ
		УЗЕЛ 56			
		СБОРОЧНЫЕ ЕДИНИЦЫ			
КР1	I.090.I-3ПВ.8-I I2	КАРКАС ПЛОСКИЙ КР1	I		
		ДЕТАЛИ			
		ИЗДЕЛИЕ СОЕДИНИТ.			

ПМС7

1.090.1-3ПВ.7-1 095

16

20422 202

ФОРМАТ А4

https://zavodjbi.com/

https://zavodjbi.com/

МАРКА, ПОЗ.	ОБОЗНАЧЕНИЕ	НАИМЕНОВАНИЕ	КОЛ.	МАССА ЕД.,КГ	ПРИМЕ-ЧАНИЕ
		ГОСТ 5781-82			
МС2	I2.0I3.420	ФI2 А-I L=420	2	0,37	БЧ
МС4	I.090.I-3ПВ.8-I 0I-0I	ИЗДЕЛИЕ СОЕДИНИТ	2		
		УЗЕЛ 57			
		СБОРОЧНЫЕ ЕДИНИЦЫ			
КР1	I.090.I-3ПВ.8-I I2	КАРКАС ПЛОСКИЙ КР1	I		
		ДЕТАЛИ			
МС23	I.090.I-3ПВ.8-I 05	ИЗДЕЛИЕ СОЕДИНИТ.	I		
МС24	I.090.I-3ПВ.8-I 05-0I	ИЗДЕЛИЕ СОЕДИНИТ.	I		
		УЗЕЛ 58			
		ДЕТАЛИ			
		ПОЛОСА ГОСТ I03-76			
МС35	6.40.060.I40	-6х40 С38/23 L=I40	I	0,26	БЧ
МС36	I.090.I-3ПВ.8-I 08	ИЗДЕЛИЕ СОЕДИНИТ.	2		
		УЗЕЛ 59			
		ДЕТАЛИ			
		ПОЛОСА ГОСТ I03-76			
МС35	6.40.060.I40	-6х40 С38/23 L=I40	I	0,26	БЧ
МС37	I.090.I-3ПВ.8-I 08-0I	ИЗДЕЛИЕ СОЕДИНИТ.	I		
		ПОЛОСА ГОСТ I03-76			
МС38	6.60.060.I00	-6х60 С38/23 L=I00	I	0,47	БЧ
		УЗЕЛ 60			
		ДЕТАЛИ			
		ПОЛОСА ГОСТ I03-76			
МС35	6.40.060.I40	-6х40 С38/23 L=I40	I	0,26	БЧ
		УГОЛОК ГОСТ 8509-72*			
МС39	75.75.8.080.I70	L75х8 L=I70	I	I,53	БЧ

Киевзнипроект

https://zavodjbi.com/

https://zavodjbi.com/

МАРКА, ПОЗ.	ОБОЗНАЧЕНИЕ	НАИМЕНОВАНИЕ	КОЛ.	МАССА ЕД КГ	ПРИМЕ-ЧАНИЕ
		УЗЕЛ 61			
		ДЕТАЛИ			
МС35	6.40.060.140	ПОЛОСА ГОСТ 103-76 -6х40 С38/23 l =140	1	0,26	БЧ
МС36	1.090.1-3ПВ.8-1 08	ИЗДЕЛИЕ СОЕДИНИТ.	2		
		УЗЕЛ 62			
		СБОРОЧНЫЕ ЕДИНИЦЫ			
МН1	1.090.1-3ПВ.8-1 13	ИЗДЕЛИЕ ЗАКЛАДНОЕ МН1	1		
		ДЕТАЛИ			
		ИЗДЕЛИЕ СОЕДИНИТ. ГОСТ 5781-82			
МС29	12.013.200	Ф12 А-I l =200	2	0,18	БЧ
		УЗЕЛ 63			
		ДЕТАЛИ			
МС9	1.090.1-3ПВ.8-1 02-02	ИЗДЕЛИЕ СОЕДИНИТ.	1		
МС10	1.090.1-3ПВ.8-1 02-03	ИЗДЕЛИЕ СОЕДИНИТ.	1		
		УЗЕЛ 64			
		ДЕТАЛИ			
МС9	1.090.1-3ПВ.8-1 02-02	ИЗДЕЛИЕ СОЕДИНИТ.	1		
МС10	1.090.1-3ПВ.8-1 02-03	ИЗДЕЛИЕ СОЕДИНИТ.	1		
		ИЗДЕЛИЕ СОЕДИНИТ. ГОСТ 5781-82			
МС16	12.013.380	Ф12 А-I l =380	1	0,34	БЧ
		ШВЕЛЛЕР ГОСТ 8240-72			
МС33	22.090.300	[22 С38/23 l =300	1	6,30	БЧ
		МАТЕРИАЛЫ			
		БЕТОН М200	0,20		$м^3$ НА 1ОМ ШВА

https://zavodjbi.com/

https://zavodjbi.com/

МАРКА, ПОЗ.	ОБОЗНАЧЕНИЕ	НАИМЕНОВАНИЕ	КОЛ.	МАССА ЕД.,КГ	ПРИМЕЧАНИЕ
		УЗЕЛ 65			
		ДЕТАЛИ			
		ИЗДЕЛИЕ СОЕДИНИТ. ГОСТ 5781-82			
МС32	12.013.170	Ф12 А-I L=170	2	0,15	БЧ
		ШВЕЛЛЕР ГОСТ 8240-72			
МС40	22.090.800	[22 С38/23 L=800	I	16,8	БЧ
		МАТЕРИАЛЫ			
		БЕТОН М200	0,24		$м^3$ НА 10М ШВА
		УЗЕЛ 66			
		ДЕТАЛИ			
		УГОЛОК ГОСТ 8510-72			
МС41	125.80.10.060.100	L125х80х10 L=100	I	1,1	БЧ
		УЗЕЛ 68			
		ДЕТАЛИ			
МС42	1.090.1-3ПВ.8-1 09	ИЗДЕЛИЕ СОЕДИНИТ.	I		
		УЗЕЛ 69			
		ДЕТАЛИ			
МС43	1.090.1-3ПВ.8-1 09-01	ИЗДЕЛИЕ СОЕДИНИТ.	I		
		УЗЕЛ 70			
		ДЕТАЛИ			
		ИЗДЕЛИЕ СОЕДИНИТ. ГОСТ 2591-71			
МС44	12.12.060.120	□12х12 L=120	I	0,23	БЧ

	1.090.1-3ПВ.7-1 095	ЛИСТ 19

20422 205

ФОРМАТ А4

https://zavodjbi.com/

https://zavodjbi.com/

206

МАРКА, ПОЗ.	ОБОЗНАЧЕНИЕ	НАИМЕНОВАНИЕ	КОЛ.	МАССА ЕД.КГ	ПРИМЕ-ЧАНИЕ
		УЗЕЛ 73			
		ДЕТАЛИ			
МС37	I.090.I-3ПВ.8-I 08-0I	ИЗДЕЛИЕ СОЕДИНИТ. ПОЛОСА ГОСТ I03-76	I		
МС45	I0.60.060.I30	-I0х60 С38/23 L=I30	I	0,6I	БЧ
		УЗЕЛ 74			
		ДЕТАЛИ			
МС3I	I2.0I3.320	ИЗДЕЛИЕ СОЕДИНИТ. ГОСТ 578I-82 Ф12 А-I L=320	2	0,28	БЧ
		УЗЕЛ 75			
		ДЕТАЛИ			
МС16	I2.0I3.380	ИЗДЕЛИЕ СОЕДИНИТ. ГОСТ 578I-82 Ф12 А-I L=380	I	0,34	БЧ
		УЗЕЛ 78			
		СБОРОЧНЫЕ ЕДИНИЦЫ			
КР1	I.090.I-3ПВ.8-I I2	КАРКАС ПЛОСКИЙ Кр1	I		
		ДЕТАЛИ			
МС1	I6.0I3.480	ИЗДЕЛИЕ СОЕДИНИТ. ГОСТ 578I-82 Ф16 А-III L=480	8	0,76	БЧ
		УЗЕЛ 79			
		СБОРОЧНЫЕ ЕДИНИЦЫ			
КР1	I.090.I-3ПВ.8-I I2	КАРКАС ПЛОСКИЙ Кр1	I		
		ДЕТАЛИ			
		ИЗДЕЛИЕ СОЕДИНИТ.			

20422 206

https://zavodjbi.com/

https://zavodjbi.com/

207

МАРКА, ПОЗ.	ОБОЗНАЧЕНИЕ	НАИМЕНОВАНИЕ	КОЛ.	МАССА ЕД.,КГ	ПРИМЕЧАНИЕ
		ГОСТ 5781-82			
МС1	16.013.480	Ф16 А-III L=480	8	0,76	БЧ
МС3	1.090.1-3ПВ.8-1 01	ИЗДЕЛИЕ СОЕДИНИТ.	8		
		УЗЕЛ 80			
		СБОРОЧНЫЕ ЕДИНИЦЫ			
КР1	1.090.1-3ПВ.8-1 12	КАРКАС ПЛОСКИЙ Кр1	1		
		ДЕТАЛИ			
		ИЗДЕЛИЕ СОЕДИНИТ. ГОСТ 5781-82			
МС5	16.013.300	Ф16 А-III L=300	8	0,47	БЧ
МС7	1.090.1-3ПВ.8-1 02	ИЗДЕЛИЕ СОЕДИНИТ.	4		
МС8	1.090.1-3ПВ.8-1 02-01	ИЗДЕЛИЕ СОЕДИНИТ.	4		
		УЗЕЛ 81			
		СБОРОЧНЫЕ ЕДИНИЦЫ			
КР1	1.090.1-3ПВ.8-1 12	КАРКАС ПЛОСКИЙ Кр1	1		
		ДЕТАЛИ			
МС11	1.090.1-3ПВ.8-1 03	ИЗДЕЛИЕ СОЕДИНИТ.	4		
МС12	1.090.1-3ПВ.8-1 03-01	ИЗДЕЛИЕ СОЕДИНИТ.	4		
		УЗЕЛ 82			
		СБОРОЧНЫЕ ЕДИНИЦЫ			
КР1	1.090.1-3ПВ.8-1 12	КАРКАС ПЛОСКИЙ Кр1	1		
		ДЕТАЛИ			
		ИЗДЕЛИЕ СОЕДИНИТ. ГОСТ 5781-82			
МС15	16.013.430	Ф16 А-III L=430	8	0,68	БЧ
МС17	1.090.1-3ПВ.8-1 04	ИЗДЕЛИЕ СОЕДИНИТ.	4		
МС18	1.090.1-3ПВ.8-1 04-01	ИЗДЕЛИЕ СОЕДИНИТ.	4		

Инв. № подл. | Подпись и дата | Взам. инв. №

1.090.1-3ПВ.7-1 095

ЛИСТ 21

20422 207

ФОРМАТ А4

https://zavodjbi.com/

https://zavodjbi.com/

208

МАРКА, ПОЗ.	ОБОЗНАЧЕНИЕ	НАИМЕНОВАНИЕ	КОЛ.	МАССА ЕД.,КГ	ПРИМЕ-ЧАНИЕ
		УЗЕЛ 83			
		СБОРОЧНЫЕ ЕДИНИЦЫ			
КР1	I.090.I-3ПВ.8-I I2	КАРКАС ПЛОСКИЙ Кр1	I		
		ДЕТАЛИ			
		ИЗДЕЛИЕ СОЕДИНИТ. ГОСТ 578I-82			
МС1	I6.0I3.480	ФI6 А-III L=480	8	0,76	БЧ
МС15	I6.0I3.430	ФI6 А-III L=430	8	0,68	БЧ
		УЗЕЛ 84			
		СБОРОЧНЫЕ ЕДИНИЦЫ			
КР1	I.090.I-3ПВ.8-I I2	КАРКАС ПЛОСКИЙ Кр1	I		
		ДЕТАЛИ			
		ИЗДЕЛИЕ СОЕДИНИТ. ГОСТ 578I-82			
МС2I	I6.0I3.380	ФI6 А-III L=380	8	0,60	БЧ
		УЗЕЛ 85			
		СБОРОЧНЫЕ ЕДИНИЦЫ			
КР1	I.090.I-3ПВ.8-I I2	КАРКАС ПЛОСКИЙ Кр1	I		
		ДЕТАЛИ			
МС23	I.090.I-3ПВ.8-I 05	ИЗДЕЛИЕ СОЕДИНИТ.	4		
МС24	I.090.I-3ПВ.8-I 05-0I	ИЗДЕЛИЕ СОЕДИНИТ.	4		
		УЗЕЛ 86			
		СБОРОЧНЫЕ ЕДИНИЦЫ			
КР1	I.090.I-3ПВ.8-I I2	КАРКАС ПЛОСКИЙ Кр1	I		
		ДЕТАЛИ			
		ИЗДЕЛИЕ СОЕДИНИТ.			

https://zavodjbi.com/

https://zavodjbi.com/

МАРКА, ПОЗ.	ОБОЗНАЧЕНИЕ	НАИМЕНОВАНИЕ	КОЛ	МАССА ЕД.,КГ	ПРИМЕ-ЧАНИЕ
		ГОСТ 5781-82			
МС21	I6.0I3.380	ФI6 А-III L=380	8	0,60	БЧ
МС27	I.090.I-3ПВ.8-I 06	ИЗДЕЛИЕ СОЕДИНИТ.	8		
		УЗЕЛ 87			
		СБОРОЧНЫЕ ЕДИНИЦЫ			
КР1	I.090.I-3ПВ.8-I I2	КАРКАС ПЛОСКИЙ Кр1	I		
		ДЕТАЛИ			
		ИЗДЕЛИЕ СОЕДИНИТ.			
		ГОСТ 5781-82			
МС1	I6.0I3.480	ФI6 А-III L=480	8	0,76	БЧ
МС21	I6.0I3.380	ФI6 А-III L=380	8	0,60	БЧ
		УЗЕЛ 88			
		ДЕТАЛИ			
МС23	I.090.I-3ПВ.8-I 05	ИЗДЕЛИЕ СОЕДИНИТ.	2		
МС24	I.090.I-3ПВ.8-I 05-0I	ИЗДЕЛИЕ СОЕДИНИТ.	2		
		УЗЕЛ 89			
		ДЕТАЛИ			
		ИЗДЕЛИЕ СОЕДИНИТ.			
		ГОСТ 5781-82			
МС15	I6.0I3.430	ФI6 А-III L=430	4	0,68	БЧ
		УЗЕЛ 90			
		ДЕТАЛИ			
МС46	I.090.I-3ПВ.8-I I0	ИЗДЕЛИЕ СОЕДИНИТ.	6		
МС50	I6.0I3.2260	ФI6 А-III L=2260	2	3,57	БЧ

https://zavodjbi.com/

https://zavodjbi.com/

МАРКА, ПОЗ.	ОБОЗНАЧЕНИЕ	НАИМЕНОВАНИЕ	КОЛ.	МАССА ЕД.КГ	ПРИМЕ-ЧАНИЕ
		УЗЕЛ 91			
		ДЕТАЛИ			
		ИЗДЕЛИЕ СОЕДИНИТ. ГОСТ 5781-82			
МС50	16.013.2260	Ф16 А-III L=2260	2	3,57	БЧ
		УЗЕЛ 92			
		ДЕТАЛИ			
		ИЗДЕЛИЕ СОЕДИНИТ. ГОСТ 5781-82			
МС50	16.013.2260	Ф16 А-III L=2260	1	3,57	БЧ
		УЗЕЛ 93			
		ДЕТАЛИ			
МС48	1.090.1-3ПВ.8-1 II	ИЗДЕЛИЕ СОЕДИНИТ.	6		
		ИЗДЕЛИЕ СОЕДИНИТ. ГОСТ 5781-82			
МС50	16.013.2260	Ф16 А-III L=2260	2	3,57	БЧ
		УЗЕЛ 94			
		ДЕТАЛИ			
МС49	1.090.1-3ПВ.8-1 II-01	ИЗДЕЛИЕ СОЕДИНИТ.	6		
		ИЗДЕЛИЕ СОЕДИНИТ. ГОСТ 5781-82			
МС50	16.013.2260	Ф16 А-III L=2260	3	3,57	БЧ
		УЗЕЛ 95			
		ДЕТАЛИ			
МС49	1.090.1-3ПВ.8-1 II-01	ИЗДЕЛИЕ СОЕДИНИТ.	6		
		ИЗДЕЛИЕ СОЕДИНИТ. ГОСТ 5781-82			

https://zavodjbi.com/

https://zavodjbi.com/

МАРКА, ПОЗ.	ОБОЗНАЧЕНИЕ	НАИМЕНОВАНИЕ	КОЛ.	МАССА ЕД.КГ	ПРИМЕ-ЧАНИЕ
МС50	I6.0I3.2260	ФI6 А-Ш L=2260	3	3,57	БЧ
		УЗЕЛ 96			
		СБОРОЧНЫЕ ЕДИНИЦЫ			
КР2	I.090.I-3ПВ.8-I I2-0I	КАРКАС ПЛОСКИЙ кр2	I		
		УЗЕЛ 97			
		СБОРОЧНЫЕ ЕДИНИЦЫ			
КР2	I.090.I-3ПВ.8-I I2-0I	КАРКАС ПЛОСКИЙ кр2	I		
		УЗЕЛ 98			
		СБОРОЧНЫЕ ЕДИНИЦЫ			
КР2	I.090.I-3ПВ.8-I I2-0I	КАРКАС ПЛОСКИЙ кр2	I		
		УЗЕЛ 99			
		СБОРОЧНЫЕ ЕДИНИЦЫ			
КР2	I.090.I-3ПВ.8-I I2-0I	КАРКАС ПЛОСКИЙ кр2	I		
		УЗЕЛ I00			
		ДЕТАЛИ			
		ИЗДЕЛИЕ СОЕДИНИТ.			
		ГОСТ 578I-82			
МС50	I6.0I3.2260	ФI6 А-Ш L=2260	I	3,57	БЧ
		УЗЕЛ I0I			
		ДЕТАЛИ			
МС47	I.090.I-3ПВ.8-I I0-0I	ИЗДЕЛИЕ СОЕДИНИТ.	6		
		ИЗДЕЛИЕ СОЕДИНИТ.			
		ГОСТ 578I-82			

20422 2П

https://zavodjbi.com/

https://zavodjbi.com/

МАРКА, ПОЗ.	ОБОЗНАЧЕНИЕ	НАИМЕНОВАНИЕ	КОЛ.	МАССА ЕД КГ	ПРИМЕ-ЧАНИЕ
МС50	I6.0I3.2260	ФI6 А-III l=2260	2	3,57	БЧ
		УЗЕЛ I02			
		СБОРОЧНЫЕ ЕДИНИЦЫ			
КР1	I.090.I-3ПВ.8-I I2	КАРКАС ПЛОСКИЙ КР1	I		
МН2	I.090.I-3ПВ.8-I I4	ИЗДЕЛИЕ ЗАКЛАДНОЕ МН2	I		
		ДЕТАЛИ			
		ИЗДЕЛИЕ СОЕДИНИТ. ГОСТ 578I-82			
МС29	I2.0I3.200	ФI2 А-I l=200	3	0,I8	БЧ
		МАТЕРИАЛЫ			
		РАСТВОР ЦЕМЕНТ. М100	0,20		$м^3$ НА IОМ ШВА
		УЗЕЛ I03			
		СБОРОЧНЫЕ ЕДИНИЦЫ			
КР1	I.090.I-3ПВ.8-I I2	КАРКАС ПЛОСКИЙ КР1	I		
МН2	I.090.I-3ПВ.8-I I4	ИЗДЕЛИЕ ЗАКЛАДНОЕ МН2	I		
		ДЕТАЛИ			
		ИЗДЕЛИЕ СОЕДИНИТ. ГОСТ 578I-82			
МС29	I2.0I3.200	ФI2 А-I l=200	I	0,I8	БЧ
		МАТЕРИАЛЫ			
		РАСТВОР ЦЕМЕНТ. М100	0,20		$м^3$ НА IОМ ШВА
		УЗЕЛ I04			
		СБОРОЧНЫЕ ЕДИНИЦЫ			
КР1	I.090.I-3ПВ.8-I I2	КАРКАС ПЛОСКИЙ КР1	I		
МН2	I.090.I-3ПВ.8-I I4	ИЗДЕЛИЕ ЗАКЛАДНОЕ МН2	I		

	1.090.1-3 ПВ.7-1 095	ЛИСТ 26

20422 212

ФОРМАТ А4

https://zavodjbi.com/

https://zavodjbi.com/

МАРКА, ПОЗ.	ОБОЗНАЧЕНИЕ	НАИМЕНОВАНИЕ	КОЛ.	МАССА ЕД КГ	ПРИМЕ-ЧАНИЕ
		ДЕТАЛИ			
		ИЗДЕЛИЕ СОЕДИНИТ. ГОСТ 5781-82			
МС29	12.013.200	Ф12 А-I L=200	3	0,18	БЧ
		МАТЕРИАЛЫ			
		РАСТВОР ЦЕМЕНТ. М100	0,20		$м^3$ НА 10М ШВА
		УЗЕЛ 105			
		СБОРОЧНЫЕ ЕДИНИЦЫ			
КР1	1.090.1-3ПВ.8-1 12	КАРКАС ПЛОСКИЙ КР1	1		
МН2	1.090.1-3ПВ.8-1 14	ИЗДЕЛИЕ ЗАКЛАДНОЕ МН2	2		
		ДЕТАЛИ			
		ИЗДЕЛИЕ СОЕДИНИТ. ГОСТ 5781-82			
МС29	12.013.200	Ф12 А-I L=200	2	0,18	БЧ
		МАТЕРИАЛЫ			
		РАСТВОР ЦЕМЕНТ. М100	0,20		$м^3$ НА 10М ШВА
		УЗЕЛ 106			
		СБОРОЧНЫЕ ЕДИНИЦЫ			
КР1	1.090.1-3ПВ.8-1 12	КАРКАС ПЛОСКИЙ КР1	1		
МН2	1.090.1-3ПВ.8-1 14	ИЗДЕЛИЕ ЗАКЛАДНОЕ МН1	1		
		ДЕТАЛИ			
		ИЗДЕЛИЕ СОЕДИНИТ. ГОСТ 5781-82			
МС29	12.013.200	Ф12 А-I L=200	3	0,18	БЧ
		МАТЕРИАЛЫ			
		РАСТВОР ЦЕМЕНТ. М100	0,20		$м^3$ НА 10М ШВА

https://zavodjbi.com/

https://zavodjbi.com/

МАРКА. ПОЗ.	ОБОЗНАЧЕНИЕ	НАИМЕНОВАНИЕ	КОЛ.	МАССА ЕД. КГ	ПРИМЕ-ЧАНИЕ
		УЗЕЛ 107			
		СБОРОЧНЫЕ ЕДИНИЦЫ			
КР1	I.090.I-3ПВ.8-I I2	КАРКАС ПЛОСКИЙ Кр1	I		
МН2	I.090.I-3ПВ.8-I I4	ИЗДЕЛИЕ ЗАКЛАДНОЕ МН2	I		
		ДЕТАЛИ			
		ИЗДЕЛИЕ СОЕДИНИТ. ГОСТ 578I-82			
МС29	I2.0I3.200	Ф12 А-I ℓ=200	4	0,I8	БЧ
		МАТЕРИАЛЫ			
		РАСТВОР ЦЕМЕНТ. М100	0,20		$м^3$ НА 1ОМ ШВА
		УЗЕЛ I6			
		СБОРОЧНЫЕ ЕДИНИЦЫ			
		СЕТКА 100/100/5/5 ГОСТ 8478-8I		2,4	НА ШОВ
		ДЕТАЛИ			
		ШВЕЛЛЕР ГОСТ 8240-72 22 С38/23 =300	I	6,3	БЧ
		МАТЕРИАЛЫ			
		ВОЗДУХОЗАЩИТНАЯ ПРО-КЛЕЙКА	0,94		$м^2$ НА 1ОМ ШВА
		ПЕНОПОЛИСТИРОЛ	0,05		$м^3$ НА 1ОМ ШВА
		МАСТИКА ГЕРМЕТИЗИРУЮ-ЩАЯ НЕТВЕРДЕЮЩАЯ	7,6		КГ НА 1ОМ ШВА
		УПРУГАЯ ПРОКЛАДКА	I0,5		М НА 1ОМ ШВА

https://zavodjbi.com/

https://zavodjbi.com/

215

МАРКА ПОЗ.	ОБОЗНАЧЕНИЕ	НАИМЕНОВАНИЕ	КОЛ	МАССА ЕД КГ	ПРИМЕЧАНИЕ
		УЗЕЛ 49			
		МАТЕРИАЛЫ			
		БЕТОН М100	4,4		$м^3$ НА 1ОМ ШВА
		УЗЕЛ 67			
		МАТЕРИАЛЫ			
		РАСТВОР ЦЕМЕНТНЫЙ М200	0,06		$м^3$ НА 1ОМ ШВА

ЗАВОДА ЖБИ

20422 (215)

https://zavodjbi.com/