https://zavodjbi.com/

ТИПОВЫЕ КОНСТРУКЦИИ, ИЗДЕЛИЯ И УЗЛЫ ЗДАНИЙ И СООРУЖЕНИЙ

СЕРИЯ 1.090.1-3пв

СБОРНЫЕ ЖЕЛЕЗОБЕТОННЫЕ КОНСТРУКЦИИ МЕЖВИДОВОГО ПРИМЕНЕНИЯ КРУПНОПАНЕЛЬНЫХ ОБЩЕСТВЕННЫХ ЗДАНИЙ И ВСПОМОГАТЕЛЬНЫХ ЗДАНИЙ ПРОМЫШЛЕННЫХ ПРЕДПРИЯТИЙ С ВЫСОТОЙ ЭТАЖА 3,0 И 3,3м ДЛЯ СТРОИТЕЛЬСТВА НА ПРОСАДОЧНЫХ ГРУНТАХ И НА ПОДРАБАТЫВАЕМЫХ ТЕРРИТОРИЯХ

ВЫПУСК 1-2

ПАНЕЛИ НАРУЖНЫХ СТЕН НУЛЕВОГО ЦИКЛА ОДНОСЛОЙНЫЕ ДЛЯ СБОРНО – МОНОЛИТНОГО ВАРИАНТА

РАБОЧИЕ ЧЕРТЕЖИ

20407
ЦЕНА 2-77

ЗАВОД ЖБИ

https://zavodjbi.com/

https://zavodjbi.com/

ЦЕНТРАЛЬНЫЙ ИНСТИТУТ ТИПОВОГО ПРОЕКТИРОВАНИЯ
ГОССТРОЯ СССР

Москва, А-445, Смольная ул., 22

Сдано в печать X 1975г.

Заказ № 10698 Тираж 200 экз.

https://zavodjbi.com/

https://zavodjbi.com/

ТИПОВЫЕ КОНСТРУКЦИИ, ИЗДЕЛИЯ И УЗЛЫ ЗДАНИЙ И СООРУЖЕНИЙ

СЕРИЯ 1.090.1-3 пв

СБОРНЫЕ ЖЕЛЕЗОБЕТОННЫЕ КОНСТРУКЦИИ МЕЖВИДОВОГО ПРИМЕНЕНИЯ КРУПНОПАНЕЛЬНЫХ ОБЩЕСТВЕННЫХ ЗДАНИЙ И ВСПОМОГАТЕЛЬНЫХ ЗДАНИЙ ПРОМЫШЛЕННЫХ ПРЕДПРИЯТИЙ С ВЫСОТОЙ ЭТАЖА 3,0 И 3,3 м ДЛЯ СТРОИТЕЛЬСТВА НА ПРОСАДОЧНЫХ ГРУНТАХ И НА ПОДРАБАТЫВАЕМЫХ ТЕРРИТОРИЯХ

ВЫПУСК 1-2

ПАНЕЛИ НАРУЖНЫХ СТЕН НУЛЕВОГО ЦИКЛА ОДНОСЛОЙНЫЕ ДЛЯ СБОРНО — МОНОЛИТНОГО ВАРИАНТА

РАБОЧИЕ ЧЕРТЕЖИ

РАЗРАБОТАНЫ

КИЕВЗНИИЭП

ЗАМ. ДИРЕКТОРА П. ДМИТРИЕВ

НАЧ. ОТДЕЛА В. ШЕВЧЕНКО

ГЛ. ИНЖ. ПРОЕКТА В. НИЧИПОРЕНКО

ЦНИИЭП ТОРГОВО-БЫТОВЫХ ЗДАНИЙ И ТУРИСТСКИХ КОМПЛЕКСОВ

ДИРЕКТОР ИН-ТА В. ЛЕПСКИЙ

НАЧ. ОТДЕЛА Б. ВОЛЫНСКИЙ

ГЛ. ИНЖ. ПРОЕКТА Р. КОНОВАЛОВА

УТВЕРЖДЕНЫ и введены в действие

С 01.01.1985 г. Госстроем СССР

ПРОТОКОЛ ОТ 01.11.1984 Г. № ИИ-32

https://zavodjbi.com/

ОБОЗНАЧЕНИЕ	НАИМЕНОВАНИЕ	СТР.
I.090.I-3ПВ.I-2 00С	СОДЕРЖАНИЕ	3
I.090.I-3ПВ.I-2 00ТО	ТЕХНИЧЕСКОЕ ОПИСАНИЕ	4
I.090.I-3ПВ.I-2 0I	ПАНЕЛЬ ЦОКОЛЬНАЯ ПСЦ 60.I9	9
I.090.I-3ПВ.I-2 02	ПАНЕЛЬ ЦОКОЛЬНАЯ ПСЦ 30.I9	II
I.090.I-3ПВ.I-2 03	ПАНЕЛЬ ЦОКОЛЬНАЯ ПСЦ I8.I9	I2
I.090.I-3ПВ.I-2 04	ПАНЕЛЬ ЦОКОЛЬНАЯ ПСЦ I2.I9	I3
I.090.I-3ПВ.I-2 05	ПАНЕЛЬ ЦОКОЛЬНАЯ IПСЦ 60.I9	I4
I.090.I-3ПВ.I-2 06	ПАНЕЛЬ ЦОКОЛЬНАЯ IПСЦ 30.I9	I6
I.090.I-3ПВ.I-2 07	ПАНЕЛЬ ЦОКОЛЬНАЯ 2ПСЦ 30.I9	I7
I.090.I-3ПВ.I-2 08	ПАНЕЛЬ ЦОКОЛЬНАЯ IПСЦ 29.I9, 2ПСЦ 29.I9	I8
I.090.I-3ПВ.I-2 09	ПАНЕЛЬ ЦОКОЛЬНАЯ IПСЦ I7.I9, 2ПСЦ I7.I9	20
I.090.I-3ПВ.I-2 I0	ПАНЕЛЬ ЦОКОЛЬНАЯ IПСЦ II.I9, 2ПСЦ II.I9	22
I.090.I-3ПВ.I-2 II	ПАНЕЛЬ ЦОКОЛЬНАЯ ПСЦ 28.I9	24
I.090.I-3ПВ.I-2 I2	ПАНЕЛЬ ЦОКОЛЬНАЯ IПСЦ 33.I9, 2ПСЦ 33.I9	25
I.090.I-3ПВ.I-2 I3	ПАНЕЛЬ ЦОКОЛЬНАЯ IПСЦ 2I.I9, 2ПСЦ 2I.I9	27
I.090.I-3ПВ.I-2 I4	ПАНЕЛЬ ЦОКОЛЬНАЯ IПСЦ I5.I9, 2ПСЦ I5.I9	29
I.090.I-3ПВ.I-2 00ДI	УЗЛЫ ОПАЛУБОЧНЫЕ	3I
I.090.I-3ПВ.I-2 I5	КАРКАС ПРОСТРАНСТВЕННЫЙ КП 60.23	34
I.090.I-3ПВ.I-2 I6	КАРКАС ПРОСТРАНСТВЕННЫЙ КП 30.23	36

I.090.I-3ПВ.I-2 00С

НАЧ.ОТД.	Шевченко	
Н.КОНТР	Ребров	
ГЛ.СПЕЦ.	Ничипоренко	
ПРОВЕРИЛ	Скарабогат	
РАЗРАБ	Федько	

СОДЕРЖАНИЕ

СТАДИЯ	ЛИСТ	ЛИСТОВ
Р	1	2

ГОСГРАЖДАНСТРОЙ КиевЗНИИЭП

ФОРМАТ А4

Гребнева

ОПЕРАТОР ТЛП КОРТ

ЭПВЦ КиевЗНИИЭП

ОБОЗНАЧЕНИЕ	НАИМЕНОВАНИЕ	СТР.
I.090.I-3ПВ.I-2 I7	КАРКАС ПРОСТРАНСТВЕННЫЙ КП I8.23	37
I.090.I-3ПВ.I-2 I8	КАРКАС ПРОСТРАНСТВЕННЫЙ КП I2.23	38
I.090.I-3ПВ.I-2 I9	КАРКАС ПРОСТРАНСТВЕННЫЙ IКП 60.23	39
I.090.I-3ПВ.I-2 20	КАРКАС ПРОСТРАНСТВЕННЫЙ IКП 30.23	4I
I.090.I-3ПВ.I-2 2I	КАРКАС ПРОСТРАНСТВЕННЫЙ 2КП 30.23	42
I.090.I-3ПВ.I-2 22	КАРКАС ПРОСТРАНСТВЕННЫЙ IКП 29.23, 2КП 29.23	44
I.090.I-3ПВ.I-2 23	КАРКАС ПРОСТРАНСТВЕННЫЙ IКП I7.23, 2КП I7.23	46
I.090.I-3ПВ.I-2 24	КАРКАС ПРОСТРАНСТВЕННЫЙ IКП II.23, 2КП II.23	48
I.090.I-3ПВ.I-2 25	КАРКАС ПРОСТРАНСТВЕННЫЙ КП 28.23	50
I.090.I-3ПВ.I-2 26	КАРКАС ПРОСТРАНСТВЕННЫЙ IКП 33.23, 2КП 33.23	5I
I.090.I-3ПВ.I-2 27	КАРКАС ПРОСТРАНСТВЕННЫЙ IКП 2I.23, 2КП 2I.23	53
I.090.I-3ПВ.I-2 28	КАРКАС ПРОСТРАНСТВЕННЫЙ IКП I5.23, 2КП I5.23	55
I.090.I-3ПВ.I-2 00Д2	УЗЛЫ АРМАТУРНЫЕ	57
I.090.I-3ПВ.I-2 29	КАРКАС ПЛОСКИЙ КРI - КР4	64
I.090.I-3ПВ.I-2 30	КАРКАС ГНУТЫЙ КР5, КР6	66
I.090.I-3ПВ.I-2 3I	СЕТКА СI - С3	67
I.090.I-3ПВ.I-2 32	СЕТКА С4	68
I.090.I-3ПВ.I-2 33	ПЕТЛЯ СТРОПОВОЧНАЯ ПСI - ПС6	69
I.090.I-3ПВ.I-2 34	СТЕРЖЕНЬ ГНУТЫЙ АНI, АН2	69
I.090.I-3ПВ.I-2 35	СТЕРЖЕНЬ ОТДЕЛЬНЫЙ ОСI - ОС4	70
I.090.I-3ПВ.I-2 36	СТЕРЖЕНЬ ОТДЕЛЬНЫЙ ОС5 - ОС8	70
I.090.I-3ПВ.I-2 37	ВЕДОМОСТЬ РАСХОДА СТАЛИ НА ЭЛЕМЕНТ,кг	7I

ВЗАМ ИНВ №

ПОДП И ДАТА

ИНВ № ПОДЛ

I.090.I-3ПВ.I-2 00С

ЛИСТ 2

20407 3

ФОРМАТ А4

I. ОБЩИЕ ДАННЫЕ

I.I. Выпуск I-2 "Панели наружных стен нулевого цикла однослойные для сборно-монолитного варианта" входит в состав серии I.090.I-3пв "Сборные железобетонные конструкции межвидового применения крупнопанельных общественных зданий и вспомагательных зданий промышленных предприятий с высотой этажа 3,0 и 3,3 м для строительства на просадочных грунтах и на подрабатываемых территориях".

I.2. Выпуск содержит техническое описание, спецификации, сборочные чертежи и расход стали панелей наружных стен нулевого цикла, опалубочные узлы, спецификации и сборочные чертежи пространственных каркасов, арматурные узлы, спецификации и сборочные чертежи арматурных и закладных изделий.

I.3. Панели запроектированы в соответствии с требованиями СНиП II-2I-75 "Бетонные и железобетонные конструкции.Нормы проектирования", постановления Госстроя СССР от II марта I98I г. № 34 "О повышении расчетных сопротивлений металлопроката, используемого при изготовлении строительных конструкций", ВСН 32-77 "Инструкция по проектированию конструкций панельных жилых зданий", ГОСТ I3015.0-83 "Конструкции и изделия бетонные и железобетонные сборные. Общие технические требования", ГОСТ II024-84 "Панели стеновые наружные бетонные и железобетонные для жилых и общественных зданий. Общие технические условия".

				1.090.1-3ПВ.1-2 ООТО	
НАЧОТД	Шевченко			ТЕХНИЧЕСКОЕ ОПИСАНИЕ	СТАДИЯ: Р; ЛИСТ: 1; ЛИСТОВ: 10
Н.КОНТР.	Ребров				ГОСГРАЖДАНСТРОЙ КиевЗНИИЭП
ГЛ.СПЕЦ.	Ничипоренко				
ПРОВЕРИЛ	Литвиненко				
РАЗРАБ	Федько				

ЭПВЦ КиевЗНИИЭП | ОПЕРАТОР ТПП КОРТ | Гребнева

ВЗАМ. ИНВ № | ПОДП. И ДАТА | ИНВ № ПОДЛ

2. КОНСТРУКЦИИ ПАНЕЛЕЙ

2.I. Панели запроектированы из легкого бетона на пористых неорганических заполнителях марки по прочности на сжатие МI50, толщиной 300 и 350 мм, высотой I865 мм. В качестве заполнителя применен гравий керамзитовый по ГОСТ 9759-83. Морозостойкость бетона должна быть не менее Мрз35. Плотность легкого бетона в панелях (в высушенном до постоянной массы состоянии) принята I300 кг/м^3.

Отделка наружных поверхностей панелей принята в виде декоративного слоя раствора марки по прочности на сжатие МI50, толщиной 30 мм. Цвет и вид отделки назначается при конкретном проектировании.

По вертикальным граням внутреннего слоя панелей предусмотрены шпонки и арматурные выпуски для соединения панелей между собой и с внутренними стенами. На верхней горизонтальной грани установлены строповочные петли.

Несущая способность панелей определяется несущей способностью опорных сечений. Расчетные нагрузки на панели приведены ниже.

2.2. Армирование панелей производится сварными пространственными каркасами, которые устанавливаются в формующее оборудование в собранном виде, включая петлевые выпуски. Пространственные каркасы состоят из плоских арматурных каркасов, арматурных сеток, отдельных стержней, стержней гнутых и петель строповочных.

2.3. Арматурная сталь принята в соответствии со СНиП II-2I-75 и письмом Госстроя СССР от I5 апреля I980 г. № 42-Д "О мерах по предотвращению перерасхода арматурной стали при проектировании и изготовлении железобетонных конструкций для промышленного, жилищно-гражданского и сельского строительства": для плоских каркасов,

сеток и отдельных стержней - сталь класса А-III по ГОСТ 5781-82 и класса Вр-I по ГОСТ 6727-80; для строповочных петель - сталь класса Ас-II марки 10ГТ по ГОСТ 5781-82;
для петлевых выпусков (стержни гнутые) - сталь класса А-I по ГОСТ 5781-82.

2.4. Размеры панелей не должны иметь отклонения от проектных размеров, указанных в рабочих чертежах, превышающие установленные ГОСТ 11024-84. Масса панелей при отпуске потребителю не должна превышать проектную массу более, чем на 7%.

3. ИЗГОТОВЛЕНИЕ ПАНЕЛЕЙ

3.1. Панели должны изготавливаться в соответствии с требованиями ГОСТ 11024-84 по рабочим чертежам в инвентарной заводской оснастке. При этом необходимо выполнять следующие требования:

а) панели изготавливаются в горизонтальных формах фасадной стороной вниз;

б) армирование панелей производится сварными пространственными каркасами, которые устанавливаются в форму в собранном виде при закрытых бортах. Все петлевые выпуски фиксируются в проектном положении бортовыми коробочками формы. Фиксация пространственных каркасов в проектном положении в форме должна обеспечиваться при помощи пластмассовых или цементных фиксаторов;

в) термообработку панелей производить при температуре не выше 70°С, допускается воздействие температуры до 85°С на срок не более 30 минут;

г) распалубку панелей производить при достижении бетоном прочности не менее 70% проектной с применением кантователя, обеспечивающего угол подъема изделия не менее 70° к горизонту;

ЭПВЦ КиевЗНИИЭП
ОПЕРАТОР ТЛП КОРТ
Гребнева
ВЗАМ ИНВ №
ПОДП И ДАТА
ИНВ № ПОДЛ

д) контроль качества панелей при изготовлении должен производиться путем систематического пооперационного контроля: прочности бетонных кубов и арматуры, точности укладки пространственных каркасов, толщин защитных слоев.

3.2. Для предохранения от коррозии лицевых поверхностей закладных деталей, они должны быть покрыты антикоррозийной обмазкой слоем 0,5 мм.

3.3. Минимальная прочность бетона к моменту отпуска изделий с завода, если она не оговорена в проекте, должна быть не менее 80% проектной марки бетона, влажность панелей не должна быть более 12%.

3.4. При отпуске с завода панели должны иметь максимальную готовность в соответствии с требованиями ГОСТ 11024-84.

3.5. Приемка панелей ОТК завода-изготовителя и контрольная выборочная проверка производится в соответствии с требованиями ГОСТ 11024-84. При освоении производства панелей и при изменении технологии их изготовления рекомендуется провести испытания панелей и оценку их прочности и трещиностойкости по ГОСТ 8829-77 "Конструкции и изделия железобетонные сборные. Методы испытаний и оценки прочности, жесткости и трещиностойкости". Указания по испытанию панелей приведены ниже.

3.6. Указания по грунтовке торцов панелей см. на листе 8 Рис.1.

4. УКАЗАНИЯ ПО ХРАНЕНИЮ И ТРАНСПОРТИРОВКЕ ПАНЕЛЕЙ

4.1. Хранение и транспортировка панелей должны выполняться в соответствии с требованиями ГОСТ 11024-84. Подъем панелей производится с применением самобалансирующих траверс, обеспечивающих

вертикальное положение панелей, наклон строп к вертикали допускается не более 15°. Опирание панелей при хранении и транспортировке должно производиться на специальные прокладки (деревянные, резиновые и т.п.) в вертикальном положении.

5. МАРКИРОВКА ПАНЕЛЕЙ

5.1. Маркировка панелей выполнена в соответствии с ГОСТ 23009-78 "Конструкции и изделия бетонные и железобетонные сборные. Условные обозначения марок". Марка содержит обозначения основных характеристик панели и состоит из буквенно-цифровых групп.

Цифра первой группы означает отличие в типах или расположении вертикальных торцов панели (зеркальность), наличие проема.

Группа букв означает:

ПСЦ - панель стеновая нулевого цикла (цокольная).

Вторая группа цифр (записаны через точки) обозначает габариты панели (длина, высота, толщина) в дециметрах.

Буква "П" означает вид бетона - бетон на пористых заполнителях.

Третья группа "ПВ" указывает на применение изделий, предназначенных для строительства зданий на просадочных грунтах и на подрабатываемых территориях.

5.2. Марки проставляются на чертежах и спецификациях проекта в заказах заводам-изготовителям и на изделиях. Каждая изготовленная панель должна иметь маркировку согласно ГОСТ 13015.2-81 "Конструкции и изделия бетонные и железобетонные сборные. Правила маркировки", выполненную несмываемой краской. Должны быть нанесены марка панели, индекс предприятия, масса панели, марка бетона.

Внесение изменений в обозначение марок не допускается.

ЭПВЦ КиевЗНИИЭП ОПЕРАТОР ТЛП КОРТ Гребнева

6. ИЗГОТОВЛЕНИЕ ПРОСТРАНСТВЕННЫХ КАРКАСОВ И АРМАТУРНЫХ ИЗДЕЛИЙ

6.1. Сборка пространственных каркасов выполняется из плоских каркасов, отдельных стержней и петлевых выпусков при помощи монтажных стержней в кондукторах. Все соединения следует производить сваркой в соответствии с требованиями ГОСТ 10922-75 "Арматурные изделия и закладные детали сварные для железобетонных конструкций. Технические требования и методы испытаний", СН 393-75 "Инструкции по сварке соединений арматуры и закладных деталей железобетонных конструкций". Качество сварки, выполняемой при сборке пространственных и плоских каркасов, должно быть не ниже требований, предъявляемых к соединениям с нормируемой прочностью по ГОСТ 10922-75.

7. МАРКИРОВКА ПРОСТРАНСТВЕННЫХ КАРКАСОВ И АРМАТУРНЫХ ИЗДЕЛИЙ

7.1. Маркировка пространственных каркасов имеет буквенно-цифровое обозначение.

Первая цифра означает отличие в типах торцов или их расположении (зеркальность), или же наличие проемов.

Группа букв означает:

КП - каркас пространственный.

Группа цифр (записаны через точки) обозначает габариты каркаса в дециметрах (длина, высота, толщина).

Марки арматурных и закладных изделий имеют буквенно-цифровое обозначение. Группа букв означает:

КР - каркас плоский;

С - сетка;

ВЗАМ. ИНВ.№ ПОДП. И ДАТА ИНВ.№ ПОДЛ

АН – стержень гнутый;

ПС – петля строповочная.

Группа цифр обозначает порядковый номер изделия в сборке.

8. РАСЧЕТНЫЕ НАГРУЗКИ НА ПАНЕЛИ

8.I. Панели наружных цокольных стен рассчитаны по указаниям ВСН 32-77 и СНиП II-2I-75. Несущая способность панелей определяется несущей способностью опорных сечений (комбинированным стыком) согласно п.п.I2.48-I2.60 и приложения 4 ВСН 32-77. Расчетные нагрузки на панели при толщине 300 мм ($y_{оп}$=I4,0 см, $h_к$=I3,5 см, $h_{пл}$=7 см) даны в табл.I, а при толщине 350 мм ($y_{оп}$=I7,0 см, $h_к$=I8,5 см, $h_{пл}$=7 см) – в табл.2.

РАСЧЕТНАЯ СХЕМА СТЫКА

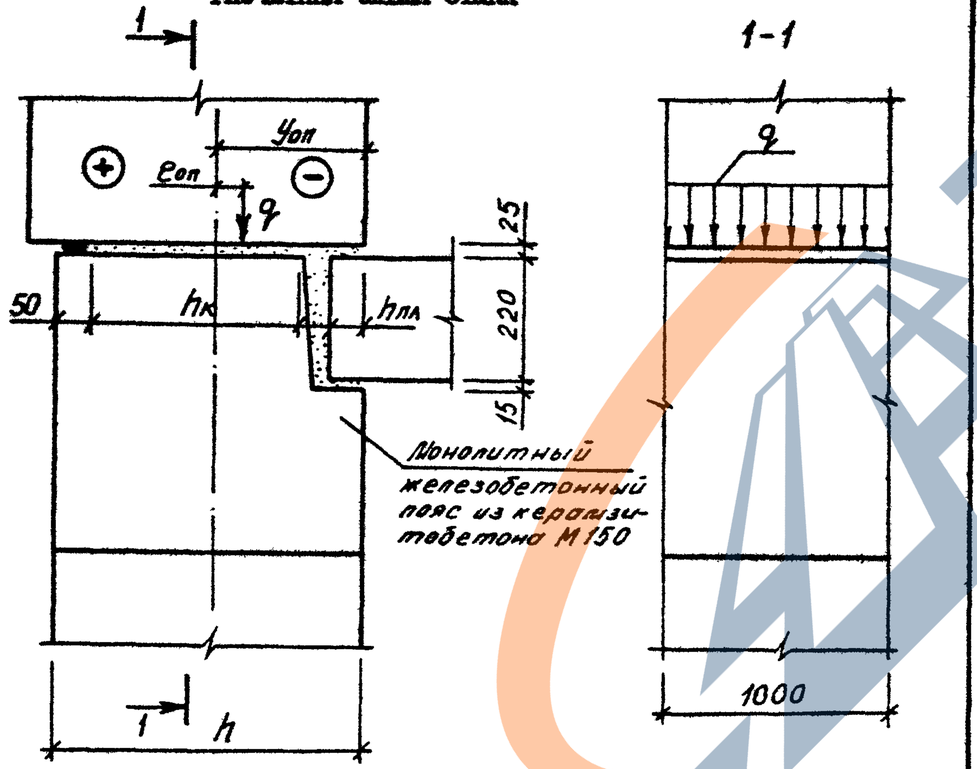

Таблица I

$e_{оп}$ (см)	q (тс/м)	$e_{оп}$ (см)	q (тс/м)
0,0	77,0	0,0	77,0
I,0	87,0	-I,0	67,0
2,0	80,0	-2,0	59,0
3,0	73,0	-3,0	52,0
4,0	68,0	-4,0	47,0
5,0	64,0	-5,0	43,0
6,0	59,0	-6,0	39,0

Таблица 2

$e_{оп}$ (см)	q (тс/м)	$e_{оп}$ (см)	q (тс/м)
0,0	98,0	0,0	98,0
I,0	III,0	-I,0	85,0
2,0	I03,0	-2,0	75,0
3,0	97,0	-3,0	67,0
4,0	9I,0	-4,0	6I,0
5,0	85,0	-5,0	56,0
6,0	80,0	-6,0	5I,0

9. УКАЗАНИЯ ПО ГРУНТОВКЕ ТОРЦОВ ПАНЕЛЕЙ

9.I. Материалы для грунтовки должны применяться в соответствии с данными конкретного проекта. Пунктирной линией на Рис.I обозначена грунтуемая часть боковой поверхности.

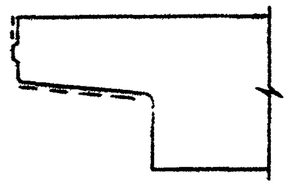

РИС.I

ЭПВЦ КиевЗНИИЭП | ОПЕРАТОР ТПП КОРТ | Гребнева

ВЗАМ. ИНВ.№ | ПОДП. И ДАТА | ИНВ. № ПОДЛ

IO. ИСПЫТАНИЯ СТЕНОВЫХ ПАНЕЛЕЙ

IO.I. Испытания стеновых панелей неразрушающими методами контролируются численными значениями единичных показателей качества, обеспечивающих заданную проектом прочность, жесткость и трещиностойкость конструкций в соответствии с требованиями ГОСТ 8829-77.

Партия изготовленных панелей признается годной, если каждый из контролируемых показателей всех испытанных панелей не отличается от их проектных значений более, чем на величину предельно допускаемых отклонений.

IO.2. При проведении испытаний неразрушающими методами непосредственно в конструкции должны контролироваться следующие показатели:

а) геометрические размеры и форма поверхностей панелей по ГОСТ I3OI5.3-8I;

б) прочность бетона на участках, указанных на схемах панелей *(л.10)* по ГОСТ I7624-78 или ГОСТ 2I243-75, ГОСТ 26690.0-77 - ГОСТ 26690.4-77 (допускается традиционный способ по ГОСТ I0I80-78);

в) толщина защитного слоя определяется по ГОСТ 22904-78 (допускается вырубка борозд по ГОСТ I3OI5.3-8I).

Допускаемые отклонения от номинальных значений, указанных в рабочих чертежах, должны приниматься по ГОСТ II024-72. Статический контроль прочности бетона панелей осуществляется по ГОСТ I8I05.0-80 - I8I05.I-80.

IO.3. Виды, классы, марки, механические свойства арматурных сталей, марки углеродистой стали для закладных изделий контролируются по ГОСТ I0922-75 в процессе входного контроля.

ЭПВЦ КиевЗНИИЭП
ОПЕРАТОР ТЛП КОРТ
Гребнева

IO.4. Качество выполнения сварных соединений арматурных и закладных деталей контролируются по ГОСТ I0922-75 или ультразвуковым методом по ГОСТ 23858-79 в процессе контроля.

IO.5. Качество, диаметр и взаимное расположение арматурных изделий и закладных деталей должны контролироваться в каждой панели путем осмотра.

IO.6. План контроля и количество контролируемых панелей принять по ГОСТ II024-72.

IO.7. Характер и величина ширины раскрытия трещин, допускаемых при изготовлении панелей, должны соответствовать требованиям ГОСТ I3OI5.0-83.

Контрольные участки на схемах панелей

СХЕМА I

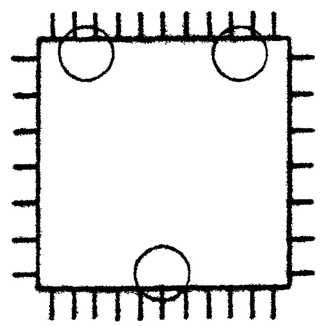

СХЕМА 2

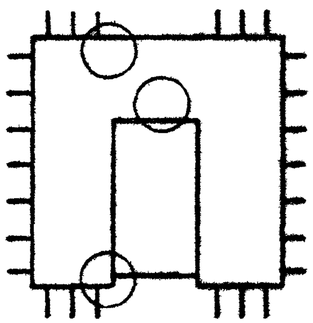

ИНВ № ПОДЛ | ПОДП И ДАТА | ВЗАМ ИНВ №

ФОРМАТ	ЗОНА	ПОЗ	ОБОЗНАЧЕНИЕ	НАИМЕНОВАНИЕ	КОЛ	ПРИМЕЧАНИЕ
				ДОКУМЕНТАЦИЯ		
А3			1.090.1-3ПВ.1-2 01СБ	СБОРОЧНЫЙ ЧЕРТЕЖ		
А3			1.090.1-3ПВ.1-2 00Д1	УЗЛЫ ОПАЛУБОЧНЫЕ		
А3			1.090.1-3ПВ.1-2 00РС	ВЕДОМОСТЬ РАСХОДА СТАЛИ НА ЭЛЕМЕНТ		
А4			1.090.1-3ПВ.1-2 00ТО	ТЕХНИЧЕСКОЕ ОПИСАНИЕ		
				МАТЕРИАЛЫ		
		3		РАСТВОР ЦЕМЕНТНЫЙ М150		0.33М3
			ПЕРВИЧНЫЕ ДАННЫЕ	ДЛЯ ИСПОЛНЕНИЙ:		
				1.090.1-3ПВ.1-2 01 ПСЦ 60.19.3,0-П-ПВ		
				СБОРОЧНЫЕ ЕДИНИЦЫ		
А4	1		1.090.1-3ПВ.1-2 15	КАРКАС ПРОСТРАНСТВ. КП 60.23.3,0	1	
				МАТЕРИАЛЫ		
		2		БЕТОН ЛЕГКИЙ М150		2.94М3
				1.090.1-3ПВ.1-2 01-01 ПСЦ 60.19.3,5-П-ПВ		
				СБОРОЧНЫЕ ЕДИНИЦЫ		
А4	1		1.090.1-3ПВ.1-2 15-01	КАРКАС ПРОСТРАНСТВ. КП 60.23.3,5	1	
				МАТЕРИАЛЫ		
		2		БЕТОН ЛЕГКИЙ М150		3.50М3

		1.090.1-3ПВ.1-2 01	
НАЧ.ОТД.	Шевченко	ПАНЕЛЬ ЦОКОЛЬНАЯ ПСЦ 60.19	СТАДИЯ: Р; ЛИСТ: ; ЛИСТОВ: 1
Н.КОНТР	Ребров		ГОСГРАЖДАНСТРОЙ КиевЗНИИЭП
ГЛ.СПЕЦ.	Ничипоренко		
ПРОВЕРИЛ	Скоробогат		
РАЗРАБ.	Пинчук		

ЭПВЦ Киев ЗНИИЭП — ОПЕРАТОР ТЛП КОРТ

ФОРМАТ	ЗОНА	ПОЗ	ОБОЗНАЧЕНИЕ	НАИМЕНОВАНИЕ	КОЛ	ПРИМЕЧАНИЕ

ВЗАМ.ИНВ.№ | ПОДПИСЬ И ДАТА | ИНВ.№ПОДЛ

ЛИСТ

https://zavodgbi.com/

https://zavodjbi.com/

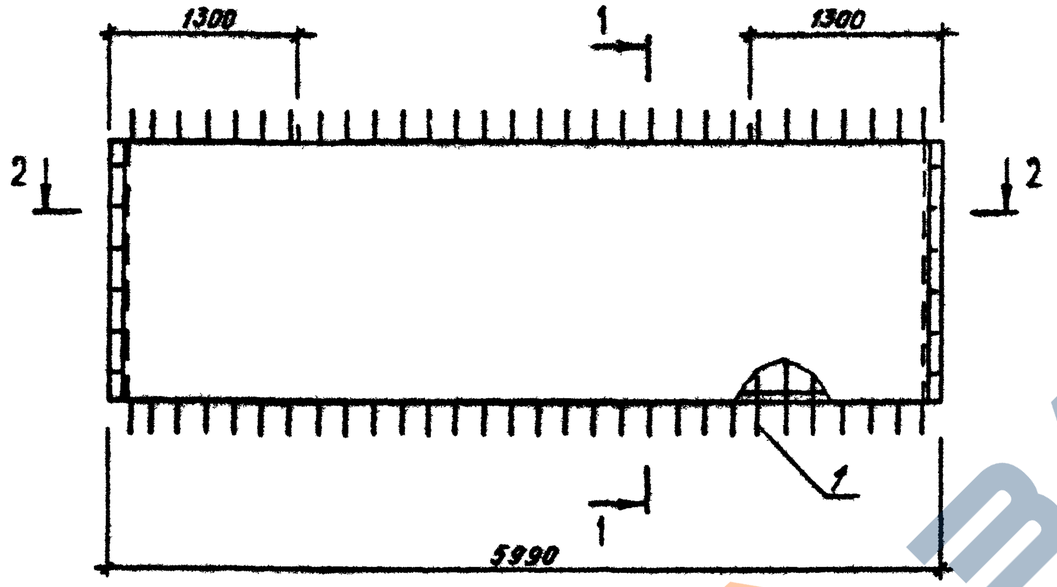

1-1

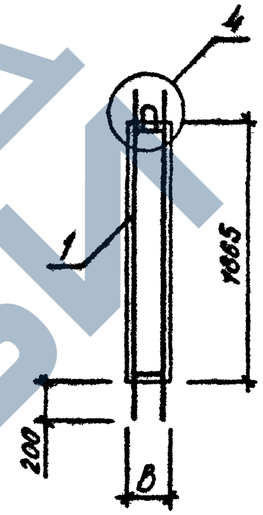

2-2

ОБОЗНАЧЕНИЕ	МАРКА	В,ММ	МАССА,Т
I.090.I-3ПВ.I-2 0I	ПСЦ 60.I9.3,0-П-ПВ	300	4,430
-0I	ПСЦ 60.I9.3,5-П-ПВ	350	5,I50

ВИД ПАНЕЛИ ДАН С ВНУТРЕННЕЙ СТОРОНЫ

НАЧ.ОТД	Шевченко		
Н.КОНТР	Ребров		
ГЛ.СПЕЦ	Ничипоренко		
ПРОВЕРИЛ	Скоробогат		
РАЗРАБ.	Федько		

1.090.1-3ПВ.1-2 0IСБ

ПАНЕЛЬ ЦОКОЛЬНАЯ
ПСЦ 60.I9
СБОРОЧНЫЙ ЧЕРТЕЖ

СТАДИЯ	МАССА	МАСШТАБ
Р	СМ ТАБЛ	
ЛИСТ	ЛИСТОВ 1	

ГОСГРАЖДАНСТРОЙ
КиевЗНИИЭП

https://zavodjbi.com/

ФОРМАТ	ЗОНА	ПОЗ	ОБОЗНАЧЕНИЕ	НАИМЕНОВАНИЕ	КОЛ	ПРИМЕЧАНИЕ
				ДОКУМЕНТАЦИЯ		
А4			1.090.1-3ПВ.1-2 02СВ	СБОРОЧНЫЙ ЧЕРТЕЖ		
А3			1.090.1-3ПВ.1-2 00Д1	УЗЛЫ ОПАЛУБОЧНЫЕ		
А3			1.090.1-3ПВ.1-2 00РС	ВЕДОМОСТЬ РАСХОДА СТАЛИ НА ЭЛЕМЕНТ		
А4			1.090.1-3ПВ.1-2 00ТО	ТЕХНИЧЕСКОЕ ОПИСАНИЕ		
				МАТЕРИАЛЫ		
		3		РАСТВОР ЦЕМЕНТНЫЙ М150		0.17М3
			ПЕРЕМЕННЫЕ ДАННЫЕ	ДЛЯ ИСПОЛНЕНИЙ:		
				1.090.1-3ПВ.1-2 02 ПСЦ 30.19.3,0-П-ПВ		
				СБОРОЧНЫЕ ЕДИНИЦЫ		
А4	1		1.090.1-3ПВ.1-2 16	КАРКАС ПРОСТРАНСТВ. КП 30.23.3,0	1	
				МАТЕРИАЛЫ		
		2		БЕТОН ЛЕГКИЙ М150		1.43М3
				1.090.1-3ПВ.1-2 02-01 ПСЦ 30.19.3,5-П-ПВ		
				СБОРОЧНЫЕ ЕДИНИЦЫ		
А4	1		1.090.1-3ПВ.1-2 16-01	КАРКАС ПРОСТРАНСТВ. КП 30.23.3,5	1	
				МАТЕРИАЛЫ		
		2		БЕТОН ЛЕГКИЙ М150		1.71М3

		1.090.1-3ПВ.1-2 02	
НАЧ.ОТД.	Шевченко	ПАНЕЛЬ ЦОКОЛЬНАЯ ПСЦ 30.19	СТАДИЯ: Р; ЛИСТ: ; ЛИСТОВ: 1
Н.КОНТР	Ребров		ГОСГРАЖДАНСТРОЙ КиевЗНИИЭП
ГП СПЕЦ	Ничипоренко		
ПРОВЕРИЛ	Скообогатов		
РАЗРАБ.	Пинчук		

ФОРМАТ А4

ЭПВЦ КиевЗНИИЭП | ОПЕРАТОР ТПП КОРТ | Гребнева

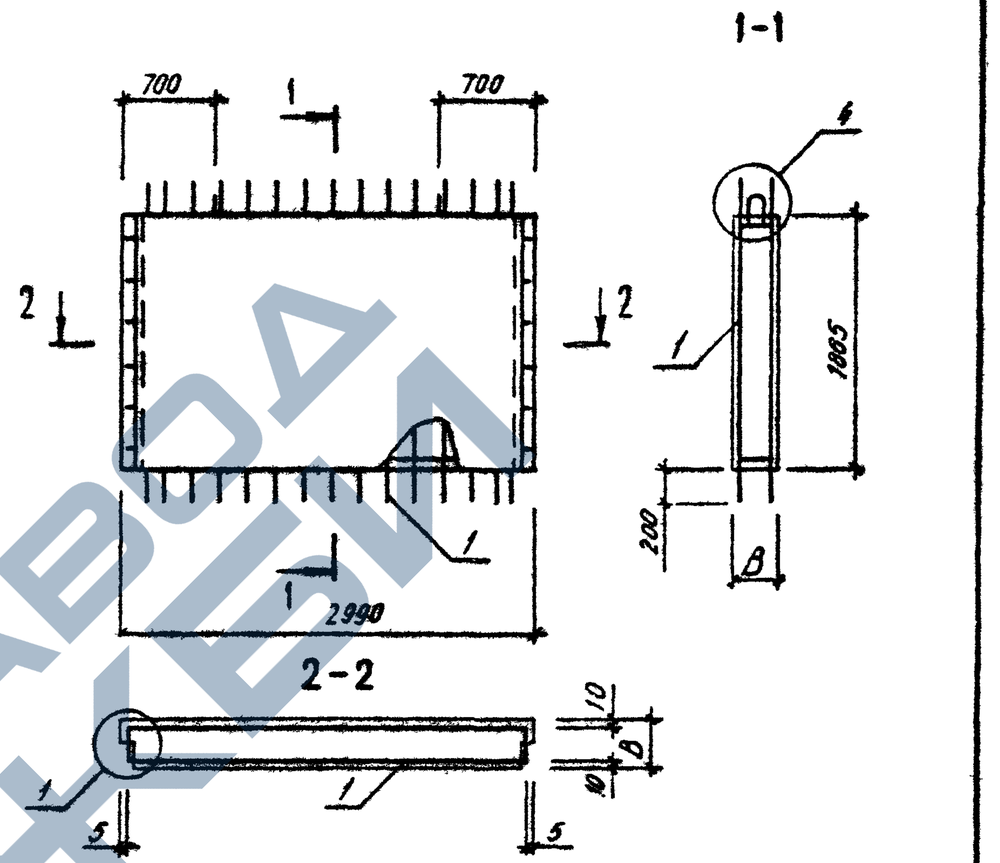

ОБОЗНАЧЕНИЕ	МАРКА	В,ММ	МАССА, Т
I.090.I-3ПВ.I-2 02	ПСЦ 30.I9.3,0-П-ПВ	300	2,I60
-0I	ПСЦ 30.I9.3,5-П-ПВ	350	2,520

ВИД ПАНЕЛИ ДАН С ВНУТРЕННЕЙ СТОРОНЫ

ВЗАМ. ИНВ № | ПОДПИСЬ И ДАТА | ИНВ № ПОДЛ

		1.090.1-3ПВ.1-2 02СБ	
НАЧ.ОТД.	Шевченко	ПАНЕЛЬ ЦОКОЛЬНАЯ ПСЦ 30.19 СБОРОЧНЫЙ ЧЕРТЕЖ	СТАДИЯ: Р; МАССА: СМ ТАБЛ; МАСШТАБ:
Н.КОНТР	Ребров		ЛИСТ: ; ЛИСТОВ: 1
ГП СПЕЦ	Ничипоренко		ГОСГРАЖДАНСТРОЙ КиевЗНИИЭП
ПРОВЕРИЛ	Ничипоренко		
РАЗРАБ.	Федько		

20407 11

ФОРМАТ А4

ЗАВОД КВИ

ФОРМАТ	ЗОНА	ПОЗ	ОБОЗНАЧЕНИЕ	НАИМЕНОВАНИЕ	КОЛ	ПРИМЕЧАНИЕ
				ДОКУМЕНТАЦИЯ		
А4			1.090.1-3ПВ.1-2 03СБ	СБОРОЧНЫЙ ЧЕРТЕЖ		
А3			1.090.1-3ПВ.1-2 00Д1	УЗЛЫ ОПАЛУБОЧНЫЕ		
А3			1.090.1-3ПВ.1-2 00РС	ВЕДОМОСТЬ РАСХОДА СТАЛИ НА ЭЛЕМЕНТ		
А4			1.090.1-3ПВ.1-2 00ТО	ТЕХНИЧЕСКОЕ ОПИСАНИЕ		
				МАТЕРИАЛЫ		
		3		РАСТВОР ЦЕМЕНТНЫЙ М150		0.10М3
			ПЕРЕМЕННЫЕ ДАННЫЕ	ДЛЯ ИСПОЛНЕНИЙ:		
				1.090.1-3ПВ.1-2 03 ПСЦ 18.19.3,0-П-ПВ		
				СБОРОЧНЫЕ ЕДИНИЦЫ		
А4		1	1.090.1-3ПВ.1-2 17	КАРКАС ПРОСТРАНСТВ. КП 18.23.3,0	1	
				МАТЕРИАЛЫ		
		2		БЕТОН ЛЕГКИЙ М150		0.83М3
				1.090.1-3ПВ.1-2 03-01 ПСЦ 18.19.3,5-П-ПВ		
				СБОРОЧНЫЕ ЕДИНИЦЫ		
А4		1	1.090.1-3ПВ.1-2 17-01	КАРКАС ПРОСТРАНСТВ. КП 18.23.3,5	1	
				МАТЕРИАЛЫ		
		2		БЕТОН ЛЕГКИЙ М150		0.99М3

		1.090.1-3ПВ.1-2 03	
НАЧ.ОТД.	Шевченко		
Н.КОНТР.	Ребров		ПАНЕЛЬ ЦОКОЛЬНАЯ ПСЦ 18.19
ГЛ.СПЕЦ.	Ничипоренко		
ПРОВЕРИЛ	Скоробогат		
РАЗРАБ.	Гончук		

СТАДИЯ	ЛИСТ	ЛИСТОВ
Р		1

ГОСГРАЖДАНСТРОЙ КиевЗНИИЭП

ЭПВЦ КиевЗНИИЭП

ОПЕРАТОР ТПП КОРТ

Гребнева

ВЗАИМ. ИНВ.№

ПОДПИСЬ И ДАТА

ИНВ.№ ПОДЛ.

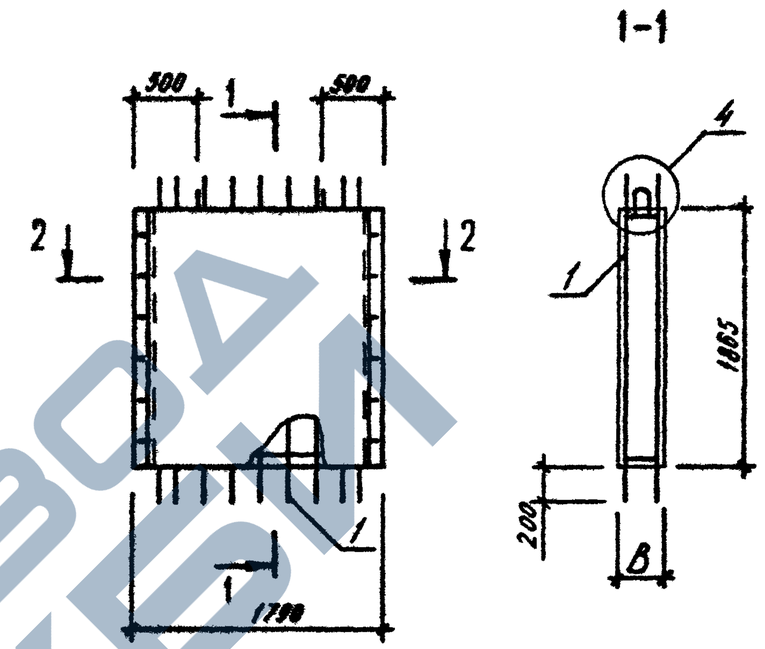

ОБОЗНАЧЕНИЕ	МАРКА	В,ММ	МАССА,Т
I.090.I-3ПВ.I-2 03	ПСЦ I8.I9.3,0-П-ПВ	300	I,260
-0I	ПСЦ I8.I9.3,5-П-ПВ	350	I,470

ВИД ПАНЕЛИ ДАН С ВНУТРЕННЕЙ СТОРОНЫ

		1.090.1-3ПВ.1-2 03СБ
НАЧ.ОТД.	Шевченко	
Н.КОНТР.	Ребров	ПАНЕЛЬ ЦОКОЛЬНАЯ ПСЦ I8.I9 СБОРОЧНЫЙ ЧЕРТЕЖ
ГЛ.СПЕЦ.	Ничипоренко	
ПРОВЕРИЛ	Ничипоренко	
РАЗРАБ.	Федько	

СТАДИЯ	МАССА	МАСШТАБ
Р	СМ ТАБЛ	
ЛИСТ	ЛИСТОВ 1	

ГОСГРАЖДАНСТРОЙ КиевЗНИИЭП

ФОРМАТ	ЗОНА	ПОЗ	ОБОЗНАЧЕНИЕ	НАИМЕНОВАНИЕ	КОЛ	ПРИМЕЧАНИЕ
				ДОКУМЕНТАЦИЯ		
А4			1.090.1-3ПВ.1-2 04СБ	СБОРОЧНЫЙ ЧЕРТЕЖ		
А3			1.090.1-3ПВ.1-2 00Д1	УЗЛЫ ОПАЛУБОЧНЫЕ		
А3			1.090.1-3ПВ.1-2 00РС	ВЕДОМОСТЬ РАСХОДА СТАЛИ НА ЭЛЕМЕНТ		
А4			1.090.1-3ПВ.1-2 00ТО	ТЕХНИЧЕСКОЕ ОПИСАНИЕ		
				МАТЕРИАЛЫ		
		3		РАСТВОР ЦЕМЕНТНЫЙ М150		0.07М3
			ПЕРЕМЕННЫЕ ДАННЫЕ	ДЛЯ ИСПОЛНЕНИЙ:		
				1.090.1-3ПВ.1-2 04 ПСЦ 12.19.3,0-П-ПВ		
				СБОРОЧНЫЕ ЕДИНИЦЫ		
А4		1	1.090.1-3ПВ.1-2 18	КАРКАС ПРОСТРАНСТВ. КП 12.23.3,0	1	
				МАТЕРИАЛЫ		
		2		БЕТОН ЛЕГКИЙ М150		0.52М3
				1.090.1-3ПВ.1-2 04-01 ПСЦ 12.19.3,5-П-ПВ		
				СБОРОЧНЫЕ ЕДИНИЦЫ		
А4		1	1.090.1-3ПВ.1-2 18-01	КАРКАС ПРОСТРАНСТВ. КП 12.23.3,5	1	
				МАТЕРИАЛЫ		
		2		БЕТОН ЛЕГКИЙ М150		0.63М3

		1.090.1-3ПВ.1-2 04	
НАЧОТД	Шевченко	ПАНЕЛЬ ЦОКОЛЬНАЯ ПСЦ 12.19	СТАДИЯ Р; ЛИСТ; ЛИСТОВ 1
НКОНТР	Ребров		ГОСГРАЖДАНСТРОЙ КиевЗНИИЭП
ГИП СПЕЦ	Ничипоренко		
ПРОВЕРИЛ	Скорбогат		
РАЗРАБ	Пинчук		

ФОРМАТ А4

ЭПВЦ КиевЗНИИЭП | ОПЕРАТОР ТЛП КОРТ | Гребнева

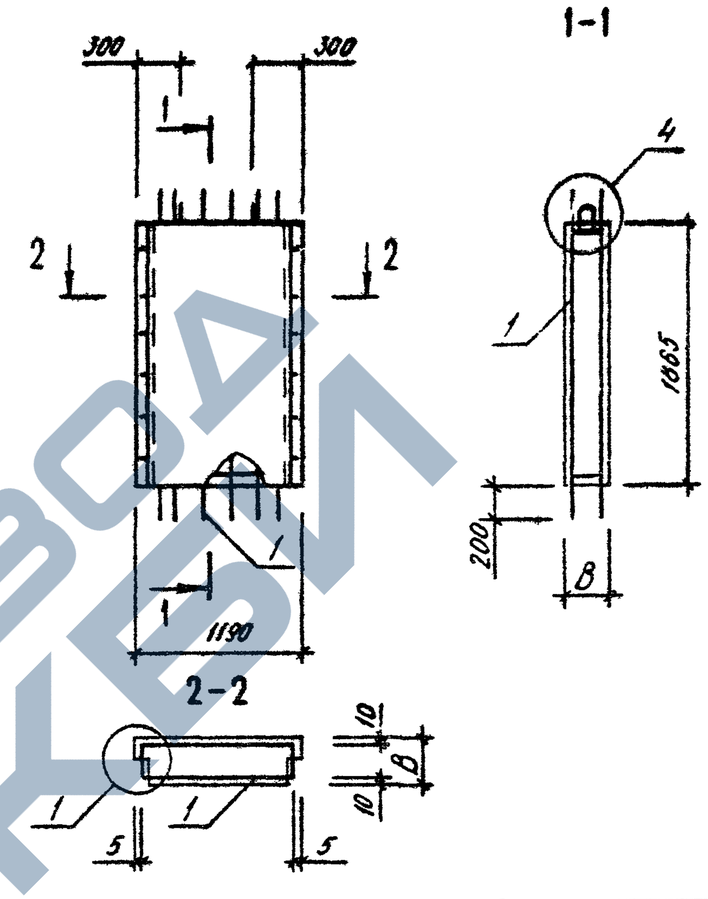

ОБОЗНАЧЕНИЕ	МАРКА	В,ММ	МАССА,Т
I.090.I-3ПВ.I-2 04	ПСЦ I2.I9.3,0-П-ПВ	300	0,800
-0I	ПСЦ I2.I9.3,5-П-ПВ	350	0,950

ВИД ПАНЕЛИ ДАН С ВНУТРЕННЕЙ СТОРОНЫ

ВЗАМ. ИНВ № | ПОДПИСЬ И ДАТА | ИНВ № ПОДЛ.

		1.090.1-3ПВ.1-2 04СБ	
НАЧОТД	Шевченко	ПАНЕЛЬ ЦОКОЛЬНАЯ ПСЦ 12.19 СБОРОЧНЫЙ ЧЕРТЕЖ	СТАДИЯ Р; МАССА см таб; МАСШТАБ
НКОНТР	Ребров		ЛИСТ; ЛИСТОВ 1
ГИП СПЕЦ	Ничипоренко		ГОСГРАЖДАНСТРОЙ КиевЗНИИЭП
ПРОВЕРИЛ	Ничипоренко		
РАЗРАБ	Федько		

20407 13

ФОРМАТ А4

ФОРМАТ	ЗОНА	ПОЗ	ОБОЗНАЧЕНИЕ	НАИМЕНОВАНИЕ	КОЛ	ПРИМЕЧАНИЕ
				ДОКУМЕНТАЦИЯ		
А3			1.090.1-3ПВ.1-2 05СБ	СБОРОЧНЫЙ ЧЕРТЕЖ		
А3			1.090.1-3ПВ.1-2 00Д1	УЗЛЫ ОПАЛУБОЧНЫЕ		
А3			1.090.1-3ПВ.1-2 00РС	ВЕДОМОСТЬ РАСХОДА СТАЛИ НА ЭЛЕМЕНТ		
А4			1.090.1-3ПВ.1-2 00ТО	ТЕХНИЧЕСКОЕ ОПИСАНИЕ		
				МАТЕРИАЛЫ		
		3		РАСТВОР ЦЕМЕНТНЫЙ М150		0.33М3
			ПЕРЕМЕННЫЕ ДАННЫЕ	ДЛЯ ИСПОЛНЕНИЙ:		
				1.090.1-3ПВ.1-2 05 1ПСЦ 60.19.3,0-П-ПВ		
				СБОРОЧНЫЕ ЕДИНИЦЫ		
А4	1		1.090.1-3ПВ.1-2 19	КАРКАС ПРОСТРАНСТВ. 1КП 60.23.3,0	1	
				МАТЕРИАЛЫ		
		2		БЕТОН ЛЕГКИЙ М150		2.88М3
				1.090.1-3ПВ.1-2 05-01 1ПСЦ 60.19.3,5-П-ПВ		
				СБОРОЧНЫЕ ЕДИНИЦЫ		
А4	1		1.090.1-3ПВ.1-2 19-01	КАРКАС ПРОСТРАНСТВ. 1КП 60.23.3,5	1	
				МАТЕРИАЛЫ		
		2		БЕТОН ЛЕГКИЙ М150		3.43М3

НАЧ ОТД	Шевченко		
Н КОНТР	Ребров		
ГЛ СПЕЦ	Ничипоренко		
ПРОВЕРИЛ	Скоробогат		
РАЗРАБ	Гинчук		

1.090.1-3ПВ.1-2 05

ПАНЕЛЬ ЦОКОЛЬНАЯ

1ПСЦ 60.19

СТАДИЯ	ЛИСТ	ЛИСТОВ
Р		1

ГОСГРАЖДАНСТРОЙ
КиевЗНИИЭП

ЭПВЦ Киев ЗНИИЭП — ОПЕРАТОР ТЛП КОРТ

ФОРМАТ	ЗОНА	ПОЗ	ОБОЗНАЧЕНИЕ	НАИМЕНОВАНИЕ	КОЛ	ПРИМЕЧАНИЕ

ВЗАМ ИНВ № | ПОДПИСЬ И ДАТА | ИНВ № ПОДЛ

ЛИСТ

https://zavodjbi.com/

https://zavodjbi.com/

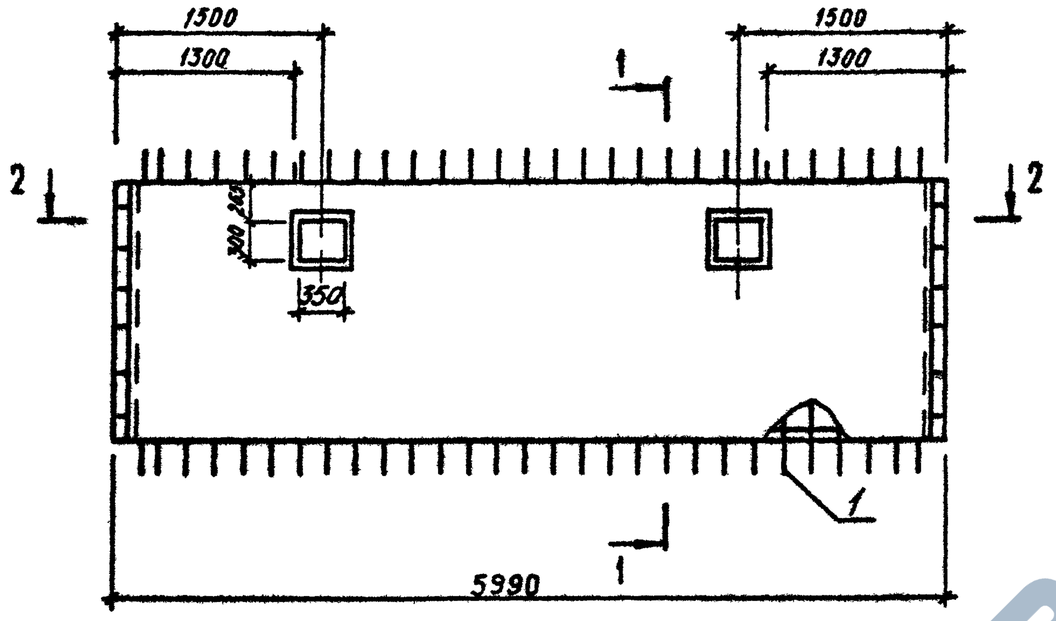

2-2

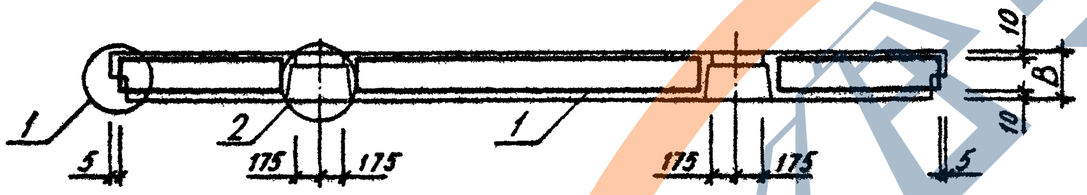

1-1

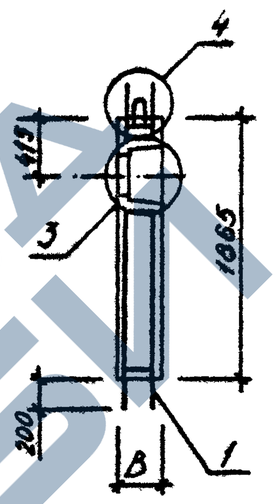

ВИД ПАНЕЛИ ДАН С ВНУТРЕННЕЙ СТОРОНЫ

ОБОЗНАЧЕНИЕ	МАРКА	В,ММ	МАССА,Т
I.090.I-3ПВ.I-2 05	ПЦЦ 60.I9.3,0-П-ПВ	300	4,340
-0I	ПЦЦ 60.I9.3,5-П-ПВ	350	5,050

			1.090.1-3ПВ.1-2 05СБ
			ПАНЕЛЬ ЦОКОЛЬНАЯ ПЦЦ 60.19 СБОРОЧНЫЙ ЧЕРТЕЖ
НАЧ.ОТД.	Шевченко		
Н.КОНТР	Ребров		
ГЛ.СПЕЦ.	Ничипоренко		
ПРОВЕРИЛ	Скоробогат		
РАЗРАБ.	Федько		

СТАДИЯ	МАССА	МАСШТАБ
Р	СМ ТАБЛ	
ЛИСТ	ЛИСТОВ 1	

ГОСГРАЖДАНСТРОЙ
КиевЗНИИЭП

20407 15

ФОРМАТ А3

https://zavodjbi.com/

ФОРМАТ	ЗОНА	ПОЗ	ОБОЗНАЧЕНИЕ	НАИМЕНОВАНИЕ	КОЛ.	ПРИМЕЧАНИЕ
				ДОКУМЕНТАЦИЯ		
А4			1.090.1-3ПВ.1-2 06СБ	СБОРОЧНЫЙ ЧЕРТЕЖ		
А3			1.090.1-3ПВ.1-2 00Д1	УЗЛЫ ОПАЛУБОЧНЫЕ		
А3			1.090.1-3ПВ.1-2 00РС	ВЕДОМОСТЬ РАСХОДА СТАЛИ НА ЭЛЕМЕНТ		
А4			1.090.1-3ПВ.1-2 00ТО	ТЕХНИЧЕСКОЕ ОПИСАНИЕ		
				МАТЕРИАЛЫ		
		3		РАСТВОР ЦЕМЕНТНЫЙ М150		0.16М3
			ПЕРЕМЕННЫЕ ДАННЫЕ	ДЛЯ ИСПОЛНЕНИЙ:		
				1.090.1-3ПВ.1-2 06 1ПСЦ 30.19.3,0-П-ПВ		
				СБОРОЧНЫЕ ЕДИНИЦЫ		
А4		1	1.090.1-3ПВ.1-2 20	КАРКАС ПРОСТРАНСТВ. 1КП 30.23.3,0	1	
				МАТЕРИАЛЫ		
		2		БЕТОН ЛЕГКИЙ М150		1.40М3
				1.090.1-3ПВ.1-2 06-01 1ПСЦ 30.19.3,5-П-ПВ		
				СБОРОЧНЫЕ ЕДИНИЦЫ		
А4		1	1.090.1-3ПВ.1-2 20-01	КАРКАС ПРОСТРАНСТВ. 1КП 30.23.3,5	1	
				МАТЕРИАЛЫ		
		2		БЕТОН ЛЕГКИЙ М150		1.67М3

		1.090.1-3ПВ.1-2 06	
НАЧ.ОТД	Шевченко	ПАНЕЛЬ ЦОКОЛЬНАЯ	СТАДИЯ: Р; ЛИСТ: ; ЛИСТОВ: 1
Н.КОНТР	Ребров	1ПСЦ 30.19	ГОСГРАЖДАНСТРОЙ КиевЗНИИЭП
ГЛ.СПЕЦ	Ничипоренко		
ПРОВЕРИЛ	Скоробогат		
РАЗРАБ	Ланчук		

ЭПВЦ КиевЗНИИЭП | ОПЕРАТОР ТПП КОРТ | Гребнева

1-1

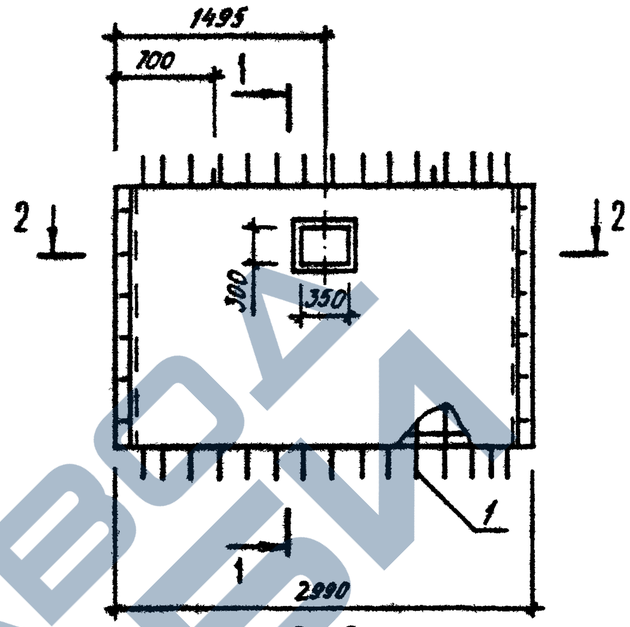

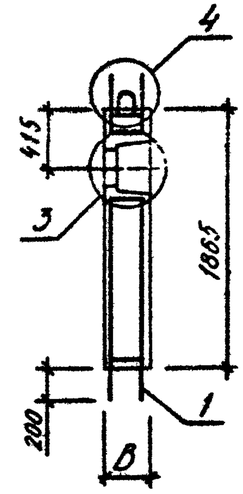

2-2

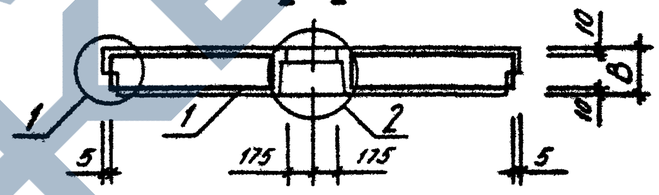

ОБОЗНАЧЕНИЕ	МАРКА	В,ММ	МАССА,Т
1.090.1-3ПВ.1-2 06	1ПСЦ 30.19.3,0-П-ПВ	300	2,120
-01	1ПСЦ 30.19.3,5-П-ПВ	350	2,470

ВИД ПАНЕЛИ ДАН С ВНУТРЕННЕЙ СТОРОНЫ

ВЗАМ. ИНВ.№ | ПОДПИСЬ И ДАТА | ИНВ.№ ПОДЛ.

1.090.1-3ПВ.1-2 06СБ

НАЧ.ОТД.	Шевченко	ПАНЕЛЬ ЦОКОЛЬНАЯ 1ПСЦ 30.19 СБОРОЧНЫЙ ЧЕРТЕЖ	СТАДИЯ: Р; МАССА: СМ ТАБЛ; МАСШТАБ:
Н.КОНТР	Ребров		ЛИСТ: ; ЛИСТОВ: 1
ГЛ.СПЕЦ	Ничипоренко		ГОСГРАЖДАНСТРОЙ КиевЗНИИЭП
ПРОВЕРИЛ	Ничипоренко		
РАЗРАБ.	Федько		

20407 16 ФОРМАТ А4

ФОРМАТ	ЗОНА	ПОЗ	ОБОЗНАЧЕНИЕ	НАИМЕНОВАНИЕ	КОЛ.	ПРИМЕЧАНИЕ
				ДОКУМЕНТАЦИЯ		
А4			1.090.1-3ПВ.1-2 07СБ	СБОРОЧНЫЙ ЧЕРТЕЖ		
А3			1.090.1-3ПВ.1-2 00Д1	УЗЛЫ ОПАЛУБОЧНЫЕ		
А3			1.090.1-3ПВ.1-2 00РС	ВЕДОМОСТЬ РАСХОДА СТАЛИ НА ЭЛЕМЕНТ		
А4			1.090.1-3ПВ.1-2 00ТО	ТЕХНИЧЕСКОЕ ОПИСАНИЕ		
				ДЕТАЛИ		
ВЧ	2		50.100.120.100	ПРОБКА ДЕРЕВЯННАЯ 50Х100 L=100	4	
				МАТЕРИАЛЫ		
	4			РАСТВОР ЦЕМЕНТНЫЙ М150		0.13М3
				ПИЛОМАТЕРИАЛ		.002М3
			ПЕРЕМЕННЫЕ ДАННЫЕ	ДЛЯ ИСПОЛНЕНИЙ:		
				1.090.1-3ПВ.1-2 07 2ПСЦ 30.19.3,0-П-ПВ		
				СБОРОЧНЫЕ ЕДИНИЦЫ		
А4	1		1.090.1-3ПВ.1-2 21	КАРКАС ПРОСТРАНСТВ. 2КП 30.23.3,0	1	
				МАТЕРИАЛЫ		
	3			БЕТОН ЛЕГКИЙ М150		1.02М3
				1.090.1-3ПВ.1-2 07-01 2ПСЦ 30.19.3,5-П-ПВ		
				СБОРОЧНЫЕ ЕДИНИЦЫ		
А4	1		1.090.1-3ПВ.1-2 21-01	КАРКАС ПРОСТРАНСТВ. 2КП 30.23.3,5	1	
				МАТЕРИАЛЫ		
	3			БЕТОН ЛЕГКИЙ М150		1.22М3

		1.090.1-3ПВ.1-2 07	
НАЧ.ОТД.	Шевченко	ПАНЕЛЬ ЦОКОЛЬНАЯ 2ПСЦ 30.19	СТАДИЯ: Р; ЛИСТ: ; ЛИСТОВ: 1
Н.КОНТР	Ребров		
ГЛ.СПЕЦ.	Ничипоренко		ГОСГРАЖДАНСТРОЙ КиевЗНИИЭП
ПРОВЕРИЛ	Скоробогат		
РАЗРАБ.	Пинчук		

ФОРМАТ А4

ЭПВЦ КиевЗНИИЭП

ОПЕРАТОР ТЛП КОРТ

Гребнева

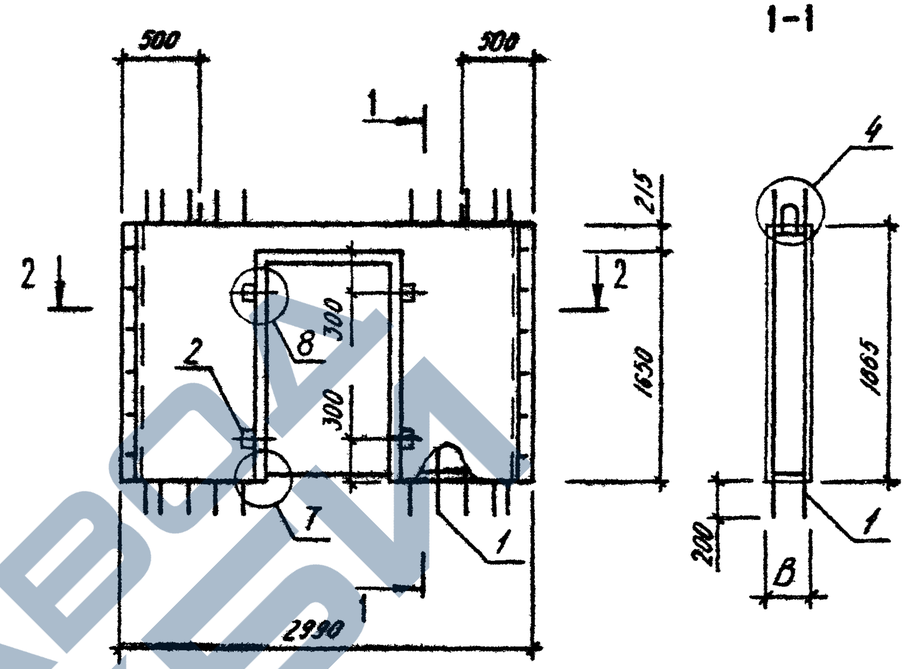

ОБОЗНАЧЕНИЕ	МАРКА	В,ММ	МАССА,Т
I.090.I-3ПВ.I-2 07	2ПСЦ 30.I9.3,0-П-ПВ	300	I,560
-0I	2ПСЦ 30.I9.3,5-П-ПВ	350	I,8I0

ВИД ПАНЕЛИ ДАН С ВНУТРЕННЕЙ СТОРОНЫ

ВЗАМ. ИНВ.№

ПОДПИСЬ И ДАТА

ИНВ.№ПОДЛ.

		1.090.1-3ПВ.1-2 07СБ
НАЧ.ОТД.	Шевченко	ПАНЕЛЬ ЦОКОЛЬНАЯ 2ПСЦ 30.19 СБОРОЧНЫЙ ЧЕРТЕЖ
Н.КОНТР	Ребров	
ГЛ.СПЕЦ.	Ничипоренко	
ПРОВЕРИЛ	Скоробогат	
РАЗРАБ.	Федько	

СТАДИЯ: Р; МАССА: СМ ТАБЛ; МАСШТАБ:

ЛИСТ: ; ЛИСТОВ: 1

ГОСГРАЖДАНСТРОЙ КиевЗНИИЭП

20407 17

ФОРМАТ А4

https://zavodjbi.com/

https://zavodjbi.com/

ФОРМАТ	ЗОНА	ПОЗ	ОБОЗНАЧЕНИЕ	НАИМЕНОВАНИЕ	КОЛ	ПРИМЕЧАНИЕ
				ДОКУМЕНТАЦИЯ		
А3			1.090.1-3ПВ.1-2 08СБ	СБОРОЧНЫЙ ЧЕРТЕЖ		
А3			1.090.1-3ПВ.1-2 00Д1	УЗЛЫ ОПАЛУБОЧНЫЕ		
А3			1.090.1-3ПВ.1-2 00РС	ВЕДОМОСТЬ РАСХОДА СТАЛИ НА ЭЛЕМЕНТ		
А4			1.090.1-3ПВ.1-2 00ТО	ТЕХНИЧЕСКОЕ ОПИСАНИЕ		
			ПЕРЕМЕННЫЕ ДАННЫЕ	ДЛЯ ИСПОЛНЕНИЙ:		
				1.090.1-3ПВ.1-2 08 1ПСЦ 29.19.3,0-П-ПВ		
				СБОРОЧНЫЕ ЕДИНИЦЫ		
А4	1		1.090.1-3ПВ.1-2 22	КАРКАС ПРОСТРАНСТВ. 1КП 29.23.3,0	1	
				МАТЕРИАЛЫ		
	2			БЕТОН ЛЕГКИЙ М150		1.38М3
	3			РАСТВОР ЦЕМЕНТНЫЙ М150		0.15М3
				1.090.1-3ПВ.1-2 08-01 1ПСЦ 29.19.3,5-П-ПВ		
				СБОРОЧНЫЕ ЕДИНИЦЫ		
А4	1		1.090.1-3ПВ.1-2 22-01	КАРКАС ПРОСТРАНСТВ. 1КП 29.23.3,5	1	
				МАТЕРИАЛЫ		
	2			БЕТОН ЛЕГКИЙ М150		1.64М3
	3			РАСТВОР ЦЕМЕНТНЫЙ М150		0.15М3
				1.090.1-3ПВ.1-2 08-02 2ПСЦ 29.19.3,0-П-ПВ		
				СБОРОЧНЫЕ ЕДИНИЦЫ		
А4	1		1.090.1-3ПВ.1-2 22-02	КАРКАС ПРОСТРАНСТВ. 2КП 29.23.3,0	1	
				МАТЕРИАЛЫ		
	2			БЕТОН ЛЕГКИЙ М150		1.38М3
	3			РАСТВОР ЦЕМЕНТНЫЙ М150		0.15М3
				1.090.1-3ПВ.1-2 08-03 2ПСЦ 29.19.3,5-П-ПВ		
				СБОРОЧНЫЕ ЕДИНИЦЫ		
А4	1		1.090.1-3ПВ.1-2 22-03	КАРКАС ПРОСТРАНСТВ. 2КП 29.23.3,5	1	
				МАТЕРИАЛЫ		
	2			БЕТОН ЛЕГКИЙ М150		1.64М3
	3			РАСТВОР ЦЕМЕНТНЫЙ М150		0.15М3

ЭПВЦ Киев ЗНИИЭП — ОПЕРАТОР ТПП КОРТ — Гребнева

НАЧ ОТД	Шевченко		
Н КОНТР	Ребров		
ГЛ СПЕЦ	Ничипоренко		
ПРОВЕРИЛ	Скообогат		
РАЗРАБ	Пинчук		

1.090.1-3ПВ.1-2 08

ПАНЕЛЬ ЦОКОЛЬНАЯ

1ПСЦ 29.19, 2ПСЦ 29.19

СТАДИЯ	ЛИСТ	ЛИСТОВ
Р	1	2

ГОСГРАЖДАНСТРОЙ КиевЗНИИЭП

ВЗАМ ИНВ № | ПОДПИСЬ И ДАТА | ИНВ №ПОДЛ

1.090.1-3ПВ.1-2 08

ЛИСТ 2

https://zavodjbi.com/

https://zavodjbi.com/

РИС. 1

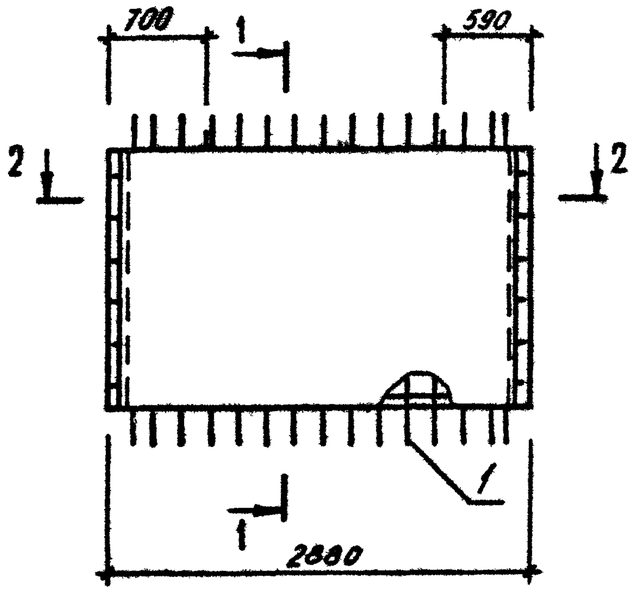

РИС. 2

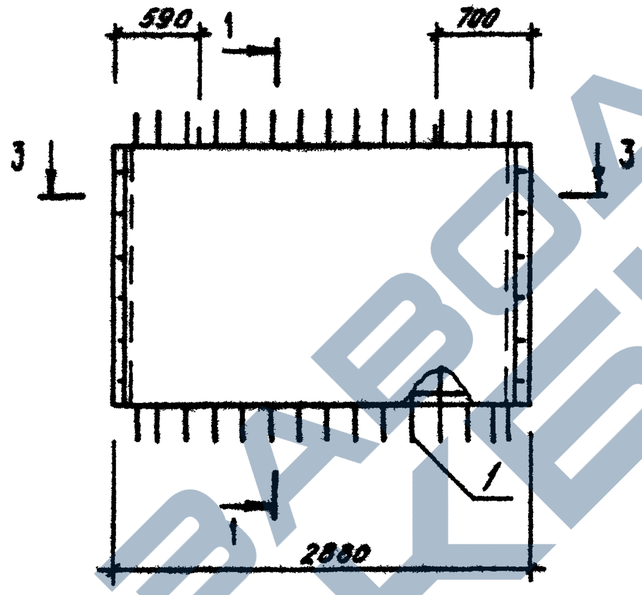

1-1

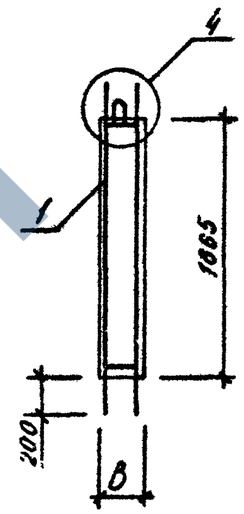

2-2

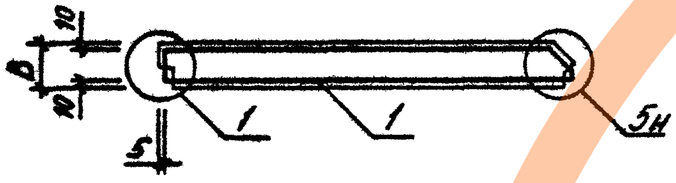

3-3

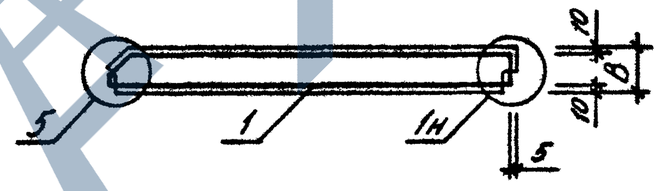

ВИД ПАНЕЛИ ДАН С ВНУТРЕННЕЙ СТОРОНЫ

ОБОЗНАЧЕНИЕ	МАРКА	РИС	В, ММ	МАССА, Т
I.090.I-3ПВ.I-2 08	IIПСЦ 29.I9,3,0-П-ПВ	I	300	2,070
-0I	IIПСЦ 29.I9.3,5-П-ПВ	I	350	2,400
-02	2IIПСЦ 29.I9.3,0-П-ПВ	2	300	2,070
-03	2IIПСЦ 29.I9.3,5-П-ПВ	2	350	2,400

НАЧОТД	Шевченко		
Н КОНТР	Редров		
ГЛ СПЕЦ	Ничипоренко		
ПРОВЕРИЛ	Скоробагат		
РАЗРАБ	Федько		

1.090.1-3ПВ.1-2 08СБ

ПАНЕЛЬ ЦОКОЛЬНАЯ
IIПСЦ 29.I9, 2IIПСЦ 29.I9
СБОРОЧНЫЙ ЧЕРТЕЖ

СТАДИЯ	МАССА	МАСШТАБ
Р	СМ ТАБП	
ЛИСТ	ЛИСТОВ 1	

ГОСГРАЖДАНСТРОЙ
КиевЗНИИЭП

20407 19

ФОРМАТ А3

ФОРМАТ	ЗОНА	ПОЗ	ОБОЗНАЧЕНИЕ	НАИМЕНОВАНИЕ	КОЛ	ПРИМЕЧАНИЕ
				ДОКУМЕНТАЦИЯ		
А3			1.090.1-3ПВ.1-2 09СВ	СВОРОЧНЫЙ ЧЕРТЕЖ		
А3			1.090.1-3ПВ.1-2 00Д1	УЗЛЫ ОПАЛУБОЧНЫЕ		
А3			1.090.1-3ПВ.1-2 00РС	ВЕДОМОСТЬ РАСХОДА СТАЛИ НА ЭЛЕМЕНТ		
А4			1.090.1-3ПВ.1-2 00ТО	ТЕХНИЧЕСКОЕ ОПИСАНИЕ		
			ПЕРЕМЕННЫЕ ДАННЫЕ	ДЛЯ ИСПОЛНЕНИЙ:		
				1.090.1-3ПВ.1-2 09 1ПСЦ 17.19.3,0-П-ПВ		
				СБОРОЧНЫЕ ЕДИНИЦЫ		
А4	1		1.090.1-3ПВ.1-2 23	КАРКАС ПРОСТРАНСТВ. 1КП 17.23.3,0	1	
				МАТЕРИАЛЫ		
	2			БЕТОН ЛЕГКИЙ М150		0.78М3
	3			РАСТВОР ЦЕМЕНТНЫЙ М150		0.09М3
				1.090.1-3ПВ.1-2 09-01 1ПСЦ 17.19.3,5-П-ПВ		
				СБОРОЧНЫЕ ЕДИНИЦЫ		
А4	1		1.090.1-3ПВ.1-2 23-01	КАРКАС ПРОСТРАНСТВ. 1КП 17.23.3,5	1	
				МАТЕРИАЛЫ		
	2			БЕТОН ЛЕГКИЙ М150		0.92М3
	3			РАСТВОР ЦЕМЕНТНЫЙ М150		0.08М3
				1.090.1-3ПВ.1-2 09-02 2ПСЦ 17.19.3,0-П-ПВ		
				СБОРОЧНЫЕ ЕДИНИЦЫ		
А4	1		1.090.1-3ПВ.1-2 23-02	КАРКАС ПРОСТРАНСТВ. 2КП 17.23.3,0	1	
				МАТЕРИАЛЫ		

			1.090.1-3ПВ.1-2 09
НАЧ ОТД	Шевченко		ПАНЕЛЬ ЦОКОЛЬНАЯ 1ПСЦ 17.19, 2ПСЦ 17.19
Н КОНТР	Ребров		
ГП СПЕЦ	Ничипоренко		
ПРОВЕРИЛ	Скоробогат		
РАЗРАБ.	Пинчук		

СТАДИЯ	ЛИСТ	ЛИСТОВ
Р	1	2

ГОСГРАЖДАНСТРОЙ КиевЗНИИЭП

ЭПВЦ Киев ЗНИИЭП — ОПЕРАТОР ТЛП КОРТ — Гребнева

ФОРМАТ	ЗОНА	ПОЗ.	ОБОЗНАЧЕНИЕ	НАИМЕНОВАНИЕ	КОЛ	ПРИМЕЧАНИЕ
		2		БЕТОН ЛЕГКИЙ М150		0.78М3
		3		РАСТВОР ЦЕМЕНТНЫЙ М150		0.09М3
				1.090.1-3ПВ.1-2 09-03 2ПСЦ 17.19.3,5-П-ПВ		
				СБОРОЧНЫЕ ЕДИНИЦЫ		
А4	1		1.090.1-3ПВ.1-2 23-03	КАРКАС ПРОСТРАНСТВ. 2КП 17.23.3,5	1	
				МАТЕРИАЛЫ		
	2			БЕТОН ЛЕГКИЙ М150		0.92М3
	3			РАСТВОР ЦЕМЕНТНЫЙ М150		0.08М3

ВЗАМ ИНВ № | ПОДПИСЬ И ДАТА | ИНВ № ПОДЛ

1.090.1-3ПВ.1-2 09 — ЛИСТ 2

РИС.1

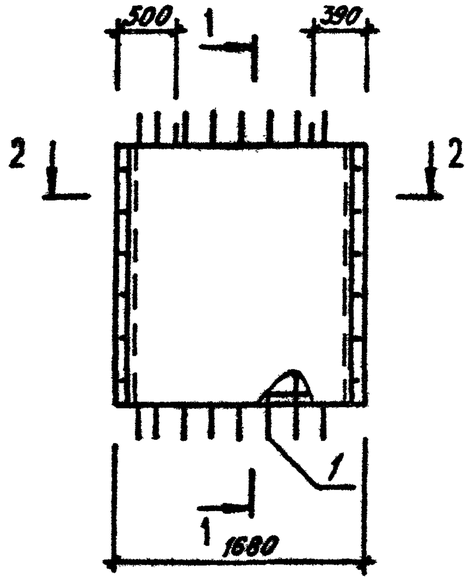

2-2

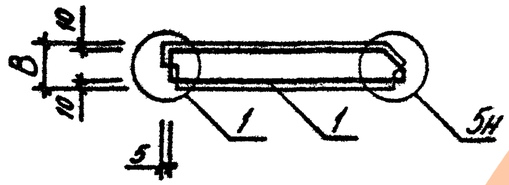

РИС.2

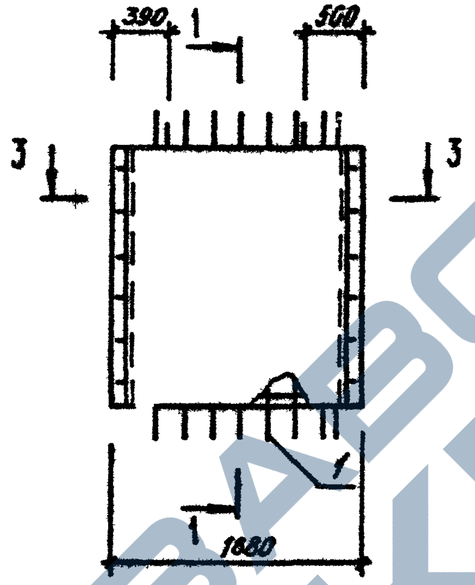

3-3

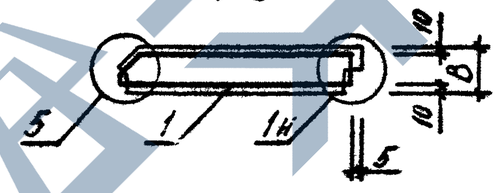

1-1

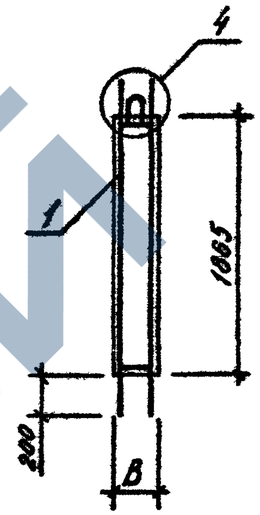

ВИД ПАНЕЛИ ДАН С ВНУТРЕННЕЙ СТОРОНЫ

ОБОЗНАЧЕНИЕ	МАРКА	РИС	В, ММ	МАССА, Т
I.090.I-3ПВ.I-2 09	1ПСЦ I7.I9.3,0-П-ПВ	I	300	I,I70
-0I	1ПСЦ I7.I9.3,5-П-ПВ	I	350	I,350
-02	2ПСЦ I7.I9.3,0-П-ПВ	2	300	I,I70
-03	2ПСЦ I7.I9.3,5-П-ПВ	2	350	I,350

НАЧ ОТД	Шевченко		
Н КОНТР	Ребров		
ГЛ СПЕЦ	Ничипоренко		
ПРОВЕРИЛ	Скорабагат		
РАЗРАБ	Федько		

1.090.1-3ПВ.1-2 09СБ

ПАНЕЛЬ ЦОКОЛЬНАЯ
1ПСЦ I7.I9, 2ПСЦ I7.I9
СБОРОЧНЫЙ ЧЕРТЕЖ

СТАДИЯ	МАССА	МАСШТАБ
Р	СМ ТАБЛ	
ЛИСТ	ЛИСТОВ 1	

ГОСГРАЖДАНСТРОЙ
КиевЗНИИЭП

20407 21

формат А3

ФОРМАТ	ЗОНА	ПОЗ	ОБОЗНАЧЕНИЕ	НАИМЕНОВАНИЕ	КОЛ	ПРИМЕЧАНИЕ
				ДОКУМЕНТАЦИЯ		
А3			1.090.1-3ПВ.1-2 10СБ	СБОРОЧНЫЙ ЧЕРТЕЖ		
А3			1.090.1-3ПВ.1-2 00Д1	УЗЛЫ ОПАЛУБОЧНЫЕ		
А3			1.090.1-3ПВ.1-2 00РС	ВЕДОМОСТЬ РАСХОДА СТАЛИ НА ЭЛЕМЕНТ		
А4			1.090.1-3ПВ.1-2 00ТО	ТЕХНИЧЕСКОЕ ОПИСАНИЕ		
			ПЕРЕМЕННЫЕ ДАННЫЕ	ДЛЯ ИСПОЛНЕНИЙ:		
				1.090.1-3ПВ.1-2 10 1ПСЦ 11.19.3,0-П-ПВ		
				СБОРОЧНЫЕ ЕДИНИЦЫ		
А4	1		1.090.1-3ПВ.1-2 24	КАРКАС ПРОСТРАНСТВ. 1КП 11.23.3,0	1	
				МАТЕРИАЛЫ		
	2			БЕТОН ЛЕГКИЙ М150		0.47М3
	3			РАСТВОР ЦЕМЕНТНЫЙ М150		0.05М3
				1.090.1-3ПВ.1-2 10-01 1ПСЦ 11.19.3,5-П-ПВ		
				СБОРОЧНЫЕ ЕДИНИЦЫ		
А4	1		1.090.1-3ПВ.1-2 24-01	КАРКАС ПРОСТРАНСТВ. 1КП 11.23.3,5	1	
				МАТЕРИАЛЫ		
	2			БЕТОН ЛЕГКИЙ М150		0.56М3
	3			РАСТВОР ЦЕМЕНТНЫЙ М150		0.05М3
				1.090.1-3ПВ.1-2 10-02 2ПСЦ 11.19.3,0-П-ПВ		
				СБОРОЧНЫЕ ЕДИНИЦЫ		
А4	1		1.090.1-3ПВ.1-2 24-02	КАРКАС ПРОСТРАНСТВ. 2КП 11.23.3,0	1	
				МАТЕРИАЛЫ		
	2			БЕТОН ЛЕГКИЙ М150		0.47М3
	3			РАСТВОР ЦЕМЕНТНЫЙ М150		0.05М3
				1.090.1-3ПВ.1-2 10-03 2ПСЦ 11.19.3,5-П-ПВ		
				СБОРОЧНЫЕ ЕДИНИЦЫ		
А4	1		1.090.1-3ПВ.1-2 24-03	КАРКАС ПРОСТРАНСТВ. 2КП 11.23.3,5	1	
				МАТЕРИАЛЫ		
	2			БЕТОН ЛЕГКИЙ М150		0.56М3
	3			РАСТВОР ЦЕМЕНТНЫЙ М150		0.05М3

		1.090.1-3ПВ.1-2 10	
НАЧОТД	Шевченко		
Н.КОНТР	Ребров		ПАНЕЛЬ ЦОКОЛЬНАЯ ПСЦ II.I9, 2ПСЦ II.I9
ГЛ.СПЕЦ	Ничипоренко		
ПРОВЕРИЛ	Скоробогат		
РАЗРАБ	Пинчук		

СТАДИЯ	ЛИСТ	ЛИСТОВ
Р	1	2

ГОСГРАЖДАНСТРОЙ
КиевЗНИИЭП

ФОРМАТ А4

ЭПВЦ Киев ЗНИИЭП
ОПЕРАТОР ТЛП КОРТ
Гребнева

ВЗАМ ИНВ № | ПОДПИСЬ И ДАТА | ИНВ №ПОДЛ

1.090.1-3ПВ.1-2 10

ЛИСТ 2

https://zavodjbi.com/

РИС.1

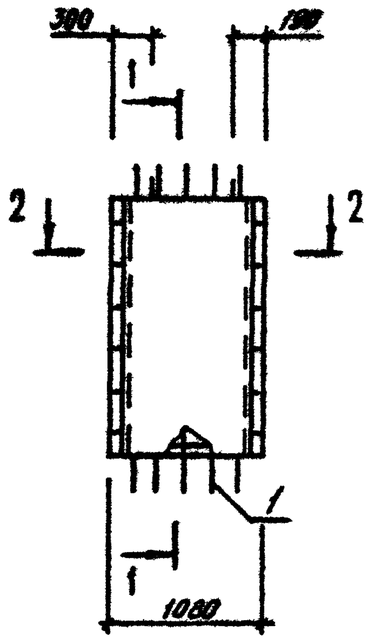

2-2

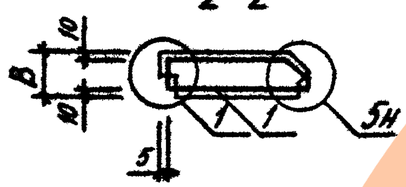

РИС.2

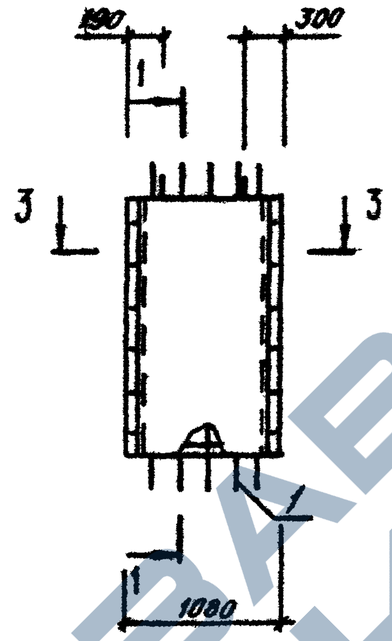

3-3

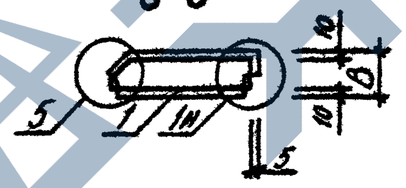

1-1

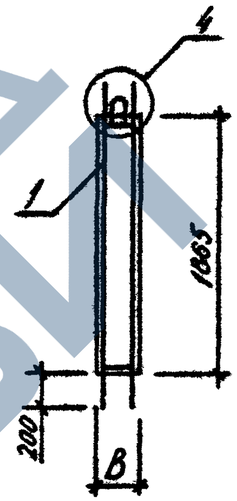

ВИД ПАНЕЛИ ДАН С ВНУТРЕННЕЙ СТОРОНЫ

ОБОЗНАЧЕНИЕ	МАРКА	РИС	В,ММ	МАССА,Т
I.090.I-3ПВ.I-2 I0	1ПСЦ II.I9.3,0-II-ПВ	I	300	0,7I0
-0I	1ПСЦ II.I9.3,5-II-ПВ	I	350	0,8I0
-02	2ПСЦ II.I9.3,0-II-ПВ	2	300	0,7I0
-03	2ПСЦ II.I9.3,5-II-ПВ	2	350	0,8I0

НАЧ.ОТД.	Шевченка		
Н.КОНТР	Ребров		
ГЛ.СПЕЦ.	Кучипоренко		
ПРОВЕРИЛ	Скородогат		
РАЗРАБ.	Федько		

1.090.1-3ПВ.1-2 10СБ

ПАНЕЛЬ ЦОКОЛЬНАЯ
1ПСЦ II.I9, 2ПСЦ II.I9
СБОРОЧНЫЙ ЧЕРТЕЖ

СТАДИЯ	МАССА	МАСШТАБ
Р	СМ ТАБЛ	
ЛИСТ	ЛИСТОВ 1	

ГОСГРАЖДАНСТРОЙ
КиевЗНИИЭП

20107 25

https://zavodjbi.com/

ФОРМАТ	ЗОНА	ПОЗ	ОБОЗНАЧЕНИЕ	НАИМЕНОВАНИЕ	КОЛ.	ПРИМЕЧАНИЕ
				ДОКУМЕНТАЦИЯ		
А4			1.090.1-3ПВ.1-2 11СБ	СБОРОЧНЫЙ ЧЕРТЕЖ		
А3			1.090.1-3ПВ.1-2 00Д1	УЗЛЫ ОПАЛУБОЧНЫЕ		
А3			1.090.1-3ПВ.1-2 00РС	ВЕДОМОСТЬ РАСХОДА СТАЛИ НА ЭЛЕМЕНТ		
А4			1.090.1-3ПВ.1-2 00ТО	ТЕХНИЧЕСКОЕ ОПИСАНИЕ		
			ПЕРЕМЕННЫЕ ДАННЫЕ	ДЛЯ ИСПОЛНЕНИЙ:		
				1.090.1-3ПВ.1-2 11 ПСД 28.19.3,0-П-ПВ		
				СБОРОЧНЫЕ ЕДИНИЦЫ		
А4		1	1.090.1-3ПВ.1-2 25	КАРКАС ПРОСТРАНСТВ. КП 28.23.3,0	1	
				МАТЕРИАЛЫ		
		2		БЕТОН ЛЕГКИЙ М150		1.34М3
		3		РАСТВОР ЦЕМЕНТНЫЙ М150		0.14М3
				1.090.1-3ПВ.1-2 11-01 ПСД 28.19.3,5-П-ПВ		
				СБОРОЧНЫЕ ЕДИНИЦЫ		
А4		1	1.090.1-3ПВ.1-2 25-01	КАРКАС ПРОСТРАНСТВ. КП 28.23.3,5	1	
				МАТЕРИАЛЫ		
		2		БЕТОН ЛЕГКИЙ М150		1.57М3
		3		РАСТВОР ЦЕМЕНТНЫЙ М150		0.13М3

		1.090.1-3ПВ.1-2 11	
НАЧ.ОТД.	Шевченко	ПАНЕЛЬ ЦОКОЛЬНАЯ ПСД 28.19	СТАДИЯ: Р; ЛИСТ: ; ЛИСТОВ: 1
Н.КОНТР.	Ребров		ГОССТРОЙ КиевЗНИИЭП
ГЛ.СПЕЦ.	Ничипоренко		
ПРОВЕРИЛ	Скоробогат		
РАЗРАБ.	Пинчук		

ЭПВЦ КиевЗНИИЭП | ОПЕРАТОР ТЛП КОРТ | Гребнева

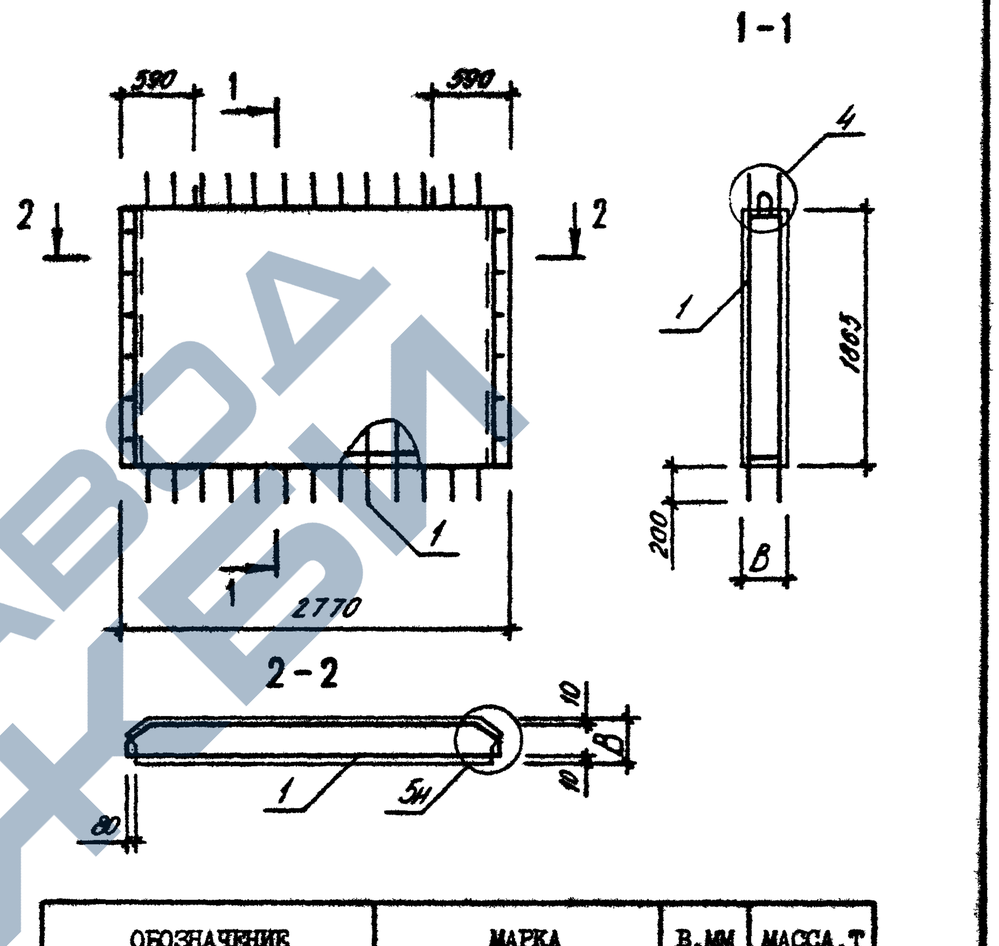

ОБОЗНАЧЕНИЕ	МАРКА	В,ММ	МАССА,Т
1.090.1-3ПВ.1-2 11	ПСД 28.19.3,0-П-ПВ	300	1,990
-01	ПСД 28.19.3,5-П-ПВ	350	2,280

ВИД ПАНЕЛИ ДАН С ВНУТРЕННЕЙ СТОРОНЫ

ВЗАМ. ИНВ.№ | ПОДПИСЬ И ДАТА | ИНВ.№ ПОДЛ.

		1.090.1-3ПВ.1-2 11СБ	
НАЧ.ОТД.	Шевченко	ПАНЕЛЬ ЦОКОЛЬНАЯ ПСД 28.19 СБОРОЧНЫЙ ЧЕРТЕЖ	СТАДИЯ: Р; МАССА: СМ ТАБЛ; МАСШТАБ:
Н.КОНТР.	Ребров		ЛИСТ: ; ЛИСТОВ: 1
ГЛ.СПЕЦ.	Ничипоренко		ГОССТРОЙ КиевЗНИИЭП
ПРОВЕРИЛ	Скоробогат		
РАЗРАБ.	Федько		

ЗАВОДЖБИ

ФОРМАТ	ЗОНА	ПОЗ	ОБОЗНАЧЕНИЕ	НАИМЕНОВАНИЕ	КОЛ	ПРИМЕЧАНИЕ
				ДОКУМЕНТАЦИЯ		
А3			1.090.1-3ПВ.1-2 12СВ	СБОРОЧНЫЙ ЧЕРТЕЖ		
А3			1.090.1-3ПВ.1-2 00Д1	УЗЛЫ ОПАЛУБОЧНЫЕ		
А3			1.090.1-3ПВ.1-2 00РС	ВЕДОМОСТЬ РАСХОДА СТАЛИ НА ЭЛЕМЕНТ		
А4			1.090.1-3ПВ.1-2 00ТО	ТЕХНИЧЕСКОЕ ОПИСАНИЕ		
			ПЕРЕМЕННЫЕ ДАННЫЕ	ДЛЯ ИСПОЛНЕНИЙ:		
				1.090.1-3ПВ.1-2 12 1ПСЦ 33.19.3,0-П-ПВ		
				СБОРОЧНЫЕ ЕДИНИЦЫ		
А4		1	1.090.1-3ПВ.1-2 26	КАРКАС ПРОСТРАНСТВ. 1КП 33.23.3,0	1	
				МАТЕРИАЛЫ		
		2		БЕТОН ЛЕГКИЙ М150		1.46М3
		3		РАСТВОР ЦЕМЕНТНЫЙ М150		0.18М3
				1.090.1-3ПВ.1-2 12-01 1ПСЦ 33.19.3,5-П-ПВ		
				СБОРОЧНЫЕ ЕДИНИЦЫ		
А4		1	1.090.1-3ПВ.1-2 26-01	КАРКАС ПРОСТРАНСТВ. 1КП 33.23.3,5	1	
				МАТЕРИАЛЫ		
		2		БЕТОН ЛЕГКИЙ М150		1.73М3
		3		РАСТВОР ЦЕМЕНТНЫЙ М150		0.18М3
				1.090.1-3ПВ.1-2 12-02 2ПСЦ 33.19.3,0-П-ПВ		
				СБОРОЧНЫЕ ЕДИНИЦЫ		
А4		1	1.090.1-3ПВ.1-2 26-02	КАРКАС ПРОСТРАНСТВ. 2КП 33.23.3,0	1	
				МАТЕРИАЛЫ		

1.090.1-3ПВ.1-2 12

НАЧ ОТД	Шевченко	
Н КОНТР	Ребров	
ГЛ СПЕЦ	Ничипоренко	
ПРОВЕРИЛ	Скоробогат	
РАЗРАБ.	Пимчук	

ПАНЕЛЬ ЦОКОЛЬНАЯ

1ПСЦ 33.19, 2ПСЦ 33.19

СТАДИЯ	ЛИСТ	ЛИСТОВ
Р	1	2

ГОСГРАЖДАНСТРОЙ КиевЗНИИЭП

ФОРМАТ А4

ЭПВЦ Киев ЗНИИЭП

ОПЕРАТОР ТЛП КОРТ

Гребнева

ФОРМАТ	ЗОНА	ПОЗ.	ОБОЗНАЧЕНИЕ	НАИМЕНОВАНИЕ	КОЛ	ПРИМЕЧАНИЕ
		2		БЕТОН ЛЕГКИЙ М150		1.46М3
		3		РАСТВОР ЦЕМЕНТНЫЙ М150		0.18М3
				1.090.1-3ПВ.1-2 12-03 2ПСЦ 33.19.3,5-П-ПВ		
				СБОРОЧНЫЕ ЕДИНИЦЫ		
А4		1	1.090.1-3ПВ.1-2 26-03	КАРКАС ПРОСТРАНСТВ. 2КП 33.23.3,5	1	
				МАТЕРИАЛЫ		
		2		БЕТОН ЛЕГКИЙ М150		1.73М3
		3		РАСТВОР ЦЕМЕНТНЫЙ М150		0.18М3

ВЗАМ ИНВ №

ПОДПИСЬ И ДАТА

ИНВ.№ПОДЛ

1.090.1-3ПВ.1-2 12

ЛИСТ 2

ЗАВОД ЖБИ

РИС.1

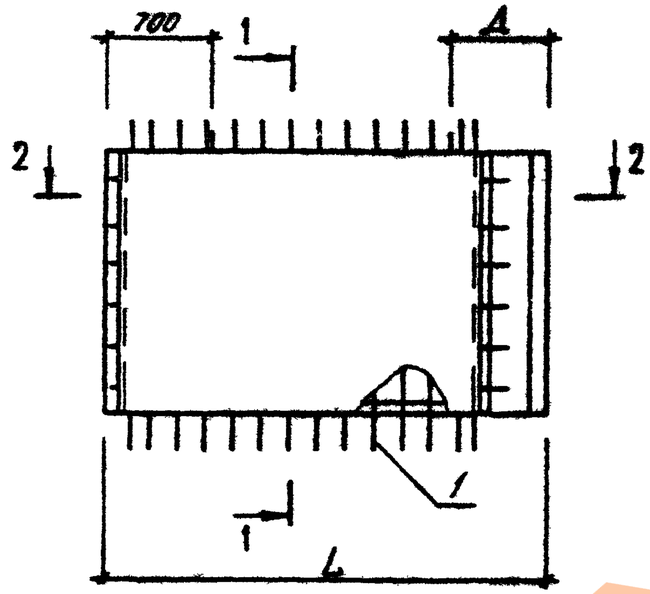

РИС.2

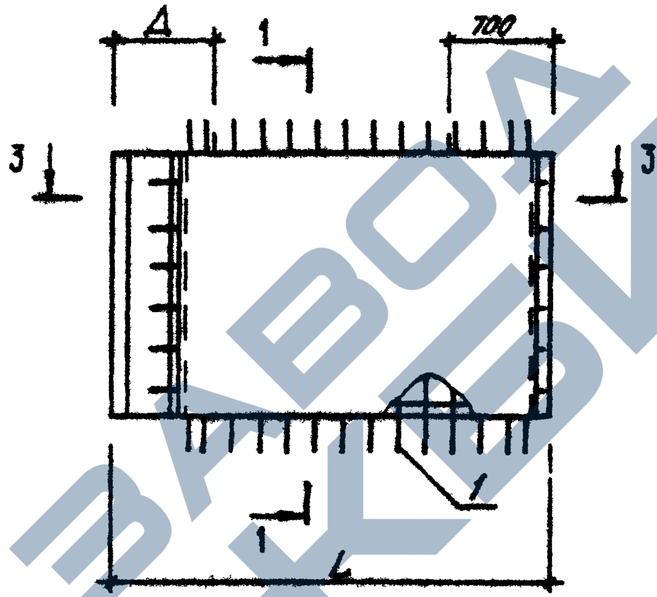

1-1

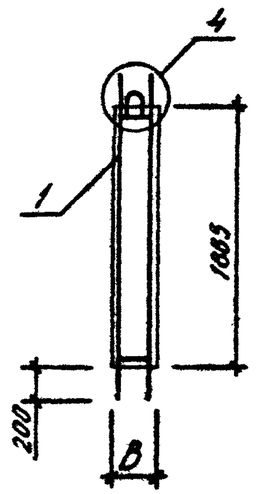

2-2

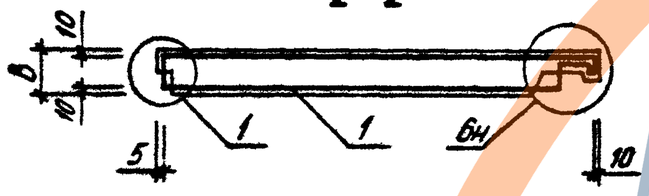

3-3

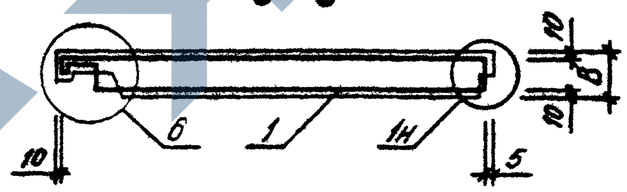

ВИД ПАНЕЛИ ДАН С ВНУТРЕННЕЙ СТОРОНЫ

ОБОЗНАЧЕНИЕ	МАРКА	РИС	L,ММ	В,ММ	Д,ММ	МАССА,Т
I.090.I-3ПВ.I-2 I2	1ПСЦ 33.I9.3,0-П-ПВ	I	3215	300	700	2,220
-0I	1ПСЦ 33.I9.3,5-П-ПВ	I	3265	350	750	2,580
-02	2ПСЦ 33.I9.3,0-П-ПВ	2	3215	300	700	2,220
-03	2ПСЦ 33.I9.3,5-П-ПВ	2	3265	350	750	2,580

НАЧ.ОТД	Шевченко		
Н.КОНТР	Ребров		
ГЛ.СПЕЦ	Ничипоренко		
ПРОВЕРИЛ	Ничипоренко		
РАЗРАБ.	Федько		

1.090.1-3ПВ.1-2 12СБ

ПАНЕЛЬ ЦОКОЛЬНАЯ 1ПСЦ 33.I9, 2ПСЦ 33.I9 СБОРОЧНЫЙ ЧЕРТЕЖ

СТАДИЯ	МАССА	МАСШТАБ
Р	СМ ТАБЛ	
ЛИСТ	ЛИСТОВ 1	

ГОСГРАЖДАНСТРОЙ
КиевЗНИИЭП

ФОРМАТ А3

ФОРМАТ	ЗОНА	ПОЗ	ОБОЗНАЧЕНИЕ	НАИМЕНОВАНИЕ	КОЛ.	ПРИМЕЧАНИЕ
				ДОКУМЕНТАЦИЯ		
А3			1.090.1-3ПВ.1-2 13СВ	СВОРОЧНЫЙ ЧЕРТЕЖ		
А3			1.090.1-3ПВ.1-2 00Д1	УЗЛЫ ОПАЛУБОЧНЫЕ		
А3			1.090.1-3ПВ.1-2 00РС	ВЕДОМОСТЬ РАСХОДА СТАЛИ НА ЭЛЕМЕНТ		
А4			1.090.1-3ПВ.1-2 00ТО	ТЕХНИЧЕСКОЕ ОПИСАНИЕ		
			ПЕРЕМЕННЫЕ ДАННЫЕ	ДЛЯ ИСПОЛНЕНИЙ:		
				1.090.1-3ПВ.1-2 13 1ПСЦ 21.19.3,0-П-ПВ		
				СВОРОЧНЫЕ ЕДИНИЦЫ		
А4	1		1.090.1-3ПВ.1-2 27	КАРКАС ПРОСТРАНСТВ. 1КП 21.23.3,0	1	
				МАТЕРИАЛЫ		
	2			БЕТОН ЛЕГКИЙ М150		0.85М3
	3			РАСТВОР ЦЕМЕНТНЫЙ М150		0.11М3
				1.090.1-3ПВ.1-2 13-01 1ПСЦ 21.19.3,5-П-ПВ		
				СВОРОЧНЫЕ ЕДИНИЦЫ		
А4	1		1.090.1-3ПВ.1-2 27-01	КАРКАС ПРОСТРАНСТВ. 1КП 21.23.3,5	1	
				МАТЕРИАЛЫ		
	2			БЕТОН ЛЕГКИЙ М150		1.01М3
	3			РАСТВОР ЦЕМЕНТНЫЙ М150		0.12М3
				1.090.1-3ПВ.1-2 13-02 2ПСЦ 21.19.3,0-П-ПВ		
				СВОРОЧНЫЕ ЕДИНИЦЫ		
А4	1		1.090.1-3ПВ.1-2 27-02	КАРКАС ПРОСТРАНСТВ. 2КП 21.23.3,0	1	
				МАТЕРИАЛЫ		
	2			БЕТОН ЛЕГКИЙ М150		0.85М3
	3			РАСТВОР ЦЕМЕНТНЫЙ М150		0.11М3
				1.090.1-3ПВ.1-2 13-03 2ПСЦ 21.19.3,5-П-ПВ		
				СВОРОЧНЫЕ ЕДИНИЦЫ		
А4	1		1.090.1-3ПВ.1-2 27-03	КАРКАС ПРОСТРАНСТВ. 2КП 21.23.3,5	1	
				МАТЕРИАЛЫ		
	2			БЕТОН ЛЕГКИЙ М150		1.01М3
	3			РАСТВОР ЦЕМЕНТНЫЙ М150		0.12М3

1.090.1-3ПВ.1-2 13

НАЧ.ОТД.	Шевченко		
Н.КОНТР.	Ребров		
ГЛ.СПЕЦ.	Ничипоренко		
ПРОВЕРИЛ	Скоробогат		
РАЗРАБ.	Панчук		

ПАНЕЛЬ ЦОКОЛЬНАЯ

1ПСЦ 21.19, 2ПСЦ 21.19

СТАДИЯ	ЛИСТ	ЛИСТОВ
Р	1	2

ГОСГРАЖДАНСТРОЙ КиевЗНИИЭП

ЭПВЦ КиевЗНИИЭП — ОПЕРАТОР ТЛП КОРТ — Гребнево Дубна

ВЗАМ.ИНВ.№ | ПОДПИСЬ И ДАТА | ИНВ.№ ПОДЛ.

1.090.1-3ПВ.1-2 13

ЛИСТ 2

20407 27

ФОРМАТ А4

ЗАВОД ЖБИ

РИС.1

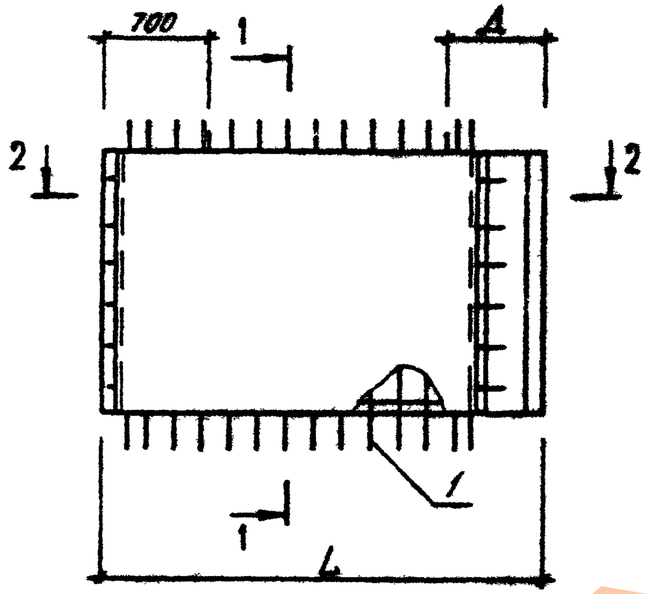

РИС.2

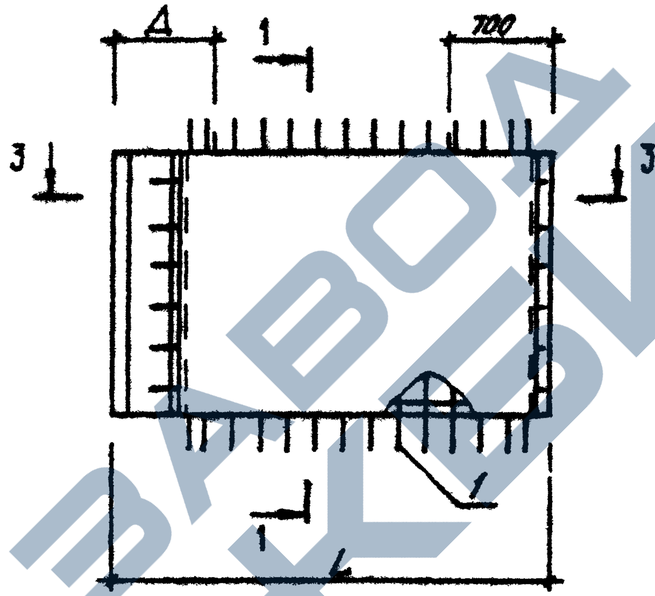

1-1

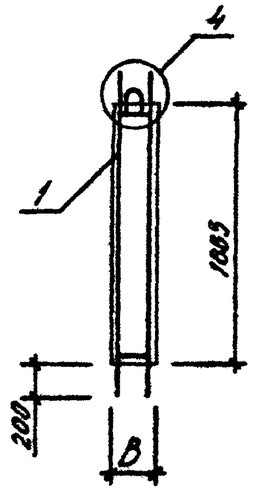

2-2

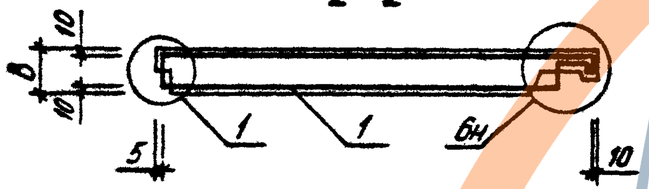

3-3

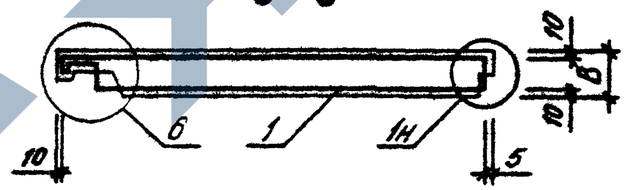

ВИД ПАНЕЛИ ДАН С ВНУТРЕННЕЙ СТОРОНЫ

ОБОЗНАЧЕНИЕ	МАРКА	РИС	L,ММ	В,ММ	Д,ММ	МАССА,Т
I.090.I-3ПВ.I-2 I2	1ПСЦ 33.I9.3,0-П-ПВ	I	3215	300	700	2,220
-0I	1ПСЦ 33.I9.3,5-П-ПВ	I	3265	350	750	2,580
-02	2ПСЦ 33.I9.3,0-П-ПВ	2	3215	300	700	2,220
-03	2ПСЦ 33.I9.3,5-П-ПВ	2	3265	350	750	2,580

НАЧ.ОТД	Шевченко		1.090.1-3ПВ.1-2 12СБ
Н.КОНТР	Ребров		ПАНЕЛЬ ЦОКОЛЬНАЯ 1ПСЦ 33.I9, 2ПСЦ 33.I9 СБОРОЧНЫЙ ЧЕРТЕЖ
ГП.СПЕЦ	Ничипоренко		
ПРОВЕРИЛ	Ничипоренко		
РАЗРАБ.	Федько		

СТАДИЯ	МАССА	МАСШТАБ
Р	СМ ТАБЛ	
ЛИСТ	ЛИСТОВ 1	

ГОСГРАЖДАНСТРОЙ
КиевЗНИИЭП

ФОРМАТ А3

ФОРМАТ	ЗОНА	ПОЗ	ОБОЗНАЧЕНИЕ	НАИМЕНОВАНИЕ	КОЛ	ПРИМЕЧАНИЕ
				ДОКУМЕНТАЦИЯ		
А3			1.090.1-3ПВ.1-2 13СВ	СВОРОЧНЫЙ ЧЕРТЕЖ		
А3			1.090.1-3ПВ.1-2 00Д1	УЗЛЫ ОПАЛУБОЧНЫЕ		
А3			1.090.1-3ПВ.1-2 00РС	ВЕДОМОСТЬ РАСХОДА СТАЛИ НА ЭЛЕМЕНТ		
А4			1.090.1-3ПВ.1-2 00ТО	ТЕХНИЧЕСКОЕ ОПИСАНИЕ		
			ПЕРЕМЕННЫЕ ДАННЫЕ	ДЛЯ ИСПОЛНЕНИЙ:		
				1.090.1-3ПВ.1-2 13 1ПСЦ 21.19.3,0-П-ПВ		
				СВОРОЧНЫЕ ЕДИНИЦЫ		
А4		1	1.090.1-3ПВ.1-2 27	КАРКАС ПРОСТРАНСТВ. 1КП 21.23.3,0	1	
				МАТЕРИАЛЫ		
		2		БЕТОН ЛЕГКИЙ М150		0.85М3
		3		РАСТВОР ЦЕМЕНТНЫЙ М150		0.11М3
				1.090.1-3ПВ.1-2 13-01 1ПСЦ 21.19.3,5-П-ПВ		
				СВОРОЧНЫЕ ЕДИНИЦЫ		
А4		1	1.090.1-3ПВ.1-2 27-01	КАРКАС ПРОСТРАНСТВ. 1КП 21.23.3,5	1	
				МАТЕРИАЛЫ		
		2		БЕТОН ЛЕГКИЙ М150		1.01М3
		3		РАСТВОР ЦЕМЕНТНЫЙ М150		0.12М3
				1.090.1-3ПВ.1-2 13-02 2ПСЦ 21.19.3,0-П-ПВ		
				СВОРОЧНЫЕ ЕДИНИЦЫ		
А4		1	1.090.1-3ПВ.1-2 27-02	КАРКАС ПРОСТРАНСТВ. 2КП 21.23.3,0	1	
				МАТЕРИАЛЫ		

1.090.1-3ПВ.1-2 13

НАЧ ОТД	Шевченко	
Н.КОНТР	Ребров	
ГЛ СПЕЦ.	Ничипоренко	
ПРОВЕРИЛ	Скоробогат	
РАЗРАБ.	Панчук	

ПАНЕЛЬ ЦОКОЛЬНАЯ

1ПСЦ 21.19, 2ПСЦ 21.19

СТАДИЯ	ЛИСТ	ЛИСТОВ
Р	1	2

ГОСГРАЖДАНСТРОЙ КиевЗНИИЭП

ЭПВЦ Киев ЗНИИЭП

ОПЕРАТОР ТЛП КОРТ

Гребнева

ФОРМАТ	ЗОНА	ПОЗ	ОБОЗНАЧЕНИЕ	НАИМЕНОВАНИЕ	КОЛ	ПРИМЕЧАНИЕ
		2		БЕТОН ЛЕГКИЙ М150		0.85М3
		3		РАСТВОР ЦЕМЕНТНЫЙ М150		0.11М3
				1.090.1-3ПВ.1-2 13-03 2ПСЦ 21.19.3,5-П-ПВ		
				СВОРОЧНЫЕ ЕДИНИЦЫ		
А4		1	1.090.1-3ПВ.1-2 27-03	КАРКАС ПРОСТРАНСТВ. 2КП 21.23.3,5	1	
				МАТЕРИАЛЫ		
		2		БЕТОН ЛЕГКИЙ М150		1.01М3
		3		РАСТВОР ЦЕМЕНТНЫЙ М150		0.12М3

ВЗАМ ИНВ №

ПОДПИСЬ И ДАТА

ИНВ № ПОДЛ

1.090.1-3ПВ.1-2 13

ЛИСТ 2

ЗАВОД КБИ

https://zavodjbi.com/

РИС.1

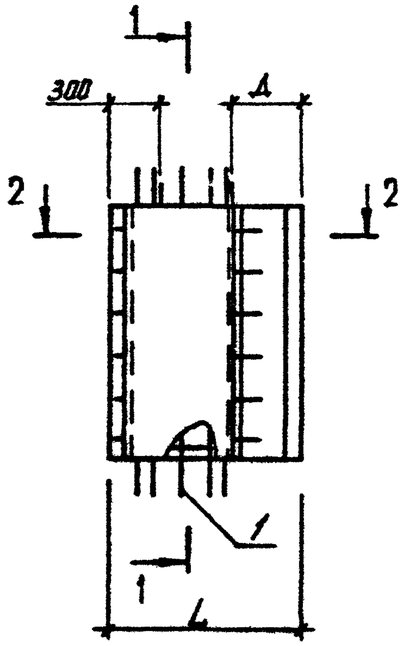

РИС.2

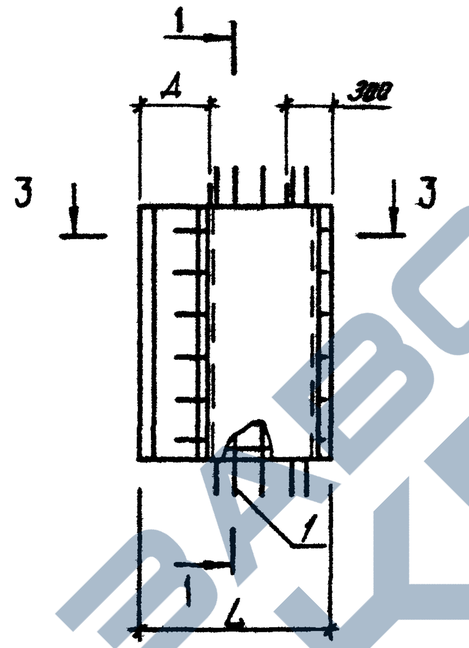

1-1

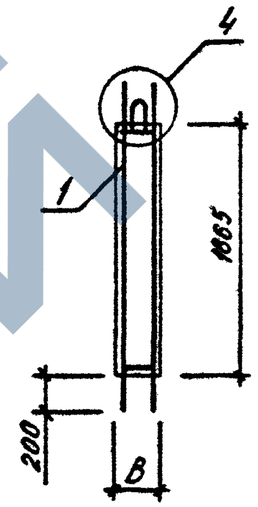

ВИД ПАНЕЛИ ДАН С ВНУТРЕННЕЙ СТОРОНЫ

ОБОЗНАЧЕНИЕ	МАРКА	РИС	L,ММ	В,ММ	Д,ММ	МАССА,Т
I.090.I-3ПВ.I-2 I4	1ПСЦ I5.I9.3,0-П-ПВ	I	I4I5	300	520	0,860
-0I	1ПСЦ I5.I9.3,5-П-ПВ	I	I465	350	570	I,000
-02	2ПСЦ I5.I9.3,0-П-ПВ	2	I4I5	300	520	0,860
-03	2ПСЦ I5.I9.3,5-П-ПВ	2	I465	350	570	I,000

НАЧ.ОТД.	Шевченко		
Н.КОНТР.	Ребров		
ГЛ.СПЕЦ.	Ничипоренко		
ПРОВЕРИЛ	Ничипоренко		
РАЗРАБ.	Федько		

1.090.1-3ПВ.1-2 14СБ

ПАНЕЛЬ ЦОКОЛЬНАЯ
1ПСЦ I5.I9, 2ПСЦ I5.I9
СБОРОЧНЫЙ ЧЕРТЕЖ

СТАДИЯ	МАССА	МАСШТАБ
Р	СМ ТАБЛ	
ЛИСТ	ЛИСТОВ 1	

ГОСГРАЖДАНСТРОЙ
КиевЗНИИЭП

https://zavodjbi.com/

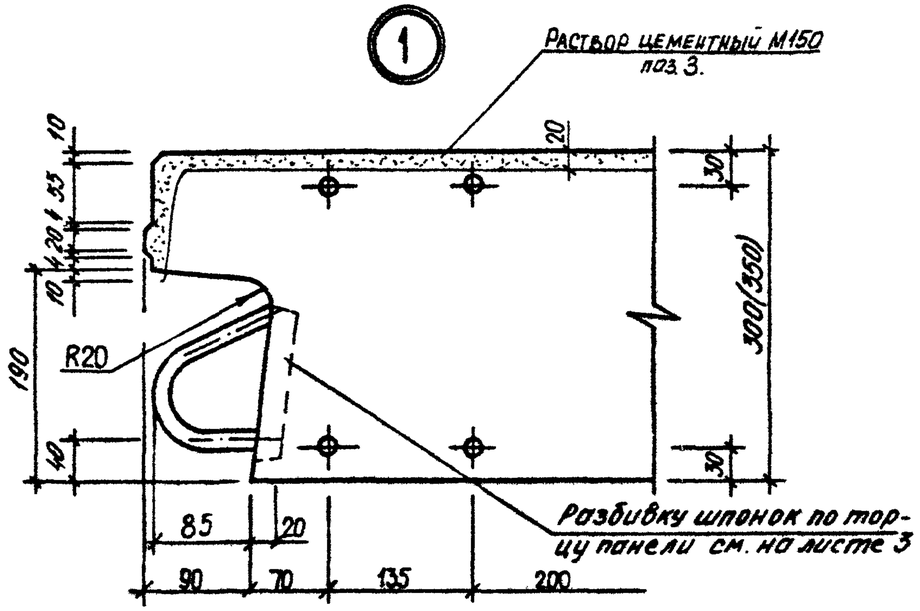

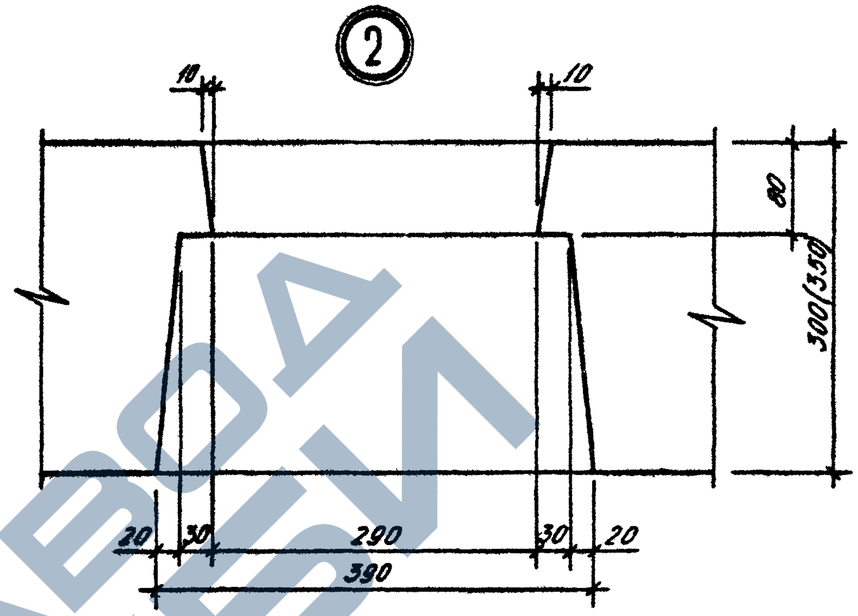

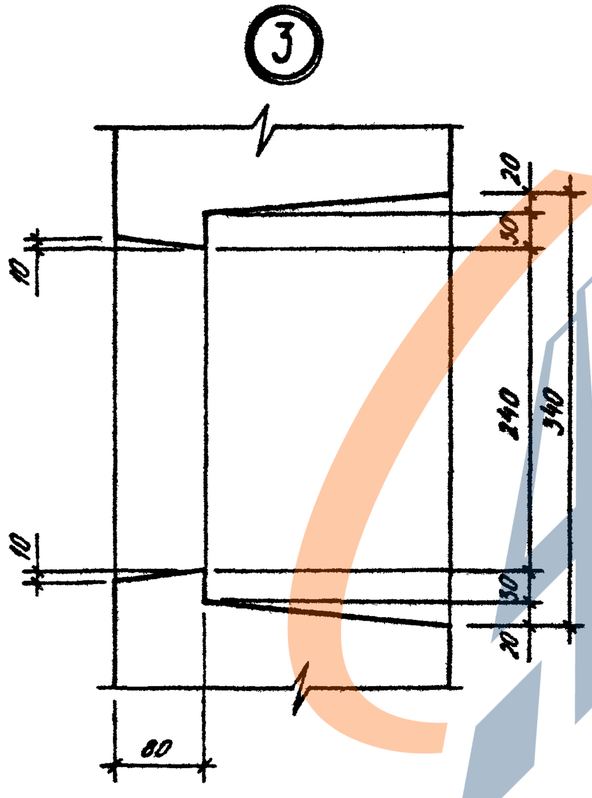

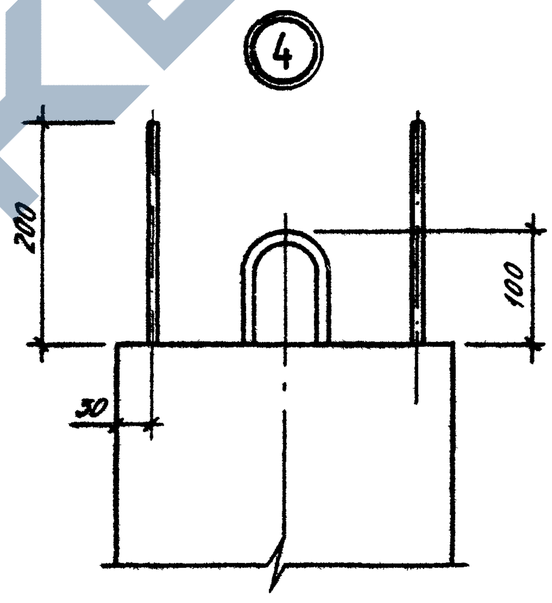

НАЧ.ОТД	Шевченко		
Н.КОНТР	Ребров		
ГЛ.СПЕЦ	Ничипоренко		
ПРОВЕРИЛ	Скоробогат		
РАЗРАБ.	Федько		

1.090.1-3ПВ.1-2 ОДА1

УЗЛЫ

ОПАЛУБОЧНЫЕ

СТАДИЯ	ЛИСТ	ЛИСТОВ
Р	1	3

ГОСГРАЖДАНСТРОЙ
КиевЗНИИЭП

https://zavodjbi.com/

5

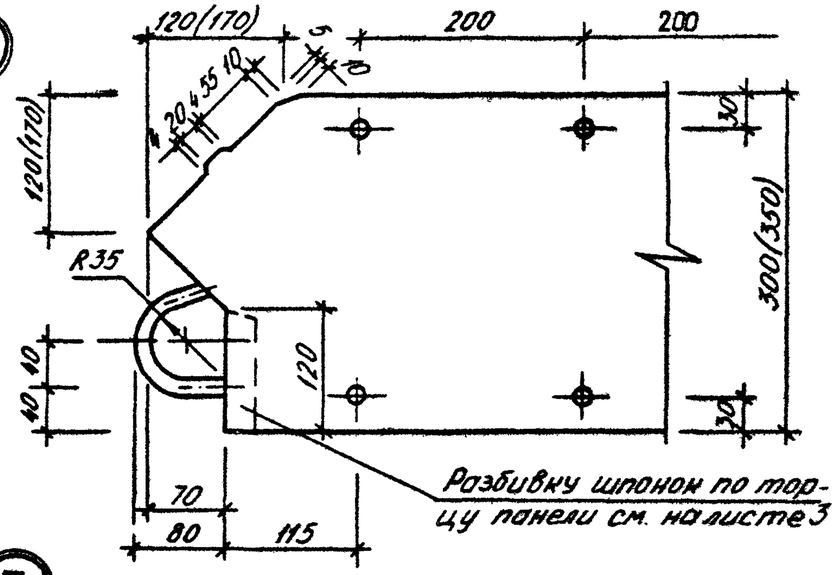

6

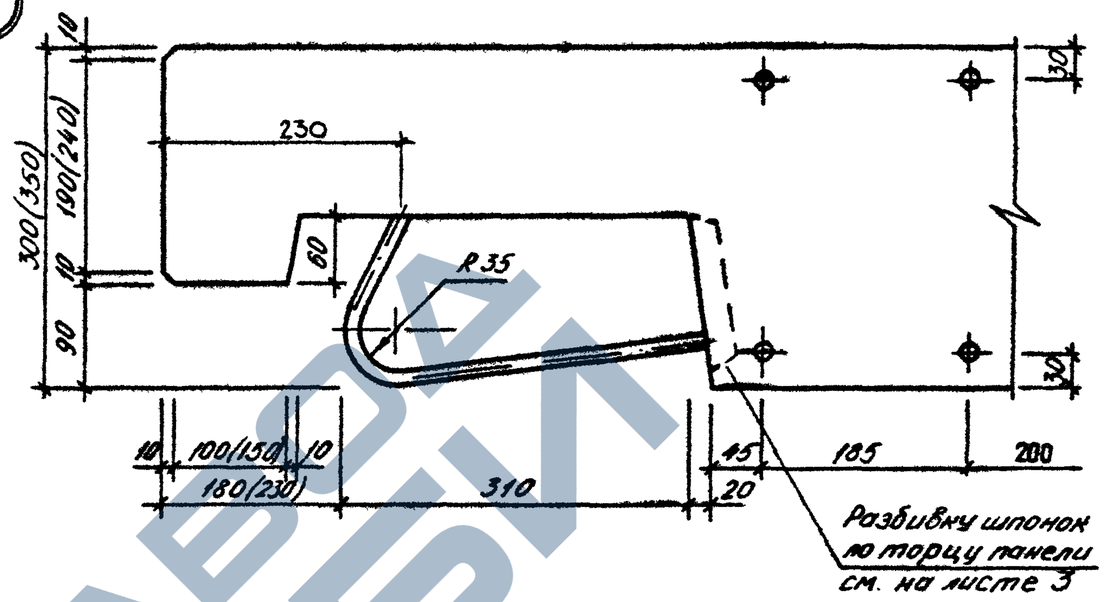

7

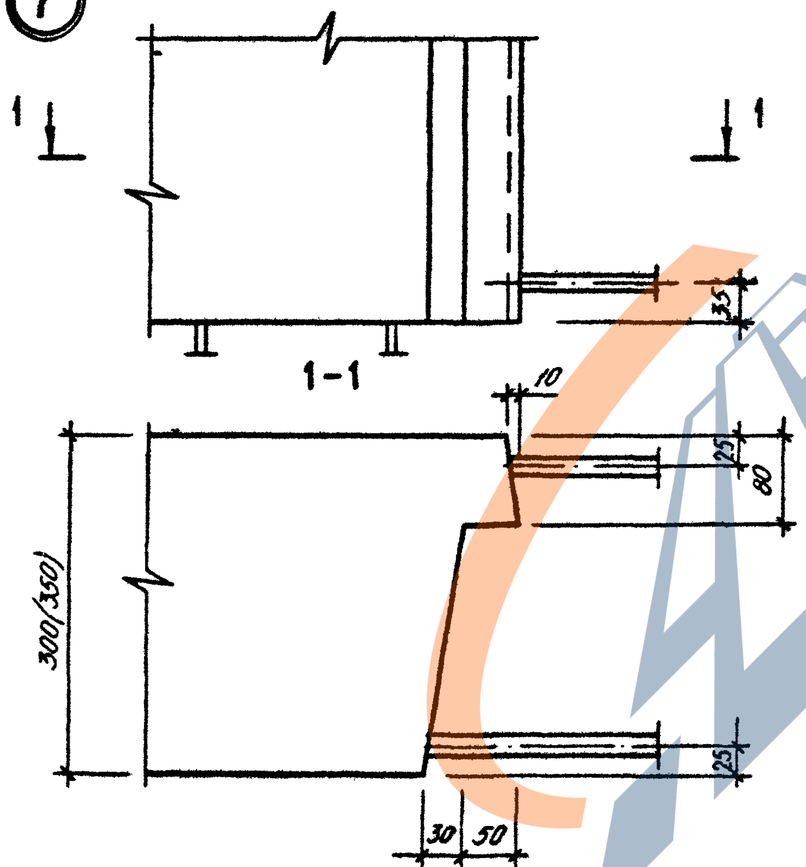

8

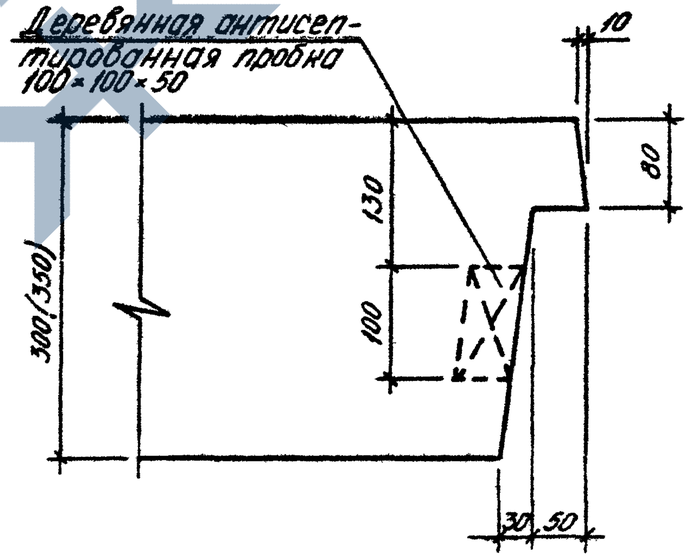

1.090.1-3ПВ.1-2 ООД1

ЛИСТ 2

https://zavodjbi.com/

https://zavodjbi.com/

Вид боковых торцов панелей

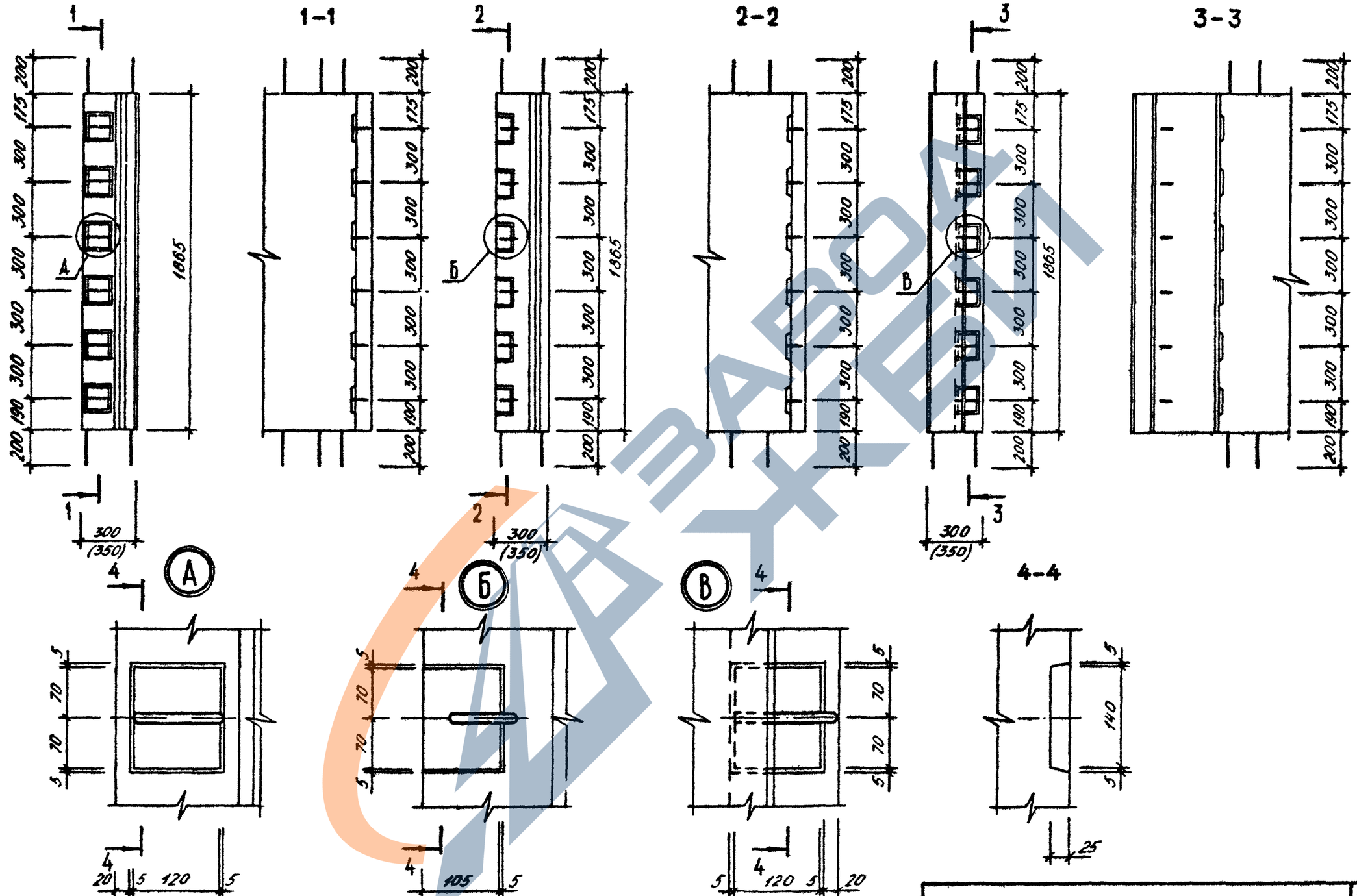

https://zavodjbi.com/

ФОРМАТ	ЗОНА	ПОЗ	ОБОЗНАЧЕНИЕ	НАИМЕНОВАНИЕ	КОЛ.	ПРИМЕЧАНИЕ
				ДОКУМЕНТАЦИЯ		
А3			1.090.1-3ПВ.1-2 15СБ	СБОРОЧНЫЙ ЧЕРТЕЖ		
А3			1.090.1-3ПВ.1-2 00Д2	УЗЛЫ АРМАТУРНЫЕ		
А4			1.090.1-3ПВ.1-2 00ТО	ТЕХНИЧЕСКОЕ ОПИСАНИЕ		
				ДЕТАЛИ		
А4	4		1.090.1-3ПВ.1-2 34-01	СТЕРЖЕНЬ ГНУТЫЙ АН2 СТ. ОТД. ГОСТ 6727-80	12	
ВЧ	5		5.041.5950	Ф5 ВР-I L=5950	7	0.83КГ
ВЧ	6		5.041.5710	Ф5 ВР-I L=5710	7	0.79КГ
ВЧ	7		5.041.300	Ф5 ВР-I L=300	16	0.04КГ
			ПЕРЕМЕННЫЕ ДАННЫЕ	ДЛЯ ИСПОЛНЕНИЙ:		
				1.090.1-3ПВ.1-2 15 КП 60.23.3,0		
				СБОРОЧНЫЕ ЕДИНИЦЫ		
А4	1		1.090.1-3ПВ.1-2 29	КАРКАС ПЛОСКИЙ КР1	2	
А4	2		1.090.1-3ПВ.1-2 29-02	КР3	30	
				ДЕТАЛИ		
А4	3		1.090.1-3ПВ.1-2 33-04	ПЕТЛЯ СТРОПОВОЧНАЯ ПС5	2	
				1.090.1-3ПВ.1-2 15-01 КП 60.23.3,5		
				СБОРОЧНЫЕ ЕДИНИЦЫ		
А4	1		1.090.1-3ПВ.1-2 29-01	КАРКАС ПЛОСКИЙ КР2	2	
А4	2		1.090.1-3ПВ.1-2 29-03	КР4	30	
				ДЕТАЛИ		
А4	3		1.090.1-3ПВ.1-2 33-05	ПЕТЛЯ СТРОПОВОЧНАЯ ПС6	2	

		1.090.1-3ПВ.1-2 15	
НАЧ.ОТД.	Шевченко	Каркас пространственный КП 60.23	СТАДИЯ: Р; ЛИСТ: ; ЛИСТОВ: 1
Н.КОНТР.	Ребров		ГОССТРОЙ ГОСГРАЖДАНСТРОЙ КиевЗНИИЭП
ГЛ.СПЕЦ.	Ничипаренко		
ПРОВЕРИЛ	Скоробогат		
РАЗРАБ.	Пинчук		

ЭПВЦ Киев ЗНИИЭП | ОПЕРАТОР ТЛП КОРТ

ФОРМАТ	ЗОНА	ПОЗ	ОБОЗНАЧЕНИЕ	НАИМЕНОВАНИЕ	КОЛ.	ПРИМЕЧАНИЕ

ВЗАМ.ИНВ.№ | ПОДПИСЬ И ДАТА | ИНВ.№ ПОДЛ.

ЛИСТ

https://zavodjbi.com/

https://zavodjbi.com/

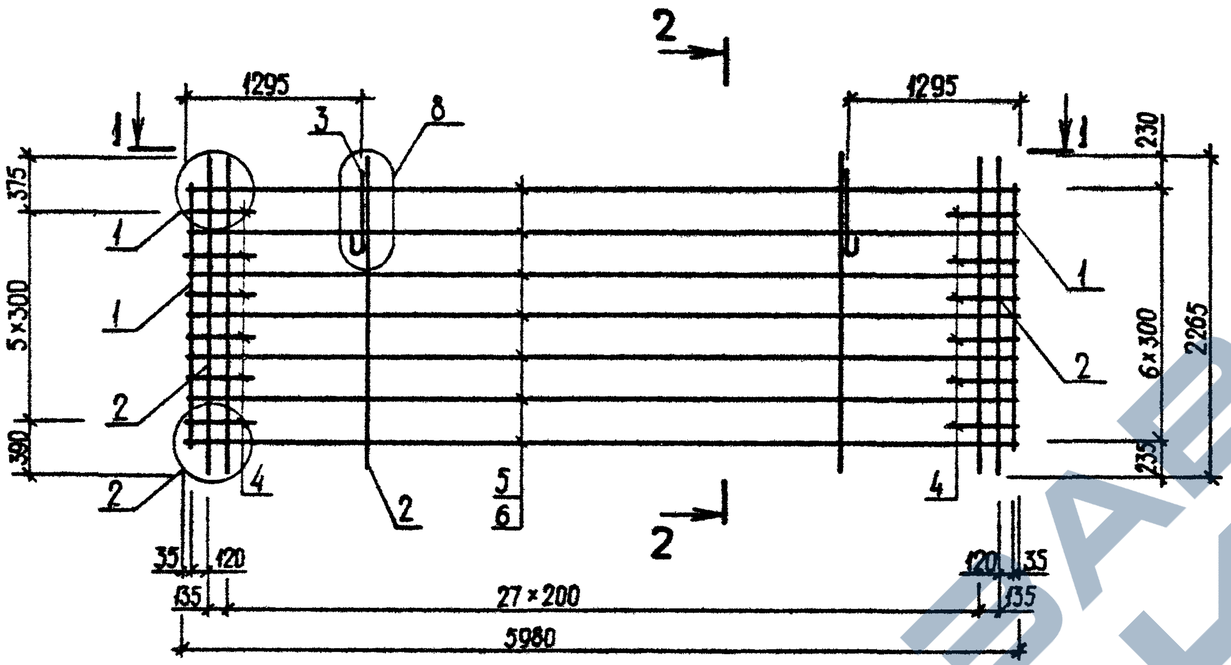

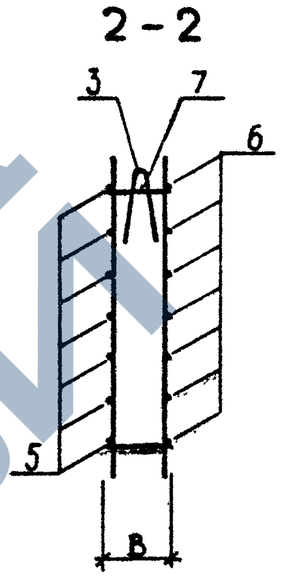

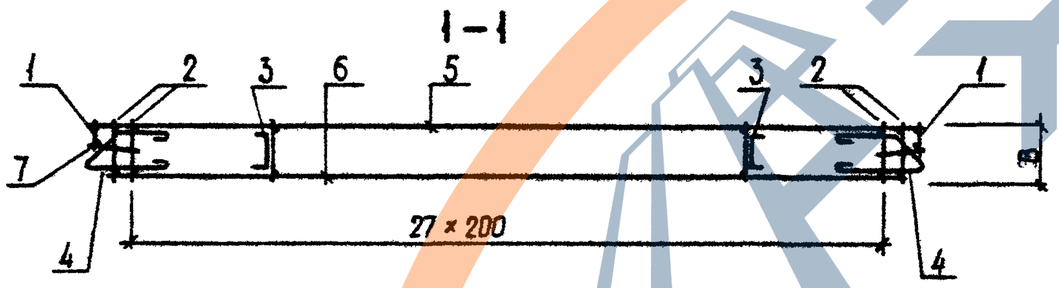

ОБОЗНАЧЕНИЕ	МАРКА	В, ММ	МАССА, КГ
I.090.I-3ПВ.I-2 I5	КП 60.23.3,0	280	68,230
-0I	КП 60.23.3,5	330	70,900

НАЧ.ОТД.	Шевченко	
Н.КОНТР	Ребров	
ГЛ.СПЕЦ.	Ничипоренко	
ПРОВЕРИЛ	Скоробогат	
РАЗРАБ.	Греських	

1.090.1-3ПВ.1-2 15СБ

Каркас пространственный КП 60.23
Сборочный чертеж

СТАДИЯ	МАССА	МАСШТАБ
Р	СМ ТАБЛ	
ЛИСТ	ЛИСТОВ 1	

ГОСГРАЖДАНСТРОЙ
КиевЗНИИЭП

https://zavodjbi.com/

ФОРМАТ	ЗОНА	ПОЗ	ОБОЗНАЧЕНИЕ	НАИМЕНОВАНИЕ	КОЛ.	ПРИМЕЧАНИЕ
				ДОКУМЕНТАЦИЯ		
А4			1.090.1-3ПВ.1-2 16СВ	СБОРОЧНЫЙ ЧЕРТЕЖ		
А3			1.090.1-3ПВ.1-2 00Д2	УЗЛЫ АРМАТУРНЫЕ		
А4			1.090.1-3ПВ.1-2 00ТО	ТЕХНИЧЕСКОЕ ОПИСАНИЕ		
				ДЕТАЛИ		
А4		4	1.090.1-3ПВ.1-2 34-01	СТЕРЖЕНЬ ГНУТЫЙ АН2	12	
				СТ. ОТД. ГОСТ 6727-80		
ВЧ		5	5.041.2950	Ф5 ВР-I L=2950	7	0.41КГ
ВЧ		6	5.041.2710	Ф5 ВР-I L=2710	7	0.38КГ
ВЧ		7	5.041.300	Ф5 ВР-I L=300	16	0.04КГ
			ПЕРЕМЕННЫЕ ДАННЫЕ	ДЛЯ ИСПОЛНЕНИЙ:		
				1.090.1-3ПВ.1-2 16 КП 30.23.3,0		
				СБОРОЧНЫЕ ЕДИНИЦЫ		
				КАРКАС ПЛОСКИЙ		
А4		1	1.090.1-3ПВ.1-2 29	КР1	2	
А4		2	1.090.1-3ПВ.1-2 29-02	КР3	15	
				ДЕТАЛИ		
А4		3	1.090.1-3ПВ.1-2 33-02	ПЕТЛЯ СТРОПОВОЧНАЯ ПС3	2	
				1.090.1-3ПВ.1-2 16-01 КП 30.23.3,5		
				СБОРОЧНЫЕ ЕДИНИЦЫ		
				КАРКАС ПЛОСКИЙ		
А4		1	1.090.1-3ПВ.1-2 29-01	КР2	2	
А4		2	1.090.1-3ПВ.1-2 29-03	КР4	15	
				ДЕТАЛИ		
А4		3	1.090.1-3ПВ.1-2 33-03	ПЕТЛЯ СТРОПОВОЧНАЯ ПС4	2	

		1.090.1-3ПВ.1-2 16	
НАЧ.ОТД.	Шевченка	Каркас пространственный КП 30.23	СТАДИЯ: Р; ЛИСТ: ; ЛИСТОВ: 1
Н.КОНТР	Ребров		ГОСГРАЖДАНСТРОЙ КиевЗНИИЭП
ГЛ.СПЕЦ.	Ничипоренко		
ПРОВЕРИЛ	Скорабогат		
РАЗРАБ.	Пимчук		

ФОРМАТ А4

ЭПВЦ КиевЗНИИЭП

ОПЕРАТОР ТПП КОРТ

Гребнева

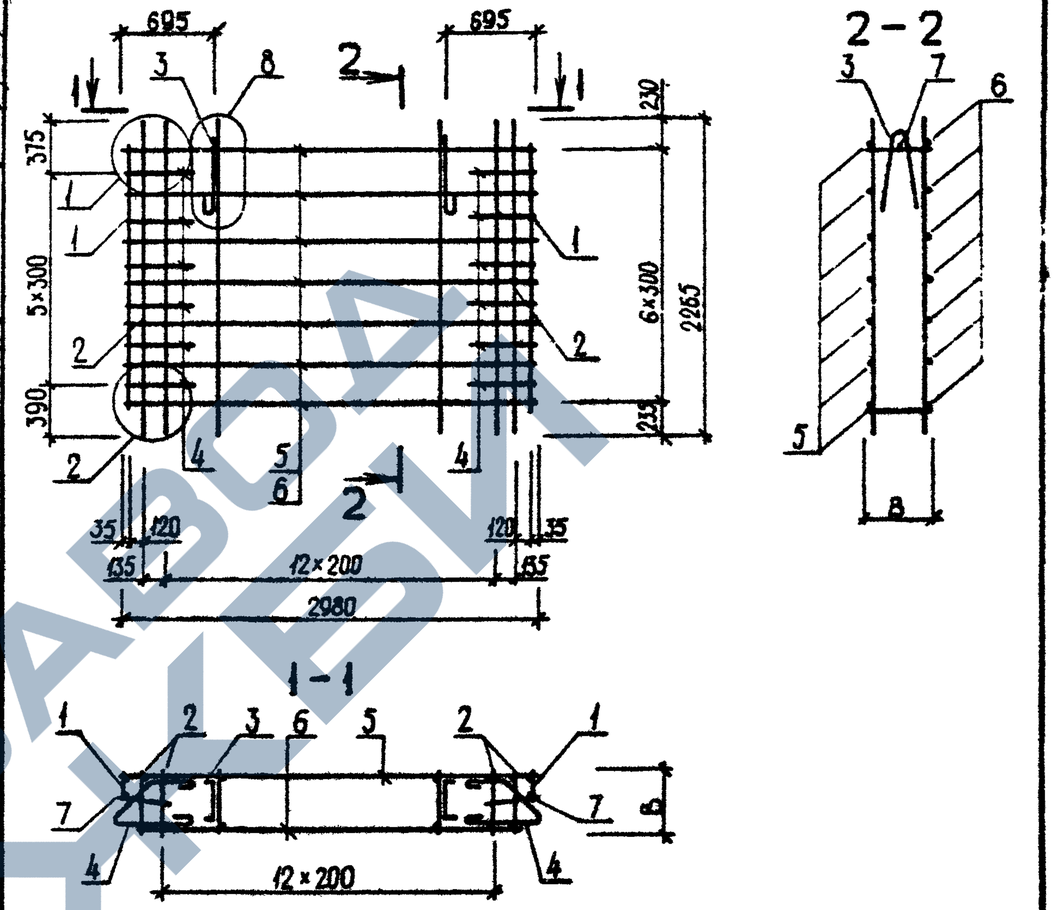

ОБОЗНАЧЕНИЕ	МАРКА	B,ММ	МАССА,КГ
I.090.I-3ПВ.I-2 I6	КП 30.23.3,0	280	4I,570
-0I	КП 30.23.3,5	330	42,I80

ПОДПИСЬ И ДАТА

ИНВ.№ ПОДЛ. | ВЗАМ. ИНВ.№

		1.090.1-3ПВ.1-2 16СБ	
НАЧ.ОТД.	Шевченка	Каркас пространственный КП 30.23 Сборочный чертеж	СТАДИЯ: Р; МАССА: СМ ТАБЛ; МАСШТАБ:
Н.КОНТР	Ребров		ЛИСТ: ; ЛИСТОВ: 1
ГЛ.СПЕЦ.	Ничипоренко		ГОСГРАЖДАНСТРОЙ КиевЗНИИЭП
ПРОВЕРИЛ	Скорабогат		
РАЗРАБ.	Греськив		

20407 36

ФОРМАТ А4

https://zavodjbi.com/

ФОРМАТ	ЗОНА	ПОЗ	ОБОЗНАЧЕНИЕ	НАИМЕНОВАНИЕ	КОЛ	ПРИМЕЧАНИЕ
				ДОКУМЕНТАЦИЯ		
А4			1.090.1-3ПВ.1-2 17СВ	СБОРОЧНЫЙ ЧЕРТЕЖ		
А3			1.090.1-3ПВ.1-2 00Д2	УЗЛЫ АРМАТУРНЫЕ		
А4			1.090.1-3ПВ.1-2 00ТО	ТЕХНИЧЕСКОЕ ОПИСАНИЕ		
				ДЕТАЛИ		
А4		4	1.090.1-3ПВ.1-2 34-01	СТЕРЖЕНЬ ГНУТЫЙ АН2 СТ. ОТД. ГОСТ 6727-80	12	
ВЧ		5	5.041.1750	Ф5 ВР-I L=1750	7	0.24КГ
ВЧ		6	5.041.1510	Ф5 ВР-I L=1510	7	0.21КГ
ВЧ		7	5.041.300	Ф5 ВР-I L=300	16	0.04КГ
			ПЕРЕМЕННЫЕ ДАННЫЕ	**ДЛЯ ИСПОЛНЕНИЙ:**		
				1.090.1-3ПВ.1-2 17 КП 18.23.3,0		
				СБОРОЧНЫЕ ЕДИНИЦЫ		
А4		1	1.090.1-3ПВ.1-2 29	КАРКАС ПЛОСКИЙ КР1	2	
А4		2	1.090.1-3ПВ.1-2 29-02	КР3	9	
				ДЕТАЛИ		
А4		3	1.090.1-3ПВ.1-2 33	ПЕТЛЯ СТРОПОВОЧНАЯ ПС1	2	
				1.090.1-3ПВ.1-2 17-01 КП 18.23.3,5		
				СБОРОЧНЫЕ ЕДИНИЦЫ		
А4		1	1.090.1-3ПВ.1-2 29-01	КАРКАС ПЛОСКИЙ КР2	2	
А4		2	1.090.1-3ПВ.1-2 29-03	КР4	9	
				ДЕТАЛИ		
А4		3	1.090.1-3ПВ.1-2 33-01	ПЕТЛЯ СТРОПОВОЧНАЯ ПС2	2	

		1.090.1-3ПВ.1-2 17	
НАЧ.ОТД.	Шевченко	Каркас пространственный КП I8.23	СТАДИЯ: Р; ЛИСТ: ; ЛИСТОВ: 1
Н.КОНТР	Ребров		ГОСГРАЖДАНСТРОЙ КиевЗНИИЭП
ГЛ.СПЕЦ	Ничипоренко		
ПРОВЕРИЛ	Скоробогат		
РАЗРАБ.	Пинчук		

ФОРМАТ А4

ЭПВЦ КиевЗНИИЭП | ОПЕРАТОР ТЛП КОРТ | Гребнева

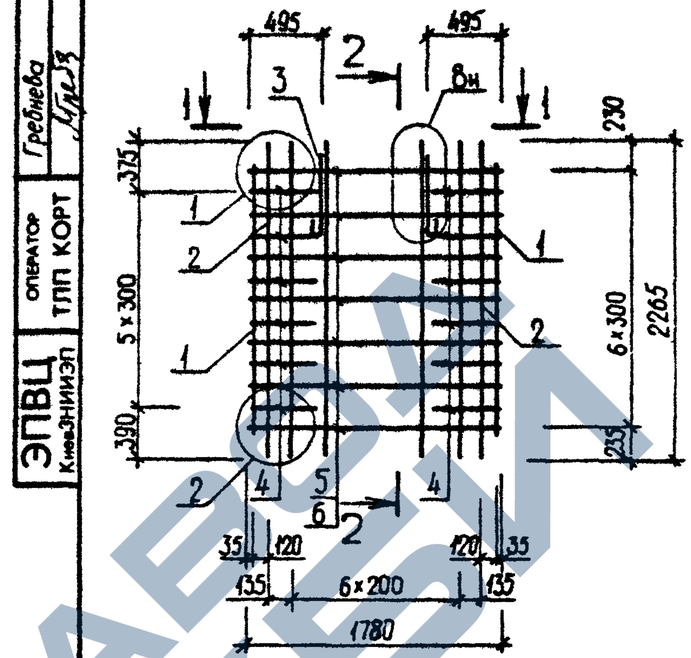

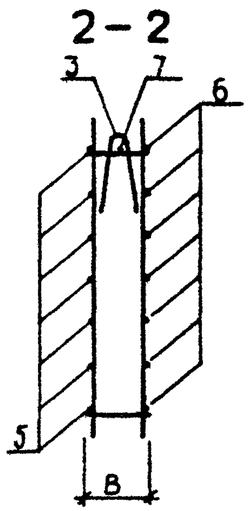

1-1

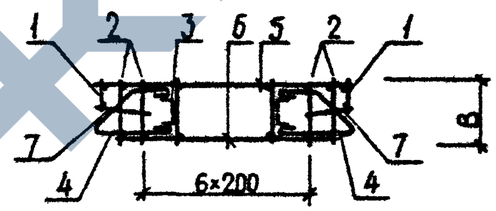

ОБОЗНАЧЕНИЕ	МАРКА	B,ММ	МАССА,КГ
I.090.I-3ПВ.I-2 I7	КП I8.23.3,0	280	30,750
-0I	КП I8.23.3,5	330	3I,I50

ВЗАМ. ИНВ.№ | ПОДПИСЬ И ДАТА | ИНВ.№ ПОДЛ.

		1.090.1-3ПВ.1-2 17СБ	
НАЧ.ОТД.	Шевченко	Каркас пространственный КП I8.23 Сборочный чертеж	СТАДИЯ: Р; МАССА: СМ ТАБЛ; МАСШТАБ:
Н.КОНТР	Ребров		ЛИСТ: ; ЛИСТОВ: 1
ГЛ.СПЕЦ	Ничипоренко		ГОСГРАЖДАНСТРОЙ КиевЗНИИЭП
ПРОВЕРИЛ	Ничипоренко		
РАЗРАБ.	Греськив		

20407 37

ФОРМАТ А4

ФОРМАТ	ЗОНА	ПОЗ	ОБОЗНАЧЕНИЕ	НАИМЕНОВАНИЕ	КОЛ.	ПРИМЕЧАНИЕ
				ДОКУМЕНТАЦИЯ		
А4			1.090.1-3ПВ.1-2 18СБ	СБОРОЧНЫЙ ЧЕРТЕЖ		
А3			1.090.1-3ПВ.1-2 00Д2	УЗЛЫ АРМАТУРНЫЕ		
А4			1.090.1-3ПВ.1-2 00ТО	ТЕХНИЧЕСКОЕ ОПИСАНИЕ		
				ДЕТАЛИ		
А4		3	1.090.1-3ПВ.1-2 33	ПЕТЛЯ СТРОПОВОЧНАЯ ПС1	2	
А4		4	1.090.1-3ПВ.1-2 34-01	СТЕРЖЕНЬ ГНУТЫЙ АН2	12	
				СТ. ОТД. ГОСТ 6727-80		
ВЧ		5	5.041.1150	Ф5 ВР-I L=1150	7	0.16КГ
ВЧ		6	5.041.910	Ф5 ВР-I L=910	7	0.13КГ
ВЧ		7	5.041.300	Ф5 ВР-I L=300	16	0.04КГ
			ПЕРЕМЕННЫЕ ДАННЫЕ	ДЛЯ ИСПОЛНЕНИЙ:		
				1.090.1-3ПВ.1-2 18 КП 12.23.3,0		
				СБОРОЧНЫЕ ЕДИНИЦЫ		
				КАРКАС ПЛОСКИЙ		
А4		1	1.090.1-3ПВ.1-2 29	КР1	2	
А4		2	1.090.1-3ПВ.1-2 29-02	КР3	6	
				1.090.1-3ПВ.1-2 18-01 КП 12.23.3,5		
				СБОРОЧНЫЕ ЕДИНИЦЫ		
				КАРКАС ПЛОСКИЙ		
А4		1	1.090.1-3ПВ.1-2 29-01	КР2	2	
А4		2	1.090.1-3ПВ.1-2 29-03	КР4	6	

1.090.1-3ПВ.1-2 18

НАЧ ОТД	Шевченко	
Н КОНТР	Ребров	
ГЛ СПЕЦ	Ничипоренко	
ПРОВЕРИЛ	Скоробогат	
РАЗРАБ.	Пинчук	

Каркас пространственный КП I2.23

СТАДИЯ	ЛИСТ	ЛИСТОВ
Р		1

ГОСГРАЖДАНСТРОЙ КиевЗНИИЭП

ФОРМАТ А4

ЭПВЦ КиевЗНИИЭП

ОПЕРАТОР ТПП КОРТ

Гребнева

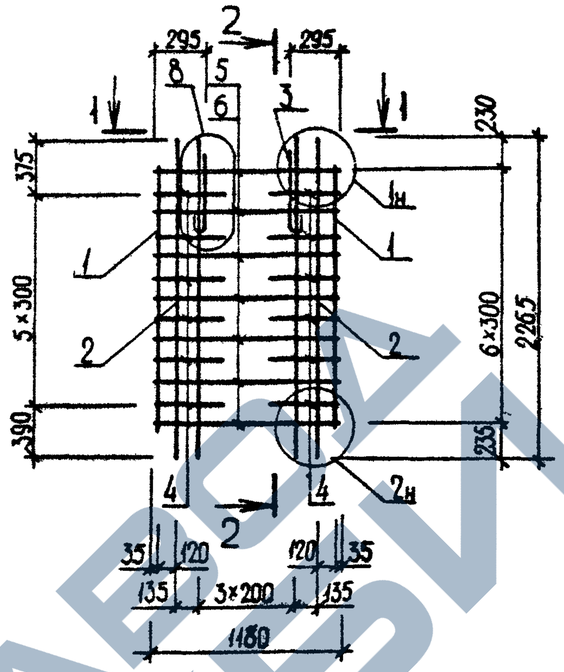

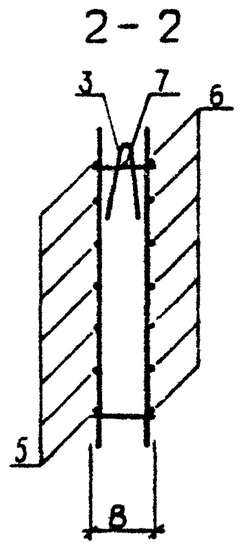

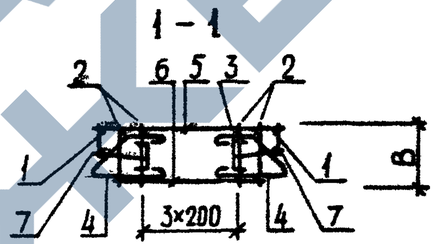

ОБОЗНАЧЕНИЕ	МАРКА	В,ММ	МАССА,КГ
I.090.I-3ПВ.I-2 I8	КП I2.23.3,0	280	25,960
-0I	КП I2.23.3,5	330	26,250

ВЗАМ. ИНВ.№

ПОДПИСЬ И ДАТА

ИНВ №ПОДЛ

1.090.1-3ПВ.1-2 18СБ

НАЧ.ОТД.	Шевченко	
Н.КОНТР	Ребров	
ГЛ СПЕЦ.	Ничипоренко	
ПРОВЕРИЛ	Скоробогат	
РАЗРАБ.	Греськив	

Каркас пространственный КП I2.23 Сборочный чертеж

СТАДИЯ	МАССА	МАСШТАБ
Р	СМ ТАБЛ	

ЛИСТ | ЛИСТОВ 1

ГОСГРАЖДАНСТРОЙ КиевЗНИИЭП

20407 38

ФОРМАТ А4

ФОРМАТ	ЗОНА	ПОЗ	ОБОЗНАЧЕНИЕ	НАИМЕНОВАНИЕ	КОЛ	ПРИМЕЧАНИЕ
				ДОКУМЕНТАЦИЯ		
А3			1.090.1-3ПВ.1-2 19СБ	СБОРОЧНЫЙ ЧЕРТЕЖ		
А3			1.090.1-3ПВ.1-2 00Д2	УЗЛЫ АРМАТУРНЫЕ		
А4			1.090.1-3ПВ.1-2 00ТО	ТЕХНИЧЕСКОЕ ОПИСАНИЕ		
				ДЕТАЛИ		
А4	4		1.090.1-3ПВ.1-2 34-01	СТЕРЖЕНЬ ГНУТЫЙ АН2 СТ. ОТД. ГОСТ 6727-80	12	
ВЧ	5		5.041.5950	Ф5 ВР-I L=5950	7	0.83КГ
ВЧ	6		5.041.5710	Ф5 ВР-I L=5710	7	0.79КГ
ВЧ	7		5.041.300	Ф5 ВР-I L=300	16	0.04КГ
			ПЕРЕМЕННЫЕ ДАННЫЕ	ДЛЯ ИСПОЛНЕНИЙ:		
				1.090.1-3ПВ.1-2 19 1КП 60.23.3,0		
				СБОРОЧНЫЕ ЕДИНИЦЫ		
А4	1		1.090.1-3ПВ.1-2 29	КАРКАС ПЛОСКИЙ КР1	2	
А4	2		1.090.1-3ПВ.1-2 29-02	КР3	30	
				ДЕТАЛИ		
А4	3		1.090.1-3ПВ.1-2 33-04	ПЕТЛЯ СТРОПОВОЧНАЯ ПС5	2	
				1.090.1-3ПВ.1-2 19-01 1КП 60.23.3,5		
				СБОРОЧНЫЕ ЕДИНИЦЫ		
А4	1		1.090.1-3ПВ.1-2 29-01	КАРКАС ПЛОСКИЙ КР2	2	
А4	2		1.090.1-3ПВ.1-2 29-03	КР4	30	
				ДЕТАЛИ		
А4	3		1.090.1-3ПВ.1-2 33-05	ПЕТЛЯ СТРОПОВОЧНАЯ ПС6	2	

1.090.1-3ПВ.1-2 19

НАЧОТД	Шевченко		Каркас пространственный ПКП 60.23
Н.КОНТР	Ребров		
ГЛ.СПЕЦ	Мачапоренко		
ПРОВЕРИЛ	Скоробогат		
РАЗРАБ	Панчук		

СТАДИЯ	ЛИСТ	ЛИСТОВ
Р		1

ГОСГРАЖДАНСТРОЙ КиевЗНИИЭП

ФОРМАТ А4

ЭПВЦ Киев ЗНИИЭП — ОПЕРАТОР ТЛП КОРТ

ФОРМАТ	ЗОНА	ПОЗ	ОБОЗНАЧЕНИЕ	НАИМЕНОВАНИЕ	КОЛ	ПРИМЕЧАНИЕ

ВЗАМ ИНВ № | ПОДПИСЬ И ДАТА | ИНВ.№ ПОДЛ

ЛИСТ

https://zavodjbi.com/

https://zavodjbi.com/

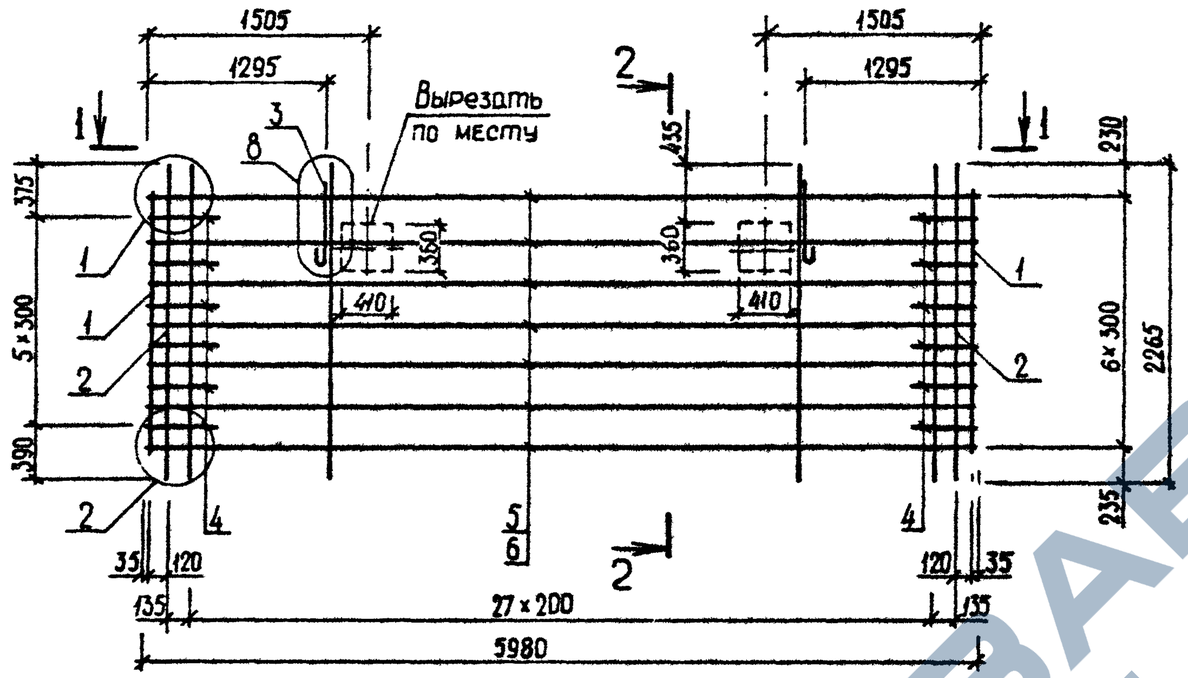

1-1

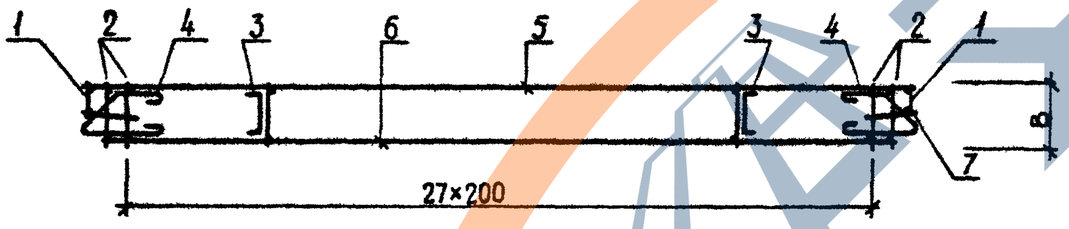

2-2

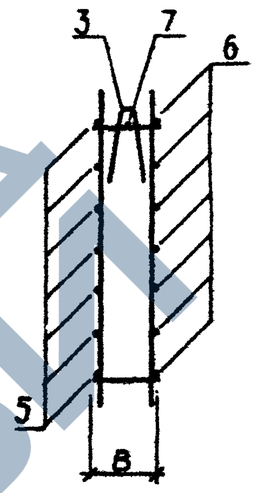

ОБОЗНАЧЕНИЕ	МАРКА	В,ММ	МАССА,КГ
I.090.I-3ПВ.I-2 I9	IКП 60.23.3,0	280	68,230
-0I	IКП 60.23.3,5	330	70,900

НАЧ.ОТД.	Шевченка		
Н.КОНТР	Ребров		
ГЛ.СПЕЦ.	Ничипаренко		
ПРОВЕРИЛ	Скоробогат		
РАЗРАБ.	Греських		

1.090.1-3ПВ.1-2 19СБ

Каркас пространственный IКП 60.23

Сборочный чертеж

СТАДИЯ	МАССА	МАСШТАБ
Р	СМ ТАБЛ	

ЛИСТ | ЛИСТОВ 1

ГОСГРАЖДАНСТРОЙ
КиевЗНИИЭП

2840Т 40 ФОРМАТ А3

https://zavodjbi.com/

ФОРМАТ	ЗОНА	ПОЗ	ОБОЗНАЧЕНИЕ	НАИМЕНОВАНИЕ	КОЛ.	ПРИМЕЧАНИЕ
				ДОКУМЕНТАЦИЯ		
А4			1.090.1-3ПВ.1-2 20СБ	СБОРОЧНЫЙ ЧЕРТЕЖ		
А3			1.090.1-3ПВ.1-2 00Д2	УЗЛЫ АРМАТУРНЫЕ		
А4			1.090.1-3ПВ.1-2 00ТО	ТЕХНИЧЕСКОЕ ОПИСАНИЕ		
				ДЕТАЛИ		
А4		4	1.090.1-3ПВ.1-2 34-01	СТЕРЖЕНЬ ГНУТЫЙ АН2 СТ. ОТД. ГОСТ 6727-80	12	
ВЧ		5	5.041.2950	Ф5 ВР-I L=2950	7	0.41КГ
ВЧ		6	5.041.2710	Ф5 ВР-I L=2710	7	0.38КГ
ВЧ		7	5.041.300	Ф5 ВР-I L=300	16	0.04КГ
			ПЕРЕМЕННЫЕ ДАННЫЕ	ДЛЯ ИСПОЛНЕНИЙ:		
				1.090.1-3ПВ.1-2 20 1КП 30.23.3,0		
				СБОРОЧНЫЕ ЕДИНИЦЫ		
				КАРКАС ПЛОСКИЙ		
А4		1	1.090.1-3ПВ.1-2 29	КР1	2	
А4		2	1.090.1-3ПВ.1-2 29-02	КР3	15	
				ДЕТАЛИ		
А4		3	1.090.1-3ПВ.1-2 33-02	ПЕТЛЯ СТРОПОВОЧНАЯ ПС3	2	
				1.090.1-3ПВ.1-2 20-01 1КП 30.23.3,5		
				СБОРОЧНЫЕ ЕДИНИЦЫ		
				КАРКАС ПЛОСКИЙ		
А4		1	1.090.1-3ПВ.1-2 29-01	КР2	2	
А4		2	1.090.1-3ПВ.1-2 29-03	КР4	15	
				ДЕТАЛИ		
А4		3	1.090.1-3ПВ.1-2 33-03	ПЕТЛЯ СТРОПОВОЧНАЯ ПС4	2	

		1.090.1-3ПВ.1-2 20	
НАЧ.ОТД.	Шевченко	Каркас пространственный 1КП 30.23	СТАДИЯ: Р; ЛИСТ: ; ЛИСТОВ: 1
Н.КОНТР	Ребров		ГОССТРОЙ КиевЗНИИЭП
ГЛ.СПЕЦ	Ничипоренко		
ПРОВЕРИЛ	Стеребогат		
РАЗРАБ.	Линчук		

ЭПВЦ КиевЗНИИЭП — ОПЕРАТОР ТПП КОРТ — Гревцева, Гресь

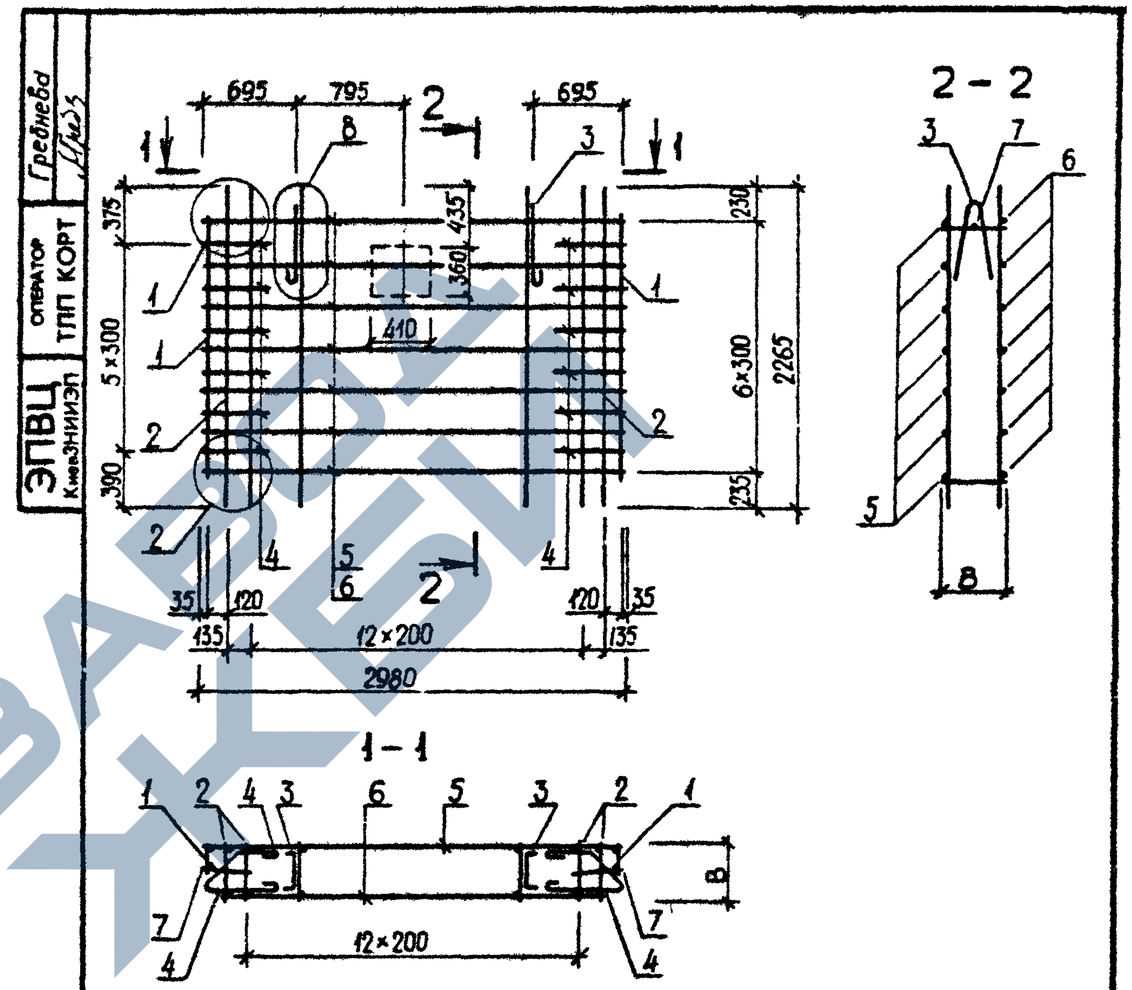

ОБОЗНАЧЕНИЕ	МАРКА	В,ММ	МАССА,КГ
1.090.1-3ПВ.1-2 20	1КП 30.23.3,0	280	41,570
-01	1КП 30.23.3,5	330	42,180

ВЗАМ ИНВ № | ПОДПИСЬ И ДАТА | ИНВ №ПОДЛ

		1.090.1-3ПВ.1-2 20СБ	
НАЧ.ОТД.	Шевченко	Каркас пространственный 1КП 30.23 Сборочный чертеж	СТАДИЯ: Р; МАССА: СМ ТАБЛ; МАСШТАБ: ; ЛИСТ: ; ЛИСТОВ: 1
Н.КОНТР	Ребров		ГОССТРОЙ КиевЗНИИЭП
ГЛ.СПЕЦ	Ничипоренко		
ПРОВЕРИЛ	Ничипоренко		
РАЗРАБ.	Греськів		

https://zavodjbi.com/

ФОРМАТ	ЗОНА	ПОЗ	ОБОЗНАЧЕНИЕ	НАИМЕНОВАНИЕ	КОЛ	ПРИМЕЧАНИЕ
				ДОКУМЕНТАЦИЯ		
А4			1.090.1-3ПВ.1-2 21СБ	СБОРОЧНЫЙ ЧЕРТЕЖ		
А3			1.090.1-3ПВ.1-2 00Д2	УЗЛЫ АРМАТУРНЫЕ		
А4			1.090.1-3ПВ.1-2 00ТО	ТЕХНИЧЕСКОЕ ОПИСАНИЕ		
				СБОРОЧНЫЕ ЕДИНИЦЫ		
А4		3	1.090.1-3ПВ.1-2 30-01	КАРКАС ПЛОСКИЙ КР6	2	
А4		4	1.090.1-3ПВ.1-2 32	СЕТКА С4	2	
				ДЕТАЛИ		
А4		6	1.090.1-3ПВ.1-2 34-01	СТЕРЖЕНЬ ГНУТЫЙ АН2 СТ. ОТД. ГОСТ 6727-80	12	
ВЧ		7	5.041.975	Ф5 ВР-I L=975	12	0.14КГ
ВЧ		8	5.041.855	Ф5 ВР-I L=855	12	0.12КГ
ВЧ		9	5.041.2950	Ф5 ВР-I L=2950	1	0.41КГ
ВЧ		10	5.041.2710	Ф5 ВР-I L=2710	1	0.38КГ
ВЧ		12	5.041.300	Ф5 ВР-I L=300	16	0.04КГ
			ПЕРЕМЕННЫЕ ДАННЫЕ	ДЛЯ ИСПОЛНЕНИЙ:		
				1.090.1-3ПВ.1-2 21 2КП 30.23.3,0		
				СБОРОЧНЫЕ ЕДИНИЦЫ		
А4		1	1.090.1-3ПВ.1-2 29	КАРКАС ПЛОСКИЙ КР1	2	
А4		2	1.090.1-3ПВ.1-2 29-02	КР3	12	
				ДЕТАЛИ		
А4		5	1.090.1-3ПВ.1-2 33-01	ПЕТЛЯ СТРОПОВОЧНАЯ ПС2 СТ. ОТД. ГОСТ 6727-80	2	
ВЧ		11	5.041.280	Ф5 ВР-I L=280	8	0.04КГ
				1.090.1-3ПВ.1-2 21-01 2КП 30.23.3,5		
				СБОРОЧНЫЕ ЕДИНИЦЫ		
А4		1	1.090.1-3ПВ.1-2 29-01	КАРКАС ПЛОСКИЙ КР2	2	
А4		2	1.090.1-3ПВ.1-2 29-03	КР4	12	

			1.090.1-3ПВ.1-2 21
НАЧ.ОТД	Шевченко		Каркас пространственный 2КП 30.23
Н.КОНТР.	Ребрав		
ГЛ.СПЕЦ.	Ничипоренко		
ПРОВЕРИЛ	Скоробогат		
РАЗРАБ.	Пинчук		

СТАДИЯ	ЛИСТ	ЛИСТОВ
Р	1	2

ГОСГРАЖДАНСТРОЙ КиевЗНИИЭП

Гребнево

ЭПВЦ Киев ЗНИИЭП ТЛП КОРТ ОПЕРАТОР

ФОРМАТ	ЗОНА	ПОЗ	ОБОЗНАЧЕНИЕ	НАИМЕНОВАНИЕ	КОЛ	ПРИМЕЧАНИЕ
				ДЕТАЛИ		
А4		5	1.090.1-3ПВ.1-2 33-02	ПЕТЛЯ СТРОПОВОЧНАЯ ПС3 СТ. ОТД. ГОСТ 6727-80	2	
ВЧ		11	5.041.330	Ф5 ВР-I L=330	8	0.05КГ

ВЗАМ.ИНВ.№ | ПОДПИСЬ И ДАТА | ИНВ.№ПОДЛ

1.090.1-3ПВ.1-2 21 — ЛИСТ 2

https://zavodjbi.com/

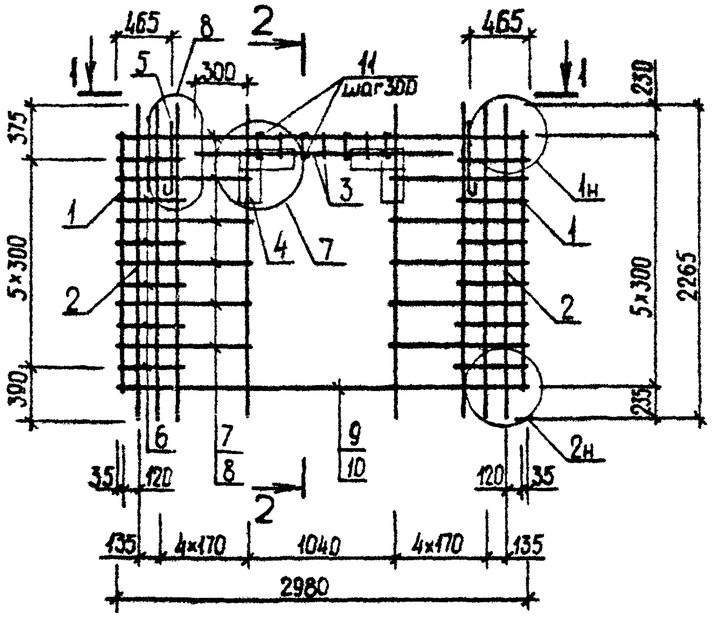

2 – 2

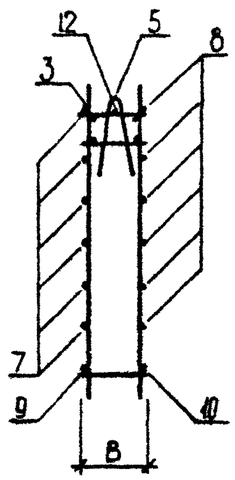

1 – 1

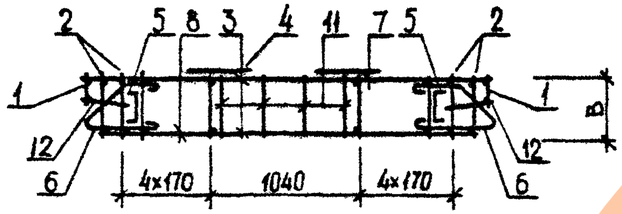

ОБОЗНАЧЕНИЕ	МАРКА	B, ММ	МАССА, КГ
1.090.1-3ПВ..1-2 21	2КП 30.23.3,0	280	40,530
-01	2КП 30.23.3,5	330	42,330

НАЧ.ОТД.	Шевченко	
Н.КОНТР.	Ребров	
ГЛ.СПЕЦ.	Ничипоренко	
ПРОВЕРИЛ	Скоробогат	
РАЗРАБ.	Греськив	

1.090.1-3ПВ.1-2 21СБ

Каркас пространственный 2КП 30.23

Сборочный чертеж

СТАДИЯ	МАССА	МАСШТАБ
Р	см табл	

ЛИСТ | ЛИСТОВ 1

ГОСГРАЖДАНСТРОЙ КиевЗНИИЭП

ФОРМАТ А4

ЭПВЦ КиевЗНИИЭП | ОПЕРАТОР ТЛП КОРТ

ВЗАМ. ИНВ № | ПОДП. И ДАТА | ИНВ № ПОДЛ

ЛИСТ

ФОРМАТ	ЗОНА	ПОЗ	ОБОЗНАЧЕНИЕ	НАИМЕНОВАНИЕ	КОЛ	ПРИМЕЧАНИЕ
				ДОКУМЕНТАЦИЯ		
А3			1.090.1-3ПВ.1-2 22СБ	СБОРОЧНЫЙ ЧЕРТЕЖ		
А3			1.090.1-3ПВ.1-2 00Д2	УЗЛЫ АРМАТУРНЫЕ		
А4			1.090.1-3ПВ.1-2 00ТО	ТЕХНИЧЕСКОЕ ОПИСАНИЕ		
				СБОРОЧНЫЕ ЕДИНИЦЫ		
А4	3		1.090.1-3ПВ.1-2 30	КАРКАС ПЛОСКИЙ КР5	1	
				ДЕТАЛИ		
А4	5		1.090.1-3ПВ.1-2 34-01	СТЕРЖЕНЬ ГНУТЫЙ АН2 СТ. ОТД. ГОСТ 6727-80	12	
ВЧ	7		5.041.2635	Ф5 ВР-I L=2635	7	0.37КГ
ВЧ	8		5.041.300	Ф5 ВР-I L=300	8	0.04КГ
			ПЕРЕМЕННЫЕ ДАННЫЕ	ДЛЯ ИСПОЛНЕНИЙ:		
				1.090.1-3ПВ.1-2 22 1КП 29.23.3,0		
				СБОРОЧНЫЕ ЕДИНИЦЫ		
А4	1		1.090.1-3ПВ.1-2 29	КАРКАС ПЛОСКИЙ КР1	1	
А4	2		1.090.1-3ПВ.1-2 29-02	КР3	14	
				ДЕТАЛИ		
А4	4		1.090.1-3ПВ.1-2 33-02	ПЕТЛЯ СТРОПОВОЧНАЯ ПС3	2	
А4	6		1.090.1-3ПВ.1-2 35-02	СТЕРЖЕНЬ ОТДЕЛЬНЫЙ ОС3	7	
				1.090.1-3ПВ.1-2 22-01 1КП 29.23.3,5		
				СБОРОЧНЫЕ ЕДИНИЦЫ		
А4	1		1.090.1-3ПВ.1-2 29-01	КАРКАС ПЛОСКИЙ КР2	1	
А4	2		1.090.1-3ПВ.1-2 29-03	КР4	14	
				ДЕТАЛИ		
А4	4		1.090.1-3ПВ.1-2 33-03	ПЕТЛЯ СТРОПОВОЧНАЯ ПС4	2	
А4	6		1.090.1-3ПВ.1-2 36-02	СТЕРЖЕНЬ ОТДЕЛЬНЫЙ ОС7	7	
				1.090.1-3ПВ.1-2 22-02 2КП 29.23.3,0		
				СБОРОЧНЫЕ ЕДИНИЦЫ		
А4	1		1.090.1-3ПВ.1-2 29	КАРКАС ПЛОСКИЙ КР1	1	
А4	2		1.090.1-3ПВ.1-2 29-02	КР3	14	
				ДЕТАЛИ		
А4	4		1.090.1-3ПВ.1-2 33-02	ПЕТЛЯ СТРОПОВОЧНАЯ ПС3	2	
А4	6		1.090.1-3ПВ.1-2 35-02	СТЕРЖЕНЬ ОТДЕЛЬНЫЙ ОС3	7	
				1.090.1-3ПВ.1-2 22-03 2КП 29.23.3,5		
				СБОРОЧНЫЕ ЕДИНИЦЫ		
А4	1		1.090.1-3ПВ.1-2 29-01	КАРКАС ПЛОСКИЙ КР2	1	
А4	2		1.090.1-3ПВ.1-2 29-03	КР4	14	
				ДЕТАЛИ		
А4	4		1.090.1-3ПВ.1-2 33-03	ПЕТЛЯ СТРОПОВОЧНАЯ ПС4	2	
А4	6		1.090.1-3ПВ.1-2 36-02	СТЕРЖЕНЬ ОТДЕЛЬНЫЙ ОС7	7	

НАЧ ОТД	Шевченко		1.090.1-3ПВ.1-2 22
Н КОНТР	Ребров		Каркас пространственный 1КП 29.23, 2КП 29.23
ГЛ СПЕЦ	Ничипоренко		СТАДИЯ: Р; ЛИСТ: 1; ЛИСТОВ: 2
ПРОВЕРИЛ	Скорабогат		ГОСГРАЖДАНСТРОЙ КиевЗНИИЭП
РАЗРАБ	Пинчук		

ФОРМАТ А4

ОПЕРАТОР ТЛП КОРТ Гребнева

ЭПВЦ Киев ЗНИИЭП

ВЗАМ ИНВ № | ПОДПИСЬ И ДАТА | ИНВ №ПОДЛ

1.090.1-3ПВ.1-2 22 — ЛИСТ 2

20407 44

ФОРМАТ А4

РИС. 1

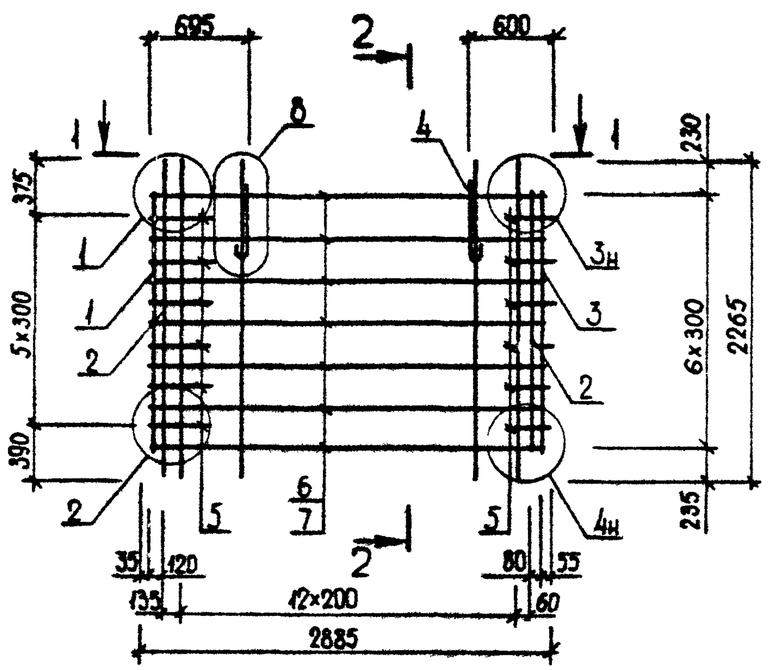

2 - 2

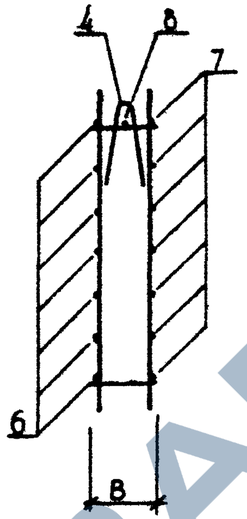

1 - 1

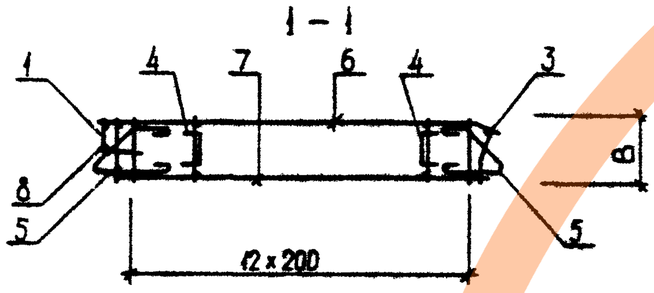

РИС. 2

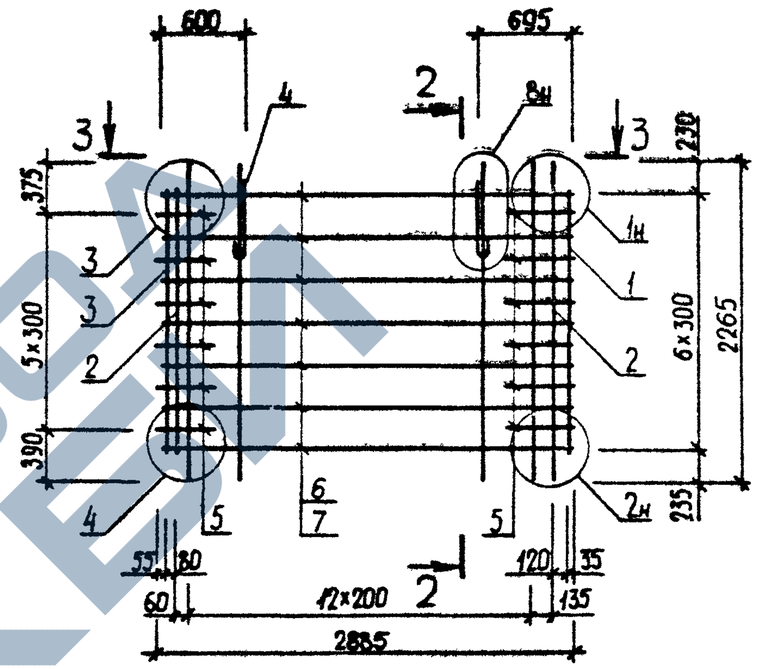

3 - 3

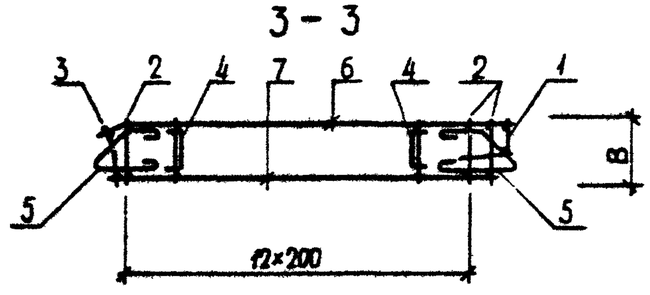

ОБОЗНАЧЕНИЕ	МАРКА	РИС	В, ММ	МАССА, КГ
1.090.1-3ПВ.1-2 22	1КП 29.23.3,0	1	280	39,980
-01	1КП 29.23.3,5	1	330	40,530
-02	2КП 29.23.3,0	2	280	39,980
-03	2КП 29.23.3,5	2	330	40,530

НАЧ.ОТД	Шевченко	
Н.КОНТР	Ребров	
ГЛ.СПЕЦ	Ничипоренко	
ПРОВЕРИЛ	Ничипоренко	
РАЗРАБ.	Греських	

1.090.1-3ПВ.1-2 22СБ

Каркас пространственный 1КП 29.23, 2КП 29.23

Сборочный чертеж

СТАДИЯ	МАССА	МАСШТАБ
Р	СМ ТАБЛ	

ЛИСТ | ЛИСТОВ 1

ГОСГРАЖДАНСТРОЙ
КиевЗНИИЭП

ФОРМАТ	ЗОНА	ПОЗ	ОБОЗНАЧЕНИЕ	НАИМЕНОВАНИЕ	КОЛ	ПРИМЕЧАНИЕ
				ДОКУМЕНТАЦИЯ		
А3			1.090.1-3ПВ.1-2 23СБ	СБОРОЧНЫЙ ЧЕРТЕЖ		
А3			1.090.1-3ПВ.1-2 00Д2	УЗЛЫ АРМАТУРНЫЕ		
А4			1.090.1-3ПВ.1-2 00ТО	ТЕХНИЧЕСКОЕ ОПИСАНИЕ		
				СБОРОЧНЫЕ ЕДИНИЦЫ		
А4		3	1.090.1-3ПВ.1-2 30	КАРКАС ПЛОСКИЙ КР5	1	
				ДЕТАЛИ		
А4		4	1.090.1-3ПВ.1-2 33	ПЕТЛЯ СТРОПОВОЧНАЯ ПС1	2	
А4		5	1.090.1-3ПВ.1-2 34-01	СТЕРЖЕНЬ ГНУТЫЙ АН2	12	
				СТ. ОТД. ГОСТ 6727-80		
БЧ		7	5.041.1435	Ф5 ВР-I L=1435	7	0.20КГ
БЧ		8	5.041.300	Ф5 ВР-I L=300	8	0.04КГ
			ПЕРЕМЕННЫЕ ДАННЫЕ	ДЛЯ ИСПОЛНЕНИЙ:		
				1.090.1-3ПВ.1-2 23 1КП 17.23.3,0		
				СБОРОЧНЫЕ ЕДИНИЦЫ		
				КАРКАС ПЛОСКИЙ		
А4		1	1.090.1-3ПВ.1-2 29	КР1	1	
А4		2	1.090.1-3ПВ.1-2 29-02	КР3	8	
				ДЕТАЛИ		
А4		6	1.090.1-3ПВ.1-2 35-01	СТЕРЖЕНЬ ОТДЕЛЬНЫЙ ОС2	7	
				1.090.1-3ПВ.1-2 23-01 1КП 17.23.3,5		
				СБОРОЧНЫЕ ЕДИНИЦЫ		
				КАРКАС ПЛОСКИЙ		
А4		1	1.090.1-3ПВ.1-2 29-01	КР2	1	
А4		2	1.090.1-3ПВ.1-2 29-03	КР4	8	
				ДЕТАЛИ		

1.090.1-3ПВ.1-2 23

НАЧ ОТД	Шевченко		
Н КОНТР	Ребров		
ГЛ СПЕЦ	Ничипоренко		
ПРОВЕРИЛ	Скоробогат		
РАЗРАБ	Пинчук		

Каркас пространственный
IКП I7.23, 2КП I7.23

СТАДИЯ	ЛИСТ	ЛИСТОВ
Р	1	2

ГОСГРАЖДАНСТРОЙ
КиевЗНИИЭП

ФОРМАТ А4

Гребнева

ОПЕРАТОР ТЛП КОРТ

ЭПВЦ Киев ЗНИИЭП

ФОРМАТ	ЗОНА	ПОЗ	ОБОЗНАЧЕНИЕ	НАИМЕНОВАНИЕ	КОЛ	ПРИМЕЧАНИЕ
А4		6	1.090.1-3ПВ.1-2 36-01	СТЕРЖЕНЬ ОТДЕЛЬНЫЙ ОС6	7	
				1.090.1-3ПВ.1-2 23-02 2КП 17.23.3,0		
				СБОРОЧНЫЕ ЕДИНИЦЫ		
				КАРКАС ПЛОСКИЙ		
А4		1	1.090.1-3ПВ.1-2 29	КР1	1	
А4		2	1.090.1-3ПВ.1-2 29-02	КР3	8	
				ДЕТАЛИ		
А4		6	1.090.1-3ПВ.1-2 35-01	СТЕРЖЕНЬ ОТДЕЛЬНЫЙ ОС2	7	
				1.090.1-3ПВ.1-2 23-03 2КП 17.23.3,5		
				СБОРОЧНЫЕ ЕДИНИЦЫ		
				КАРКАС ПЛОСКИЙ		
А4		1	1.090.1-3ПВ.1-2 29-01	КР2	1	
А4		2	1.090.1-3ПВ.1-2 29-03	КР4	8	
				ДЕТАЛИ		
А4		6	1.090.1-3ПВ.1-2 36-01	СТЕРЖЕНЬ ОТДЕЛЬНЫЙ ОС6	7	

ВЗАМ ИНВ №

ПОДПИСЬ И ДАТА

ИНВ № ПОДЛ

1.090.1-3ПВ.1-2 23

ЛИСТ 2

ЗАВОД КБИ

РИС. 1

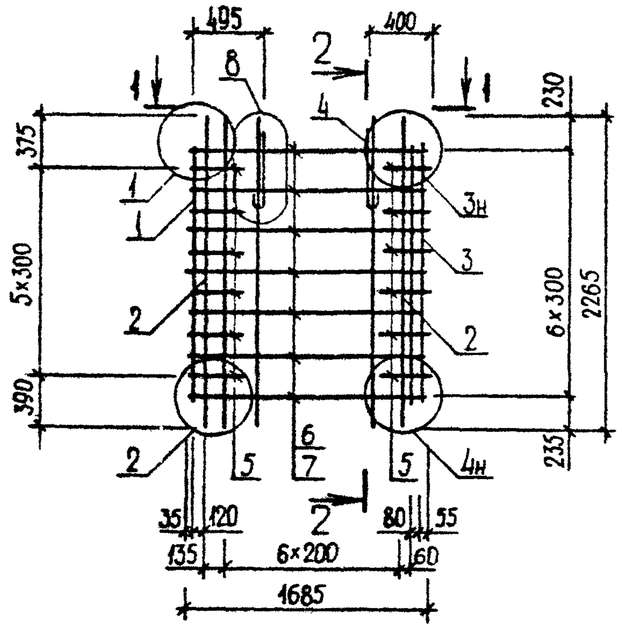

2 - 2

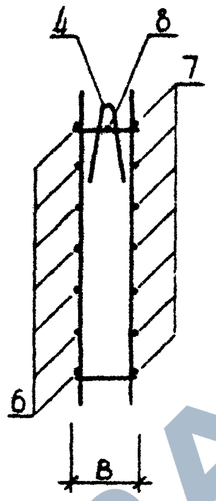

1 - 1

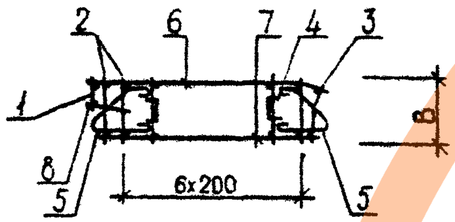

РИС. 2

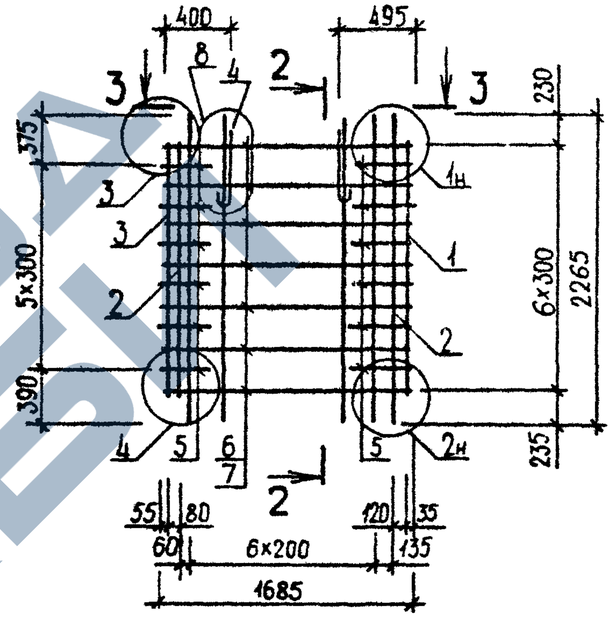

3 - 3

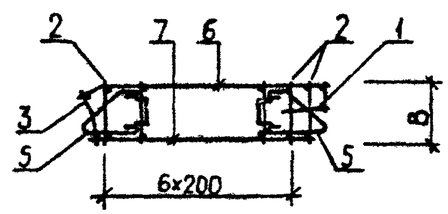

ОБОЗНАЧЕНИЕ	МАРКА	РИС	В, ММ	МАССА, КГ
I.090.I-3ПВ.I-2 23	IКП I7.23.3,0	I	280	29,I60
-0I	IКП I7.23.3,5	I	330	29,500
-02	2КП I7.23.3,0	2	280	29,I60
-03	2КП I7.23.3,5	2	330	29,500

НАЧ.ОТД.	Шевченко		
Н.КОНТР.	Ребров		
ГЛ.СПЕЦ.	Ничипоренко		
ПРОВЕРИЛ	Скоробогат		
РАЗРАБ.	Греськив		

1.090.1-3ПВ.1-2 23СБ

Каркас пространственный IКП I7.23, 2КП I7.23 Сборочный чертеж

СТАДИЯ	МАССА	МАСШТАБ
Р	СМ ТАБЛ	

ЛИСТ | ЛИСТОВ 1

ГОСГРАЖДАНСТРОЙ КиевЗНИИЭП

20407 47

ФОРМАТ А3

ФОРМАТ	ЗОНА	ПОЗ	ОБОЗНАЧЕНИЕ	НАИМЕНОВАНИЕ	КОЛ	ПРИМЕЧАНИЕ
				ДОКУМЕНТАЦИЯ		
А3			1.090.1-3ПВ.1-2 24СБ	СВОРОЧНЫЙ ЧЕРТЕЖ		
А3			1.090.1-3ПВ.1-2 ООД2	УЗЛЫ АРМАТУРНЫЕ		
А4			1.090.1-3ПВ.1-2 ООТО	ТЕХНИЧЕСКОЕ ОПИСАНИЕ		
				СВОРОЧНЫЕ ЕДИНИЦЫ		
А4		3	1.090.1-3ПВ.1-2 30	КАРКАС ПЛОСКИЙ КР5	1	
				ДЕТАЛИ		
А4		4	1.090.1-3ПВ.1-2 33	ПЕТЛЯ СТРОПОВОЧНАЯ ПС1	2	
А4		5	1.090.1-3ПВ.1-2 34-01	СТЕРЖЕНЬ ГНУТЫЙ АН2	12	
				СТ. ОТД. ГОСТ 6727-80		
БЧ		7	5.041.835	Ф5 ВР-I L=835	7	0.12КГ
БЧ		8	5.041.300	Ф5 ВР-I L=300	8	0.04КГ
			ПЕРЕМЕННЫЕ ДАННЫЕ	ДЛЯ ИСПОЛНЕНИЙ:		
				1.090.1-3ПВ.1-2 24 1КП 11.23.3,0		
				СВОРОЧНЫЕ ЕДИНИЦЫ		
				КАРКАС ПЛОСКИЙ		
А4		1	1.090.1-3ПВ.1-2 29	КР1	1	
А4		2	1.090.1-3ПВ.1-2 29-02	КР3	5	
				ДЕТАЛИ		
А4		6	1.090.1-3ПВ.1-2 35	СТЕРЖЕНЬ ОТДЕЛЬНЫЙ ОС1	7	
				1.090.1-3ПВ.1-2 24-01 1КП 11.23.3,5		
				СВОРОЧНЫЕ ЕДИНИЦЫ		
				КАРКАС ПЛОСКИЙ		
А4		1	1.090.1-3ПВ.1-2 29-01	КР2	1	
А4		2	1.090.1-3ПВ.1-2 29-03	КР4	5	
				ДЕТАЛИ		

			1.090.1-3ПВ.1-2 24
НАЧ ОТД	Шевченко		Каркас пространственный ПКП II.23, 2КП II.23
Н КОНТР	Ребров		
ГЛ СПЕЦ	Ничипоренко		
ПРОВЕРИЛ	Скворцов		
РАЗРАБ.	Пинчук		

СТАДИЯ	ЛИСТ	ЛИСТОВ
Р	1	2

ГОСГРАЖДАНСТРОЙ КиевЗНИИЭП

ЭПВЦ Киев ЗНИИЭП — ОПЕРАТОР ТЛП КОРТ — Гребенко

ФОРМАТ	ЗОНА	ПОЗ	ОБОЗНАЧЕНИЕ	НАИМЕНОВАНИЕ	КОЛ	ПРИМЕЧАНИЕ
А4		6	1.090.1-3ПВ.1-2 36	СТЕРЖЕНЬ ОТДЕЛЬНЫЙ ОС5	7	
				1.090.1-3ПВ.1-2 24-02 2КП 11.23.3,0		
				СВОРОЧНЫЕ ЕДИНИЦЫ		
				КАРКАС ПЛОСКИЙ		
А4		1	1.090.1-3ПВ.1-2 29	КР1	1	
А4		2	1.090.1-3ПВ.1-2 29-02	КР3	5	
				ДЕТАЛИ		
А4		6	1.090.1-3ПВ.1-2 35	СТЕРЖЕНЬ ОТДЕЛЬНЫЙ ОС1	7	
				1.090.1-3ПВ.1-2 24-03 2КП 11.23.3,5		
				СВОРОЧНЫЕ ЕДИНИЦЫ		
				КАРКАС ПЛОСКИЙ		
А4		1	1.090.1-3ПВ.1-2 29-01	КР2	1	
А4		2	1.090.1-3ПВ.1-2 29-03	КР4	5	
				ДЕТАЛИ		
А4		6	1.090.1-3ПВ.1-2 36	СТЕРЖЕНЬ ОТДЕЛЬНЫЙ ОС5	7	

ВЗАМ ИНВ № | ПОДПИСЬ И ДАТА | ИНВ №ПОДЛ

1.090.1-3ПВ.1-2 24 — ЛИСТ 2

https://zavodjbi.com/

РИС.1

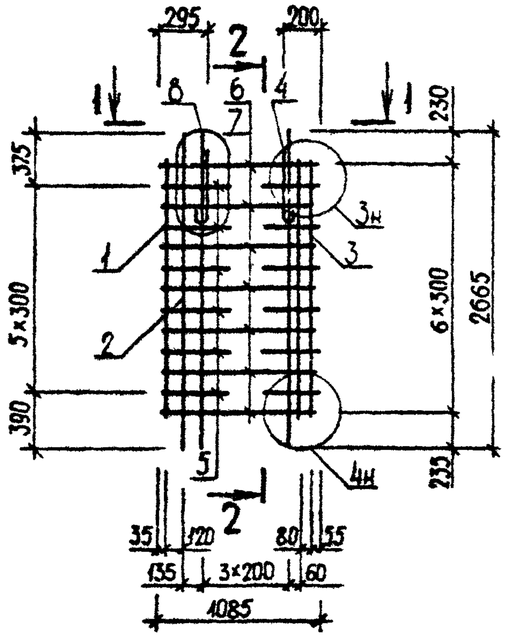

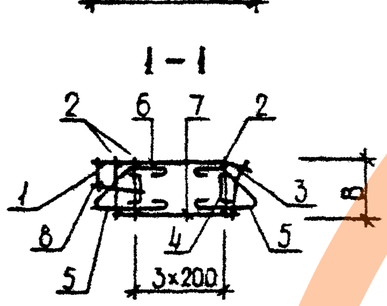

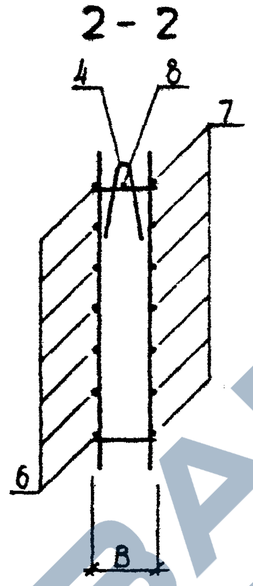

РИС. 2

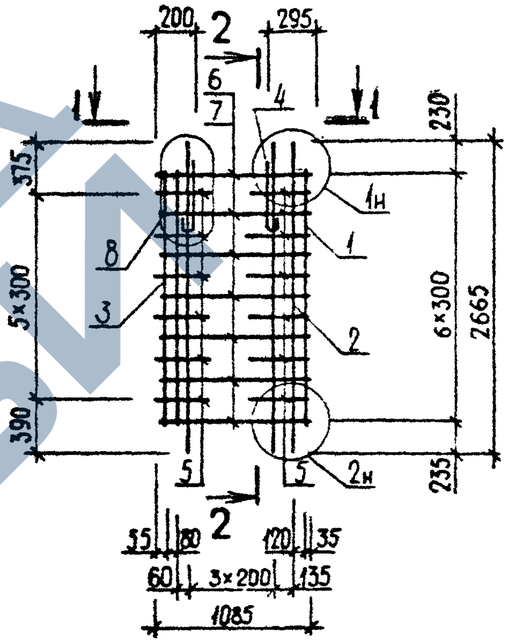

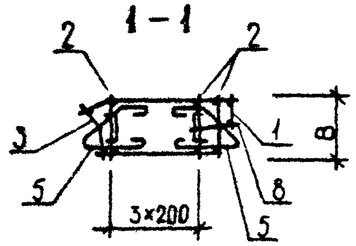

ОБОЗНАЧЕНИЕ	МАРКА	РИС	В, ММ	МАССА, КГ
I.090.I-3ПВ.I-2 24	IKП II.23.3,0	I	280	24,370
-01	IKП II.23.3,5	I	330	24,600
-02	2KП II.23.3,0	2	280	24,370
-03	2KП II.23.3,5	2	330	24,600

НАЧ.ОТД	Шевченко		
Н.КОНТР	Ребров		
ГЛ.СПЕЦ	Ничипаренко		
ПРОВЕРИЛ	Ничипаренко		
РАЗРАБ.	Греськив		

1.090.1-3ПВ.1-2 24СБ

Каркас пространственный IKП II.23, 2KП II.23 Сборочный чертеж

СТАДИЯ	МАССА	МАСШТАБ
Р	СМ ТАБЛ	
ЛИСТ	ЛИСТОВ 1	

ГОСГРАЖДАНСТРОЙ КиевЗНИИЭП

ФОРМАТ А3

ФОРМАТ	ЗОНА	ПОЗ	ОБОЗНАЧЕНИЕ	НАИМЕНОВАНИЕ	КОЛ.	ПРИМЕЧАНИЕ
				ДОКУМЕНТАЦИЯ		
А4			1.090.1-3ПВ.1-2 25СБ	СБОРОЧНЫЙ ЧЕРТЕЖ		
А3			1.090.1-3ПВ.1-2 00Д2	УЗЛЫ АРМАТУРНЫЕ		
А4			1.090.1-3ПВ.1-2 00ТО	ТЕХНИЧЕСКОЕ ОПИСАНИЕ		
				СБОРОЧНЫЕ ЕДИНИЦЫ		
А4		1	1.090.1-3ПВ.1-2 30	КАРКАС ПЛОСКИЙ КР5	2	
				ДЕТАЛИ		
А4		4	1.090.1-3ПВ.1-2 34-01	СТЕРЖЕНЬ ГНУТЫЙ АН2 СТ. ОТД. ГОСТ 6727-80 Ф5 ВР-I L=2560	12	
БЧ		6	5.041.2560		7	0.36КГ
			ПЕРЕМЕННЫЕ ДАННЫЕ	ДЛЯ ИСПОЛНЕНИЙ:		
				1.090.1-3ПВ.1-2 25 КП 28.23.3,0		
				СБОРОЧНЫЕ ЕДИНИЦЫ		
А4		2	1.090.1-3ПВ.1-2 29-02	КАРКАС ПЛОСКИЙ КР3	13	
				ДЕТАЛИ		
А4		3	1.090.1-3ПВ.1-2 33-02	ПЕТЛЯ СТРОПОВОЧНАЯ ПС3	2	
А4		5	1.090.1-3ПВ.1-2 35-03	СТЕРЖЕНЬ ОТДЕЛЬНЫЙ ОС4	7	
				1.090.1-3ПВ.1-2 25-01 КП 28.23.3,5		
				СБОРОЧНЫЕ ЕДИНИЦЫ		
А4		2	1.090.1-3ПВ.1-2 29-03	КАРКАС ПЛОСКИЙ КР4	13	
				ДЕТАЛИ		
А4		3	1.090.1-3ПВ.1-2 33-03	ПЕТЛЯ СТРОПОВОЧНАЯ ПС4	2	
А4		5	1.090.1-3ПВ.1-2 36-03	СТЕРЖЕНЬ ОТДЕЛЬНЫЙ ОС8	7	

		1.090.1-3ПВ.1-2 25	
НАЧ.ОТД	Шевченка	Каркас пространственный КП 28.23	СТАДИЯ: Р; ЛИСТ: ; ЛИСТОВ: 1
Н.КОНТР	Ребров		ГОСГРАЖДАНСТРОЙ КиевЗНИИЭП
ГЛ.СПЕЦ	Ничипоренка		
ПРОВЕРИЛ	Скоробогат		
РАЗРАБ	Пинчук		

ФОРМАТ А4

ЭПВЦ КиевЗНИИЭП | ОПЕРАТОР ТПП КОРТ | Гребнева | Мих

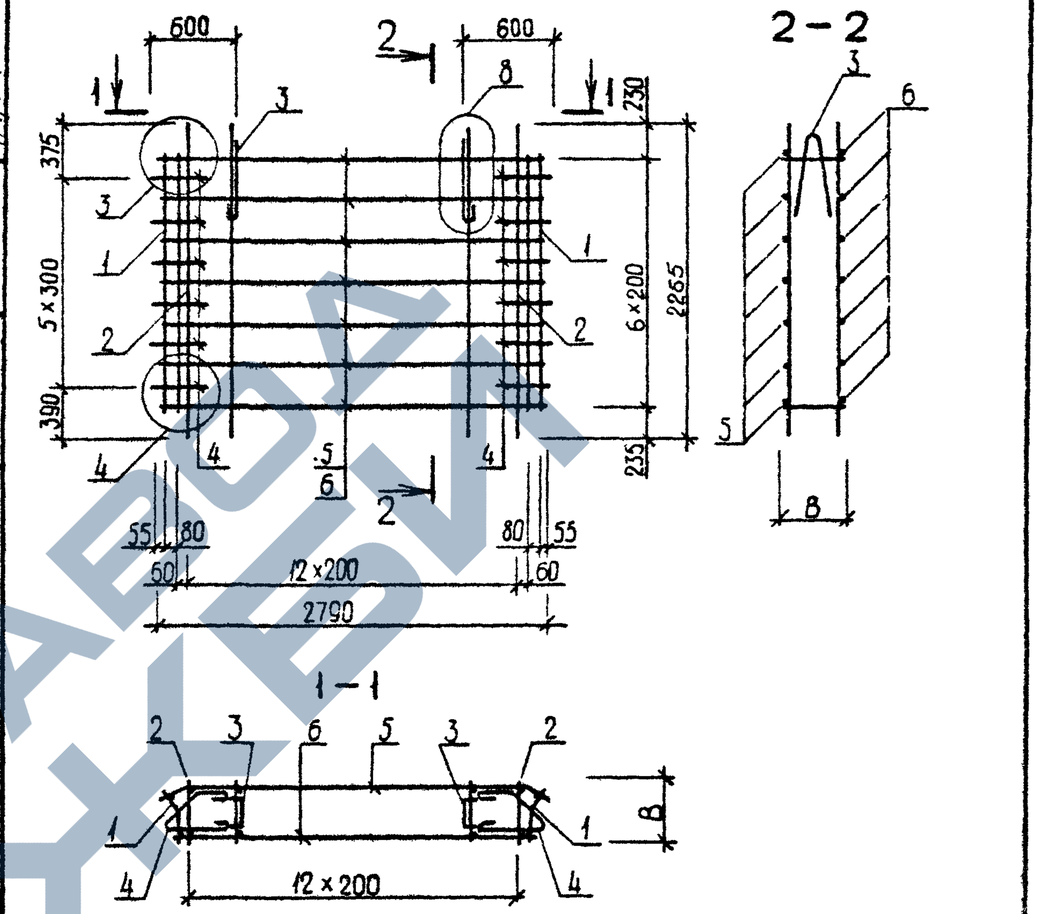

ОБОЗНАЧЕНИЕ	МАРКА	В,ММ	МАССА,КГ
1.090.1-3ПВ.1-2 25	КП 28.23.3,0	280	38,380
-01	КП 28.23.3,5	330	38,890

ВЗАМ ИНВ № | ПОДПИСЬ И ДАТА | ИНВ №ПОДЛ

1.090.1-3ПВ.1-2 25СБ

НАЧ.ОТД.	Шевченка	Каркас пространственный КП 28.23 Сборочный чертеж	СТАДИЯ: Р; МАССА: СМ ТАБЛ; МАСШТАБ:
Н.КОНТР	Ребров		ЛИСТ: ; ЛИСТОВ: 1
ГЛ.СПЕЦ.	Ничипоренка		ГОСГРАЖДАНСТРОЙ КиевЗНИИЭП
ПРОВЕРИЛ	Скоробогат		
РАЗРАБ.	Греськив		

20407 50

ФОРМАТ А4

https://zavodjbi.com/

ФОРМАТ	ЗОНА	ПОЗ	ОБОЗНАЧЕНИЕ	НАИМЕНОВАНИЕ	КОЛ	ПРИМЕЧАНИЕ
				ДОКУМЕНТАЦИЯ		
А3			1.090.1-3ПВ.1-2 26СБ	СБОРОЧНЫЙ ЧЕРТЕЖ		
А3			1.090.1-3ПВ.1-2 ООД2	УЗЛЫ АРМАТУРНЫЕ		
А4			1.090.1-3ПВ.1-2 ООТО	ТЕХНИЧЕСКОЕ ОПИСАНИЕ		
				СБОРОЧНЫЕ ЕДИНИЦЫ		
А4		3	1.090.1-3ПВ.1-2 31-02	СЕТКА С3	1	
				ДЕТАЛИ		
А4		5	1.090.1-3ПВ.1-2 33-03	ПЕТЛЯ СТРОПОВОЧНАЯ ПС4	2	
				СТЕРЖЕНЬ ГНУТЫЙ		
А4		6	1.090.1-3ПВ.1-2 34-01	АН2	6	
А4		7	1.090.1-3ПВ.1-2 34	АН1	6	
				СТ. ОТД. ГОСТ 6727-80		
ВЧ		8	5.041.2680	Ф5 ВР-I L=2680	7	0.37КГ
ВЧ		9	5.041.2560	Ф5 ВР-I L=2560	7	0.36КГ
ВЧ		10	5.041.300	Ф5 ВР-I L=300	8	0.04КГ
			ПЕРЕМЕННЫЕ ДАННЫЕ	ДЛЯ ИСПОЛНЕНИЙ:		
				1.090.1-3ПВ.1-2 26 1КП 33.23.3,0		
				СБОРОЧНЫЕ ЕДИНИЦЫ		
				КАРКАС ПЛОСКИЙ		
А4		1	1.090.1-3ПВ.1-2 29	КР1	1	
А4		2	1.090.1-3ПВ.1-2 29-02	КР3	14	
А4		4	1.090.1-3ПВ.1-2 31	СЕТКА С1	1	
				1.090.1-3ПВ.1-2 26-01 1КП 33.23.3,5		
				СБОРОЧНЫЕ ЕДИНИЦЫ		
				КАРКАС ПЛОСКИЙ		
А4		1	1.090.1-3ПВ.1-2 29-01	КР2	1	
А4		2	1.090.1-3ПВ.1-2 29-03	КР4	14	
А4		4	1.090.1-3ПВ.1-2 31-01	СЕТКА С2	1	
				1.090.1-3ПВ.1-2 26-02 2КП 33.23.3,0		

		1.090.1-3ПВ.1-2 26	
НАЧОТД	Шевченко	Каркас пространственный 1КП 33.23, 2КП 33.23	СТАДИЯ: Р; ЛИСТ: 1; ЛИСТОВ: 2
Н.КОНТР	Ребров		ГОССТРОЙ ГОСГРАЖДАНСТРОЙ КиевЗНИИЭП
ГП СПЕЦ	Ничипоренко		
ПРОВЕРИЛ	Скоробогат		
РАЗРАБ	Пинчук		

ФОРМАТ А4

Гребнева

ЭПВЦ Киев ЗНИИЭП

ОПЕРАТОР ТЛП КОРТ

ФОРМАТ	ЗОНА	ПОЗ	ОБОЗНАЧЕНИЕ	НАИМЕНОВАНИЕ	КОЛ	ПРИМЕЧАНИЕ
				СБОРОЧНЫЕ ЕДИНИЦЫ		
				КАРКАС ПЛОСКИЙ		
А4		1	1.090.1-3ПВ.1-2 29	КР1	1	
А4		2	1.090.1-3ПВ.1-2 29-02	КР3	14	
А4		4	1.090.1-3ПВ.1-2 31	СЕТКА С1	1	
				1.090.1-3ПВ.1-2 26-03 2КП 33.23.3,5		
				СБОРОЧНЫЕ ЕДИНИЦЫ		
				КАРКАС ПЛОСКИЙ		
А4		1	1.090.1-3ПВ.1-2 29-01	КР2	1	
А4		2	1.090.1-3ПВ.1-2 29-03	КР4	14	
А4		4	1.090.1-3ПВ.1-2 31-01	СЕТКА С2	1	

ВЗАМ ИНВ №

ПОДПИСЬ И ДАТА

ИНВ №ПОДЛ

	1.090.1-3ПВ.1-2 26	ЛИСТ 2

20407 51

ФОРМАТ А4

РИС. 1

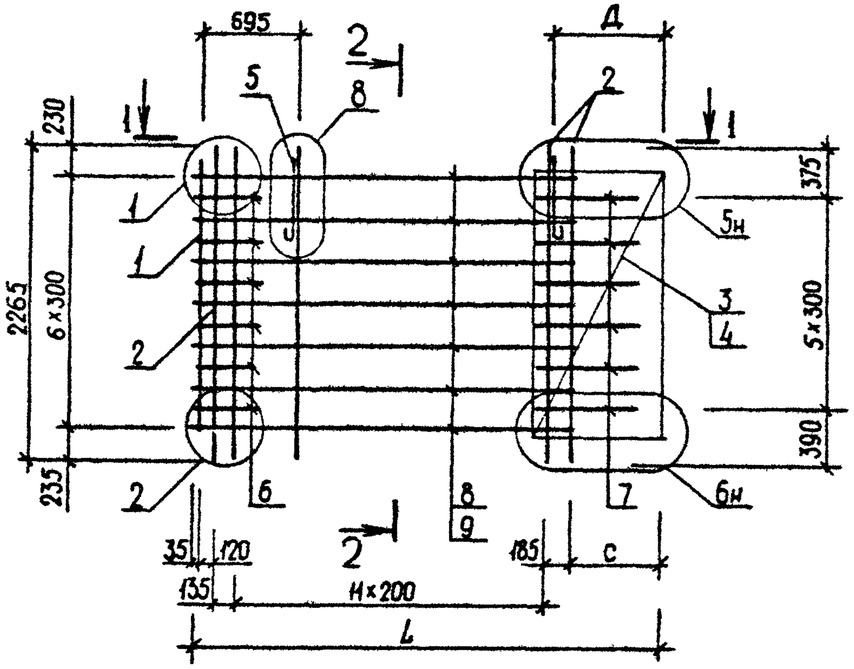

2 - 2

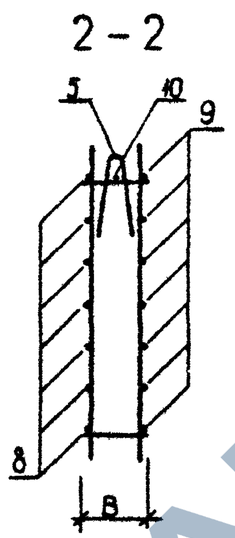

РИС. 2

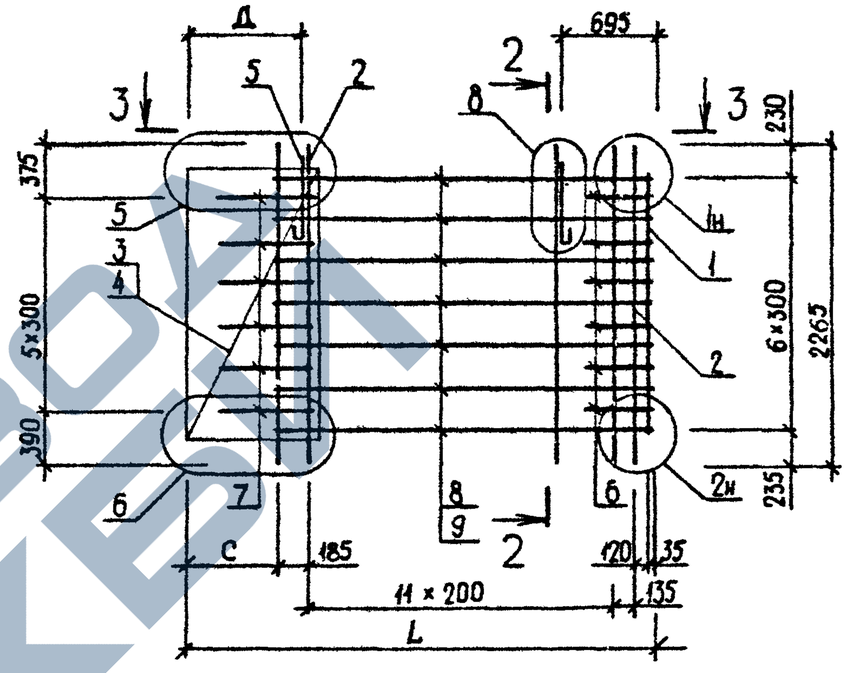

1 - 1

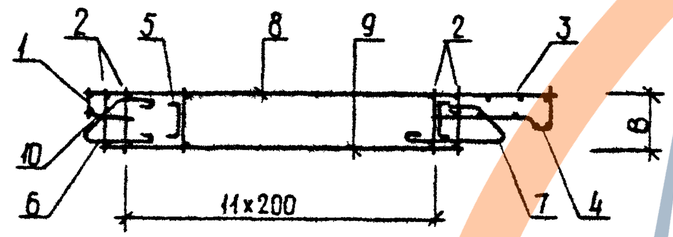

3 - 3

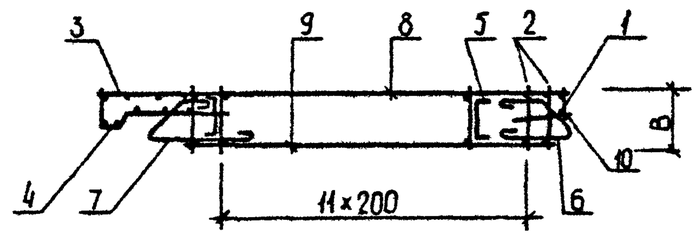

ОБОЗНАЧЕНИЕ	МАРКА	РИС	В,мм	L,мм	С,мм	Д,мм	МАССА,КГ
I.090.I-3ПВ.I-2 26	IКП 33.23.3,0	I	280	3200	525	690	45,940
-0I	IКП 33.23.3,5	I	330	3250	575	740	46,570
-02	2КП 33.23.3,0	2	280	3200	525	690	45,940
-03	2КП 33.23.3,5	2	330	3250	575	740	46,570

НАЧ.ОТД.	Шевченко	
Н.КОНТР.	Ребров	
ГЛ.СПЕЦ.	Ничипоренко	
ПРОВЕРИЛ	Скоробогат	
РАЗРАБ.	Греськив	

1.090.1-3ПВ.1-2 26СБ

Каркас пространственный IКП 33.23, 2КП 33.23 Сборочный чертеж

СТАДИЯ	МАССА	МАСШТАБ
Р	СМ ТАБЛ	
ЛИСТ	ЛИСТОВ 1	

ГОСГРАЖДАНСТРОЙ
КиевЗНИИЭП

20407 52

ФОРМАТ А3

ФОРМАТ	ЗОНА	ПОЗ	ОБОЗНАЧЕНИЕ	НАИМЕНОВАНИЕ	КОЛ	ПРИМЕЧАНИЕ
				ДОКУМЕНТАЦИЯ		
А3			1.090.1-3ПВ.1-2 27СБ	СБОРОЧНЫЙ ЧЕРТЕЖ		
А3			1.090.1-3ПВ.1-2 ООД2	УЗЛЫ АРМАТУРНЫЕ		
А4			1.090.1-3ПВ.1-2 ООТО	ТЕХНИЧЕСКОЕ ОПИСАНИЕ		
				СБОРОЧНЫЕ ЕДИНИЦЫ		
А4		3	1.090.1-3ПВ.1-2 31-02	СЕТКА С3	1	
				ДЕТАЛИ		
				СТЕРЖЕНЬ ГНУТЫЙ		
А4		6	1.090.1-3ПВ.1-2 34-01	АН2	6	
А4		7	1.090.1-3ПВ.1-2 34	АН1	6	
				СТ. СТД. ГОСТ 6727-80		
ВЧ		8	5.041.1480	⌀5 ВР-I L=1480	7	0.21КГ
ВЧ		9	5.041.1360	⌀5 ВР-I L=1360	7	0.19КГ
ВЧ		10	5.041.300	⌀5 ВР-I L=300	8	0.04КГ
			ПЕРЕМЕННЫЕ ДАННЫЕ	ДЛЯ ИСПОЛНЕНИЙ:		
				1.090.1-3ПВ.1-2 27 1КП 21.23.3,0		
				СБОРОЧНЫЕ ЕДИНИЦЫ		
				КАРКАС ПЛОСКИЙ		
А4		1	1.090.1-3ПВ.1-2 29	КР1	1	
А4		2	1.090.1-3ПВ.1-2 29-02	КР3	8	
А4		4	1.090.1-3ПВ.1-2 31	СЕТКА С1	1	
				ДЕТАЛИ		
А4		5	1.090.1-3ПВ.1-2 33	ПЕТЛЯ СТРОПОВОЧНАЯ ПС1	2	
				1.090.1-3ПВ.1-2 27-01 1КП 21.23.3,5		
				СБОРОЧНЫЕ ЕДИНИЦЫ		
				КАРКАС ПЛОСКИЙ		
А4		1	1.090.1-3ПВ.1-2 29-01	КР2	1	
А4		2	1.090.1-3ПВ.1-2 29-03	КР4	8	
А4		4	1.090.1-3ПВ.1-2 31-01	СЕТКА С2	1	

		1.090.1-3ПВ.1-2 27	
НАЧОТД	Шевченко		
Н.КОНТР	Ребров		
ГЛ.СПЕЦ.	Ничипоренко		
ПРОВЕРИЛ	Скороватот		
РАЗРАБ.	Пинчук		
Каркас пространственный 1КП 21.23, 2КП 21.23		СТАДИЯ: Р; ЛИСТ: 1; ЛИСТОВ: 2	
		ГОСГРАЖДАНСТРОЙ КиевЗНИИЭП	

Гребнева

ОПЕРАТОР ТЛП КОРТ

ЭПВЦ Киев ЗНИИЭП

ФОРМАТ	ЗОНА	ПОЗ	ОБОЗНАЧЕНИЕ	НАИМЕНОВАНИЕ	КОЛ	ПРИМЕЧАНИЕ
				ДЕТАЛИ		
А4		5	1.090.1-3ПВ.1-2 33-01	ПЕТЛЯ СТРОПОВОЧНАЯ ПС2	2	
				1.090.1-3ПВ.1-2 27-02 2КП 21.23.3,0		
				СБОРОЧНЫЕ ЕДИНИЦЫ		
				КАРКАС ПЛОСКИЙ		
А4		1	1.090.1-3ПВ.1-2 29	КР1	1	
А4		2	1.090.1-3ПВ.1-2 29-02	КР3	8	
А4		4	1.090.1-3ПВ.1-2 31	СЕТКА С1	1	
				ДЕТАЛИ		
А4		5	1.090.1-3ПВ.1-2 33	ПЕТЛЯ СТРОПОВОЧНАЯ ПС1	2	
				1.090.1-3ПВ.1-2 27-03 2КП 21.23.3,5		
				СБОРОЧНЫЕ ЕДИНИЦЫ		
				КАРКАС ПЛОСКИЙ		
А4		1	1.090.1-3ПВ.1-2 29-01	КР2	1	
А4		2	1.090.1-3ПВ.1-2 29-03	КР4	8	
А4		4	1.090.1-3ПВ.1-2 31-01	СЕТКА С2	1	
				ДЕТАЛИ		
А4		5	1.090.1-3ПВ.1-2 33-01	ПЕТЛЯ СТРОПОВОЧНАЯ ПС2	2	

ВЗАМ ИНВ №

ПОДПИСЬ И ДАТА

ИНВ №ПОДЛ.

	1.090.1-3ПВ.1-2 27	ЛИСТ 2

РИС. 1

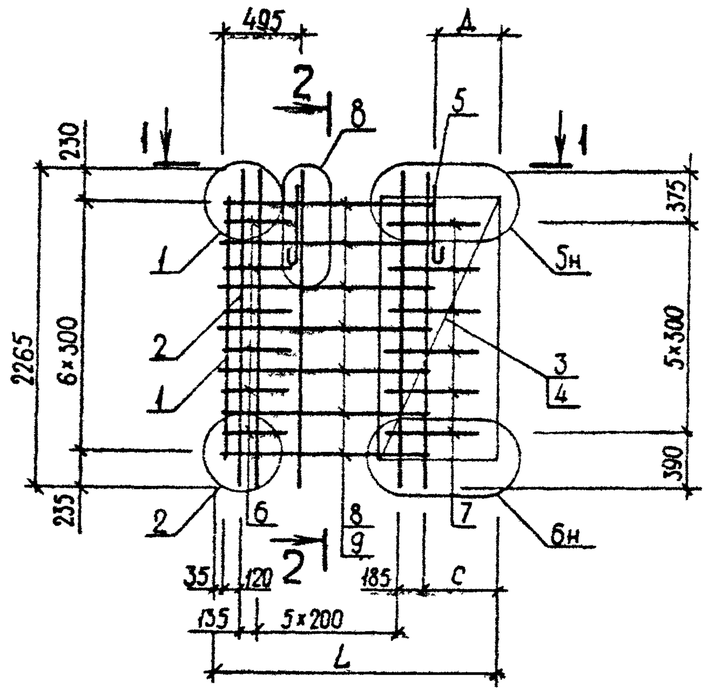

2 – 2

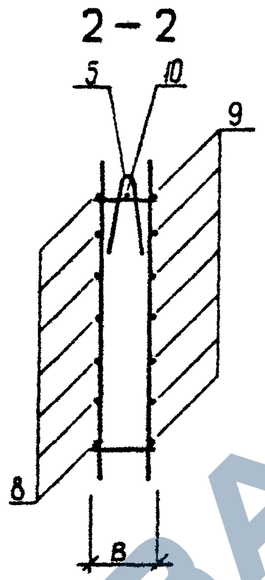

РИС. 2

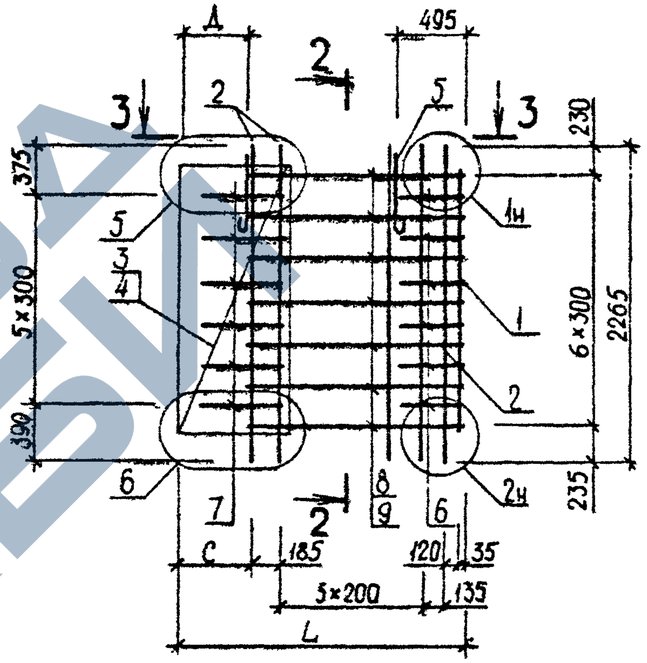

1 – 1

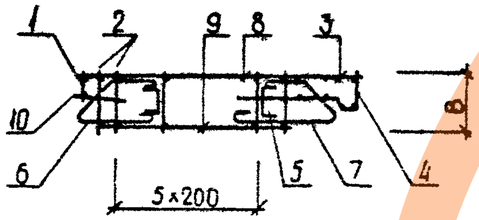

3 – 3

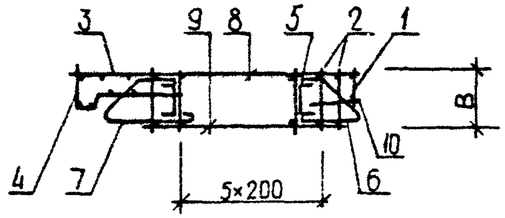

ОБОЗНАЧЕНИЕ	МАРКА	РИС	В, мм	L, мм	С, мм	Д, мм	МАССА, кг
1.090.1-3ПВ.1-2 27	1КП 21.23.3,0	1	280	2000	525	510	35,120
-01	1КП 21.23.3,5	1	330	2050	575	560	35,540
-02	2КП 21.23.3,0	2	280	2000	525	510	35,120
-03	2КП 21.23.3,5	2	330	2050	575	560	35,540

НАЧ.ОТД	Шевченко	
Н.КОНТР	Ребров	
ГЛ.СПЕЦ	Ничипоренко	
ПРОВЕРИЛ	Ничипоренко	
РАЗРАБ.	Греськив	

1.090.1-3ПВ.1-2 27СБ

Каркас пространственный 1КП 21.23, 2КП 21.23
Сборочный чертеж

СТАДИЯ	МАССА	МАСШТАБ
Р	СМ ТАБЛ	
ЛИСТ	ЛИСТОВ 1	

ГОСГРАЖДАНСТРОЙ
КиевЗНИИЭП

ФОРМАТ	ЗОНА	ПОЗ	ОБОЗНАЧЕНИЕ	НАИМЕНОВАНИЕ	КОЛ	ПРИМЕЧАНИЕ
				ДОКУМЕНТАЦИЯ		
А3			1.090.1-3ПВ.1-2 28СБ	СБОРОЧНЫЙ ЧЕРТЕЖ		
А3			1.090.1-3ПВ.1-2 ООД2	УЗЛЫ АРМАТУРНЫЕ		
А4			1.090.1-3ПВ.1-2 ООТО	ТЕХНИЧЕСКОЕ ОПИСАНИЕ		
				СБОРОЧНЫЕ ЕДИНИЦЫ		
А4		3	1.090.1-3ПВ.1-2 31-02	СЕТКА С3	1	
				ДЕТАЛИ		
А4		5	1.090.1-3ПВ.1-2 33	ПЕТЛЯ СТРОПОВОЧНАЯ ПС1	2	
				СТЕРЖЕНЬ ГНУТЫЙ		
А4		6	1.090.1-3ПВ.1-2 34-01	АН2	6	
А4		7	1.090.1-3ПВ.1-2 34	АН1	6	
				СТ. ОТД. ГОСТ 6727-80		
БЧ		8	5.041.880	Ф5 ВР-I L=880	7	0.12КГ
БЧ		9	5.041.760	Ф5 ВР-I L=760	7	0.11КГ
БЧ		10	5.041.300	Ф5 ВР-I L=300	8	0.04КГ
			ПЕРЕМЕННЫЕ ДАННЫЕ	ДЛЯ ИСПОЛНЕНИЙ:		
				1.090.1-3ПВ.1-2 28 1КП 15.23.3,0		
				СБОРОЧНЫЕ ЕДИНИЦЫ		
				КАРКАС ПЛОСКИЙ		
А4		1	1.090.1-3ПВ.1-2 29	КР1	1	
А4		2	1.090.1-3ПВ.1-2 29-02	КР3	5	
А4		4	1.090.1-3ПВ.1-2 31	СЕТКА С1	1	
				1.090.1-3ПВ.1-2 28-01 1КП 15.23.3,5		
				СБОРОЧНЫЕ ЕДИНИЦЫ		
				КАРКАС ПЛОСКИЙ		
А4		1	1.090.1-3ПВ.1-2 29-01	КР2	1	
А4		2	1.090.1-3ПВ.1-2 29-03	КР4	5	
А4		4	1.090.1-3ПВ.1-2 31-01	СЕТКА С2	1	
				1.090.1-3ПВ.1-2 28-02 2КП 15.23.3,0		

1.090.1-3ПВ.1-2 28

НАЧ.ОТД	Шевченко	
Н.КОНТР	Ребров	
ГЛ.СПЕЦ	Ничипоренко	
ПРОВЕРИЛ	Скоробогат	
РАЗРАБ.	Пинчук	

Каркас пространственный

IКП I5.23, 2КП I5.23

СТАДИЯ	ЛИСТ	ЛИСТОВ
Р	1	2

ГОСГРАЖДАНСТРОЙ КиевЗНИИЭП

ФОРМАТ А4

Гребнева

ОПЕРАТОР ТЛП КОРТ

ЭПВЦ Киев ЗНИИЭП

ФОРМАТ	ЗОНА	ПОЗ	ОБОЗНАЧЕНИЕ	НАИМЕНОВАНИЕ	КОЛ	ПРИМЕЧАНИЕ
				СБОРОЧНЫЕ ЕДИНИЦЫ		
				КАРКАС ПЛОСКИЙ		
А4		1	1.090.1-3ПВ.1-2 29	КР1	1	
А4		2	1.090.1-3ПВ.1-2 29-02	КР3	5	
А4		4	1.090.1-3ПВ.1-2 31	СЕТКА С1	1	
				1.090.1-3ПВ.1-2 28-03 2КП 15.23.3,5		
				СБОРОЧНЫЕ ЕДИНИЦЫ		
				КАРКАС ПЛОСКИЙ		
А4		1	1.090.1-3ПВ.1-2 29-01	КР2	1	
А4		2	1.090.1-3ПВ.1-2 29-03	КР4	5	
А4		4	1.090.1-3ПВ.1-2 31-01	СЕТКА С2	1	

ВЗАМ ИНВ №

ПОДПИСЬ И ДАТА

ИНВ №ПОДЛ

1.090.1-3ПВ.1-2 28

ЛИСТ 2

ЗАВОД ЖБИ

https://zavodjbi.com/

РИС. 1

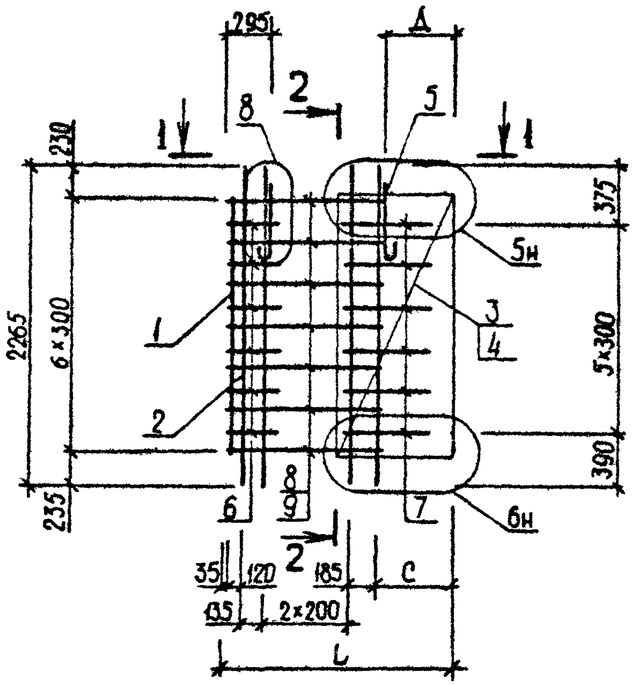

2 - 2

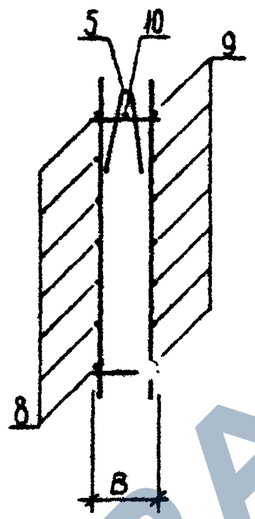

РИС. 2

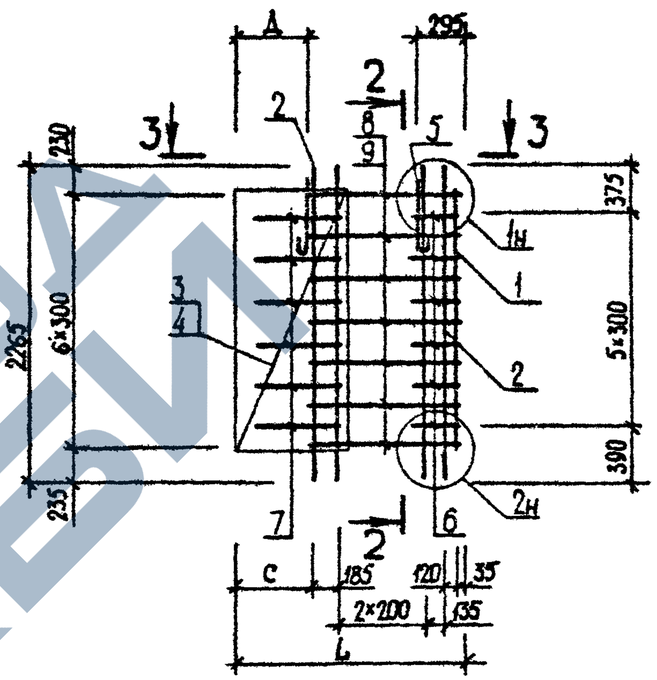

1 - 1

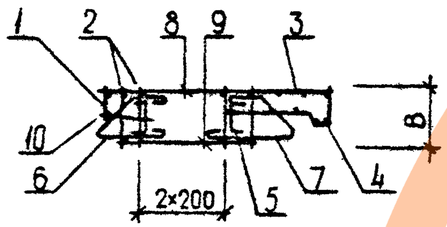

3 - 3

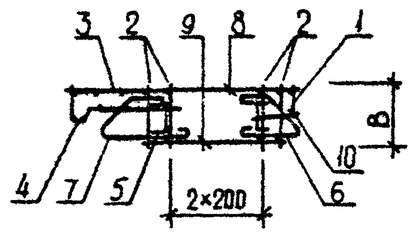

ОБОЗНАЧЕНИЕ	МАРКА	РИС	В,ММ	L,ММ	С,ММ	Д,ММ	МАССА,КГ
I.090.I-3ПВ.I-2 28	IКП I5.23.3,0	I	280	I400	525	5I0	30,330
-0I	IКП I5.23.3,5	I	330	I450	575	560	30,640
-02	2КП I5.23.3,0	2	280	I400	525	5I0	30,330
-03	2КП Iь.23.3,5	2	330	I450	575	560	30,640

НАЧ.ОТД	Шевченко	
Н.КОНТР	Ребров	
ГЛ.СПЕЦ.	Ничипоренко	
ПРОВЕРИЛ	Скоробогат	
РАЗРАБ.	Греськив	

1.090.1-3ПВ.1-2 28СБ

Каркас пространственный
IКП I5.23, 2КП I5.23
Сборочный чертеж

СТАДИЯ	МАССА	МАСШТАБ
Р	СМ / ТАБЛ	
ЛИСТ	ЛИСТОВ 1	

ГОСГРАЖДАНСТРОЙ
КиевЗНИИЭП

https://zavodjbi.com/

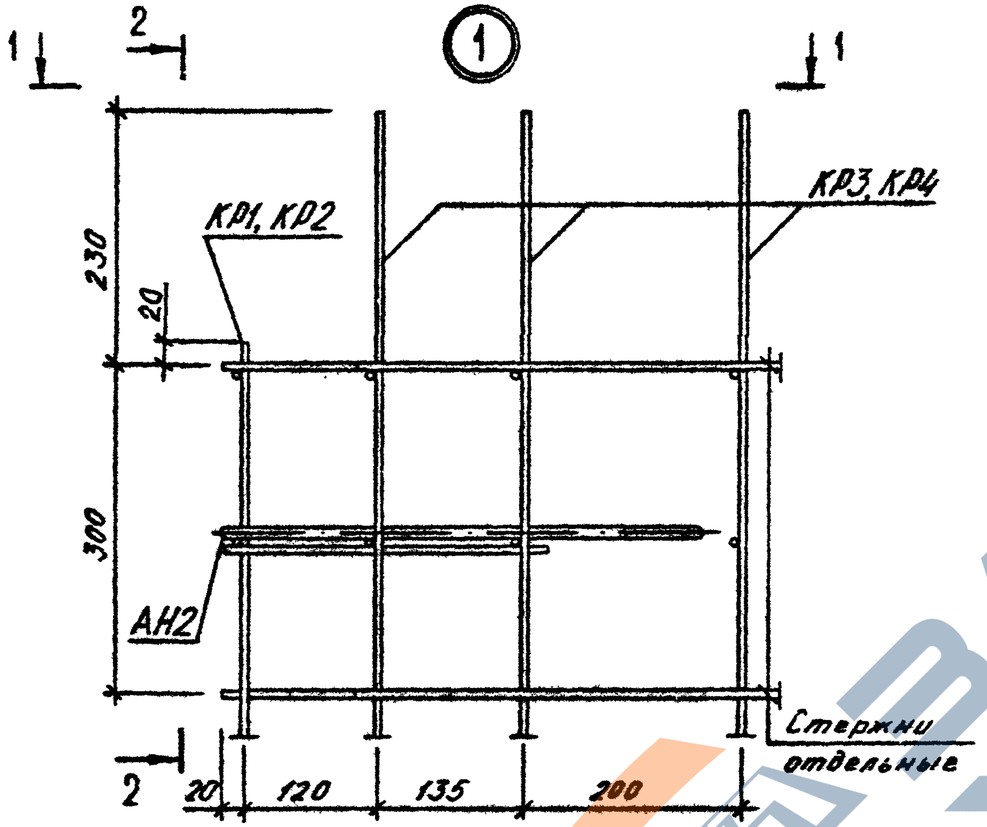

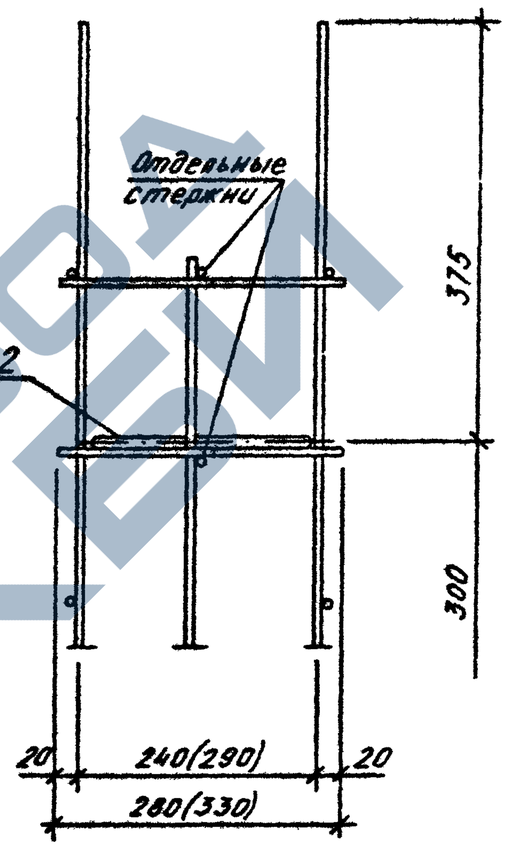

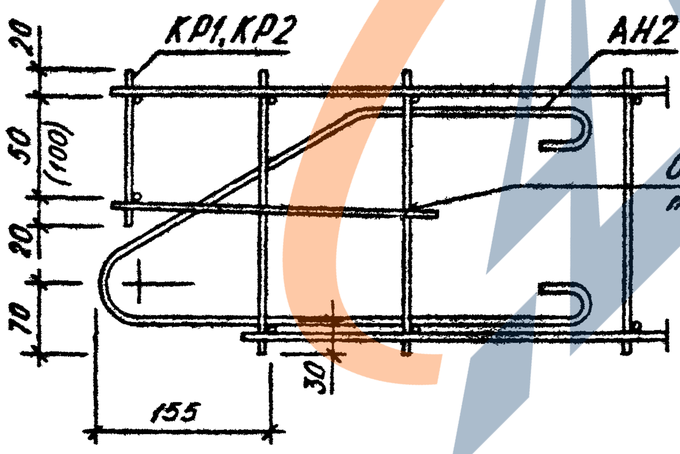

Отдельные стержни вязать проволокой к поперечным стержням вертикального каркаса

				1.090.1-3ПВ.1-2 ООД2	
НАЧ.ОТД	Шевченко				
Н.КОНТР	Ребров			УЗЛЫ АРМАТУРНЫЕ	СТАДИЯ: Р; ЛИСТ: 1; ЛИСТОВ: 7
ГЛ.СПЕЦ	Ничипоренко				ГОСГРАЖДАНСТРОЙ КиевЗНИИЭП
ПРОВЕРИЛ	Скоробогат				
РАЗРАБ	Греськив				

https://zavodjbi.com/

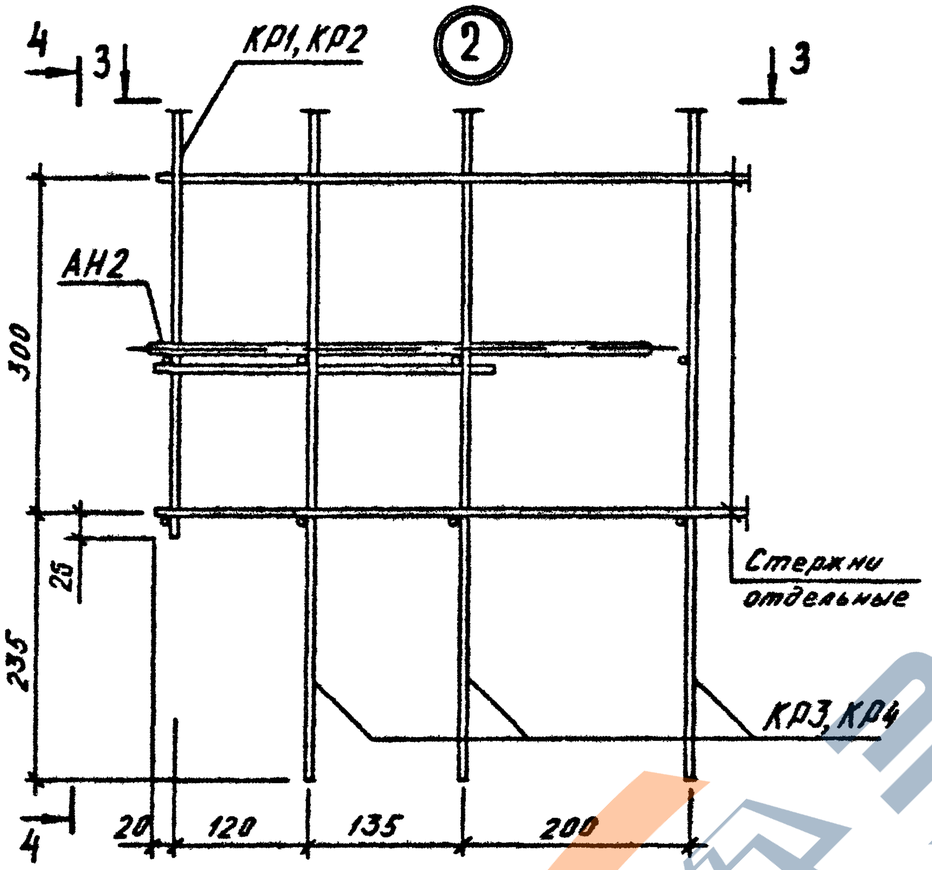

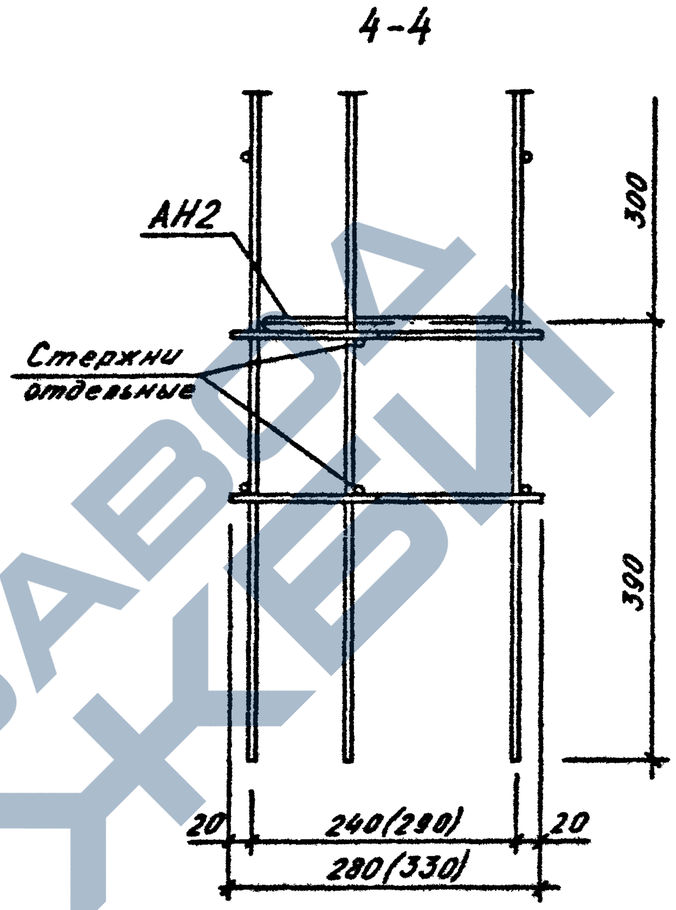

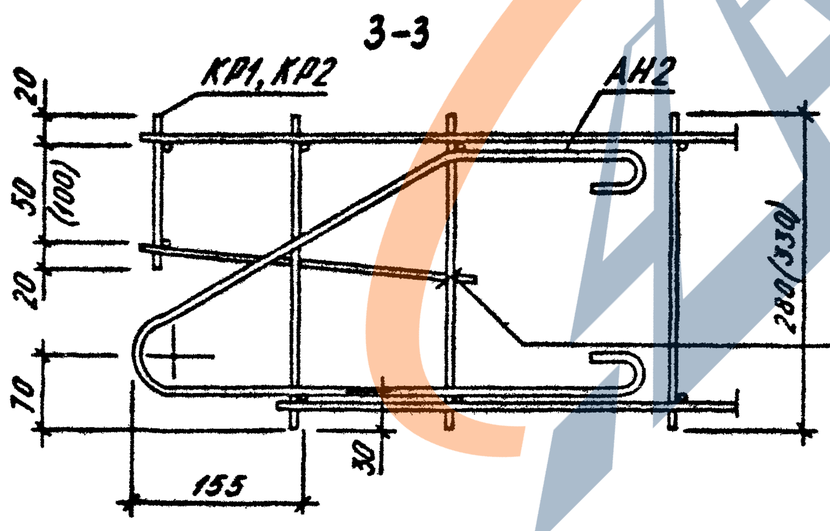

Отдельные стержни вязать проволокой к поперечным стержням вертикального каркаса

1.090.1-3ПВ.1-2 ОДД2	2

https://zavodjbi.com/

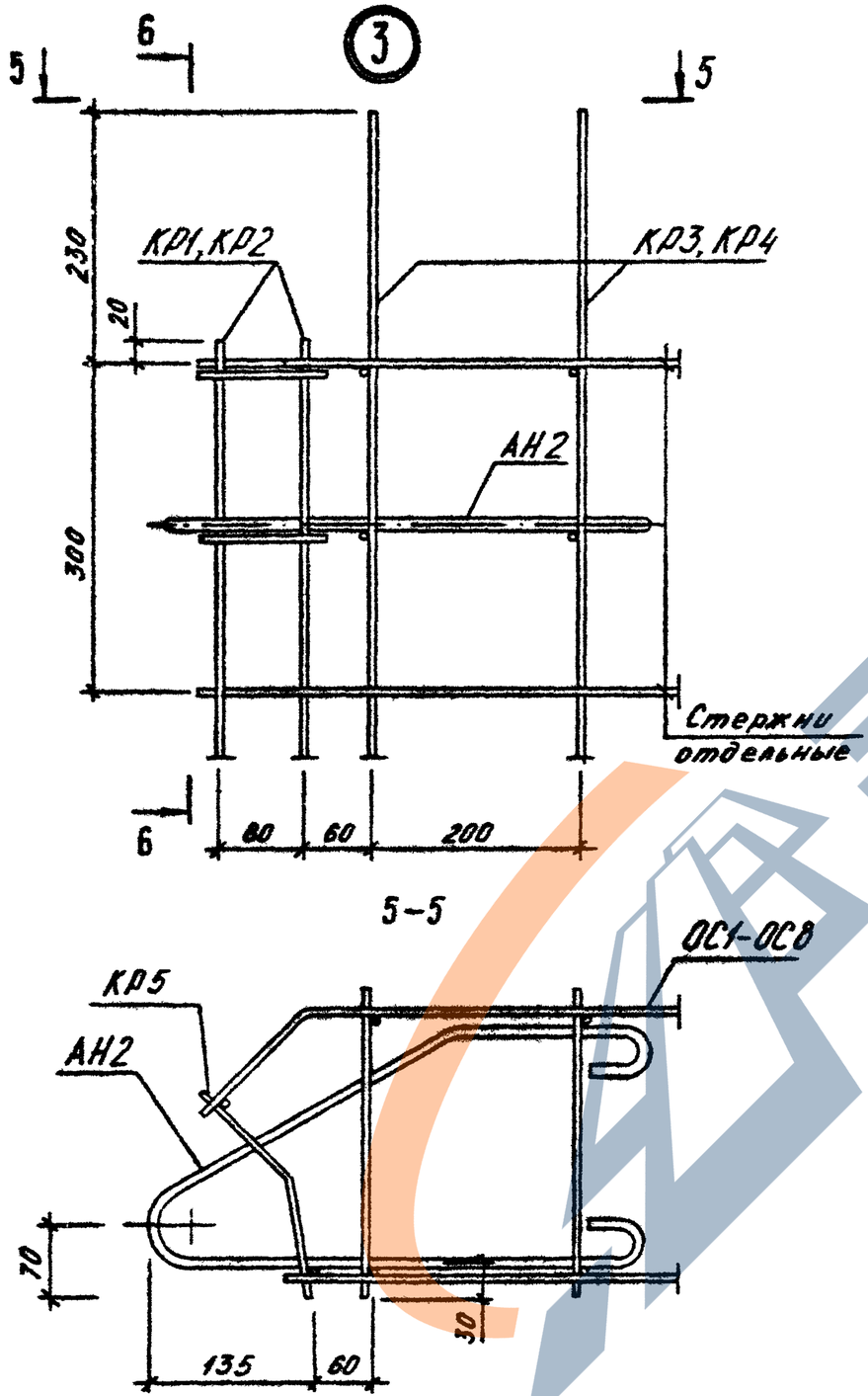
5
6
3
5
КР1, КР2
КР3, КР4
230
20
АН2
300
Стержни отдельные
6
80
60
200
5-5
ОС1-ОС8
КР5
АН2
70
30
135
60

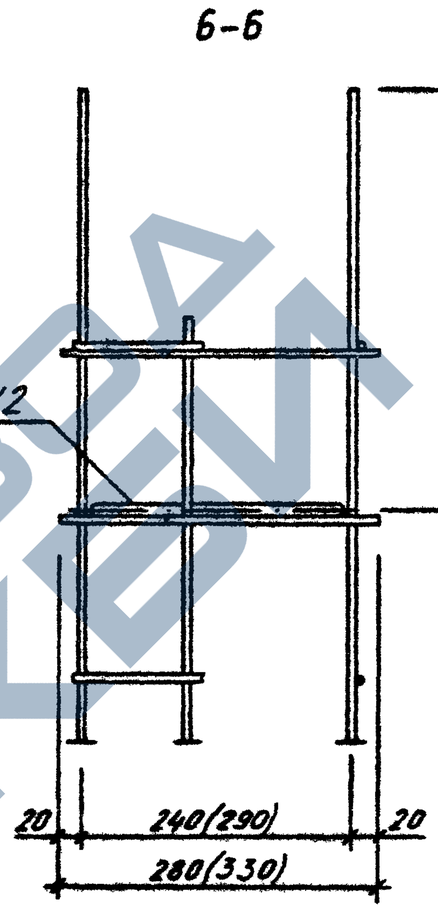
6-6
АН2
375
300
20
240(290)
20
280(330)

https://zavodjbi.com/

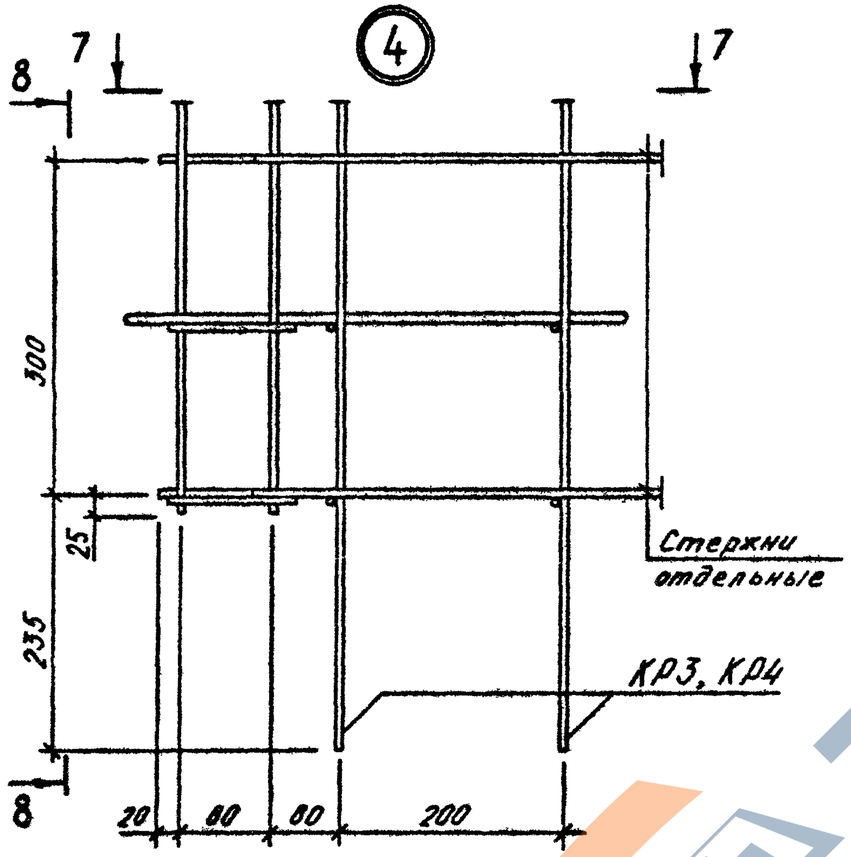

8-8

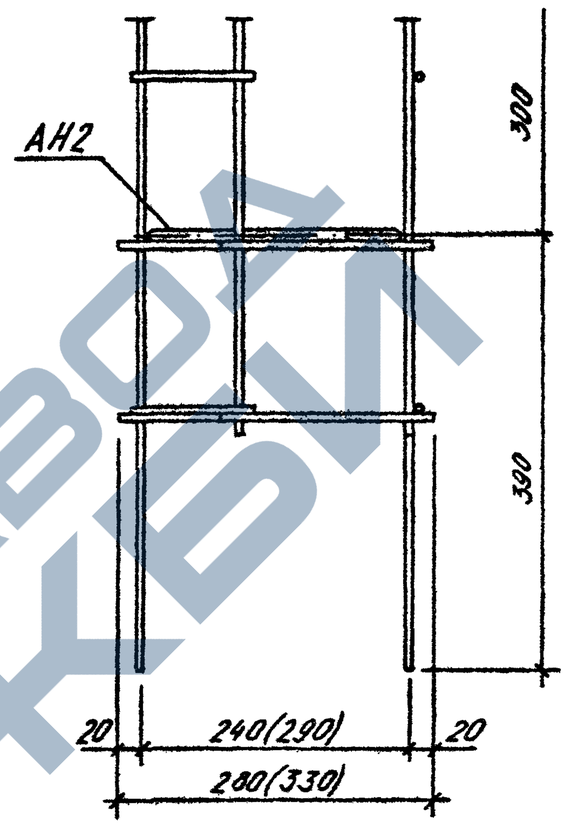

7-7

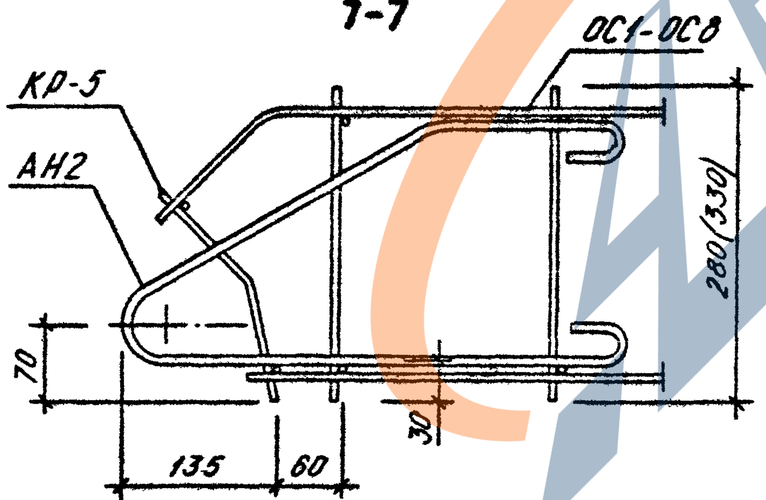

ЗАВОД ЖБИ

1.090.1-3ПВ.1-2 ООД2

ЛИСТ 4

https://zavodjbi.com/

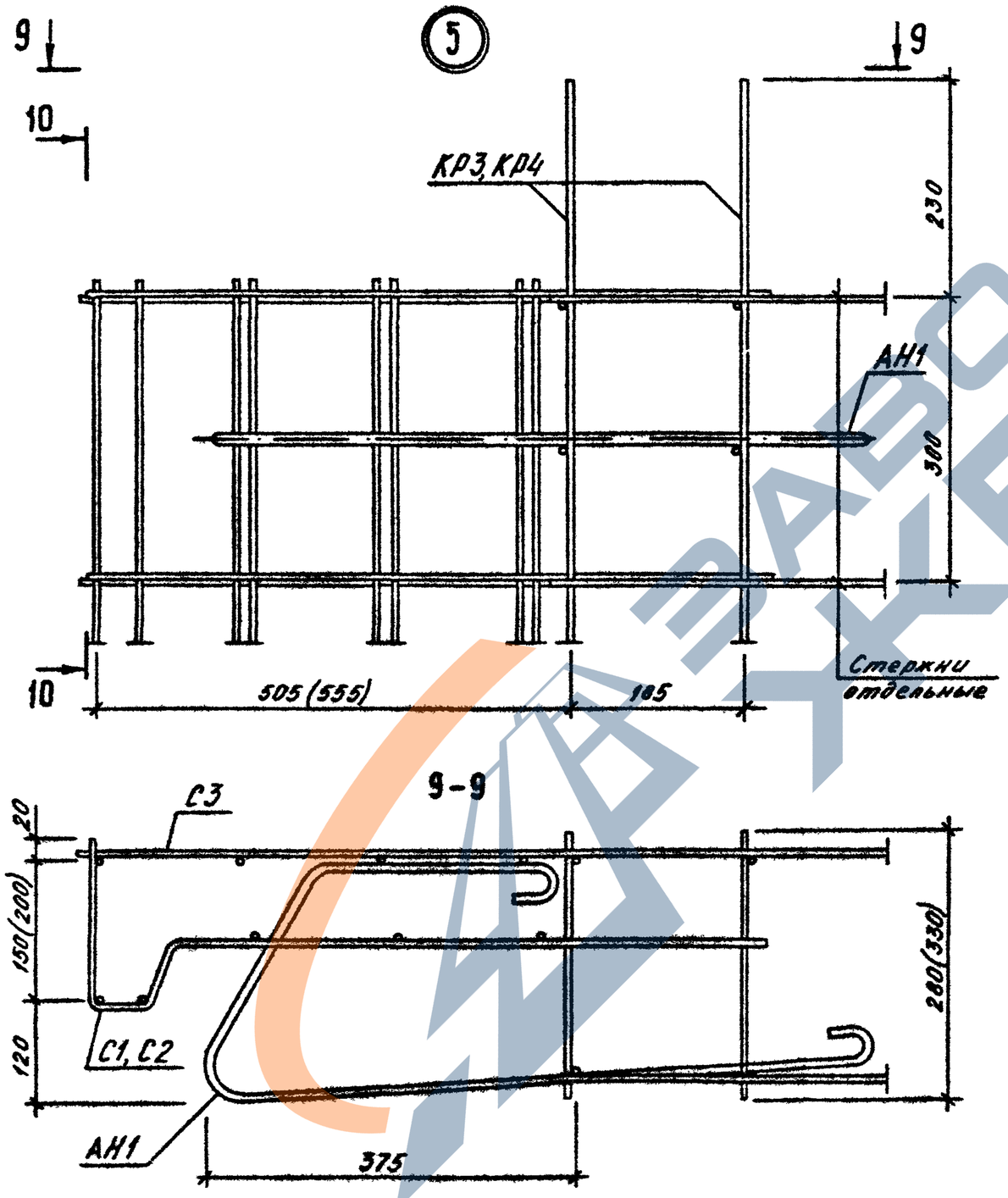
9
10
5
9
КР3, КР4
230
АН1
300
505 (555)
185
Стержни отдельные
9-9
С3
20
150(200)
120
С1, С2
АН1
375
280(330)

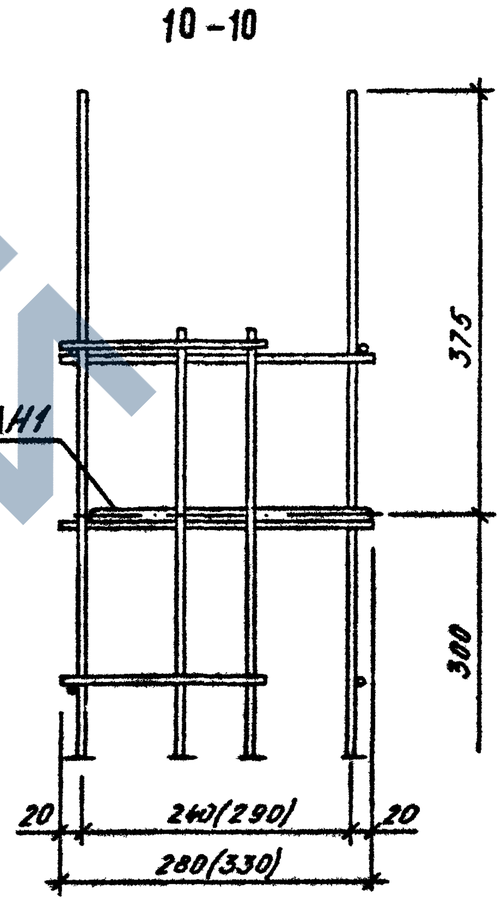
10-10
375
АН1
300
20
240(290)
20
280(330)

https://zavodjbi.com/

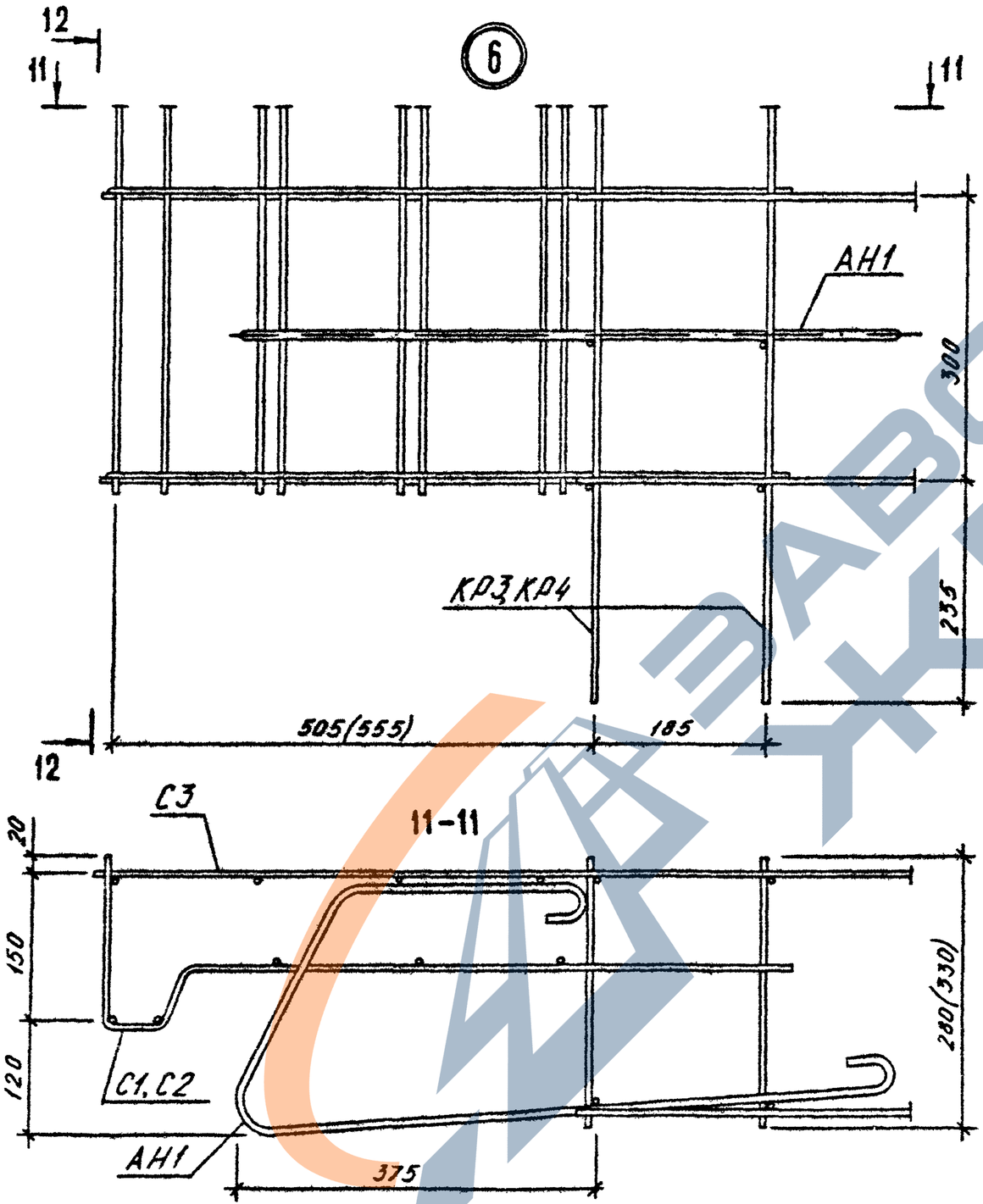

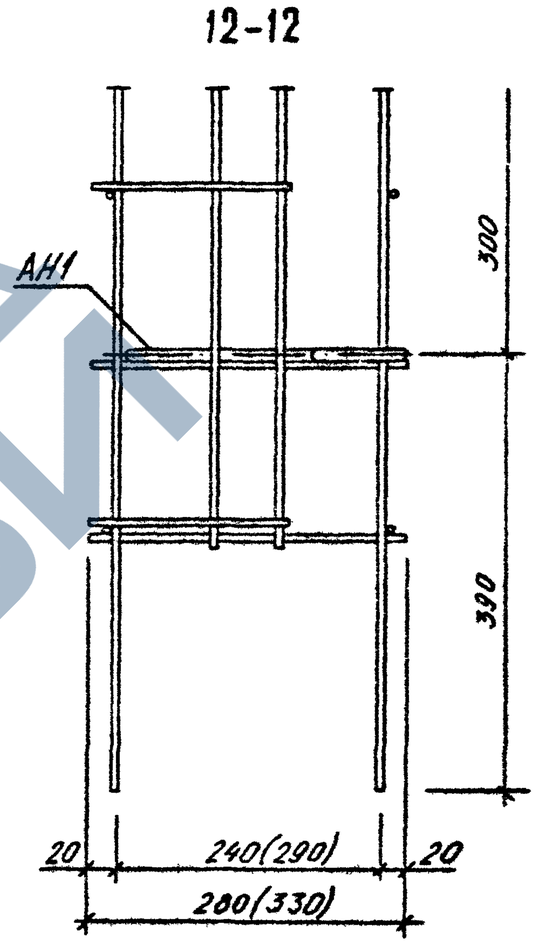

1.090.1-3ПВ.1-2 ОДД2	ЛИСТ 6

20407 62 ФОРМАТ А3

https://zavodjbi.com/

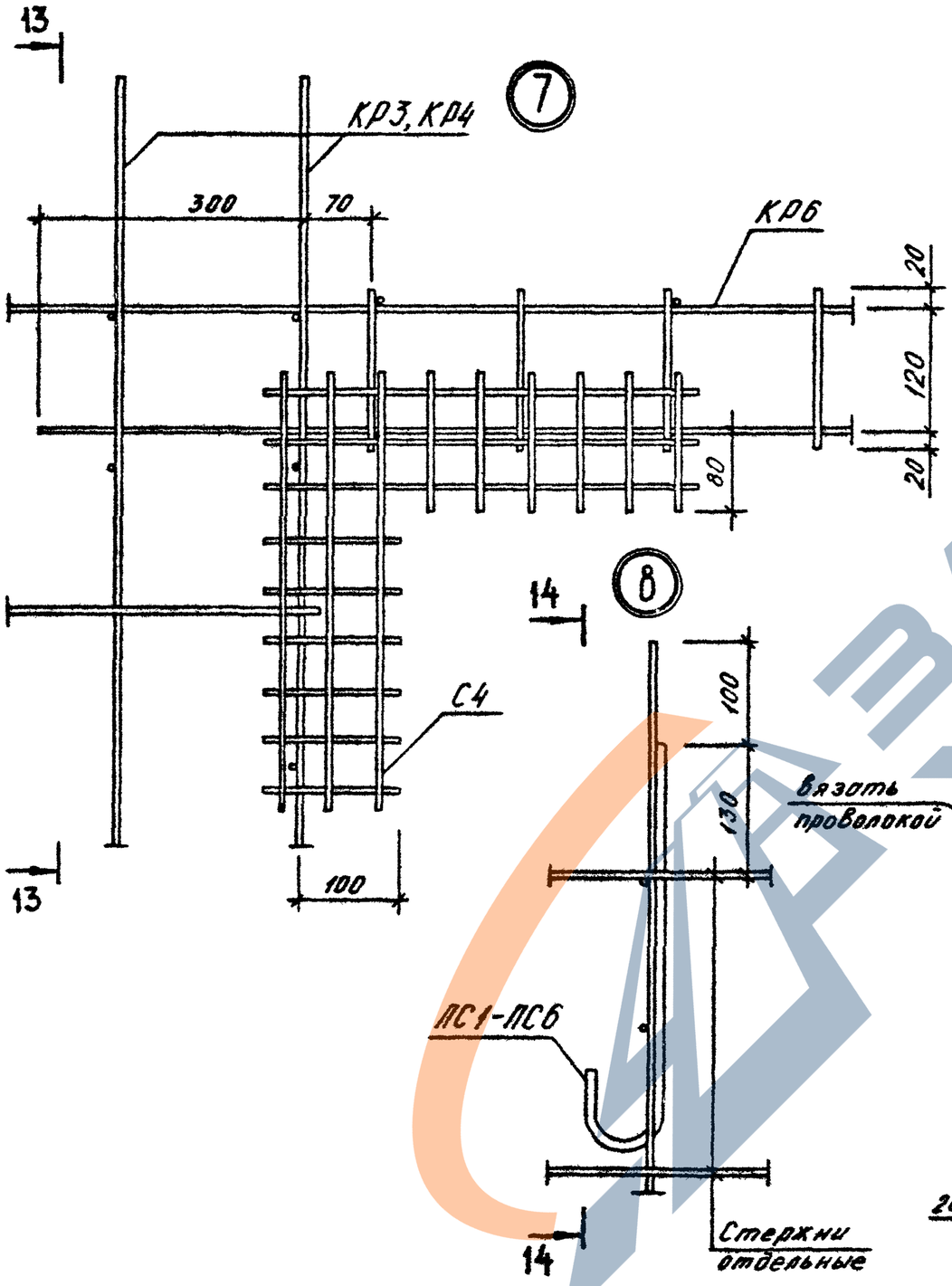
13
КР3, КР4
7
300
70
КР6
20
120
20
60
С4
100
13
14
8
100
130
ПС1-ПС6
Вязать проволокой
Стержни отдельные
14

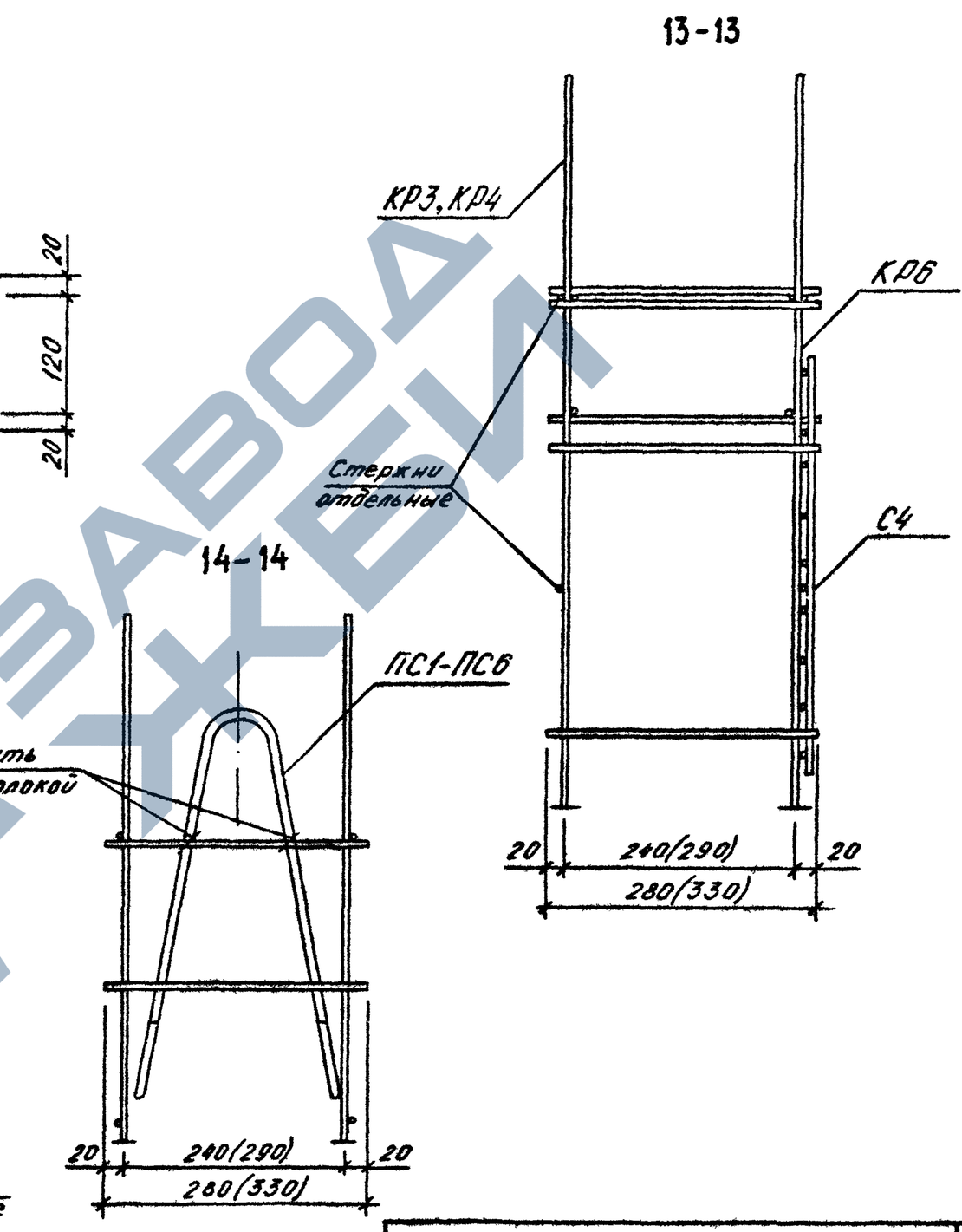
13-13
КР3, КР4
КР6
Стержни отдельные
С4
14-14
ПС1-ПС6
20
240(290)
20
280(330)
20
240(290)
20
280(330)

ФОРМАТ	ЗОНА	ПОЗ	ОБОЗНАЧЕНИЕ	НАИМЕНОВАНИЕ	КОЛ	ПРИМЕЧАНИЕ
				ДОКУМЕНТАЦИЯ		
А4			1.090.1-3ПВ.1-2 29СВ	СВОРОЧНЫЙ ЧЕРТЕЖ		
			ПЕРЕМЕННЫЕ ДАННЫЕ	ДЛЯ ИСПОЛНЕНИЙ:		
				1.090.1-3ПВ.1-2 29 КР1		
				ДЕТАЛИ		
БЧ	1		6.013.1845	СТ. ОТД. ГОСТ 5781-82 Ф6 А-III L=1845	2	0.41КГ
БЧ	2		4.041.90	СТ. ОТД. ГОСТ 6727-80 Ф4 ВР-I L=90	8	.008КГ
				1.090.1-3ПВ.1-2 29-01 КР2		
				ДЕТАЛИ		
БЧ	1		6.013.1845	СТ. ОТД. ГОСТ 5781-82 Ф6 А-III L=1845	2	0.41КГ
БЧ	2		4.041.140	СТ. ОТД. ГОСТ 6727-80 Ф4 ВР-I L=140	8	0.01КГ
				1.090.1-3ПВ.1-2 29-02 КР3		
				ДЕТАЛИ		
БЧ	1		6.013.2265	СТ. ОТД. ГОСТ 5781-82 Ф6 А-III L=2265	2	0.50КГ
БЧ	2		4.041.280	СТ. ОТД. ГОСТ 6727-80 Ф4 ВР-I L=280	8	0.02КГ
				1.090.1-3ПВ.1-2 29-03 КР4		
				ДЕТАЛИ		
БЧ	1		6.013.2265	СТ. ОТД. ГОСТ 5781-82 Ф6 А-III L=2265	2	0.50КГ

				1.090.1-3ПВ.1-2 29		
НАЧ ОТД	Шевченко			КАРКАС ПЛОСКИЙ КР1 – КР4	СТАДИЯ	ЛИСТ	ЛИСТОВ
Н КОНТР	Ребров				Р	1	2
ГЛ СПЕЦ	Ничипоренко				ГОСГРАЖДАНСТРОЙ КиевЗНИИЭП	
ПРОВЕРИЛ	Литвиненко					
РАЗРАБ.	Пинчук					

ЭПВЦ Киев ЗНИИЭП
ОПЕРАТОР ТПП КОРТ
Гребнева

ФОРМАТ	ЗОНА	ПОЗ	ОБОЗНАЧЕНИЕ	НАИМЕНОВАНИЕ	КОЛ	ПРИМЕЧАНИЕ
БЧ		2	4.041.330	СТ. ОТД. ГОСТ 6727-80 Ф4 ВР-I L=330	8	0.03КГ

ВЗАМ.ИНВ.№
ПОДПИСЬ И ДАТА
ИНВ.№ПОДЛ

1.090.1-3ПВ.1-2 29 ЛИСТ 2

20407 64 ФОРМАТ А4

https://zavodjbi.com/

https://zavodjbi.com/

РИС. 1

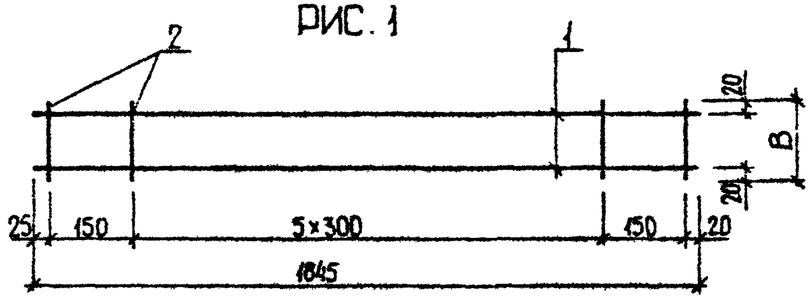

РИС. 2

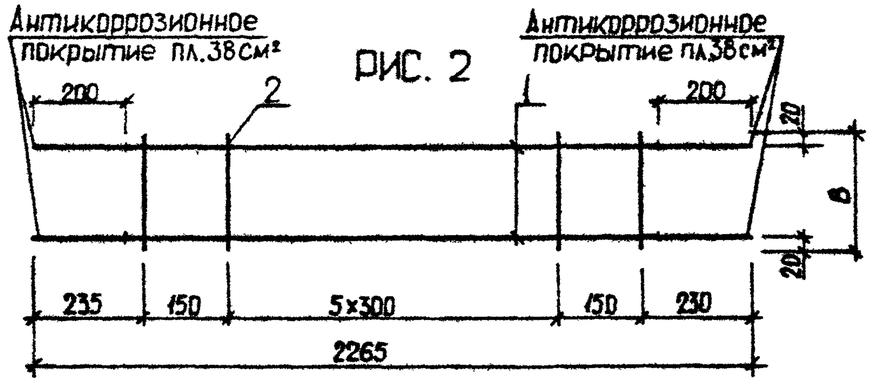

ОБОЗНАЧЕНИЕ	МАРКА	РИС	B,мм	МАССА,КГ
I.090.I-3ПВ.I-2 29	КР1	I	90	0,880
-01	КР2	I	I40	0,920
-02	КР3	2	280	I,2I0
-03	КР4	2	330	I,240

НАЧОТД.	Шевченко	
НКОНТР	Ребров	
ГП.СПЕЦ	Нечипоренко	
ПРОВЕРИЛ	Нечипоренко	
РАЗРАБ.	Греських	

1.090.1-3ПВ.1-2 29СБ

КАРКАС ПЛОСКИЙ КР1 - КР4 СБОРОЧНЫЙ ЧЕРТЕЖ

СТАДИЯ	МАССА	МАСШТАБ
Р	СМ ТАБЛ	

ЛИСТ | ЛИСТОВ 1

ГОСГРАЖДАНСТРОЙ КиевЗНИИЭП

ФОРМАТ А4

ЭПВЦ КиевЗНИИЭП

ОПЕРАТОР ТПП КОРТ

ВЗАМ. ИНВ.№

ПОДП. И ДАТА

ИНВ. № ПОДЛ.

ЛИСТ

20407 65 ФОРМАТ А4

https://zavodjbi.com/

ФОРМАТ	ЗОНА	ПОЗ	ОБОЗНАЧЕНИЕ	НАИМЕНОВАНИЕ	КОЛ.	ПРИМЕЧАНИЕ
				ДОКУМЕНТАЦИЯ		
А4			1.090.1-3ПВ.1-2 30СВ	СБОРОЧНЫЙ ЧЕРТЕЖ		
			ПЕРЕМЕННЫЕ ДАННЫЕ	ДЛЯ ИСПОЛНЕНИЙ:		
				1.090.1-3ПВ.1-2 30 КР5		
				ДЕТАЛИ		
ВЧ	1		6.013.1845	СТ. ОТД. ГОСТ 5781-82 Ф6 А-III L=1845	2	0.41КГ
ВЧ	2		4.041.220	СТ. ОТД. ГОСТ 6727-80 Ф4 ВР-I L=220	8	0.02КГ
				1.090.1-3ПВ.1-2 30-01 КР6		
				ДЕТАЛИ		
ВЧ	1		10.013.1640	СТ. ОТД. ГОСТ 5781-82 Ф10 А-III L=1640	2	1.01КГ
ВЧ	2		5.041.160	СТ. ОТД. ГОСТ 6727-80 Ф5 ВР-I L=160	8	0.02КГ

НАЧ.ОТД.	Шевченко		
Н.КОНТР.	Ребров		
ГП СПЕЦ.	Ничипоренко		
ПРОВЕРИЛ	Скорабогат		
РАЗРАБ.	Пинчук		

1.090.1-3ПВ.1-2 30

КАРКАС ГНУТЫЙ КР5, КР6

СТАДИЯ	ЛИСТ	ЛИСТОВ
Р		1

ГОСГРАЖДАНСТРОЙ КиевЗНИИЭП

ФОРМАТ А4

ОПЕРАТОР ТПП КОРТ

ЭПВЦ КиевЗНИИЭП

Гребнева

РИС. 1

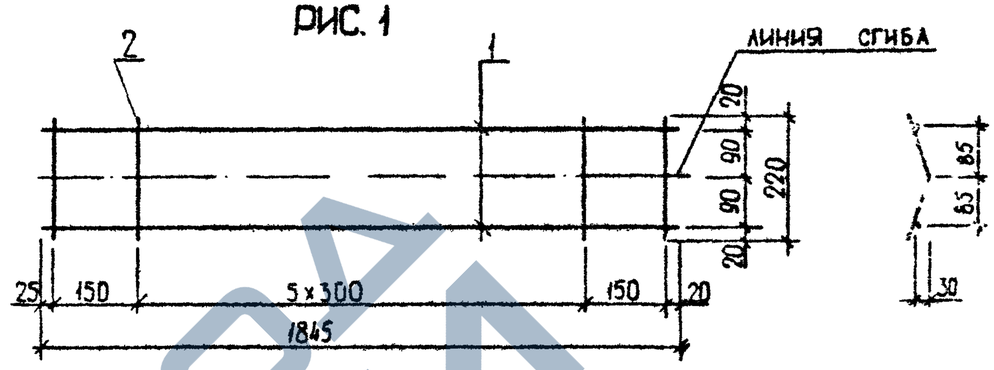

РИС. 2

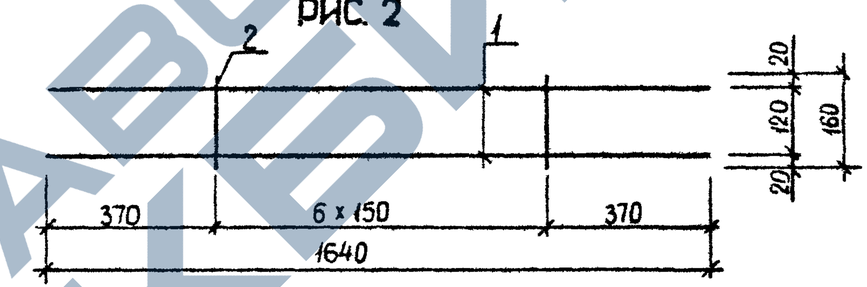

ОБОЗНАЧЕНИЕ	МАРКА	РИС	МАССА, КГ
1.090.1-3ПВ.1-2 30	КР5	1	0,980
-01	КР6	2	2,200

ВЗАМ. ИНВ.№

ПОДПИСЬ И ДАТА

ИНВ.№ ПОДЛ.

НАЧ.ОТД.	Шевченко	
Н.КОНТР.	Ребров	
ГП СПЕЦ.	Ничипоренко	
ПРОВЕРИЛ	Ничипоренко	
РАЗРАБ.	Греських	

1.090.1-3ПВ.1-2 30СБ

КАРКАС ГНУТЫЙ КР5, КР6 СБОРОЧНЫЙ ЧЕРТЕЖ

СТАДИЯ	МАССА	МАСШТАБ
Р	СМ ТАБЛ	

ЛИСТ	ЛИСТОВ 1

ГОСГРАЖДАНСТРОЙ КиевЗНИИЭП

20407 66

ФОРМАТ А4

ФОРМАТ	ЗОНА	ПОЗ.	ОБОЗНАЧЕНИЕ	НАИМЕНОВАНИЕ	КОЛ.	ПРИМЕЧАНИЕ
				ДОКУМЕНТАЦИЯ		
А4			1.090.1-3ПВ.1-2 31СБ	СБОРОЧНЫЙ ЧЕРТЕЖ		
			ПЕРЕМЕННЫЕ ДАННЫЕ	ДЛЯ ИСПОЛНЕНИЙ:		
				1.090.1-3ПВ.1-2 31 С1		
				ДЕТАЛИ		
				СТ. ОТД. ГОСТ 6727-80		
ВЧ		1	5.041.1845	Ф5 ВР-I L=1845	6	0.26КГ
ВЧ		2	5.041.930	Ф5 ВР-I L=930	7	0.13КГ
				1.090.1-3ПВ.1-2 31-01 С2		
				ДЕТАЛИ		
				СТ. ОТД. ГОСТ 6727-80		
ВЧ		1	5.041.1845	Ф5 ВР-I L=1845	6	0.26КГ
ВЧ		2	5.041.1030	Ф5 ВР-I L=1030	7	0.14КГ
				1.090.1-3ПВ.1-2 31-02 С3		
				ДЕТАЛИ		
				СТ. ОТД. ГОСТ 6727-80		
ВЧ		1	5.041.1845	Ф5 ВР-I L=1845	3	0.26КГ
ВЧ		2	5.041.770	Ф5 ВР-I L=770	7	0.11КГ

1.090.1- -2 31

НАЧ.ОТД.	Шевченко	
Н.КОНТР.	Ребров	
ГЛ.СПЕЦ.	Ничипоренко	
ПРОВЕРИЛ	Скоробогат	
РАЗРАБ.	Пинчук	

СЕТКА
СI - С3

СТАДИЯ	ЛИСТ	ЛИСТОВ
Р		1

ГОСГРАЖДАНСТРОЙ
КиевЗНИИЭП

ЭПВЦ КиевЗНИИЭП
ОПЕРАТОР ТЛП КОРТ
Гребнева

РИС. 1

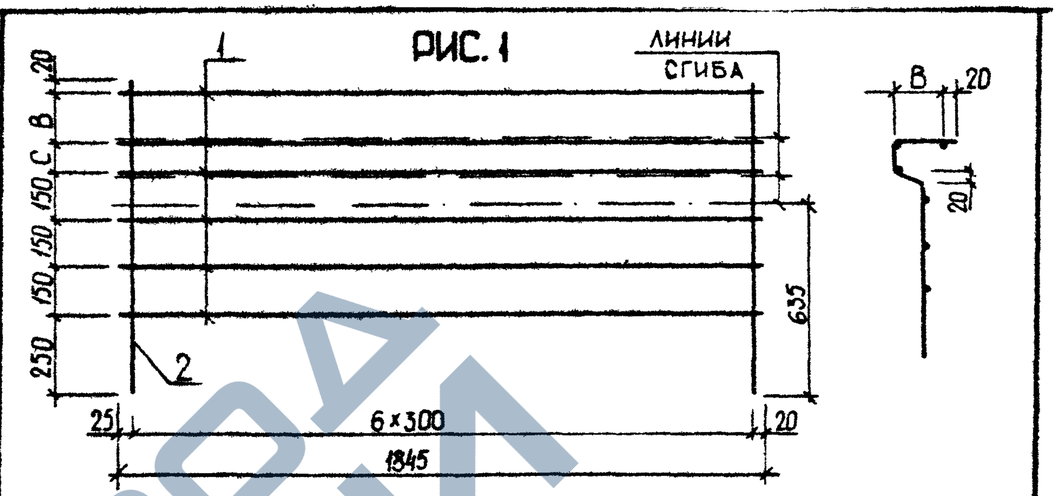

РИС. 2

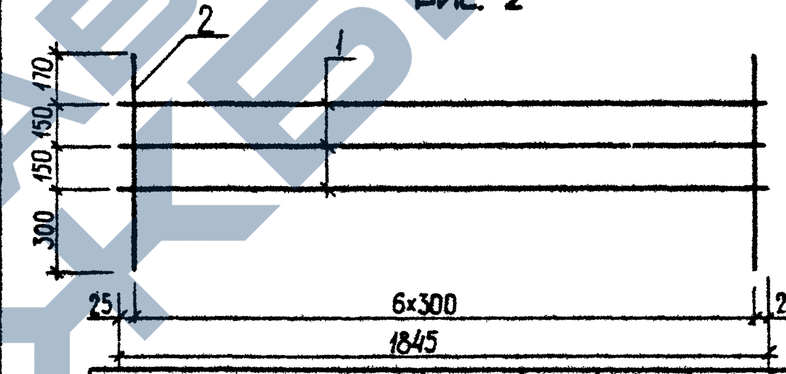

ОБОЗНАЧЕНИЕ	МАРКА	РИС	В,ММ	С,ММ	МАССА,КГ
I.090.I-3ПВ.I-2 3I	CI	I	I50	60	2,440
-0I	C2	I	200	II0	2,540
-02	C3	2	-	-	I,520

ВЗАМ. ИНВ.№
ПОДПИСЬ И ДАТА
ИНВ.№ ПОДЛ.

1.090.1-3ПВ.1-2 31СБ

СЕТКА
СI - С3
СБОРОЧНЫЙ ЧЕРТЕЖ

СТАДИЯ	МАССА	МАСШТАБ
Р	СМ ТАБЛ	

ЛИСТ | ЛИСТОВ 1

НАЧ.ОТД.	Шевченко	
Н.КОНТР.	Ребров	
ГЛ.СПЕЦ.	Ничипоренко	
ПРОВЕРИЛ	Ничипоренко	
РАЗРАБ.	Греськив	

ГОСГРАЖДАНСТРОЙ
КиевЗНИИЭП

20407 67

ФОРМАТ А4

ЗАВОД КБИ

ФОРМАТ	ЗОНА	ПОЗ	ОБОЗНАЧЕНИЕ	НАИМЕНОВАНИЕ	КОЛ	ПРИМЕЧАНИЕ
				ДОКУМЕНТАЦИЯ		
А4			1.090.1-3ПВ.1-2 32СБ	СБОРОЧНЫЙ ЧЕРТЕЖ		
				ДЕТАЛИ		
				СТ. ОТД. ГОСТ 6727-80		
БЧ	1		4.041.440	Ф4 ВР-I L=440	6	0.04КГ
БЧ	2		4.041.140	Ф4 ВР-I L=140	12	0.01КГ

НАЧ ОТД	Шевченко		
Н КОНТР	Ребров		
ГЛ СПЕЦ	Ничипоренко		
ПРОВЕРИЛ	Скоробогат		
РАЗРАБ	Пинчук		

1.090.1-3ПВ.1-2 32

СЕТКА
С4

СТАДИЯ	ЛИСТ	ЛИСТОВ
Р		1

ГОСГРАЖДАНСТРОЙ
КиевЗНИИЭП

ЭПВЦ КиевЗНИИЭП
ОПЕРАТОР ТПП КОРТ
Гребнева

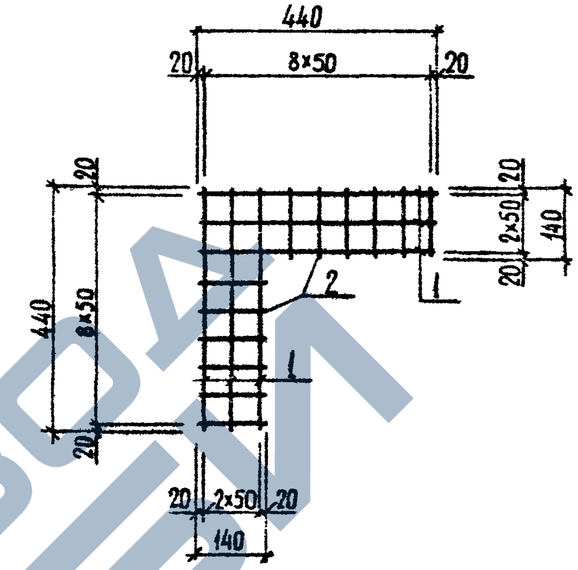

ВЗАМ. ИНВ.№
ПОДПИСЬ И ДАТА
ИНВ.№ПОДЛ

НАЧ ОТД	Шевченко	
Н КОНТР	Ребров	
ГЛ СПЕЦ	Ничипоренко	
ПРОВЕРИЛ	Скоробогат	
РАЗРАБ	Греськив	

1.090.1-3ПВ.1-2 32СБ

СЕТКА
С4
СБОРОЧНЫЙ ЧЕРТЕЖ

СТАДИЯ	МАССА	МАСШТАБ
Р	0,390	

ЛИСТ	ЛИСТОВ 1

ГОСГРАЖДАНСТРОЙ
КиевЗНИИЭП

20407 68

ФОРМАТ А4

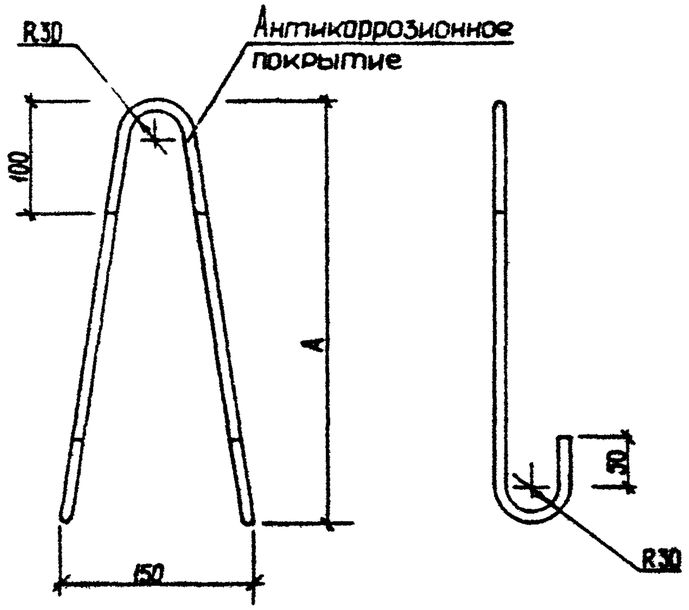

ОБОЗНАЧЕНИЕ	МАРКА	A, ММ	Ø, КЛАСС	L, ММ	МАССА, КГ
I.090.I-3ПВ.I-2 33	ПС1	450	I0A-I	II70	0,720
-0I	ПС2	450	I0AC-II	II70	0,720
-02	ПС3	520	I2AC-II	I5I0	I,340
-03	ПС4	520	I6AC-II	I5I0	I,340
-04	ПС5	660	I6AC-II	I7I0	2,700
-05	ПС6	730	I8AC-II	I730	3,460

НАЧОТД.	Шевченко		1.090.1-3ПВ.1-2 33		
Н.КОНТР.	Ребров		ПЕТЛЯ СТРОПОВОЧНАЯ ПС1 – ПС6	СТАДИЯ: Р	МАССА: СМ ТАБЛ	МАСШТАБ
ГЛ.СПЕЦ.	Ничипоренко			ЛИСТ	ЛИСТОВ 1
ПРОВЕРИЛ	Скоробогат			ГОСГРАЖДАНСТРОЙ КиевЗНИИЭП	
РАЗРАБ.	Греських				

Копировал А4

ЭПВЦ КиевЗНИИЭП | ОПЕРАТОР ТЛП КОРТ | Гребнева

РИС. 1

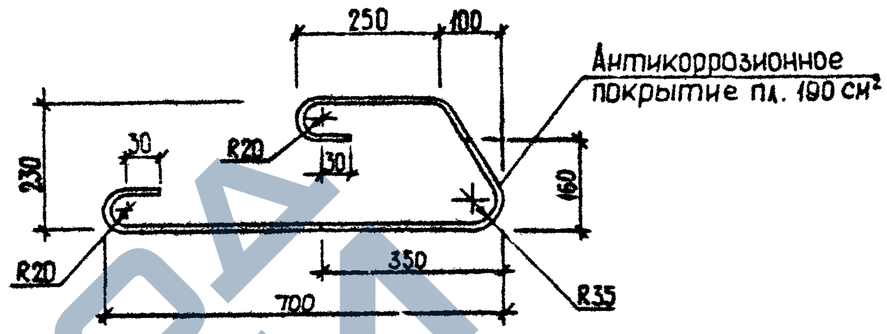

РИС. 2

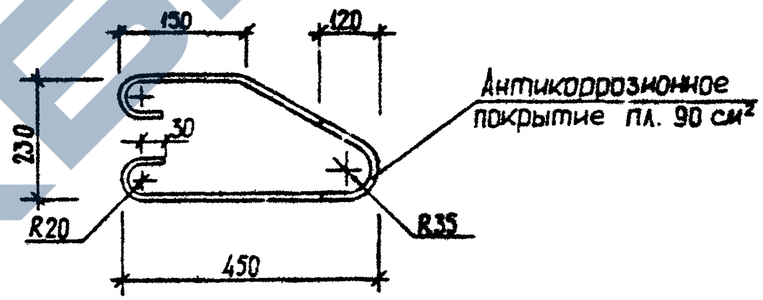

ОБОЗНАЧЕНИЕ	МАРКА	РИС	Ø, КЛАСС	L, ММ	МАССА, КГ
I.090.I-3ПВ.I-2 34	АН1	I	I2A-I	I8I0	I,6I0
-0I	АН2	2	I2A-I	I200	I,070

НАЧОТД.	Шевченко		1.090.1-3ПВ.1-2 34		
Н.КОНТР.	Ребров		СТЕРЖЕНЬ ГНУТЫЙ АН1, АН2	СТАДИЯ: Р	МАССА: СМ ТАБЛ	МАСШТАБ
ГЛ.СПЕЦ.	Ничипоренко			ЛИСТ	ЛИСТОВ 1
ПРОВЕРИЛ	Ничипоренко			ГОСГРАЖДАНСТРОЙ КиевЗНИИЭП	
РАЗРАБ.	Греських				

ВЗАМ. ИНВ.№ | ПОДПИСЬ И ДАТА | ИНВ.№ ПОДЛ.

Формат А4

РИС. 1

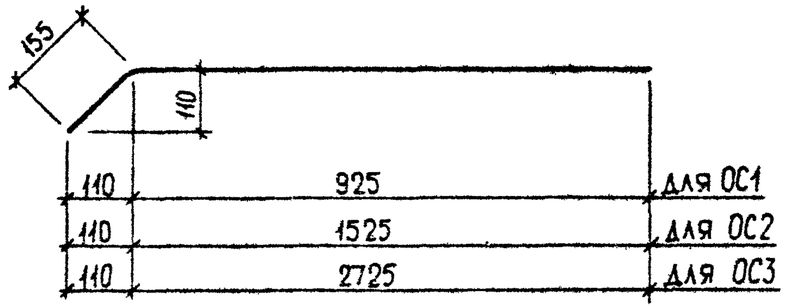

РИС. 2

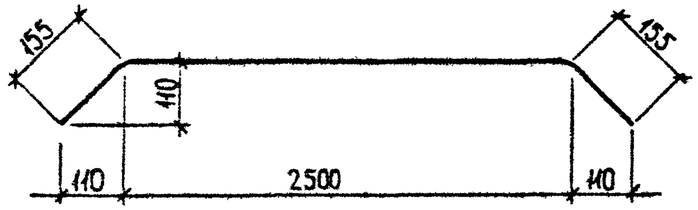

ОБОЗНАЧЕНИЕ	МАРКА	РИС	Ø,КЛАСС	L,ММ	МАССА,КГ
I.090.I-3ПВ.I-2 35	ОСI	I	5ВР-I	I080	0,I50
-0I	ОС2	I	5ВР-I	I680	0,230
-02	ОС3	I	5ВР-I	2880	0,400
-03	ОС4	2	5ВР-I	28I0	0,390

1.090.1-3ПВ.1-2 35

СТЕРЖЕНЬ ОТДЕЛЬНЫЙ
ОСI - ОС4

СТАДИЯ	МАССА	МАСШТАБ
Р	СМ ТАБЛ	

ЛИСТ | ЛИСТОВ 1

ГОСГРАЖДАНСТРОЙ
КиевЗНИИЭП

НАЧ.ОТД	Шевченко	
Н.КОНТР	Ребров	
ГЛ СПЕЦ	Ничипоренко	
ПРОВЕРИЛ	Скоробогат	
РАЗРАБ.	Греськив	

ФОРМАТ А4

ЭПВЦ КиевЗНИИЭП | ОПЕРАТОР ТЛП КОРТ | Гребнева

ВЗАМ ИНВ №

ПОДПИСЬ И ДАТА

ИНВ №ПОДЛ

РИС. 1

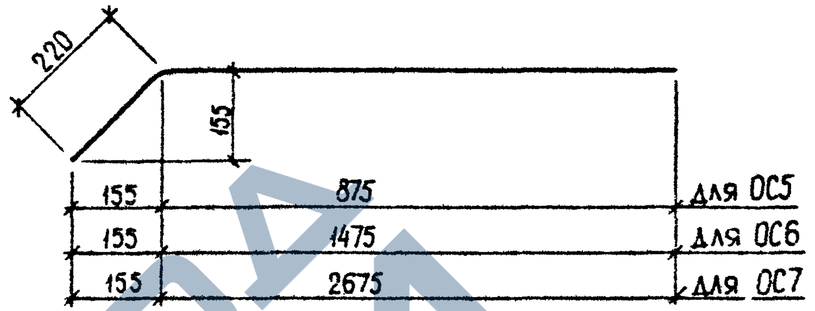

РИС. 2

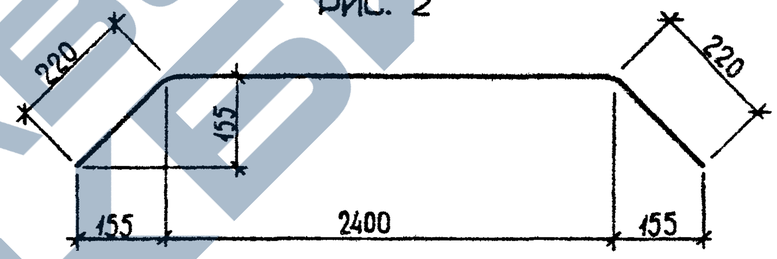

ОБОЗНАЧЕНИЕ	МАРКА	РИС	Ø,КЛАСС	L,ММ	МАССА,КГ
I.090.I-3ПВ.I-2 36	ОС5	I	5ВР-I	I095	0,I50
-0I	ОС6	I	5ВР-I	I695	0,240
-02	ОС7	I	5ВР-I	2895	0,400
-03	ОС8	2	5ВР-I	2840	0,390

1.090.1-3ПВ.1-2 36

СТЕРЖЕНЬ ОТДЕЛЬНЫЙ
ОС5 - ОС8

СТАДИЯ	МАССА	МАСШТАБ
Р	СМ ТАБЛ	

ЛИСТ | ЛИСТОВ 1

ГОСГРАЖДАНСТРОЙ
КиевЗНИИЭП

НАЧ.ОТД	Шевченко	
Н.КОНТР	Ребров	
ГЛ СПЕЦ	Ничипоренко	
ПРОВЕРИЛ	Скоробогат	
РАЗРАБ	Греськив	

20407 70

ФОРМАТ А4

ЗАВОД КБИ

НАИМЕНОВАНИЕ	КОЛИЧЕСТВО НА МАРКУ																			
	1ПСЦ 60.19.3,0-П-ПВ	1ПСЦ 60.19.3,5-П-ПВ	1ПСЦ 30.19.3,0-П-ПВ	1ПСЦ 30.19.3,5-П-ПВ	2ПСЦ 30.19.3,0-П-ПВ	2ПСЦ 30.19.3,5-П-ПВ	1ПСЦ 29.19.3,0-П-ПВ	1ПСЦ 29.19.3,5-П-ПВ	2ПСЦ 29.19.3,0-П-ПВ	2ПСЦ 29.19.3,5-П-ПВ	1ПСЦ 17.19.3,0-П-ПВ	1ПСЦ 17.19.3,5-П-ПВ	1ПСЦ 12.19.3,0-П-ПВ	1ПСЦ 12.19.3,5-П-ПВ	1ПСЦ 8.19.3,0-П-ПВ	1ПСЦ 8.19.3,5-П-ПВ	1ПСЦ 6.19.3,0-П-ПВ	1ПСЦ 6.19.3,5-П-ПВ	1ПСЦ 3.19.3,0-П-ПВ	1ПСЦ 3.19.3,5-П-ПВ
ИЗДЕЛИЯ АРМАТУРНЫЕ																				
АРМАТУРА КЛАССА																				
А-I ГОСТ 5781-82																				
Ф10	-	-	-	-	-	-	-	-	-	-	1.440	1.440	-	-	1.440	-	1.440	1.440	-	-
Ф12	12.84	12.84	12.84	12.84	12.84	12.84	12.84	12.84	12.84	12.84	12.84	12.84	12.84	12.84	12.84	12.84	12.84	12.84	12.84	12.84
ИТОГО КЛАССА А-I	12.84	12.84	12.84	12.84	12.84	12.84	12.84	12.84	12.84	12.84	14.28	14.28	12.84	12.84	14.28	12.84	14.28	14.28	12.84	12.84
АС-II ГОСТ 5781-82																				
Ф10	-	-	-	-	-	-	-	-	1.440	-	-	-	-	-	-	1.440	-	-	-	-
Ф12	-	-	2.680	-	-	-	-	-	-	2.680	-	-	2.680	2.680	-	-	-	-	-	-
Ф16	5.400	-	-	2.680	-	-	-	-	5.400	-	-	2.680	-	-	-	-	-	-	-	-
Ф18	-	6.920	-	-	-	-	-	-	-	6.920	-	-	-	-	-	-	-	-	-	-
ИТОГО КЛАССА АС-II	5.400	6.920	2.680	2.680	-	1.440	-	-	5.400	6.920	2.680	2.680	1.440	2.680	2.680	2.680	2.680	2.680	-	-
А-III ГОСТ 5781-82																				
Ф6	31.80	31.80	16.72	16.72	10.69	10.69	7.671	7.671	31.80	31.80	16.72	16.72	13.70	13.70	15.71	15.71	15.71	15.71	9.682	9.682
Ф10	-	-	-	-	-	-	-	-	-	-	-	-	4.044	4.044	-	-	-	-	-	-
ИТОГО КЛАССА А-III	31.80	31.80	16.72	16.72	10.69	10.69	7.671	7.671	31.80	31.80	16.72	16.72	17.75	17.75	15.71	15.71	15.71	15.71	9.682	9.682
ВР-I ГОСТ 6727-80																				
Ф4	6.178	7.330	3.154	3.766	1.944	2.340	1.339	1.627	6.178	7.330	3.154	3.766	3.326	3.830	3.046	3.586	3.046	3.586	1.836	2.160
Ф5	12.01	12.01	6.174	6.174	3.839	3.839	2.672	2.672	12.01	12.01	6.174	6.174	5.174	5.229	5.700	5.714	5.700	5.714	3.364	3.379
ИТОГО КЛАССА ВР-I	18.19	19.34	9.328	9.940	5.783	6.179	4.011	4.299	18.19	19.34	9.328	9.940	8.500	9.060	8.745	9.300	8.745	9.300	5.200	5.539
ВСЕГО ИЗДЕЛИЙ АРМАТУРНЫХ	68.23	70.90	41.57	42.18	30.75	31.15	25.96	26.25	68.23	70.90	41.57	42.18	40.53	42.33	39.98	40.53	39.98	40.53	29.16	29.50
ОБЩИЙ РАСХОД	68.23	70.90	41.57	42.18	30.75	31.15	25.96	26.25	68.23	70.90	41.57	42.18	40.53	42.33	39.98	40.53	39.98	40.53	29.16	29.50

НАЧ ОТД.	Шевченко		
Н КОНТР	Ребров		
ГЛ СПЕЦ	Ничипоренко		
ПРОВЕРИЛ	Литвиненко		
РАЗРАБ	Пинчук		

1.090.1-3ПВ.1-2 ООРС

ВЕДОМОСТЬ РАСХОДА СТАЛИ НА ЭЛЕМЕНТ, КГ

СТАДИЯ	ЛИСТ	ЛИСТОВ
Р	1	2

ГОСГРАЖДАНСТРОЙ
КиевЗНИИЭП

20407 11

ФОРМАТ А3

НАИМЕНОВАНИЕ	КОЛИЧЕСТВО НА МАРКУ																			
	2ПСЦ 17.19 .3,0-П-ПВ	2ПСЦ 17.19 .3,5-П-ПВ	1ПСЦ 11.19 .3,0-П-ПВ	1ПСЦ 11.19 .3,5-П-ПВ	2ПСЦ 11.19 .3,0-П-ПВ	2ПСЦ 11.19 .3,5-П-ПВ	ПСЦ 28.19. 3,0-П-ПВ	ПСЦ 28.19. 3,5-П-ПВ	1ПСЦ 33.19 .3,0-П-ПВ	1ПСЦ 33.19 .3,5-П-ПВ	2ПСЦ 33.19 .3,0-П-ПВ	2ПСЦ 33.19 .3,5-П-ПВ	1ПСЦ 21.19 .3,0-П-ПВ	1ПСЦ 21.19 .3,5-П-ПВ	2ПСЦ 21.19 .3,0-П-ПВ	2ПСЦ 21.19 .3,5-П-ПВ	1ПСЦ 15.19 .3,0-П-ПВ	1ПСЦ 15.19 .3,5-П-ПВ	2ПСЦ 15.19 .3,0-П-ПВ	2ПСЦ 15.19 .3,5-П-ПВ
ИЗДЕЛИЯ АРМАТУРНЫЕ																				
АРМАТУРА КЛАССА																				
А-I ГОСТ 5781-82																				
Ф10	1.440	1.440	1.440	1.440	1.440	1.440	-	-	-	-	-	-	1.440	-	1.440	-	1.440	1.440	1.440	1.440
Ф12	12.84	12.84	12.84	12.84	12.84	12.84	12.84	12.84	16.08	16.08	16.08	16.08	16.08	16.08	16.08	16.08	16.08	16.08	16.08	16.08
ИТОГО КЛАССА А-I	14.28	14.28	14.28	14.28	14.28	14.28	12.84	12.84	16.08	16.08	16.08	16.08	17.52	16.08	17.52	16.08	17.52	17.52	17.52	17.52
АС-П ГОСТ 5781-82																				
Ф10	-	-	-	-	-	-	-	-	-	-	-	-	-	1.440	-	1.440	-	-	-	-
Ф12	-	-	-	-	-	-	2.680	-	-	-	-	-	-	-	-	-	-	-	-	-
Ф16	-	-	-	-	-	-	-	2.680	2.680	2.680	2.680	2.680	-	-	-	-	-	-	-	-
ИТОГО КЛАССА АС-П	-	-	-	-	-	-	2.680	2.680	2.680	2.680	2.680	2.680	-	1.440	-	1.440	-	-	-	-
А-III ГОСТ 5781-82																				
Ф6	9.682	9.682	6.665	6.665	6.665	6.665	14.71	14.71	14.90	14.90	14.90	14.90	8.863	8.863	8.863	8.863	5.846	5.846	5.846	5.846
ИТОГО КЛАССА А-III	9.682	9.682	6.665	6.665	6.665	6.665	14.71	14.71	14.90	14.90	14.90	14.90	8.863	8.863	8.863	8.863	5.846	5.846	5.846	5.846
ВР-I ГОСТ 6727-80																				
Ф4	1.836	2.160	1.231	1.447	1.231	1.447	2.938	3.406	2.887	3.427	2.887	3.427	1.678	2.002	1.678	2.002	1.073	1.289	1.073	1.289
Ф5	3.364	3.379	2.197	2.211	2.197	2.211	5.215	5.254	9.394	9.492	9.394	9.492	7.059	7.156	7.059	7.156	5.892	5.989	5.892	5.989
ИТОГО КЛАССА ВР-I	5.200	5.539	3.428	3.659	3.428	3.659	8.153	8.660	12.28	12.92	12.28	12.92	8.737	9.158	8.737	9.158	6.964	7.278	6.964	7.278
ВСЕГО ИЗДЕЛИЙ АРМАТУРНЫХ	29.16	29.50	24.37	24.60	24.37	24.60	38.38	38.89	45.94	46.57	45.94	46.57	35.12	35.54	35.12	35.54	30.33	30.64	30.33	30.64
ОБЩИЙ РАСХОД	29.16	29.50	24.37	24.60	24.37	24.60	38.38	38.89	45.94	46.57	45.94	46.57	35.12	35.54	35.12	35.54	30.33	30.64	30.33	30.64