ТИПОВЫЕ КОНСТРУКЦИИ, ИЗДЕЛИЯ И УЗЛЫ ЗДАНИЙ И СООРУЖЕНИЙ

СЕРИЯ 1.090.1-3пв

СБОРНЫЕ ЖЕЛЕЗОБЕТОННЫЕ КОНСТРУКЦИИ МЕЖВИДОВОГО ПРИМЕНЕНИЯ КРУПНОПАНЕЛЬНЫХ ОБЩЕСТВЕННЫХ ЗДАНИЙ И ВСПОМОГАТЕЛЬНЫХ ЗДАНИЙ ПРОМЫШЛЕННЫХ ПРЕДПРИЯТИЙ С ВЫСОТОЙ ЭТАЖА 3,0 И 3,3м ДЛЯ СТРОИТЕЛЬСТВА НА ПРОСАДОЧНЫХ ГРУНТАХ И НА ПОДРАБАТЫВАЕМЫХ ТЕРРИТОРИЯХ

ВЫПУСК 2-3

ПАНЕЛИ НАРУЖНЫХ СТЕН ОДНОСЛОЙНЫЕ ДЛЯ ЗДАНИЙ С ВЫСОТОЙ ЭТАЖА 3,3 м

АРМАТУРНЫЕ И ЗАКЛАДНЫЕ ИЗДЕЛИЯ

РАБОЧИЕ ЧЕРТЕЖИ

20410
ЦЕНА 2-09

https://zavodjbi.com/

https://zavodjbi.com/

ЦЕНТРАЛЬНЫЙ ИНСТИТУТ ТИПОВОГО ПРОЕКТИРОВАНИЯ
ГОССТРОЯ СССР

Москва, А-445, Смольная ул., 22

Сдано в печать X 1975

Заказ № 10684 Тираж 200 экз.

ЗАВОД ЖБИ

https://zavodjbi.com/

ТИПОВЫЕ КОНСТРУКЦИИ, ИЗДЕЛИЯ И УЗЛЫ ЗДАНИЙ И СООРУЖЕНИЙ

СЕРИЯ 1.090.1-3пв

СБОРНЫЕ ЖЕЛЕЗОБЕТОННЫЕ КОНСТРУКЦИИ МЕЖВИДОВОГО ПРИМЕНЕНИЯ КРУПНОПАНЕЛЬНЫХ ОБЩЕСТВЕННЫХ ЗДАНИЙ И ВСПОМОГАТЕЛЬНЫХ ЗДАНИЙ ПРОМЫШЛЕННЫХ ПРЕДПРИЯТИЙ С ВЫСОТОЙ ЭТАЖА 3.0 И 3.3м ДЛЯ СТРОИТЕЛЬСТВА НА ПРОСАДОЧНЫХ ГРУНТАХ И НА ПОДРАБАТЫВАЕМЫХ ТЕРРИТОРИЯХ

ВЫПУСК 2-3

ПАНЕЛИ НАРУЖНЫХ СТЕН ОДНОСЛОЙНЫЕ ДЛЯ ЗДАНИЙ С ВЫСОТОЙ ЭТАЖА 3.3м

АРМАТУРНЫЕ И ЗАКЛАДНЫЕ ИЗДЕЛИЯ

РАБОЧИЕ ЧЕРТЕЖИ

РАЗРАБОТАНЫ

КИЕВЗНИИЭП

ЗАМ. ДИРЕКТОРА Л. ДМИТРИЕВ

НАЧ. ОТДЕЛА В. ШЕВЧЕНКО

ГЛ. ИНЖ. ПРОЕКТА В. НИЧИПОРЕНКО

ЦНИИЭП ТОРГОВО-БЫТОВЫХ ЗДАНИЙ И ТУРИСТСКИХ КОМПЛЕКСОВ

ДИРЕКТОР ИН-ТА В. ЛЕПСКИЙ

НАЧ. ОТДЕЛА Б. ВОЛЫНСКИЙ

ГЛ. ИНЖ. ПРОЕКТА Р. КОНОВАЛОВА

УТВЕРЖДЕНЫ И ВВЕДЕНЫ В ДЕЙСТВИЕ

С 01.01.1985г. ГОССТРОЕМ СССР

ПРОТОКОЛ ОТ 01.11.1984 г. № ИИ-32

20410 2

https://zavodjbi.com/

ОБОЗНАЧЕНИЕ	НАИМЕНОВАНИЕ	СТР.
I.090.I-3ПВ.2-3 ООС	СОДЕРЖАНИЕ	3
I.090.I-3ПВ.2-3 ООТО	ТЕХНИЧЕСКОЕ ОПИСАНИЕ	4
I.090.I-3ПВ.2-3 0I	КАРКАС ПЛОСКИЙ КРI - КР4	5
I.090.I-3ПВ.2-3 02	КАРКАС ГНУТЫЙ КР5 - КР8	7
I.090.I-3ПВ.2-3 03	КАРКАС ГНУТЫЙ КР9 - КРI2	9
I.090.I-3ПВ.2-3 04	КАРКАС ГНУТЫЙ КРI3 - КРI6	II
I.090.I-3ПВ.2-3 05	КАРКАС ПЛОСКИЙ КРI7 - КР20	I3
I.090.I-3ПВ.2-3 06	КАРКАС ПЛОСКИЙ КР2I - КР24	I5
I.090.I-3ПВ.2-3 07	КАРКАС ПЛОСКИЙ КР25, КР26	I7
I.090.I-3ПВ.2-3 08	КАРКАС ПЛОСКИЙ КР27, КР28	I8
I.090.I-3ПВ.2-3 09	КАРКАС ПЛОСКИЙ КР29 - КР32	I9
I.090.I-3ПВ.2-3 I0	КАРКАС ПЛОСКИЙ КР33, КР34	2I
I.090.I-3ПВ.2-3 II	КАРКАС ПЛОСКИЙ КР35 - КР38	22
I.090.I-3ПВ.2-3 I2	КАРКАС ПЛОСКИЙ КР39 - КР42	24
I.090.I-3ПВ.2-3 I3	КАРКАС ПЛОСКИЙ КР43 - КР46	26
I.090.I-3ПВ.2-3 I4	КАРКАС ПЛОСКИЙ КР47 - КР50	28
I.090.I-3ПВ.2-3 I5	КАРКАС ПЛОСКИЙ КР5I - КР54	30
I.090.I-3ПВ.2-3 I6	КАРКАС ПЛОСКИЙ КР55 - КР58	32
I.090.I-3ПВ.2-3 I7	КАРКАС ПЛОСКИЙ КР59, КР60	34
I.090.I-3ПВ.2-3 I8	СЕТКА СI - С4	35
I.090.I-3ПВ.2-3 I9	СЕТКА С5 - С8	37
I.090.I-3ПВ.2-3 20	СЕТКА С9 - СI2	39
I.090.I-3ПВ.2-3 2I	СЕТКА СI3 - СI6	4I
I.090.I-3ПВ.2-3 22	СЕТКА СI7 - С20	42
I.090.I-3ПВ.2-3 23	СЕТКА С2I - С24	43
I.090.I-3ПВ.2-3 24	СЕТКА С25 - С28	45
I.090.I-3ПВ.2-3 25	СЕТКА С29 - С32	46
I.090.I-3ПВ.2-3 26	СЕТКА С33 - С36	47
I.090.I-3ПВ.2-3 27	СЕТКА С37 - С40	48
I.090.I-3ПВ.2-3 28	СЕТКА С4I - С44	49
I.090.I-3ПВ.2-3 29	СЕТКА С45	50
I.090.I-3ПВ.2-3 30	СЕТКА С46 - С49	5I
I.090.I-3ПВ.2-3 3I	ИЗДЕЛИЕ ЗАКЛАДНОЕ МНI - МН3	52
I.090.I-3ПВ.2-3 32	ИЗДЕЛИЕ ЗАКЛАДНОЕ МН4 - МН6	53
I.090.I-3ПВ.2-3 33	ПЕТЛЯ СТРОПОВОЧНАЯ ПСI - ПС6	54
I.090.I-3ПВ.2-3 34	СТЕРЖЕНЬ ГНУТЫЙ АНI - АН4	54

Гребнева

ОПЕРАТОР ТПП КОРТ

ЭПВЦ КиевЗНИИЭП

ВЗАМ. ИНВ.№ | ПОДП. И ДАТА | ИНВ. № ПОДП.

I.090.I-3ПВ.2-3 ООС

НАЧ.ОТД.	Щебченко	
ГИП	Ребров	
Н.ОТД.	Начтоференко	
ГАП	Скоробогат	
	Федько	

СОДЕРЖАНИЕ

СТАДИЯ	ЛИСТ	ЛИСТОВ
Р	1	2

ГОСГРАЖДАНСТРОЙ КиевЗНИИЭП

ФОРМАТ А4

I.090.I-3ПВ.2-3 ООС

ЛИСТ 2

20410 3

ФОРМАТ А4

ЗАВОД ЖЕЛЕЗОБЕТОННЫХ ИЗДЕЛИЙ

I. ОБЩИЕ ДАННЫЕ

I.I. Выпуск 2-3 "Панели наружных стен однослойные для зданий с высотой этажа 3,3 м. Арматурные и закладные изделия" входит в состав серии I.090.I-3пв "Сборные железобетонные конструкции межвидового применения крупнопанельных общественных и вспомогательных зданий промышленных предприятий с высотой этажа 3,0 и 3,3 м для строительства на просадочных грунтах или подрабатываемых территориях".

I.2. Выпуск содержит техническое описание, спецификации, сборочные чертежи арматурных изделий и закладных изделий.

I.3. Арматурная сталь принята в соответствии со СНиП II-2I-75 и письмом Госстроя СССР от I5 апреля I980 г. № 42-Д "О мерах по предотвращению перерасхода арматурной стали при проектировании железобетонных конструкций для промышленного, жилищно-гражданского и сельского строительства": для плоских каркасов, сеток и отдельных стержней - сталь класса А-Ш по ГОСТ 578I-82 и класса ВР-I по ГОСТ 6727-80; для стержней гнутых (анкеров) - сталь класса А-I по ГОСТ 578I-82; для строповочных петель - сталь класса Ас-II по ГОСТ 578I-82; для закладных изделий - сталь класса А-Ш по ГОСТ 578I-82. Для закладных изделий принята полосовая сталь по ГОСТ I03-76 марки ВСт3кп2 по ГОСТ 380-7I.*

				1.090.1-3пв.2-3 ООТО
НАЧ.ОТД	Шевченко			ТЕХНИЧЕСКОЕ ОПИСАНИЕ
Н.КОНТР	Ребров			СТАДИЯ: Р; ЛИСТ: 1; ЛИСТОВ: 2
ГЛ.СПЕЦ	Нечипоренко			ГОСГРАЖДАНСТРОЙ КиевЗНИИЭП
ПРОВЕРИЛ	Скоробогат			
РАЗРАБ	Греськив			

ЭПВЦ КиевЗНИИЭП | ОПЕРАТОР ТЛП КОРТ | Гребнева

2. ИЗГОТОВЛЕНИЕ АРМАТУРНЫХ ИЗДЕЛИЙ И ЗАКЛАДНЫХ ДЕТАЛЕЙ

2.I. Изготовление арматурных изделий и закладных деталей выполняется при помощи сварки с соблюдением требований ГОСТ I0922-75 "Арматурные изделия и закладные детали для железобетонных конструкций. Технические требования и методы испытаний", СН 393-78 "Инструкция по сварке соединений арматуры и закладных деталей железобетонных конструкций", ГОСТ I9292-73 "Соединения сварные элементов закладных деталей сборных железобетонных конструкций. Контактная и автоматическая сварка плавлением. Основные типы и конструктивные элементы".

3. МАРКИРОВКА АРМАТУРНЫХ ИЗДЕЛИЙ

3.I. Марки арматурных и закладных изделий имеют буквенно-цифровое обозначение. Группа букв означает:

КР - каркас плоский;
С - сетка;
МН - изделие закладное;
АН - петля монтажная;
ПС - петля строповочная;

группа цифр обозначает порядковый номер изделия в сборке.

ИНВ № ПОДЛ | ПОДП И ДАТА | ВЗАМ ИНВ №

ЗАВОД ЖБИ

ФОРМАТ	ЗОНА	ПОЗ	ОБОЗНАЧЕНИЕ	НАИМЕНОВАНИЕ	КОЛ	ПРИМЕЧАНИЕ
				ДОКУМЕНТАЦИЯ		
А4			1.090.1-3ПВ.2-3 01СБ	СБОРОЧНЫЙ ЧЕРТЕЖ		
			ПЕРЕМЕННЫЕ ДАННЫЕ	ДЛЯ ИСПОЛНЕНИЙ:		
				1.090.1-3ПВ.2-3 01 КР1		
				ДЕТАЛИ		
				СТ. ОТД. ГОСТ 5781-82		
	ВЧ	1	6.013.3255	Ф6 А-III L=3255	2	0.72КГ
	ВЧ	2	6.013.1120	Ф6 А-III L=1120	1	0.25КГ
	ВЧ	3	6.013.1430	Ф6 А-III L=1430	1	0.32КГ
				СТ. ОТД. ГОСТ 6727-80		
	ВЧ	4	4.041.325	Ф4 ВР-I L=325	11	0.03КГ
	ВЧ	5	4.041.150	Ф4 ВР-I L=150	2	0.01КГ
				1.090.1-3ПВ.2-3 01-01 КР2		
				ДЕТАЛИ		
				СТ. ОТД. ГОСТ 5781-82		
	ВЧ	1	6.013.3255	Ф6 А-III L=3255	2	0.72КГ
	ВЧ	2	6.013.1120	Ф6 А-III L=1120	1	0.25КГ
	ВЧ	3	6.013.1430	Ф6 А-III L=1430	1	0.32КГ
				СТ. ОТД. ГОСТ 6727-80		
	ВЧ	4	4.041.375	Ф4 ВР-I L=375	11	0.03КГ
	ВЧ	5	4.041.200	Ф4 ВР-I L=200	2	0.02КГ
				1.090.1-3ПВ.2-3 01-02 КР3		
				ДЕТАЛИ		
				СТ. ОТД. ГОСТ 5781-82		
	ВЧ	1	8.013.3255	Ф8 А-III L=3255	2	1.28КГ
	ВЧ	2	8.013.1120	Ф8 А-III L=1120	1	0.44КГ
	ВЧ	3	8.013.1430	Ф8 А-III L=1430	1	0.56КГ
				СТ. ОТД. ГОСТ 6727-80		
	ВЧ	4	4.041.325	Ф4 ВР-I L=325	11	0.03КГ
	ВЧ	5	4.041.150	Ф4 ВР-I L=150	2	0.01КГ

Н.ОТД	Шевченко		1.090.1-3ПВ.2-3 01
СНТР	Ревраб		
СПЕЦ	Нучипоренко		КАРКАС ПЛОСКИЙ КР1 – КР4
ВЕРИЛ	Скоробогат		
РАЗ	Пинчук		

СТАДИЯ	ЛИСТ	ЛИСТОВ
Р	1	2

ГОСГРАЖДАНСТРОЙ
КиевЗНИИЭП

ФОРМАТ А4

Гребенюк

ОПЕРАТОР ТПП КОРТ

ЭПВЦ Киев ЗНИИЭП

ФОРМАТ	ЗОНА	ПОЗ.	ОБОЗНАЧЕНИЕ	НАИМЕНОВАНИЕ	КОЛ	ПРИМЕЧАНИЕ
				1.090.1-3ПВ.2-3 01-03 КР4		
				ДЕТАЛИ		
				СТ. ОТД. ГОСТ 5781-82		
	ВЧ	1	8.013.3255	Ф8 А-III L=3255	2	1.28КГ
	ВЧ	2	8.013.1120	Ф8 А-III L=1120	1	0.44КГ
	ВЧ	3	8.013.1430	Ф8 А-III L=1430	1	0.56КГ
				СТ. ОТД. ГОСТ 6727-80		
	ВЧ	4	4.041.375	Ф4 ВР-I L=375	11	0.03КГ
	ВЧ	5	4.041.200	Ф4 ВР-I L=200	2	0.02КГ

ВЗАМ. ИНВ. № | ПОДПИСЬ И ДАТА | ИНВ. № ПОДЛ.

1.090.1-3ПВ.2-3 01

ЛИСТ 2

20410 5

ФОРМАТ А4

ЗАВОД ЖЕЛЕЗОБЕТОННЫХ ИЗДЕЛИЙ

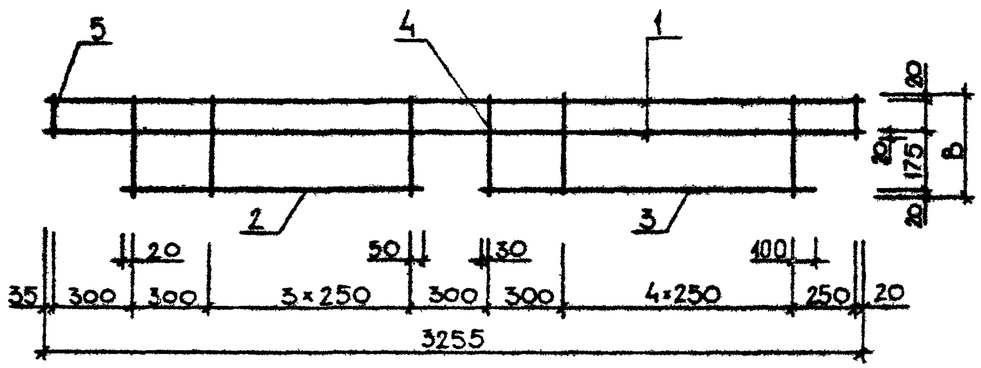

ОБОЗНАЧЕНИЕ	МАРКА	В, ММ	МАССА, КГ
I.090.I-3ПВ.2-3 0I	КРI	325	2,360
-0I	КР2	375	2,420
-02	КР3	325	3,930
-03	КР4	375	4,020

НАЧОТД	Шевченко	
Н.КОНТР	Ребров	
ГП.СПЕЦ	Мичипоренко	
ПРОВЕРИЛ	Скоробогат	
РАЗРАБ.	Греськив	

1.090.1-3ПВ.2-3 01СБ

КАРКАС ПЛОСКИЙ
КРI – КР4
СБОРОЧНЫЙ ЧЕРТЕЖ

СТАДИЯ	МАССА	МАСШТАБ
Р	СМ. ТАБЛ.	
ЛИСТ	ЛИСТОВ 1	

ГОСГРАЖДАНСТРОЙ
КиевЗНИИЭП

ЭПВЦ КиевЗНИИЭП

ОПЕРАТОР ТЛП КОРТ

ВЗАМ ИНВ № | ПОДП И ДАТА | ИНВ № ПОДЛ

ЛИСТ

ЗАВОД ЖБИ

ФОРМАТ	ЗОНА	ПОЗ	ОБОЗНАЧЕНИЕ	НАИМЕНОВАНИЕ	КОЛ.	ПРИМЕЧАНИЕ
				ДОКУМЕНТАЦИЯ		
А4			1.090.1-3ПВ.2-3 02СБ	СБОРОЧНЫЙ ЧЕРТЕЖ		
			ПЕРЕМЕННЫЕ ДАННЫЕ	ДЛЯ ИСПОЛНЕНИЙ:		
				1.090.1-3ПВ.2-3 02 КР5		
				ДЕТАЛИ		
				СТ. ОТД. ГОСТ 5781-82		
		ВЧ 1	6.013.3255	Ф6 А-III L=3255	2	0.72КГ
		ВЧ 2	6.013.1120	Ф6 А-III L=1120	1	0.25КГ
		ВЧ 3	6.013.1430	Ф6 А-III L=1430	1	0.32КГ
				СТ. ОТД. ГОСТ 6727-80		
		ВЧ 4	4.041.380	Ф4 ВР-I L=380	11	0.03КГ
		ВЧ 5	4.041.230	Ф4 ВР-I L=230	2	0.02КГ
				1.090.1-3ПВ.2-3 02-01 КР6		
				ДЕТАЛИ		
				СТ. ОТД. ГОСТ 5781-82		
		ВЧ 1	6.013.3255	Ф6 А-III L=3255	2	0.72КГ
		ВЧ 2	6.013.1120	Ф6 А-III L=1120	1	0.25КГ
		ВЧ 3	6.013.1430	Ф6 А-III L=1430	1	0.32КГ
				СТ. ОТД. ГОСТ 6727-80		
		ВЧ 4	4.041.450	Ф4 ВР-I L=450	11	0.04КГ
		ВЧ 5	4.041.300	Ф4 ВР-I L=300	2	0.03КГ
				1.090.1-3ПВ.2-3 02-02 КР7		
				ДЕТАЛИ		
				СТ. ОТД. ГОСТ 5781-82		
		ВЧ 1	8.013.3255	Ф8 А-III L=3255	2	1.28КГ
		ВЧ 2	8.013.1120	Ф8 А-III L=1120	1	0.44КГ
		ВЧ 3	8.013.1430	Ф8 А-III L=1430	1	0.56КГ
				СТ. ОТД. ГОСТ 6727-80		
		ВЧ 4	4.041.380	Ф4 ВР-I L=380	11	0.03КГ
		ВЧ 5	4.041.230	Ф4 ВР-I L=230	2	0.02КГ

1.090.1-3ПВ.2-3 02

Нач.отд.	Шевченко		
Н.контр.	Ребровй		
Гл.спец.	Нучипоренко		
Гл.инж.проект.	Скоробагат		
Разраб.	Пинчук		

КАРКАС ГНУТЫЙ
КР5 – КР8

СТАДИЯ	ЛИСТ	ЛИСТОВ
Р	1	2

ГОСГРАЖДАНСТРОЙ
КиевЗНИИЭП

ФОРМАТ	ЗОНА	ПОЗ	ОБОЗНАЧЕНИЕ	НАИМЕНОВАНИЕ	КОЛ	ПРИМЕЧАНИЕ
				1.090.1-3ПВ.2-3 02-03 КР8		
				ДЕТАЛИ		
				СТ. ОТД. ГОСТ 5781-82		
		ВЧ 1	8.013.3255	Ф8 А-III L=3255	2	1.28КГ
		ВЧ 2	8.013.1120	Ф8 А-III L=1120	1	0.44КГ
		ВЧ 3	8.013.1430	Ф8 А-III L=1430	1	0.56КГ
				СТ. ОТД. ГОСТ 6727-80		
		ВЧ 4	4.041.450	Ф4 ВР-I L=450	11	0.04КГ
		ВЧ 5	4.041.300	Ф4 ВР-I L=300	2	0.03КГ

Гребнева

Оператор ТЛП КОРТ

ЭПВЦ Киев ЗНИИЭП

Взам.инв.№ | Подпись и дата | Инв.№подл.

1.090.1-3ПВ.2-3 02

Лист 2

20410 7 Формат А4

https://zavodjbi.com/

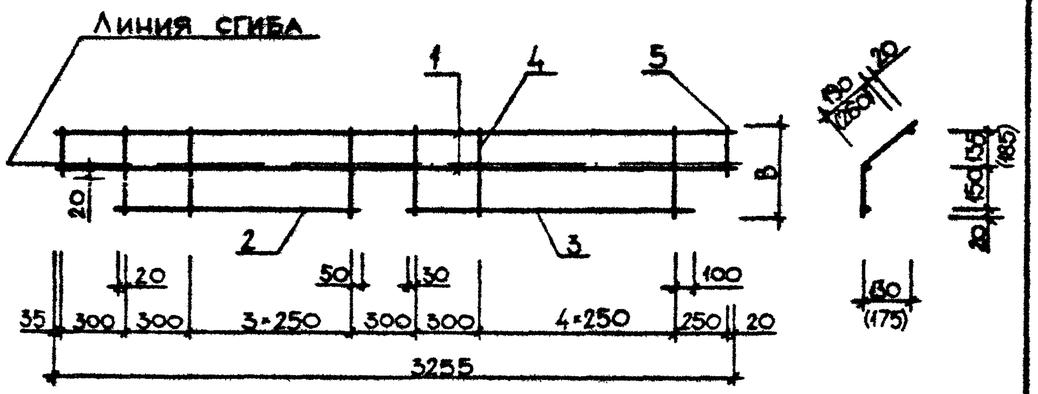

РАЗМЕРЫ В СКОБКАХ ДАНЫ ДЛЯ КАРКАСОВ КР6, КР8

ОБОЗНАЧЕНИЕ	МАРКА	В, мм	МАССА, КГ
I.090.I-3ПВ.2-3 02	КР5	325	2,430
-0I	КР6	375	2,5I0
-02	КР7	325	4,000
-03	КР8	375	4,080

НАЧОТД	Шевченко		
Н.КОНТР	Ребров		
ГП СПЕЦ	Нечипоренко		
ПРОВЕРИЛ	Экспробоcст		
РАЗРАБ	Гресько В		

1.090.1-3ПВ.2-3 02СБ

КАРКАС ГНУТЫЙ
КР5 – КР8
СБОРОЧНЫЙ ЧЕРТЕЖ

СТАДИЯ	МАССА	МАСШТАБ
Р	см. табл.	
ЛИСТ	ЛИСТОВ 1	

ГОСГРАЖДАНСТРОЙ
КиевЗНИИЭП

ФОРМАТ А4

ЭПВЦ КиевЗНИИЭП

ОПЕРАТОР ТЛП КОРТ

ВЗАМ. ИНВ № | ПОДП. И ДАТА | ИНВ № ПОДЛ.

ЛИСТ

20410 8

ФОРМАТ А4

https://zavodjbi.com/

ФОРМАТ	ЗОНА	ПОЗ	ОБОЗНАЧЕНИЕ	НАИМЕНОВАНИЕ	КОЛ	ПРИМЕЧАНИЕ
				ДОКУМЕНТАЦИЯ		
А4			1.090.1-3ПВ.2-3 03СБ	СБОРОЧНЫЙ ЧЕРТЕЖ		
			ПЕРЕМЕННЫЕ ДАННЫЕ	ДЛЯ ИСПОЛНЕНИЙ:		
				1.090.1-3ПВ.2-3 03 КР9		
				ДЕТАЛИ		
				СТ. ОТД. ГОСТ 5781-82		
БЧ	1		6.013.3255	Ф6 А-III L=3255	2	0.72КГ
БЧ	2		6.013.1120	Ф6 А-III L=1120	1	0.25КГ
БЧ	3		6.013.1430	Ф6 А-III L=1430	1	0.32КГ
				СТ. ОТД. ГОСТ 6727-80		
БЧ	4		4.041.380	Ф4 ВР-I L=380	11	0.03КГ
БЧ	5		4.041.230	Ф4 ВР-I L=230	2	0.02КГ
				1.090.1-3ПВ.2-3 03-01 КР10		
				ДЕТАЛИ		
				СТ. ОТД. ГОСТ 5781-82		
БЧ	1		6.013.3255	Ф6 А-III L=3255	2	0.72КГ
БЧ	2		6.013.1120	Ф6 А-III L=1120	1	0.25КГ
БЧ	3		6.013.1430	Ф6 А-III L=1430	1	0.32КГ
				СТ. ОТД. ГОСТ 6727-80		
БЧ	4		4.041.450	Ф4 ВР-I L=450	11	0.04КГ
БЧ	5		4.041.300	Ф4 ВР-I L=300	2	0.03КГ
				1.090.1-3ПВ.2-3 03-02 КР11		
				ДЕТАЛИ		
				СТ. ОТД. ГОСТ 5781-82		
БЧ	1		8.013.3255	Ф8 А-III L=3255	2	1.28КГ
БЧ	2		8.013.1120	Ф8 А-III L=1120	1	0.44КГ
БЧ	3		8.013.1430	Ф8 А-III L=1430	1	0.56КГ
				СТ. ОТД. ГОСТ 6727-80		
БЧ	4		4.041.380	Ф4 ВР-I L=380	11	0.03КГ
БЧ	5		4.041.230	Ф4 ВР-I L=230	2	0.02КГ

НАЧ.ОТД.	Шевченко		1.090.1-3ПВ.2-3 03
Н.КОНТР.	Ребров		КАРКАС ГНУТЫЙ КР9 – КР12
ГЛ.СПЕЦ.	Нечипоренко		СТАДИЯ: Р; ЛИСТ: 1; ЛИСТОВ: 2
ПРОВЕРИЛ	Скоробогат		ГОСГРАЖДАНСТРОЙ КиевЗНИИЭП
РАЗРАБ.	Пинчук		

ФОРМАТ А4

ФОРМАТ	ЗОНА	ПОЗ	ОБОЗНАЧЕНИЕ	НАИМЕНОВАНИЕ	КОЛ	ПРИМЕЧАНИЕ
				1.090.1-3ПВ.2-3 03-03 КР12		
				ДЕТАЛИ		
				СТ. ОТД. ГОСТ 5781-82		
БЧ	1		8.013.3255	Ф8 А-III L=3255	2	1.28КГ
БЧ	2		8.013.1120	Ф8 А-III L=1120	1	0.44КГ
БЧ	3		8.013.1430	Ф8 А-III L=1430	1	0.56КГ
				СТ. ОТД. ГОСТ 6727-80		
БЧ	4		4.041.450	Ф4 ВР-I L=450	11	0.04КГ
БЧ	5		4.041.300	Ф4 ВР-I L=300	2	0.03КГ

ЭПВЦ Киев ЗНИИЭП — ОПЕРАТОР ТЛП КОРТ — Гребнева

ВЗАМ.ИНВ.№ | ПОДПИСЬ И ДАТА | ИНВ.№ ПОДЛ.

1.090.1-3ПВ.2-3 03 — ЛИСТ 2

20410 9

ФОРМАТ А4

https://zavodjbi.com/

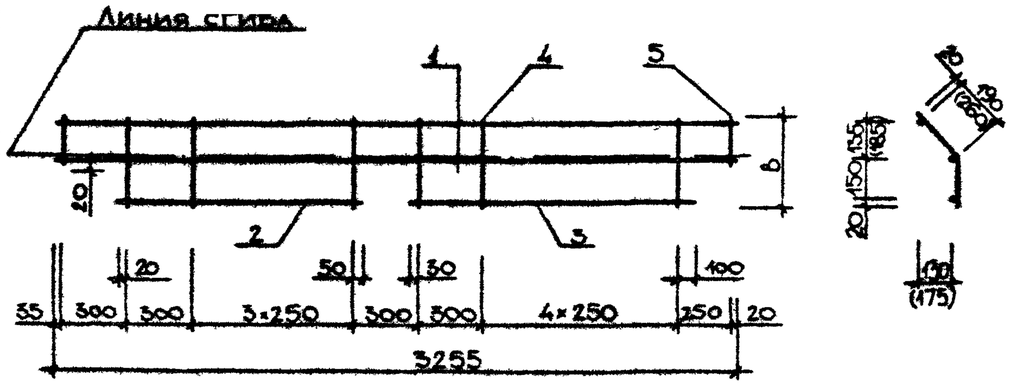

РАЗМЕРЫ В СКОБКАХ ДАНЫ ДЛЯ КАРКАСОВ КР10, КР12

ОБОЗНАЧЕНИЕ	МАРКА	В, ММ	МАССА, КГ
I.090.I-3ПВ.2-3 03	КР9	325	2,430
-0I	КР10	375	2,5I0
-02	КР11	325	4,000
-03	КР12	375	4,080

НАЧ.ОТД.	Шевченко		
Н.КОНТР.	Ребров		
ГЛ.СПЕЦ.	Нечипоренко		
ПРОВЕРИЛ	Скоробогат		
РАЗРАБ.	Греськив		

1.090.1-3ПВ.2-3 03СБ

КАРКАС ГНУТЫЙ
КР9 - КР12
СБОРОЧНЫЙ ЧЕРТЕЖ

СТАДИЯ	МАССА	МАСШТАБ
Р	СМ. ТАБЛ	

ЛИСТ | ЛИСТОВ 1

ГОСГРАЖДАНСТРОЙ
КиевЗНИИЭП

ФОРМАТ А4

ЭПВЦ КиевЗНИИЭП
ОПЕРАТОР ТЛП КОРТ

ВЗАМ. ИНВ №
ПОДП. И ДАТА
ИНВ. № ПОДЛ.

ЛИСТ

20410 10

ФОРМАТ А4

ЗАВОД ЖБИ

ФОРМАТ	ЗОНА	ПОЗ	ОБОЗНАЧЕНИЕ	НАИМЕНОВАНИЕ	КОЛ	ПРИМЕ-ЧАНИЕ
				ДОКУМЕНТАЦИЯ		
А4			1.090.1-3ПВ.2-3 04СБ	СБОРОЧНЫЙ ЧЕРТЕЖ		
				ДЕТАЛИ		
				СТ. ОТД. ГОСТ 5781-82		
ВЧ	1		6.013.1605	Ф6 А-III L=1605	2	0.36КГ
ВЧ	2		6.013.1120	Ф6 А-III L=1120	1	0.25КГ
			ПЕРЕМЕННЫЕ ДАННЫЕ	ДЛЯ ИСПОЛНЕНИЙ:		
				1.090.1-3ПВ.2-3 04 КР13		
				ДЕТАЛИ		
				СТ. ОТД. ГОСТ 6727-80		
ВЧ	3		4.041.380	Ф4 ВР-I L=380	5	0.03КГ
ВЧ	4		4.041.230	Ф4 ВР-I L=230	2	0.02КГ
				1.090.1-3ПВ.2-3 04-01 КР14		
				ДЕТАЛИ		
				СТ. ОТД. ГОСТ 6727-80		
ВЧ	3		4.041.450	Ф4 ВР-I L=450	5	0.04КГ
ВЧ	4		4.041.300	Ф4 ВР-I L=300	2	0.03КГ
				1.090.1-3ПВ.2-3 04-02 КР15		
				ДЕТАЛИ		
				СТ. ОТД. ГОСТ 6727-80		
ВЧ	3		4.041.380	Ф4 ВР-I L=380	5	0.03КГ
ВЧ	4		4.041.230	Ф4 ВР-I L=230	2	0.02КГ
				1.090.1-3ПВ.2-3 04-03 КР16		
				ДЕТАЛИ		

			1.090.1-3ПВ.2-3 04	
НАЧ ОТД	Шевченко		КАРКАС ГНУТЫЙ КР13 – КР16	СТАДИЯ: Р; ЛИСТ: 1; ЛИСТОВ: 2
Н.КОНТР	Ребров			ГОСГРАЖДАНСТРОЙ КиевЗНИИЭП
ГЛ.СПЕЦ	Чичипаренко			
ПРОВЕРИЛ	Скарабагат			
РАЗРАБ	Пинчук			

ФОРМАТ А4

ФОРМАТ	ЗОНА	ПОЗ.	ОБОЗНАЧЕНИЕ	НАИМЕНОВАНИЕ	КОЛ	ПРИМЕ-ЧАНИЕ
				СТ. ОТД. ГОСТ 6727-80		
ВЧ		3	4.041.450	Ф4 ВР-I L=450	5	0.04КГ
ВЧ		4	4.041.300	Ф4 ВР-I L=300	2	0.03КГ

ЭПВЦ Киев ЗНИИЭП — ОПЕРАТОР ТЛП КОРТ — Гребнева

ВЗАМ.ИНВ № | ПОДПИСЬ И ДАТА | ИНВ №ПОДЛ

1.090.1-3ПВ.2-3 04 — ЛИСТ 2

20410 11 ФОРМАТ А4

https://zavodjbi.com/

Рис. 1

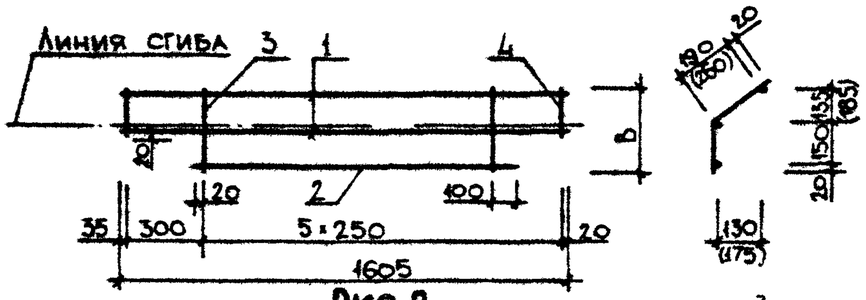

Рис. 2

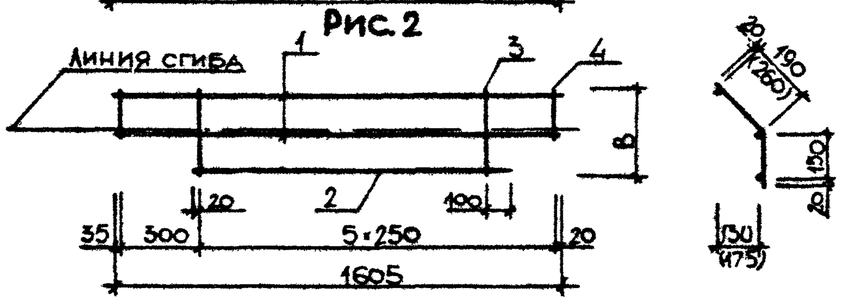

РАЗМЕРЫ В СКОБКАХ ДАНЫ ДЛЯ КАРКАСОВ КР14, КР16

ОБОЗНАЧЕНИЕ	МАРКА	РИС	В, ММ	МАССА, КГ
1.090.1-3ПВ.2-3 04	КР13	1	325	1,170
-01	КР14	1	375	1,220
-02	КР15	2	325	1,170
-03	КР16	2	375	1,220

НАЧ.ОТД.	Шевченко		
Н.КОНТР.	Ребров		
ГЛ.СПЕЦ.	Кочергенко		
ПРОВЕРИЛ	Скоробогат		
РАЗРАБ.	Гресько		

1.090.1-3ПВ.2-3 04СБ

КАРКАС ГНУТЫЙ
КР13 - КР16
СБОРОЧНЫЙ ЧЕРТЕЖ

СТАДИЯ	МАССА	МАСШТАБ
Р	см. табл.	

ЛИСТ | ЛИСТОВ 1

ГОСГРАЖДАНСТРОЙ
КиевЗНИИЭП

ФОРМАТ А4

ЭПВЦ КиевЗНИИЭП | ОПЕРАТОР ТЛП КОРТ

ВЗАМ. ИНВ № | ПОДП. И ДАТА | ИНВ № ПОДЛ.

ЛИСТ

20410 12

ФОРМАТ А4

https://zavodjbi.com/

ФОРМАТ	ЗОНА	ПОЗ	ОБОЗНАЧЕНИЕ	НАИМЕНОВАНИЕ	КОЛ	ПРИМЕЧАНИЕ
				ДОКУМЕНТАЦИЯ		
А4			1.090.1-3ПВ.2-3 05СБ	СБОРОЧНЫЙ ЧЕРТЕЖ		
			ПЕРЕМЕННЫЕ ДАННЫЕ	ДЛЯ ИСПОЛНЕНИЙ:		
				1.090.1-3ПВ.2-3 05 КР17		
				ДЕТАЛИ		
				СТ. ОТД. ГОСТ 5781-82		
БЧ	1		6.013.3255	Ф6 А-III L=3255	1	0.72КГ
БЧ	2		6.013.3020	Ф6 А-III L=3020	1	0.67КГ
БЧ	3		6.013.600	Ф6 А-III L=600	1	0.13КГ
				СТ. ОТД. ГОСТ 6727-80		
БЧ	4		4.041.325	Ф4 ВР-I L=325	11	0.03КГ
БЧ	5		4.041.210	Ф4 ВР-I L=210	1	0.02КГ
				1.090.1-3ПВ.2-3 05-01 КР18		
				ДЕТАЛИ		
				СТ. ОТД. ГОСТ 5781-82		
ВЧ	1		6.013.3255	Ф6 А-III L=3255	1	0.72КГ
ВЧ	2		6.013.3020	Ф6 А-III L=3020	1	0.67КГ
ВЧ	3		6.013.600	Ф6 А-III L=600	1	0.13КГ
				СТ. ОТД. ГОСТ 6727-80		
ВЧ	4		4.041.375	Ф4 ВР-I L=375	11	0.03КГ
ВЧ	5		4.041.260	Ф4 ВР-I L=260	1	0.02КГ
				1.090.1-3ПВ.2-3 05-02 КР19		
				ДЕТАЛИ		
				СТ. ОТД. ГОСТ 5781-82		
ВЧ	1		8.013.3255	Ф8 А-III L=3255	1	1.28КГ
ВЧ	2		8.013.3020	Ф8 А-III L=3020	1	1.19КГ
ВЧ	3		8.013.600	Ф8 А-III L=600	1	0.24КГ
				СТ. ОТД. ГОСТ 6727-80		
ВЧ	4		4.041.325	Ф4 ВР-I L=325	11	0.03КГ
ВЧ	5		4.041.210	Ф4 ВР-I L=210	1	0.02КГ

1.090.1-3ПВ.2-3 05

ГИП	Шевченко	
Н.КОНТР.	Ребров	
ГЛ.СПЕЦ.	Нечипоренко	
ПРОВЕРИЛ	Старобагат	
РАЗРАБ.	Панчук	

КАРКАС ПЛОСКИЙ
КР17 – КР20

СТАДИЯ	ЛИСТ	ЛИСТОВ
Р	1	2

ГОСГРАЖДАНСТРОЙ
КиевЗНИИЭП

ФОРМАТ А4

Гребнева

ОПЕРАТОР ТПП КОРТ

ЭПВЦ Киев ЗНИИЭП

ФОРМАТ	ЗОНА	ПОЗ	ОБОЗНАЧЕНИЕ	НАИМЕНОВАНИЕ	КОЛ	ПРИМЕЧАНИЕ
				1.090.1-3ПВ.2-3 05-03 КР20		
				ДЕТАЛИ		
				СТ. ОТД. ГОСТ 5781-82		
ВЧ		1	8.013.3255	Ф8 А-III L=3255	1	1.28КГ
ВЧ		2	8.013.3020	Ф8 А-III L=3020	1	1.19КГ
ВЧ		3	8.013.600	Ф8 А-III L=600	1	0.24КГ
				СТ. ОТД. ГОСТ 6727-80		
ВЧ		4	4.041.375	Ф4 ВР-I L=375	11	0.03КГ
ВЧ		5	4.041.260	Ф4 ВР-I L=260	1	0.02КГ

ВЗАМ.ИНВ.№ | ПОДПИСЬ И ДАТА | ИНВ.№ПОДЛ.

1.090.1-3ПВ.2-3 05

ЛИСТ 2

20410 13

ФОРМАТ А4

https://zavodjbi.com/

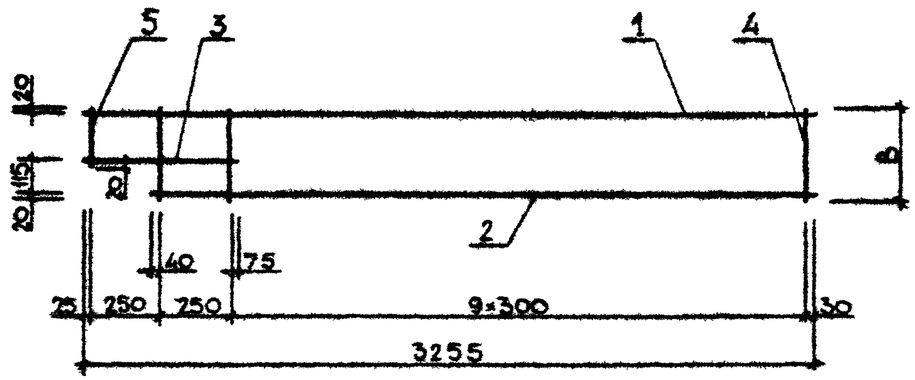

ОБОЗНАЧЕНИЕ	МАРКА	В, ММ	МАССА, КГ
I.090.I-3ПВ.2-3 05	КРI7	325	I,870
-0I	КРI8	375	I,920
-02	КРI9	325	3,060
-03	КР20	375	3,II0

НАЧ.ОТД.	Шевченко		
Н.КОНТР.	Добров		
ГП СПЕЦ	Кучтоpенко		
ПРОВЕРИЛ	Скоробогат		
РАЗРАБ.	Греськив		

I.090.1-3ПВ.2-3 05СБ

КАРКАС ПЛОСКИЙ
КРI7 - КР20
СБОРОЧНЫЙ ЧЕРТЕЖ

СТАДИЯ	МАССА	МАСШТАБ
Р	см таблицу	

ЛИСТ | ЛИСТОВ

ГОСГРАЖДАНСТРОЙ
КиевЗНИИЭП

ФОРМАТ А4

ЭПВЦ КиевЗНИИЭП
ОПЕРАТОР ТЛП КОРТ

ВЗАМ. ИНВ № | ПОДП. И ДАТА | ИНВ № ПОДЛ.

ЛИСТ

20410 14

ФОРМАТ А4

ЗАВОД ЖБИ

ФОРМАТ	ЗОНА	ПОЗ	ОБОЗНАЧЕНИЕ	НАИМЕНОВАНИЕ	КОЛ	ПРИМЕЧАНИЕ
				ДОКУМЕНТАЦИЯ		
А4			1.090.1-3ПВ.2-3 06СВ	СБОРОЧНЫЙ ЧЕРТЕЖ		
			ПЕРЕМЕННЫЕ ДАННЫЕ	ДЛЯ ИСПОЛНЕНИЙ:		
				1.090.1-3ПВ.2-3 06 КР21		
				ДЕТАЛИ		
ВЧ	1		6.013.3255	СТ. ОТД. ГОСТ 5781-82 Ф6 А-III L=3255	2	0.72КГ
ВЧ	2		4.041.325	СТ. ОТД. ГОСТ 6727-80 Ф4 ВР-I L=325	12	0.03КГ
				1.090.1-3ПВ.2-3 06-01 КР22		
				ДЕТАЛИ		
ВЧ	1		6.013.3255	СТ. ОТД. ГОСТ 5781-82 Ф6 А-III L=3255	2	0.72КГ
ВЧ	2		4.041.375	СТ. ОТД. ГОСТ 6727-80 Ф4 ВР-I L=375	12	0.03КГ
				1.090.1-3ПВ.2-3 06-02 КР23		
				ДЕТАЛИ		
ВЧ	1		16.013.2770	СТ. ОТД. ГОСТ 5781-82 Ф16 А-III L=2770	2	4.37КГ
ВЧ	2		5.041.2770	СТ. ОТД. ГОСТ 6727-80 Ф5 ВР-I L=2770	1	0.39КГ
ВЧ	3		4.041.325	Ф4 ВР-I L=325	9	0.03КГ
				1.090.1-3ПВ.2-3 06-03 КР24		
				ДЕТАЛИ		
ВЧ	1		16.013.2770	СТ. ОТД. ГОСТ 5781-82 Ф16 А-III L=2770	2	4.37КГ

ФОРМАТ	ЗОНА	ПОЗ.	ОБОЗНАЧЕНИЕ	НАИМЕНОВАНИЕ	КОЛ	ПРИМЕЧАНИЕ
				СТ. ОТД. ГОСТ 6727-80		
ВЧ		2	5.041.2770	Ф5 ВР-I L=2770	1	0.39КГ
ВЧ		3	4.041.375	Ф4 ВР-I L=375	9	0.03КГ

ОПЕРАТОР Гребнева

ЭПВЦ Киев ЗНИИЭП ТЛП КОРТ

НАЧ.ОТД.	Шевченко		
Н.КОНТР.	Ребров		
ГП.СПЕЦ.	Ничипоренко		
ПРОВЕРИЛ	Вкоробогат		
ФАСРАС	Линчук		

1.090.1-3ПВ.2-3 06

КАРКАС ПЛОСКИЙ КР21 – КР24

СТАДИЯ	ЛИСТ	ЛИСТОВ
Р	1	2

ГОСГРАЖДАНСТРОЙ КиевЗНИИЭП

ФОРМАТ А4

ВЗАМ.ИНВ.№ | ПОДПИСЬ И ДАТА | ИНВ.№ ПОДЛ.

1.090.1-3ПВ.2-3 06

ЛИСТ 2

20410 15

https://zavodjbi.com/

РИС. 1

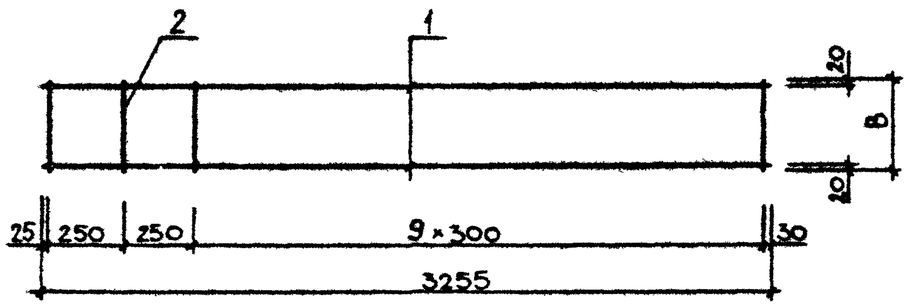

РИС.2

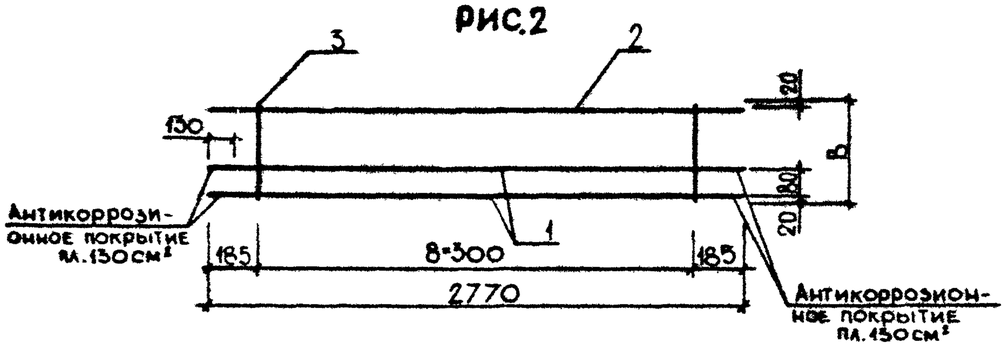

ОБОЗНАЧЕНИЕ	МАРКА	РИС	В,ММ	МАССА,КГ
I.090.I-3ПВ.2-3 06	КР2I	I	325	I,800
-0I	КР22	I	375	I,850
-02	КР23	2	325	9,320
-03	КР24	2	375	9,360

НАЧОТД	Левченко		
Н.КОНТР	Ребров		
ГП СПЕЦ	Нечипоренко		
ПРОВЕРИЛ	Скоробогат		
РАЗРАБ	Гресько		

1.090.1-3ПВ.2-3 06СБ

КАРКАС ПЛОСКИЙ
КР2I - КР24
СБОРОЧНЫЙ ЧЕРТЕЖ

СТАДИЯ	МАССА	МАСШТАБ
Р	см. табл.	

ЛИСТ | ЛИСТОВ 1

ГОСГРАЖДАНСТРОЙ
КиевЗНИИЭП

ФОРМАТ А4

ЭПВЦ КиевЗНИИЭП

ОПЕРАТОР ТПП КОРТ

ВЗАМ. ИНВ № | ПОДП. И ДАТА | ИНВ № ПОДЛ.

ЛИСТ

20410 16

ФОРМАТ А4

ЗАВОД ЖБИ

ФОРМАТ	ЗОНА	ПОЗ	ОБОЗНАЧЕНИЕ	НАИМЕНОВАНИЕ	КОЛ.	ПРИМЕЧАНИЕ
				ДОКУМЕНТАЦИЯ		
А4			1.090.1-3ПВ.2-3 07СБ	СБОРОЧНЫЙ ЧЕРТЕЖ		
				ДЕТАЛИ		
				СТ. ОТД. ГОСТ 5781-82		
БЧ	1		6.013.1605	Ф6 А-III L=1605	1	0.36КГ
БЧ	2		6.013.1370	Ф6 А-III L=1370	1	0.30КГ
БЧ	3		6.013.600	Ф6 А-III L=600	1	0.13КГ
			ПЕРЕМЕННЫЕ ДАННЫЕ	ДЛЯ ИСПОЛНЕНИЙ:		
				1.090.1-3ПВ.2-3 07 КР25		
				ДЕТАЛИ		
				СТ. ОТД. ГОСТ 6727-80		
БЧ	4		4.041.325	Ф4 ВР-I L=325	6	0.03КГ
БЧ	5		4.041.210	Ф4 ВР-I L=210	1	0.02КГ
				1.090.1-3ПВ.2-3 07-01 КР26		
				ДЕТАЛИ		
				СТ. ОТД. ГОСТ 6727-80		
БЧ	4		4.041.375	Ф4 ВР-I L=375	6	0.03КГ
БЧ	5		4.041.260	Ф4 ВР-I L=260	1	0.02КГ

1.090.1-3ПВ.2-3 07

ГИП	Скоробагат	
Н.КОНТР.	Пинчук	

КАРКАС ПЛОСКИЙ
КР25, КР26

СТАДИЯ	ЛИСТ	ЛИСТОВ
Р		1

ГОСГРАЖДАНСТРОЙ
КиевЗНИИЭП

ЭПВЦ КиевЗНИИЭП

ОПЕРАТОР	ТЛП КОРТ	
	Гресько	

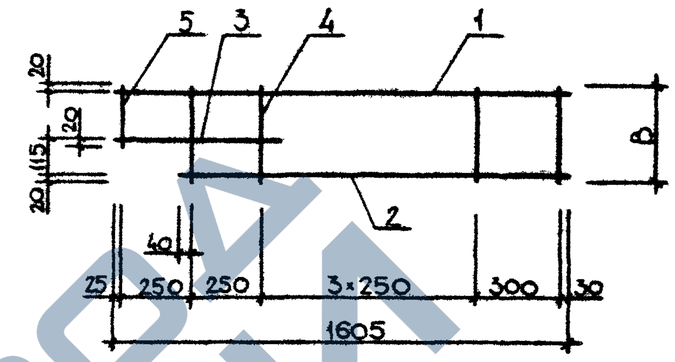

ОБОЗНАЧЕНИЕ	МАРКА	В, ММ	МАССА, КГ
I.090.I-3ПВ.2-3 07	КР25	325	0,990
-0I	КР26	375	I,020

ВЗАМ. ИНВ. №

ПОДПИСЬ И ДАТА

ИНВ. № ПОДЛ.

1.090.1-3ПВ.2-3 07СБ

НАЧ.ОТД.	Шевченко	
Н.КОНТР.	Ребров	
ГЛ.СПЕЦ.	Ничипоренко	
ПРОВЕРИЛ	Ничипоренко	
РАЗРАБ.	Гресько	

КАРКАС ПЛОСКИЙ
КР25, КР26
СБОРОЧНЫЙ ЧЕРТЕЖ

СТАДИЯ	МАССА	МАСШТАБ
Р	см. табл	

ЛИСТ | ЛИСТОВ 1

ГОСГРАЖДАНСТРОЙ
КиевЗНИИЭП

20410 17

ЗАВОД ЖБИ

Формат	Зона	Поз	Обозначение	Наименование	Кол	Примечание
				ДОКУМЕНТАЦИЯ		
А4			1.090.1-3ПВ.2-3 08СБ	СБОРОЧНЫЙ ЧЕРТЕЖ		
				ДЕТАЛИ		
				СТ. ОТД. ГОСТ 5781-82		
ВЧ	1		6.013.1605	Ф6 А-III L=1605	1	0.36КГ
ВЧ	2		6.013.1120	Ф6 А-III L=1120	1	0.25КГ
ВЧ	3		6.013.600	Ф6 А-III L=600	2	0.13КГ
			ПЕРЕМЕННЫЕ ДАННЫЕ	ДЛЯ ИСПОЛНЕНИЙ:		
				1.090.1-3ПВ.2-3 08 КР27		
				ДЕТАЛИ		
				СТ. ОТД. ГОСТ 6727-80		
ВЧ	4		4.041.325	Ф4 ВР-I L=325	5	0.03КГ
ВЧ	5		4.041.150	Ф4 ВР-I L=150	2	0.01КГ
				1.090.1-3ПВ.2-3 08-01 КР28		
				ДЕТАЛИ		
				СТ. ОТД. ГОСТ 6727-80		
ВЧ	4		4.041.375	Ф4 ВР-I L=375	5	0.03КГ
ВЧ	5		4.041.200	Ф4 ВР-I L=200	2	0.02КГ

1.090.1-3ПВ.2-3 08

Нач.отд	Шевченко	
Н.контр	Ребров	
Гл.спец	Начипоренко	
Проверил	Скородогот	
Разраб	Пинчук	

КАРКАС ПЛОСКИЙ
КР27, КР28

Стадия	Лист	Листов
Р		1

ГОСГРАЖДАНСТРОЙ
КиевЗНИИЭП

ФОРМАТ А4

Оператор ТПП КОРТ
Гребнева

ЭПВЦ КиевЗНИИЭП

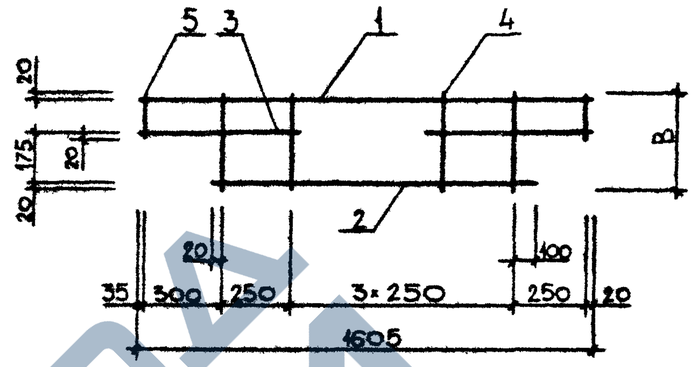

Обозначение	Марка	В, мм	Масса, кг
1.090.1-3ПВ.2-3 08	КР27	325	1,040
-01	КР28	375	1,080

Взам. инв. №

Подпись и дата

Инв. № подл.

1.090.1-3ПВ.2-3 08СБ

Нач.отд	Шевченко	
Н.контр	Ребров	
Гл.спец	Начипоренко	
Проверил	Скородогот	
Разраб	Грецьких	

КАРКАС ПЛОСКИЙ
КР27, КР28
СБОРОЧНЫЙ ЧЕРТЕЖ

Стадия	Масса	Масштаб
Р	см. табл.	

Лист | Листов 1

ГОСГРАЖДАНСТРОЙ
КиевЗНИИЭП

20410 18

ФОРМАТ А4

https://zavodjbi.com/

ФОРМАТ	ЗОНА	ПОЗ	ОБОЗНАЧЕНИЕ	НАИМЕНОВАНИЕ	КОЛ	ПРИМЕЧАНИЕ
				ДОКУМЕНТАЦИЯ		
А4			1.090.1-3ПВ.2-3 09СВ	СБОРОЧНЫЙ ЧЕРТЕЖ		
			ПЕРЕМЕННЫЕ ДАННЫЕ	ДЛЯ ИСПОЛНЕНИЙ:		
				1.090.1-3ПВ.2-3 09 КР29		
				ДЕТАЛИ		
ВЧ		1	6.013.3255	СТ. ОТД. ГОСТ 5781-82 Ф6 А-III L=3255	2	0.72КГ
ВЧ		2	4.041.140	СТ. ОТД. ГОСТ 6727-80 Ф4 ВР-I L=140	12	0.01КГ
				1.090.1-3ПВ.2-3 09-01 КР30		
				ДЕТАЛИ		
ВЧ		1	6.013.3255	СТ. ОТД. ГОСТ 5781-82 Ф6 А-III L=3255	2	0.72КГ
ВЧ		2	4.041.190	СТ. ОТД. ГОСТ 6727-80 Ф4 ВР-I L=190	12	0.02КГ
				1.090.1-3ПВ.2-3 09-02 КР31		
				ДЕТАЛИ		
ВЧ		1	6.013.1605	СТ. ОТД. ГОСТ 5781-82 Ф6 А-III L=1605	2	0.36КГ
ВЧ		2	4.041.140	СТ. ОТД. ГОСТ 6727-80 Ф4 ВР-I L=140	7	0.01КГ
				1.090.1-3ПВ.2-3 09-03 КР32		
				ДЕТАЛИ		
ВЧ		1	6.013.1605	СТ. ОТД. ГОСТ 5781-82 Ф6 А-III L=1605	2	0.36КГ

1.090.1-3ПВ.2-3 09

НАЧ.ОТД.	Шевченко	
Н.КОНТР.	Ребров	
ГИП СПЕЦ.	Кичипоренко	
ГИП СВЕРИЛ	Скорабогат	
РАЗРАБ.	Пинчук	

КАРКАС ПЛОСКИЙ
КР29 – КР32

СТАДИЯ	ЛИСТ	ЛИСТОВ
Р	1	2

ГОСГРАЖДАНСТРОЙ
КиевЗНИИЭП

ФОРМАТ А4

ФОРМАТ	ЗОНА	ПОЗ	ОБОЗНАЧЕНИЕ	НАИМЕНОВАНИЕ	КОЛ	ПРИМЕЧАНИЕ
ВЧ		2	4.041.190	СТ. ОТД. ГОСТ 6727-80 Ф4 ВР-I L=190	7	0.02КГ

Гревцева
ОПЕРАТОР ТЛП КОРТ
ЭПВЦ Киев ЗНИИЭП

ВЗАМ.ИНВ.№
ПОДПИСЬ И ДАТА
ИНВ.№ПОДЛ.

1.090.1-3ПВ.2-3 09

ЛИСТ 2

20410 19

https://zavodjbi.com/

РИС. 1

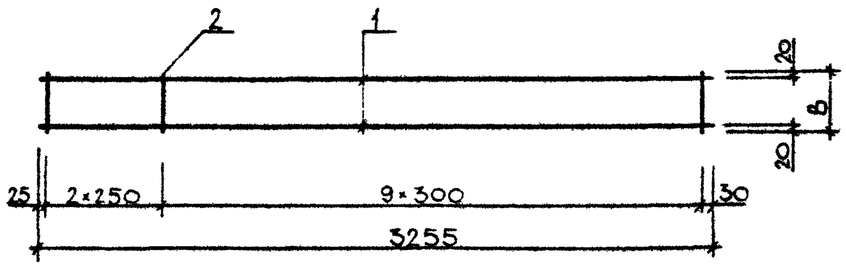

РИС. 2

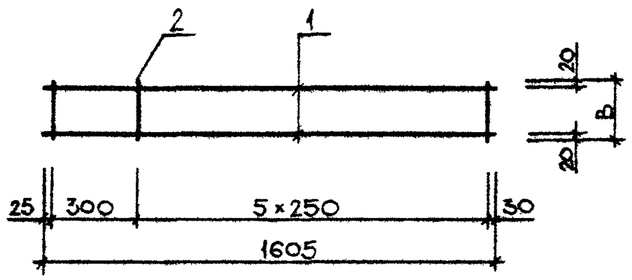

ОБОЗНАЧЕНИЕ	МАРКА	РИС	В, ММ	МАССА, КГ
I.090.I-3ПВ.2-3 09	КР29	I	I40	I,600
-0I	КР30	I	I90	I,650
-02	КР3I	2	I40	0,800
-03	КР32	2	I90	0,830

НАЧ.ОТД.	Шевченко		
Н.КОНТР	Ребров		
ГЛ.СПЕЦ	Никиторенко		
ПРОВЕРИЛ	Литвиненко		
РАЗРАБ.	Греськив		

1.090.1-3ПВ.2-3 09СБ

КАРКАС ПЛОСКИЙ
КР29 – КР32
СБОРОЧНЫЙ ЧЕРТЕЖ

СТАДИЯ	МАССА	МАСШТАБ
Р	СМ. ТАБЛ.	

ЛИСТ | ЛИСТОВ 1

ГОСГРАЖДАНСТРОЙ
КиевЗНИИЭП

ФОРМАТ А4

ЭПВЦ КиевЗНИИЭП

ОПЕРАТОР ТЛП КОРТ

ИНВ № ПОДЛ | ПОДП И ДАТА | ВЗАМ ИНВ №

ЛИСТ

20410 20

ФОРМАТ А4

ЗАВОД ЖБИ

ФОРМАТ	ЗОНА	ПОЗ	ОБОЗНАЧЕНИЕ	НАИМЕНОВАНИЕ	КОЛ	ПРИМЕЧАНИЕ
				ДОКУМЕНТАЦИЯ		
А4			1.090.1-3ПВ.2-3 10СВ	СБОРОЧНЫЙ ЧЕРТЕЖ		
				ДЕТАЛИ		
				СТ. ОТД. ГОСТ 5781-82		
ВЧ	1		6.013.1845	Ф6 А-Ш L=1845	1	0.41КГ
ВЧ	2		6.013.1610	Ф6 А-Ш L=1610	1	0.36КГ
ВЧ	3		6.013.600	Ф6 А-Ш L=600	1	0.13КГ
			ПЕРЕМЕННЫЕ ДАННЫЕ	ДЛЯ ИСПОЛНЕНИЙ:		
				1.090.1-3ПВ.2-3 10 КР33		
				ДЕТАЛИ		
				СТ. ОТД. ГОСТ 6727-80		
ВЧ	4		4.041.325	Ф4 ВР-I L=325	7	0.03КГ
ВЧ	5		4.041.210	Ф4 ВР-I L=210	1	0.02КГ
				1.090.1-3ПВ.2-3 10-01 КР34		
				ДЕТАЛИ		
				СТ. ОТД. ГОСТ 6727-80		
ВЧ	4		4.041.375	Ф4 ВР-I L=375	7	0.03КГ
ВЧ	5		4.041.260	Ф4 ВР-I L=260	1	0.02КГ

1.090.1-3ПВ.2-3 10

НАЧ.ОТД.	Шевченко	
Н.КОНТР.	Ребров	
ГЛ.СПЕЦ.	Нечипоренко	
ПРОВЕР.	Скрообгот	
РАЗРАБ.	Гончук	

КАРКАС ПЛОСКИЙ
КР33, КР34

СТАДИЯ	ЛИСТ	ЛИСТОВ
Р		1

ГОСГРАЖДАНСТРОЙ
КиевЗНИИЭП

ЭПВЦ КиевЗНИИЭП

ОПЕРАТОР ТЛП КОРТ

Гребнева

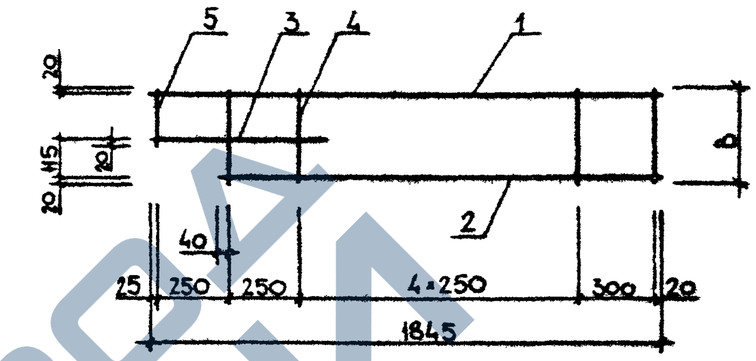

ОБОЗНАЧЕНИЕ	МАРКА	B, мм	МАССА, КГ
1.090.1-3ПВ.2-3 10	КР33	325	1,120
-01	КР34	375	1,160

ВЗАМ. ИНВ. №

ПОДПИСЬ И ДАТА

ИНВ. № ПОДЛ.

1.090.1-3ПВ.2-3 10СБ

НАЧ.ОТД.	Шевченко	
Н.КОНТР.	Ребров	
ГЛ.СПЕЦ.	Нечипоренко	
ПРОВЕРИЛ	Скрообгот	
РАЗРАБ.	Гончук	

КАРКАС ПЛОСКИЙ
КР33, КР34
СБОРОЧНЫЙ ЧЕРТЕЖ

СТАДИЯ	МАССА	МАСШТАБ
Р	см. табл.	

ЛИСТ | ЛИСТОВ 1

ГОСГРАЖДАНСТРОЙ
КиевЗНИИЭП

https://zavodjbi.com/

ФОРМАТ	ЗОНА	ПОЗ	ОБОЗНАЧЕНИЕ	НАИМЕНОВАНИЕ	КОЛ	ПРИМЕЧАНИЕ
				ДОКУМЕНТАЦИЯ		
А4			1.090.1-3ПВ.2-3 11СВ	СБОРОЧНЫЙ ЧЕРТЕЖ		
			ПЕРЕМЕННЫЕ ДАННЫЕ	ДЛЯ ИСПОЛНЕНИЙ:		
				1.090.1-3ПВ.2-3 11 КР35		
				ДЕТАЛИ		
ВЧ	1		6.013.1880	СТ. ОТД. ГОСТ 5781-82 Ф6 А-III L=1880	2	0.42КГ
ВЧ	2		4.041.325	СТ. ОТД. ГОСТ 6727-80 Ф4 ВР-I L=325	7	0.03КГ
				1.090.1-3ПВ.2-3 11-01 КР36		
				ДЕТАЛИ		
ВЧ	1		6.013.1880	СТ. ОТД. ГОСТ 5781-82 Ф6 А-III L=1880	2	0.42КГ
ВЧ	2		4.041.375	СТ. ОТД. ГОСТ 6727-80 Ф4 ВР-I L=375	7	0.03КГ
				1.090.1-3ПВ.2-3 11-02 КР37		
				ДЕТАЛИ		
ВЧ	1		6.013.640	СТ. ОТД. ГОСТ 5781-82 Ф6 А-III L=640	2	0.14КГ
ВЧ	2		4.041.325	СТ. ОТД. ГОСТ 6727-80 Ф4 ВР-I L=325	3	0.03КГ
				1.090.1-3ПВ.2-3 11-03 КР38		
				ДЕТАЛИ		
ВЧ	1		6.013.640	СТ. ОТД. ГОСТ 5781-82 Ф6 А-III L=640	2	0.14КГ

НАЧ.ОТД	Шевченко		1.090.1-3ПВ.2-3 11
Н.КОНТР	Ребрав		КАРКАС ПЛОСКИЙ КР35 – КР38
ГЛ.СПЕЦ	Начипоренко		СТАДИЯ: Р; ЛИСТ: 1; ЛИСТОВ: 2
ПРОВЕРИЛ	Скоробогат		ГОСГРАЖДАНСТРОЙ КиевЗНИИЭП
РАЗРАБ	Линчук		

ФОРМАТ	ЗОНА	ПОЗ	ОБОЗНАЧЕНИЕ	НАИМЕНОВАНИЕ	КОЛ	ПРИМЕЧАНИЕ
ВЧ		2	4.041.375	СТ. ОТД. ГОСТ 6727-80 Ф4 ВР-I L=375	3	0.03КГ

ЭПВЦ Киев ЗНИИЭП

ОПЕРАТОР ТПП КОРТ

Гребнева

ВЗАМ.ИНВ№ | ПОДПИСЬ И ДАТА | ИНВ.№ПОДЛ

1.090.1-3ПВ.2-3 11

ЛИСТ 2

ЗАВОД СКБИ

https://zavodjbi.com/

РИС. 1

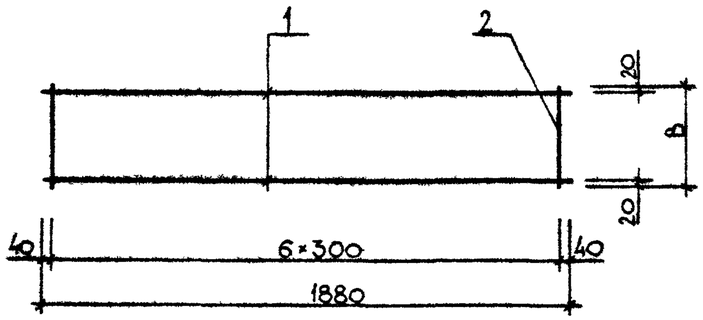

РИС. 2

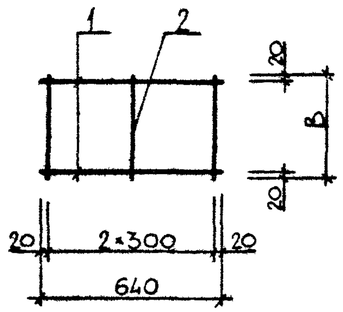

ОБОЗНАЧЕНИЕ	МАРКА	В, ММ	РИС	МАССА, КГ
I.090.I-3ПВ.2-3 II	КР35	325	I	I,040
-0I	КР36	375	I	I,070
-02	КР37	325	2	0,370
-03	КР38	375	2	0,390

НАЧОТД	Шевченко		
ВЕДУЩ. ИНЖ.	Ребров		
ГИП СПЕЦ.	Ничипоренко		
ПРОВЕРИЛ	Литвиненко		
РАЗРАБ	Греськив		

1.090.1-3ПВ.2-3 11СБ

КАРКАС ПЛОСКИЙ
КР35 - КР38
СБОРОЧНЫЙ ЧЕРТЕЖ

СТАДИЯ	МАССА	МАСШТАБ
Р	СМ. ТАБЛ	

ЛИСТ | ЛИСТОВ /

ГОСГРАЖДАНСТРОЙ
КиевЗНИИЭП

ФОРМАТ А4

ЭПВЦ КиевЗНИИЭП

ОПЕРАТОР ТПП КОРТ

ВЗАМ. ИНВ. №

ПОДП. И ДАТА

ИНВ. № ПОДЛ.

ЛИСТ

20410 23

ФОРМАТ А4

https://zavodjbi.com/

ФОРМАТ	ЗОНА	ПОЗ	ОБОЗНАЧЕНИЕ	НАИМЕНОВАНИЕ	КОЛ.	ПРИМЕЧАНИЕ
				ДОКУМЕНТАЦИЯ		
А4			1.090.1-3ПВ.2-3 12СВ	СБОРОЧНЫЙ ЧЕРТЕЖ		
			ПЕРЕМЕННЫЕ ДАННЫЕ	ДЛЯ ИСПОЛНЕНИЙ:		
				1.090.1-3ПВ.2-3 12 КР39		
				ДЕТАЛИ		
БЧ	1		6.013.680	СТ. ОТД. ГОСТ 5781-82 Ф6 А-III L=680	2	0.15КГ
БЧ	2		4.041.325	СТ. ОТД. ГОСТ 6727-80 Ф4 ВР-I L=325	3	0.03КГ
				1.090.1-3ПВ.2-3 12-01 КР40		
				ДЕТАЛИ		
БЧ	1		6.013.680	СТ. ОТД. ГОСТ 5781-82 Ф6 А-III L=680	2	0.15КГ
БЧ	2		4.041.375	СТ. ОТД. ГОСТ 6727-80 Ф4 ВР-I L=375	3	0.03КГ
				1.090.1-3ПВ.2-3 12-02 КР41		
				ДЕТАЛИ		
БЧ	1		6.013.980	СТ. ОТД. ГОСТ 5781-82 Ф6 А-III L=980	2	0.22КГ
БЧ	2		4.041.325	СТ. ОТД. ГОСТ 6727-80 Ф4 ВР-I L=325	4	0.03КГ
				1.090.1-3ПВ.2-3 12-03 КР42		
				ДЕТАЛИ		
БЧ	1		6.013.980	СТ. ОТД. ГОСТ 5781-82 Ф6 А-III L=980	2	0.22КГ

НАЧ.ОТД.	Шевченко		
Н.КОНТР.	Ребров		
ГЛ.СПЕЦ.	Чернопеко		
ПРОВЕРИЛ	Скоробогат		
РАЗРАБ.	Гинчук		

1.090.1-3ПВ.2-3 12

КАРКАС ПЛОСКИЙ
КР39 – КР42

СТАДИЯ	ЛИСТ	ЛИСТОВ
Р	1	2

ГОСГРАЖДАНСТРОЙ
КиевЗНИИЭП

ФОРМАТ А4

Гребнево
ОПЕРАТОР ТЛП КОРТ
ЭПВЦ Киев ЗНИИЭП

ФОРМАТ	ЗОНА	ПОЗ	ОБОЗНАЧЕНИЕ	НАИМЕНОВАНИЕ	КОЛ	ПРИМЕЧАНИЕ
БЧ		2	4.041.375	СТ. ОТД. ГОСТ 6727-80 Ф4 ВР-I L=375	4	0.03КГ

ВЗАМ.ИНВ.№
ПОДПИСЬ И ДАТА
ИНВ.№ ПОДЛ.

1.090.1-3ПВ.2-3 12

ЛИСТ 2

20410 24 ФОРМАТ А4

ЗАВОД ЖБИ

РИС. 1

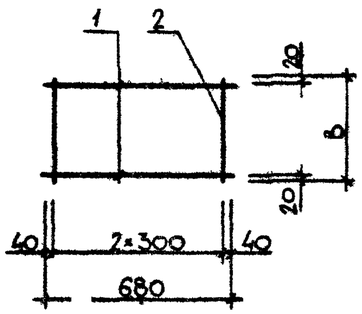

РИС. 2

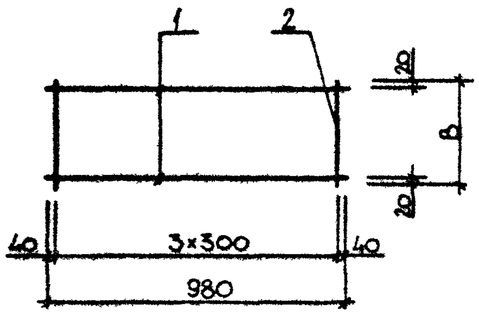

ОБОЗНАЧЕНИЕ	МАРКА	В, ММ	РИС	МАССА, КГ
I.090.I-3ПВ.2-3 I2	КР39	325	I	0,390
-0I	КР40	375	I	0,4I0
-02	КР4I	325	2	0,550
-03	КР42	375	2	0,570

Нач.отд.	Шевченко		
Н.контр.	Ребров		
Гл.инж.	Чичипаренко		
Гл.инж.проект	Чичипаренко		
Разраб.	Греськив		

1.090.1-3ПВ.2-3 12СБ

КАРКАС ПЛОСКИЙ
КР39 – КР42
СБОРОЧНЫЙ ЧЕРТЕЖ

СТАДИЯ	МАССА	МАСШТАБ
Р	см. табл.	

ЛИСТ | ЛИСТОВ 1

ГОСГРАЖДАНСТРОЙ
КиевЗНИИЭП

ЭПВЦ КиевЗНИИЭП

ОПЕРАТОР ТПП КОРТ

ВЗАМ. ИНВ № | ПОДП. И ДАТА | ИНВ № ПОДЛ.

ЛИСТ

20410 25

ЗАВОД ЖБИ

ФОРМАТ	ЗОНА	ПОЗ	ОБОЗНАЧЕНИЕ	НАИМЕНОВАНИЕ	КОЛ	ПРИМЕЧАНИЕ
				ДОКУМЕНТАЦИЯ		
А4			1.090.1-3ПВ.2-3 13СБ	СБОРОЧНЫЙ ЧЕРТЕЖ		
			ПЕРЕМЕННЫЕ ДАННЫЕ	ДЛЯ ИСПОЛНЕНИЙ:		
				1.090.1-3ПВ.2-3 13 КР43		
				ДЕТАЛИ		
БЧ	1		6.013.1280	СТ. ОТД. ГОСТ 5781-82 Ф6 А-III L=1280	2	0.28КГ
БЧ	2		4.041.325	СТ. ОТД. ГОСТ 6727-80 Ф4 ВР-I L=325	5	0.03КГ
				1.090.1-3ПВ.2-3 13-01 КР44		
				ДЕТАЛИ		
БЧ	1		6.013.1280	СТ. ОТД. ГОСТ 5781-82 Ф6 А-III L=1280	2	0.28КГ
БЧ	2		4.041.375	СТ. ОТД. ГОСТ 6727-80 Ф4 ВР-I L=375	5	0.03КГ
				1.090.1-3ПВ.2-3 13-02 КР45		
				ДЕТАЛИ		
БЧ	1		6.013.1580	СТ. ОТД. ГОСТ 5781-82 Ф6 А-III L=1580	2	0.35КГ
БЧ	2		4.041.325	СТ. ОТД. ГОСТ 6727-80 Ф4 ВР-I L=325	6	0.03КГ
				1.090.1-3ПВ.2-3 13-03 КР46		
				ДЕТАЛИ		
БЧ	1		6.013.1580	СТ. ОТД. ГОСТ 5781-82 Ф6 А-III L=1580	2	0.35КГ

1.090.1-3ПВ.2-3 13

НАЧ ОТД	Шевченко	
Н КОНТР	Ребров	
ГЛ.СПЕЦ	Ничипоренко	
ПРОВЕРИЛ	Скороборгат	
РАЗРАБ	Пинчук	

КАРКАС ПЛОСКИЙ
КР43 – КР46

СТАДИЯ	ЛИСТ	ЛИСТОВ
Р	1	2

ГОСГРАЖДАНСТРОЙ
КиевЗНИИЭП

ФОРМАТ А4

ФОРМАТ	ЗОНА	ПОЗ	ОБОЗНАЧЕНИЕ	НАИМЕНОВАНИЕ	КОЛ	ПРИМЕЧАНИЕ
БЧ		2	4.041.375	СТ. ОТД. ГОСТ 6727-80 Ф4 ВР-I L=375	6	0.03КГ

Гребнева

ОПЕРАТОР ТПП КОРТ

ЭПВЦ Киев ЗНИИЭП

ВЗАМ ИНВ № | ПОДПИСЬ И ДАТА | ИНВ № ПОДЛ

1.090.1-3ПВ.2-3 13

ЛИСТ 2

20410 26

ФОРМАТ А4

ЗАВОД КЖБИ

РИС.1

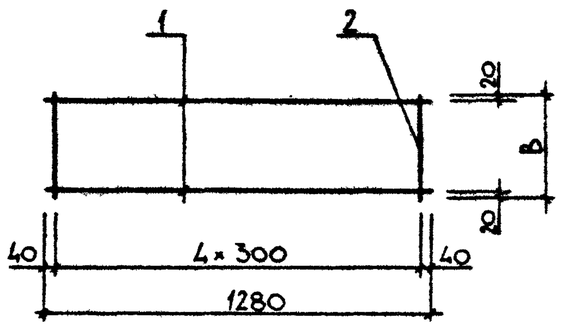

РИС.2

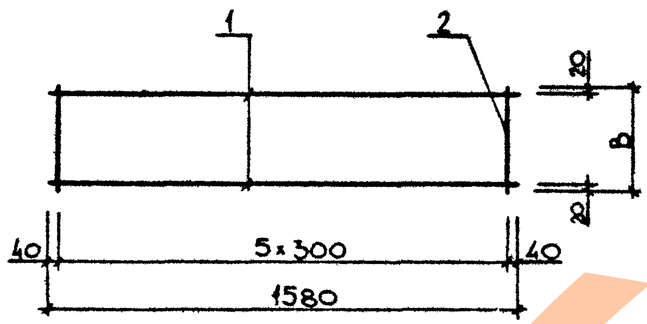

ОБОЗНАЧЕНИЕ	МАРКА	РИС	В, ММ	МАССА, КГ
I.090.I-3ПВ.2-3 I3	КР43	I	325	0,7I0
-0I	КР44	I	375	0,740
-02	КР45	2	325	0,880
-03	КР46	2	375	0,9I0

НАЧ.ОТД.	Шевченко		
Н.КОНТР.	Ребров		
ГИП	Нучипоренко		
ПРОВЕРИЛ	Скообогат		
РАЗРАБ.	Греськив		

1.090.1-3ПВ.2-3 13СБ

КАРКАС ПЛОСКИЙ
КР43 - КР46
СБОРОЧНЫЙ ЧЕРТЕЖ

СТАДИЯ	МАССА	МАСШТАБ
Р	см. табл.	

ЛИСТ | ЛИСТОВ

ГОСГРАЖДАНСТРОЙ
КиевЗНИИЭП

ФОРМАТ А4

ЭПВЦ КиевЗНИИЭП

ОПЕРАТОР ТЛП КОРТ

ВЗАМ. ИНВ.№

ПОДП. И ДАТА

ИНВ.№ ПОДП.

ЛИСТ

20410 27

ФОРМАТ А4

https://zavodjbi.com/

ФОРМАТ	ЗОНА	ПОЗ.	ОБОЗНАЧЕНИЕ	НАИМЕНОВАНИЕ	КОЛ	ПРИМЕЧАНИЕ
				ДОКУМЕНТАЦИЯ		
А4			1.090.1-3ПВ.2-3 14СВ	СВОРОЧНЫЙ ЧЕРТЕЖ		
			ПЕРЕМЕННЫЕ ДАННЫЕ	ДЛЯ ИСПОЛНЕНИЙ:		
				1.090.1-3ПВ.2-3 14 КР47		
				ДЕТАЛИ		
ВЧ		1	6.013.270	СТ. ОТД. ГОСТ 5781-82 Ф6 А-III L=270	2	0.06КГ
ВЧ		2	4.041.325	СТ. ОТД. ГОСТ 6727-80 Ф4 ВР-I L=325	2	0.03КГ
				1.090.1-3ПВ.2-3 14-01 КР48		
				ДЕТАЛИ		
ВЧ		1	6.013.270	СТ. ОТД. ГОСТ 5781-82 Ф6 А-III L=270	2	0.06КГ
ВЧ		2	4.041.375	СТ. ОТД. ГОСТ 6727-80 Ф4 ВР-I L=375	2	0.03КГ
				1.090.1-3ПВ.2-3 14-02 КР49		
				ДЕТАЛИ		
ВЧ		1	6.013.440	СТ. ОТД. ГОСТ 5781-82 Ф6 А-III L=440	2	0.10КГ
ВЧ		2	4.041.325	СТ. ОТД. ГОСТ 6727-80 Ф4 ВР-I L=325	3	0.03КГ
				1.090.1-3ПВ.2-3 14-03 КР50		
				ДЕТАЛИ		
ВЧ		1	6.013.440	СТ. ОТД. ГОСТ 5781-82 Ф6 А-III L=440	2	0.10КГ

НАЧ.ОТД	Шевченко		
Н.КОНТР	Ребров		
ГЛ.СПЕЦ	Ничипоренко		
ПРОВЕРИЛ	Скоробогат		
РАЗРАБ	Пинчук		

1.090.1-3ПВ.2-3 14

КАРКАС ПЛОСКИЙ
КР47 - КР50

СТАДИЯ	ЛИСТ	ЛИСТОВ
Р	1	2

ГОСГРАЖДАНСТРОЙ
КиевЗНИИЭП

ФОРМАТ А4

ФОРМАТ	ЗОНА	ПОЗ.	ОБОЗНАЧЕНИЕ	НАИМЕНОВАНИЕ	КОЛ	ПРИМЕЧАНИЕ
ВЧ		2	4.041.375	СТ. ОТД. ГОСТ 6727-80 Ф4 ВР-I L=375	3	0.03КГ

Гребнева

ОПЕРАТОР ТПП КОРТ

ЭПВЦ Киев ЗНИИЭП

ВЗАМ.ИНВ.№

ПОДПИСЬ И ДАТА

ИНВ.№ПОДЛ.

1.090.1-3ПВ.2-3 14

ЛИСТ 2

20410 28 ФОРМАТ А4

https://zavodjbi.com/

РИС.1.

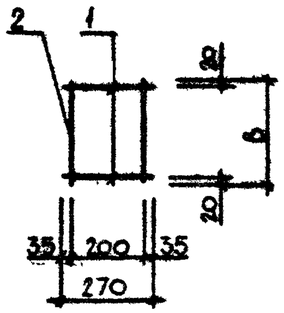

РИС. 2

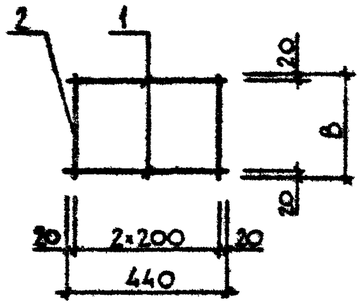

ОБОЗНАЧЕНИЕ	МАРКА	РИС	В, ММ	МАССА, КГ
I.090.I-3ПВ.2-3 I4	КР47	I	325	0,I80
-0I	КР48	I	375	0,I90
-02	КР49	2	325	0,290
-03	КР50	2	375	0,300

НАЧ.ОТД.	Шевченко		
Н.КОНТР.	Ребров		
ГЛ.СПЕЦ.	Нучилоренко		
ПРОВЕРИЛ	Скоробогат		
РАЗРАБ.	Гоеськов		

1.090.1-3ПВ.2-3 14СБ

КАРКАС ПЛОСКИЙ
КР47 - КР50
СБОРОЧНЫЙ ЧЕРТЕЖ

СТАДИЯ	МАССА	МАСШТАБ
Р	СМ. ТАБЛ.	
ЛИСТ	ЛИСТОВ 1	

ГОСГРАЖДАНСТРОЙ
КиевЗНИИЭП

ФОРМАТ А4

ЭПВЦ КиевЗНИИЭП

ОПЕРАТОР ТЛП КОРТ

ВЗАМ. ИНВ. № | ПОДП. И ДАТА | ИНВ. № ПОДЛ.

ЛИСТ

20410 29

ФОРМАТ А4

https://zavodjbi.com/

ФОРМАТ	ЗОНА	ПОЗ	ОБОЗНАЧЕНИЕ	НАИМЕНОВАНИЕ	КОЛ	ПРИМЕЧАНИЕ
			ПЕРЕМЕННЫЕ ДАННЫЕ	ДЛЯ ИСПОЛНЕНИЙ:		
				1.090.1-3ПВ.2-3 15 КР51		
				ДОКУМЕНТАЦИЯ		
А4			1.090.1-3ПВ.2-3 15СВ	СБОРОЧНЫЙ ЧЕРТЕЖ		
				ДЕТАЛИ		
ВЧ	1		16.013.2770	СТ. ОТД. ГОСТ 5781-82 Ф16 А-III L=2770	2	4.37КГ
ВЧ	2		4.041.120	СТ. ОТД. ГОСТ 6727-80 Ф4 ВР-I L=120	9	0.01КГ
				1.090.1-3ПВ.2-3 15-01 КР52		
				ДОКУМЕНТАЦИЯ		
А4			1.090.1-3ПВ.2-3 15СВ	СБОРОЧНЫЙ ЧЕРТЕЖ		
				ДЕТАЛИ		
ВЧ	1		16.013.2170	СТ. ОТД. ГОСТ 5781-82 Ф16 А-III L=2170	2	3.43КГ
ВЧ	2		4.041.120	СТ. ОТД. ГОСТ 6727-80 Ф4 ВР-I L=120	7	0.01КГ
				1.090.1-3ПВ.2-3 15-02 КР53		
				ДОКУМЕНТАЦИЯ		
А4			1.090.1-3ПВ.2-3 15СВ	СБОРОЧНЫЙ ЧЕРТЕЖ		
				ДЕТАЛИ		
ВЧ	1		16.013.1570	СТ. ОТД. ГОСТ 5781-82 Ф16 А-III L=1570	2	2.48КГ
ВЧ	2		4.041.120	СТ. ОТД. ГОСТ 6727-80 Ф4 ВР-I L=120	5	0.01КГ

1.090.1-3ПВ.2-3 15

НАЧ.ОТД	Шевченко		
Н.КОНТР	Ребров		
ГЛ.СПЕЦ.	Ничипоренко		
ПРОВЕРИЛ	Скоробогат		
РАЗРАБ	Линчук		

КАРКАС ПЛОСКИЙ
КР51 - КР54

СТАДИЯ	ЛИСТ	ЛИСТОВ
Р	1	2

ГОСГРАЖДАНСТРОЙ
КиевЗНИИЭП

ФОРМАТ А4

ФОРМАТ	ЗОНА	ПОЗ.	ОБОЗНАЧЕНИЕ	НАИМЕНОВАНИЕ	КОЛ	ПРИМЕЧАНИЕ
				1.090.1-3ПВ.2-3 15-03 КР54		
				ДОКУМЕНТАЦИЯ		
А4			1.090.1-3ПВ.2-3 15СВ	СБОРОЧНЫЙ ЧЕРТЕЖ		
				ДЕТАЛИ		
ВЧ		1	16.013.970	СТ. ОТД. ГОСТ 5781-82 Ф16 А-III L=970	2	1.53КГ
ВЧ		2	4.041.120	СТ. ОТД. ГОСТ 6727-80 Ф4 ВР-I L=120	3	0.01КГ

Гребнева
ОПЕРАТОР ТЛП КОРТ
ЭПВЦ Киев ЗНИИЭП

ВЗАМ.ИНВ.№
ПОДПИСЬ И ДАТА
ИНВ.№ПОДЛ

1.090.1-3ПВ.2-3 15

ЛИСТ 2

20410 30

ФОРМАТ А4

ЗАВОД ЖБИ

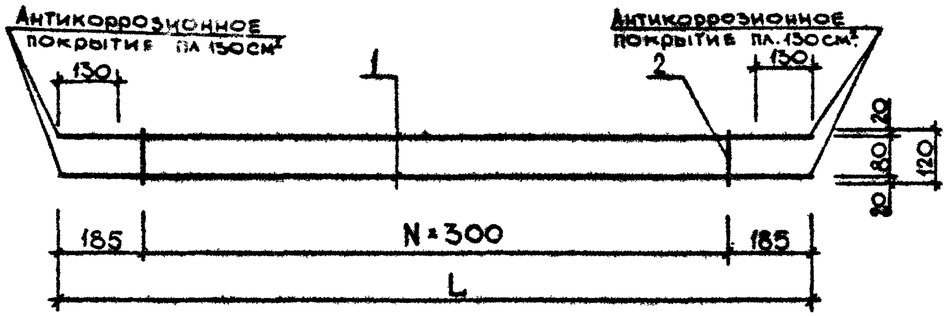

ОБОЗНАЧЕНИЕ	МАРКА	L, мм	N	МАССА, кг
I.090.I-3ПВ.2-3 I5	КР5I	2770	8	8,840
-0I	КР52	2I70	6	6,920
-02	КР53	I570	4	5,0I0
-03	КР54	970	2	3,090

Гл.инж.отд.	Щевченко		
Нач.отд.	Ребров		
Гл.спец.	Ничипоренко		
Инженер I кат.	Скоробогат		
Инженер	Греськив		

1.090.1-3ПВ.2-3 15СБ

КАРКАС ПЛОСКИЙ
КР5I - КР54
СБОРОЧНЫЙ ЧЕРТЕЖ

СТАДИЯ	МАССА	МАСШТАБ
Р	см. табл.	

ЛИСТ | ЛИСТОВ 1

ГОСГРАЖДАНСТРОЙ
КиевЗНИИЭП

ФОРМАТ А4

ЭПВЦ КиевЗНИИЭП

ОПЕРАТОР ТЛП КОРТ

ВЗАМ. ИНВ № | ПОДП. И ДАТА | ИНВ № ПОДЛ.

ЛИСТ

20410 31

ФОРМАТ А4

https://zavodjbi.com/

ФОРМАТ	ЗОНА	ПОЗ	ОБОЗНАЧЕНИЕ	НАИМЕНОВАНИЕ	КОЛ	ПРИМЕЧАНИЕ
				ДОКУМЕНТАЦИЯ		
А4			1.090.1-3ПВ.2-3 16СВ	СБОРОЧНЫЙ ЧЕРТЕЖ		
			ПЕРЕМЕННЫЕ ДАННЫЕ	ДЛЯ ИСПОЛНЕНИЙ:		
				1.090.1-3ПВ.2-3 16 КР55		
				ДЕТАЛИ		
ВЧ	1		6.013.1700	СТ. ОТД. ГОСТ 5781-82 Ф6 А-III L=1700	2	0.38КГ
ВЧ	2		4.041.305	СТ. ОТД. ГОСТ 6727-80 Ф4 ВР-I L=305	6	0.03КГ
				1.090.1-3ПВ.2-3 16-01 КР56		
				ДЕТАЛИ		
ВЧ	1		6.013.1700	СТ. ОТД. ГОСТ 5781-82 Ф6 А-III L=1700	2	0.38КГ
ВЧ	2		4.041.355	СТ. ОТД. ГОСТ 6727-80 Ф4 ВР-I L=355	6	0.03КГ
				1.090.1-3ПВ.2-3 16-02 КР57		
				ДЕТАЛИ		
ВЧ	1		6.013.2300	СТ. ОТД. ГОСТ 5781-82 Ф6 А-III L=2300	2	0.51КГ
ВЧ	2		4.041.305	СТ. ОТД. ГОСТ 6727-80 Ф4 ВР-I L=305	8	0.03КГ
				1.090.1-3ПВ.2-3 16-03 КР58		
				ДЕТАЛИ		
ВЧ	1		6.013.2300	СТ. ОТД. ГОСТ 5781-82 Ф6 А-III L=2300	2	0.51КГ

1.090.1-3ПВ.2-3 16

НАЧ.ОТД.	Шевченко	
Н.КОНТР.	Ребров	
ГЛ.СПЕЦ.	Нимпоренко	
ПРОВЕРИЛ	Скоробогат	
РАЗРАБ.	Пинчук	

КАРКАС ПЛОСКИЙ
КР55 – КР58

СТАДИЯ	ЛИСТ	ЛИСТОВ
Р	1	2

ГОСГРАЖДАНСТРОЙ
КиевЗНИИЭП

ФОРМАТ А4

ФОРМАТ	ЗОНА	ПОЗ.	ОБОЗНАЧЕНИЕ	НАИМЕНОВАНИЕ	КОЛ	ПРИМЕЧАНИЕ
ВЧ		2	4.041.355	СТ. ОТД. ГОСТ 6727-80 Ф4 ВР-I L=355	8	0.03КГ

ЭПВЦ Киев ЗНИИЭП
ОПЕРАТОР ТЛП КОРТ
Гребнева

ВЗАМ.ИНВ.№
ПОДПИСЬ И ДАТА
ИНВ.№ПОДЛ

1.090.1-3ПВ.2-3 16

ЛИСТ 2

20410 32

https://zavodjbi.com/
ЗАВОД ЖБИ

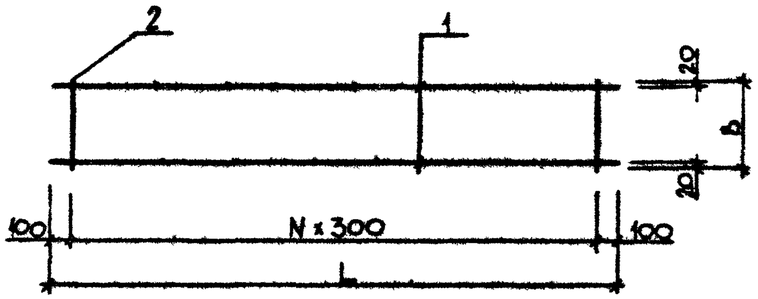

ОБОЗНАЧЕНИЕ	МАРКА	L,мм	B,мм	N	МАССА,КГ
I.090.I-3ПВ.2-3 I6	КР55	I700	305	5	0,920
-0I	КР56	I700	355	5	0,950
-02	КР57	2300	305	7	I,240
-03	КР58	2300	355	7	I,280

НАЧ.ОТД.	Шевченко	
Н.КОНТР	Ребров	
ГЛ.СПЕЦ.	Ничипоренко	
ПРОВЕРИЛ	Скоробогат	
РАЗРАБ.	Греськив	

1.090.1-3ПВ.2-3 16СБ

КАРКАС ПЛОСКИЙ
КР55 - КР58
СБОРОЧНЫЙ ЧЕРТЕЖ

СТАДИЯ	МАССА	МАСШТАБ
Р	СМ. ТАБЛ.	
ЛИСТ	ЛИСТОВ 1	

ГОСГРАЖДАНСТРОЙ
КиевЗНИИЭП

ЭПВЦ КиевЗНИИЭП
ОПЕРАТОР ТПП КОРТ

ВЗАМ. ИНВ № | ПОДП. И ДАТА | ИНВ. № ПОДЛ.

ЛИСТ

20410 33

ФОРМАТ А4

https://zavodjbi.com/

Формат	Зона	Поз	Обозначение	Наименование	Кол	Примечание
				ДОКУМЕНТАЦИЯ		
А4			1.090.1-3ПВ.2-3 17СБ	СБОРОЧНЫЙ ЧЕРТЕЖ		
				ДЕТАЛИ		
ВЧ	1		6.013.960	СТ. ОТД. ГОСТ 5781-82 Ф6 А-II L=960	2	0.21КГ
			ПЕРВИЧНОЕ ПРИМЕНЕНИЕ	ДЛЯ ИСПОЛНЕНИЙ:		
				1.090.1-3ПВ.2-3 17 КР59		
				ДЕТАЛИ		
ВЧ	2		4.041.190	СТ. ОТД. ГОСТ 6727-80 Ф4 ВР-I L=190	4	0.02КГ
				1.090.1-3ПВ.2-3 17-01 КР60		
				ДЕТАЛИ		
ВЧ	2		4.041.240	СТ. ОТД. ГОСТ 6727-80 Ф4 ВР-I L=240	4	0.02КГ

				1.090.1-3ПВ.2-3 17		
Нач.отд	Шевченко			КАРКАС ПЛОСКИЙ КР59, КР60	СТАДИЯ	ЛИСТ	ЛИСТОВ
Н.контр	Ребров				Р		1
Гл.спец.	Ничипоренко				ГОСГРАЖДАНСТРОЙ КиевЗНИИЭП	
Проверил	Скоробагат					
Разраб	Пончук					

Формат А4

Гребнева

Оператор ТПП КОРТ

ЭПВЦ КиевЗНИИЭП

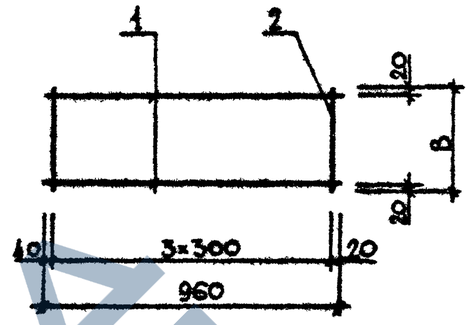

Обозначение	Марка	В, мм	Масса, кг
1.090.1-3ПВ.2-3 17	КР59	190	0,490
-01	КР60	240	0,510

Взам. инв.№

Подпись и дата

Инв.№ подл.

				1.090.1-3ПВ.2-3 17СБ		
Нач.отд.	Шевченко			КАРКАС ПЛОСКИЙ КР59, КР60 СБОРОЧНЫЙ ЧЕРТЕЖ	СТАДИЯ	МАССА	МАСШТАБ
Н.контр.	Ребров				Р	см. табл.	
Гл.спец.	Ничипоренко				Лист	Листов 1
Проверил	Литвиненко				ГОСГРАЖДАНСТРОЙ КиевЗНИИЭП	
Разраб.	Греськив					

20410 34

Формат А4

ЗАВОД КЖБИ

ФОРМАТ	ЗОНА	ПОЗ.	ОБОЗНАЧЕНИЕ	НАИМЕНОВАНИЕ	КОЛ.	ПРИМЕЧАНИЕ
				ДОКУМЕНТАЦИЯ		
А4			1.090.1-3ПВ.2-3 18СВ	СВОДОЧНЫЙ ЧЕРТЕЖ		
			ПЕРЕМЕННЫЕ ДАННЫЕ	ДЛЯ ИСПОЛНЕНИЙ:		
				1.090.1-3ПВ.2-3 18 С1		
				ДЕТАЛИ		
ВЧ	1		10.013.3600	СТ. ОТД. ГОСТ 5781-82 Ф10 А-III L=3600	2	2.22КГ
ВЧ	2		5.041.1000	СТ. ОТД. ГОСТ 6727-80 Ф5 ВР-I L=1000	15	0.14КГ
				1.090.1-3ПВ.2-3 18-01 С2		
				ДЕТАЛИ		
ВЧ	1		10.013.3600	СТ. ОТД. ГОСТ 5781-82 Ф10 А-III L=3600	2	2.22КГ
ВЧ	2		5.041.1050	СТ. ОТД. ГОСТ 6727-80 Ф5 ВР-I L=1050	15	0.15КГ
				1.090.1-3ПВ.2-3 18-02 С3		
				ДЕТАЛИ		
ВЧ	1		12.013.3900	СТ. ОТД. ГОСТ 5781-82 Ф12 А-III L=3900	2	3.46КГ
ВЧ	2		5.041.1000	СТ. ОТД. ГОСТ 6727-80 Ф5 ВР-I L=1000	15	0.14КГ
				1.090.1-3ПВ.2-3 18-03 С4		
				ДЕТАЛИ		
ВЧ	1		12.013.3900	СТ. ОТД. ГОСТ 5781-82 Ф12 А-III L=3900	2	3.46КГ

1.090.1-3ПВ.2-3 18

НАЧ.ОТД.	Шевченко	
Н.КОНТР.	Ребров	
ГЛ.СПЕЦ.	Нечипоренко	
ПРОВЕРИЛ	Скоробогат	
РАЗРАБ.	Пинчук	

СЕТКА
СI – С4

СТАДИЯ	ЛИСТ	ЛИСТОВ
Р	1	2

ГОСГРАЖДАНСТРОЙ
КиевЗНИИЭП

ФОРМАТ А4

ФОРМАТ	ЗОНА	ПОЗ.	ОБОЗНАЧЕНИЕ	НАИМЕНОВАНИЕ	КОЛ.	ПРИМЕЧАНИЕ
ВЧ		2	5.041.1050	СТ. ОТД. ГОСТ 6727-80 Ф5 ВР-I L=1050	15	0.15КГ

Гребнева

ОПЕРАТОР ТЛП КОРТ

ЭПВЦ КиевЗНИИЭП

ВЗАМ.ИНВ.№

ПОДПИСЬ И ДАТА

ИНВ.№ ПОДЛ.

1.090.1-3ПВ.2-3 18

ЛИСТ 2

20410 35

ФОРМАТ А4

https://zavodji.com/

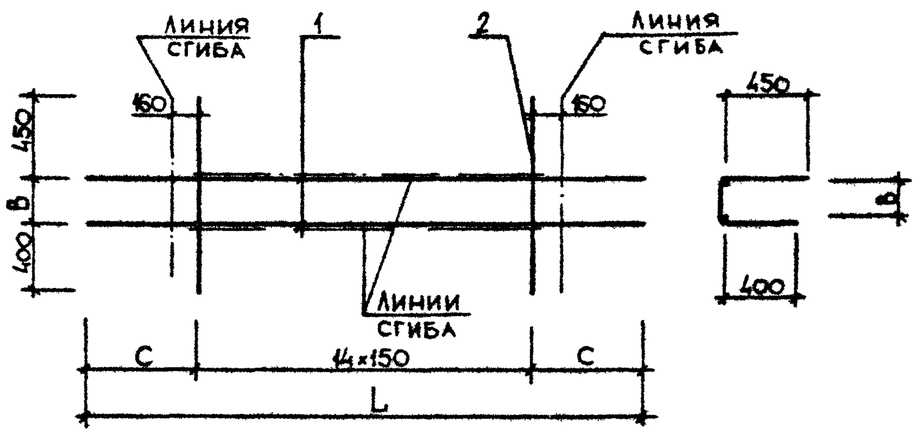

ОБОЗНАЧЕНИЕ	МАРКА	L,ММ	B,ММ	C,ММ	МАССА,КГ
I.090.I-3ПВ.2-3 I8	CI	3600	I50	750	6,530
-0I	C2	3600	200	750	6,630
-02	C3	3900	I50	900	9,0I0
-03	C4	3900	200	900	9,I20

НАЧ.ОТД.	Шевченко	
Н.КОНТР	Ребров	
ГЛ.СПЕЦ	Кичипоренко	
ПРОВЕРИЛ	Литвиненко	
РАЗРАБ.	Греськив	

1.090.1-3ПВ.2-3 18СБ

СЕТКА
CI - C4
СБОРОЧНЫЙ ЧЕРТЕЖ

СТАДИЯ	МАССА	МАСШТАБ
Р	СМ. ТАБЛ.	
ЛИСТ	ЛИСТОВ 1	

ГОСГРАЖДАНСТРОЙ
КиевЗНИИЭП

ФОРМАТ А4

ЭПВЦ КиевЗНИИЭП
ОПЕРАТОР ТЛП КОРТ

ВЗАМ. ИНВ № | ПОДП И ДАТА | ИНВ № ПОДЛ

ЛИСТ

20410 36

ФОРМАТ А4

ЗАВОД ЖБИ

ФОРМАТ	ЗОНА	ПОЗ	ОБОЗНАЧЕНИЕ	НАИМЕНОВАНИЕ	КОЛ.	ПРИМЕЧАНИЕ
				ДОКУМЕНТАЦИЯ		
А4			1.090.1-3ПВ.2-3 19СВ	СВОРОЧНЫЙ ЧЕРТЕЖ		
			ПЕРЕМЕННЫЕ ДАННЫЕ	ДЛЯ ИСПОЛНЕНИЙ:		
				1.090.1-3ПВ.2-3 19 С5		
				ДЕТАЛИ		
ВЧ	1		10.013.3300	СТ. ОТД. ГОСТ 5781-82 Ф10 А-III L=3300	2	2.03КГ
ВЧ	2		5.041.1000	СТ. ОТД. ГОСТ 6727-80 Ф5 ВР-I L=1000	13	0.14КГ
				1.090.1-3ПВ.2-3 19-01 С6		
				ДЕТАЛИ		
ВЧ	1		10.013.3300	СТ. ОТД. ГОСТ 5781-82 Ф10 А-III L=3300	2	2.03КГ
ВЧ	2		5.041.1050	СТ. ОТД. ГОСТ 6727-80 Ф5 ВР-I L=1050	13	0.15КГ
				1.090.1-3ПВ.2-3 19-02 С7		
				ДЕТАЛИ		
ВЧ	1		12.013.3600	СТ. ОТД. ГОСТ 5781-82 Ф12 А-III L=3600	2	3.20КГ
ВЧ	2		5.041.1000	СТ. ОТД. ГОСТ 6727-80 Ф5 ВР-I L=1000	13	0.14КГ
				1.090.1-3ПВ.2-3 19-03 С8		
				ДЕТАЛИ		
ВЧ	1		12.013.3600	СТ. ОТД. ГОСТ 5781-82 Ф12 А-III L=3600	2	3.20КГ

			1.090.1-3ПВ.2-3 19
НАЧ.СТД	Шевченко		СЕТКА С5 – С8
Н.КОНТР	Ребров		
ГЛ.СПЕЦ.	Никипоренко		
РУК.ГРУП	Скарзбогат		
ГИП	Федько		

СТАДИЯ	ЛИСТ	ЛИСТОВ
Р	1	2

ГОСГРАЖДАНСТРОЙ
КиевЗНИИЭП

ФОРМАТ А4

ФОРМАТ	ЗОНА	ПОЗ.	ОБОЗНАЧЕНИЕ	НАИМЕНОВАНИЕ	КОЛ	ПРИМЕЧАНИЕ
ВЧ		2	5.041.1050	СТ. ОТД. ГОСТ 6727-80 Ф5 ВР-I L=1050	13	0.15КГ

ЭПВЦ Киев ЗНИИЭП
ОПЕРАТОР ТЛП КОРТ
Гребнева

ВЗАМ.ИНВ.№
ПОДПИСЬ И ДАТА
ИНВ.№ПОДЛ

1.090.1-3ПВ.2-3 19

ЛИСТ 2

20410 37 ФОРМАТ А4

https://zavodjbi.com/

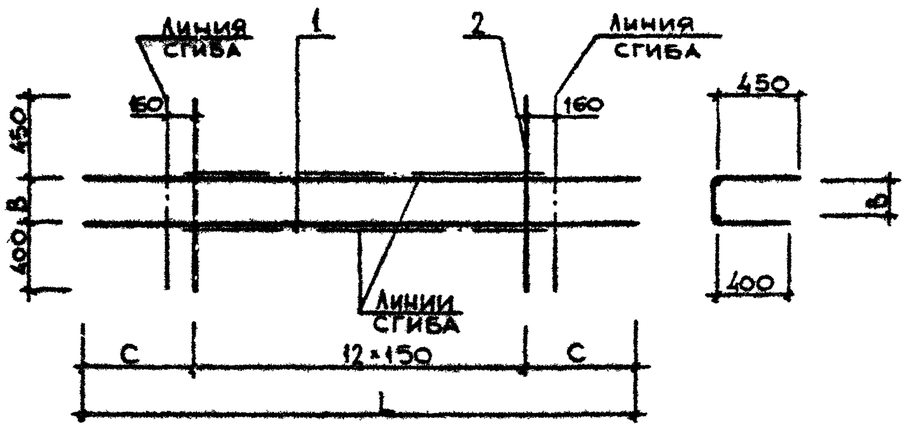

ОБОЗНАЧЕНИЕ	МАРКА	L, мм	B, мм	C, мм	МАССА, кг
I.090.I-3ПВ.2-3 I9	C5	3300	I50	750	5,880
-0I	C6	3300	200	750	5,970
-02	C7	3600	I50	900	8,200
-03	C8	3600	200	900	8,290

НАЧ.ОТД.	Шевченко	
Н.КОНТР	Ребров	
ГЛ.СПЕЦ	Ничипоренко	
ПРОВЕРИЛ	Скоробогат	
РАЗРАБ.	Греськив	

I.090.I-3ПВ.2-3 19СБ

СЕТКА
C5 – C8
СБОРОЧНЫЙ ЧЕРТЕЖ

СТАДИЯ	МАССА	МАСШТАБ
Р	см. табл.	
ЛИСТ	ЛИСТОВ 1	

ГОСГРАЖДАНСТРОЙ
КиевЗНИИЭП

ФОРМАТ А4

ЭПВЦ КиевЗНИИЭП
ОПЕРАТОР ТЛП КОРТ

ВЗАМ. ИНВ №
ПОДП И ДАТА
ИНВ № ПОДЛ

ЛИСТ

20410 38

ФОРМАТ А4

ЗАВОД ЖБИ

ФОРМАТ	ЗОНА	ПОЗ	ОБОЗНАЧЕНИЕ	НАИМЕНОВАНИЕ	КОЛ	ПРИМЕЧАНИЕ
				ДОКУМЕНТАЦИЯ		
А4			1.090.1-3ПВ.2-3 20СВ	СВОРОЧНЫЙ ЧЕРТЕЖ		
			ПЕРЕМЕННЫЕ ДАННЫЕ	ДЛЯ ИСПОЛНЕНИЙ:		
				1.090.1-3ПВ.2-3 20 С9		
				ДЕТАЛИ		
БЧ	1		10.013.3000	СТ. ОТД. ГОСТ 5781-82 Ф10 А-III L=3000	2	1.85КГ
БЧ	2		5.041.1000	СТ. ОТД. ГОСТ 6727-80 Ф5 ВР-I L=1000	11	0.14КГ
				1.090.1-3ПВ.2-3 20-01 С10		
				ДЕТАЛИ		
БЧ	1		10.013.3000	СТ. ОТД. ГОСТ 5781-82 Ф10 А-III L=3000	2	1.85КГ
БЧ	2		5.041.1050	СТ. ОТД. ГОСТ 6727-80 Ф5 ВР-I L=1050	11	0.15КГ
				1.090.1-3ПВ.2-3 20-02 С11		
				ДЕТАЛИ		
БЧ	1		8.013.2100	СТ. ОТД. ГОСТ 5781-82 Ф8 А-III L=2100	2	0.83КГ
БЧ	2		4.041.1000	СТ. ОТД. ГОСТ 6727-80 Ф4 ВР-I L=1000	7	0.09КГ
				1.090.1-3ПВ.2-3 20-03 С12		
				ДЕТАЛИ		
БЧ	1		8.013.2100	СТ. ОТД. ГОСТ 5781-82 Ф8 А-III L=2100	2	0.83КГ

1.090.1-3ПВ.2-3 20

НАЧ.ОТД.	Шевченко	
Н.КОНТР.	Ребров	
ГЛ.СПЕЦ.	Нечипоренко	
ПРОВЕРИЛ	Скоробогат	
РАЗРАБ.	Пилчук	

СЕТКА С9 – С12

СТАДИЯ	ЛИСТ	ЛИСТОВ
Р	1	2

ГОСГРАЖДАНСТРОЙ КиевЗНИИЭП

ФОРМАТ А4

ФОРМАТ	ЗОНА	ПОЗ.	ОБОЗНАЧЕНИЕ	НАИМЕНОВАНИЕ	КОЛ	ПРИМЕЧАНИЕ
БЧ		2	4.041.1050	СТ. ОТД. ГОСТ 6727-80 Ф4 ВР-I L=1050	7	0.09КГ

ЭПВЦ Киев ЗНИИЭП

ОПЕРАТОР ТЛП КОРТ

Гребнева

ВЗАМ.ИНВ.№ | ПОДПИСЬ И ДАТА | ИНВ.№ ПОДЛ.

1.090.1-3ПВ.2-3 20

ЛИСТ 2

20410 39

ЗАВОД ЖБИ

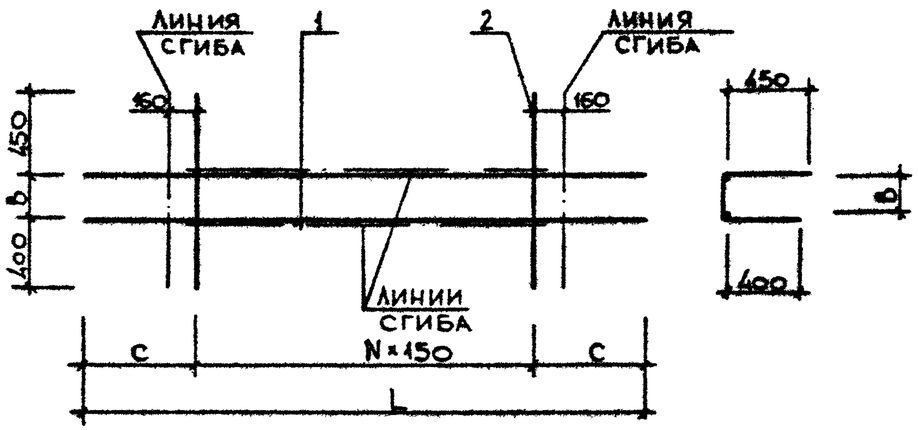

ОБОЗНАЧЕНИЕ	МАРКА	L, мм	B, мм	C, мм	N	МАССА, КГ
I.090.I-3ПВ.2-3 20	C9	3000	I50	750	I0	5,230
-0I	CI0	3000	200	750	I0	5,3I0
-02	CII	2I00	I50	600	6	2,290
-03	CI2	2I00	200	600	6	2,320

НАЧ.ОТД.	Шевченко	
Н.КОНТР	Ребров	
ГЛ.СПЕЦ	Ничипоренко	
ПРОВЕРИЛ	Ничипоренко	
РАЗРАБ.	Гоеськив	

1.090.1-3ПВ.2-3 20СБ

СЕТКА
C9 - CI2
СБОРОЧНЫЙ ЧЕРТЕЖ

СТАДИЯ	МАССА	МАСШТАБ
Р	см. табл.	
ЛИСТ	ЛИСТОВ 1	

ГОСГРАЖДАНСТРОЙ
КиевЗНИИЭП

ФОРМАТ А4

ЭПВЦ КиевЗНИИЭП
ОПЕРАТОР ТЛП КОРТ

ВЗАМ. ИНВ. №
ПОДП. И ДАТА
ИНВ. № ПОДЛ.

ЛИСТ

20410 40

ФОРМАТ А4

https://zavodjbi.com/

ФОРМАТ	ЗОНА	ПОЗ	ОБОЗНАЧЕНИЕ	НАИМЕНОВАНИЕ	КОЛ	ПРИМЕЧАНИЕ
				ДОКУМЕНТАЦИЯ		
А4			1.090.1-3ПВ.2-3 21СБ	СБОРОЧНЫЙ ЧЕРТЕЖ		
				ДЕТАЛИ		
ВЧ	1		16.013.2770	СТ. ОТД. ГОСТ 5781-82 Ф16 А-III L=2770	2	4.37КГ
ВЧ	2		5.041.2710	СТ. ОТД. ГОСТ 6727-80 Ф5 ВР-I L=2710	4	0.38КГ
			ПЕРЕМЕННЫЕ ДАННЫЕ	ДЛЯ ИСПОЛНЕНИЙ:		
				1.090.1-3ПВ.2-3 21 С13		
				ДЕТАЛИ		
ВЧ	3		4.041.740	СТ. ОТД. ГОСТ 6727-80 Ф4 ВР-I L=740	8	0.07КГ
				1.090.1-3ПВ.2-3 21-01 С14		
				ДЕТАЛИ		
ВЧ	3		4.041.840	СТ. ОТД. ГОСТ 6727-80 Ф4 ВР-I L=840	8	0.08КГ
				1.090.1-3ПВ.2-3 21-02 С15		
				ДЕТАЛИ		
ВЧ	3		4.041.740	СТ. ОТД. ГОСТ 6727-80 Ф4 ВР-I L=740	7	0.07КГ
				1.090.1-3ПВ.2-3 21-03 С16		
				ДЕТАЛИ		
ВЧ	3		4.041.840	СТ. ОТД. ГОСТ 6727-80 Ф4 ВР-I L=840	7	0.08КГ

1.090.1-3ПВ.2-3 21

НАЧ.ОТД.	Шевченко	
Н.КОНТР.	Ребров	
ГП СПЕЦ	Ничипоренко	
ПРОВЕРИЛ	Скоробогат	
РАЗРАБ.	Пинчук	

СЕТКА
С13 – С16

СТАДИЯ	ЛИСТ	ЛИСТОВ
Р		1

ГОСГРАЖДАНСТРОЙ
КиевЗНИИЭП

ФОРМАТ А4

ЭПВЦ КиевЗНИИЭП

ОПЕРАТОР ТПП КОРТ Гребнева

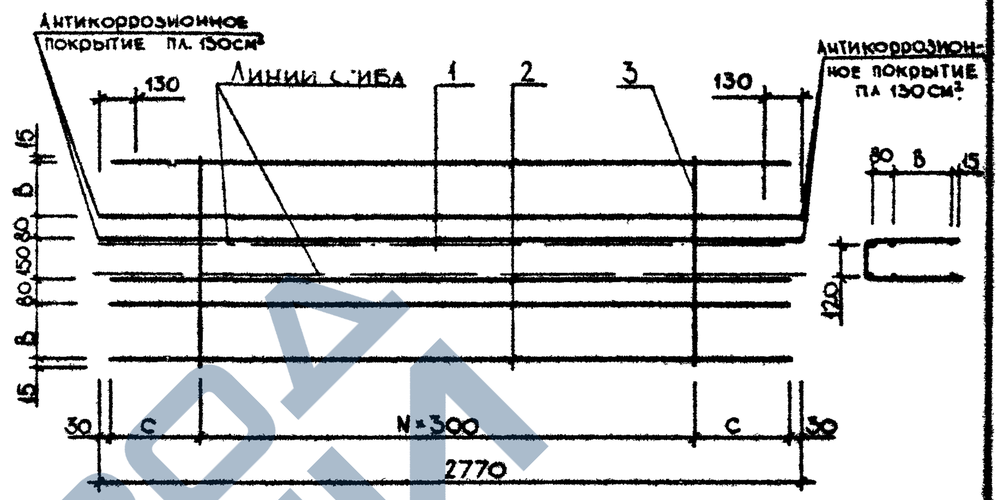

ОБОЗНАЧЕНИЕ	МАРКА	В, мм	С, мм	N	МАССА, КГ
I.090.I-3ПВ.2-3 2I	CI3	200	305	7	I0,780
-0I	CI4	250	305	7	I0,850
-02	CI5	200	455	6	I0,7I0
-04	CI6	250	455	6	I0,780

ВЗАМ. ИНВ.№

ПОДПИСЬ И ДАТА

ИНВ.№ ПОДЛ.

1.090.1-3ПВ.2-3 21СБ

СЕТКА
С13 – С16
СБОРОЧНЫЙ ЧЕРТЕЖ

СТАДИЯ	МАССА	МАСШТАБ
Р	см. табл.	

ЛИСТ	ЛИСТОВ
	1

НАЧ.ОТД.	Шевченко	
Н.КОНТР.	Ребров	
ГП СПЕЦ	Ничипоренко	
ПРОВЕРИЛ	Ничипоренко	
РАЗРАБ.	Греських	

ГОСГРАЖДАНСТРОЙ
КиевЗНИИЭП

20410 41

ЗАВОД ЖЕЛЕЗОБЕТОННЫХ ИЗДЕЛИЙ

ФОРМАТ	ЗОНА	ПОЗ	ОБОЗНАЧЕНИЕ	НАИМЕНОВАНИЕ	КОЛ	ПРИМЕЧАНИЕ
				ДОКУМЕНТАЦИЯ		
А4			1.090.1-3ПВ.2-3 22СБ	СБОРОЧНЫЙ ЧЕРТЕЖ		
				ДЕТАЛИ		
БЧ	1		16.013.2770	СТ. ОТД. ГОСТ 5781-82 Ф16 А-III L=2770	2	4.37КГ
БЧ	2		6.013.2710	Ф6 А-III L=2710	4	0.60КГ
			ПЕРЕМЕННЫЕ ДАННЫЕ	ДЛЯ ИСПОЛНЕНИЙ:		
				1.090.1-3ПВ.2-3 22 С17		
				ДЕТАЛИ		
БЧ	3		4.041.740	СТ. ОТД. ГОСТ 6727-80 Ф4 ВР-I L=740	8	0.07КГ
				1.090.1-3ПВ.2-3 22-01 С18		
				ДЕТАЛИ		
БЧ	3		4.041.840	СТ. ОТД. ГОСТ 6727-80 Ф4 ВР-I L=840	8	0.08КГ
				1.090.1-3ПВ.2-3 22-02 С19		
				ДЕТАЛИ		
БЧ	3		4.041.740	СТ. ОТД. ГОСТ 6727-80 Ф4 ВР-I L=740	7	0.07КГ
				1.090.1-3ПВ.2-3 22-03 С20		
				ДЕТАЛИ		
БЧ	3		4.041.840	СТ. ОТД. ГОСТ 6727-80 Ф4 ВР-I L=840	7	0.08КГ

1.090.1-3ПВ.2-3 22

НАЧ.ОТД	Шевченко	
Н.КОНТР	Ребров	
ГЛ.СПЕЦ.	Ничипоренко	
ПРОВЕРИЛ	Скоробогат	
РАЗРАБ	Пинчук	

СЕТКА
С17 – С20

СТАДИЯ	ЛИСТ	ЛИСТОВ
Р		1

ГОСГРАЖДАНСТРОЙ
КиевЗНИИЭП

ФОРМАТ А4

Гребнева

ОПЕРАТОР ТПП КОРТ

ЭПВЦ КиевЗНИИЭП

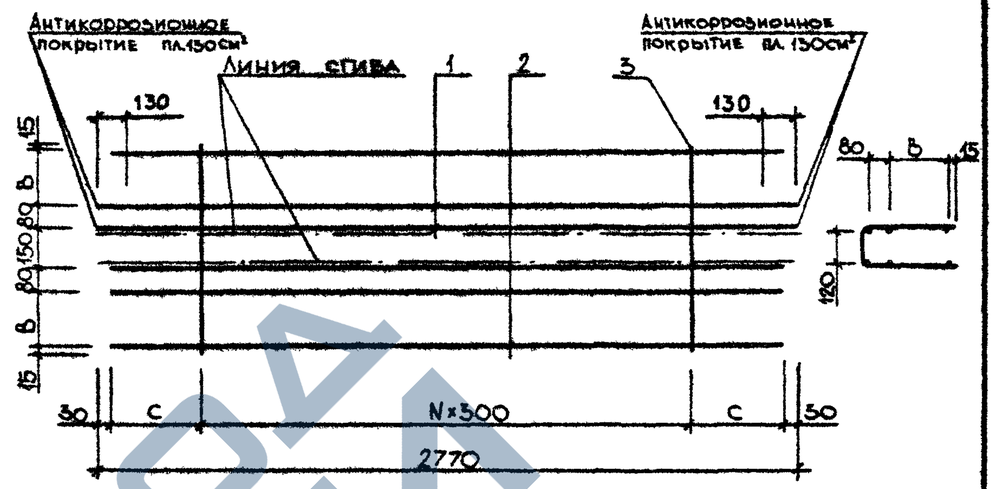

ОБОЗНАЧЕНИЕ	МАРКА	В,ММ	С,ММ	N	МАССА,КГ
I.090.I-3ПВ.2-3 22	CI7	200	305	7	II,680
-0I	CI8	250	305	7	II,760
-02	CI9	200	455	6	II,620
-03	C20	250	455	6	II,680

1.090.1-3ПВ.2-3 22СБ

СЕТКА
С17 – С20
СБОРОЧНЫЙ ЧЕРТЕЖ

СТАДИЯ	МАССА	МАСШТАБ
Р	СМ. ТАБЛ.	
ЛИСТ	ЛИСТОВ 1	

НАЧ.ОТД	Шевченко	
Н.КОНТР	Ребров	
ГЛ.СПЕЦ	Ничипоренко	
ПРОВЕРИЛ	Ничипоренко	
РАЗРАБ	Гресьгив	

ГОСГРАЖДАНСТРОЙ
КиевЗНИИЭП

ВЗАМ. ИНВ.№ | ПОДПИСЬ И ДАТА | ИНВ.№ ПОДЛ.

20410 42

ФОРМАТ А4

https://zavodji.com/
ЗАВОД ЖБИ

ФОРМАТ	ЗОНА	ПОЗ	ОБОЗНАЧЕНИЕ	НАИМЕНОВАНИЕ	КОЛ	ПРИМЕЧАНИЕ
				ДОКУМЕНТАЦИЯ		
А4			1.090.1-3ПВ.2-3 23СВ	СБОРОЧНЫЙ ЧЕРТЕЖ		
				ДЕТАЛИ		
ВЧ		2	5.041.2710	СТ. ОТД. ГОСТ 6727-80 Ф5 ВР-I L=2710	4	0.38КГ
			ПЕРЕМЕННЫЕ ДАННЫЕ	ДЛЯ ИСПОЛНЕНИЙ:		
				1.090.1-3ПВ.2-3 23 С21		
				ДЕТАЛИ		
ВЧ		1	16.013.2770	СТ. ОТД. ГОСТ 5781-82 Ф16 А-Ш L=2770	2	4.37КГ
ВЧ		3	4.041.740	СТ. ОТД. ГОСТ 6727-80 Ф4 ВР-I L=740	6	0.07КГ
				1.090.1-3ПВ.2-3 23-01 С22		
				ДЕТАЛИ		
ВЧ		1	16.013.2770	СТ. ОТД. ГОСТ 5781-82 Ф16 А-Ш L=2770	2	4.37КГ
ВЧ		3	4.041.840	СТ. ОТД. ГОСТ 6727-80 Ф4 ВР-I L=840	6	0.08КГ
				1.090.1-3ПВ.2-3 23-02 С23		
				ДЕТАЛИ		
ВЧ		1	12.013.2770	СТ. ОТД. ГОСТ 5781-82 Ф12 А-Ш L=2770	2	2.46КГ
ВЧ		3	4.041.740	СТ. ОТД. ГОСТ 6727-80 Ф4 ВР-I L=740	7	0.07КГ
				1.090.1-3ПВ.2-3 23-03 С24		

1.090.1-3ПВ.2-3 23

НАЧ.ОТД.	Шевченко	
КОНТР.	Ребров	
ГЕЦ	Кичипоренко	
ВЕРИП	Скорабогат	
РАБ.	Пинчук	

СЕТКА С2I - С24

СТАДИЯ	ЛИСТ	ЛИСТОВ
Р	1	2

ГОСГРАЖДАНСТРОЙ КиевЗНИИЭП

ФОРМАТ А4

ЭПВЦ Киев ЗНИИЭП — ОПЕРАТОР ТЛП КОРТ — Гребнева

ФОРМАТ	ЗОНА	ПОЗ.	ОБОЗНАЧЕНИЕ	НАИМЕНОВАНИЕ	КОЛ	ПРИМЕЧАНИЕ
				ДЕТАЛИ		
ВЧ		1	12.013.2770	СТ. ОТД. ГОСТ 5781-82 Ф12 А-Ш L=2770	2	2.46КГ
ВЧ		3	4.041.840	СТ. ОТД. ГОСТ 6727-80 Ф4 ВР-I L=840	7	0.08КГ

ВЗАМ.ИНВ.№ | ПОДПИСЬ И ДАТА | ИНВ.№ПОДЛ

1.090.1-3ПВ.2-3 23

ЛИСТ 2

20410 43

ФОРМАТ А4

ЗАВОД ЖБИ

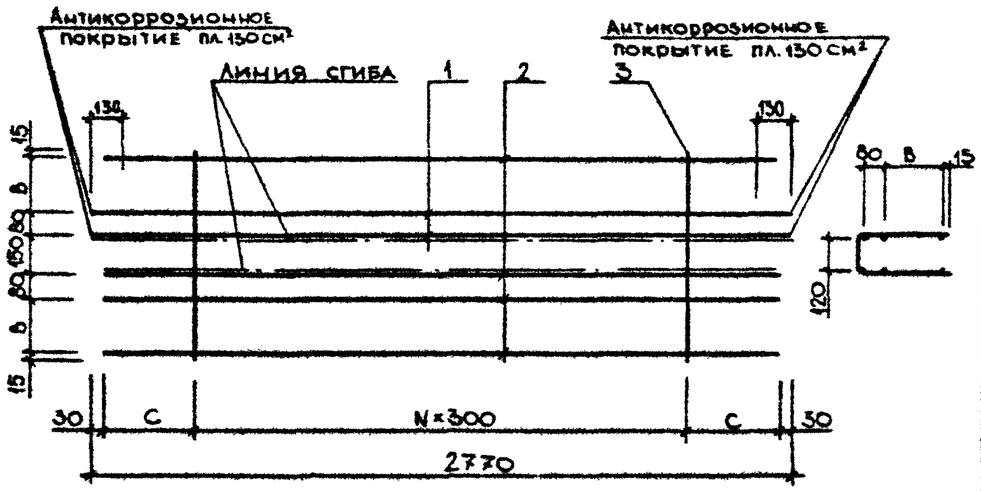

ОБОЗНАЧЕНИЕ	МАРКА	B, ММ	C, ММ	N	МАССА, КГ
I.090.I-3ПВ.2-3 23	C2I	200	605	5	I0,650
-0I	C22	250	605	5	I0,700
-02	C23	200	455	6	6,890
-03	C24	250	455	6	6,960

НАЧ.ОТД.	Шевченко	
Н.КОНТР.	Ребров	
ГЛ.СПЕЦ.	Никипоренко	
ПРОВЕРИЛ	Литвиненко	
РАЗРАБ.	Греськив	

1.090.1-3ПВ.2-3 23СБ

СЕТКА
C2I - C24
СБОРОЧНЫЙ ЧЕРТЕЖ

СТАДИЯ	МАССА	МАСШТАБ
Р	см. табл.	

ЛИСТ | ЛИСТОВ 1

ГОСГРАЖДАНСТРОЙ
КиевЗНИИЭП

ФОРМАТ А4

ЭПВЦ КиевЗНИИЭП
ОПЕРАТОР ТЛП КОРТ

ВЗАМ. ИНВ. №
ПОДП. И ДАТА
ИНВ. № ПОДЛ.

ЛИСТ

20410 44

https://zavodjbi.com/

ФОРМАТ	ЗОНА	ПОЗ	ОБОЗНАЧЕНИЕ	НАИМЕНОВАНИЕ	КОЛ	ПРИМЕЧАНИЕ
				ДОКУМЕНТАЦИЯ		
А4			1.090.1-3ПВ.2-3 24СБ	СБОРОЧНЫЙ ЧЕРТЕЖ		
				ДЕТАЛИ		
БЧ	1		16.013.2770	СТ. ОТД. ГОСТ 5781-82 Ф16 А-Ш L=2770	2	4.37КГ
БЧ	2		5.041.2710	СТ. ОТД. ГОСТ 6727-80 Ф5 ВР-I L=2710	4	0.38КГ
			ПЕРЕМЕННЫЕ ДАННЫЕ	ДЛЯ ИСПОЛНЕНИЙ:		
				1.090.1-3ПВ.2-3 24 С25		
				ДЕТАЛИ		
БЧ	3		4.041.740	СТ. ОТД. ГОСТ 6727-80 Ф4 ВР-I L=740	4	0.07КГ
				1.090.1-3ПВ.2-3 24-01 С26		
				ДЕТАЛИ		
БЧ	3		4.041.840	СТ. ОТД. ГОСТ 6727-80 Ф4 ВР-I L=840	4	0.08КГ
				1.090.1-3ПВ.2-3 24-02 С27		
				ДЕТАЛИ		
БЧ	3		4.041.740	СТ. ОТД. ГОСТ 6727-80 Ф4 ВР-I L=740	4	0.07КГ
				1.090.1-3ПВ.2-3 24-03 С28		
				ДЕТАЛИ		
БЧ	3		4.041.840	СТ. ОТД. ГОСТ 6727-80 Ф4 ВР-I L=840	4	0.08КГ

Инв.№ подл. | Подпись и дата | Взам. инв.№

Нач.отд.	Шевченко	
Н.контр.	Ребров	
Гл.спец.	Ничипоренко	
Проверил	Скоробогат	
Разраб.	Пимчук	

1.090.1-3ПВ.2-3 24

СЕТКА С25 – С28

Стадия	Лист	Листов
Р		1

ГОСГРАЖДАНСТРОЙ КиевЗНИИЭП

Оператор ТПП КОРТ

ЭПВЦ КиевЗНИИЭП

Гревнева

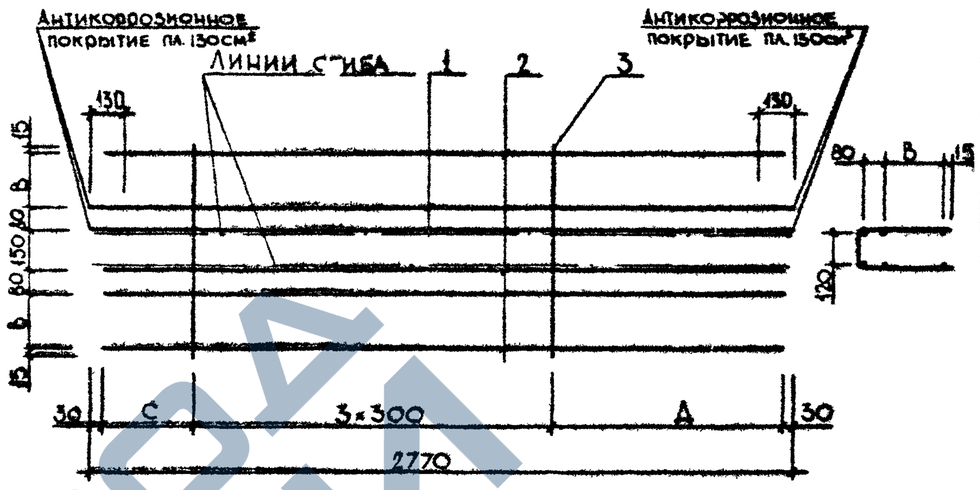

ОБОЗНАЧЕНИЕ	МАРКА	В, мм	С, мм	Д, мм	МАССА, КГ
1.090.1-3ПВ.2-3 24	С25	200	455	1355	10,520
-01	С26	250	455	1355	10,550
-02	С27	200	305	1505	10,520
-03	С28	250	305	1505	10,550

1.090.1-3ПВ.2-3 24СБ

Нач.отд.	Шевченко	
Н.контр.	Ребров	
Гл.спец.	Ничипоренко	
Проверил	Ничипоренко	
Разраб.	Греськив	

СЕТКА С25 – С28 СБОРОЧНЫЙ ЧЕРТЕЖ

Стадия	Масса	Масштаб
Р	см. табл.	

Лист | Листов 1

ГОСГРАЖДАНСТРОЙ КиевЗНИИЭП

https://zavodjbi.com/

ФОРМАТ	ЗОНА	ПОЗ	ОБОЗНАЧЕНИЕ	НАИМЕНОВАНИЕ	КОЛ	ПРИМЕЧАНИЕ
				ДОКУМЕНТАЦИЯ		
А4			1.090.1-3ПВ.2-3 25СБ	СБОРОЧНЫЙ ЧЕРТЕЖ		
				ДЕТАЛИ		
ВЧ	1		16.013.2770	СТ. ОТД. ГОСТ 5781-82 Ф16 А-III L=2770	2	4.37КГ
ВЧ	2		5.041.2710	СТ. ОТД. ГОСТ 6727-80 Ф5 ВР-I L=2710	4	0.38КГ
			ПЕРЕМЕННЫЕ ДАННЫЕ	ДЛЯ ИСПОЛНЕНИЙ:		
				1.090.1-3ПВ.2-3 25 С29		
				ДЕТАЛИ		
ВЧ	3		4.041.740	СТ. ОТД. ГОСТ 6727-80 Ф4 ВР-I L=740	4	0.07КГ
				1.090.1-3ПВ.2-3 25-01 С30		
				ДЕТАЛИ		
ВЧ	3		4.041.840	СТ. ОТД. ГОСТ 6727-80 Ф4 ВР-I L=840	4	0.08КГ
				1.090.1-3ПВ.2-3 25-02 С31		
				ДЕТАЛИ		
ВЧ	3		4.041.740	СТ. ОТД. ГОСТ 6727-80 Ф4 ВР-I L=740	4	0.07КГ
				1.090.1-3ПВ.2-3 25-03 С32		
				ДЕТАЛИ		
ВЧ	3		4.041.840	СТ. ОТД. ГОСТ 6727-80 Ф4 ВР-I L=840	4	0.08КГ

1.090.1-3ПВ.2-3 25

НАЧ.ОТД.	Шевченко		
Н.КОНТР.	Ребров		
ГЛ.СПЕЦ.	Нечипоренко		
ПРОВЕРИЛ	Скоробогат		
РАЗРАБ.	Пинчук		

СЕТКА
С29 – С32

СТАДИЯ	ЛИСТ	ЛИСТОВ
Р		1

ГОСГРАЖДАНСТРОЙ
КиевЗНИИЭП

ФОРМАТ А4

ЭПВЦ КиевЗНИИЭП | оператор ТЛП КОРТ | Горбнева

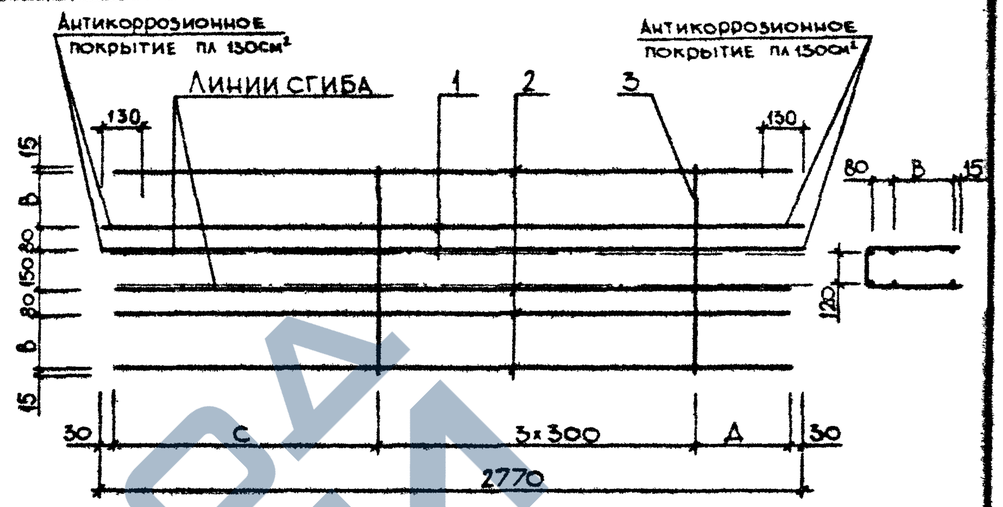

ОБОЗНАЧЕНИЕ	МАРКА	В,мм	С,мм	Д,мм	МАССА,кг
I.090.I-3ПВ.2-3 25	С29	200	I355	455	I0,520
-0I	С30	250	I355	455	I0,550
-02	С3I	200	I505	305	I0,520
-03	С32	250	I505	305	I0,550

1.090.1-3ПВ.2-3 25СБ

НАЧ.ОТД.	Шевченко	
Н.КОНТР.	Ребров	
ГЛ.СПЕЦ.	Нечипоренко	
ПРОВЕРИЛ	Скоробогат	
РАЗРАБ.	Гресьгиб	

СЕТКА
С29 – С32
СБОРОЧНЫЙ ЧЕРТЕЖ

СТАДИЯ	МАССА	МАСШТАБ
Р	см. табл.	
ЛИСТ	ЛИСТОВ 1	

ГОСГРАЖДАНСТРОЙ
КиевЗНИИЭП

ВЗАМ. ИНВ.№ | ПОДПИСЬ И ДАТА | ИНВ.№ ПОДЛ.

20410 46

ФОРМАТ А2

ЗАВОД ЖБИ

ФОРМАТ	ЗОНА	ПОЗ.	ОБОЗНАЧЕНИЕ	НАИМЕНОВАНИЕ	КОЛ.	ПРИМЕЧАНИЕ
				ДОКУМЕНТАЦИЯ		
А4			1.090.1-3ПВ.2-3 26СБ	СБОРОЧНЫЙ ЧЕРТЕЖ		
				ДЕТАЛИ		
БЧ		1	16.013.5770	СТ. ОТД. ГОСТ 5781-82 Ф16 А-III L=5770	2	9.11КГ
БЧ		2	5.041.5710	СТ. ОТД. ГОСТ 6727-80 Ф5 ВР-I L=5710	4	0.79КГ
			ПЕРЕМЕННЫЕ ДАННЫЕ	ДЛЯ ИСПОЛНЕНИЙ:		
				1.090.1-3ПВ.2-3 26 С33		
				ДЕТАЛИ		
БЧ		3	4.041.740	СТ. ОТД. ГОСТ 6727-80 Ф4 ВР-I L=740	16	0.07КГ
				1.090.1-3ПВ.2-3 26-01 С34		
				ДЕТАЛИ		
БЧ		3	4.041.840	СТ. ОТД. ГОСТ 6727-80 Ф4 ВР-I L=840	16	0.08КГ
				1.090.1-3ПВ.2-3 26-02 С35		
				ДЕТАЛИ		
БЧ		3	4.041.740	СТ. ОТД. ГОСТ 6727-80 Ф4 ВР-I L=740	14	0.07КГ
				1.090.1-3ПВ.2-3 26-03 С36		
				ДЕТАЛИ		
БЧ		3	4.041.840	СТ. ОТД. ГОСТ 6727-80 Ф4 ВР-I L=840	14	0.08КГ

1.090.1-3ПВ.2-3 26

НАЧ.ОТД.	Шевченко	
Н.КОНТР.	Ребров	
ГЛ.СПЕЦ.	Ничипоренко	
ПРОВЕРИЛ	Скоробогат	
РАЗРАБ.	Пинчук	

СЕТКА С33 – С36

СТАДИЯ	ЛИСТ	ЛИСТОВ
Р		1

ГОСГРАЖДАНСТРОЙ КиевЗНИИЭП

ЭПВЦ КиевЗНИИЭП

ОПЕРАТОР ТПП КОРТ

Гребнева

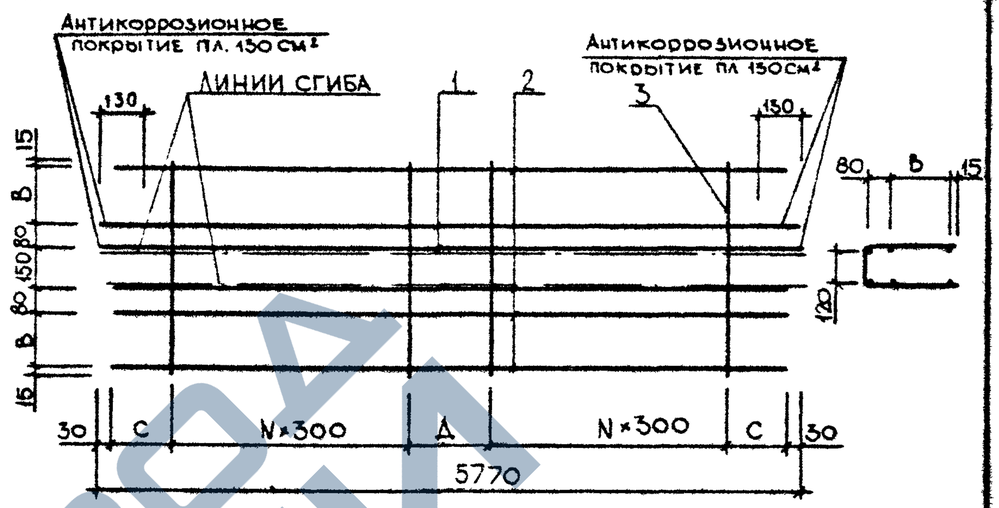

ОБОЗНАЧЕНИЕ	МАРКА	В, ММ	С, ММ	Д, ММ	N	МАССА, КГ
I.090.I-3ПВ.2-3 26	С33	200	305	900	7	22,450
-0I	С34	250	305	900	7	22,590
-02	С35	200	455	I200	6	22,320
-03	С36	250	455	I200	6	22,440

ВЗАМ. ИНВ.№

ПОДПИСЬ И ДАТА

ИНВ.№ ПОДЛ.

1.090.1 – 3ПВ.2-3 26СБ

СЕТКА С33 – С36 СБОРОЧНЫЙ ЧЕРТЕЖ

СТАДИЯ	МАССА	МАСШТАБ
Р	см. табл.	

ЛИСТ | ЛИСТОВ 1

НАЧ.ОТД.	Шевченко	
Н.КОНТР.	Ребров	
ГЛ.СПЕЦ.	Ничипоренко	
ПРОВЕРИЛ	Ничипоренко	
РАЗРАБ.	Гресько	

ГОСГРАЖДАНСТРОЙ КиевЗНИИЭП

ЗАВОД ЖБИ

ФОРМАТ	ЗОНА	ПОЗ	ОБОЗНАЧЕНИЕ	НАИМЕНОВАНИЕ	КОЛ	ПРИМЕЧАНИЕ
				ДОКУМЕНТАЦИЯ		
А4			1.090.1-3ПВ.2-3 27СБ	СБОРОЧНЫЙ ЧЕРТЕЖ		
				ДЕТАЛИ		
ВЧ	1		16.013.5770	СТ. ОТД. ГОСТ 5781-82 Ф16 А-III L=5770	2	9.11КГ
ВЧ	2		6.013.5710	Ф6 А-III L=5710	4	1.27КГ
			ПЕРЕМЕННЫЕ ДАННЫЕ	ДЛЯ ИСПОЛНЕНИЙ:		
				1.090.1-3ПВ.2-3 27 С37		
				ДЕТАЛИ		
ВЧ	3		4.041.740	СТ. ОТД. ГОСТ 6727-80 Ф4 ВР-I L=740	16	0.07КГ
				1.090.1-3ПВ.2-3 27-01 С38		
				ДЕТАЛИ		
ВЧ	3		4.041.840	СТ. ОТД. ГОСТ 6727-80 Ф4 ВР-I L=840	16	0.08КГ
				1.090.1-3ПВ.2-3 27-02 С39		
				ДЕТАЛИ		
ВЧ	3		4.041.740	СТ. ОТД. ГОСТ 6727-80 Ф4 ВР-I L=740	14	0.07КГ
				1.090.1-3ПВ.2-3 27-03 С40		
				ДЕТАЛИ		
ВЧ	3		4.041.840	СТ. ОТД. ГОСТ 6727-80 Ф4 ВР-I L=840	14	0.08КГ

1.090.1-3ПВ.2-3 27

НАЧ.ОТД.	Шевченко	
Н.КОНТР.	Ребров	
ГЛ.СПЕЦ.	Мичиленко	
ПРОВЕРИЛ	Скоробогат	
РАЗРАБ.	Пинчук	

СЕТКА С37 – С40

СТАДИЯ	ЛИСТ	ЛИСТОВ
Р		1

ГОСГРАЖДАНСТРОЙ КиевЗНИИЭП

ФОРМАТ А4

ЭПВЦ КиевЗНИИЭП

ОПЕРАТОР ТЛП КОРТ

Гребнева

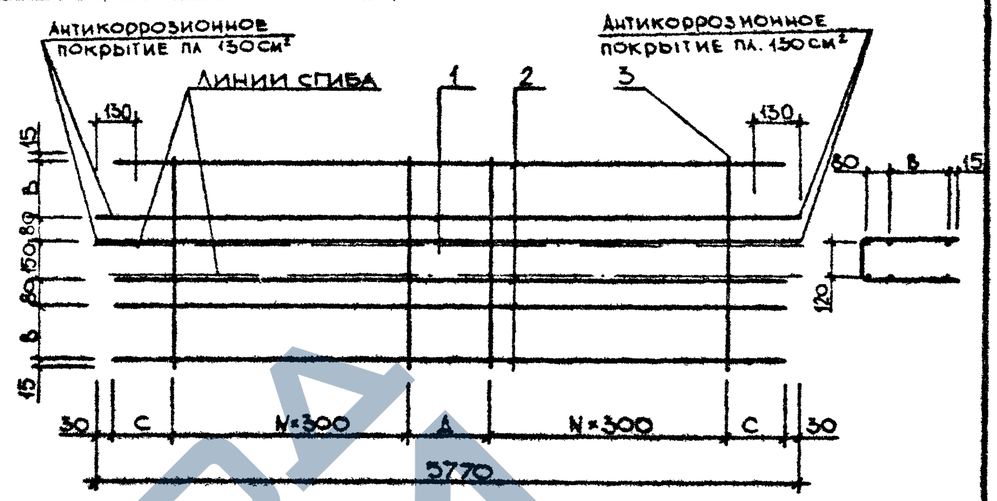

ОБОЗНАЧЕНИЕ	МАРКА	В,мм	С,мм	Д,мм	N	МАССА,КГ
I.090.I-3ПВ.2-3 27	С37	200	305	900	7	24,350
-0I	С38	250	305	900	7	24,490
-02	С39	200	455	I200	6	24,220
-03	С40	250	455	I200	6	24,340

1.090.1-3ПВ.2-3 27СБ

СЕТКА С37 – С40 СБОРОЧНЫЙ ЧЕРТЕЖ

СТАДИЯ	МАССА	МАСШТАБ
Р	см. табл.	
ЛИСТ	ЛИСТОВ 1	

НАЧ.ОТД.	Шевченко	
Н.КОНТР.	Ребров	
ГЛ.СПЕЦ.	Мичиленко	
ПРОВЕРИЛ	Скоробогат	
РАЗРАБ.	Гребнев	

ГОСГРАЖДАНСТРОЙ КиевЗНИИЭП

ВЗАМ. ИНВ.№

ПОДПИСЬ И ДАТА

ИНВ.№ ПОДЛ.

ЗАВОД ЖБИ

ФОРМАТ	ЗОНА	ПОЗ	ОБОЗНАЧЕНИЕ	НАИМЕНОВАНИЕ	КОЛ	ПРИМЕЧАНИЕ
				ДОКУМЕНТАЦИЯ		
А4			1.090.1-3ПВ.2-3 28СБ	СБОРОЧНЫЙ ЧЕРТЕЖ		
			ПЕРЕМЕННЫЕ ДАННЫЕ	ДЛЯ ИСПОЛНЕНИЙ:		
				1.090.1-3ПВ.2-3 28 С41		
				ДЕТАЛИ		
				СТ. ОТД. ГОСТ 6727-80		
ВЧ	1		5.041.3250	Ф5 ВР-I L=3250	5	0.45КГ
ВЧ	2		5.041.990	Ф5 ВР-I L=990	9	0.14КГ
				1.090.1-3ПВ.2-3 28-01 С42		
				ДЕТАЛИ		
				СТ. ОТД. ГОСТ 6727-80		
ВЧ	1		5.041.3250	Ф5 ВР-I L=3250	5	0.45КГ
ВЧ	2		5.041.1090	Ф5 ВР-I L=1090	9	0.15КГ
				1.090.1-3ПВ.2-3 28-02 С43		
				ДЕТАЛИ		
				СТ. ОТД. ГОСТ 6727-80		
ВЧ	1		5.041.3250	Ф5 ВР-I L=3250	2	0.45КГ
ВЧ	2		5.041.820	Ф5 ВР-I L=820	9	0.11КГ
				1.090.1-3ПВ.2-3 28-03 С44		
				ДЕТАЛИ		
				СТ. ОТД. ГОСТ 6727-80		
ВЧ	1		5.041.3250	Ф5 ВР-I L=3250	2	0.45КГ
ВЧ	2		5.041.870	Ф5 ВР-I L=870	9	0.12КГ

1.090.1-3ПВ.2-3 28

НАЧ.ОТД.	Шевченко	
Н.КОНТР.	Ребров	
ГЛ.СПЕЦ.	Кичипоренко	
ПРОВЕРИЛ	Скоробогат	
РАЗРАБ.	Пинчук	

СЕТКА
С4I – С44

СТАДИЯ	ЛИСТ	ЛИСТОВ
Р		1

ГОСГРАЖДАНСТРОЙ
КиевЗНИИЭП

ФОРМАТ А4

ЭПВЦ КиевЗНИИЭП | ОПЕРАТОР ТЛП КОРТ | Гребнева

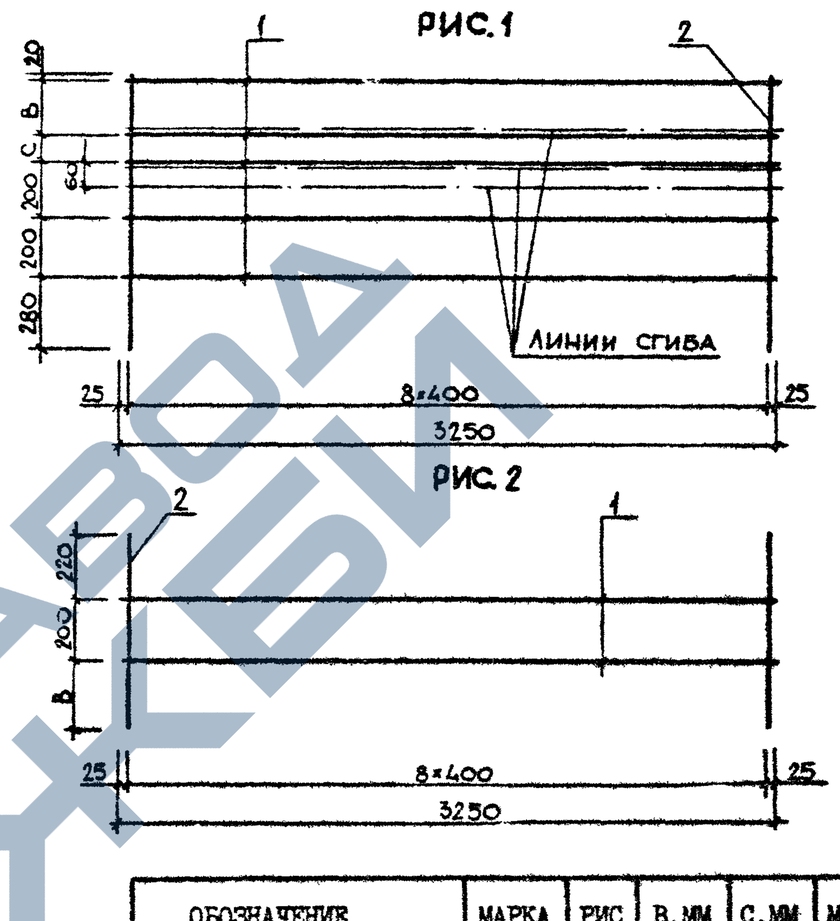

ОБОЗНАЧЕНИЕ	МАРКА	РИС	В,ММ	С,ММ	МАССА,КГ
I.090.I-3ПВ.2-3 28	С4I	I	I90	I00	3,500
-0I	С42	I	240	I50	3,620
-02	С43	2	400	-	I,930
-03	С44	2	450	-	I,990

ВЗАМ.ИНВ.№ | ПОДПИСЬ И ДАТА | ИНВ.№ПОДЛ.

1.090.1-3ПВ.2-3 28СБ

НАЧ.ОТД.	Шевченко	
Н.КОНТР.	Ребров	
ГЛ.СПЕЦ.	Кичипоренко	
ПРОВЕРИЛ	Скоробогат	
РАЗРАБ.	Греськив	

СЕТКА
С4I – С44
СБОРОЧНЫЙ ЧЕРТЕЖ

СТАДИЯ	МАССА	МАСШТАБ
Р	СМ. ТАБЛ.	

ЛИСТ | ЛИСТОВ 1

ГОСГРАЖДАНСТРОЙ
КиевЗНИИЭП

20410 49

ЗАВОД ЖБИ

ФОРМАТ	ЗОНА	ПОЗ	ОБОЗНАЧЕНИЕ	НАИМЕНОВАНИЕ	КОЛ.	ПРИМЕЧАНИЕ
				ДОКУМЕНТАЦИЯ		
А4			1.090.1-3ПВ.2-3 29СБ	СБОРОЧНЫЙ ЧЕРТЕЖ		
				ДЕТАЛИ		
				СТ. ОТД. ГОСТ 6727-80		
ВЧ		1	4.041.440	Ф4 ВР-I L=440	6	0.04КГ
ВЧ		2	4.041.140	Ф4 ВР-I L=140	12	0.01КГ

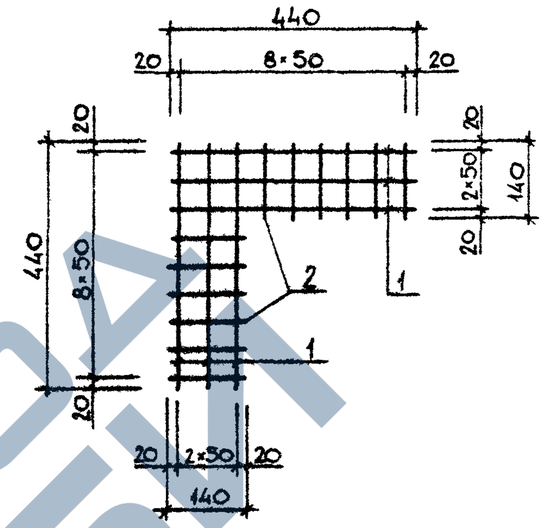

НАЧ ОТД	Шевченко		
Н КОНТР	Ребров		
ГЛ СПЕЦ	Ничипоренко		
ПРОВЕРИЛ	Скоробогат		
РАЗРАБ	Пинчук		

1.090.1-3ПВ.2-3 29

СЕТКА С45

СТАДИЯ	ЛИСТ	ЛИСТОВ
Р		1

ГОСГРАЖДАНСТРОЙ
КиевЗНИИЭП

ФОРМАТ А4

ЭПВЦ КиевЗНИИЭП | ОПЕРАТОР ТЛП КОРТ | Гребнева

ВЗАМ. ИНВ.№ | ПОДПИСЬ И ДАТА | ИНВ.№ ПОДЛ.

НАЧ ОТД	Шевченко	
Н.КОНТР	Ребров	
ГЛ СПЕЦ	Ничипоренко	
ПРОВЕРИЛ	Скоробогат	
РАЗРАБ.	Греськив	

1.090.1-3ПВ.2-3 29СБ

СЕТКА
С45
СБОРОЧНЫЙ ЧЕРТЕЖ

СТАДИЯ	МАССА	МАСШТАБ
Р	0,390	
ЛИСТ	ЛИСТОВ 1	

ГОСГРАЖДАНСТРОЙ
КиевЗНИИЭП

20410 50

ФОРМАТ А4

https://zavodjbi.com/
ЗАВОД ЖБИ

ФОРМАТ	ЗОНА	ПОЗ	ОБОЗНАЧЕНИЕ	НАИМЕНОВАНИЕ	КОЛ.	ПРИМЕЧАНИЕ
				ДОКУМЕНТАЦИЯ		
А4			1.090.1-3ПВ.2-3 30СБ	СБОРОЧНЫЙ ЧЕРТЕЖ		
			ПЕРЕМЕННЫЕ ДАННЫЕ	ДЛЯ ИСПОЛНЕНИЙ:		
				1.090.1-3ПВ.2-3 30 С46		
				ДЕТАЛИ		
				СТ. ОТД. ГОСТ 6727-80		
БЧ	1		5.041.1600	Ф5 ВР-I L=1600	5	0.22КГ
БЧ	2		5.041.990	Ф5 ВР-I L=990	6	0.14КГ
				1.090.1-3ПВ.2-3 30-01 С47		
				ДЕТАЛИ		
				СТ. ОТД. ГОСТ 6727-80		
БЧ	1		5.041.1600	Ф5 ВР-I L=1600	5	0.22КГ
БЧ	2		5.041.1090	Ф5 ВР-I L=1090	6	0.15КГ
				1.090.1-3ПВ.2-3 30-02 С48		
				ДЕТАЛИ		
				СТ. ОТД. ГОСТ 6727-80		
БЧ	1		5.041.1600	Ф5 ВР-I L=1600	2	0.22КГ
БЧ	2		5.041.820	Ф5 ВР-I L=820	6	0.11КГ
				1.090.1-3ПВ.2-3 30-03 С49		
				ДЕТАЛИ		
				СТ. ОТД. ГОСТ 6727-80		
БЧ	1		5.041.1600	Ф5 ВР-I L=1600	2	0.22КГ
БЧ	2		5.041.870	Ф5 ВР-I L=870	6	0.12КГ

1.090.1-3ПВ.2-3 30

НАЧ.ОТД.	Шевченка	
КОНТР.	Ребров	
ГЛ.СПЕЦ.	Ничипоренко	
ПРОВЕРИЛ	Скоробогат	
РАЗРАБ.	Пинчук	

СЕТКА С46 – С49

СТАДИЯ	ЛИСТ	ЛИСТОВ
Р		1

ГОСГРАЖДАНСТРОЙ КиевЗНИИЭП

ФОРМАТ А4

ЭПВЦ КиевЗНИИЭП

ОПЕРАТОР ТЛП КОРТ

Гребнева

ВЗАМ. ИНВ.№ | ПОДПИСЬ И ДАТА | ИНВ.№ ПОДЛ.

РИС. 1

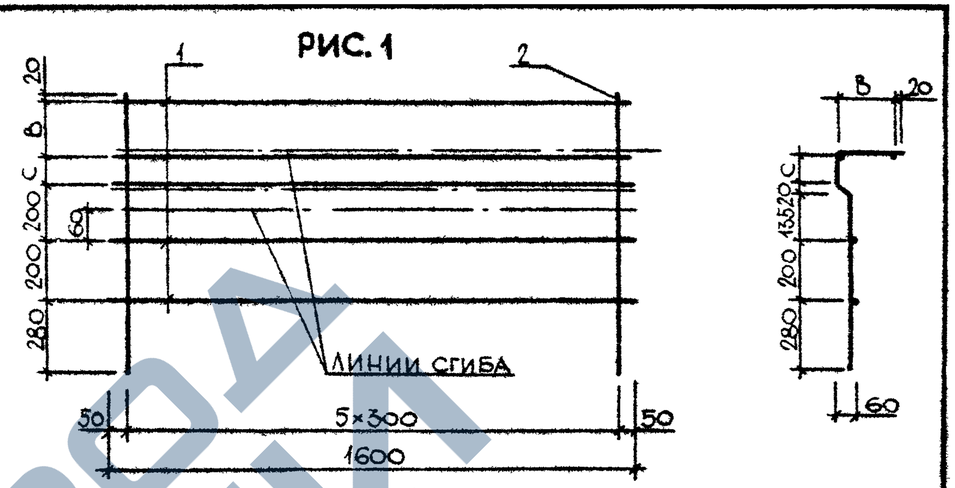

РИС. 2

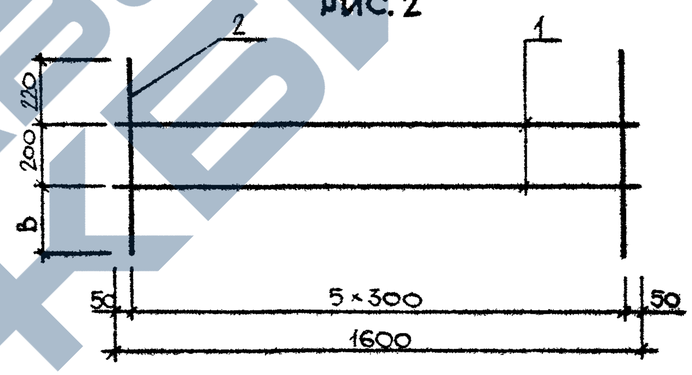

ОБОЗНАЧЕНИЕ	МАРКА	РИС	В,ММ	С,ММ	МАССА,КГ
I.090.I-3ПВ.2-3 30	С46	I	I90	I00	I,940
-0I	С47	I	240	I50	2,020
-02	С48	2	400	-	I,I30
-03	С49	2	450	-	I,I70

1.090.1-3ПВ.2-3 30СБ

НАЧ.ОТД.	Шевченко	
Н.КОНТР.	Ребров	
ГЛ.СПЕЦ.	Ничипоренко	
ПРОВЕРИЛ	Ничипоренко	
РАЗРАБ.	Греськив	

СЕТКА С46 – С49 СБОРОЧНЫЙ ЧЕРТЕЖ

СТАДИЯ	МАССА	МАСШТАБ
Р	СМ. ТАБЛ.	
ЛИСТ	ЛИСТОВ 1	

ГОСГРАЖДАНСТРОЙ КиевЗНИИЭП

20410 51

ФОРМАТ А4

https://zavodjbi.com/

ФОРМАТ	ЗОНА	ПОЗ	ОБОЗНАЧЕНИЕ	НАИМЕНОВАНИЕ	КОЛ.	ПРИМЕЧАНИЕ
				ДОКУМЕНТАЦИЯ		
А4			1.090.1-3ПВ.2-3 31СБ	СБОРОЧНЫЙ ЧЕРТЕЖ		
				ДЕТАЛИ		
БЧ		1	60.8.060.80	ПОЛОСА ГОСТ 103-76 -60Х8 L=80	1	0.30КГ
			ПЕРЕМЕННЫЕ ДАННЫЕ	ДЛЯ ИСПОЛНЕНИЙ:		
				1.090.1-3ПВ.2-3 31 МН1		
				ДЕТАЛИ		
				СТ. ОТД. ГОСТ 5781-82		
БЧ		2	8.013.400	Ф8 А-III L=400	2	0.16КГ
БЧ		3	6.013.350	Ф6 А-III L=350	1	0.08КГ
				1.090.1-3ПВ.2-3 31-01 МН2		
				ДЕТАЛИ		
				СТ. ОТД. ГОСТ 5781-82		
БЧ		2	10.013.500	Ф10 А-III L=500	2	0.31КГ
БЧ		3	6.013.350	Ф6 А-III L=350	1	0.08КГ
				1.090.1-3ПВ.2-3 31-02 МН3		
				ДЕТАЛИ		
				СТ. ОТД. ГОСТ 5781-82		
БЧ		2	8.013.200	Ф6 А-III L=200	1	0.08КГ
БЧ		3	8.013.450	Ф8 А-III L=450	2	0.18КГ

1.090.1-3ПВ.2-3 31

НАЧ.ОТД.	Шевченко	
Н.КОНТР.	Ребров	
ГЛ.СПЕЦ.	Кичипоренко	
ПРОВЕРИЛ	Скоробогат	
РАЗРАБ.	Пинчук	

ИЗДЕЛИЕ ЗАКЛАДНОЕ МН1 – МН3

СТАДИЯ	ЛИСТ	ЛИСТОВ
Р		1

ГОСГРАЖДАНСТРОЙ КиевЗНИИЭП

ФОРМАТ А4

ЭПВЦ КиевЗНИИЭП | ОПЕРАТОР ТЛП КОРТ | Гребнева

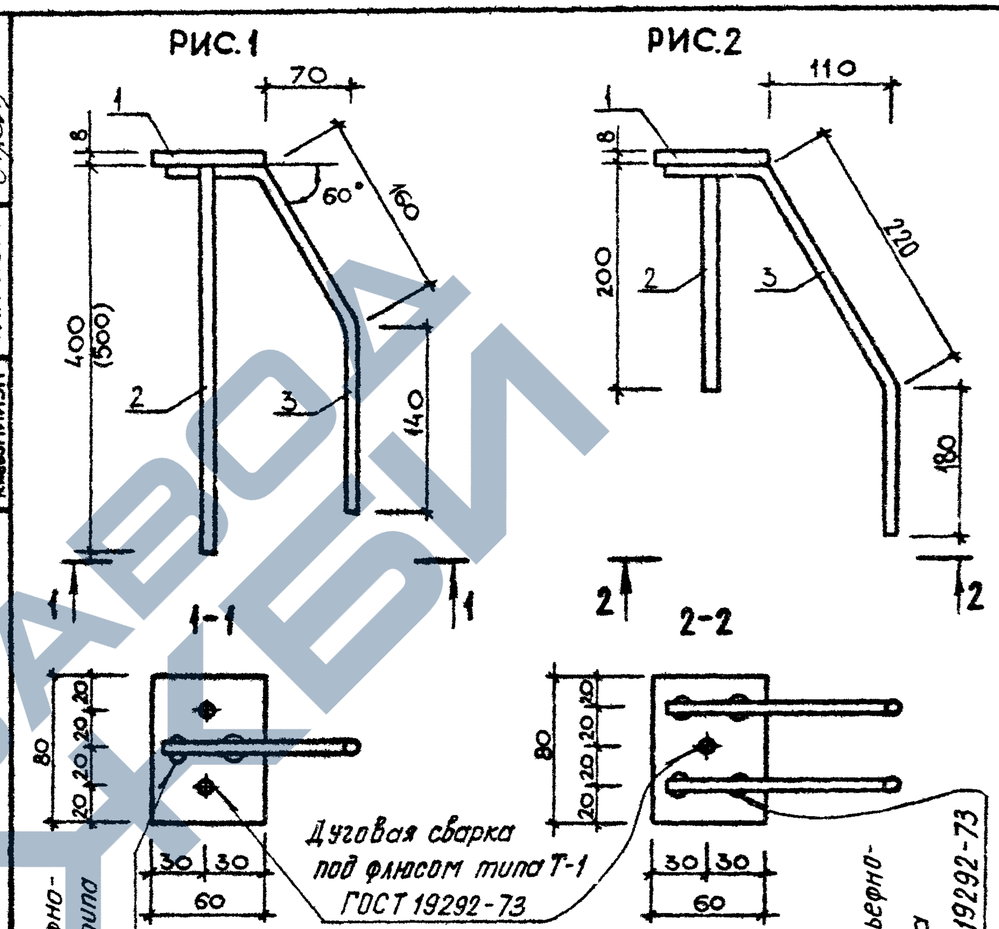

РАЗМЕРЫ В СКОБКАХ ДАНЫ ДЛЯ МН2

ОБОЗНАЧЕНИЕ	МАРКА	РИС	МАССА, КГ
1.090.1-3ПВ.2-3 31	МН1	1	0,700
-01	МН2	1	1,000
-02	МН3	2	0,740

Контактная рельефно-точечная сварка типа Н-1 ГОСТ 19292-73

1.090.1-3ПВ.2-3 31СБ

ИЗДЕЛИЕ ЗАКЛАДНОЕ МН1 – МН3 СБОРОЧНЫЙ ЧЕРТЕЖ

СТАДИЯ	МАССА	МАСШТАБ
Р	см табл	
ЛИСТ	ЛИСТОВ 1	

НАЧ.ОТД.	Шевченко	
Н.КОНТР.	Ребров	
ГЛ.СПЕЦ.	Кичипоренко	
ПРОВЕРИЛ	Скоробогат	
РАЗРАБ.	Греськив	

ГОСГРАЖДАНСТРОЙ КиевЗНИИЭП

ВЗАМ. ИНВ. № | ПОДПИСЬ И ДАТА | ИНВ. № ПОДЛ.

ЗАВОД ЖБИ

ФОРМАТ	ЗОНА	ПОЗ	ОБОЗНАЧЕНИЕ	НАИМЕНОВАНИЕ	КОЛ	ПРИМЕЧАНИЕ
				ДОКУМЕНТАЦИЯ		
А4			1.090.1-3ПВ.2-3 32СБ	СБОРОЧНЫЙ ЧЕРТЕЖ		
				ДЕТАЛИ		
БЧ			70.8.060.80	ПОЛОСА ГОСТ 103-76 -70Х8 L=80	1	0.35КГ
			ПЕРЕМЕННЫЕ ДАННЫЕ	ДЛЯ ИСПОЛНЕНИЙ:		
				1.090.1-3ПВ.2-3 32 МН4		
				ДЕТАЛИ		
ВЧ		2	8.013.400	СТ. ОТД. ГОСТ 5781-82 Ф8 А-III L=400	2	0.16КГ
				1.090.1-3ПВ.2-3 32-01 МН5		
				ДЕТАЛИ		
ВЧ		2	10.013.500	СТ. ОТД. ГОСТ 5781-82 Ф10 А-III L=500	2	0.31КГ
				1.090.1-3ПВ.2-3 32-02 МН6		
				ДЕТАЛИ		
ВЧ		2	10.013.500	СТ. ОТД. ГОСТ 5781-82 Ф10 А-III L=500	2	0.31КГ

1.090.1-3ПВ.2-3 32

НАЧ.ОТД	Шевченко	
Н.КОНТР	Ребров	
ГЛ.СПЕЦ.	Мичипоренко	
ПРОВЕРИЛ	Скородогат	
РАЗРАБ	Пинчук	

ИЗДЕЛИЕ ЗАКЛАДНОЕ МН4 – МН6

СТАДИЯ	ЛИСТ	ЛИСТОВ
Р		1

ГОСГРАЖДАНСТРОЙ КиевЗНИИЭП

ФОРМАТ А4

ЭПВЦ КиевЗНИИЭП

ОПЕРАТОР ТПП КОРТ

Гревнева

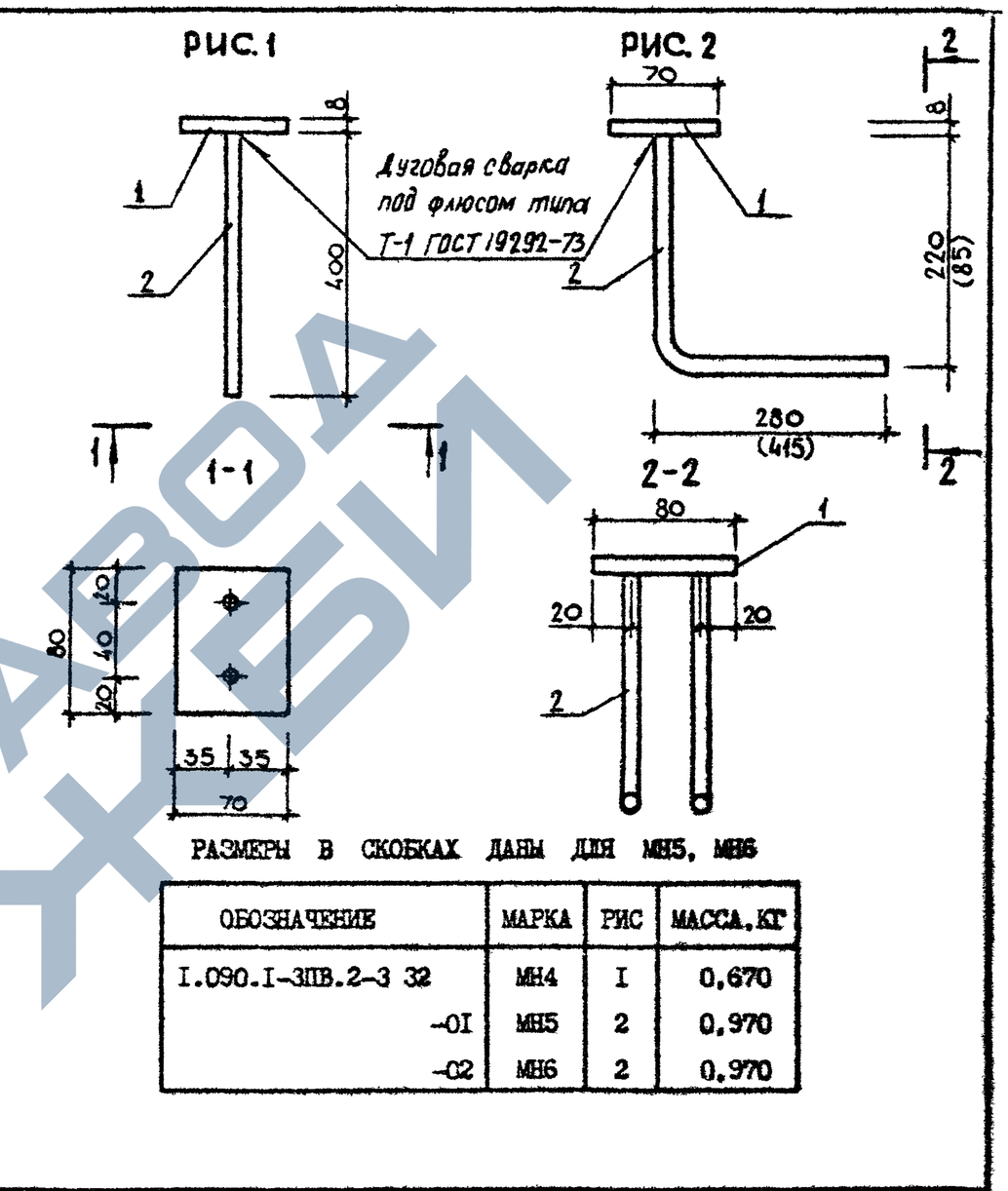

РАЗМЕРЫ В СКОБКАХ ДАНЫ ДЛЯ МН5, МН6

ОБОЗНАЧЕНИЕ	МАРКА	РИС	МАССА,КГ
I.090.I-3ПВ.2-3 32	МН4	I	0,670
-0I	МН5	2	0,970
-02	МН6	2	0,970

ВЗАМ.ИНВ.№ | ПОДПИСЬ И ДАТА | ИНВ.№ПОДЛ

1.090.1-3ПВ.2-3 32СБ

НАЧ.ОТД	Шевченко	
Н.КОНТР	Ребров	
ГЛ.СПЕЦ	Мичипоренко	
ПРОВЕРИЛ	Скородогат	
РАЗРАБ	Греськив	

ИЗДЕЛИЕ ЗАКЛАДНОЕ МН4 – МН6 СБОРОЧНЫЙ ЧЕРТЕЖ

СТАДИЯ	МАССА	МАСШТАБ
Р	см. табл.	

ЛИСТ | ЛИСТОВ 1

ГОСГРАЖДАНСТРОЙ КиевЗНИИЭП

20410 53

ФОРМАТ А4

ЗАВОД ЖЕЛЕЗОБЕТОННЫХ ИЗДЕЛИЙ

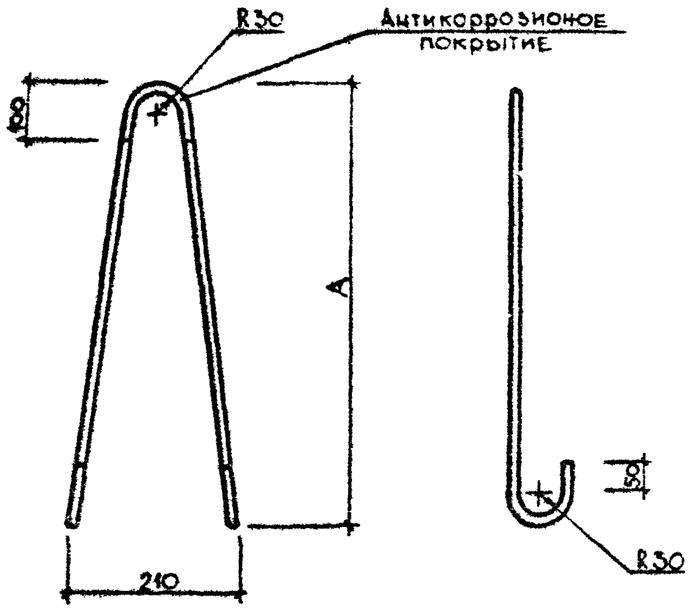

ОБОЗНАЧЕНИЕ	МАРКА	A, ММ	Ø, КЛАСС	ДЛИНА L, ММ	МАССА, КГ
I.090.I-3ПВ.2-3 33	ПСI	620	8АС-I	I500	0,590
-0I	ПС2	750	I0АС-II	I760	I,090
-02	ПС3	880	I2АС-II	2020	I,790
-03	ПС4	I0I0	I4АС-II	2280	2,750
-04	ПС5	II40	I6АС-II	2540	4,0I0
-05	ПС6	I270	I8АС-II	2800	5,590

1.090.1-3ПВ.2-3 33

ПЕТЛЯ СТРОПОВОЧНАЯ ПСI - ПС6

СТАДИЯ	МАССА	МАСШТАБ
Р	см ТАБЛ	

ЛИСТ | ЛИСТОВ 1

НАЧ.ОТД. Шевченко
Н.КОНТР. Ребров
ГЛ.СПЕЦ Ничипоренко
ПРОВЕРИЛ Скоробогат
РАЗРАБ. Греськив

ГОСГРАЖДАНСТРОЙ КиевЗНИИЭП

ФОРМАТ А4

Гребнева
ОПЕРАТОР ТПП КОРТ
ЭПВЦ КиевЗНИИЭП

РИС.1

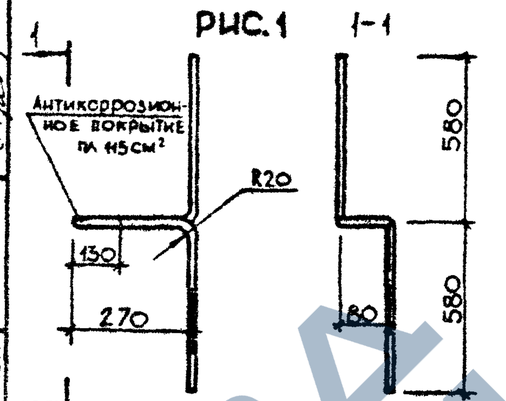

РИС.2

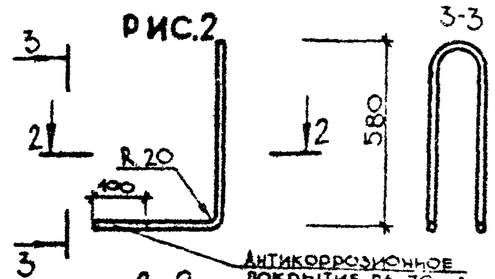

2-2

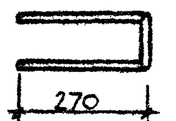

РИС.3

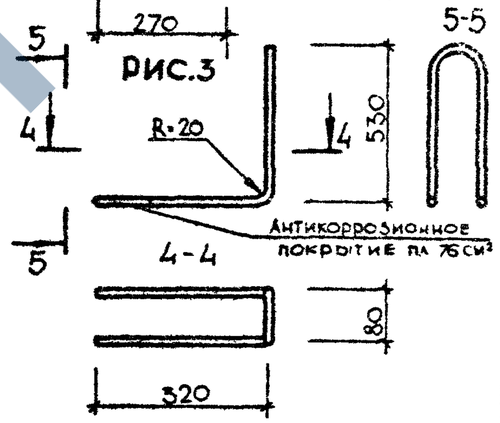

РИС.4

6-6

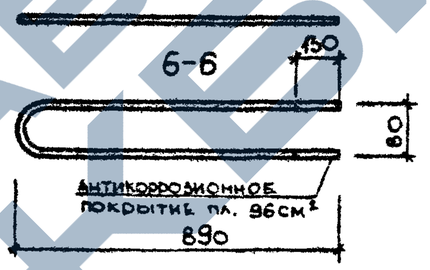

ОБОЗНАЧЕНИЕ	МАРКА	РИС	Ø, КЛАСС	ДЛИНА L, ММ	МАССА, КГ
I.090.I-3ПВ.2-3 34	АНI	I	I2А-I	I745	I,550
-0I	АН2	2	I2А-I	I745	I,550
-02	АН3	3	I2А-I	I745	I,550
-03	АН4	4	I2А-I	I825	I,620

1.090.1-3ПВ.2-3 34

СТЕРЖЕНЬ ГНУТЫЙ АНI - АН4

СТАДИЯ	МАССА	МАСШ.ТАБ
Р	см. ТАБЛ	

ЛИСТ | ЛИСТОВ 1

НАЧ.ОТД. Шевченко
Н.КОНТР. Ребров
ГЛ.СПЕЦ. Ничипоренко
ПРОВЕРИЛ Скоробогат
РАЗРАБ. Греськив

ГОСГРАЖДАНСТРОЙ КиевЗНИИЭП

ВЗАМ. ИНВ.№ | ПОДПИСЬ И ДАТА | ИНВ.№ ПОДЛ.

20410 (54)

ФОРМАТ А4

ЗАВОД ЖБИ