https://zavodjbi.com/

ТИПОВЫЕ КОНСТРУКЦИИ, ИЗДЕЛИЯ И УЗЛЫ ЗДАНИЙ И СООРУЖЕНИЙ

Серия 1.020.1-4

КОНСТРУКЦИИ РАМНОГО КАРКАСА МЕЖВИДОВОГО ПРИМЕНЕНИЯ ДЛЯ МНОГОЭТАЖНЫХ ОБЩЕСТВЕННЫХ ЗДАНИЙ, ПРОИЗВОДСТВЕННЫХ И ВСПОМОГАТЕЛЬНЫХ ЗДАНИЙ ПРОМЫШЛЕННЫХ ПРЕДПРИЯТИЙ

Выпуск 6-2

УЗЛЫ ПЕРЕКРЫТИЙ ИЗ РЕБРИСТЫХ ПЛИТ РАБОЧИЕ ЧЕРТЕЖИ

22231

https://zavodjbi.com/

https://zavodjbi.com/

ТИПОВЫЕ КОНСТРУКЦИИ, ИЗДЕЛИЯ И УЗЛЫ ЗДАНИЙ И СООРУЖЕНИЙ

Серия 1.020.1-4

КОНСТРУКЦИИ РАМНОГО КАРКАСА МЕЖВИДОВОГО ПРИМЕНЕНИЯ ДЛЯ МНОГОЭТАЖНЫХ ОБЩЕСТВЕННЫХ ЗДАНИЙ, ПРОИЗВОДСТВЕННЫХ И ВСПОМОГАТЕЛЬНЫХ ЗДАНИЙ ПРОМЫШЛЕННЫХ ПРЕДПРИЯТИЙ

Выпуск 6-2

УЗЛЫ ПЕРЕКРЫТИЙ ИЗ РЕБРИСТЫХ ПЛИТ РАБОЧИЕ ЧЕРТЕЖИ

РАЗРАБОТАНЫ

ЦНИИПРОМЗДАНИЙ

Гл. инженер ин-та — В.В.Гранев
Зав. отделом — Э.Н.Кодыш
Гл. инж. проекта — А.Я.Клебанов
Гл. инж. проекта — Е.А.Зверев

При участии:

НИИЖБ Госстроя СССР

Зам. директора ин-та — Ю.П.Гуща
Рук. лаборатории — М.М.Коровин
Ст. научный сотруд. — Ю.Д.Быченков

ЦНИИОМТП

Зам. директора ин-та — В.Д.Топчий
Зав. отделом — Ш.Л.Мачабели
Ст. научный сотруд. — В.И.Привин

УТВЕРЖДЕНЫ
ГОССТРОЕМ СССР

ПРОТОКОЛ ОТ 05.11.86
№ АЧ-72
ВВЕДЕНЫ В ДЕЙСТВИЕ
С 01.07.87

22231 2

https://zavodjbi.com/

https://zavodjbi.com/

Обозначение	Наименование	стр.
1.020.1-4. 6-2 000	Содержание	2
1.020.1-4. 6-2 000ТО	Техническое описание	4
1.020.1-4. 6-2 001	Маркировочная схема типовых узлов	
	перекрытий	6
1.020.1-4. 6-2 002	Маркировочная схема типовых узлов	
	покрытий	7
1.020.1-4. 6-2 003	Узел 1	8
1.020.1-4. 6-2 004	Узел 1. Опалубочный чертеж монолитных	
	участков.	9
1.020.1-4. 6-2 005	Узел 2	11
1.020.1-4. 6-2 006	Узел 2. Опалубочный чертеж монолитных	
	участков	12
1.020.1-4. 6-2 007	Узел 3	13
1.020.1-4. 6-2 008	Узел 3. Опалубочный чертеж монолитных	
	участков.	14
1.020.1-4. 6-2 009	Узел 4	15
1.020.1-4. 6-2 010	Узел 4. Опалубочный чертеж монолитных	
	участков.	16
1.020.1-4. 6-2 011	Узел 5	17
1.020.1-4. 6-2 012	Узел 5. Опалубочный чертеж монолитных	
	участков.	18

Взам. инв. №

Подпись и дата

Инв. № подл.

Нач. отд.	Ковыш	
Н. контр.	Зверев	
ГИП	Клебанов	
ГИП	Зверев	
Рук. гр.	Скворцов	
Разраб.	Никитина	

1.020.1-4 6-2 000

Содержание

Стадия	Лист	Листов
Р	1	2

ЦНИИПромзданий

https://zavodjbi.com/

https://zavodjbi.com/

Обозначение	Наименование	Стр.
1.020.1-4.6-2 013	Узел 6	20
1.020.1-4.6-2 014	Узел 6. Опалубочный чертеж монолитных	
	участков.	21
1.020.1-4.6-2 015	Узел 7	22
1.020.1-4.6-2 016	Узел 7. Опалубочный чертеж монолитных	
	участков.	23
1.020.1-4.6-2 017	Узел 8	24
1.020.1-4.6-2 018	Узел 8. Опалубочный чертеж монолитных	
	участков	25
1.020.1-4.6-2 019	Узел 9	26
1.020.1-4.6-2 020	Узел 10	27
1.020.1-4.6-2 021	Узел 11	28
1.020.1-4.6-2 022	Узел 12	29
1.020.1-4.6-2 023	Деталь крепления столика МС 16 к	30
	колонне	
1.020.1-4.6-2 024	Спецификация	31

Инв. № подл. | Подпись и дата | Взам. инв. №

https://zavodjbi.com/

https://zavodjbi.com/

Выпуск 6-2 „Узлы перекрытий из ребристых плит. Рабочие чертежи" содержит узлы сопряжений ребристых плит перекрытий с элементами каркаса: ригелями и колоннами. Каркас устанавливается до монтажа плит перекрытий.

Монтаж плит перекрытий должен производиться с учетом действующих нормативных документов и соответствующих глав СНиП, и в строгом соответствии с проектом организации работ, разрабатываемым монтирующей организацией.

Плиты перекрытий устанавливаются на полки ригелей или на стальные столики колонн, которые привариваются к закладным деталям колонн после монтажа ригелей перекрытий.

Межколонные ребристые плиты перекрытий, расположенные вдоль здания, привариваются к закладным деталям ригелей или столикам во всех четырех углах. Рядовые ребристые плиты привариваются к закладным деталям ригелей в двух точках, за исключением одной плиты в пролете, которую приварить невозможно. Электроды Э42, Э42А (ГОСТ 9467-75).

При устройстве перекрытий необходимо обратить внимание на следующее: 1) все места укладки монолитного бетона перед замоноличиванием должны быть тщательно очищены от мусора, грязи и т.п.

Инв. № подл. | Подпись и дата | Взам. инв. №

Н. контр.	Зверев		
Нач. отд.	Кобыш		
ГИП	Карбанов		
СИП	Зверев		

1.020.1-4.6-2 ОПЗ ТО

Пояснительная записка

Стадия	Лист	Листов
Р	1	2

ЦНИИПРОМЗДАНИЙ

https://zavodjbi.com/

https://zavodjbi.com/

2). Бетонирование перекрытий в местах соединения ригелей с колоннами должно осуществляться после закрепления в проектном положении сеток МС12 и МС13 (см. выпуск 6-1 „Узлы каркаса. Рабоч. черт." и выпуск 7-1„ Изделия соединительные стальные. Рабочие чертежи")

Бетонирование мест соединения ригелей с колоннами должно производиться пластичным тяжелым бетоном класса не ниже В30 или мелкозернистым(песчаным) бетоном.

Особо тщательно бетонировать нижнюю зону стыка ригеля с колонной; подвижность бетонной смеси при этом должна соответствовать осадке конуса не менее 8 см.

Бетонирование производить послойно, слоями не более 150 мм. Уплотнение бетонной смеси должно осуществляться глубинными вибраторами ИВ-66. Меры защиты монолитных участков бетона (стыков и т. п.) от возможного воздействия агрессивных сред в период эксплуатации здания: требования по плотности, водонепроницаемости, водоцементному отношению, сведения о марках и расходах цемента, составах заполнителей и добавок, видах лакокрасочных покрытий и способах их нанесения, и т. д. - указываются в конкретном проекте.

Заполнение швов между торцами плит и ригелями, между продольными ребрами плит производится тяжелым бетоном класса В15 на мелком щебне или гравии.

https://zavodjbi.com/

https://zavodjbi.com/

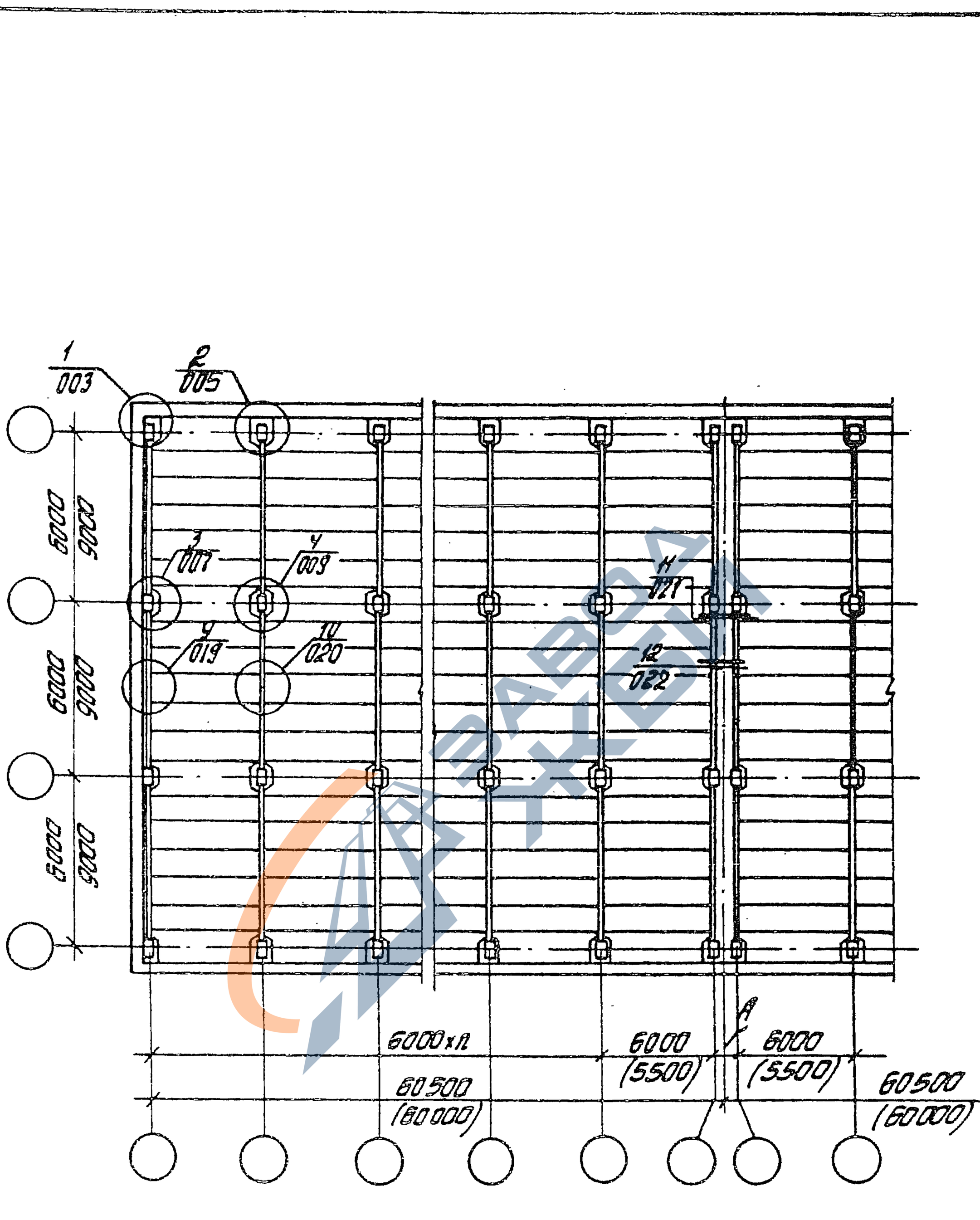

Размер „А" уточняется в зависимости от конструкции стен.

Н. контр.	Зверев			1.020.1-4.6-2 001	
Нач. отд	Кобыш				
ГИП	Клеванов			Маркировочная схема узлов перекрытий	Стадия: Р; Лист: ; Листов: 1
ГИП	Зверев				ЦНИИПромзданий
Рук. гр.	Скворцов				
Ст. инж.	Подколина				
Разраб.	Никитина				

Инв. № подл. | Подпись и дата

https://zavodjbi.com/

https://zavodjbi.com/

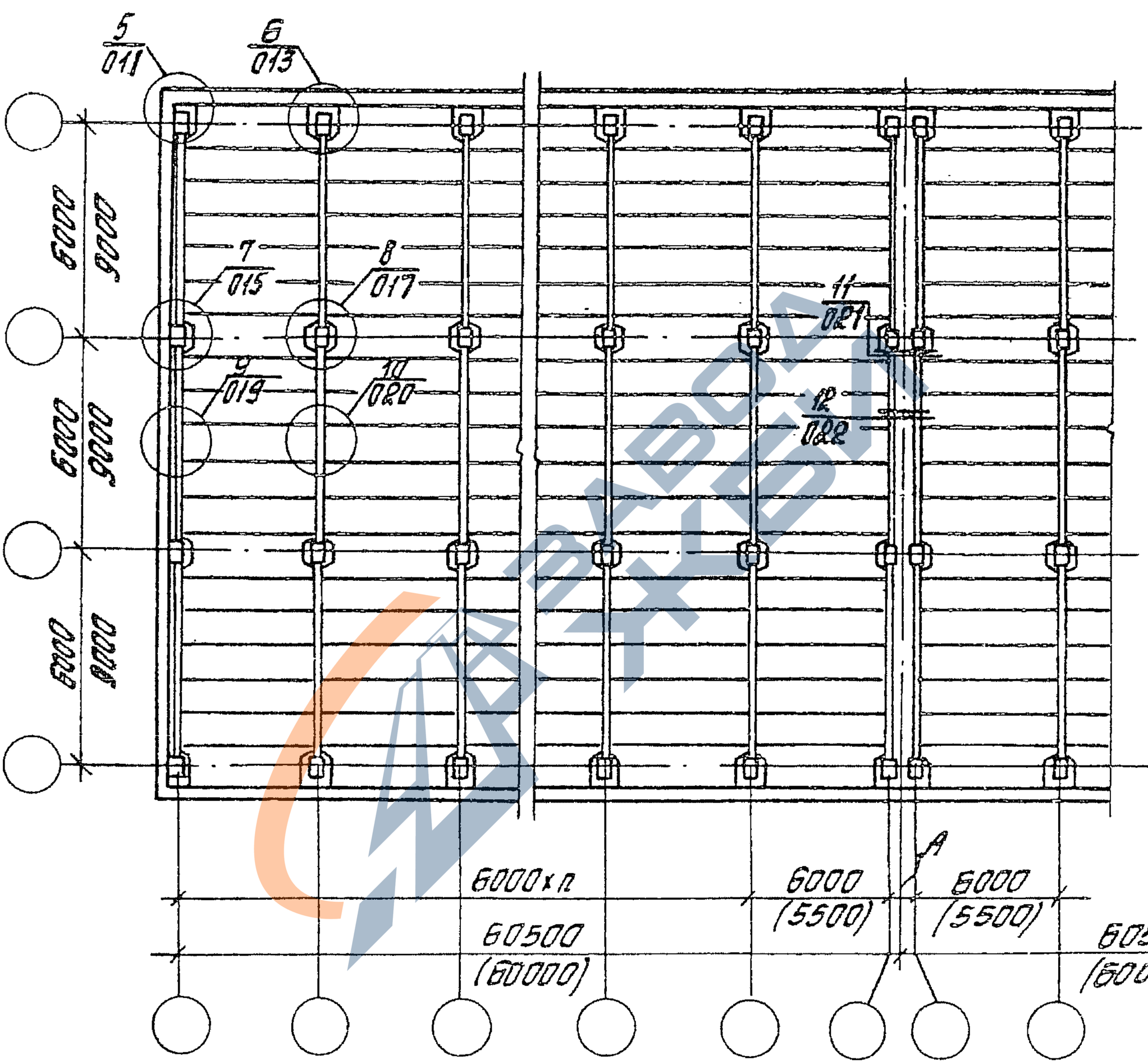

Размер „А" уточняется в зависимости от конструкции стен

Н. контр.	Звереб.		1.020.1-4.6-2 002
Нач. отд.	Кабуш		
ГИП	Кледенов		Маркировочная схема узлов покрытий
ГИП	Звереб		
Рук. гр.	Скворцов		
Ст. инж.	Дорохлина		
Разраб.	Никитина		

Стадия Р | Лист | Листов 1

ЦНИИПРОМЗДАНИЙ

Инв. № подл. | Подпись и дата | Взам. инв. №

https://zavodjbi.com/

https://zavodjbi.com/

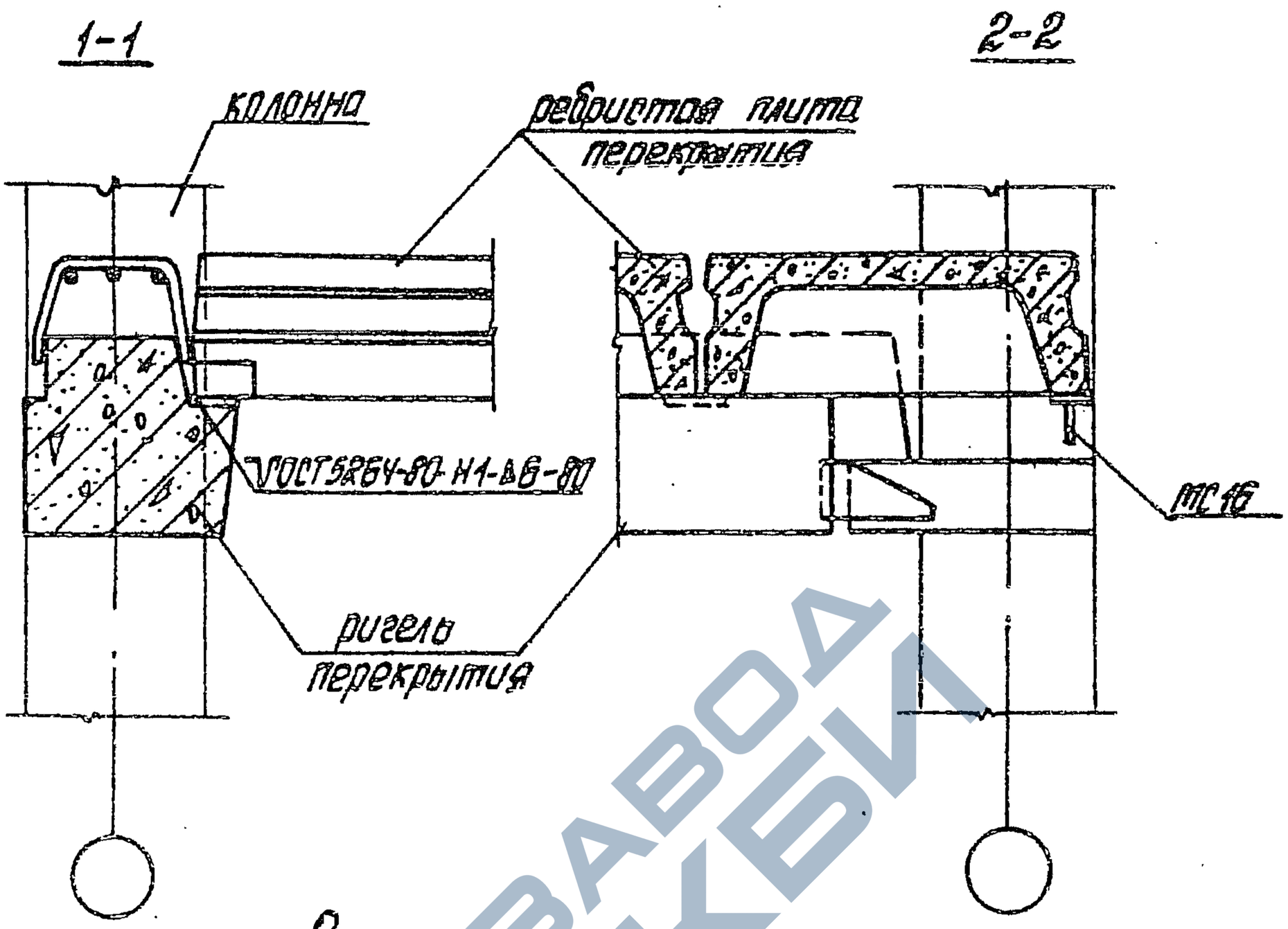

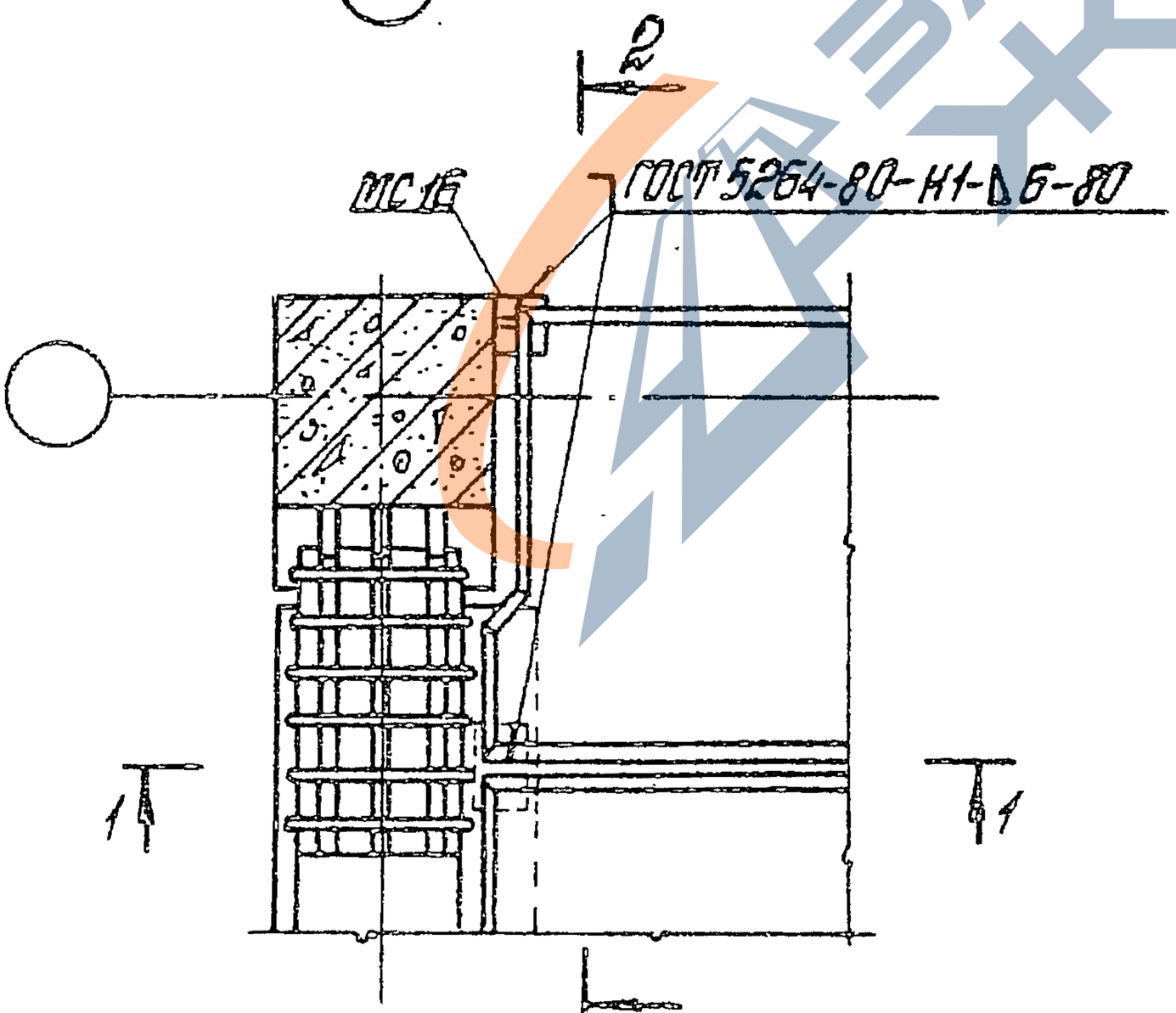

Инв. № подл. | Подпись и дата | Взам. инв. №

Н. контр.	Зверев		
Нач. отд.	Кобыш		
ГИП	Клебанов		
ГИП	Зверев		
Рук. гр.	Скворцов		
Ст. инж.	Породнина		
Разраб.	Никитина		

1.020.1-4. 6-2 003

Узел 1

Стадия	Лист	Листов
Р		1

ЦНИИЭПпромзданий

https://zavodjbi.com/

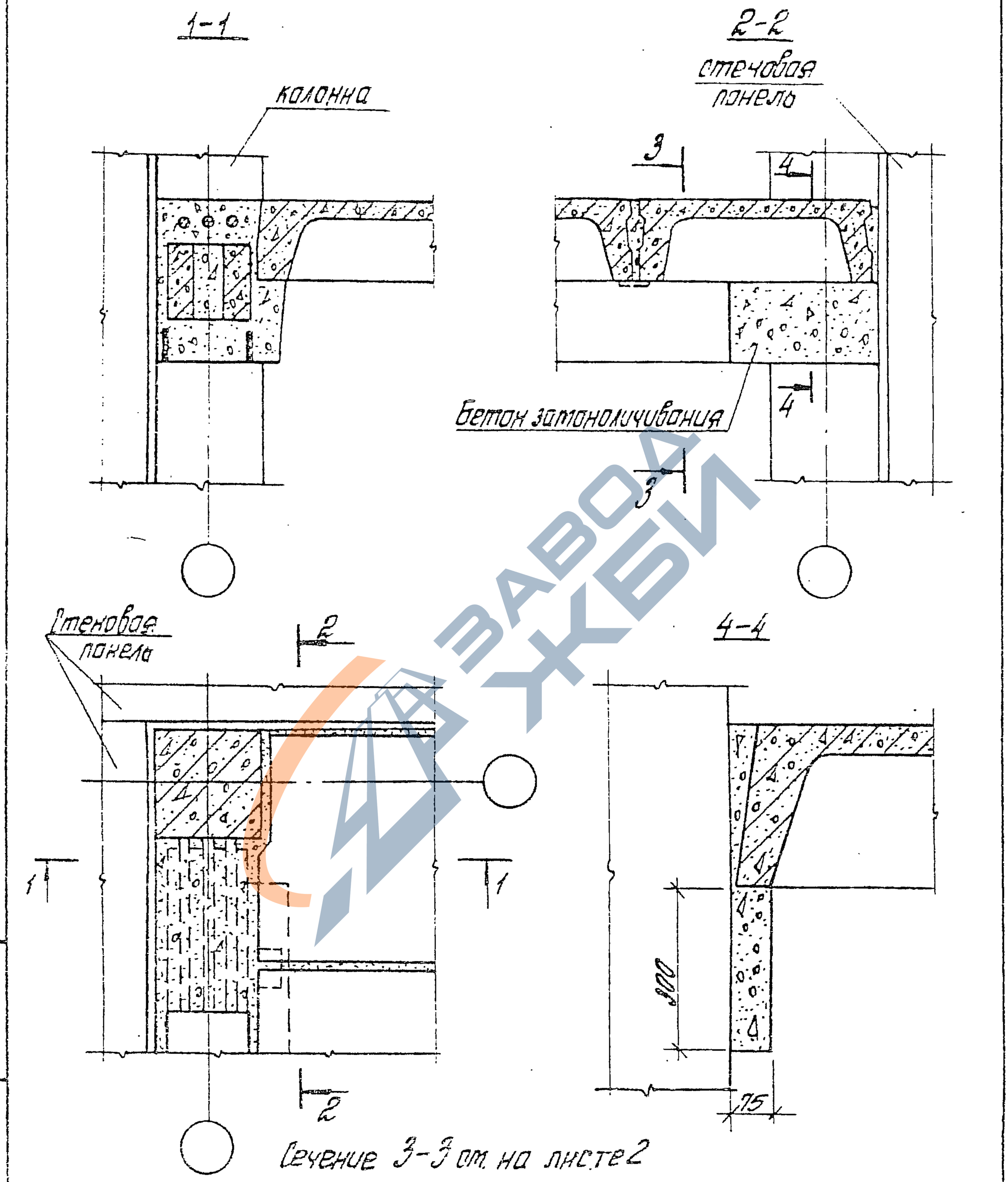

Н. контр.	Зверев		1.020.1-4.6-2 004
Нач. отд.	Кодыш		
СИП	Клебанов		Узел 1 Ополубочный чертеж монолитных участков
СИП	Зверев		
Рук. гр.	Скворцов		
Ст. инж.	Лархалина		
Разраб.	Никитина		

Стадия	Лист	Листов
Р	1	2

ЦНИИПРОМЗДАНИЙ

Инв. № подл. | Подпись и дата | Взам. инв. №

ЗАВОД ЖБИ

https://zavodjbi.com/

3-3

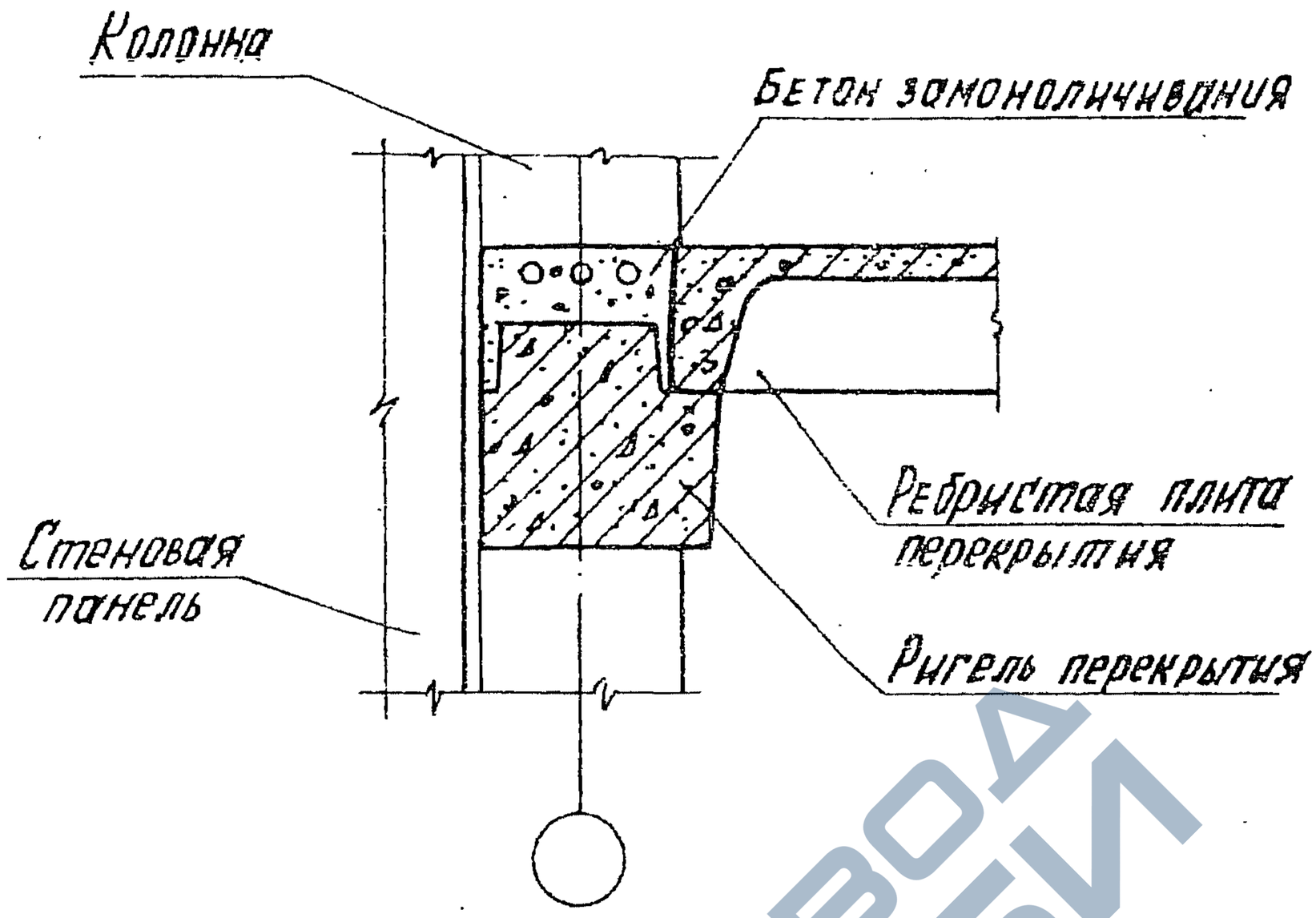

ЗАВОД ЖБИ

Инв. № подл.	Подпись и дата	Взам. инв. №

https://zavodjbi.com/

https://zavodjbi.com/

1-1

2-2

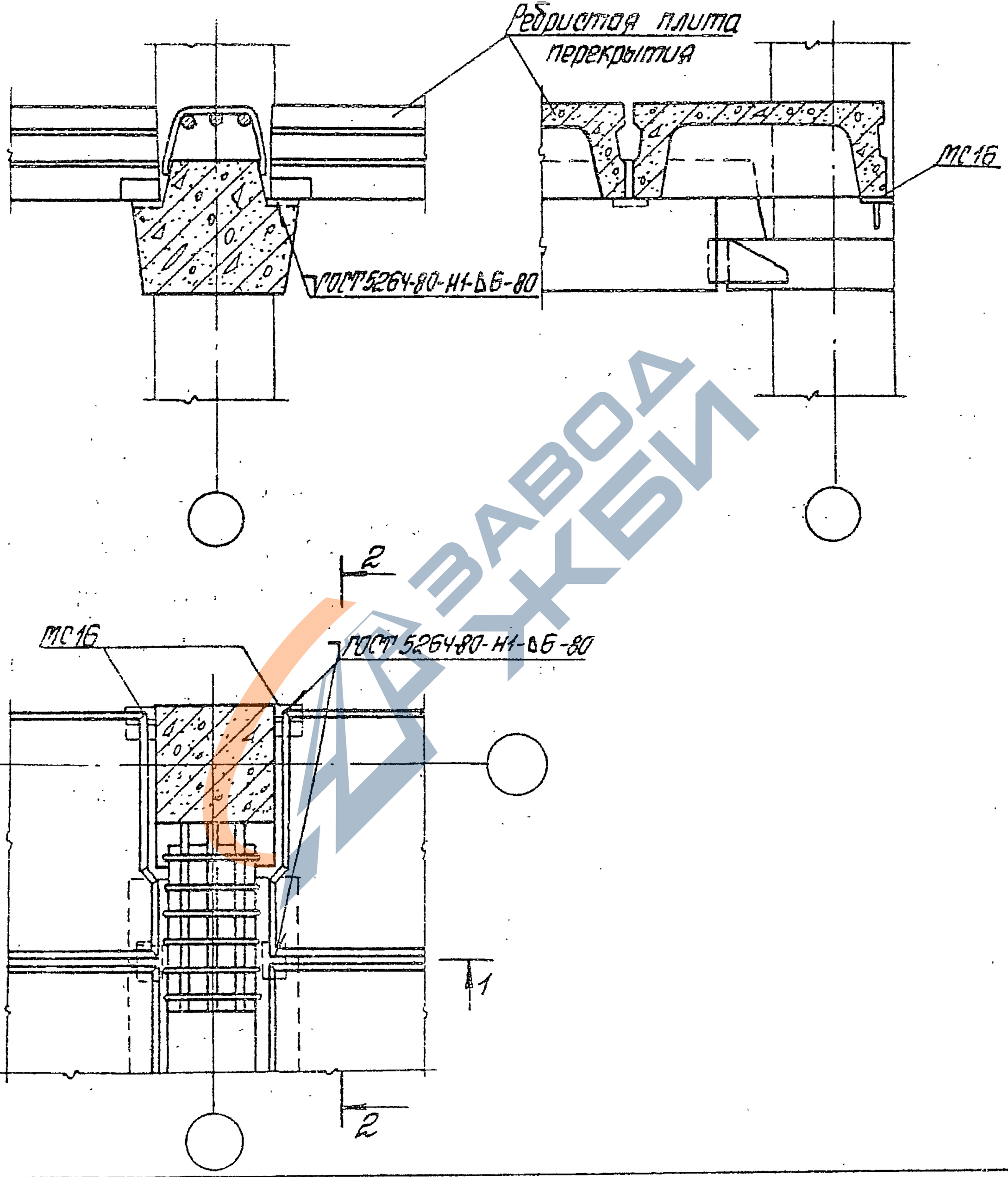

Н. контр.	Зверев		
Нач. отд.	Косош		
ГИП	Карбонов		
ГИП	Зверев		
Рук. гр.	Скворцов		
Ст. инж.	Подхолино		
Разраб.	Никитина		

1.020.1-4.6-2 005

Узел 2

Стадия	Лист	Листов
Р		1

ЦНИИПРОМЗДАНИЙ

Инв. № подл. | Подпись и дата | Взам. инв. №

https://zavodjbi.com/

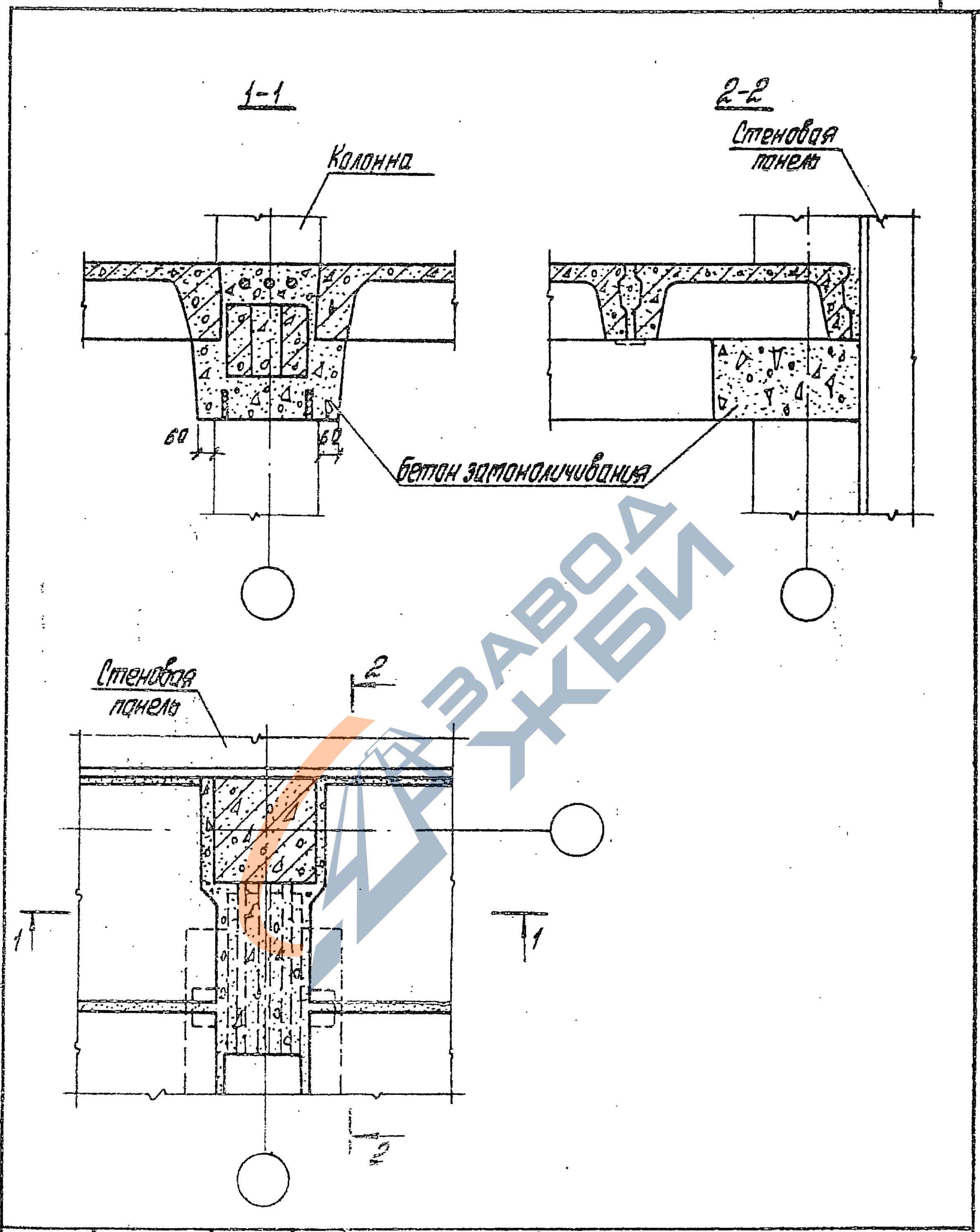

Н. контр.	Зверев		
Нач. отд.	Кодыш		
ГИП	Клебанов		
ГИП	Зверев		
Рук. гр.	Скворцов		
Ст. инж.	Пархолина		
Разраб.	Никитина		

1.020.1-4.6-2 006

Узел 2
Опалубочный чертеж монолитных участков

Стадия	Лист	Листов
Р		1

ЦНИИПРОМЗДАНИЙ

Инв. № подл. | Подпись и дата | Взам. инв. №

22231 13

https://zavodjbi.com/

1-1

2-2

ГОСТ 5264-80-Н1-А6-80

Ригель перекрытия

Сетки условно не показаны

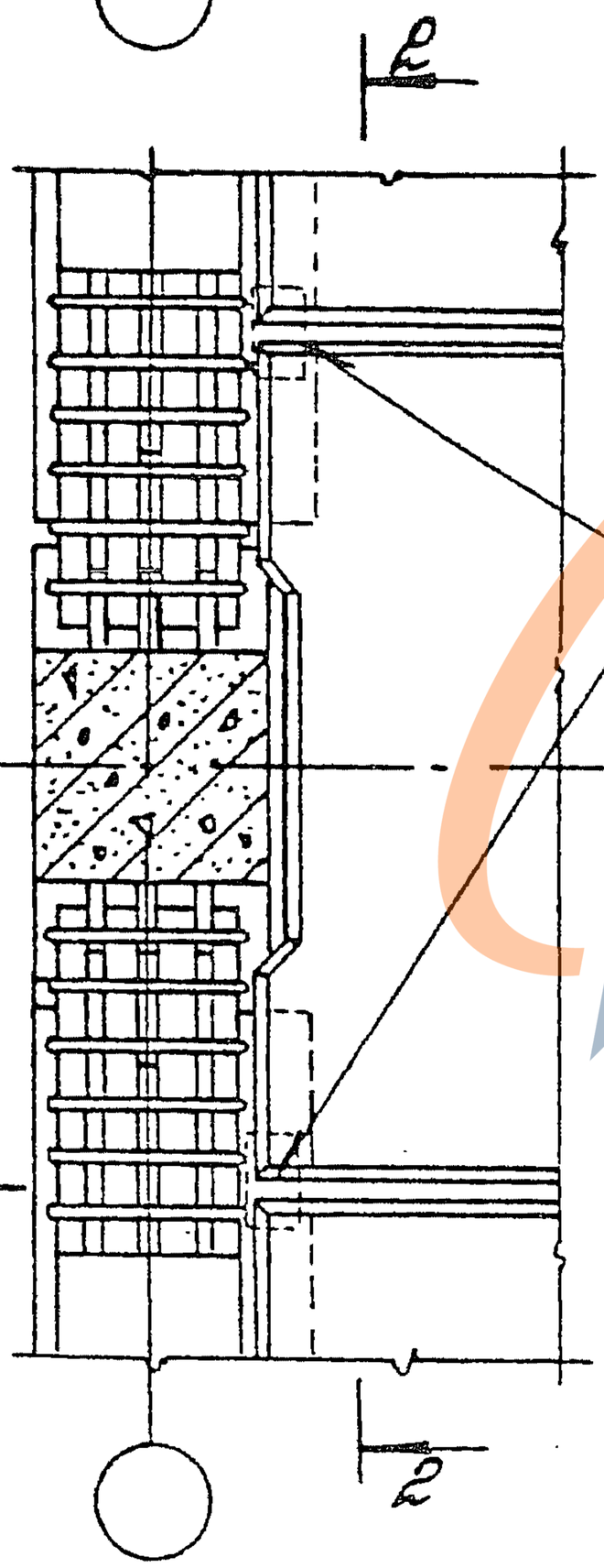

ГОСТ 5264-80-Н1-А6-80

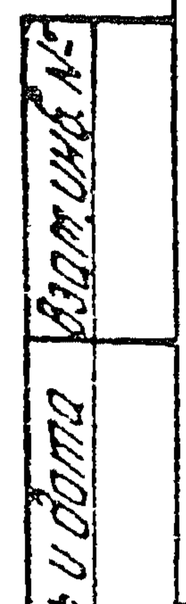

Взам. инв. №

Подпись и дата

Инв. № подл.

Н. контр.	Зверев		
Нач. отд.	Кобыш		
ГИП	Клебанов		
ГИП	Зверев		
Рук. гр.	Скворцов		
Ст. инж.	Подхалко		
Разраб.	Никитина		

1.020.1-4.6-2 007

Узел 3

Стадия	Лист	Листов
Р		1

ЦНИИПРОМЗДАНИЙ

https://zavodjbi.com/

22231 14

https://zavodjbi.com/

1-1

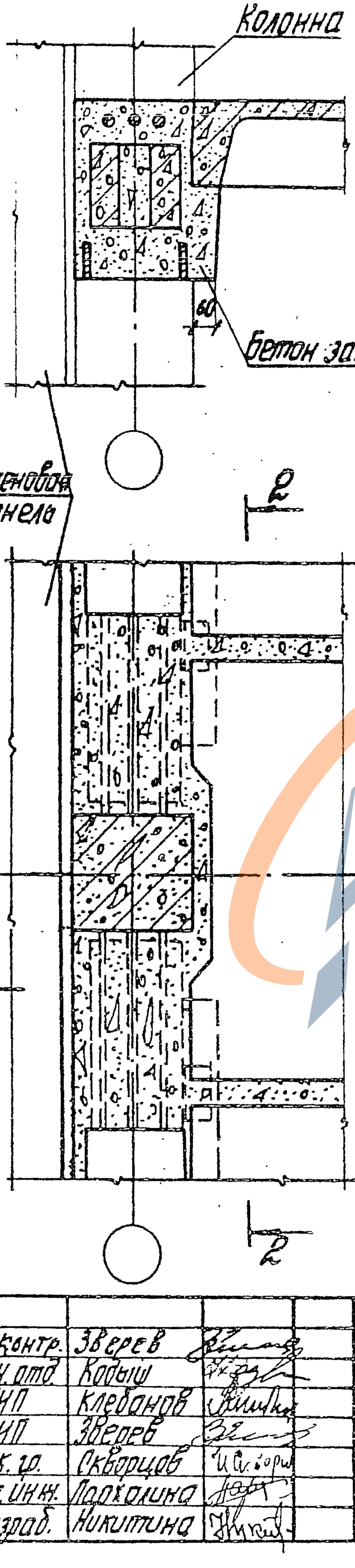

2-2

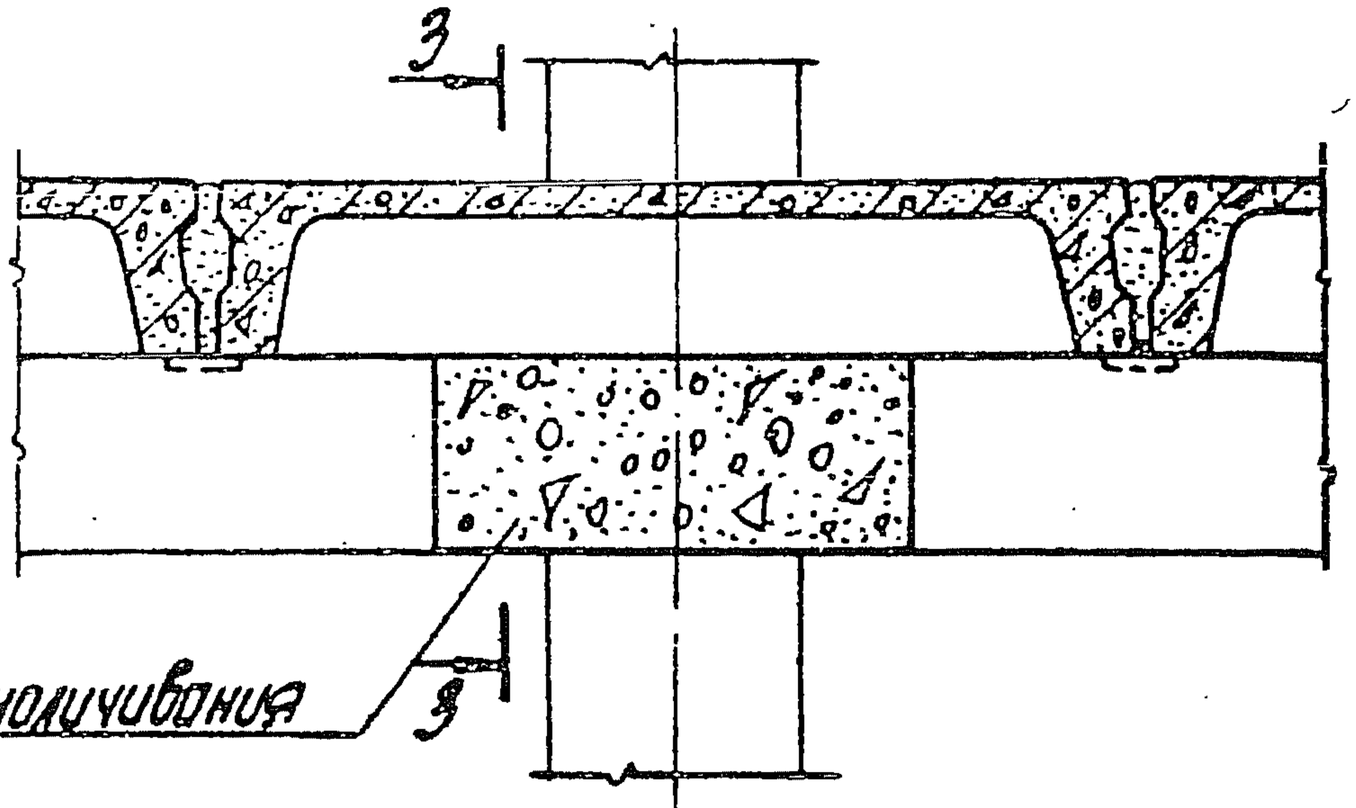

3-3

Н. контр.	Зверев		
Нач. отд.	Кобыш		
ГИП	Клебанов		
ГИП	Зверев		
Рук. гр.	Скворцов		
Ст. инж.	Лодыгина		
Разраб.	Никитина		

Инв. № подл. | Подпись и дата

1.020.1-4. 6-2 008

Узел 3
Полупубочный чертеж монолитных участков

Стадия	Лист	Листов
Р		1

ЦНИИПРОМЗДАНИЙ

https://zavodjbi.com/

https://zavodjbi.com/

1-1

2-2

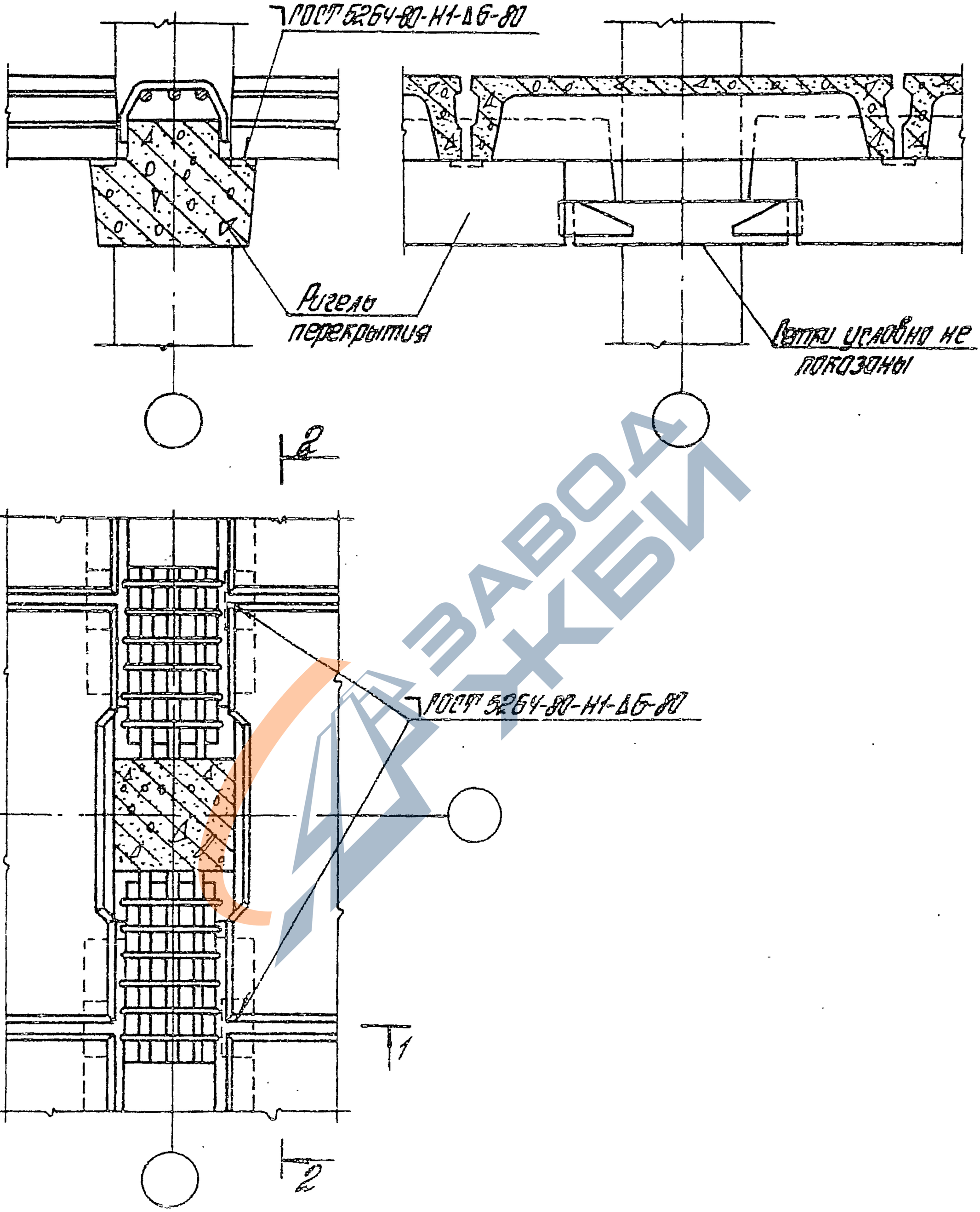

Н. контр.	Зверев		
Нач. отд.	Кобец		
ГИП	Клеснов		
ГИП	Зверев		
Рук. гр.	Скворцов		
Ст. инж.	Подолино		
Разраб.	Никитина		

1.020.1-4.6-2 009

Узел 4

Стадия	Лист	Листов
Р		1

ЦНИИПРОМЗДАНИЙ

Инв. № подл. | Подпись и дата | Взам. инв. №

https://zavodjbi.com/

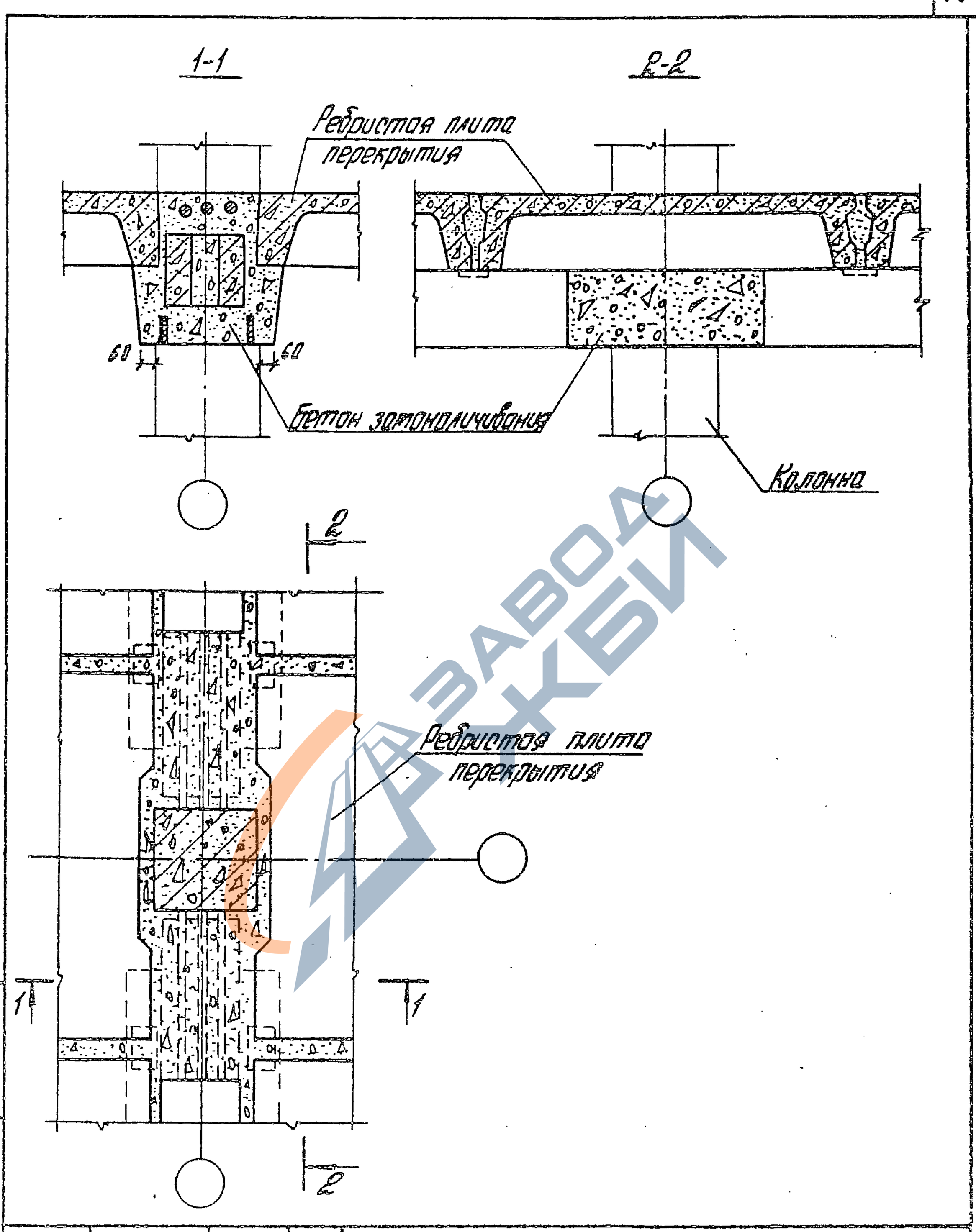

Н. контр.	Зверев		
Нач. отд.	Кобыш		
ГИП	Кледанов		
ГИП	Зверев		
Рук. гр.	Скворцов		
Ст. инж.	Лархалина		
Разраб.	Никутина		

1.020.1-4. Б-2 010

Узел 4
Опалубочный чертеж монолитных участков

Стадия	Лист	Листов
Р		1

ЦНИИПРОМЗДАНИЙ

Инв. № подл. | Подпись и дата | Взам. инв. №

https://zavodjbi.com/

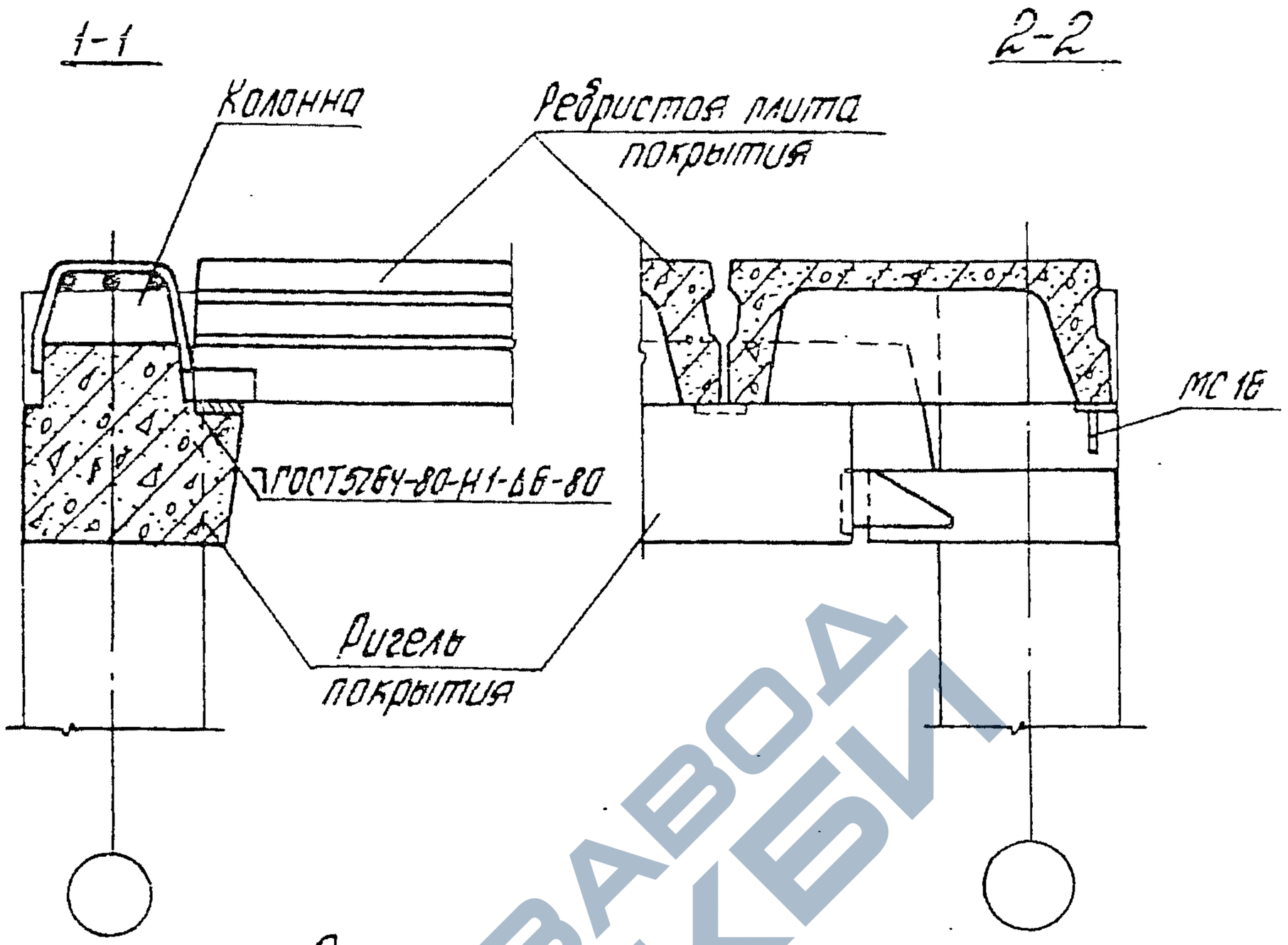

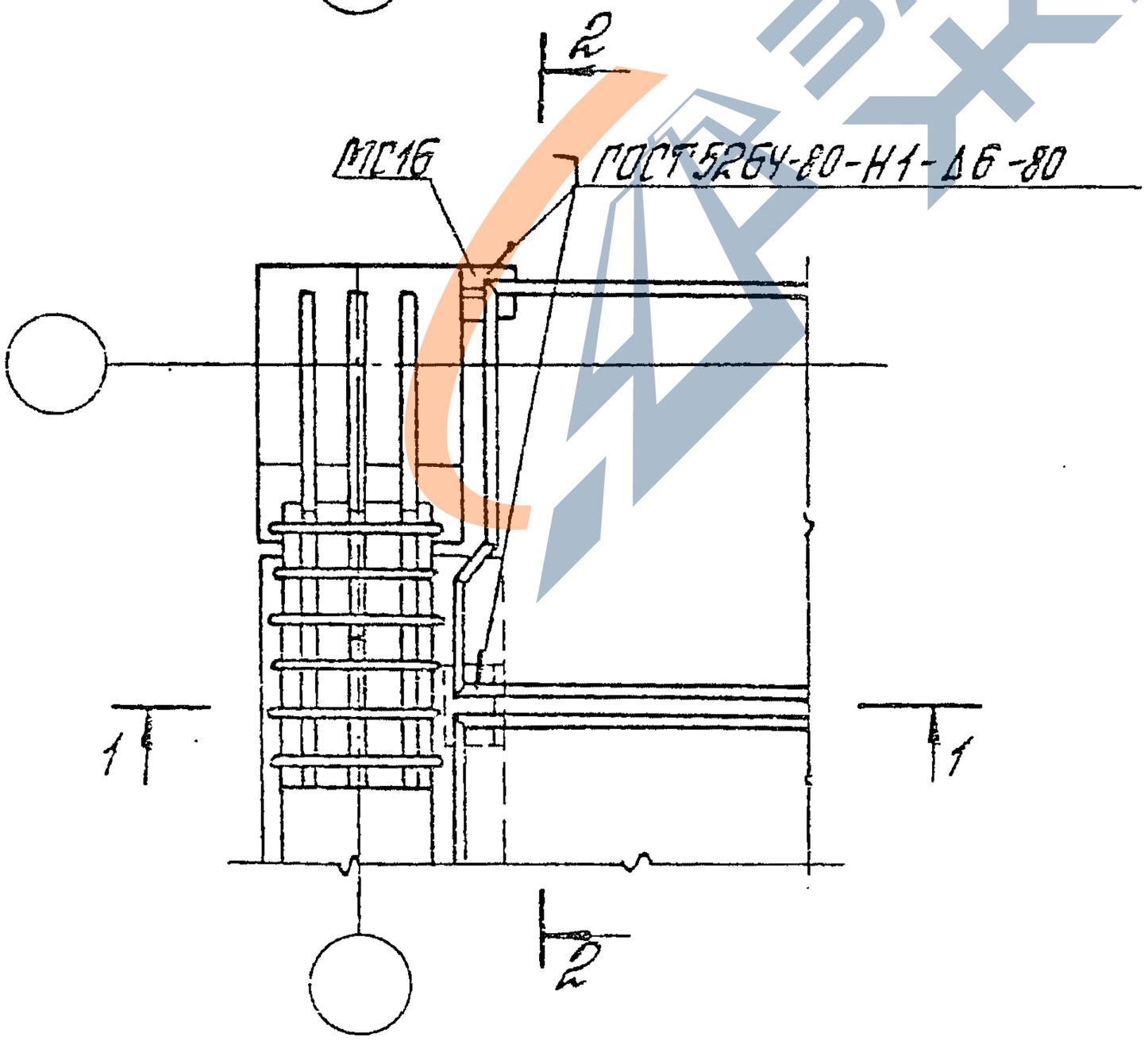

Инв. № подл. | Подпись и дата | Взам. инв. №

Н. контр.	Зверев		
Нач. отд.	Кобзш		
ГИП	Клебанов		
ГИП	Зверев		
Рук. гр.	Скворцов		
Гл. инж.	Подхалина		
Разраб.	Набушино		

1.020.1-4.6-2 01

Узел 5

Стадия	Лист	Листов
Р		1

ЦНИИПромзданий

https://zavodjbi.com/

https://zavodjbi.com/

1-1

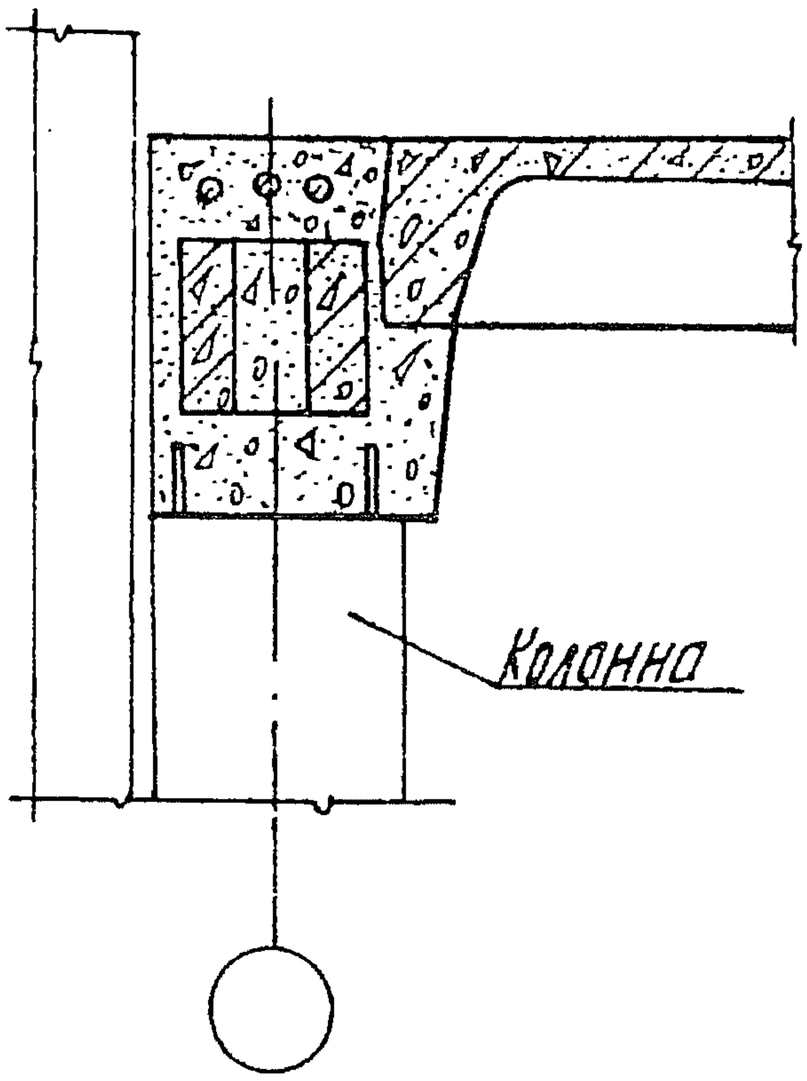

2-2

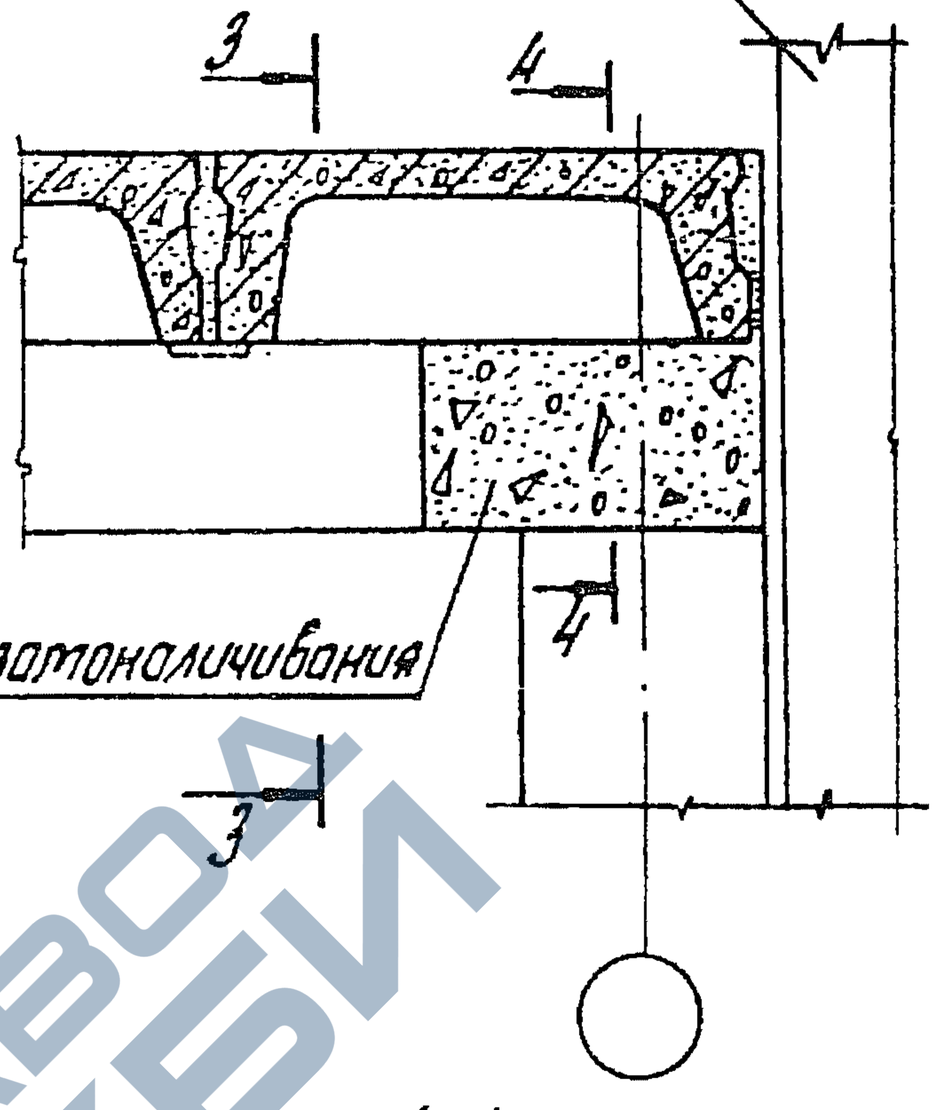

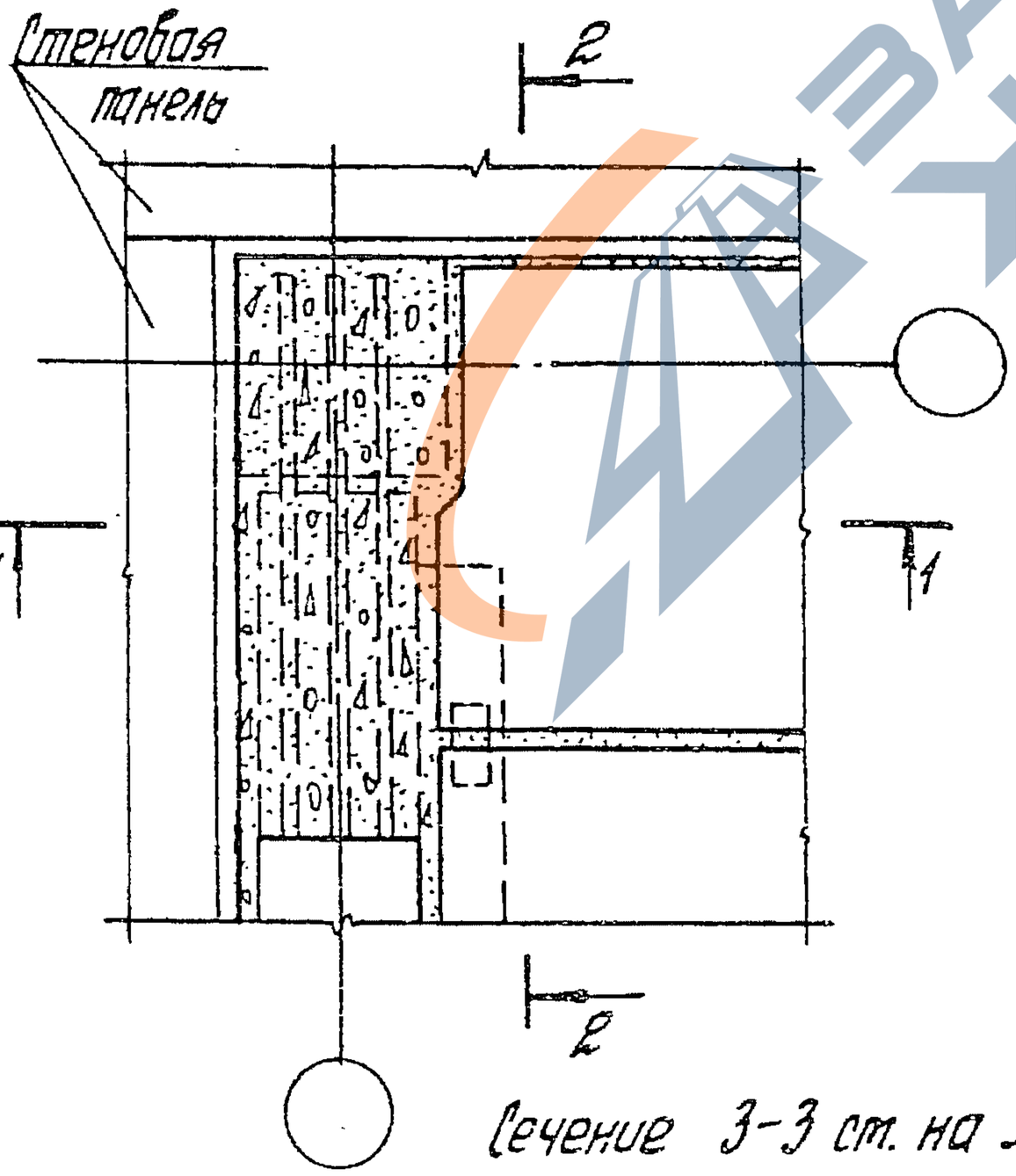

4-4

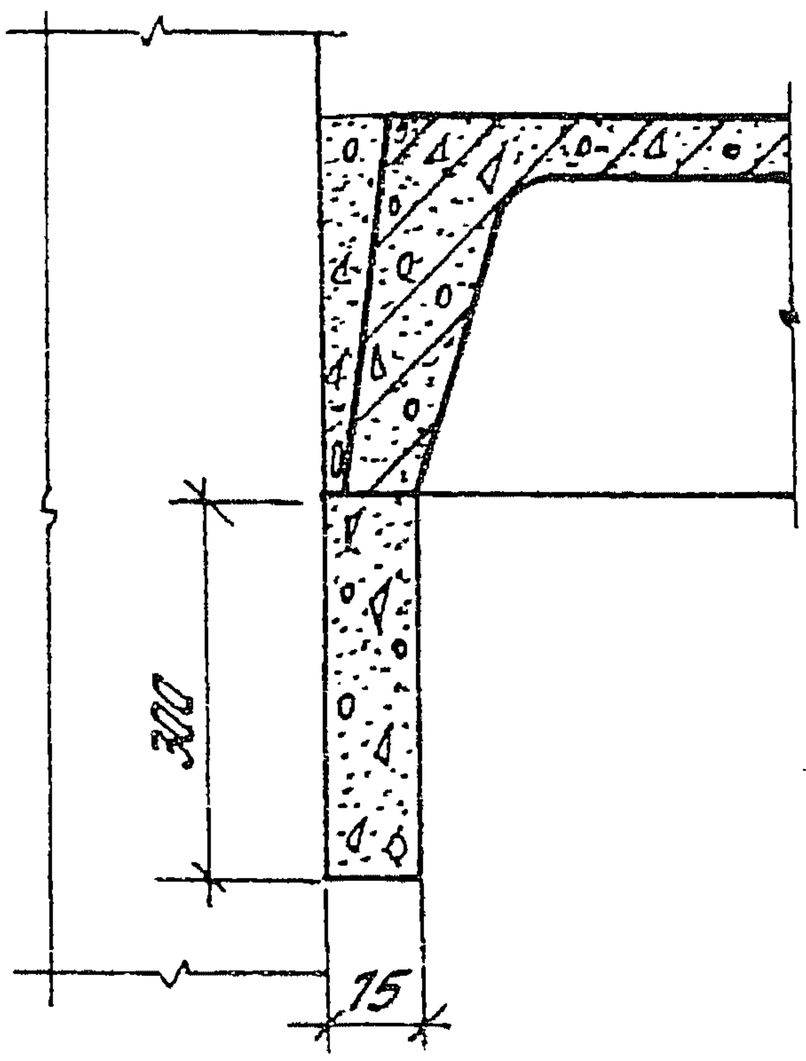

Сечение 3-3 см. на листе 2

Н. контр.	Зверев		
Нач. отд.	Кобош		
СИП	Клеванов		
СИП	Зверев		
Рук. гр.	Скворцов		
Ст. инж.	Парфолина		
Разраб.	Таврушина		

1.020.1-4.6-2 012

Узел 5
Опалубочный чертеж монолитных участков

Стадия	Лист	Листов
Р	1	2

ЦНИИПРОМЗДАНИЙ

Инв. № подл. | Подпись и дата | Взам. инв. №

22231 19

https://zavodjbi.com/

https://zavodjbi.com/

3–3

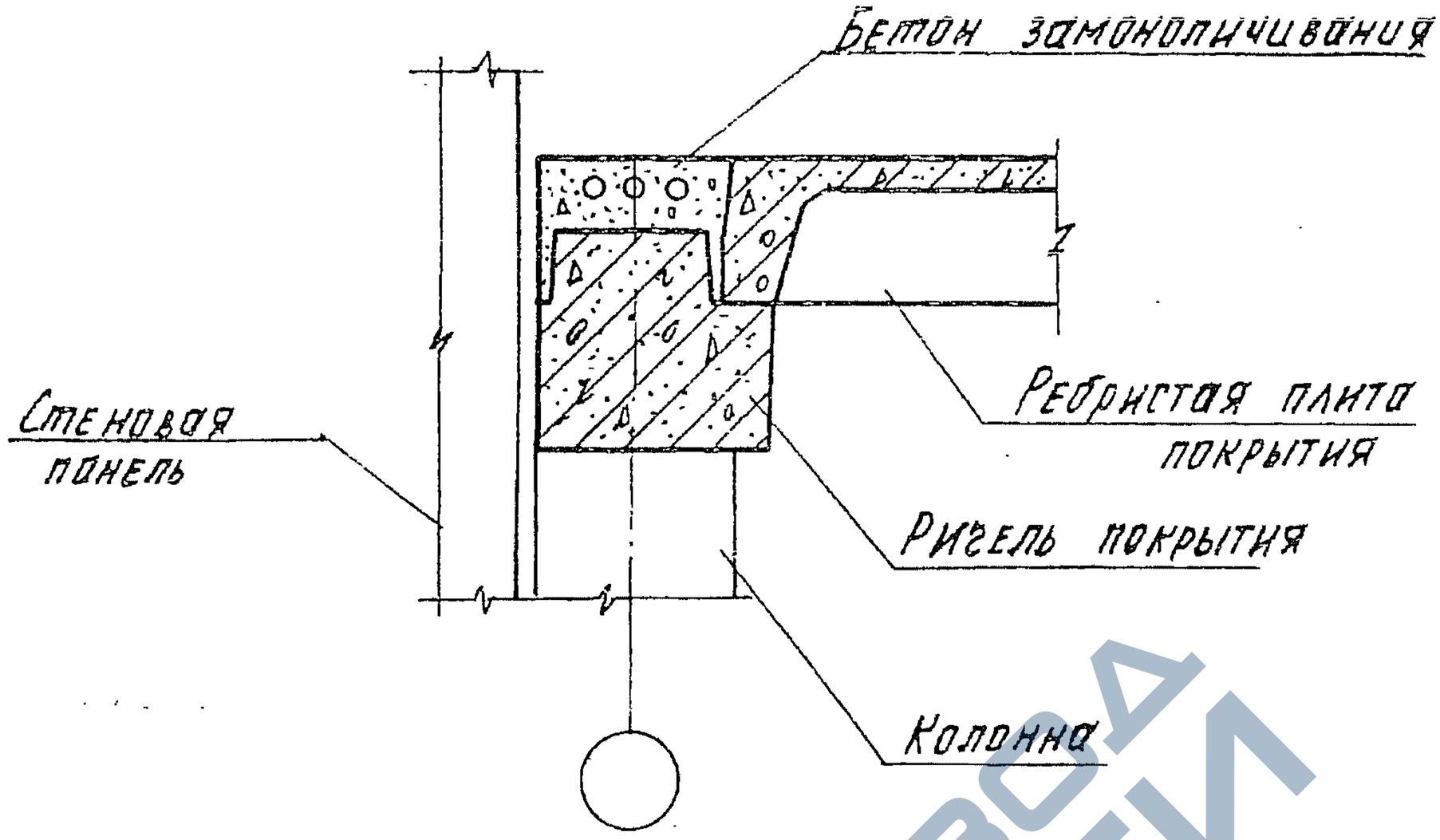

ЗАВОДА ЖБИ

Инв. № подл.	Подпись и дата	Взам. инв. №	

https://zavodjbi.com/

22231 20

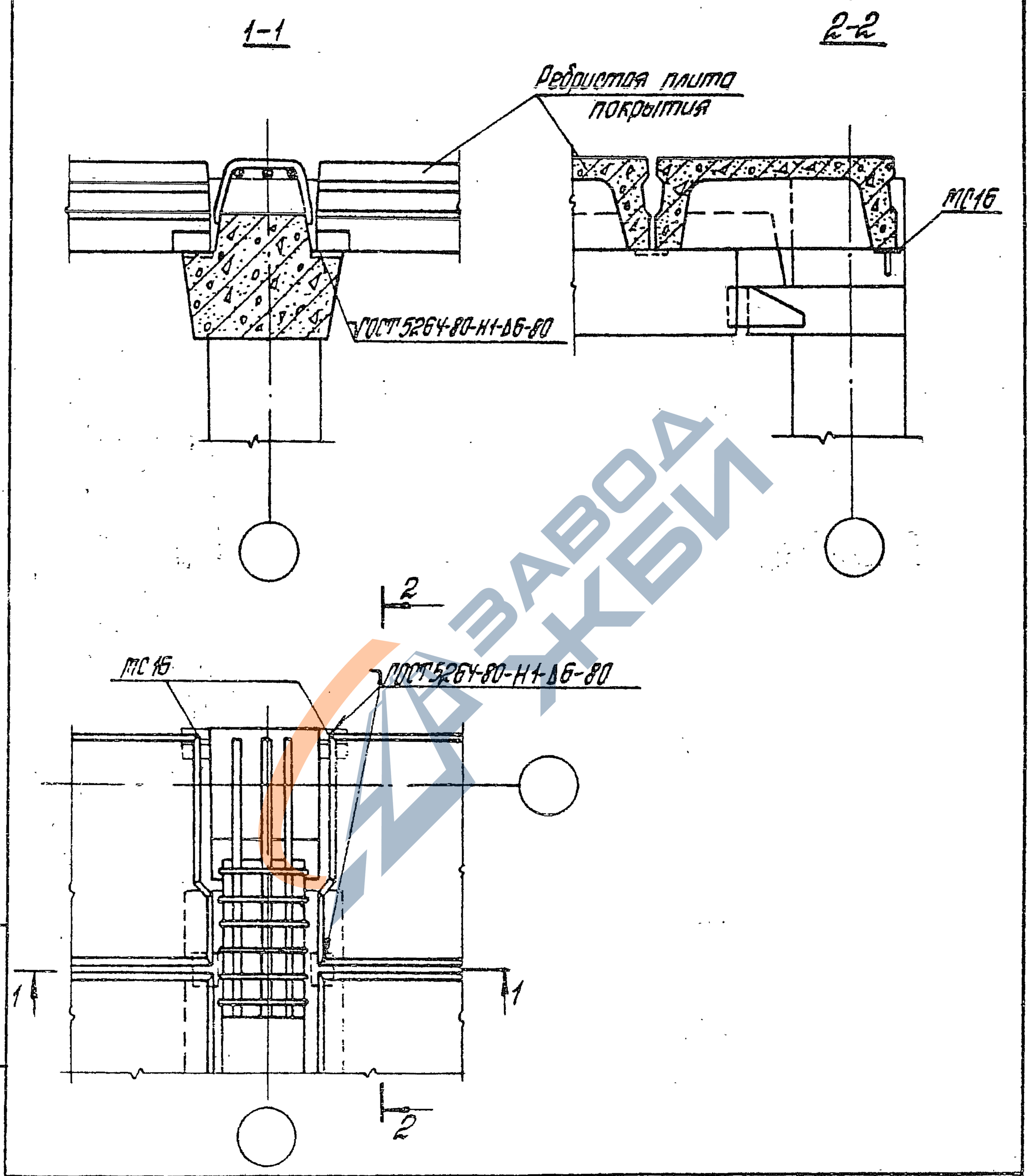

Н. контр.	Зверев		
Нач. отд.	Кодыш		
ГИП	Клебанов		
ГИП	Зверев		
Рук. гр.	Скворцов		
Ст. инж.	Пархолина		
Разраб.	Маврушина		

1.020.1-4.6-2 013

Узел 6

Стадия	Лист	Листов
Р		1

ЦНИКПРОМЗДАНИЙ

Инв. № подл. | Подпись и дата | Взам. инв. №

https://zavodjbi.com/

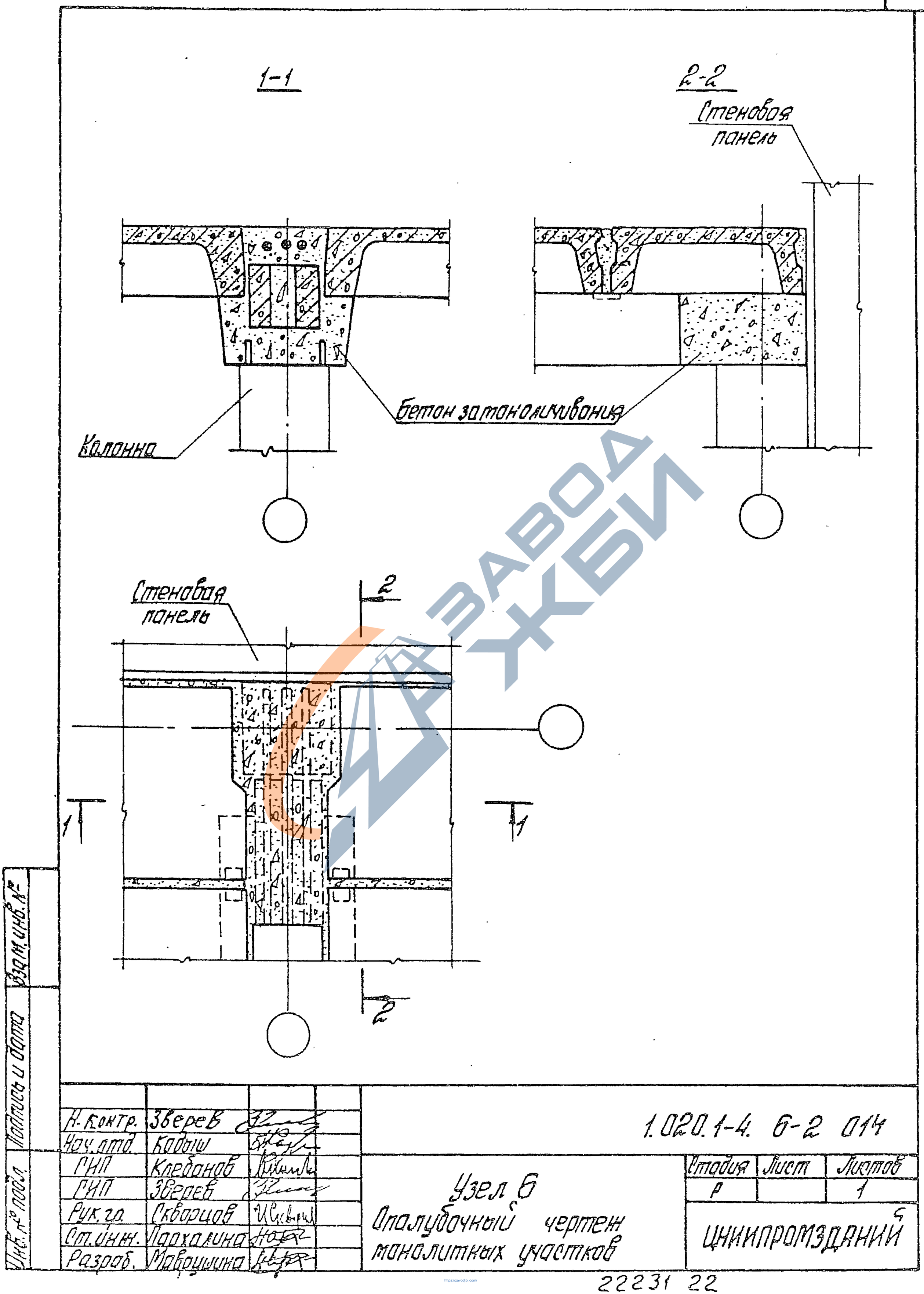

Н. контр.	Зверев		1.020.1-4. 6-2 014
Нач. отд.	Кадыш		
ГИП	Клебанов		Стадия: Р; Лист: ; Листов: 1
ГИП	Зверев		Узел 6 Опалубочный чертеж монолитных участков
Рук. гр.	Скворцов		ЦНИИПРОМЗДАНИЙ
Ст. инж.	Пархалина		
Разраб.	Маврушина		

Инв. № подл. | Подпись и дата | Взам. инв. №

https://zavodjbi.com/

22231 22

https://zavodjbi.com/

1-1

2-2

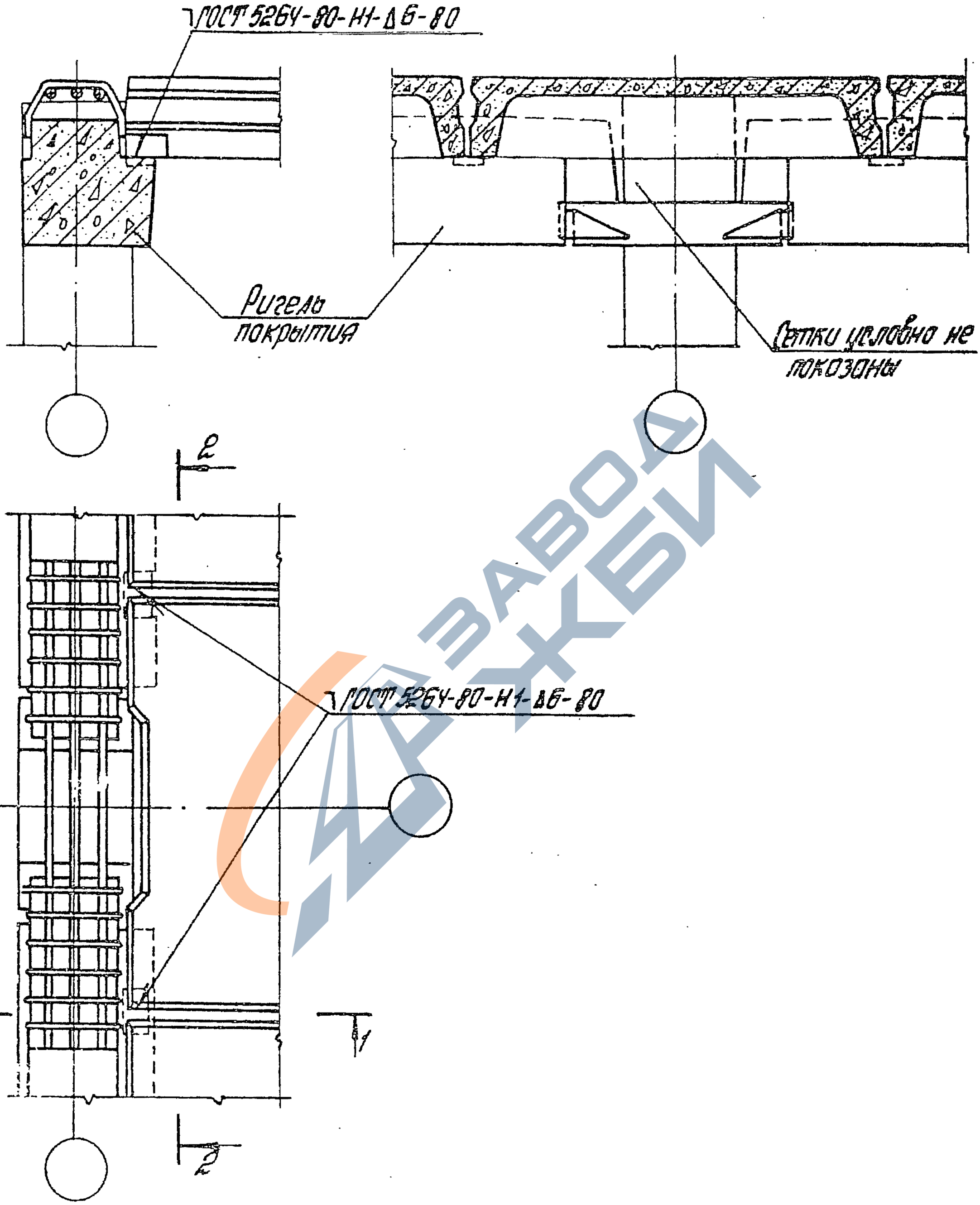

Н. контр.	Зверев		
Нач. отд.	Кобель		
ГИП	Клебанов		
ГИП	Зверев		
Рук. гр.	Скворцов		
Ст. инж.	Пархалина		
Разраб.	Никитина		

1.020.1-4.6-2 015

Узел 7

Стадия	Лист	Листов
Р		1

ЦНИИПРОМЗДАНИЙ

Инв. № подл. | Подпись и дата | Взам. инв. №

https://zavodjbi.com/

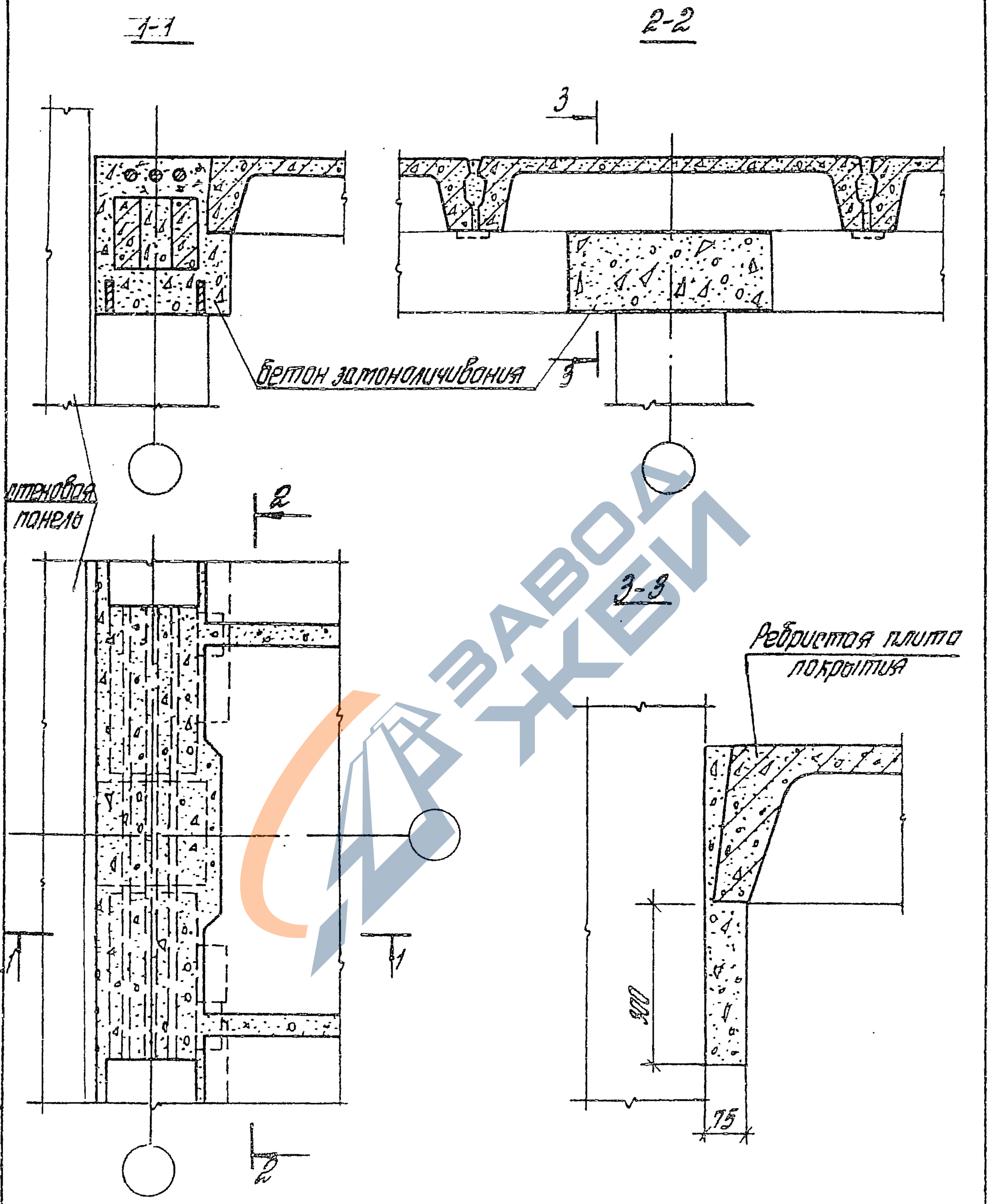

Н. контр.	Зверев		
Нач. отд.	Кодыш		
ГИП	Клебанов		
ГИП	Зверев		
Рук. гр.	Скворцов		
Ст. инж.	Лархалина		
Разраб.	Маврушина		

1.020.1-4. 8-2 016

Узел 7
Ополубочный чертеж монолитных участков

Стадия	Лист	Листов
Р		1

ЦНИИПРОМЗДАНИЙ

Инв. № подл. | Подпись и дата | Взам. инв. №

ЗАВОД ЖБИ

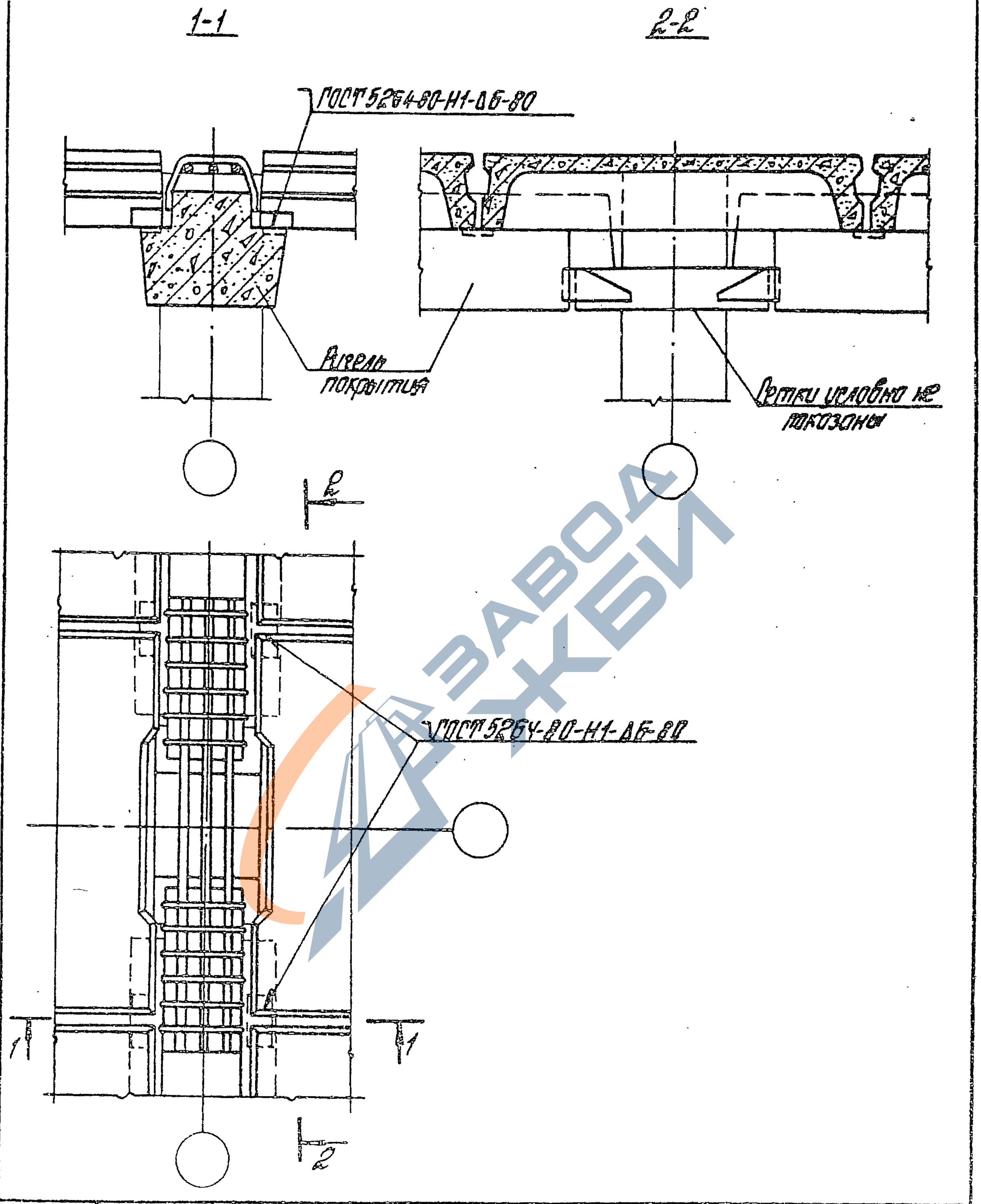

Н. контр.	Зверев		
Нач. отд.	Кодыш		
ГИП	Клеванов		
ГИП	Зверев		
Рук. гр.	Скворцов		
Ст. инж.	Парколина		
Разраб.	Мавришина		

1.020.1-4. 6-2 017

Узел 8

Стадия	Лист	Листов
Р		1

ЦНИИПРОМЗДАНИЙ

Инв. № подл. | Подпись и дата | Взам. инв. №

ЗАВОД ЖБИ

https://zavodjbi.com/

1-1

2-2

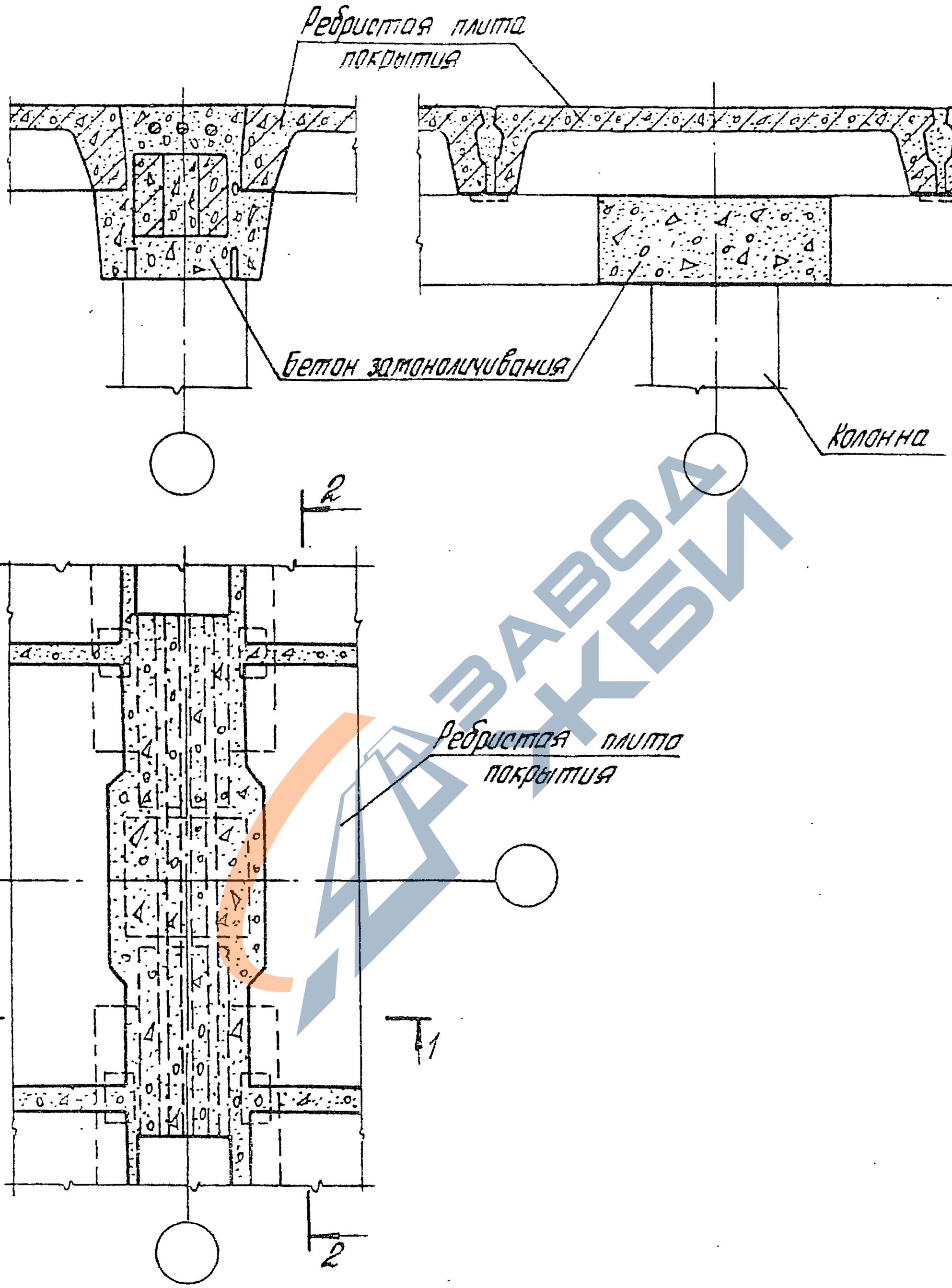

Н. контр.	Зверев		
Нач. отд.	Кобаш		
ГИП	Клевонов		
ГИП	Зверев		
Рук. гр.	Скворцов		
Ст. инж.	Пархалина		
Разраб.	Поврушина		

Инв. № подл. | Подпись и дата | Взам. инв. №

1.020.1-4.6-2 018

Узел 8
Полупрофильный чертеж монолитных участков

Стадия	Лист	Листов
Р		1

ЦНИИПРОМЗДАНИЙ

22231 26

https://zavodjbi.com/

https://zavodjbi.com/

1-1

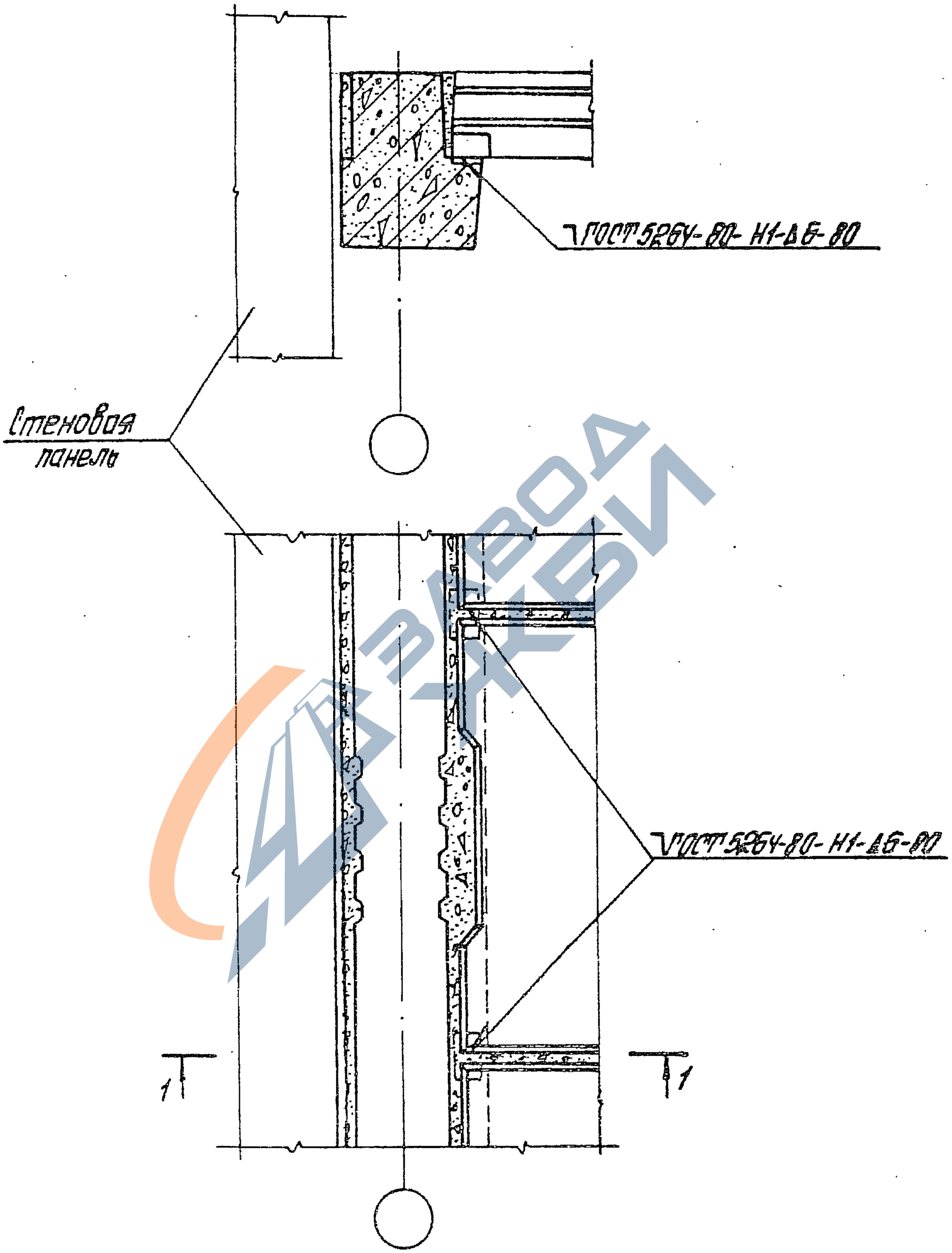

Н.контр.	Зверев		
Нач.отд.	Кобыш		
ГИП	Клебанов		
ГИП	Зверев		
Рук.гр.	Скворцов		
Ст.инж.	Прохолина		
Разраб.	Никитина		

1.020.1-4.6-2 019

Узел 9

Стадия	Лист	Листов
Р		1

ЦНИИПРОМЗДАНИЙ

Инв.№ подл. | Подп. и дата | Взам.инв.№

https://zavodjbi.com/

https://zavodjbi.com/

1-1

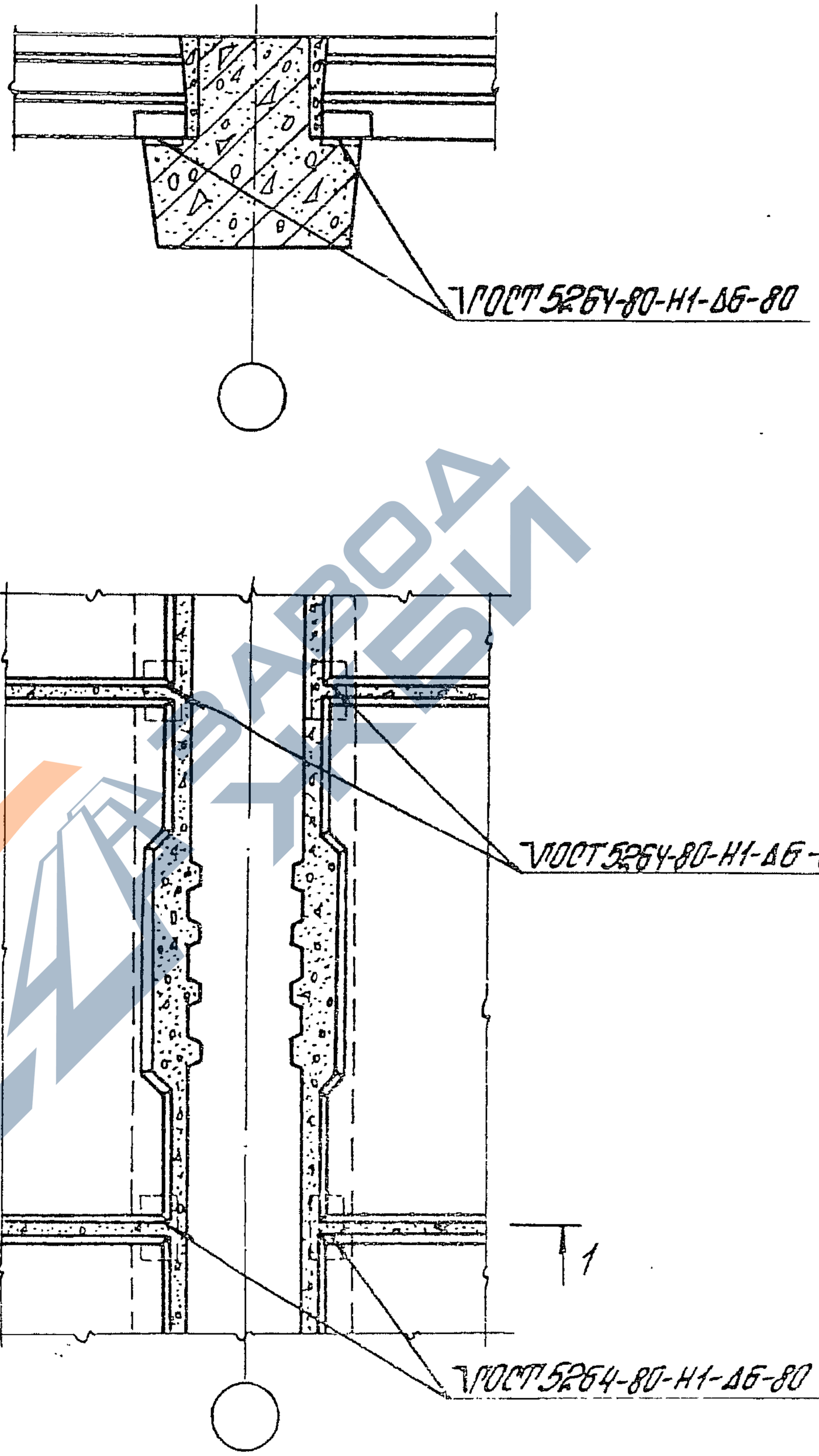

Инв. № подл.	Подпись и дата	Взам. инв. №				
Н. контр.	Зверев		1.020.1-4. 6-2 020			
Нач. отд.	Кобыш					
ГИП	Кледанов			Стадия	Лист	Листов
ГИП	Зверев			Р		1
Рук. гр.	Скворцов		Узел 10	ЦНИИПРОМЗДАНИЙ		
Ст. инж.	Пороллино					
Разраб.	Никитина					

https://zavodjbi.com/

https://zavodjbi.com/

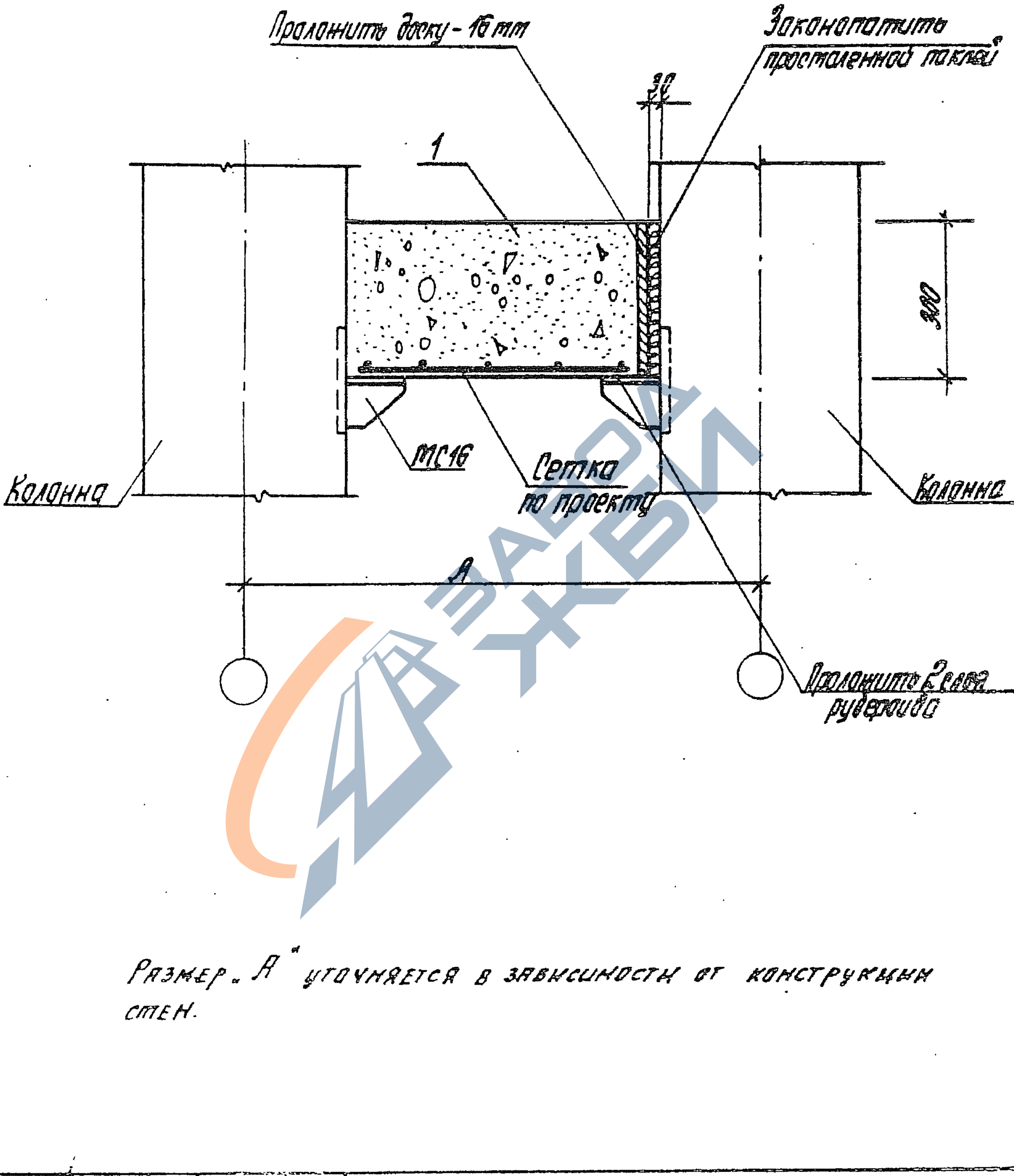

Размер „А" уточняется в зависимости от конструкции стен.

Инв. № подл. | Подпись и дата | Взам. инв. №

Н. контр.	Зверев		
Нач. отд.	Кодош		
ГИП	Клеванов		
ГИП	Зверев		
Рук. гр.	Скворцов		
Разраб.	Никитина		

1.020.1-4.6-2 021

Узел 11

Стадия	Лист	Листов
Р		1

ЦНИИПРОМЗДАНИЙ

https://zavodjbi.com/

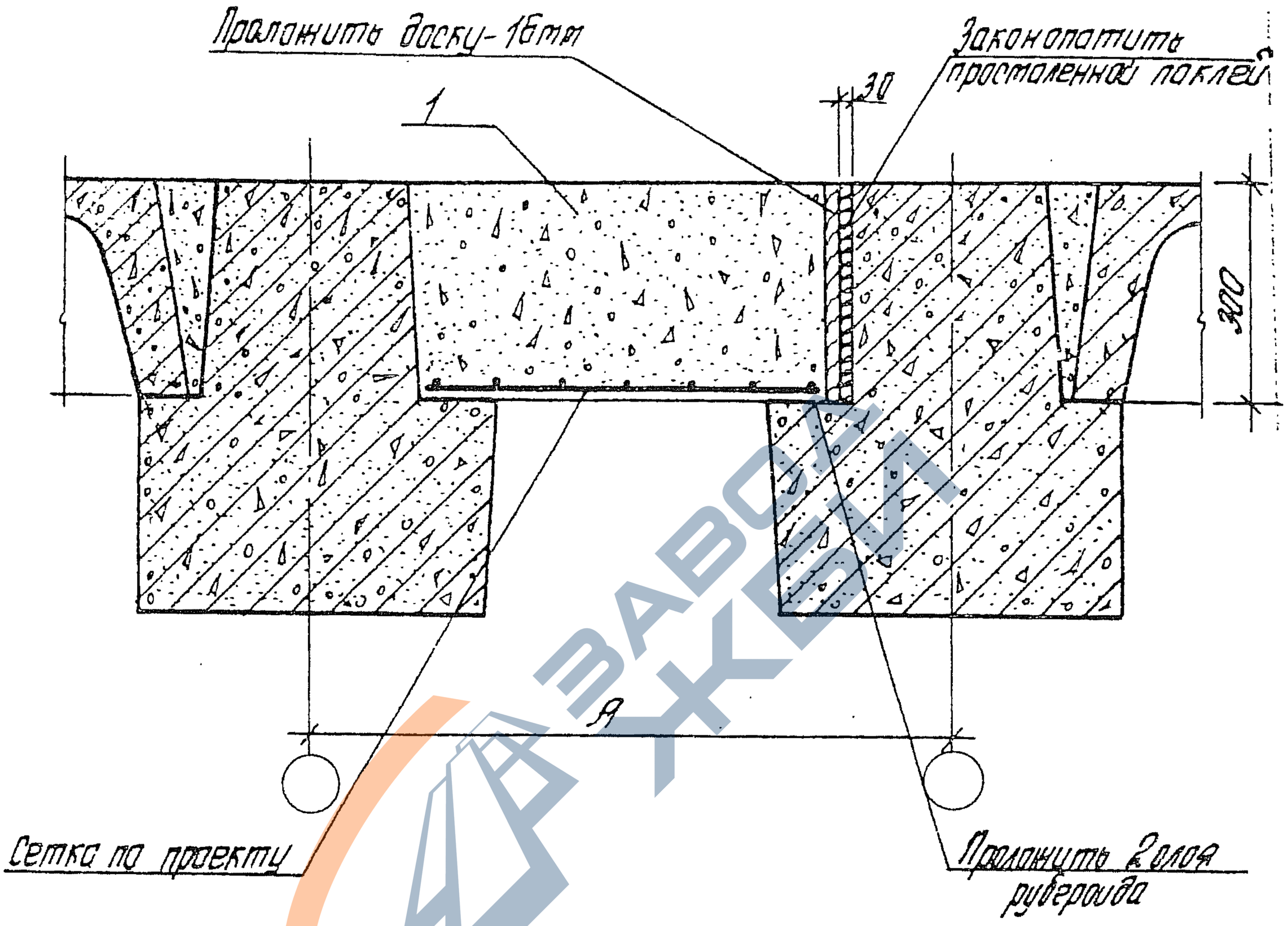

Размер „А" уточняется в зависимости от конструкции стен.

Н. контр.	Зверев			1.020.1-4.6-2 022
Нач. отд.	Кодыш			Узел 12
ГИП	Клебанов			Стадия: Р; Лист; Листов: 1
ГИП	Зверев			ЦНИИПРОМЗДАНИЙ
Рук. гр.	Скворцов			
Разраб.	Маврушина			

Инв. № подл. | Подпись и дата | Взам. инв. №

https://zavodjbi.com/

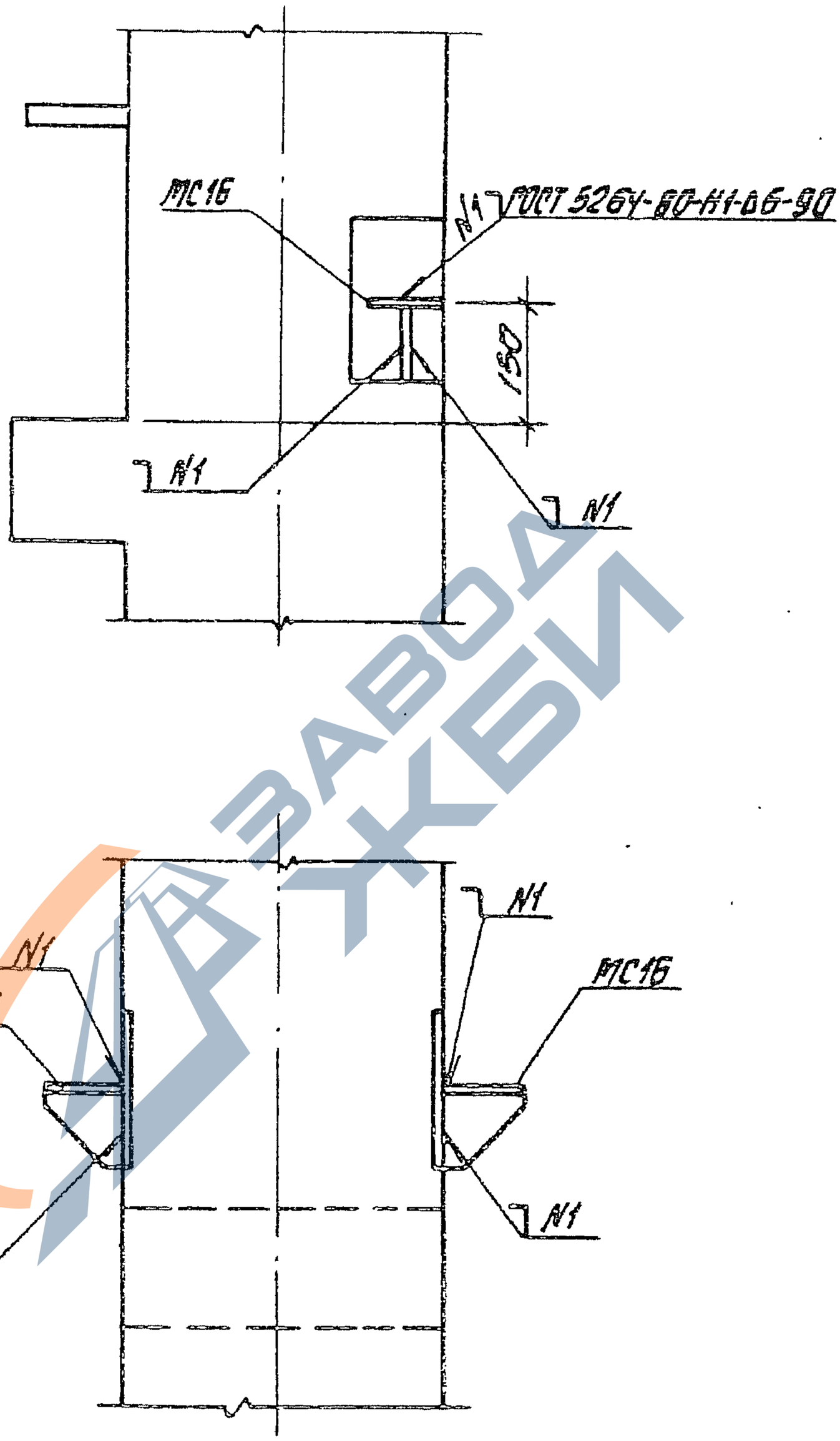

Инв.№ подл. | Подпись и дата | Взам.инв.№

Н. контр.	Зверев		
Нач. отд.	Кобыш		
ГИП	Клеванов		
ГИП	Зверев		
Рук. гр	Скворцов		
Разраб.	Никитина		

1.020.1-4.6-2 023

Деталь крепления столика МС16 к колонне

Стадия	Лист	Листов
Р		1

ЦНИИПРОТЗДАНИЙ

https://zavodjbi.com/

https://zavodjbi.com/

Марка	Обозначение	Наименование	Кол.	Масса ед.кг	Примеч.
		Узел 1			
		Материалы			
		Бетон М350 (В27,5)	0,064		м³
		Узел 2			
		Материалы			
		Бетон М350 (В27,5)	0080		м³
		Узел 3			
		Материалы			
		Бетон М350 (В27,5)	0,127		м³
		Узел 4			
		Материалы			
		Бетон М350 (В27,5)	0,150		м³
		Узел 5			
		Материалы			
		Бетон М350 (В27,5)	0,176		м³
		Узел 6			
		Материалы			
		Бетон М350 (В27,5)	0,099		м³
		Узел 7			
		Материалы			
		Бетон М350 (В27,5)	0,140		м³

Инв.№ подл. | Подпись и дата | Взам.инв.№

Н. контр.	Зверев		
Нач.отд.	Кобыш		
ГИП	Кведанов		
ГИП	Зверев		
Рук.гр.	Скворцов		
Разраб.	Никитина		

1.020.1-4.6-2 024

Спецификация

Стадия	Лист	Листов
Р	1	2

ЦНИИПРОМЗДАНИЙ

https://zavodjbi.com/

https://zavodjbi.com/

Марка	Обозначение	Наименование	Кол.	Масса ед, кг	Приме
		Узел 8			
		Материалы			
		Бетон М350 (В27,5)	0,169		м³
		Узел 9			
		Материалы			
		Бетон М200 (В15)	0,039		м³
		Узел 10			
		Материалы			
		Бетон М200(В15)	0,039		м³
		Узел 11			
		Детали			
МС16	1.020.1-4 7-1 005	Изделие соединительное	2	1.49	
		Сетка по проекту			
		Материалы			
		Бетон М200 (В15)	0,012		м³
		Узел 12			
		Детали			
		Сетка по проекту			
		Материалы			
		Бетон М200 (В15)	0,21		м³

Взам. инв. №

Подпись и дата

Инв. № подл.

https://zavodjbi.com/