https://zavodjbi.com/

ТИПОВЫЕ КОНСТРУКЦИИ, ИЗДЕЛИЯ И УЗЛЫ ЗДАНИЙ И СООРУЖЕНИЙ

СЕРИЯ 3.503.1-81

ПРОЛЕТНЫЕ СТРОЕНИЯ СБОРНЫЕ ЖЕЛЕЗОБЕТОННЫЕ
ДЛИНОЙ 12, 15, 18, 21, 24 и 33м ИЗ БАЛОК ДВУТАВРОВОГО СЕЧЕНИЯ
С ПРЕДВАРИТЕЛЬНО НАПРЯГАЕМОЙ АРМАТУРОЙ
ДЛЯ МОСТОВ И ПУТЕПРОВОДОВ,
РАСПОЛОЖЕННЫХ НА АВТОМОБИЛЬНЫХ ДОРОГАХ ОБЩЕГО ПОЛЬЗОВАНИЯ,
НА УЛИЦАХ И ДОРОГАХ В ГОРОДАХ

ВЫПУСК 6-2

ИЗДЕЛИЯ АРМАТУРНЫЕ И ЗАКЛАДНЫЕ
БАЛОК ТЕМПЕРАТУРНО-НЕРАЗРЕЗНЫХ
И КОСЫХ ПРОЛЕТНЫХ СТРОЕНИЙ

РАБОЧИЕ ЧЕРТЕЖИ

https://zavodjbi.com/

https://zavodjbi.com/

АПП ЦИТП

Москва, А-445, Смольная ул., 22

Сдано в печать /// 1993 года

Заказ № 826 Тираж 200 экз.

https://zavodjbi.com/

https://zavodjbi.com/

ТИПОВЫЕ КОНСТРУКЦИИ, ИЗДЕЛИЯ И УЗЛЫ ЗДАНИЙ И СООРУЖЕНИЙ

СЕРИЯ 3.503.1-81

ПРОЛЕТНЫЕ СТРОЕНИЯ СБОРНЫЕ ЖЕЛЕЗОБЕТОННЫЕ ДЛИНОЙ 12, 15, 18, 21, 24 и 33м ИЗ БАЛОК ДВУТАВРОВОГО СЕЧЕНИЯ С ПРЕДВАРИТЕЛЬНО НАПРЯГАЕМОЙ АРМАТУРОЙ ДЛЯ МОСТОВ И ПУТЕПРОВОДОВ, РАСПОЛОЖЕННЫХ НА АВТОМОБИЛЬНЫХ ДОРОГАХ ОБЩЕГО ПОЛЬЗОВАНИЯ, НА УЛИЦАХ И ДОРОГАХ В ГОРОДАХ

ВЫПУСК 6-2

ИЗДЕЛИЯ АРМАТУРНЫЕ И ЗАКЛАДНЫЕ БАЛОК ТЕМПЕРАТУРНО-НЕРАЗРЕЗНЫХ И КОСЫХ ПРОЛЕТНЫХ СТРОЕНИЙ

РАБОЧИЕ ЧЕРТЕЖИ

Разработаны институтом "Союздорпроект" Минтрансстроя

Главный инженер института В.Д.Браславский

Главный инженер проекта В.И.Маркин

Утверждены Корпорацией "Трансстрой"
протокол от 3.02.92г N 3002-18/4
Введены в действие Союздорпроектом
с 1.07.92 приказ от 26.03.92 N 35пр

© АО ЦИТП, 1993г.

https://zavodjbi.com/

https://zavodjbi.com/

Обозначение документа	Наименование	Стр.
3.503.1-81.6-2-ТТ	Технические требования	3
3.503.1-81.6-2-1	Сетка плиты СП 140-...-5(6,8,9)	6
3.503.1-81.6-2-2	Сетка плиты СП 174-...-7(10,14,17)	7
3.503.1-81.6-2-3	Сетка плиты СП 174-...-8(11,13,16)	8
3.503.1-81.6-2-4	Сетка плиты СП 180-...-5(6,7,8,9,10,11,12)	9
3.503.1-81.6-2-5	Сетка плиты СП 194-...-7(9,10,12,14,17,21,22)	10
3.503.1-81.6-2-6	Сетка плиты СП 194-...-8(11,13,15,16,18,19,20)	11
3.503.1-81.6-2-7	Сетка ребра СР h-...-7(8, 9, 10)	12
3.503.1-81.6-2-8	Сетка ребра СР 90-...-11(12)	13
3.503.1-81.6-2-9	Сетка ребра СР 90-...-13(14)	14
3.503.1-81.6-2-10	Сетка ребра СР 120(150,170)-...-11(12)	15
3.503.1-81.6-2-11	Сетка ребра СР 120(150,170)-...-13(14)	16
3.503.1-81.6-2-12	Сетка торца СТ h-...-1	17
3.503.1-81.6-2-13	Сетка торца СТ h-...-2	18
3.503.1-81.6-2-14	Сетка торца СТ h-...-3	19
3.503.1-81.6-2-15	Сетка вута СВ-ТАI-4	20
3.503.1-81.6-2-16	Сетка вута СВ -ТАI-5(6)	20
3.503.1-81.6-2-17	Стержень отдельный	21
3.503.1-81.6-2-18	Изделие закладное МН-...-12(13,14,15)	22

Н контр	Прохоров		
Нач ОИС	Постовой		
Глав спец	Прохоров		
ГИП	Маркин		9.02.92
Нач груп	Старова		

3.503.1-81.6-2

Содержание

Стадия	Лист	Листов
Р		1

СОЮЗДОРПРОЕКТ

Формат А4

Настоящий выпуск включает рабочие чертежи арматурных сеток и каркасов и закладных изделий балок температурно-неразрезных пролетных строений (выпуск 5-7) и косых пролетных строений (выпуск 5-8) мостов и путепроводов на автомобильных дорогах общего пользования.

В настоящей серии для удобства маркировки балок и арматурных изделий территория СССР разделена на восемь температурных зон в зависимости от средней температуры наиболее холодного месяца, наиболее холодной пятидневки и влажности воздуха. Характеристика зон дана в таблице 1.

Таблица 1

Средняя температура наиболее холодного месяца		Минус 20°С и выше			Ниже минус 20°С	
Средняя температура наиболее холодной пятидневки с обеспеченностью 0,92		Минус 30°С и выше	Ниже минус 30°С до 40°С вкл	Ниже минус 40°С	Ниже минус 30°С до 40°С вкл	Ниже минус 40°С
Т - номер температурной зоны при влажности воздуха	≥40%	1	2	3	4	5
	<40%	6	7	-	8	-

Среднюю температуру наиболее холодного месяца наиболее холодной пятидневки и влажность воздуха принимать согласно СНиП 2.01.01-82 "Строительная климатология и геофизика"

При изготовлении хранении и транспортировании арматурных и закладных изделий надлежит руководствоваться ТУ 35-1842-88 и СНиП III-43-75 с дополнениями и изменениями.

Материалы

Арматурные и закладные изделия для армирования балок пролетных строений автодорожных мостов и путепроводов в зависимости от средней температуры наиболее холодной пятидневки в районе строительства изготавливаются из сталей ГОСТы и марки которых приведены в таблице 2.

Продолжение смотри лист 3

Н контр	Прохоров		
Нач ОИС	Постовой		
Глав спец	Прохоров		
ГИП	Маркин		9.02.92
Нач груп	Старова		

3.503.1-81.6-2-ТТ

Технические требования

Стадия	Лист	Листов
Р	1	3

СОЮЗДОРПРОЕКТ

Формат А4

25761-03 3

https://zavodjbi.com/

Таблица 2

Номера температурных зон		1, 6, 9, 10	2, 4, 7, 8, 11	3, 5, 12
Средняя температура наиболее холодной пятидневки с обеспеченностью 0.92		Минус 30°С выше	Ниже минус 30°С до минус 40°С включительно	Ниже минус 40°С
1	2	3	4	5
Арматурная сталь класса А-I по ГОСТ 5781-82*	сварные и вязаные сетки и каркасы (диам.6-10 мм)	Ст3сп Ст3пс Ст3кп по ГОСТ 380-88*	Ст3сп Ст3пс по ГОСТ 380-88*	Ст3сп по ГОСТ 380-88*
	только вязаные сетки и каркасы (диам.6-10 мм)			Ст3пс (кроме хомутов) по ГОСТ 380-88*
	строповочные петли и каркасностержневые анкеры	Ст3сп.Ст3пс по ГОСТ 380-88*		Ст3сп по ГОСТ 380-88*
Арматурная сталь класса А-II по ГОСТ 5781-82* (диам.10-16 мм)	сварные и вязаные сетки и каркасы, закладные изделия	Ст5пс (кроме хомутов) и Ст5сп по ГОСТ 380-88*	Ст5сп по ГОСТ 380-88*	-
	только вязаные сетки и каркасы		Ст5пс (кроме хомутов) по ГОСТ 380-88*	Ст5сп по ГОСТ 380-88* только для распределительной арматуры сеток ребра и каркасов балок длиной 33м
Арматурная сталь класса Ас-II по ГОСТ 5781-82*	сварные и вязаные сетки и каркасы, закладные изделия	10ГТ по ГОСТ 5781-82*		

Продолжение таблицы 2

1	2	3	4	5
Арматурная сталь класса А-III по ГОСТ 5781-82*	сварные и вязаные сетки и каркасы, закладные изделия	25Г2С, 35ГС по ГОСТ 5781-82*	25Г2С по ГОСТ 5781-82*	-
	только вязаные сетки и каркасы		35ГС по ГОСТ 5781-82*	25Г2С по ГОСТ 5781-82*
Прокатная полосовая по ГОСТ 103-76,* широкополосная универсальная по ГОСТ 82-70* ГОСТ 19903-74*	Сварные закладные изделия	16Д по ГОСТ 6713-91 16ГС-12 по ГОСТ 19281-89 17ГС-12 по ГОСТ 19281-89 Ст3сп5-1 по ГОСТ 380-88*		10ХСНД-2 15ХСНД-2 по ГОСТ 6713-91 09Г2СД-14 09Г2С-14 10Г2С1-14 16ГС-14 по ГОСТ 19281-89
Трубы стальные бесшовные по ГОСТ 8732-78*	Сварные закладные изделия	Ст2сп по ГОСТ 380-88 10,20 по ГОСТ 1050-88 10Г2 по ГОСТ 4543-71*		
Напрягаемая арматура		Проволока круглая холоднотянутая из углеродистой стали класса В по ГОСТ 7348-81*		
		Стальные спиральные канаты К-7 диаметром 15 мм по ГОСТ 13840-68*		
Вязальная проволока по ГОСТ 3282-74*		-		

Применение импортных арматурных сталей допускается только при условии обязательной приемочной проверки, независимо от наличия сертификатов, включающей механические испытания, оценку эффективности периодического профиля, оценку свариваемости.

Применение импортных сталей для конструкций в северном исполнении (для температурных зон 3 и 5) не допускается.

Особенности конструкции

В настоящем выпуске разработаны арматурные изделия для армирования концевых участков балок температурно-неразрезных пролетных строений (выпуск 5-7) и косых пролетных строений (выпуск 5-8). Прочие арматурные и закладные изделия принимать по выпуску 6-1 с учетом требований к сталям по таблице 2.

Замена стержней по эквивалентной площади

При отсутствии необходимого сортамента арматурной стали классов А-I , А-II и А-III разрешается замена стержней по эквивалентной площади с шагом не более 200 мм а для хомутов с шагом не более регламентированного в СНиП 2.05.03-84 п. 3.143.

Маркировка

Марки арматурных и закладных изделий состоят из трех групп.

Примеры маркировки:

СП 140-ТАII-9 , СП 194-ТАIII-20
СР 90-ТАII-11 , СР 170-ТАIII-14
СТ 120-ТАII-1
СВ -ТАI-4
МН-ТАII-14

1-ая группа

СП - сетка плиты проезжей части балки
СР - сетка ребра балки
СТ - сетка торца балки
СВ - сетка верхних вутов балки
МН - закладные изделия
140, 174, 180 и 194 - для сеток плиты (СП) - ширина верхней плиты балок по бетону , см
h = 90, 120, 150 и 170 - для сеток ребра (СР) и сеток торца (СТ) - высота балки , см

2 - ая группа

Т = 1, 2, 3, 4, 5, 6, 7 и 8 - номер температурной зоны в соответствии с таблицами 1 и 2
AI, AII и AIII - класс арматурной стали

3 -ья группа

1, 2 ..... 22 - порядковый номер изделия

Для упрощения маркировки арматурных изделий в марке можно указывать только первые три температурные зоны 1, 2 и 3 , так как в соответствии с таблицей 2 зона 1 соответствует зоне 6, зона 2 соответствует зонам 4, 7 и 8 , зона 3 соответствует зоне 5.

Марка сетки	СП140-...-5	СП140-...-6	СП140-...-8	СП140-...-9
a,мм	4000	3900	2500	2400
b,мм	3200	3100	1700	1600

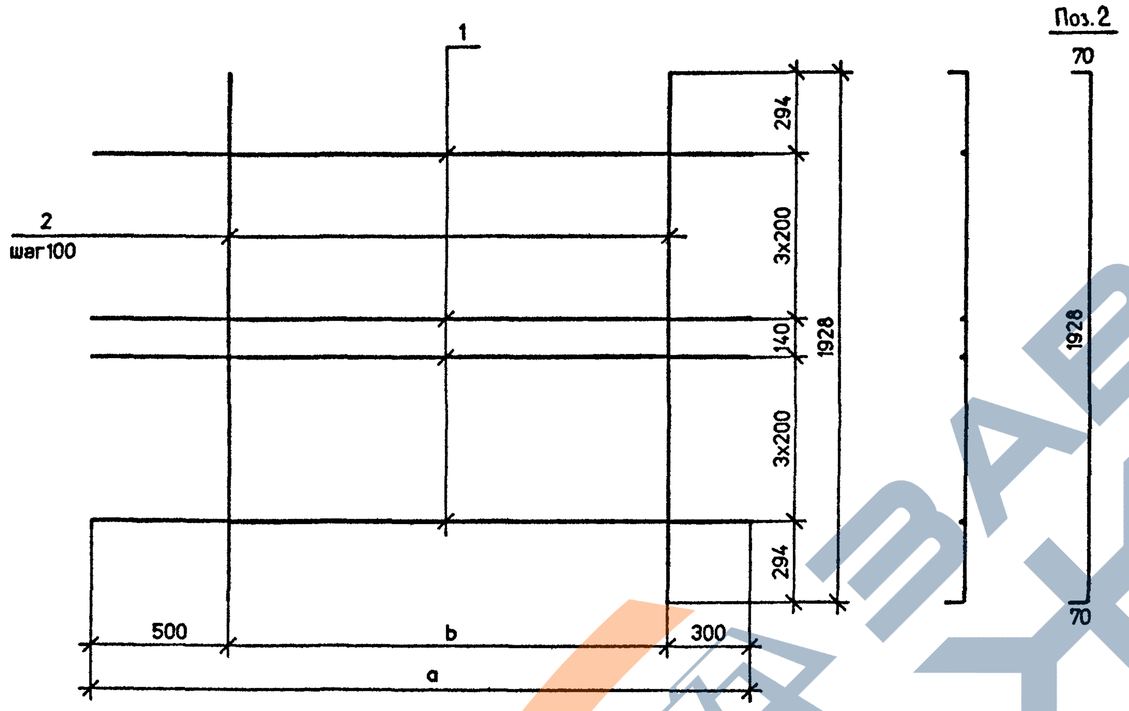

Марка сетки	Поз.	Наименование	Кол.	Масса единицы, кг	Масса сетки, кг
СП140-ТАII-5	1	⌀12 AII , ℓ = 4000	8	3.55	89.2
	2	12 AII , ℓ = 2068	33	1.84	
СП140-ТАIII-5	1	⌀10 AIII , ℓ = 4000	8	2.47	62.0
	2	10 AIII , ℓ = 2068	33	1.28	
СП140-ТАII-6	1	⌀12 AII , ℓ = 3900	8	3.46	86.6
	2	12 AII , ℓ = 2068	32	1.84	
СП140-ТАIII-6	1	⌀10 AIII , ℓ = 3900	8	2.41	60.3
	2	10 AIII , ℓ = 2068	32	1.28	
СП140-ТАII-8	1	⌀12 AII , ℓ = 2500	8	2.22	62.8
	2	14 AII , ℓ = 2068	18	2.50	
СП140-ТАIII-8	1	⌀10 AIII , ℓ = 2500	8	1.54	45.5
	2	12AIII , ℓ = 2068	18	1.84	
СП140-ТАII-9	1	⌀12 AII , ℓ = 2400	8	2.13	59.6
	2	14 AII , ℓ = 2068	17	2.50	
СП140-ТАIII-9	1	⌀10 AIII , ℓ = 2400	8	1.48	43.2
	2	12 AIII , ℓ = 2068	17	1.84	

ГОСТ на сортамент и марки стали см. технические требования 3.503.1-81.6-2-ТТ.

Н контр	Прохоров		
Нач ОИС	Постовой		
Глав спец	Прохоров		
ГИП	Маркин		9.03.92
Нач груп	Старова		
Инж I к	Филимонова		
Инж III к	Сорокин		

3.503.1-81.6-2-1

Сетка плиты СП140-...-5(6,8,9)

Стадия	Лист	Листов
Р		1

СОЮЗДОРПРОЕКТ

Формат А3

25761-03 6

ср140-5

https://zavodjbi.com/

Рис. 1

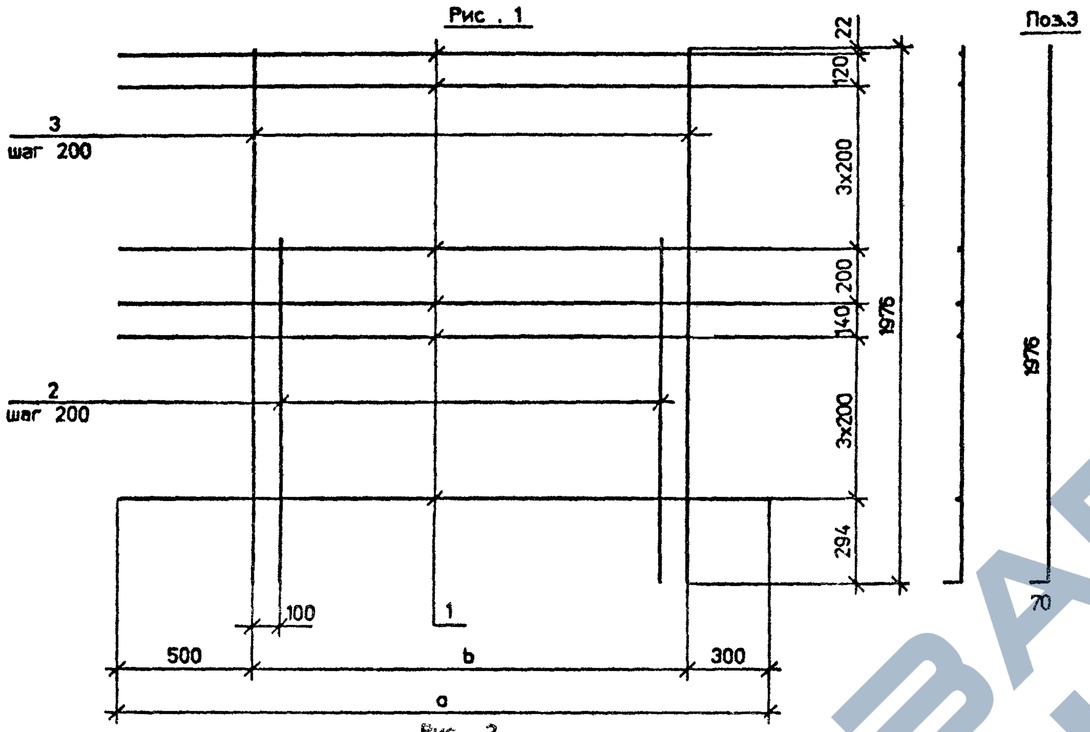

Рис. 2

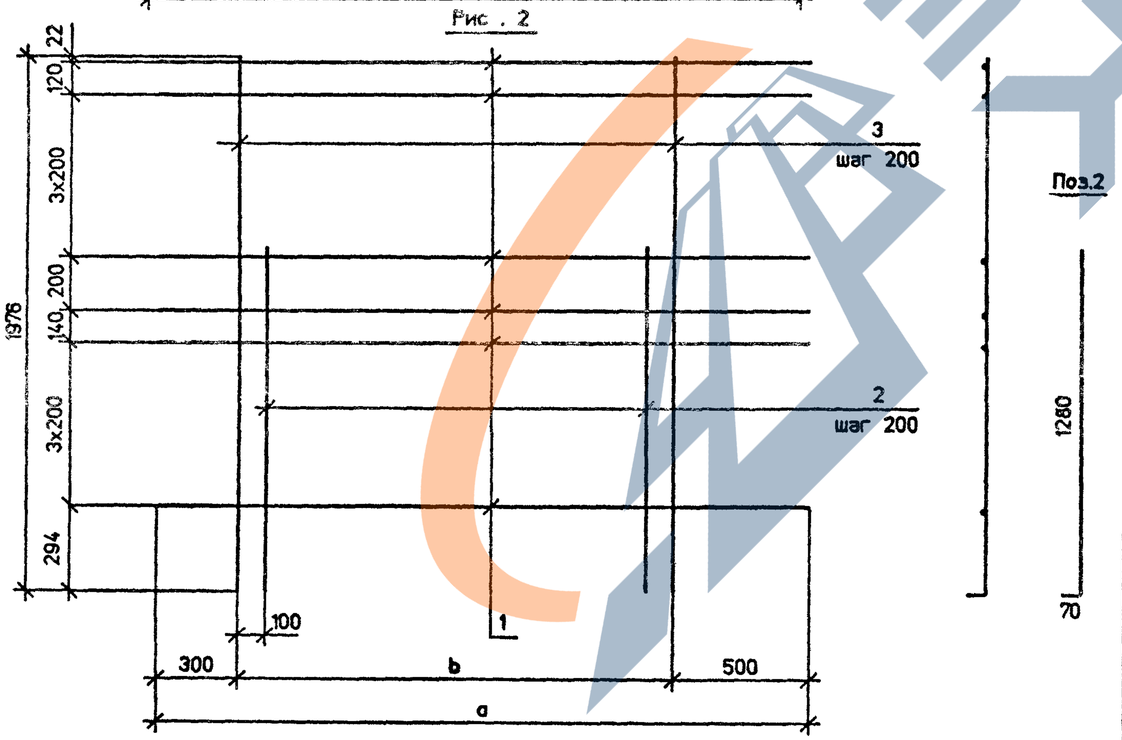

Марка сетки	СП174-...-7	СП174-...-10	СП174-...-14	СП174-...-17
Рис.	1	2	2	1
a,мм	4000	4000	2400	2400
b,мм	3200	3200	1600	1600

Марка сетки	Поз.	Наименование	Кол.	Масса единицы, кг	Масса сетки, кг
СП174-ТАII-7 СП174-ТАII-10	1	ø 12 AII . ℓ = 4000	10	3.55	85.7
	2	12 AII . ℓ = 1350	16	1.20	
	3	12 AII . ℓ = 2046	17	1.82	
СП174-ТАIII-7 СП174-ТАIII-10	1	ø 10 AIII . ℓ = 4000	10	2.47	59.4
	2	10 AIII . ℓ = 1350	16	0.83	
	3	10 AIII . ℓ = 2046	17	1.26	
СП174-ТАII-14 СП174-ТАII-17	1	ø 12 AII . ℓ = 2400	10	2.13	56.7
	2	14 AII . ℓ = 1350	8	1.63	
	3	14 AII . ℓ = 2046	9	2.48	
СП174-ТАIII-14 СП174-ТАIII-17	1	ø 10 AIII . ℓ = 2400	10	1.48	40.8
	2	12 AIII . ℓ = 1350	8	1.20	
	3	12 AIII . ℓ = 2046	9	1.82	

ГОСТ на сортамент и марки стали см. технические требования 3.503.1-81.6-2-ТТ.

Н контр	Прохоров		
Нач ОИС	Постовой		
Глав спец	Прохоров		
ГИП	Маркин		19.02.91
Нач груп	Старова		
Инж I к	Филимонова		
Инж III к	Сорокин		

3.503.1-81.6-2-2

Сетка плиты СП174-...-7(10;14;17)

Стадия	Лист	Листов
Р		1

СОЮЗДОРПРОЕКТ

Формат А3

25761-03 7

ср174-7

https://zavodjbi.com/

Рис. 1

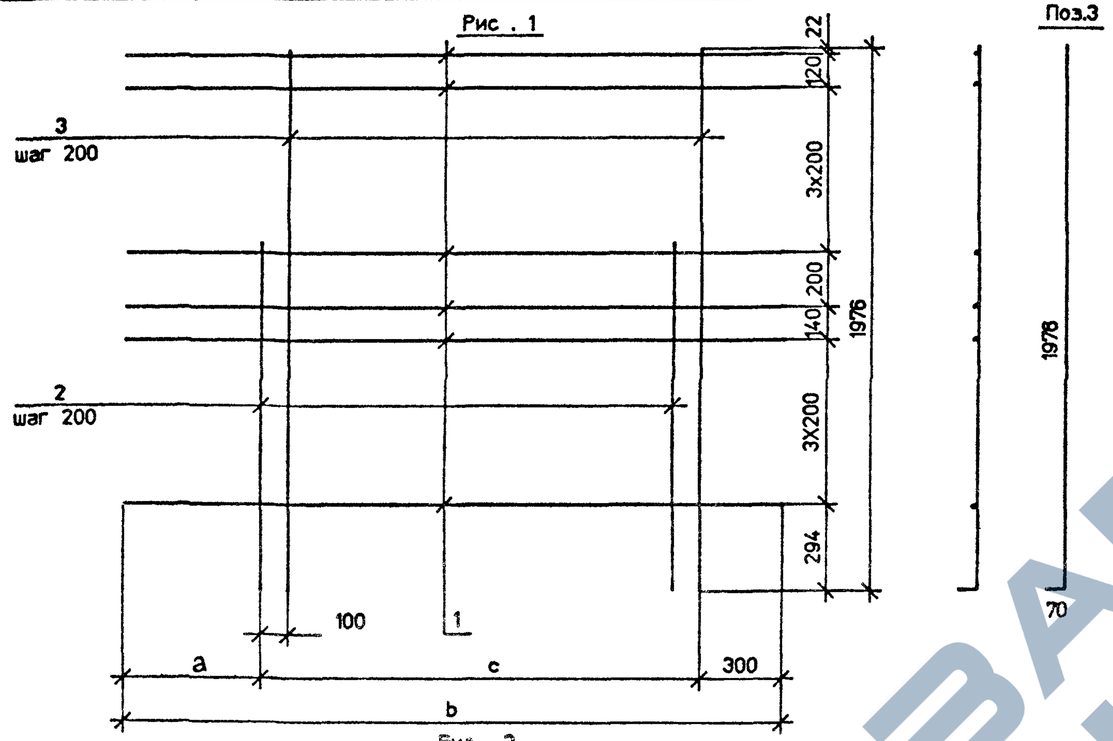

Рис. 2

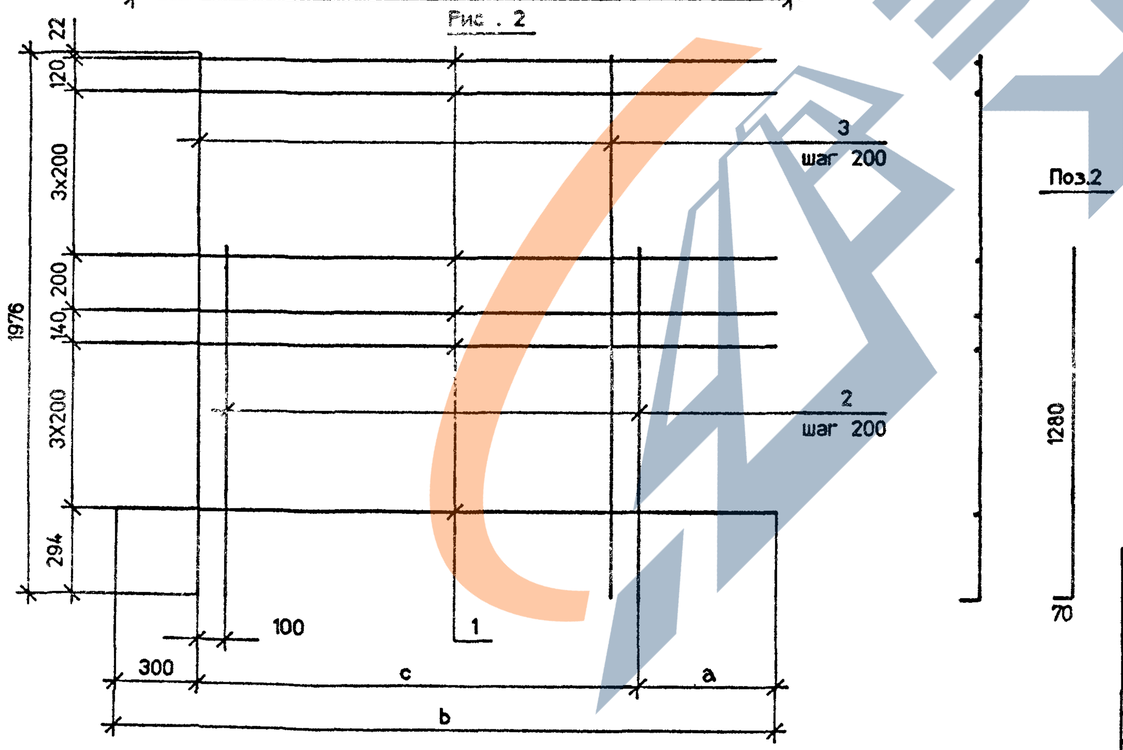

Марка сетки	СП174-_-8	СП174-_-11	СП174-_-13	СП174-_-16
Рис.	1	2	2	I
a,мм	500	500	500	500
b,мм	3900	3900	2500	2500
c,мм	3100	3100	1700	1700

Марка сетки	Поз.	Наименование	Кол.	Масса единицы, кг	Масса сетки, кг
СП174-TAII-8 СП174-TAII-11	1	ø 12 AII . ℓ = 3900	10	3.46	83.0
	2	12 AII . ℓ = 1350	16	1.20	
	3	12 AII . ℓ = 2046	16	1.82	
СП174-TAIII-8 СП174-TAIII-11	1	ø 10 AIII . ℓ = 3900	10	2.41	57.6
	2	10 AIII . ℓ = 1350	16	0.83	
	3	10 AIII . ℓ = 2046	16	1.26	
СП174-TAII-13 СП174-TAII-16	1	ø 12 AII . ℓ = 2500	10	2.22	59.2
	2	14 AII . ℓ = 1350	9	1.63	
	3	14 AII . ℓ = 2046	9	2.48	
СП174-TAIII-13 СП174-TAIII-16	1	ø 10 AIII . ℓ = 2500	10	1.54	42.6
	2	12 AIII . ℓ = 1350	9	1.20	
	3	12 AIII . ℓ = 2046	9	1.82	

ГОСТ на сортамент и марки стали см. технические требования 3.503.1-81.6-2-ТТ.

Н контр	Прохоров		
Нач ОИС	Постовой		
Глав спец	Прохоров		
ГИП	Маркин		3.02.92
Нач груп	Старова		
Инж I к	Филимонова		
Инж III к	Сорокин		

3.503.1-81.6-2-3

Сетка плиты СП174-...-8(11,13,16)

Стадия	Лист	Листов
Р		1

СОЮЗДОРПРОЕКТ

Формат А3

25761-03 8

ср174-8

https://zavodjbi.com/

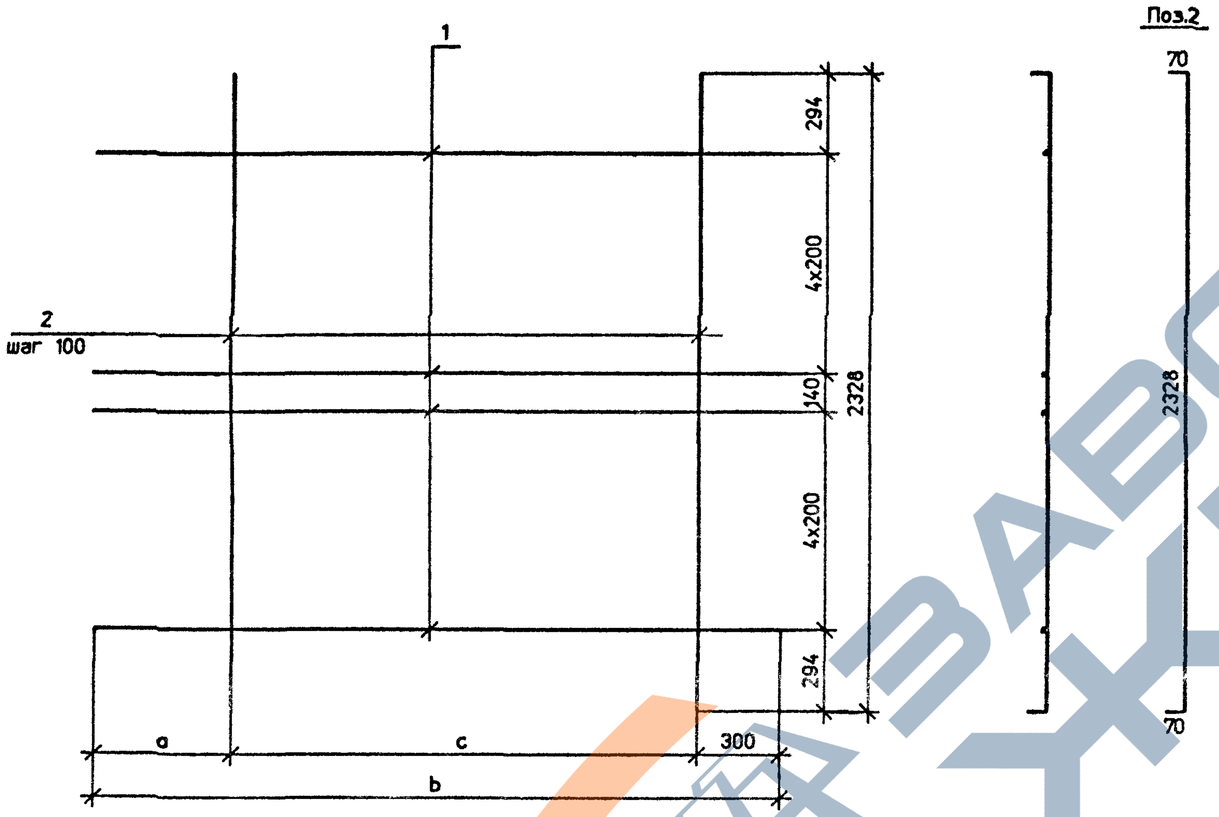

Марка сетки	Поз.	Наименование	Кол.	Масса единицы кг	Масса сетки кг
СП180-ТАII-5	1	ø 12 AII . ℓ = 4000	10	3.55	167.8
	2	12 AII . ℓ = 2468	33	2.19	
СП180-ТАIII-5	1	ø 10 AIII . ℓ = 4000	10	2.47	74.9
	2	10 AIII . ℓ = 2468	33	1.52	
СП180-ТАII-6	1	ø 12 AII . ℓ = 3900	10	3.46	104.7
	2	12 AII . ℓ = 2468	32	2.19	
СП180-ТАIII-6	1	ø 10 AIII . ℓ = 3900	10	2.41	72.8
	2	10 AIII . ℓ = 2468	32	1.52	
СП180-ТАII-7	1	ø 12 AII . ℓ = 3850	10	3.42	102.1
	2	12 AII . ℓ = 2468	31	2.19	
СП180-ТАIII-7	1	ø 10 AIII . ℓ = 3850	10	2.38	71.0
	2	10 AIII . ℓ = 2468	31	1.52	
СП180-ТАII-8	1	ø 12 AII . ℓ = 2500	10	2.22	76.1
	2	14 AII . ℓ = 2468	18	2.99	
СП180-ТАIII-8	1	ø 10 AIII . ℓ = 2500	10	1.54	54.9
	2	12 AIII . ℓ = 2468	18	2.19	
СП180-ТАII-9	1	ø 12 AII . ℓ = 2400	10	2.13	72.2
	2	14 AII . ℓ = 2468	17	2.99	
СП180-ТАIII-9	1	ø 10 AIII . ℓ = 2400	10	1.48	52.1
	2	12 AIII . ℓ = 2468	17	2.19	
СП180-ТАII-10	1	ø 12 AII . ℓ = 2350	10	2.09	68.8
	2	14 AII . ℓ = 2468	16	2.99	
СП180-ТАIII-10	1	ø 10 AIII . ℓ = 2350	10	1.45	49.6
	2	12 AIII . ℓ = 2468	16	2.19	
СП180-ТАII-11	1	ø 12 AII . ℓ = 3625	10	3.22	97.9
	2	12 AII . ℓ = 2468	30	2.19	
СП180-ТАIII-11	1	ø 10 AIII . ℓ = 3625	10	2.24	68.0
	2	10 AIII . ℓ = 2468	30	1.52	
СП180-ТАII-12	1	ø 12 AII ℓ = 2125	10	1.89	63.8
	2	14 AII . ℓ = 2468	15	2.99	
СП180-ТАIII-12	1	ø 10 AIII . ℓ = 2125	10	1.31	46.0
	2	12 AIII . ℓ = 2468	15	2.19	

Марка сетки	СП180-...-5	СП180-...-6	СП180-...-7	СП180-...-8	СП180-...-9	СП180-...-10	СП180-...-11	СП180-...-12
a,мм	500	500	550	500	500	550	425	425
b,мм	4000	3900	3850	2500	2400	2350	3625	2125
c,мм	3200	3100	3000	1700	1600	1500	2900	1400

ГОСТ на сортамент и марки стали см. технические требования 3.503.1-81.6-2-ТТ.

Н контр	Прохоров		
Нач ОИС	Постовой		
Глав спец	Прохоров		
ГИП	Маркин		9.01.92
Нач груп	Старова		
Инж I к	Филимонова		
Инж III к	Сорокин		

3.503.1-81.6-2-4

Сетка плиты СП180-...-5(6,7,8,9,10,11,12)

Стадия	Лист	Листов
Р		1

СОЮЗДОРПРОЕКТ

Формат А3

25761-03 9

ср180-5

https://zavodjbi.com/

Рис. 1

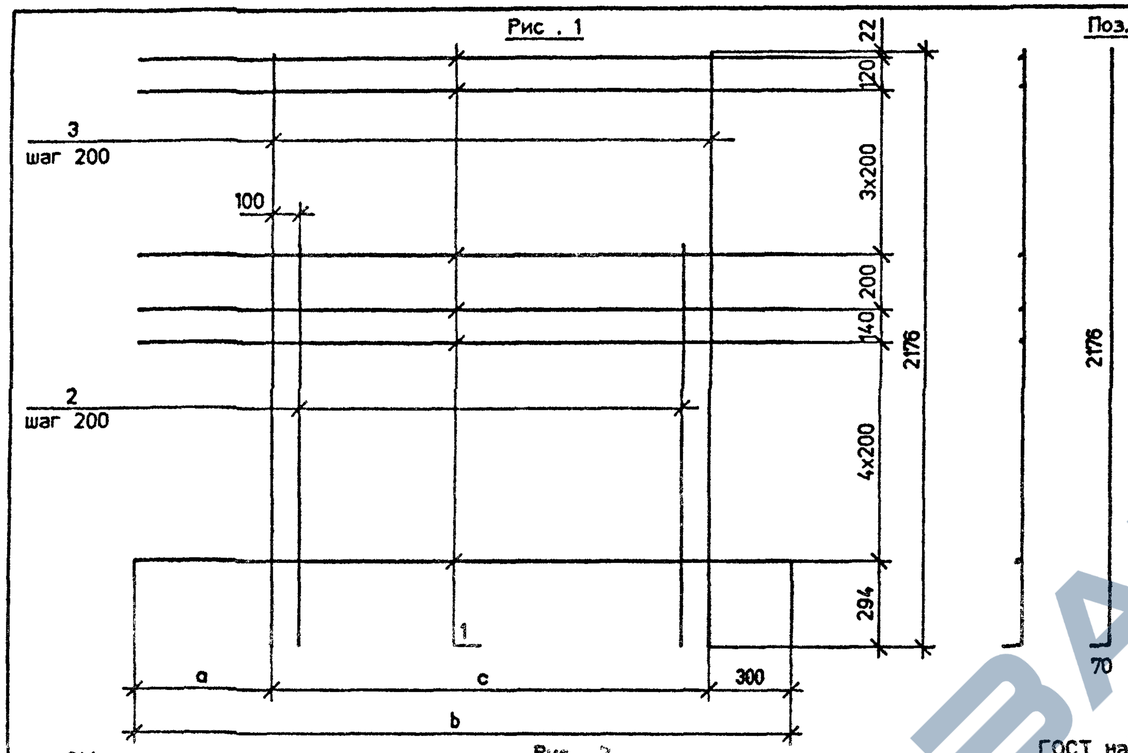

Рис. 2

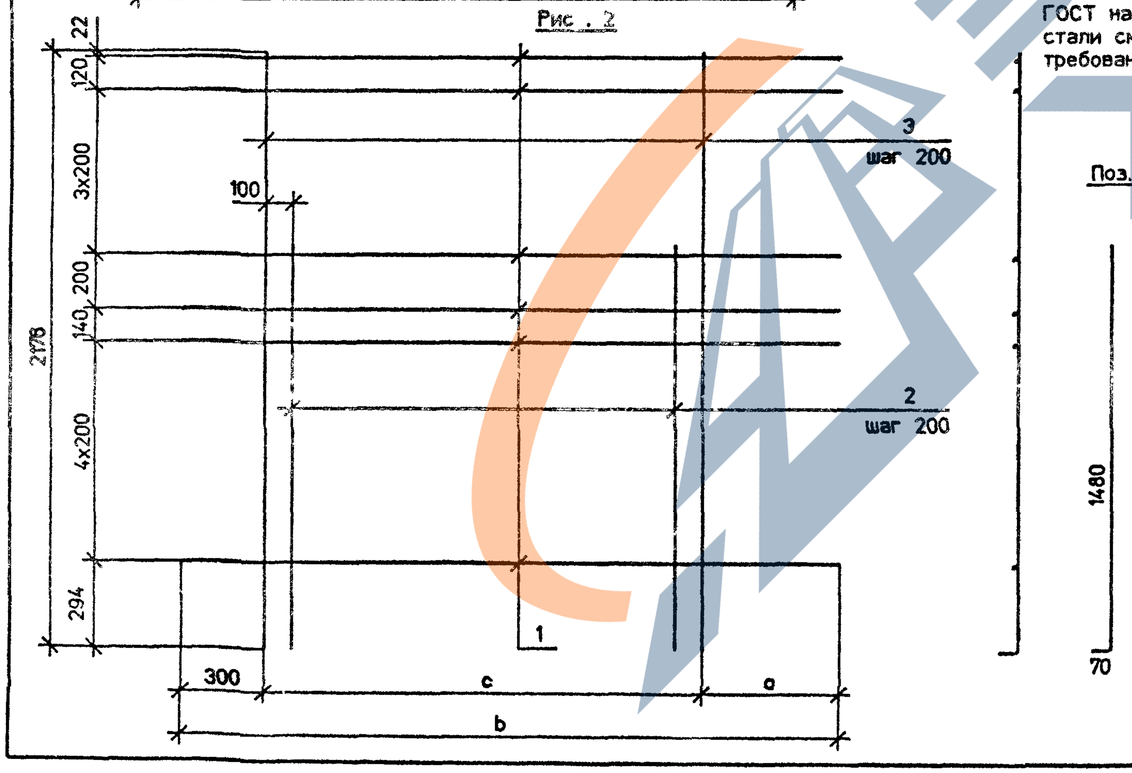

Марка сетки	СП194-_-7	СП194-_-9	СП194-_-10	СП194-_-12	СП194-_-14	СП194-_-17	СП194-_-21	СП194-_-22
Рис.	1	1	2	2	2	I	2	I
a,мм	500	550	500	550	500	500	425	425
b,мм	4000	3850	4000	3850	2400	2400	2125	2125
c,мм	3200	3000	3200	3000	1600	1600	1400	1400

Марка сетки	Поз.	Наименование	Кол.	Масса единицы, кг	Масса сетки, кг
СП194-TAII-7 СП194-TAII-10	1	ø 12 AII . ℓ=4000	11	3.55	95.2
	2	12 AII . ℓ=1550	16	1.38	
	3	12 AII . ℓ=2246	17	2.00	
СП194-TAIII-7 СП194-TAIII-10	1	ø 10 AIII . ℓ=4000	11	2.47	66.2
	2	10 AIII . ℓ=1550	16	0.96	
	3	10 AIII . ℓ=2246	17	1.39	
СП194-TAII-9 СП194-TAII-12	1	ø 12 AII . ℓ=3850	11	3.42	90.4
	2	12 AII . ℓ=1550	15	1.38	
	3	12 AII . ℓ=2246	16	2.00	
СП194-TAIII-9 СП194-TAIII-12	1	ø 10 AIII . ℓ=3850	11	2.38	62.9
	2	10 AIII . ℓ=1550	15	0.96	
	3	10 AIII . ℓ=2246	16	1.39	
СП194-TAII-14 СП194-TAII-17	1	ø 12 AII . ℓ=2400	11	2.13	63.0
	2	14 AII . ℓ=1550	8	1.88	
	3	14 AII . ℓ=2246	9	2.72	
СП194-TAIII-14 СП194-TAIII-17	1	ø 10 AIII . ℓ=2400	11	1.48	45.4
	2	12 AIII . ℓ=1550	8	1.38	
	3	12 AIII . ℓ=2246	9	2.00	
СП194-TAII-21 СП194-TAII-22	1	ø 12 AII . ℓ=2125	11	1.89	55.8
	2	14 AII . ℓ=1550	7	1.88	
	3	14 AII . ℓ=2246	8	2.72	
СП194-TAIII-21 СП194-TAIII-22	1	ø 10 AIII . ℓ=2125	11	1.31	40.1
	2	12 AIII . ℓ=1550	7	1.38	
	3	12 AIII . ℓ=2246	8	2.00	

ГОСТ на сортамент и марки стали см. Технические требования 3.503.1-81.6-2-ТТ.

Н контр	Прохоров		
Нач ОИС	Постовой		
Глав спец	Прохоров		
ГИП	Маркин		
Нач груп	Старова		9.03.92
Инж I к	Филимонова		
Инж III к	Сорокин		

3.503.1-81.6-2-5

Сетка плиты СП194-...-7(9,10,12,14,17,21,22)

Стадия	Лист	Листов
Р		1

СОЮЗДОРПРОЕКТ

Формат А3

25761-03 10

ср194-7

https://zavodjbi.com/

Рис. 1

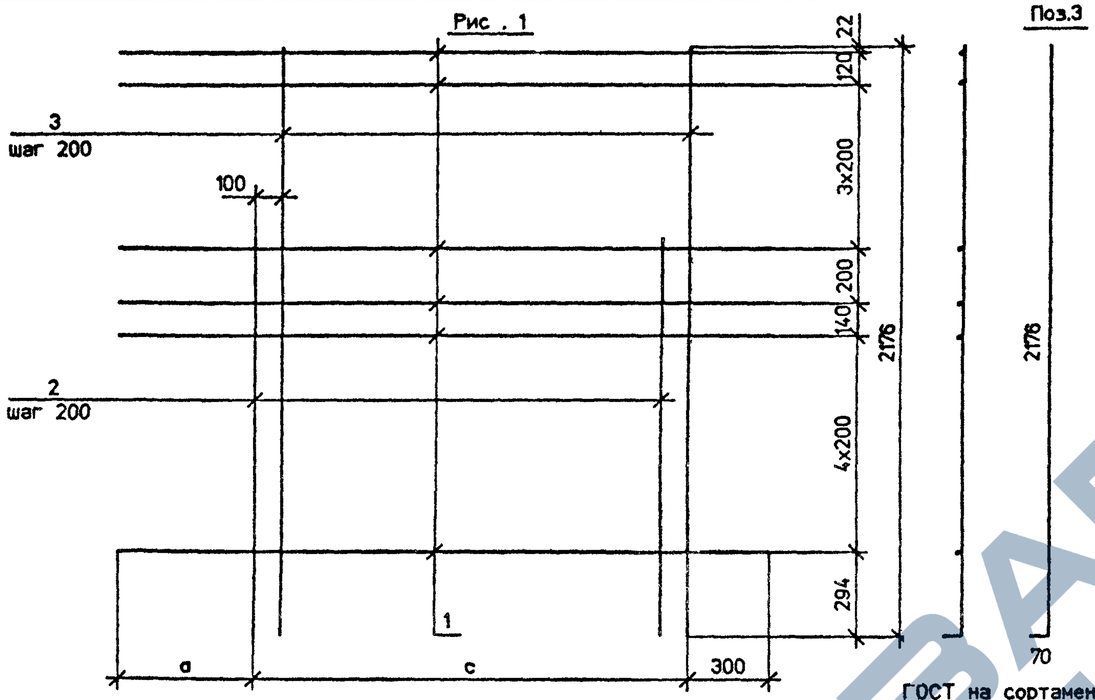

Рис. 2

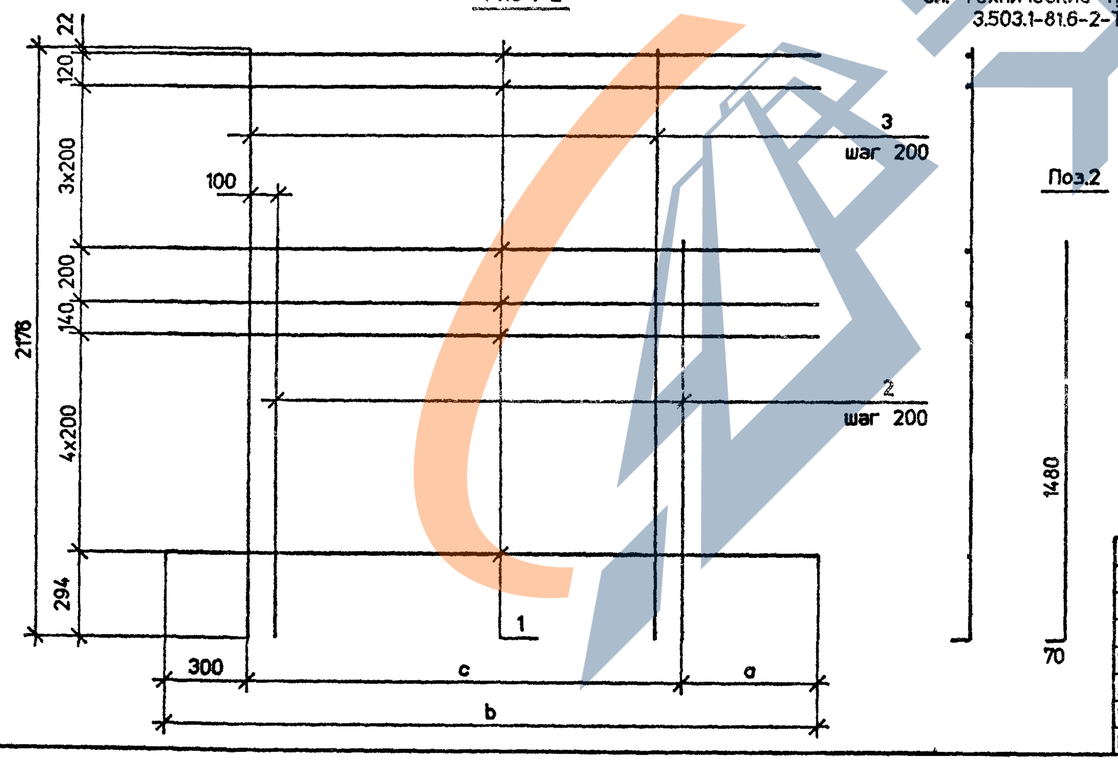

ГОСТ на сортамент и марки стали см. Технические требования 3.503.1-81.6-2-ТТ.

Марка сетки	СП194-_-8	СП194-_-11	СП194-_-13	СП194-_-16	СП194-_-15	СП194-_-18	СП194-_-19	СП194-_-20
Рис.	1	2	2	I	2	I	1	2
a,мм	500	500	500	500	550	550	425	425
b,мм	3900	3900	2500	2500	2350	2350	3625	3625
c,мм	3100	3100	1700	1700	1500	1500	2900	2900

Марка сетки	Поз.	Наименование	Кол.	Масса единицы, кг	Масса сетки, кг
СП194-ТАII-8 СП194-ТАII-11	1	⌀ 12 AII , ℓ = 3900	11	3.46	92.2
	2	12 AII , ℓ = 1550	16	1.38	
	3	12 AII , ℓ = 2246	16	2.00	
СП194-ТАIII-8 СП194-ТАIII-11	1	⌀ 10 AIII , ℓ = 3900	11	2.41	64.1
	2	10 AIII , ℓ = 1550	16	0.96	
	3	10 AIII , ℓ = 2246	16	1.39	
СП194-ТАII-13 СП194-ТАII-16	1	⌀ 12 AII , ℓ = 2500	11	2.22	65.9
	2	14 AII , ℓ = 1550	9	1.88	
	3	14 AII , ℓ = 2246	9	2.72	
СП194-ТАIII-13 СП194-ТАIII-16	1	⌀ 10 AIII , ℓ = 2500	11	1.54	47.4
	2	12 AIII , ℓ = 1550	9	1.38	
	3	12 AIII , ℓ = 2246	9	2.00	
СП194-ТАII-15 СП194-ТАII-18	1	⌀ 12 AII , ℓ = 2350	11	2.09	59.8
	2	14 AII , ℓ = 1550	8	1.88	
	3	14 AII , ℓ = 2246	8	2.72	
СП194-ТАIII-15 СП194-ТАIII-18	1	⌀ 10 AIII , ℓ = 2350	11	1.45	43.0
	2	12 AIII , ℓ = 1550	8	1.38	
	3	12 AIII , ℓ = 2246	8	2.00	
СП194-ТАII-19 СП194-ТАII-20	1	⌀ 12 AII , ℓ = 3625	11	3.22	86.2
	2	12 AII , ℓ = 1550	15	1.38	
	3	12 AII , ℓ = 2246	15	2.00	
СП194-ТАIII-19 СП194-ТАIII-20	1	⌀ 10 AIII , ℓ = 3625	11	2.24	59.9
	2	10 AIII , ℓ = 1550	15	0.96	
	3	10 AIII , ℓ = 2246	15	1.39	

Н контр	Прохоров		
Нач ОИС	Постовой		
Глав спец	Прохоров		
ГИП	Маркин		5.02.92
Нач груп	Старова		
Инж I к	Филимонова		
Инж III к	Сорокин		

3.503.1-81.6-2-6

Сетка плиты СП194-...-8(11,13,15,16,18,19,20)

Стадия	Лист	Листов
Р		1

СОЮЗДОРПРОЕКТ

Формат А3

25761-03 11

ср194-8

https://zavodjbi.com/

Рис.1

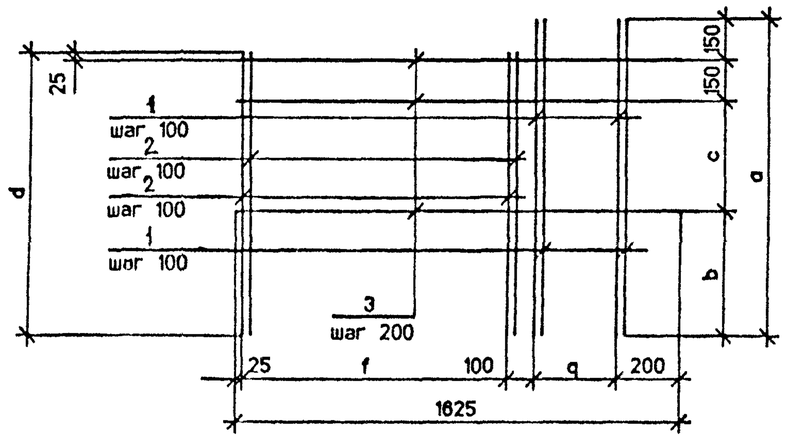

Марка сетки	СР90-...-7	СР90-...-9	СР120-...-7	СР120-...-9	СР120-...-8	СР120-...-10	СР150-...-7	СР150-...-9	СР170-...-7	СР170-...-9
Рис.	1	2	1	2	1	2	1	2	1	2
a,мм	850	850	1150	1150	1150	1150	1450	1450	1650	1650
b,мм	350	350	450	450	450	450	550	550	550	550
c,мм	200	200	400	400	400	400	600	600	800	800
d,мм	725	725	1025	1025	1025	1025	1325	1325	1525	1525
q,мм	200	200	200	200	100	100	0	0	0	0
f,мм	1100	1100	1100	1100	1200	1200	1300	1300	1300	1300

Рис.2

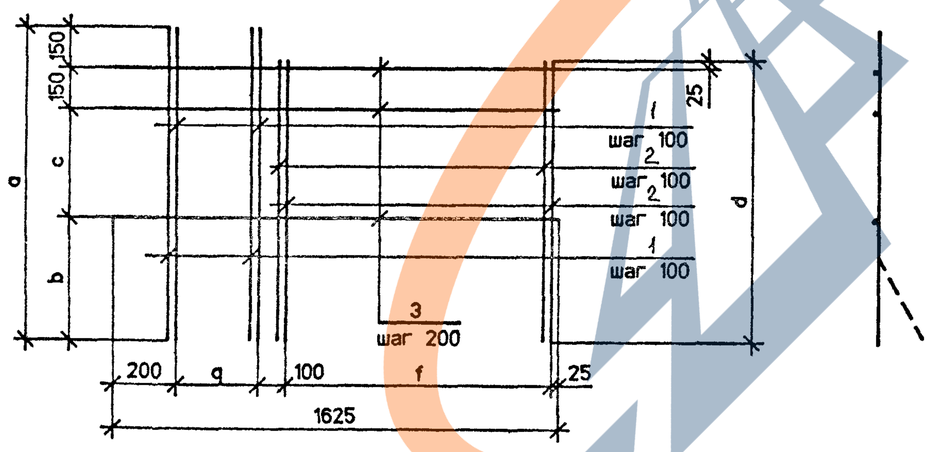

Марка сетки	Поз.	Наименование	Кол.	Масса единицы кг	Масса сетки, кг
CP90-TAII(AIII)-7 CP90-TAII(AIII)-9	1	⌀ 12 AII(AIII) , ℓ = 850	6	0.76	24.5
	2	12 AII(AIII) , ℓ = 725	24	0.65	
	3	12 AII(AIII) , ℓ = 1625	3	1.44	
CP120-TAII(AIII)-7 CP120-TAII(AIII)-9	1	⌀ 12 AII(AIII) , ℓ = 1150	6	1.02	33.7
	2	12 AII(AIII) , ℓ = 1025	24	0.91	
	3	12 AII(AIII) , ℓ = 1625	4	1.44	
CP120-TAII(AIII)-8 CP120-TAII(AIII)-10	1	⌀ 12 AII(AIII) , ℓ = 1150	4	1.02	33.5
	2	12 AII(AIII) , ℓ = 1025	26	0.91	
	3	12 AII(AIII) , ℓ = 1625	4	1.44	
CP150-TAII(AIII)-7 CP150-TAII(AIII)-9	1	⌀ 12 AII(AIII) , ℓ = 1450	2	1.29	42.8
	2	12 AII(AIII) , ℓ = 1325	28	1.18	
	3	12 AII(AIII) , ℓ = 1625	5	1.44	
CP170-TAII(AIII)-7 CP170-TAII(AIII)-9	1	⌀ 12 AII(AIII) , ℓ = 1650	2	1.47	49.7
	2	12 AII(AIII) , ℓ = 1525	28	1.36	
	3	12 AII(AIII) , ℓ = 1625	6	1.44	

ГОСТ на сортамент и марки стали см. технические требования 3.503.1-81.6-2-ТТ.

Н контр	Прохоров		
Нач ОИС	Постовой		
Глав спец	Прохоров		
ГИП	Маркин		3.02.91
Нач груп	Старова		
Инж I к	Филимонова		
Инж III к	Сорокин		

3.503.1-81.6-2-7

Сетка ребра
СРh-...-7(8,9,10)

Стадия	Лист	Листов
Р		1

СОЮЗДОРПРОЕКТ

Формат А3

25761-03 12

cr7-10

https://zavodjbi.com/

Рис.1

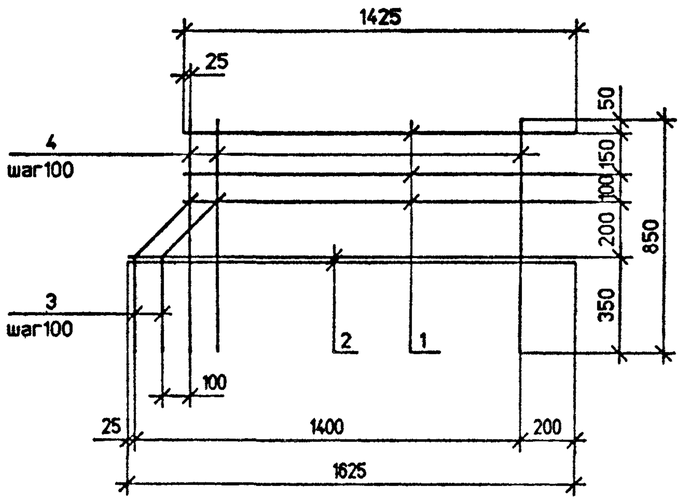

Поз.3

Марка сетки	СР90-_-11	СР90-_-12
Рис.	2	I

Марка сетки	Поз.	Наименование	Кол.	Масса единицы, кг	Масса сетки, кг
СР90-ТАII-11 СР90-ТАII-12	1	⌀12 AII, ℓ= 1425	3	1.27	17.7
	2	12 AII, ℓ= 1625	2	1.44	
	3	12 AII, ℓ= 675	2	0.60	
	4	12 AII, ℓ= 850	13	0.75	
СР90-ТАIII-11 СР90-ТАIII-12	1	⌀12 AIII, ℓ= 1425	3	1.27	17.7
	2	12 AIII, ℓ= 1625	2	1.44	
	3	12 AIII, ℓ= 675	2	0.60	
	4	12 AIII, ℓ= 850	13	0.75	

Рис.2

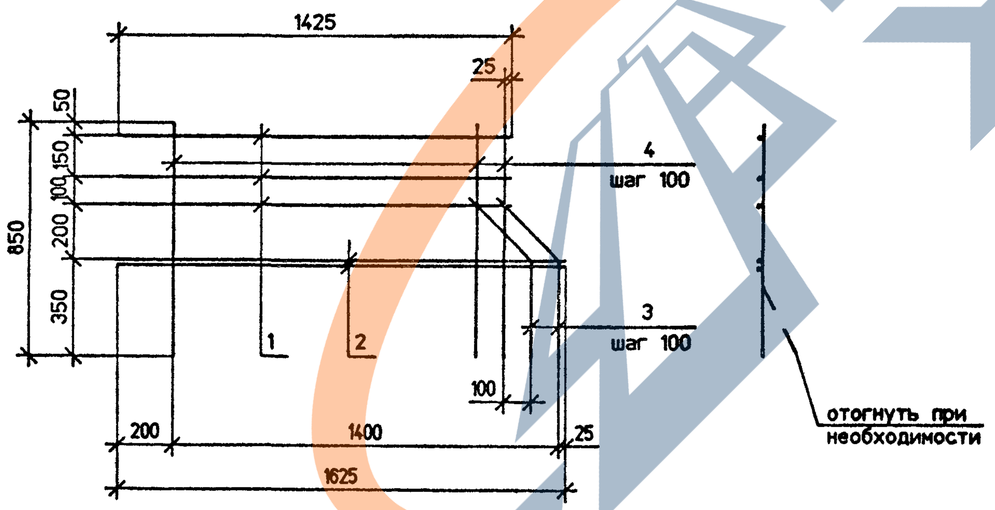

ГОСТ на сортамент и марки стали см. технические требования 3.503.1-81.6-2-ТТ.

Н контр	Прохоров			3.503.1-81.6-2-8
Нач ОИС	Постовой			
Глав спец	Прохоров			Сетка ребра СР90-...-11(12)
ГИП	Маркин		9.07.92	
Нач груп	Старова			
Инж I к	Филинонова			
Инж III к	Сорокин			

Стадия	Лист	Листов
Р		1

СОЮЗДОРПРОЕКТ

Формат А3

25761-03 13

ст90-11

https://zavodjbi.com/

Рис.1

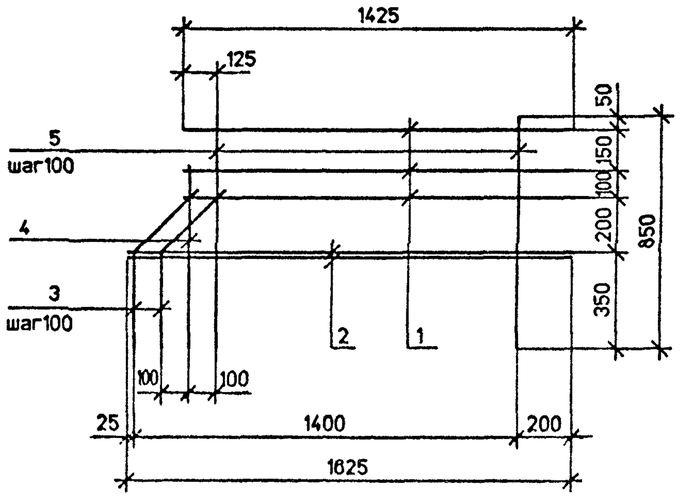

Поз.3

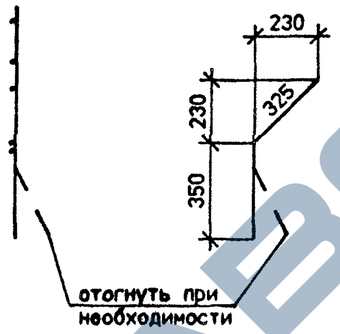

Марка сетки	СР90-...-13	СР90-...-14
Рис.	2	I

Рис.2

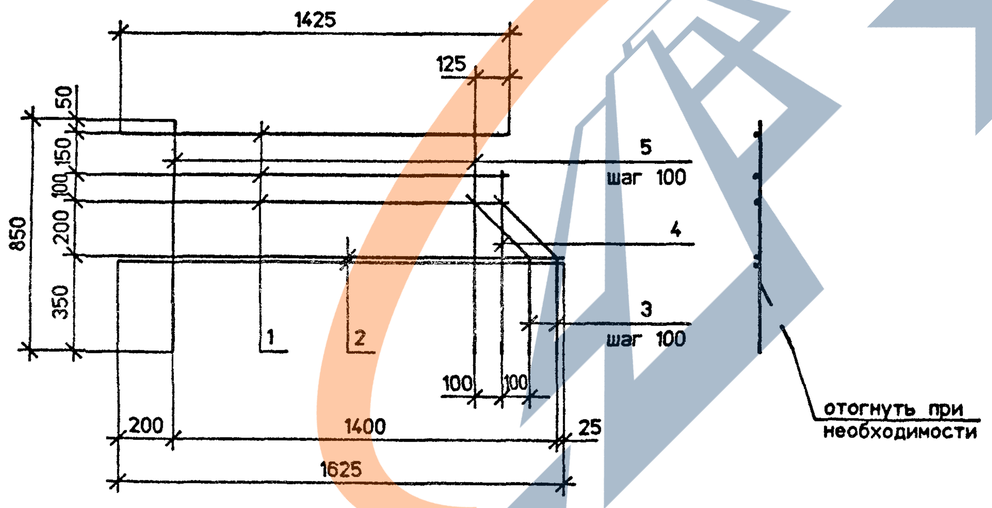

Марка сетки	Поз.	Наименование	Кол.	Масса единицы, кг	Масса сетки, кг
СР90-ТАII-13 СР90-ТАII-14	1	⌀12 AII, ℓ = 1425	3	1.27	17.5
	2	12 AII, ℓ = 1625	2	1.44	
	3	12 AII, ℓ = 675	2	0.60	
	4	12 AII, ℓ = 675	1	0.60	
	5	12 AII, ℓ = 850	12	0.75	
СР90-ТАIII-13 СР90-ТАIII-14	1	⌀12 AII, ℓ = 1425	3	1.27	17.5
	2	12 AII, ℓ = 1625	2	1.44	
	3	12 AII, ℓ = 675	2	0.60	
	4	12 AII, ℓ = 675	1	0.60	
	5	12 AII, ℓ = 850	12	0.75	

ГОСТ на сортамент и марки стали см. технические требования 3.503.1-81.6-2-ТТ.

Н контр	Прохоров	
Нач ОИС	Постовой	
Глав спец	Прохоров	
ГИП	Маркин	
Нач груп	Старова	
Инж I к	Филимонова	
Инж III к	Сорокин	

3.503.1-81.6-2-9

Сетка ребра СР90-...-13(14)

Стадия	Лист	Листов
Р		1

СОЮЗДОРПРОЕКТ

Формат А3

25761-03 14

cr90-13

https://zavodjbi.com/

Рис.1

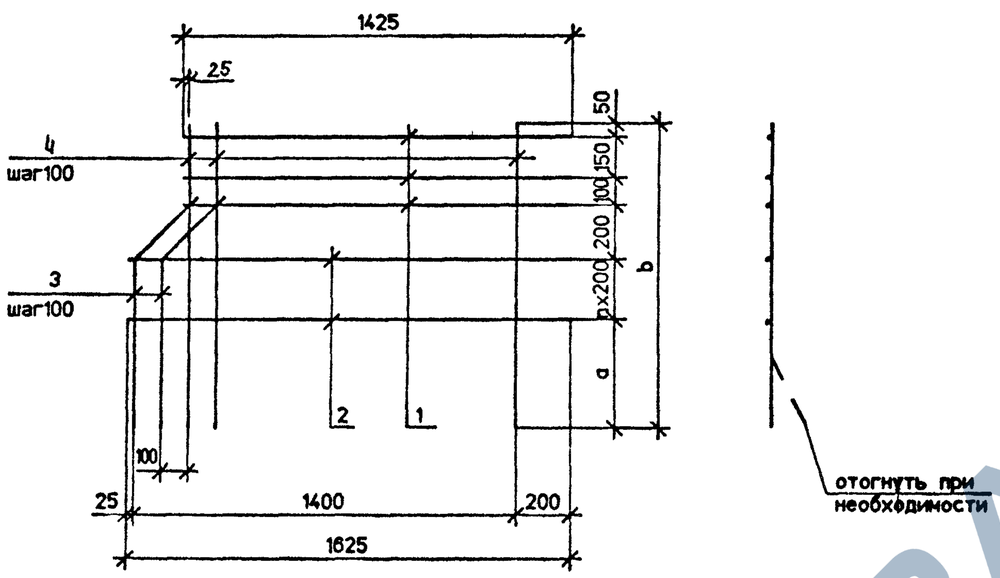

Рис.2

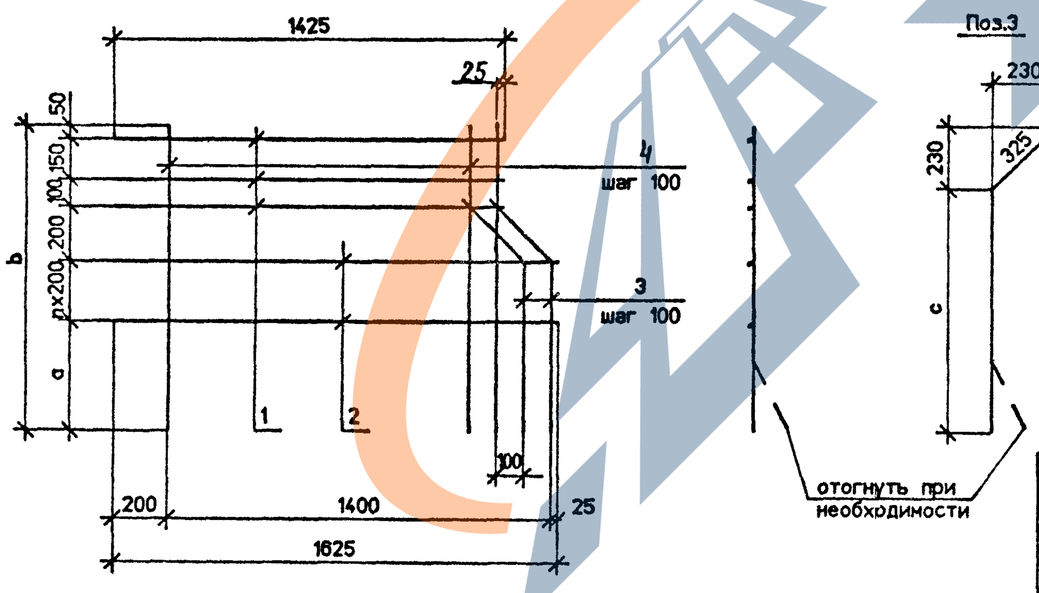

Марка сетки	CP120-...-11	CP120-...-12	CP150-...-11	CP150-...-12	CP170-...-11	CP170-...-12
Рис.	2	I	2	I	2	I
a,мм	450	450	550	550	550	550
b,мм	1150	1150	1450	1450	1650	1650
c,мм	650	650	950	950	1150	1150
n,шт	1	1	2	2	3	3

Марка сетки	Поз.	Наименование	Кол.	Масса единицы, кг	Масса сетки, кг
CP120-TAII(AIII)-11 CP120-TAII(AIII)-12	1	⌀12 AII(AIII) , ℓ = 1425	3	1.27	21.7
	2	12 AII(AIII) , ℓ = 1625	2	1.44	
	3	12 AII(AIII) , ℓ = 975	2	0.87	
	4	12 AII(AIII) , ℓ = 1150	13	1.02	
CP150-TAII(AIII)-11 CP150-TAII(AIII)-12	1	⌀12 AII(AIII) , ℓ = 1425	3	1.27	27.2
	2	12 AII(AIII) , ℓ = 1625	3	1.44	
	3	12 AII(AIII) , ℓ = 1275	2	1.13	
	4	12 AII(AIII) , ℓ = 1450	13	1.29	
CP170-TAII(AIII)-11 CP170-TAII(AIII)-12	1	⌀12 AII(AIII) , ℓ = 1425	3	1.27	31.3
	2	12 AII(AIII) , ℓ = 1625	4	1.44	
	3	12 AII(AIII) , ℓ = 1475	2	1.31	
	4	12 AII(AIII) , ℓ = 1650	13	1.47	

ГОСТ на сортамент и марки стали см. технические требования 3.503.1-81.6-2-ТТ.

Н контр	Прохоров		3.503.1-81.6-2-10
Нач ОИС	Постовой		
Глав спец	Прохоров		Сетка ребра CP120(150;170)-...-11(12)
ГИП	Маркин		
Нач груп	Староза		
Инж I к	Филимонова		
Инж III к	Сорокин		

Стадия	Лист	Листов
Р		1

СОЮЗДОРПРОЕКТ

Формат А3

25761-03 15

https://zavodjbi.com/

Рис.1

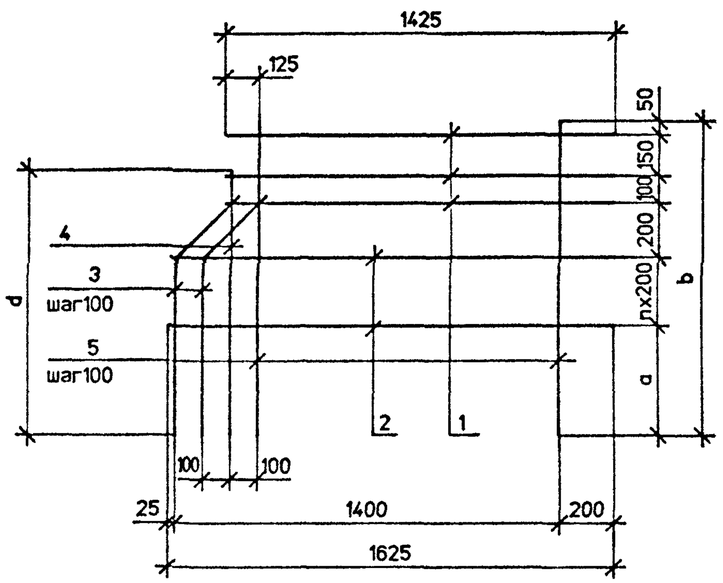

Поз.3

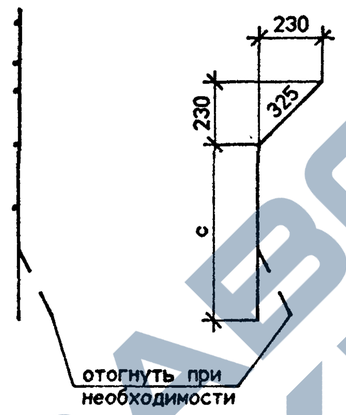

Рис.2

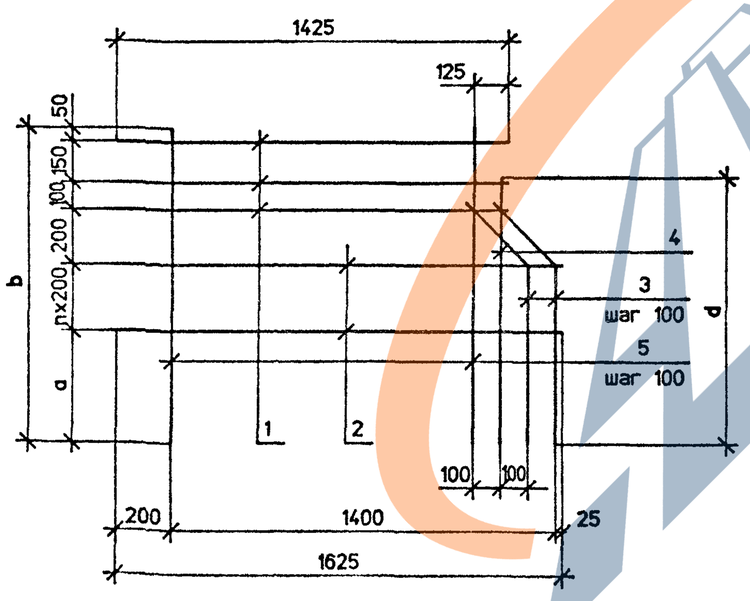

отогнуть при необходимости

Марка сетки	СР120-...-13	СР120-...-14	СР150-...-13	СР150-...-14	СР170-...-13	СР170-...-14
Рис.	2	I	2	I	2	I
a,мм	450	450	550	550	550	550
b,мм	1150	1150	1450	1450	1650	1650
c,мм	650	650	950	950	1150	1150
d,мм	975	975	1275	1275	1475	1475
n,шт	1	1	2	2	3	3

Марка сетки	Поз.	Наименование	Кол.	Масса единицы, кг	Масса сетки, кг
СР120-ТАII(AIII)-13 СР120-ТАII(AIII)-14	1	⌀12 AII (AIII) , ℓ = 1425	3	1.27	21.6
	2	12 AII (AIII) , ℓ = 1625	2	1.44	
	3	12 AII (AIII) , ℓ = 975	2	0.87	
	4	12 AII (AIII) , ℓ = 975	1	0.87	
	5	12 AII (AIII) , ℓ = 1150	12	1.02	
СР150-ТАII(AIII)-13 СР150-ТАII(AIII)-14	1	⌀12 AII (AIII) , ℓ = 1425	3	1.27	27.0
	2	12 AII (AIII) , ℓ = 1625	3	1.44	
	3	12 AII (AIII) , ℓ = 1275	2	1.13	
	4	12 AII (AIII) , ℓ = 1275	1	1.13	
	5	12 AII (AIII) , ℓ = 1450	12	1.29	
СР170-ТАII(AIII)-13 СР170-ТАII(AIII)-14	1	⌀12 AII (AIII) , ℓ = 1425	3	1.27	31.2
	2	12 AII (AIII) , ℓ = 1625	4	1.44	
	3	12 AII (AIII) , ℓ = 1475	2	1.31	
	4	12 AII (AIII) , ℓ = 1475	1	1.31	
	5	12 AII (AIII) , ℓ = 1650	12	1.47	

ГОСТ на сортамент и марки стали см. технические требования 3.503.1-81.6-2-ТТ.

Н контр	Прохоров		
Нач ОИС	Постовой		
Глав спец	Прохоров		
ГИП	Маркин		9.02.92
Нач груп	Старова		
Инж I к	Филимонова		
Инж III к	Сорокин		

3.503.1-81.6-2-11

Сетка ребра СР120(150;170)-...-13(14)

Стадия	Лист	Листов
Р		1

СОЮЗДОРПРОЕКТ

Формат А3

25761-03 16

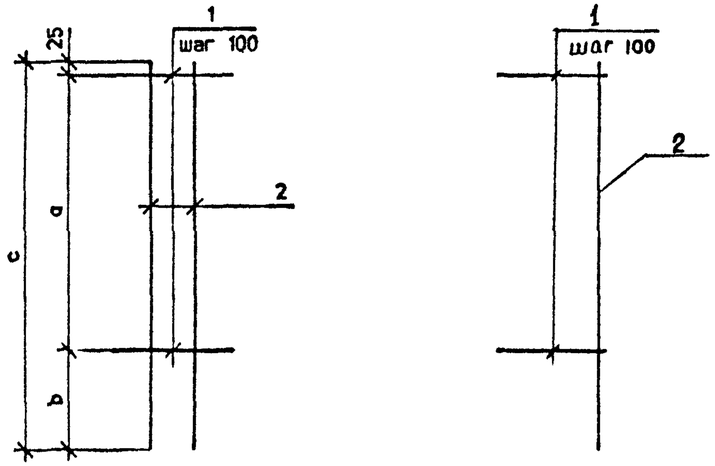

Марка сетки	Поз.	Наименование	Кол.	Масса единицы, кг	Масса сетки, кг
СТ90-ТАII(AIII)-1	1	ø 8 AI , ℓ =620	6	0.25	2.8
	2	12 AII(AIII) , ℓ = 710	2	0.63	
СТ120-ТАII(AIII)-1	1	ø 8 AI , ℓ =620	8	0.25	3.8
	2	12 AII(AIII) , ℓ = 1010	2	0,90	
СТ150-ТАII(AIII)-1	1	ø 8 AI , ℓ =620	10	0.25	4.9
	2	12 AII(AIII) , ℓ = 1310	2	1.17	
СТ170-ТАII(AIII)-1	1	ø 8 AI , ℓ =620	12	0.25	5.7
	2	12 AII(AIII) , ℓ = 1510	2	1.34	

Поз.1

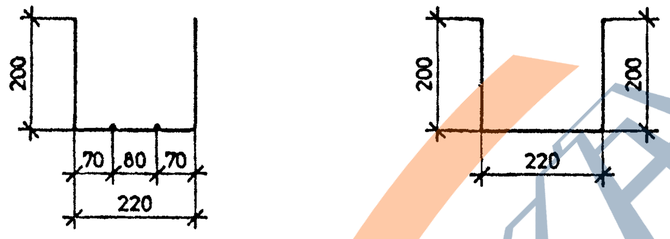

Марка сетки	СТ90-...-1	СТ120-...-1	СТ150-...-1	СТ170-...-1
a,мм	500	700	900	1100
b,мм	185	285	385	385
c,мм	710	1010	1310	1510

ГОСТ на сортамент и марки стали см. технические требования 3.503.1-81.6-2-ТТ.

Н. контр.	Прохоров		3.503.1-81.6-2-12
Нач. ОИС	Постовой		
Глав. спец.	Прохоров		Сетка торца СТh-...-1
ГИП	Маркин		Стадия: Р; Лист: ; Листов: 1
Нач. груп.	Старова		СОЮЗДОРПРОЕКТ
Инж. III к.	Сорокин		
Инж. II к.	Каунанг		

Формат А3

25761-03 17

https://zavodjbi.com/

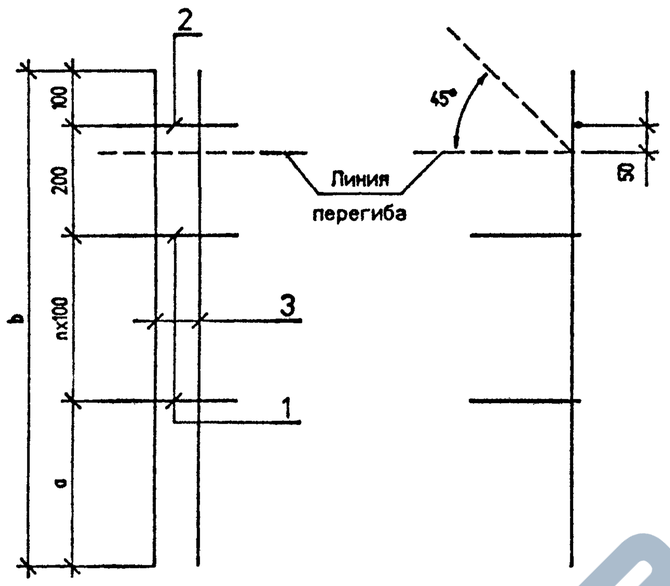

Поз.1

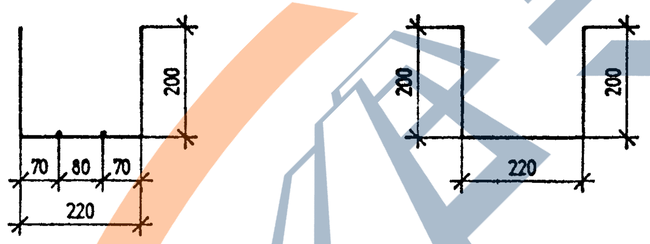

Марка сетки	Поз.	Наименование	Кол.	Масса единицы, кг	Масса сетки, кг
СТ90-ТАII-2 СТ90-ТАIII-2	1	ø 8 AI , ℓ = 620	2	0.25	1.9
	2	8 AI , ℓ = 220	1	0.09	
	3	12 AII(AIII) , ℓ = 600	2	0.54	
СТ120-ТАII-2 СТ120-ТАIII-2	1	ø 8 AI , ℓ = 620	4	0.25	2.9
	2	8 AI , ℓ = 220	1	0.09	
	3	12 AII(AIII) , ℓ = 900	2	0.80	
СТ150-ТАII-2 СТ150-ТАIII-2	1	ø 8 AI , ℓ = 620	6	0.25	3.9
	2	8 AI , ℓ = 220	1	0.09	
	3	12 AII(AIII) , ℓ = 1200	2	1.07	
СТ170-ТАII-2 СТ170-ТАIII-2	1	ø 8 AI , ℓ = 620	8	0.25	4.8
	2	8 AI , ℓ = 220	1	0.09	
	3	12 AII(AIII) , ℓ = 1400	2	1.25	

ГОСТ на сортамент и марки стали см. технические требования 3.503.1-81.6-2-ТТ.

Марка сетки	СТ90-...-2	СТ120-...-2	СТ150-...-2	СТ170-...-2
a,мм	200	300	400	400
b,мм	600	900	1200	1400
n,шт	1	3	5	7

Н контр	Прохоров		
Нач ОИС	Постовой		
Глав спец	Прохоров		
ГИП	Маркин		9.02.81
Нач груп	Старова		
Инж I к	Филимонова		
Инж III к	Болховитинова		

3.503.1-81.6-2-13

Сетка торца
СТh-...-2

Стадия	Лист	Листов
Р		1

СОЮЗДОРПРОЕКТ

Формат А3

25761-03 18

ЗАВОД ЖЕЛЕЗА

Развертка

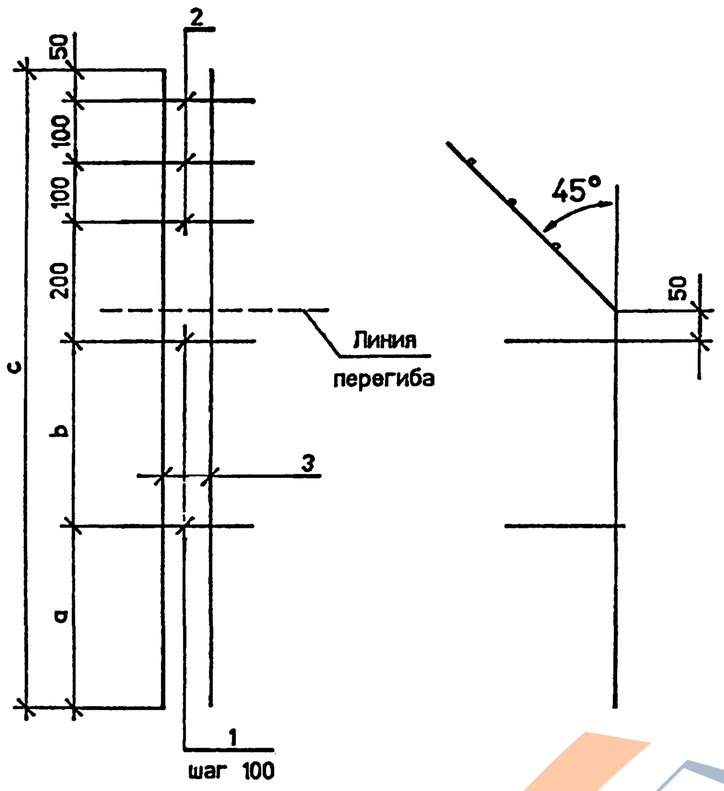

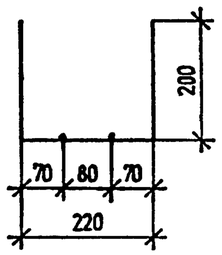

Поз.1

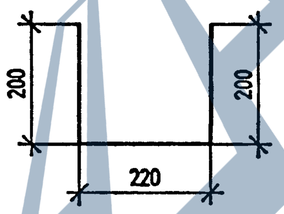

Марка сетки	Поз.	Наименование	Кол.	Масса единицы, кг	Масса сетки, кг
СТ90-ТАII-3 СТ90-ТАIII-3	1	⌀8 AI, ℓ=620	2	0.25	2.6
	2	8 AI, ℓ=220	3	0.09	
	3	12 AII(AIII), ℓ=750	2	0.67	
СТ120-ТАII-3 СТ120-ТАIII-3	1	⌀8 AI, ℓ=620	4	0.25	3.6
	2	8 AI, ℓ=220	3	0.09	
	3	12 AII(AIII), ℓ=1050	2	0.93	
СТ150-ТАII-3 СТ150-ТАIII-3	1	⌀8 AI, ℓ=620	6	0.25	4.7
	2	8 AI, ℓ=220	3	0.09	
	3	12 AII(AIII), ℓ=1350	2	1.20	
СТ170-ТАII-3 СТ170-ТАIII-3	1	⌀8 AI, ℓ=620	8	0.25	5.5
	2	8 AI, ℓ=220	3	0.09	
	3	12 AII(AIII), ℓ=1550	2	1.38	

ГОСТ на сортамент и марки стали см. технические требования 3.503.1-81.6-2-ТТ.

Марка сетки	СТ90-...-2	СТ120-...-2	СТ150-...-2	СТ170-...-2
a,мм	200	300	400	400
b,мм	100	300	500	700
c,мм	600	900	1200	1400

Н контр	Прохоров		
Нач ОИС	Постовой		
Глав спец	Прохоров		
ГИП	Маркин		9.02.92
Нач груп	Старова		
Инж I к	Филимонова		
Инж III к	Болховитинова		

3.503.1-81.6-2-14

Сетка торца
СТh-...-3

Стадия	Лист	Листов
Р		1

СОЮЗДОРПРОЕКТ

Формат А3

25761-03 19

Развертка

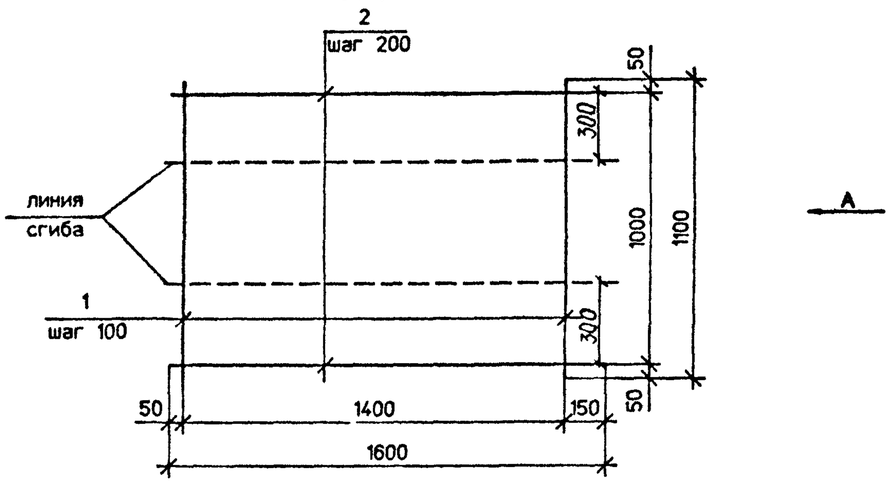

Вид А (в согнутом виде)

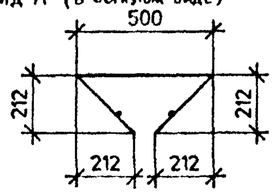

Марка сетки	Поз.	Наименование	Кол.	Масса единицы, кг	Масса сетки, кг
СВ-ТАI-4	1	ø 6 AI , ℓ=1100	15	0.25	5.9
	2	6 AI , ℓ=1600	6	0.36	

ГОСТ на сортамент и марки стали см. технические требования 3.503.1-81.6-2-ТТ.

Н контр	Прохоров			3.503.1-81.6-2-15
Нач ОИС	Постовой			
Глав спец	Прохоров			Сетка вута СВ-ТАI-4
ГИП	Маркин		9.02.92	Стадия: Р; Лист: ; Листов: 1
Нач груп	Старова			СОЮЗДОРПРОЕКТ
Инж I к	Филимонова			
Инж III к	Сорокин			

Формат А4

cb4

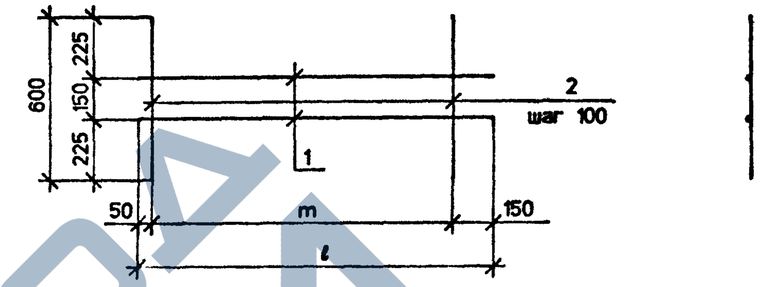

Марка сетки	m,мм	ℓ,мм
СВ-ТАI-5	500	700
СВ-ТАI-6	1100	1300

Марка сетки	Поз.	Наименование	Кол.	Масса единицы, кг	Масса сетки, кг
СВ-ТАI-5	1	ø 6 AI , ℓ=700	2	0.16	1.1
	2	6 AI , ℓ=600	6	0.13	
СВ-ТАI-6	1	ø 6 AI , ℓ=1300	2	0.29	2.2
	2	6 AI , ℓ=600	12	0.13	

ГОСТ на сортамент и марки стали см. технические требования 3.503.1-81.6-2-ТТ.

Н контр	Прохоров			3.503.1-81.6-2-16
Нач ОИС	Постовой			
Глав спец	Прохоров			Сетка вута СВ-ТАI-5(6)
ГИП	Маркин		9.02.92	Стадия: Р; Лист: ; Листов: 1
Нач груп	Старова			СОЮЗДОРПРОЕКТ
Инж I к	Филимонова			
Инж III к	Сорокин			

Формат А4

25761-03 20

https://zavodjbi.com/
ЗАВОД ЖБИ

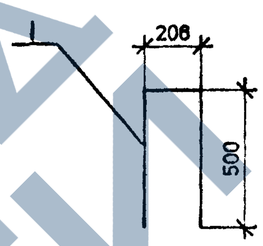

Марка	Поз.	Наименование	Кол.	Масса кг
Отдельный стержень	1	ø 12 AII , ℓ=1200	1	1.2
Отдельный стержень	1	ø 12 AIII , ℓ=1200	1	1.2

ГОСТ на сортамент и марки стали см. технические требования 3.503.1-81.6-2-ТТ.

Н контр	Прохоров			3.503.1-81.6-2-17
Нач ОИС	Постовой			
Глав спец	Прохоров			Стержень отдельный
ГИП	Маркин		9.02.92	Стадия: Р; Лист: ; Листов: 1
Нач груп	Старова			
Инж I к	Филимонова			СОЮЗДОРПРОЕКТ
Инж III к	Сорокин			

Формат А4

Формат А4

25761-03 21

https://zavodjbi.com/

Развертка

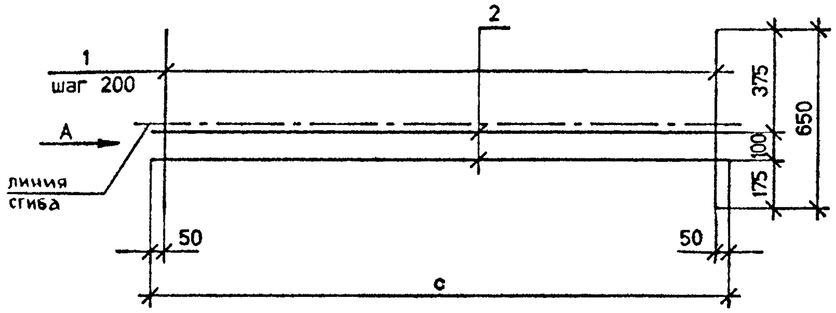

Вид А (в согнутом виде)

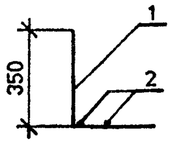

Марка	МН-ТАII(AIII)-12	МН-ТАII(AIII)-13	МН-ТАII(TAIII)-14	МН-ТАII(AIII)-15
С, мм	1700	1500	2100	1300

Марка сетки	Поз.	Наименование	Кол.	Масса единицы, кг	Масса сетки, кг
МН-ТАII-12	1	⌀ 12 AII , ℓ = 650	9	0.57	5.9
	2	6 AI , ℓ = 1700	2	0.38	
МН-ТАIII-12	1	⌀ 12 AIII , ℓ = 650	9	0.57	5.9
	2	6 AI , ℓ = 1700	2	0.38	
МН-ТАII-13	1	⌀ 12 AII , ℓ = 650	8	0.57	5.3
	2	6 AI , ℓ = 1500	2	0.33	
МН-ТАIII-13	1	⌀ 12 AIII , ℓ = 650	8	0.57	5.3
	2	6 AI , ℓ = 1500	2	0.33	
МН-ТАII-14	1	⌀ 12 AII , ℓ = 650	11	0.57	7.3
	2	6 AI , ℓ = 2100	2	0.47	
МН-ТАIII-14	1	⌀ 12 AIII , ℓ = 650	11	0.57	7.3
	2	6 AI , ℓ = 2100	2	0.47	
МН-ТАII-15	1	⌀ 12 AII , ℓ = 650	7	0.57	4.6
	2	6 AI , ℓ = 1300	2	0.29	
МН-ТАIII-15	1	⌀ 12 AIII , ℓ = 650	7	0.57	4.6
	2	6 AI , ℓ = 1300	2	0.29	

ГОСТ на сортамент и марки стали см. технические требования 3.503.1-81.6-2-ТТ.

Н контр	Прохоров			3.503.1-81.6-2-18
Нач ОИС	Постовой			
Глав спец	Прохоров			Изделие закладное МН-...-12(13,14,15)
ГИП	Маркин		9.02.92	
Нач груп	Старова			
Инж I к	Филимонова			
Инж III к	Сорокин			

Стадия	Лист	Листов
Р		1

СОЮЗДОРПРОЕКТ

Формат А3