https://zavodjbi.com/

Госстрой СССР

ГОСУДАРСТВЕННЫЙ КОМИТЕТ ПО ГРАЖДАНСКОМУ СТРОИТЕЛЬСТВУ
И АРХИТЕКТУРЕ ПРИ ГОССТРОЕ СССР

ТИПОВЫЕ КОНСТРУКЦИИ И ДЕТАЛИ ЗДАНИЙ И СООРУЖЕНИЙ

ИИ-04

СБОРНЫЕ ЭЛЕМЕНТЫ ЗДАНИЙ КАРКАСНОЙ КОНСТРУКЦИИ

Серия ИИ-04-3

РИГЕЛИ

Выпуск 6

РИГЕЛИ КАРКАСА С СЕЧЕНИЕМ КОЛОНН 40×40 см

РАБОЧИЕ ЧЕРТЕЖИ

https://zavodjbi.com/

https://zavodjbi.com/

Госстрой СССР

Государственный комитет по гражданскому строительству и архитектуре при Госстрое СССР

Типовые конструкции и детали зданий и сооружений

ИИ-04

Сборные элементы зданий каркасной конструкции

Серия ИИ-04-3

РИГЕЛИ

Выпуск 6

Ригели каркаса с сечением колонн 40×40 см

РАБОЧИЕ ЧЕРТЕЖИ

Разработаны
ЦНИИЭП торгово-бытовых зданий и туристских комплексов совместно с НИИЖБ Госстроя СССР

Утверждены
Государственным комитетом по гражданскому строительству и архитектуре при Госстрое СССР
Приказ № 19 от 30 января 1977 г

https://zavodjbi.com/

	лист	стр.
Содержание выпуска.		2
Пояснительная записка.		3,4
Номенклатура.	1,2	5,6
Ригели РМ2-90-56. РМП2-110-56, РМП2А-110-56. Опалубочный чертеж.	3	7
Ригели РМ2-72-56, РМ2-52-56. Опалубочный чертеж.	4	8
Ригель РМ-72-56. Опалубочный чертеж.	5	9
Ригель РМ-72-26. Опалубочный чертеж.	6	10
Ригель Р-52-26. Опалубочный чертеж.	7	11
Ригели РМ2-110-26, РМ2-72-26. Опалубочный чертеж.	8	12
Ригель РП2-110-56. Опалубочный чертеж.	9	13
Ригель РЛ-90-26. Опалубочный чертеж.	10	14
Ригель РМ2-90-56. Армирование.	11	15
Ригели РМ2-72-56. РМ2-52-56. Армирование.	12	16
Ригель РМ-72-56. Армирование.	13	17
Ригель РМ-72-26. Армирование.	14	18
Ригель Р-52-26. Армирование.	15	19
Ригель РМ2-110-26. Армирование.	16	20
Ригель РМ2-72-26. Армирование.	17	21
Ригель РП2-110-56. Армирование.	18	22
Ригель РМП2-110-56. Армирование.	19	23
Ригель РМП2А-110-56. Армирование.	20	24
Ригель РЛ-90-26. Армирование.	21	25
Ригель РМ2-90-56. Объемный каркас ОК-1.	22	26
Ригели РМ2-72-56. РМ2-52-56. Объемные каркасы ОК-2, ОК-3.	23	27
Ригель РМ-72-56. Объемный каркас ОК-4.	24	28
Ригель РМ-72-26. Объемный каркас ОК-5.	25	29
Ригель Р-52-26. Объемный каркас ОК-6.	26	30
Ригель РМ2-110-26. Объемный каркас ОК-7.	27	31
Ригель РМ2-72-26. Объемный каркас ОК-8.	28	32
Ригель РП2-110-56. Объемный каркас ОК-9.	29	33
Ригели РМП2-110-56, РМП2А-110-56. Объемный каркас ОК-10.	30	34
Ригель РЛ-90-26. Объемный каркас ОК-11.	31	35
Узлы 1, 2, 3. Опалубочный чертеж.	32	36
Узлы 4, 5, 6. Опалубочный чертеж.	33	37
Узлы 7, 8. Опалубочный чертеж.	34	38
Узел 9. Армирование.	35	39
Узел 10. Армирование.	36	40
Узел 11. Армирование.	37	41
Узлы 12, 13. Объемные каркасы.	38	42
Узлы 14, 15. Объемные каркасы.	39	43
Узлы 16, 17, 18. Объемные каркасы.	40	44
Каркасы К-1 ÷ К-7.	41	45
Сетки С-1 ÷ С-4.	42	46
Сетки С-5, С-6.	43	47
Каркасы К-8 и К-9. Сетка С-7.	44	48
Сетки С-8, С-9, спираль СП-1, отдельные стержни.	45	49
Сетки С-10, С-11. Отдельные стержни.	46	50
Закладные детали МР-1 ÷ МР-5.	47	51
Закладные детали. Поз. 51, 53, 56, 58, 59.	48	52
Закладные детали МР-6, МР-7, МР-8.	49	53
Закладные детали МР-9, МР-10, МР-11.	50	54
Закладные детали МР-12, МР-13, МР-14.	51	55
Расчетные схемы и схемы испытаний.	52	56
Данные для испытания ригелей по прочности. Величина предварительных напряжений в арматуре и потери предварительного напряжения. Метод натяжения электротермический.	53	57
Данные для испытания ригелей по жесткости и по раскрытию трещин.	54	58

ТК 1976	Содержание альбома	Серия ИИ-04-3	
		Выпуск 6	Лист

Общая часть

Настоящий альбом содержит рабочие чертежи ригелей для межвидового применения в каркасах зданий общественного и промышленного назначения. Ригелям присвоены марки: Р-52-26; РМ2-72-26; РМ2-110-26; РМ-72-56; РМ2-72-56; РМ2-90-56; РМП2-110-56; РП2-110-56; РМ-72-26, РМ2-52-56, РМП2А-110-56 и РЛ-90-56, в которых:

1. 1) Р-ригели с одной полкой для плоских плит;
   2) РМ-ригели с одной полкой для ребристых плит;
   3) РМ2- ригели с 2-мя полками для ребристых плит;
   4) РЛ-ригель с двумя полками для опирания с одной стороны ребристой плиты и с другой стороны лестничного марша;
   5) РП2-ригель преднапряженный с 2 полками для плоских плит;
   6) РМП2-ригель преднапряженный с 2-мя полками для ребристых плит;
   7) РМП2А- ригель преднапряженный с 2-мя полками для ребристых плит, применяемый в агрессивной среде.
2. Две последующие цифры – расчетная нагрузка на ригель в центнерах на 1 п.м. без учета собственного веса ригеля.
3. Две последующие цифры – номинальный пролет в дециметрах.
4. Конструкция ригелей марок РМ- кроме РМП2-110-56 отвечает требованиям в части: толщины защитных слоев бетона для арматуры, категории трещиностойкости, ширины раскрытия трещин, предъявленных к конструкциям, подвергающимся воздействию среднеагрессивной газовой среды.

Если ригели предназначены для эксплуатации в условиях среднеагрессивной газовой среды, то вместо ригелей марки РМП2-110-56 должны применяться ригели марки РМП2А-110-56, запроектированные с учетом требований 2-ой категории трещиностойкости.

Составы бетонных смесей и материалы для защитных покрытий должны устанавливаться в проекте здания в соответствии с требованиями главы СНиП II-28-73 в зависимости от характера и степени агрессивности среды.

Ригели, изготовленные с учетом указанных выше требований, должны иметь в конце первой части марки индекс „А", например: РМ2А-90-56, вместо РМ2-90-56.

Все ригели таврового сечения с полкой в нижней части сечения для опирания настилов, распорок или лестничных маршей

Высота всех ригелей 450 мм.

Высота полки для ригелей с шириной ребра 200 мм составляет 250 мм, для ригелей с шириной ребра 300 мм высота полки - 180 мм

Все ригели запроектированы с подрезкой на опоре.

Ригели длиной $\ell = 5{,}6$м устанавливаются на консоли колонн с приваркой к закладным деталям последних в двух уровнях в соответствии с типовыми деталями, чем достигается защемление на опоре. Опорные закрепления и опорные участки расчитаны на момент 5,5 тм который регулируется текучестью монтажных деталей „рыбок". Пролетные сечения заармированы на момент

$$M_{пр} = \frac{1}{8} q \ell^2 - 2{,}75 \text{ тм}, \text{ где}$$

q - расчетная нагрузка на ригель (т/пм)

2,75 тм – половина опорного момента.

Ригели предназначены для использования в каркасных зданиях со связевым каркасом и применяться в качестве элементов рамного каркаса не могут.

Ригели запроектированы в соответствии со СНиП II-В.1-62*

При передаче на ригели сосредоточенных нагрузок в каждом случае необходимы проверки несущей способности нормальных и наклонных сечений по действующим усилиям. В частности должны быть проверены: а) нормальные и наклонные сечения на совместное действие МиQ

ТК 1976	Пояснительная записка	Серия ИИ-04-3 Выпуск 6 Лист

ЦНИИЭП зданий туристских комплексов г. Москва

Гл. конструк. Рук. гр. инж. Григорьев Короткая

ЗАВОД ЖБИ

б) наклонные сечения – на крутящие моменты от односторонних нагрузок;

в) полки ригелей – на местные сосредоточенные нагрузки;

г) вертикальная арматура каркасов – на восприятие вертикальных сосредоточенных нагрузок, приложенных к полкам ригелей;

д) вертикальная арматура каркасов на совместное действие нагрузок, перечисленных в п. п. а, б, в, г.

При изготовлении преднапряженных ригелей предусмотрен электротермический способ натяжения арматуры.

Марка бетона ригелей – „400" и „300"

Ригели армируются объемными каркасами, плоскими каркасами, сетками, отдельными стержнями и закладными деталями.

Арматурные изделия запроектированы применительно к автоматизированной сварке и механизированной сборке арматуры.

Объемные каркасы собираются из плоских каркасов и соединительных стержней, привариваемых контактной точечной сваркой при помощи подвесных клещей.

Плоские каркасы и сетки должны изготовляться при помощи контактной точечной сварки всех пересечений. Стержни поз. 16 для обеспечения жесткости объемного каркаса соединяются с поперечными стержнями каркаса контактной точечной сваркой.

Электродуговая сварка крестовых соединений арматуры при изготовлении объемного и плоских каркасов не допускается.

Для стержней плоских каркасов должны применяться горячекатаная арматурная сталь периодического профиля класса А-Ш по ГОСТ 5781-75 для сеток – обыкновенная арматурная проволока В-1 по ГОСТ 6727-53* для закладных и монтажных деталей – прокат из стали класса С 38/23 по ГОСТ 380-71.

В качестве предварительно напряженной арматуры применяется стержневая горячекатаная сталь периодического профиля класса А-V по ЧМТУ 1-177-67.

Марка стали должна устанавливаться в проекте здания в зависимости от характера нагрузок и температурных условий эксплуатации.

Марка стали указанная в проекте здания является обязательной для завода изготовителя.

Величина контролируемого напряжения до обжатия бетона σ_0 - 5800 кг/см² предельное отклонение не более 930 кг/см².

К моменту передачи предварительного напряжения на бетон марка бетона должна быть не ниже „280"

Подъемные петли приняты по серии 1.400-9 "Унифицированные строповочные петли для подъема сборных железобетонных конструкций зданий и сооружений промышленных предприятий, выпуск I.

Технические условия на изготовление и приемку

1. Изготовление и приемка ригелей должны производиться в соответствии с рабочими чертежами и требованиями следующих документов:

а) СниП 1-В.4-62, СНиП 1.-В.5-62 и ГОСТ 13015-75. Внешний вид и качество нижних лицевых поверхностей ригелей должны соответствовать требованиям ГОСТ 13015-75 для поверхностей, входящих внутрь помещений и предназначенных под окраску.

б) ГОСТ 10922-75 "Арматура и закладные детали сварные для железобетонных конструкций. Технические требования и методы испытаний".

в) ГОСТ 14098-68 "Соединения сварные арматуры железобетонных изделий и конструкций. Контактная сварка. Основные типы и конструктивные элементы".

г) СН 313-65" Инструкция по технологии изготовления и установка стальных закладных деталей в сборных железобетонных и бетонных изделиях".

д) СН 393-69 "Указания по сварке соединения арматуры и закладных деталей железобетонных конструкций".

е) "Инструкция по технологии предварительного напряжения стержневой арматуры электротермическим и электромеханическим способами". Стройиздат 1969г.

ж) Рекомендации по заводской технологии изготовления изделий серии ИИ-04, альбом ИИ-04-0 вып. 7.

2. Обозначения типа ригелей, штамп ОТК завода, дата изготовления должна наноситься только на верхней грани изделий.

3. Отпуск ригелей с завода должен производиться по достижении бетоном 100% прочности в зимнее время и 70% прочности в летнее время при условии гарантии заводом-изготовителем набора 100% прочности в течении 28 дней.

4. Контроль за качеством бетона должен производиться в соответствии с ГОСТ 10180-74, ГОСТ 11050-64 и ГОСТ 13015-75.

5. Испытание арматуры на растяжение сварных соединений и закладных деталей при изготовлении ригелей обязательно.

6. Систематический контроль за качеством изготовления, допусками, правилами приемки, условиями складирования, транспортировки, методами испытаний и другими техническими требованиями должен осуществляться в соответствии с действующими СУ.

7. Ригели должны отвечать требованиям ГОСТ 18980-73" Ригели железобетонные для зданий. Технические требования".

8. Перед организацией массового производства и для текущих контрольных испытаний ригели должны испытываться в соответствии с требованиями ГОСТ 8829-66.

Расчетные схемы, схемы испытания и данные для испытания ригелей по прочности, жесткости и раскрытию трещин, а также величины и потери предварительного напряжения приведены на листах 52, 53, 54.

№№ п.п	Марка	Эскиз	Расчетная нагрузка, т/пм	Размеры, мм			Марка бетона	Масса изделия, т	Объем бетона	Расход металла на 1 м³ бетона кг.	Расход металла, кг						№№ листов рабочих чертежей
				l	$\frac{b_1}{b}$	h					А-V	А-III	А-I	В-I	Заклад. детали /прокат/	Итого	
1	РМП2-110-56	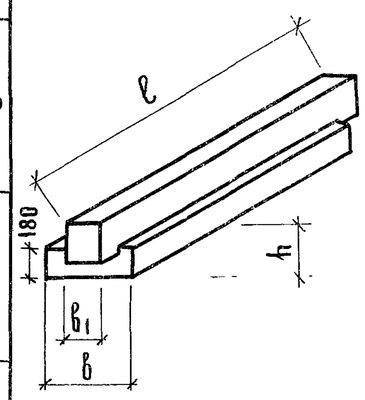	11	5560	300/550	450	400	2.43	0.97	290.3	62.82/70.77*	163.69/22.64	3.44	1.2	50.44	281.59	3
2	РМП2А-110-56		11	5560	300/550	450	400	2.43	0.97	301.3	73.29/82.60*	163.69/22.64	3.44	1.42	50.44	292,26	3
3	РМ2-90-56		9	5560	300/550	450	400	2.43	0.97	290.45	—	213.34/22.64	2.78	15.18	50.44	281.74	3
4	РМ2-72-56		7.2	5560	300/550	450	300	2.43	0.97	200.0	—	155.03/12.72	2.78	5.82	31.90	193.98	4
5	РМ2-52-56		5.2	5560	300/550	450	300	2.43	0.97	162,6	—	115.28/9.72	2.78	7.72	31.90	157.68	4
6	РЛ-90-26	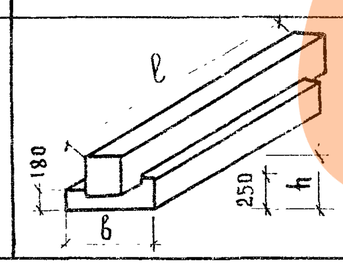	9	2560	250/475	450	300	0.958	0.383	133.0	—	33.75/6.88	2.58	3.68	10.98	50.99	10

Примечания

1. Вес арматуры класса А-V с учетом технологической длины, длины стержня для приварки временных анкеров, накладок для стыковки стержней отмечен знаком *

2. В знаменателе дроби в расходе стали класса А III выделяется расход стали на анкера закладных деталей

ТК 1976	Номенклатура	Серия ИИ-04-3	
		Выпуск 6	Лист 1

ЗАВОД ЖБИ

NN п.п	Марка	Эскиз	Расчетная нагрузка т/п.м	Размеры, мм			Марка бетона	Масса изделия, т	Объем бетона	Расход металла на 1м³ бетона кг	Расход металла, кг						NN листов рабочих чертежей
				ℓ	в₁/в	h					А-V	А-III	А-I	В-I	Заклад детали /прокат/	Итого	
7	РМ2-110-26	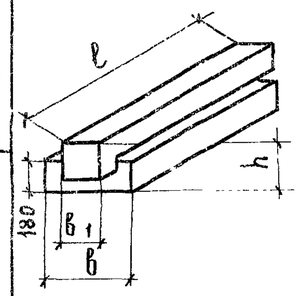	11	2560	300/550	450	300	1.1	0.44	131.0	—	34.93/7.56	1.68	6.46	14.50	57.57	8
8	РМ2-72-26		7.2	2560	300/550	450	300	1.1	0.44	101.5	—	25.60/7.56	1.68	2.86	14.5	44.68	8
9	РМ-72-56	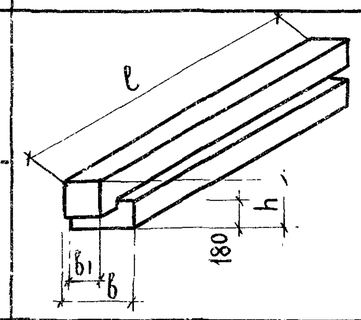	5.2	5560	200/325	450	300	1.55	0.619	250.0	—	127.54/8.60	3.94	6.82	22.54	160.90	5
10	РМ-72-26		5.2	2560	150/275	450	300	0.537	0.215	176.0	—	26.48/6.88	1.49	1.22	8.64	37.83	6
11	РП2-110-56	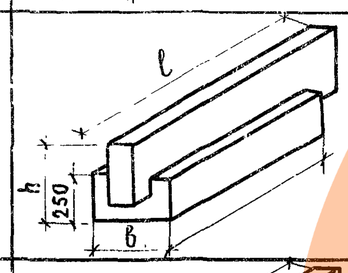	11	5560	200/400	450	400	1.88	0.75	385.5	62.82/70.77	182.15/22.64	3.44	1.2	39.24	288.85	9
12	Р-52-26	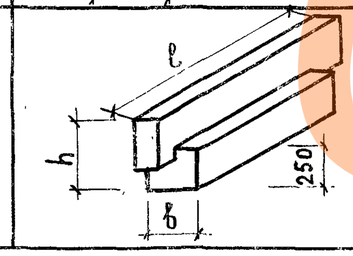	5.2	2560	200/300	450	300	0.68	0.27	148.1	—	27.24/6.88	1.49	1.40	9.84	39.97	7

Примечания

1. Вес арматуры класса А-V с учетом технологической длины, длины стержня для приварки временных анкеров, накладок для стыковки стержней отмечен знаком*

2. В знаменателе дроби в расходе стали класса А III выделен расход стали на анкера закладных деталей

ТК 1976	Номенклатура	Серия ИИ-04-3 Выпуск 6 Лист 2

https://zavodjbi.com/

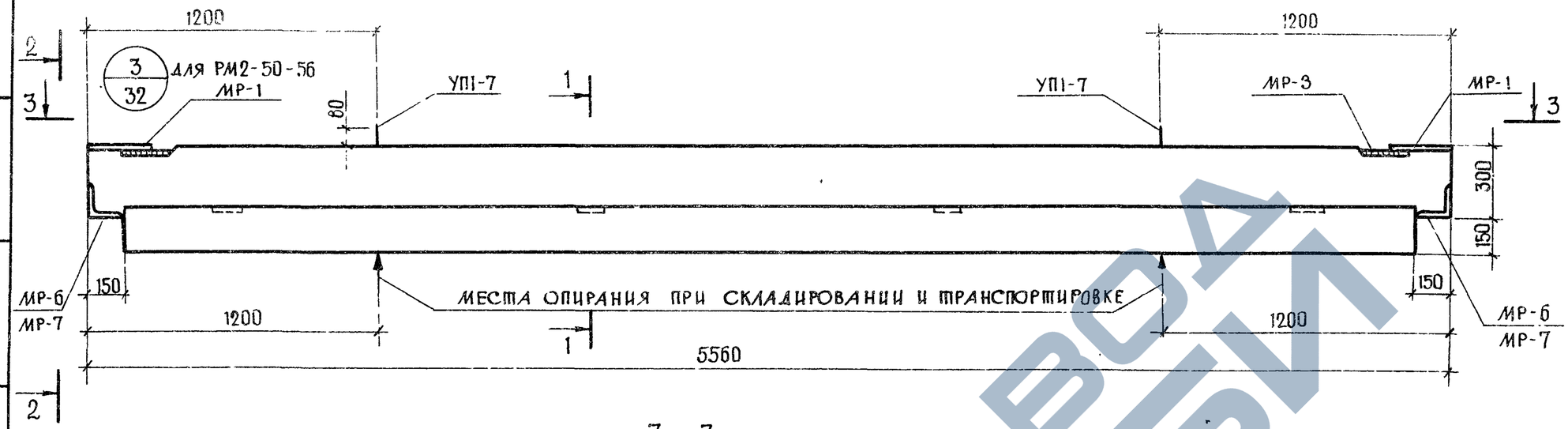

1 - 1

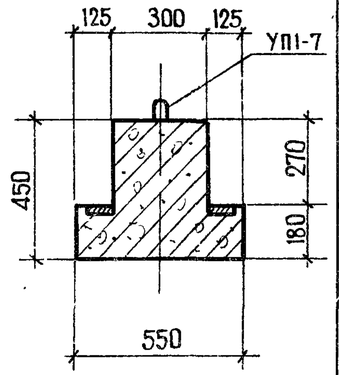

3 - 3

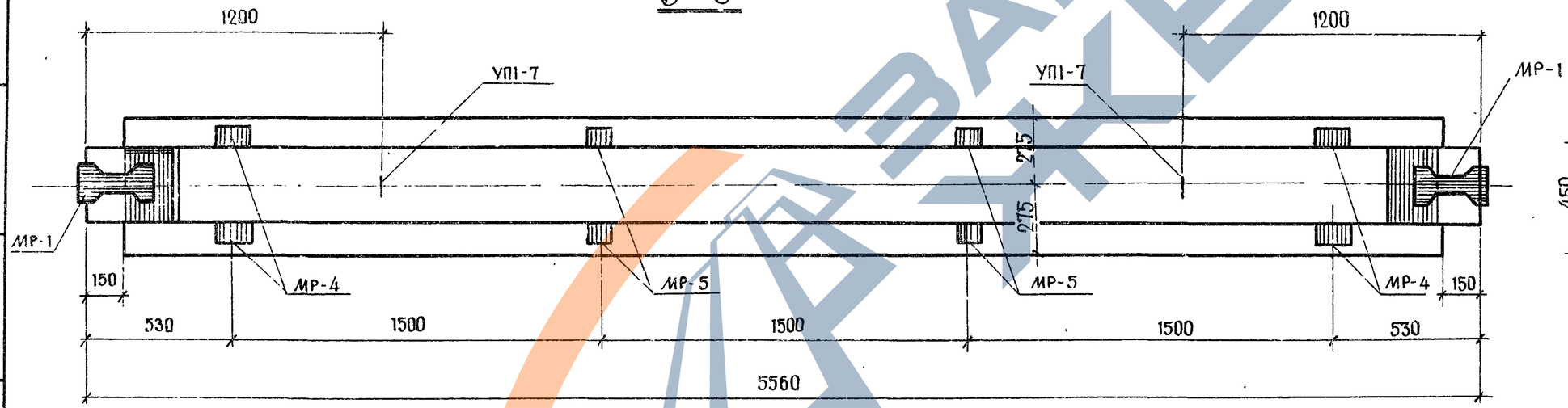

2 - 2

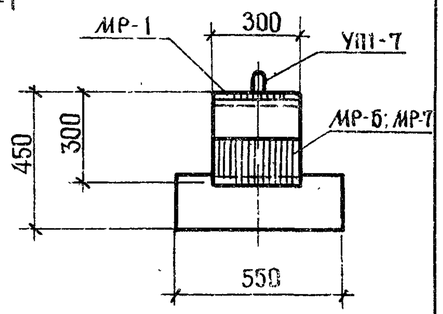

Примечание:

1. Армирование ригелей смотри:
   - РМП2 - 110 - 56 — лист 19
   - РМП2А - 110 - 56 — лист 20
   - РМ2 - 90 - 56 — лист 22.

Показатели на один ригель

Марка ригеля	Масса т	Марка бетона	Объем бетона $м^3$	Расход стали кг
РМ2-90-56	2.43	400	0.97	281.74
РМП2-110-56	2.43	400	0.97	281.59
РМП2А-110-56	2.43	400	0.97	292.26

ТК 1976	Ригели РМП2 - 110 - 56; РМП2А - 110 - 56; РМ2 - 90 - 56. Опалубочный чертёж.	Серия ИИ-04-3	Выпуск 6 / Лист 3

ЦНИИЭП бытовых зданий и туристских комплексов г. Москва

Гл. инж. отд.	Лутовая	
Гл. констр. отд.	Першеева	
Исполнил	Волынский	
Проверил	Пригожий	
Гл. инж. пр-та	Ванян	

ЗАВОД ЖБИ

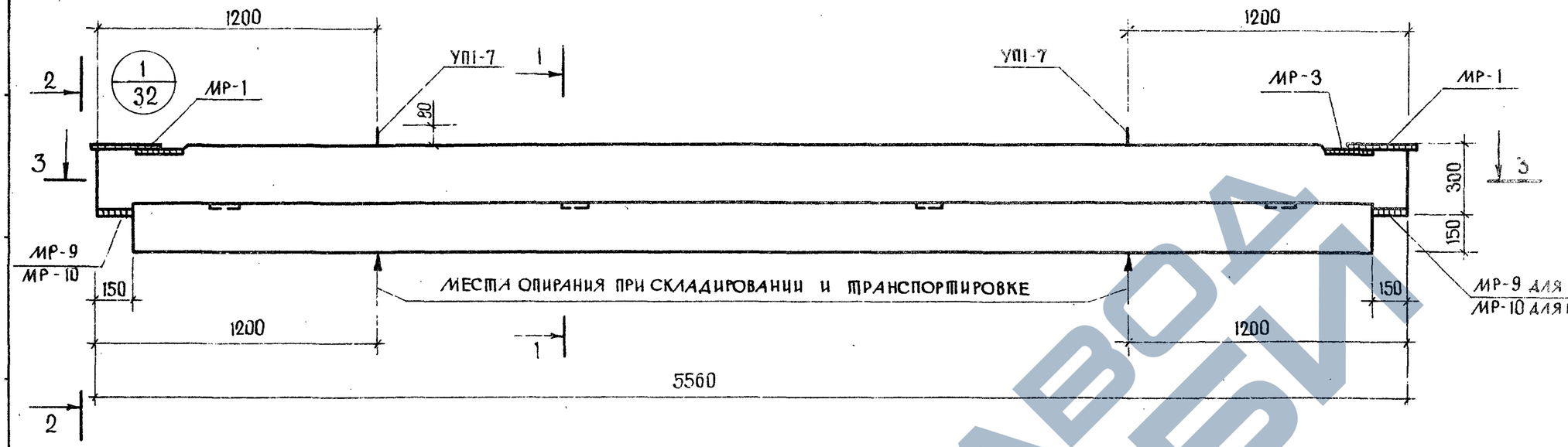

1 - 1

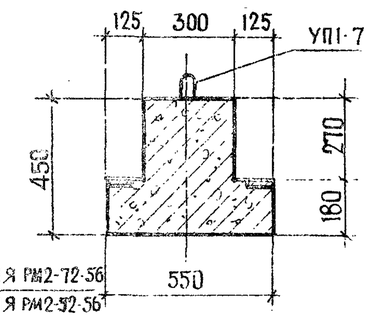

3 - 3

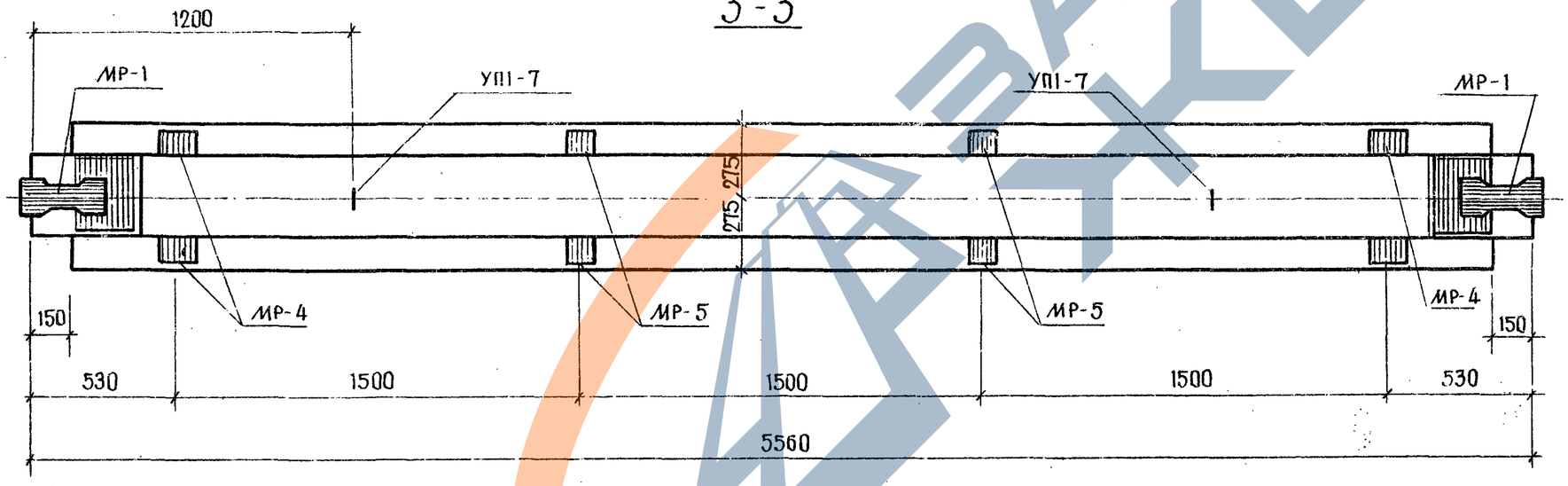

2 - 2

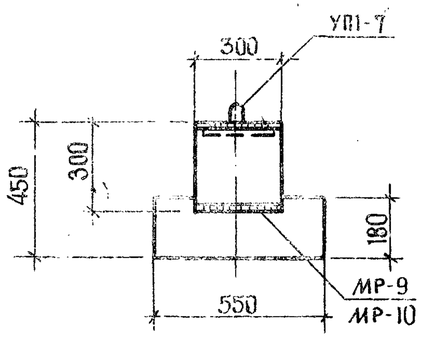

Примечание.
Армирование ригелей см. лист N 12.

Показатели на один ригель				
Марка ригеля	Масса т	Марка бетона	Объем бетона $м^3$	Расход стали кг
РМ2-72-56	2.43	300	0.97	193.98
РМ2-52-56	2.43	300	0.97	157.68

ТК 1976	Ригель РМ2-72-56, РМ2-52-56 Опалубочный чертеж.	Серия ИИ-04-3 Выпуск 6 Лист 4

https://zavodjbi.com/

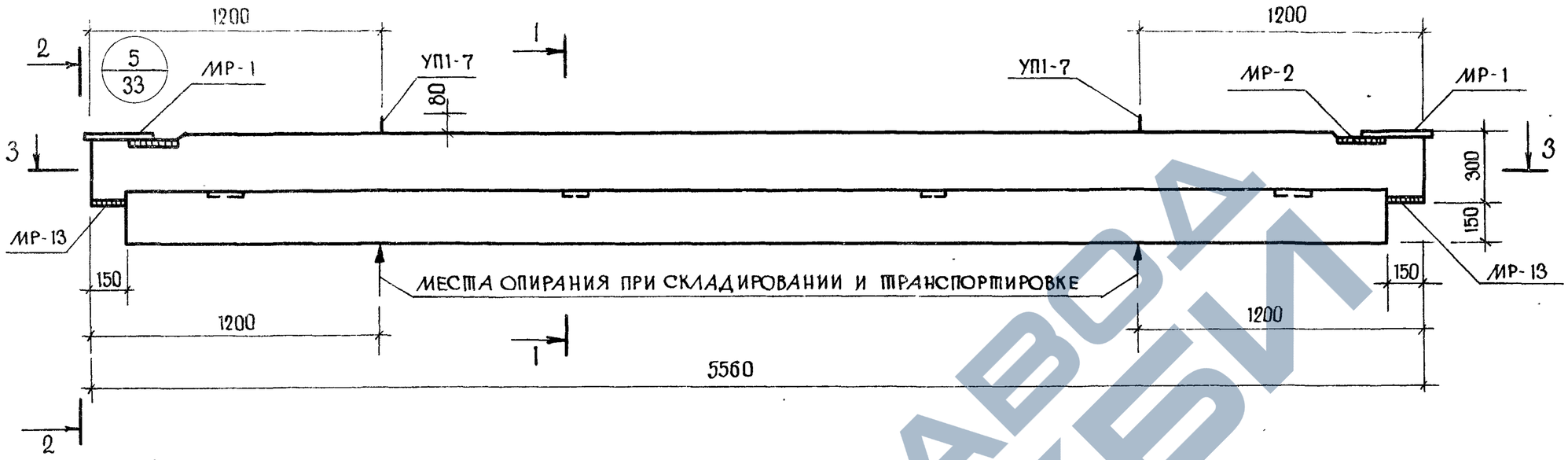

1 - 1

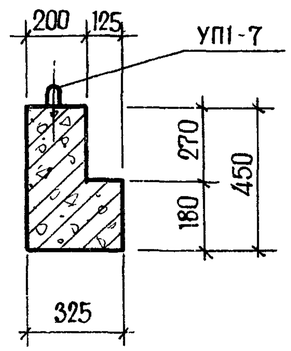

3 - 3

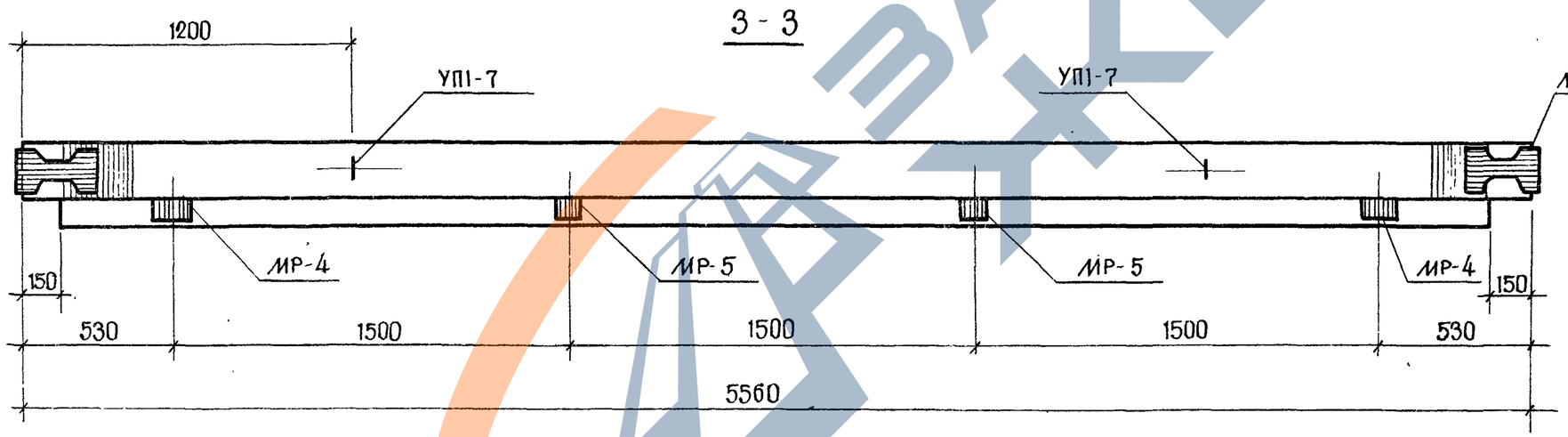

2 - 2

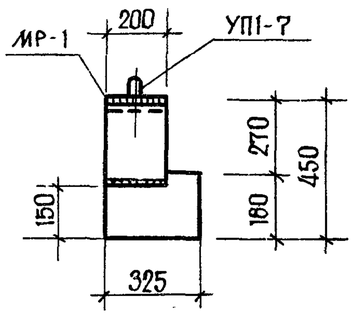

Показатели на один ригель				
Марка ригеля	Масса т	Марка бетона	Объем бетона $м^3$	Расход стали кг
РМ-72-56	1.55	300	0.619	160.90

Примечание.

Армирование ригеля см. лист 13.

ТК 1976	Ригель РМ-72-56 Опалубочный чертеж.	Серия ИИ-04-3	Выпуск 6 / Лист 5

Гл. инженер	Волынский	
Гл. конструк.	Пригожий	
Рук. гр. инж.	Короткая	
Исполнил	Хорошилова	

ЦНИИЭП жилых зданий и туристских комплексов г. Москва

https://zavodjbi.com/

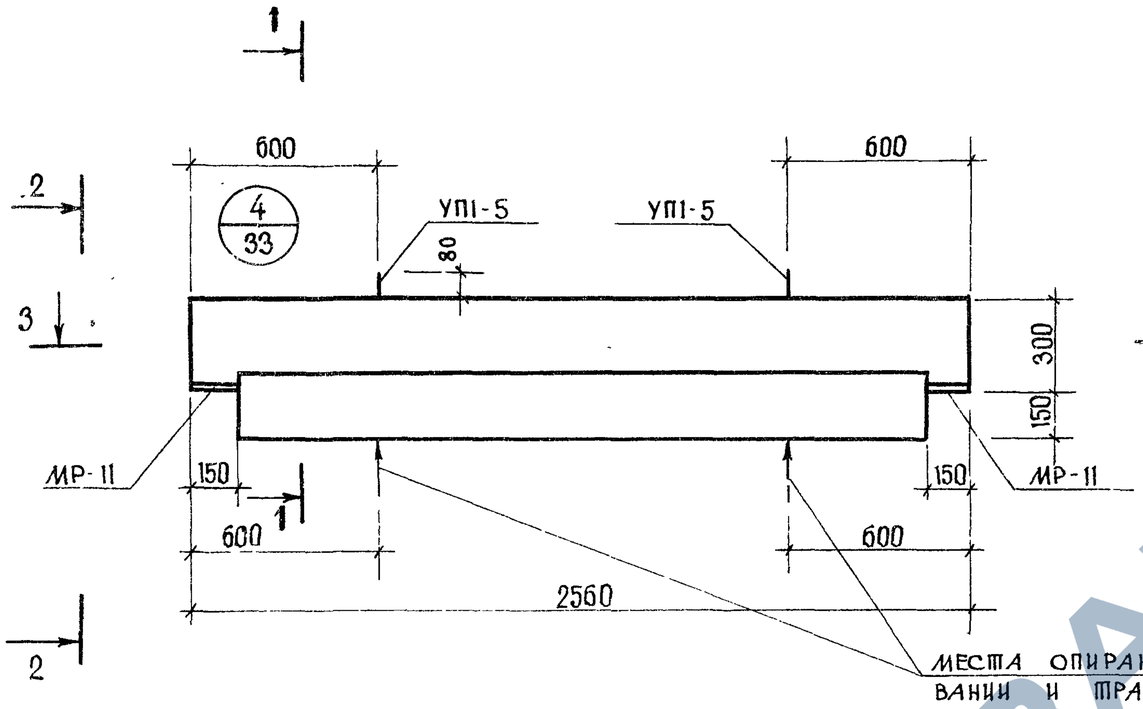

1 - 1

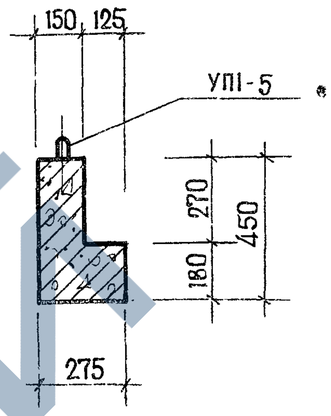

2 - 2

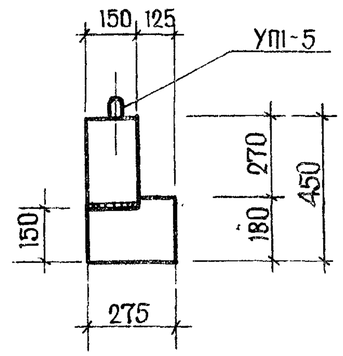

3 - 3

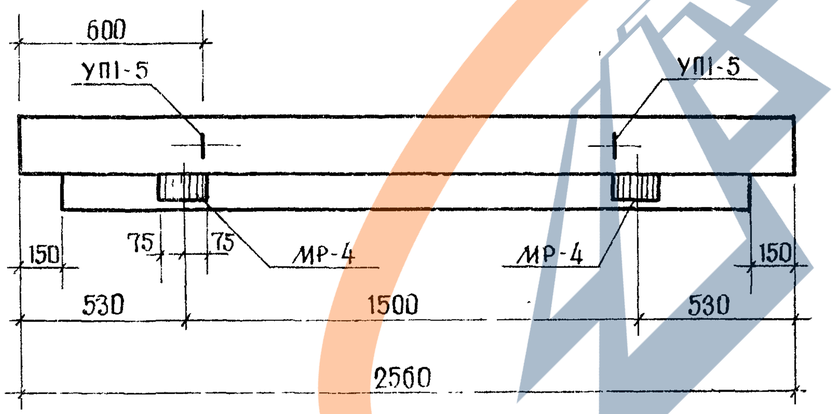

ПОКАЗАТЕЛИ НА ОДИН РИГЕЛЬ				
МАРКА РИГЕЛЯ	МАССА Т	МАРКА БЕТОНА	ОБЪЕМ БЕТОНА $м^3$	РАСХОД СТАЛИ КГ
РМ-72-26	0.537	300	0.215	37.83

Примечание.

Армирование ригелей см. лист 14.

ТК 1976	Ригели РМ-72-26 Опалубочный чертеж.	СЕРИЯ ИИ-04-3 ВЫПУСК 6 ЛИСТ 6

ЗАВОД ЖБИ

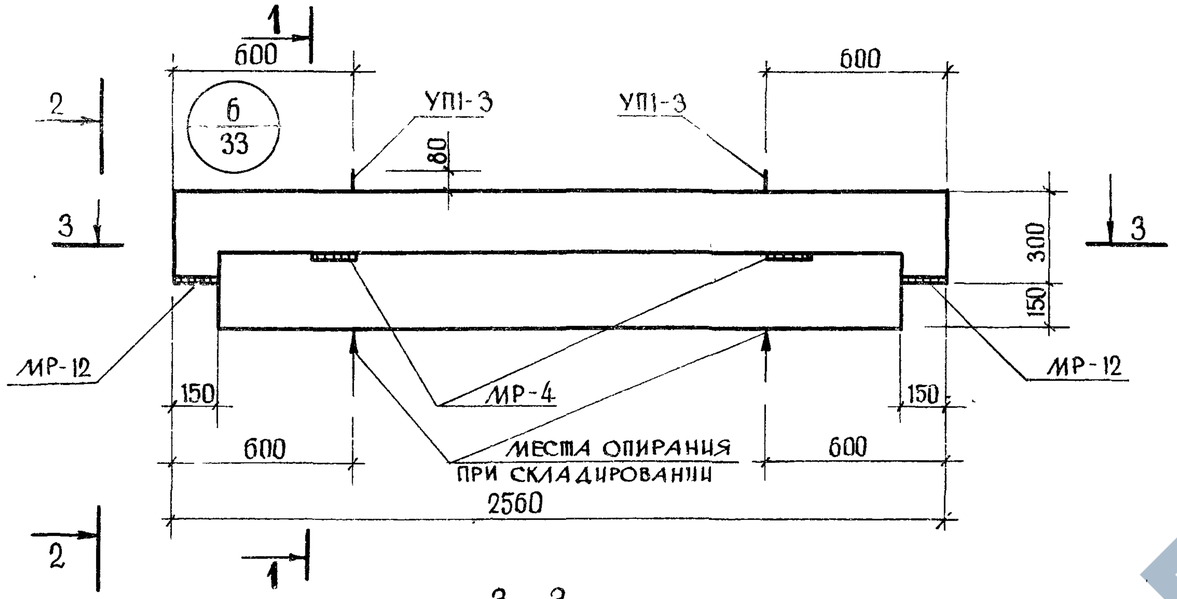

1 - 1

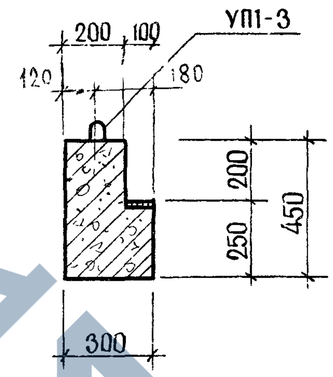

2 - 2

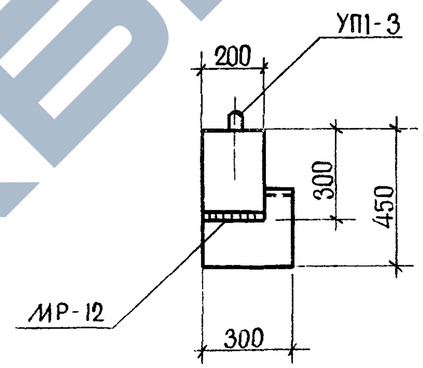

3 - 3

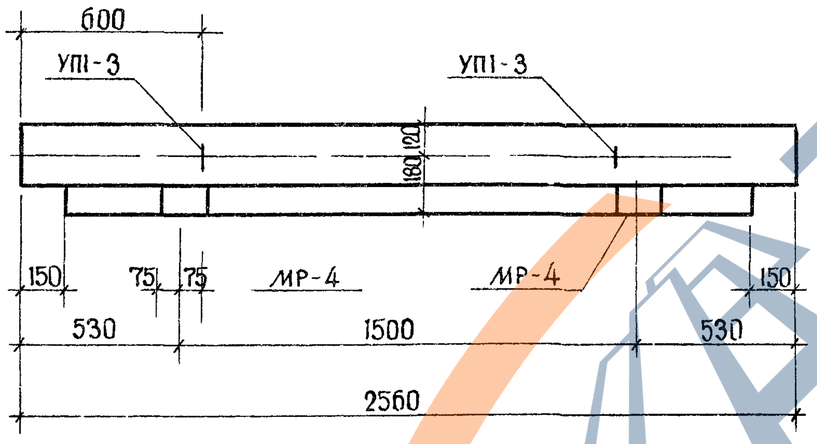

Примечание.

Армирование ригеля см лист 15.

Показатели на один ригель				
Марка ригеля	Масса т	Марка бетона	Объем бетона $м^3$	Расход стали кг
Р-52-26	0.68	300	0.27	39.97

ТК 1976	Ригель Р-52-26. Опалубочный чертеж.	Серия ИИ-04-3; Выпуск 6; Лист 7

ЦНИИЭП жилищно-гражданских и туристско-спортивных комплексов г. Москва

Гл. конструктор Пригожий; Гл. инж. пр. та Ванян; Проверил Ванян; Разработал Першеева

https://zavodjbi.com/

14634 12

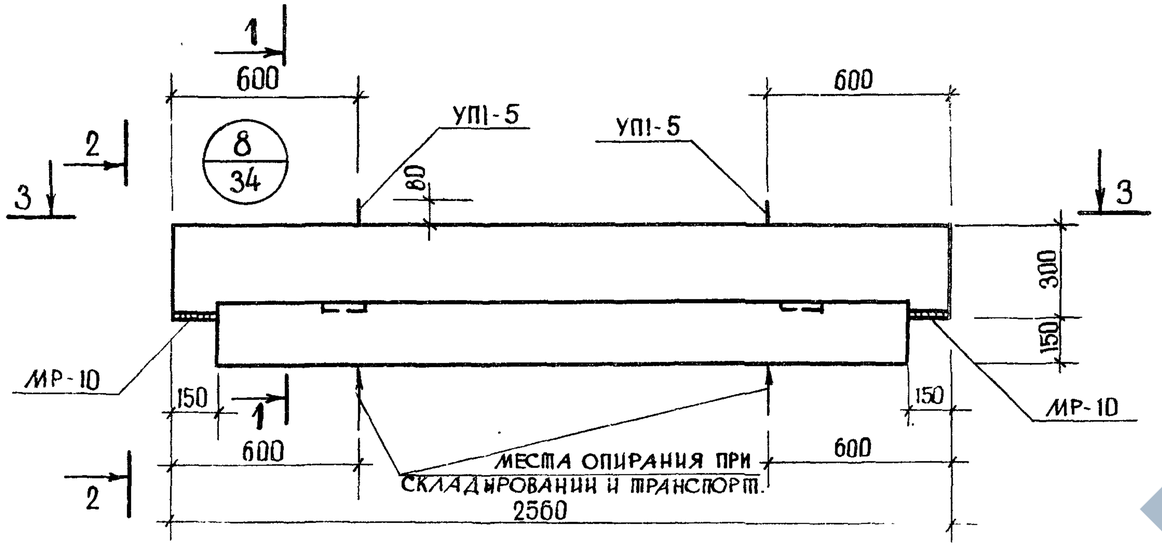

1 - 1

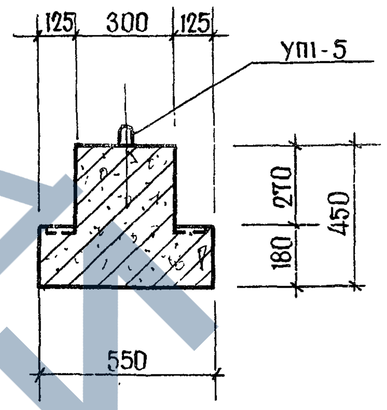

3 - 3

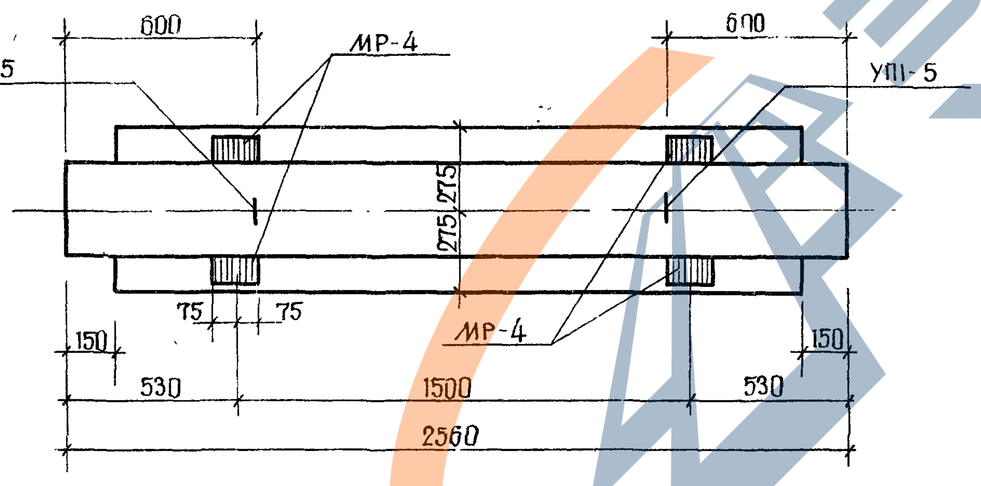

2 - 2

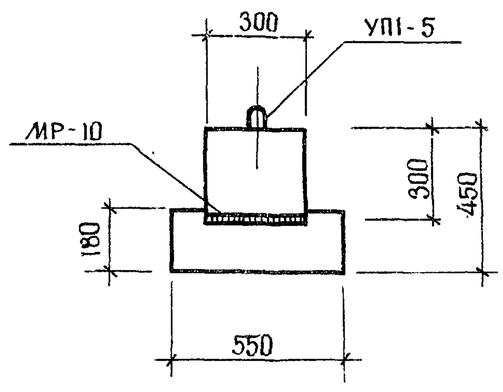

Показатели на один ригель				
Марка ригеля	Масса т	Марка бетона	Объем бетона $м^3$	Расход стали кг
РМ2-110-26	1.1	300	0.44	57.57
РМ2-72-26	1.1	300	0.44	44.68

Примечания:

1. Армирование ригеля РМ2-110-26 см. лист 16.
2. Армирование ригеля РМ2-72-26 см. лист 17.

ТК 1976	Ригели РМ2-110-26, РМ2-72-26. Опалубочный чертеж.	Серия ИИ-04-3 Выпуск 6 Лист 8

14634 3

ЗАВОД ЖБИ

2/32

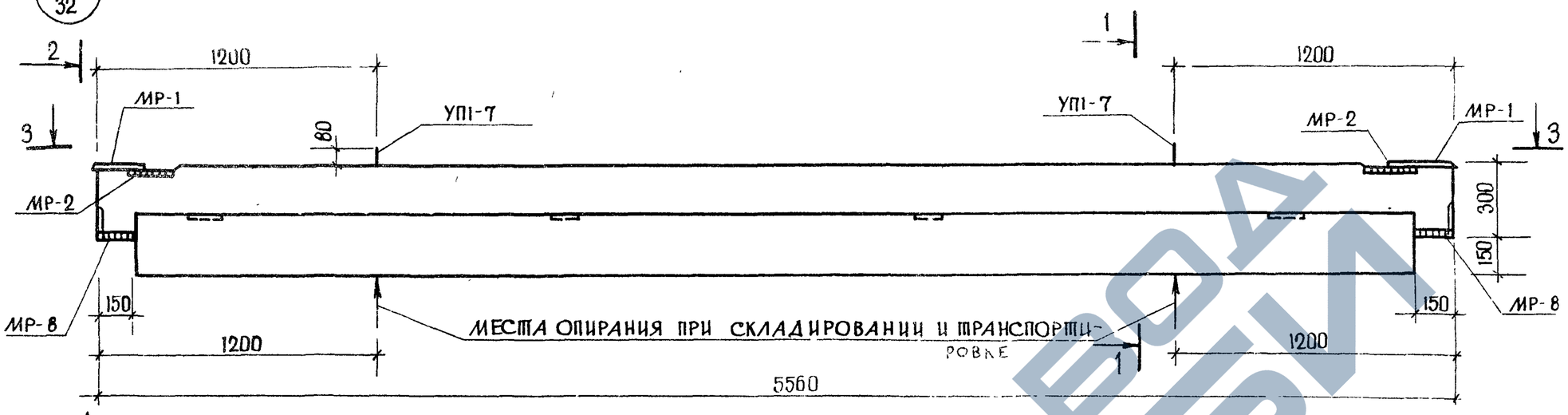

1 - 1

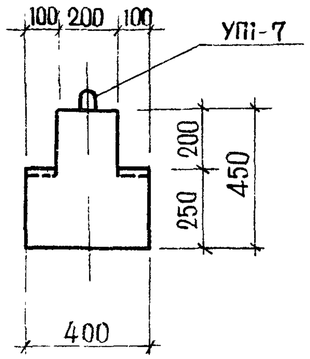

3 - 3

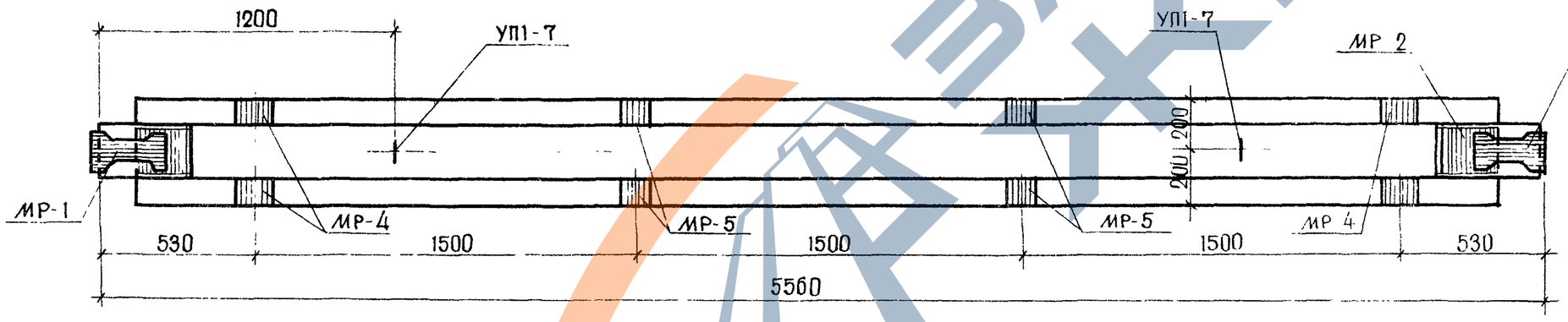

2 2

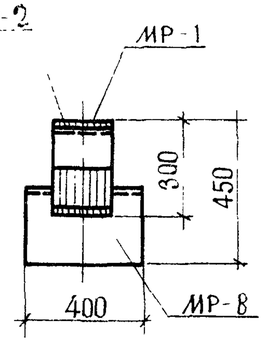

Показатели на один ригель				
Марка ригеля	Масса т	Марка бетона	Объем бетона $м^3$	Расход стали кг
РП2-110-56	1.88	400	0.75	288.85

Примечание

1 Армирование ригеля см лист 18.

ТК 1973	Ригель РП2-110-56 Опалубочный чертеж.	Серия ИИ-04-3 Выпуск 6 Лист 9

ЗАВОД ЖБИ

7/34

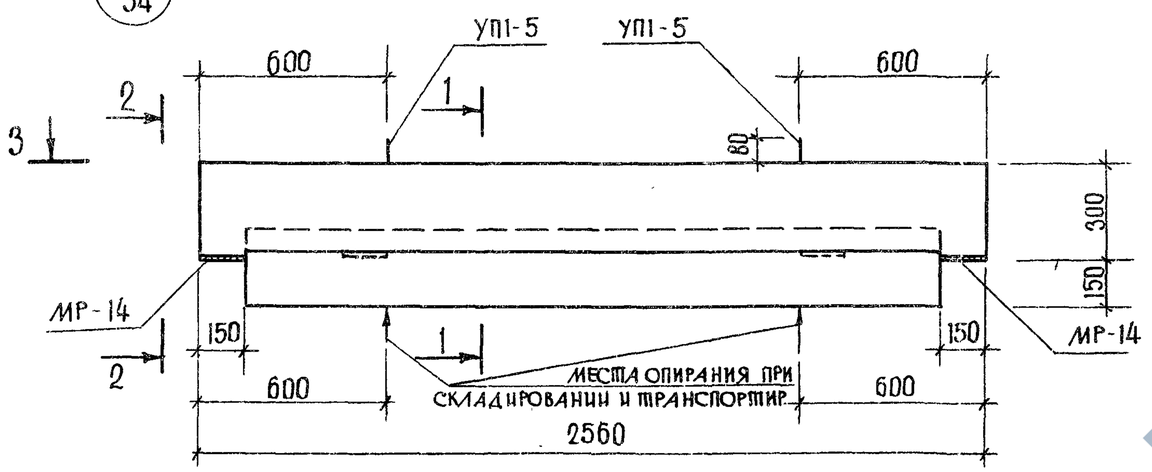

1 - 1

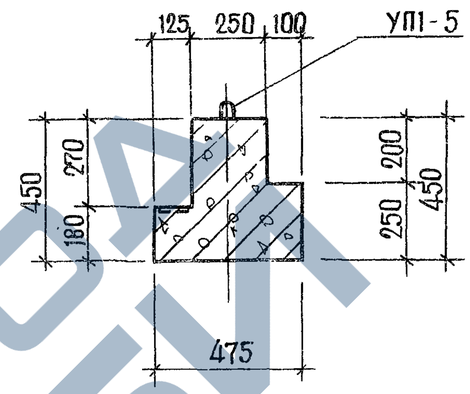

3 - 3

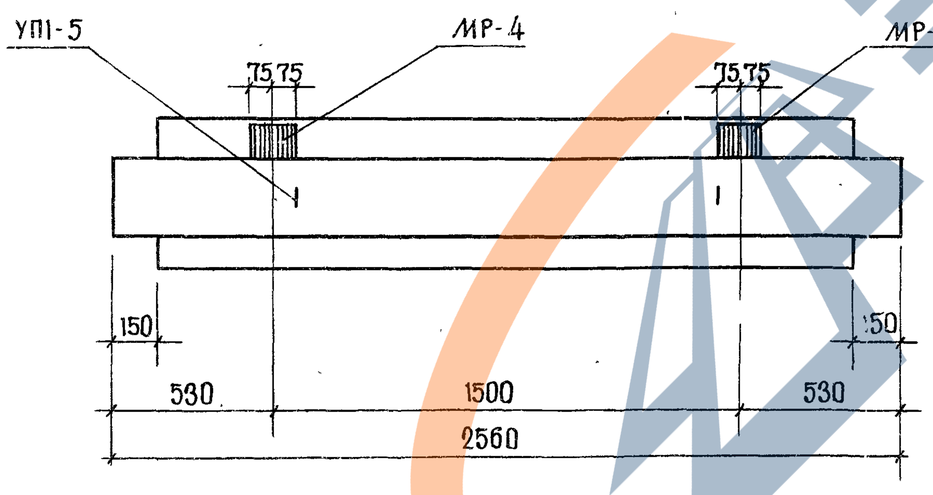

2 - 2

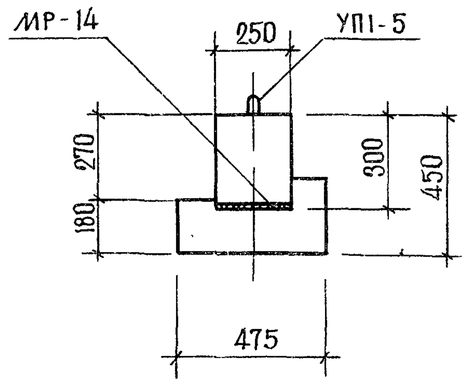

Примечание.

1 Армирование ригеля см. лист 21.

Показатели на 1 ригель				
Марка ригеля	Масса т	Марка бетона	Объем бетона $м^3$	Расход стали кг
РЛ-90-56	0.958	300	0.383	50.99

ТК 1976	Ригель РЛ-90-26. Опалубочный чертеж.	Серия ИИ-04-3	
		Выпуск 6	Лист 10

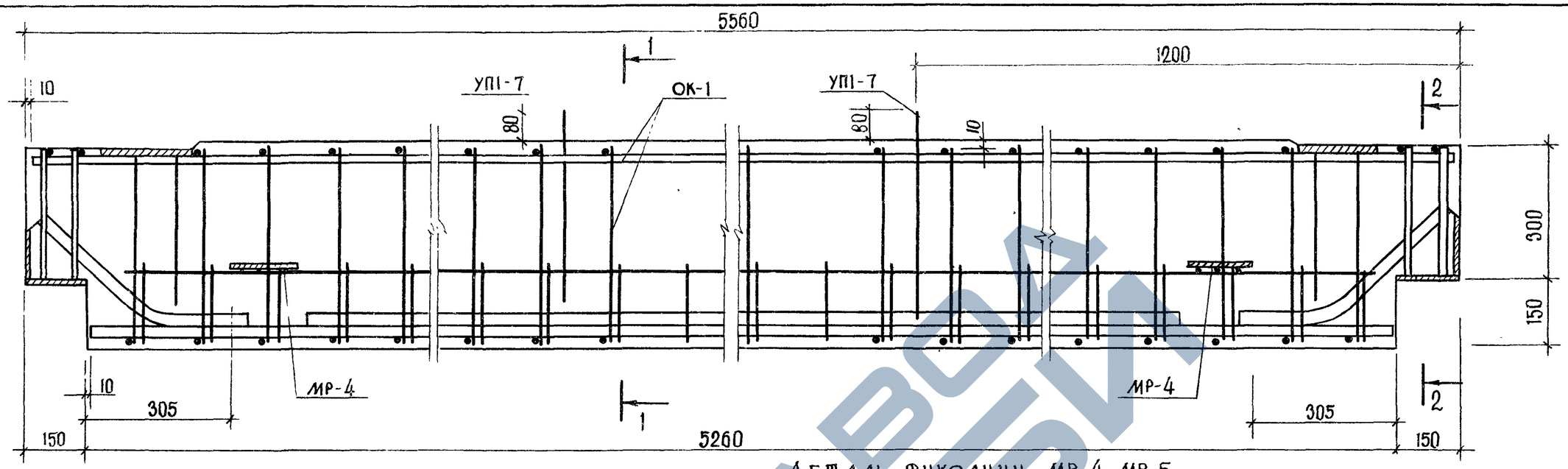

1 - 1

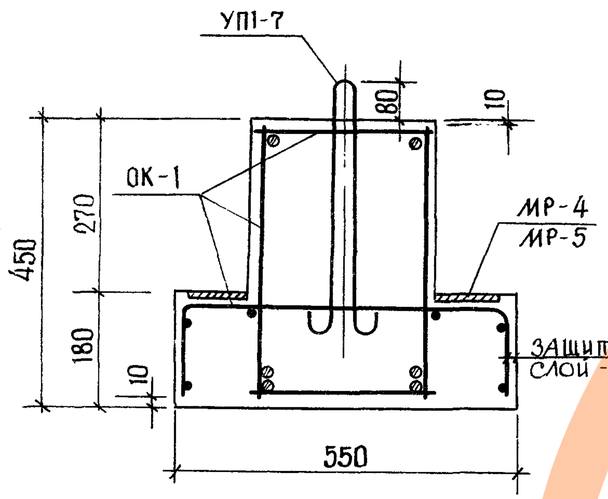

2 - 2

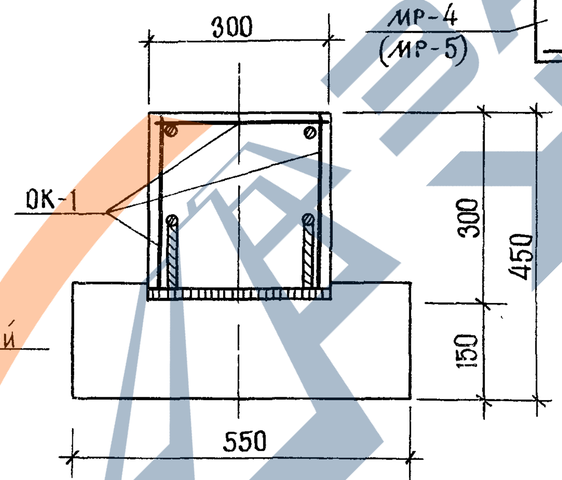

Деталь фиксации МР-4, МР-5

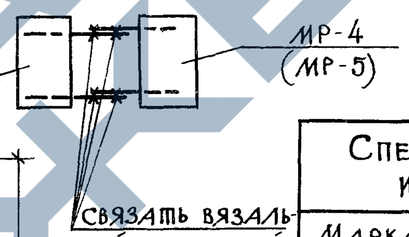

Спецификация марок арматурных изделий на один ригель

Марка ригеля	Марка издел.	Кол. шт	Масса, кг 1 шт	Масса, кг всех	Общ. масса	№№ серии выпуск лист
РМ2-90-56	ОК-1	1	263.58	263.58	281.74	22
	УП1-7	2	1.39	2.78		Серия 1.400-9 выпуск 1
	МР-1	2	2.67	5.34		47
	МР-4	4	1.51	6.04		47
	МР-5	4	1.00	4.00		47

Выборка стали на один ригель, кг

Марка ригеля	Горячекатаная арматурная сталь ГОСТ 5781-75 А-III ⌀ мм 36	32	22	12	10	8	Итого	А-I ⌀ мм 14	Итого	Сталь В-I ГОСТ 6727-53* ⌀ мм 6	Итого	Сталь класса С-38/23 ГОСТ 380-71 δ мм 160×16	200×10	170×8	150×16	100×10	Итого	Всего
РМ2-90-56	83.74	71.70	33.06	3.20	15.14	6.5	213.34	2.78	2.78	15.18	15.18	23.08	8.94	5.34	5.28	7.80	50.44	281.74

Примечания:

1. Закладные детали МР-4, МР-5 устанавливаются по опалубочным чертежам см. лист 3.
2. Установку МР-1 см. лист 32.

ТК 1976	Ригель РМ2-90-56. Армирование.	Серия ИИ-04-3	Выпуск 6 / Лист 11

Гл. констр. Пригожий; Гл. инж. пр-та Ванян; Рук. гр. инж. Короткая

Выставочный павильон зданий и туристских комплексов г. Москва

ЦНИИЭП

https://zavodjbi.com/

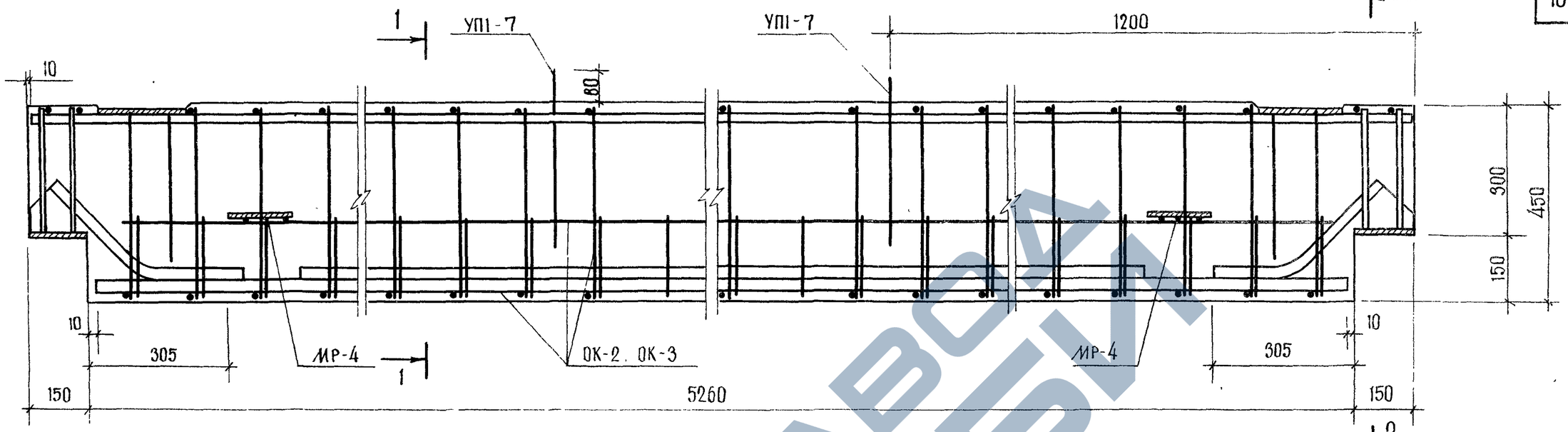

1 - 1

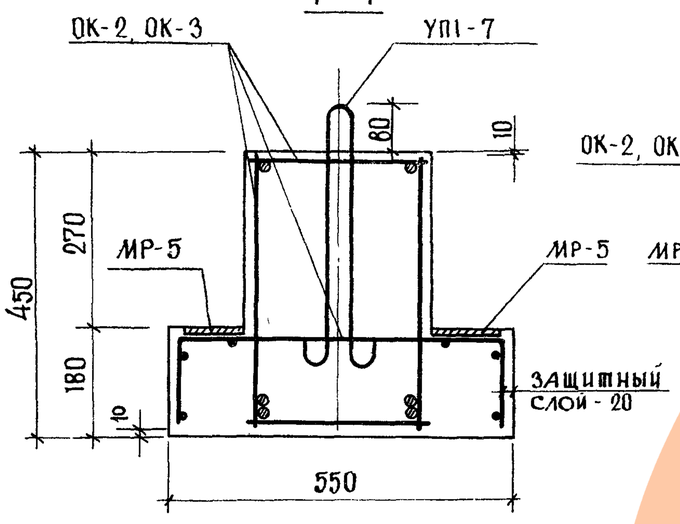

2 - 2

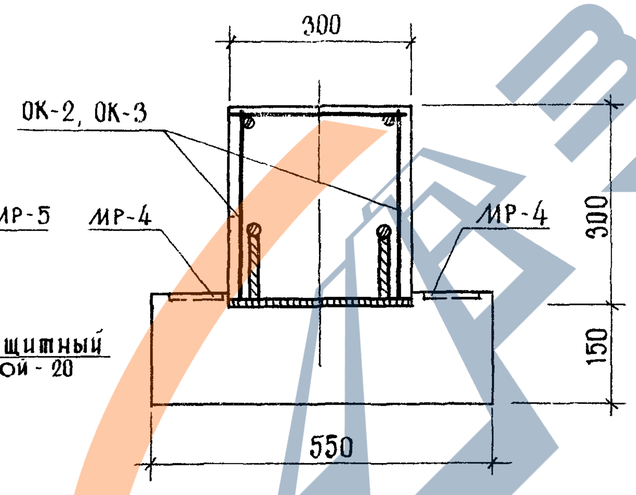

Спецификация марок арматурных изделий на один ригель

Марка ригеля	Марка издел.	Кол. шт	Масса, кг позиц.	Масса, кг всех	Общая масса	№ серии выпуск лист
РМ2-72-56	ОК-2	1	175.82	175.82	193.98	23
	УП1-7	2	1.39	2.78		Серия 1.400-9 вып. 1
	МР-1	2	2.67	5.34		47
	МР-4	4	1.51	6.04		47
	МР-5	4	1.00	4.00		47
РМ2-52-56	ОК-3	1	138.52	138.52	157.68	23
	УП1-7	2	1.39	2.78		Серия 1.400-9 вып. 1
	МР-1	2	2.67	5.34		47
	МР-4	4	1.51	6.04		47
	МР-5	4	1.00	4.00		47

Выборка стали на один ригель, кг

Марка ригеля	Горячекатанная арматурная сталь ГОСТ 5781-75 А-III ⌀ мм 28	25	22	20	12	10	8	Итого	А-I ⌀ мм 14	Итого	Сталь В-I ГОСТ 6727-53* ⌀ мм 4	Итого	Сталь класса С 38/23 ГОСТ 380-71 δ мм 200×10	170×8	150×10	100×10	Итого	Всего
РМ2-72-56	92.34	7.84	33.06	–	1.28	2.72	15.34	152.58	2.78	2.78	6.72	6.72	8.94	5.34	6.94	10.68	31.90	193.98
РМ2-52-56	–	40.34	33.06	22.54	1.28	2.72	15.34	115.28	2.78	2.78	7.72	7.72	8.94	5.34	6.94	10.68	31.90	157.68

Примечания.

1. Закладные детали МР-4, МР-5 устанавливаются по опалубочным чертежам см лист 4.
2. Установку МР-1 см лист 32.
3. Деталь фиксации МР-4, МР-5 см. лист 11.

ТК 1976	Ригели РМ2-72-56, РМ2-52-56. Армирование.	Серия ИИ-04-3	Выпуск 6	Лист 12

14634 1г

https://zavodjbi.com/
ЗАВОД ЖБИ

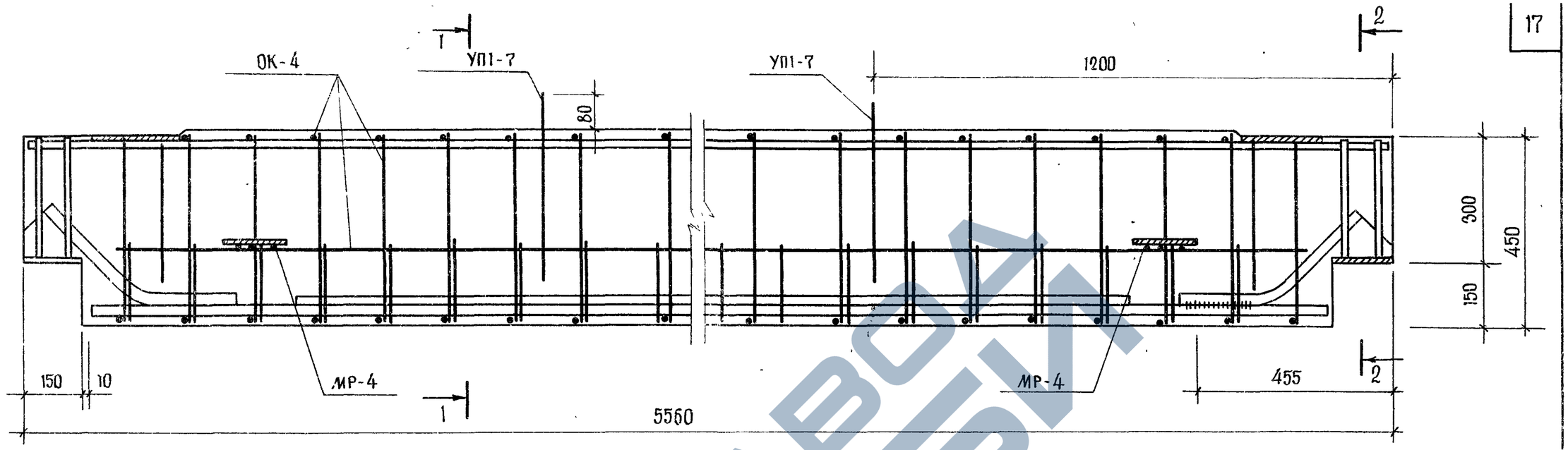

1 - 1

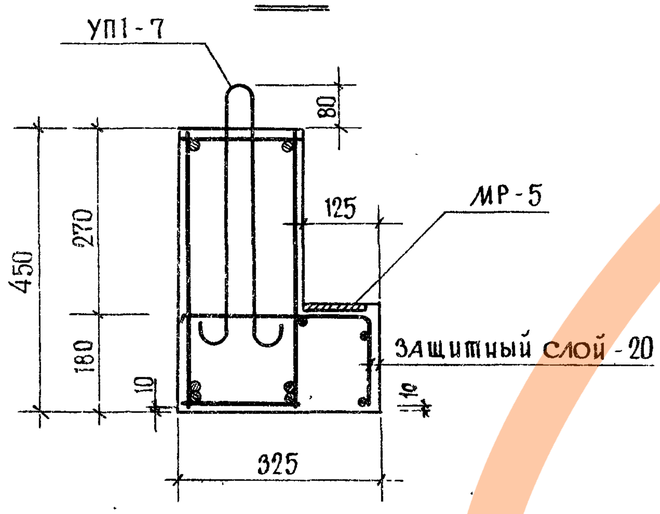

2 - 2

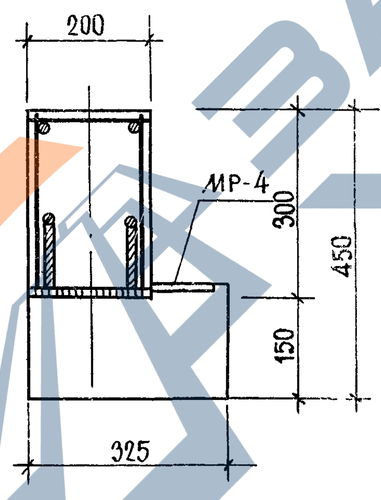

Спецификация марок арматурных изделий на один ригель

Марка ригеля	Марка издел.	Кол шт	Масса, кг 1 шт	Масса, кг всех	Общая масса	№№ серии лист выпуск
РМ-72-56	ОК-4	1	147.76	147.76	160.90	24
	МР-4	2	1.51	3.02		47
	МР-5	2	1.00	2.00		47
	МР-1	2	2.67	5.34		47
	УП1-7	2	1.39	2.78		Серия 1-400-9 вып. 1

Примечания.

1. Закладные детали МР-4, МР-5 устанавливаются по опалубочным чертежам см. лист 5.
2. Установку МР-1 см. лист 33.

Выборка стали на один ригель, кг

Марка ригеля	Горячекатаная арматурная сталь ГОСТ 5781-75 А-III ф мм 25	22	20	12	10	8	итого	А-I ф мм 14	6	итого	Сталь В-I ГОСТ 6727-53* ф мм 6	итого	Сталь класса С 38/23 ГОСТ 380-60 δ мм — 100×10	— 150×10	— 185×10	— 170×8	—	итого	Всего
РМ-72-56	50.62	33.06	22.98	1.28	15.82	4.22	127.54	2.78	1.16	3.94	6.82	6.82	6.78	4.62	5.8	5.34	—	22.54	160.90

ТК 1976	Ригель РМ-72-56. Армирование.	Серия ИИ-04-3	Выпуск 6 / Лист 13

Гипрокомунстройдортранс. Проект. Ленинградский Приложение Григорьев Короткая Шершева Проверил Гл. инж. Гл. конструктор Гл. инж. пр-та Рук. гр. инж.

Типовые бытовые здания и туристских комплексов г. Москва

ЦНИИЭП

14634 18

https://zavodjbi.com/
ЗАВОД ЖБИ

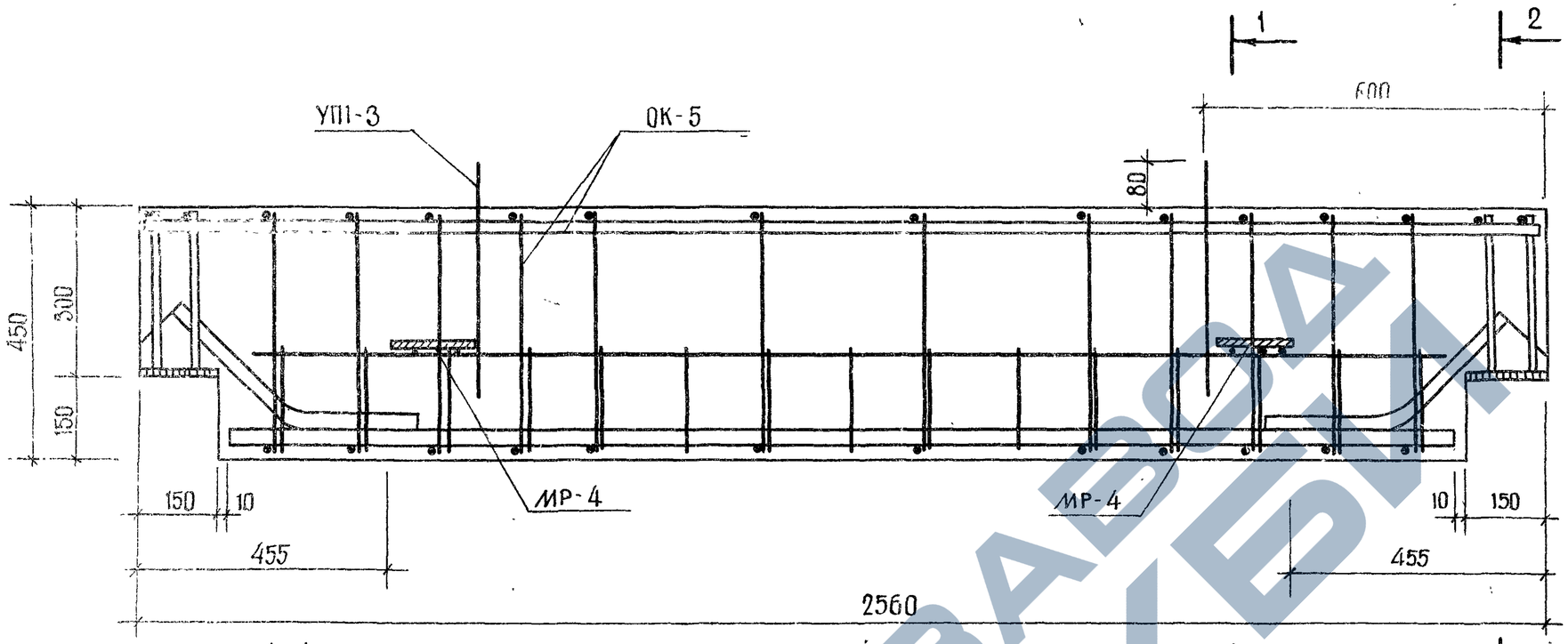

1-1

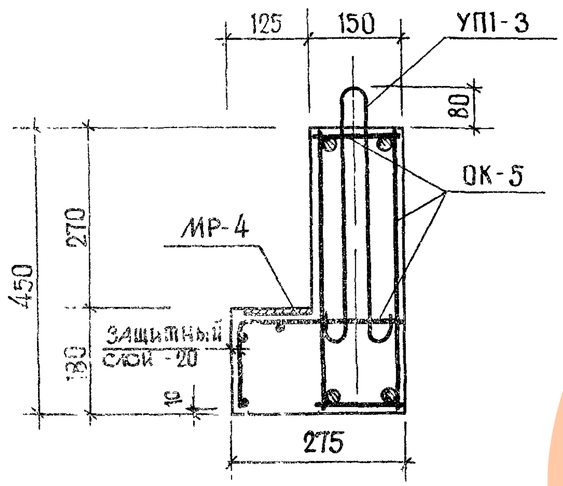

2-2

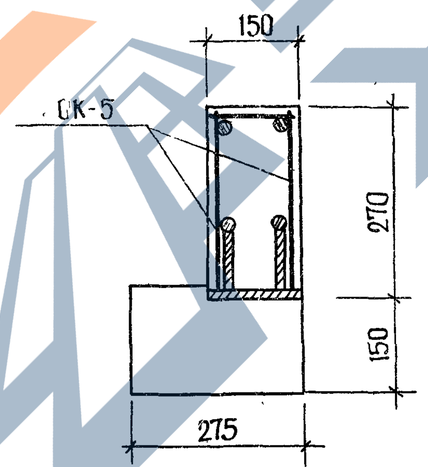

Спецификация марок арматурных изделий на один ригель

Марка ригеля	Марка издел.	Кол. шт	Масса, кг 1 шт	Масса, кг всех	Общ. масса	№№ серии лист выпуск
РМ-72-26	ОК-5	1	33.77	33.77	37.83	25
	МР-4	2	1.51	3.02		47
	УП1-3	2	0.52	1.04		Серия 1.400-3 выпуск 1

Выборка стали на один ригель, кг

Марка ригеля	Горячекатаная арматурная сталь ГОСТ 5781-75									Сталь В-I ГОСТ 6727-53*		Сталь С 38/23 ГОСТ 380-71			Всего
	А-III						А-I								
	⌀, мм					Итого	⌀, мм		Итого	⌀, мм	Итого	δ, мм		Итого	
	25	22	20	10	8		10	6		4		100×10	150×10		
РМ-72-26	–	–	15.88	5.18	5.42	26.48	1.04	0.45	1.49	1.22	1.22	5.22	3.42	8.64	37.83

ТК	Ригель РМ-72-26. Армирование.	Серия ИИ-04-3	
1976		Выпуск 6	Лист 14

141-34 19

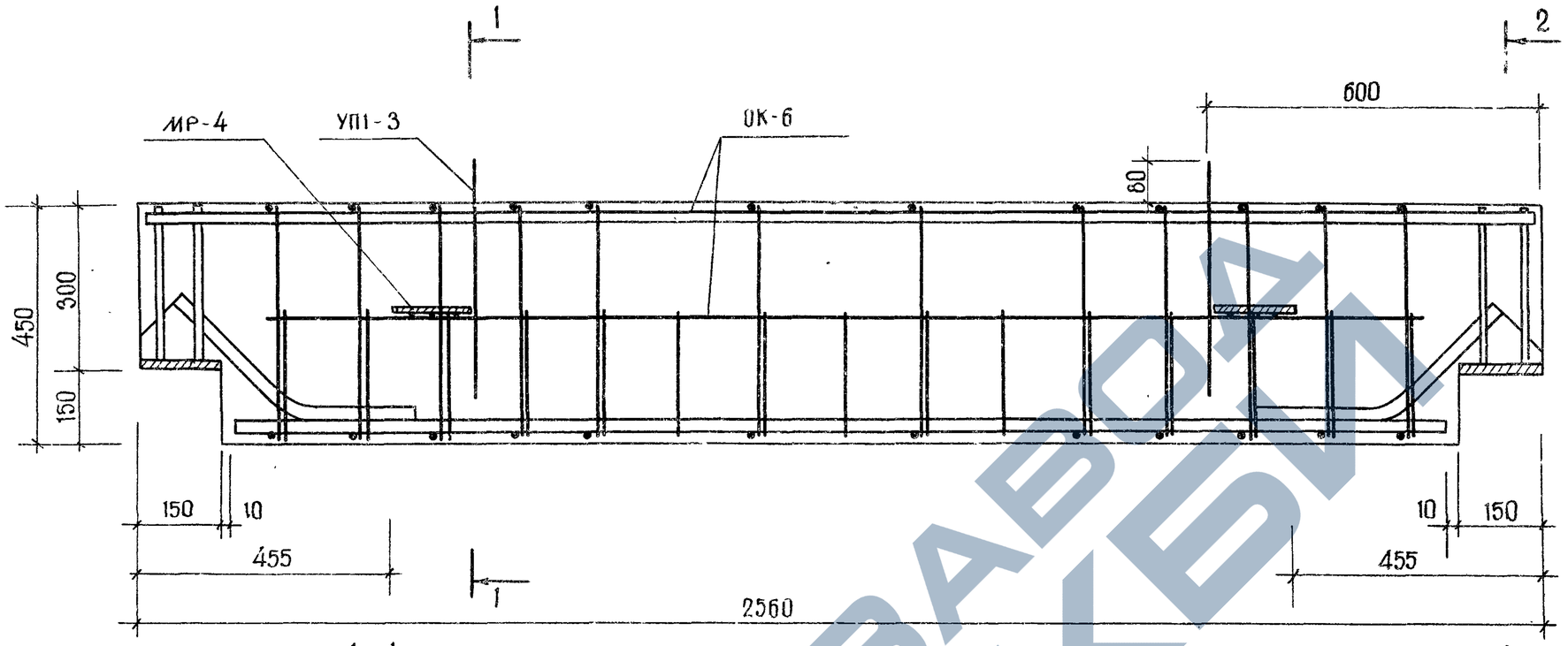

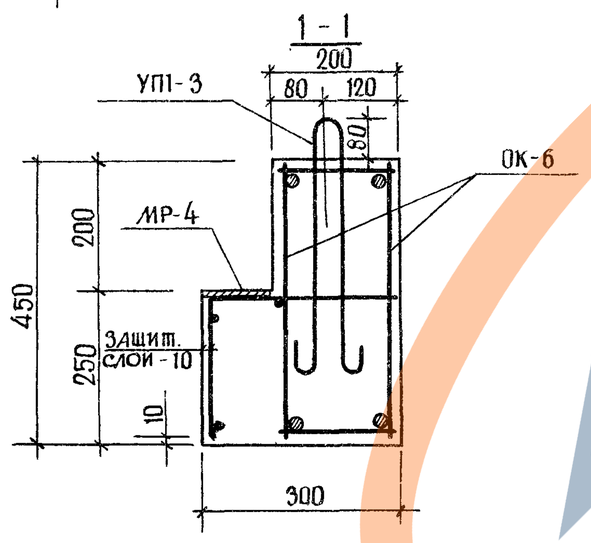

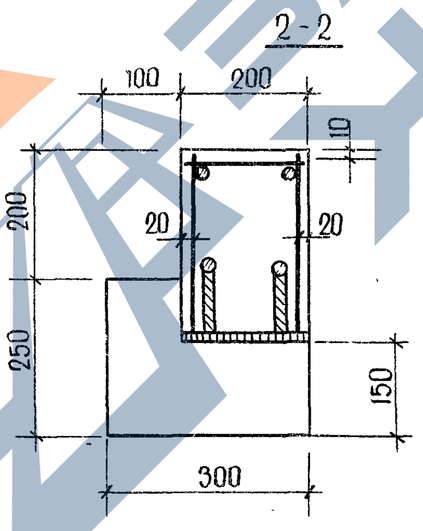

Спецификация марок арматурных изделий на один ригель						
Марка ригеля	Марка изделия	Кол. шт	Масса кг 1 шт	Масса кг всех	Общ. масса	№№ серии лист выпуск
Р-52-26	ОК-6	1	35.99	35.91	39.97	26
	МР-4	2	1.51	3.02		47
	УП1-3	2	0.52	1.04		Серия 1.400-9 выпуск 1

Выборка стали на один ригель, кг															
Марка ригеля	Горячекатанная арматурная сталь ГОСТ 5781-75									Сталь В-I ГОСТ 6727-53*		Сталь класс С 38/23 ГОСТ 380-71			Всего
	А-III						А-I								
	ф, мм					итого	ф, мм		итого	ф, мм	итого	δ, мм		итого	
	22	20	10	8	6		10	6		4		150×10	100×10		
Р-52-26	–	15.88	5.18	6.18	–	27.24	1.04	0.45	1.49	1.40	1.40	4.62	5.22	9.84	39.97

ТК 1976	Ригель Р-52-26. Армирование.	Серия ИИ-04-3	
		Выпуск 6	Лист 15

Гл. инж. отд. Волынский
Гл. конструктор Приложий
Гл. инж. пр-та Пригорев
Рук. гр. инж. Короткая
Проверил
Инж. Шевцов

Торгово-бытовых зданий и туристских комплексов г. Москва

ЦНИИЭП

https://zavodjbi.com/

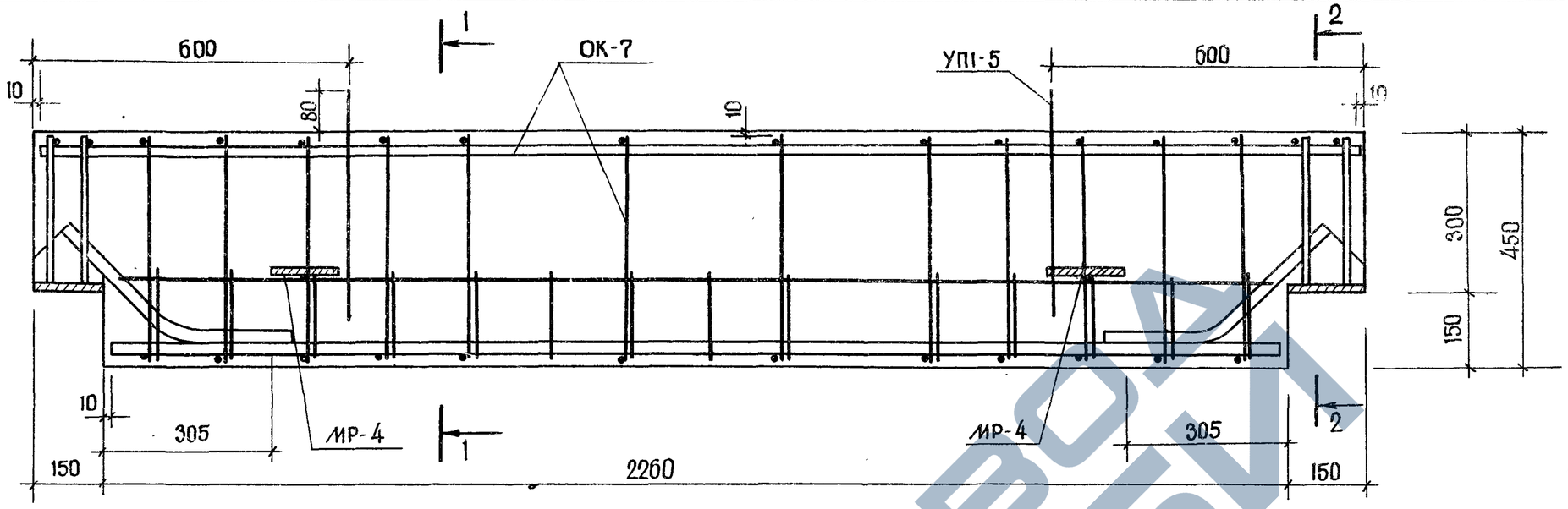

1 - 1

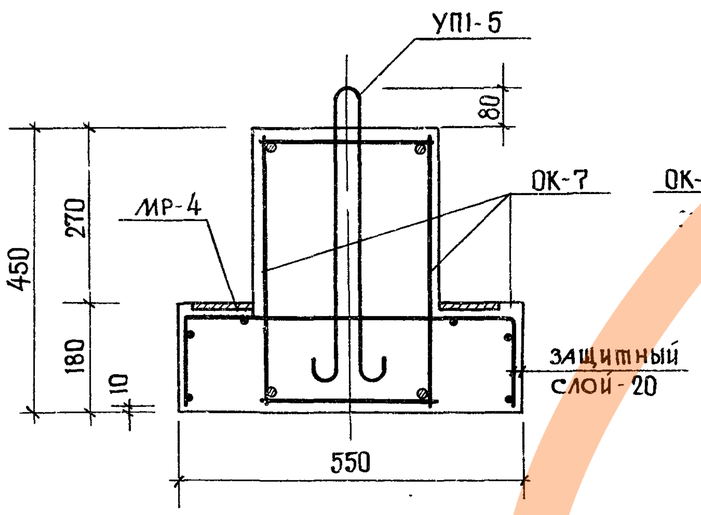

2 - 2

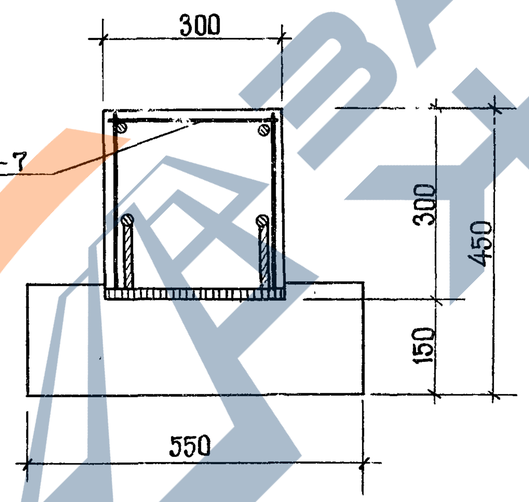

Спецификация марок арматурных изделий на один ригель

Марка ригеля	Марка издел.	Кол. шт	Масса, кг 1 шт	Масса, кг всех	Общ масса	№№ сер лист выпуск
РМ2-110-26	ОК-7	1	49.85	49.85	57.57	27
	УП1-5	2	0.84	1.68		С.1400-9 в.1 л.10
	МР-4	4	1.54	6.04		47

Примечание.

Деталь фиксации МР-4 см. лист 11.

Выборка стали на один ригель, кг

Марка ригеля	Горячекатаная арматурная сталь ГОСТ 5781-75 А-III ф, мм 25	20	10	8	6	итого	А-I ф, мм 12	8	итого	Сталь В-I ГОСТ 6727-53* ф, мм 6	итого	Сталь класса С 38/23 ГОСТ 380-71 δ мм 150×10	100×10	итого	Всего
РМ2-110-26	17.24	4.84	5.86	6.99	–	34.93	1.68	–	1.68	6.46	6.46	6.94	7.56	14.50	57.57

ТК 1976	Ригель РМ2-110-26. Армирование.	Серия ИИ-04-3	Выпуск 6	Лист 16

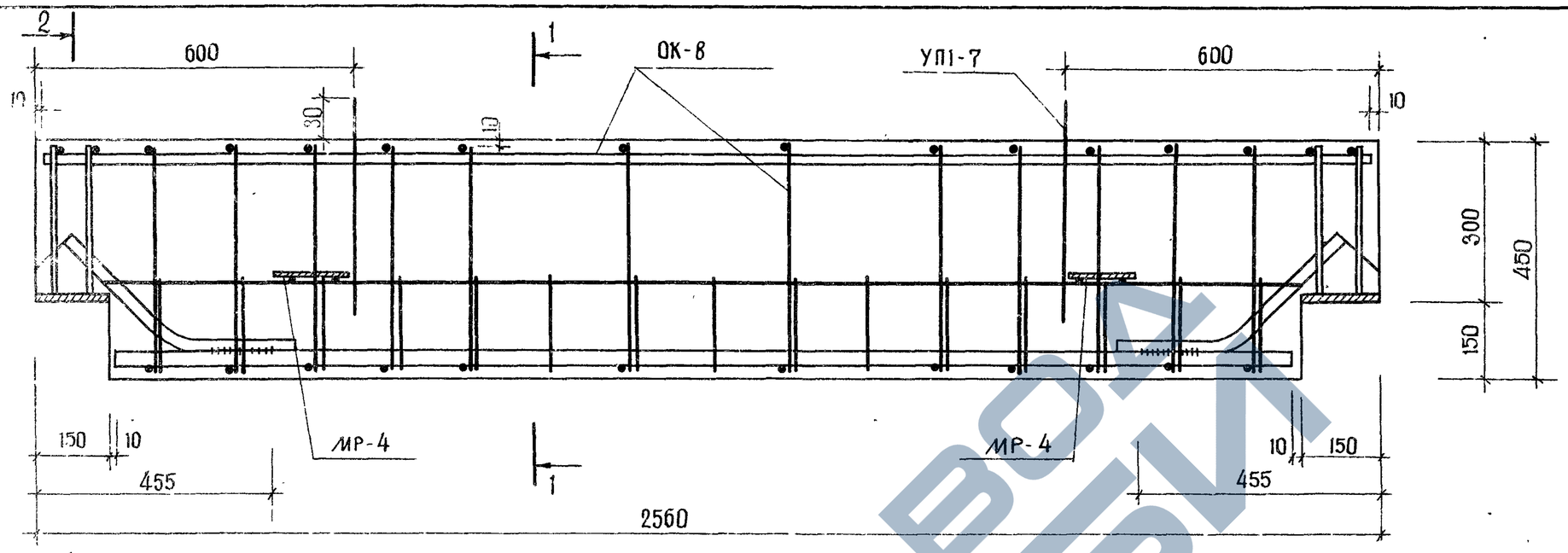

1 - 1

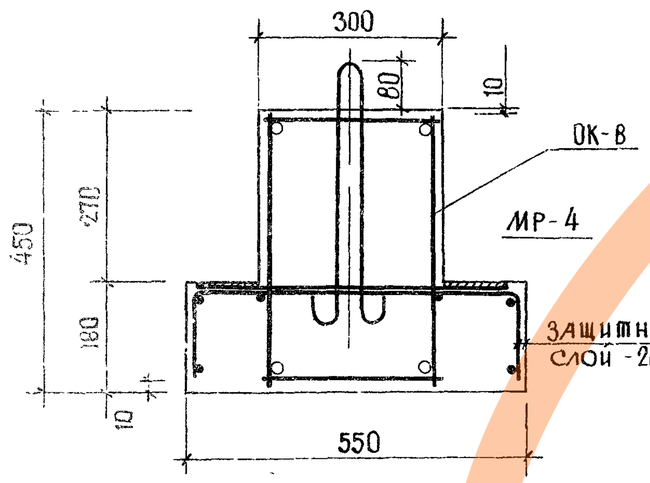

2 - 2

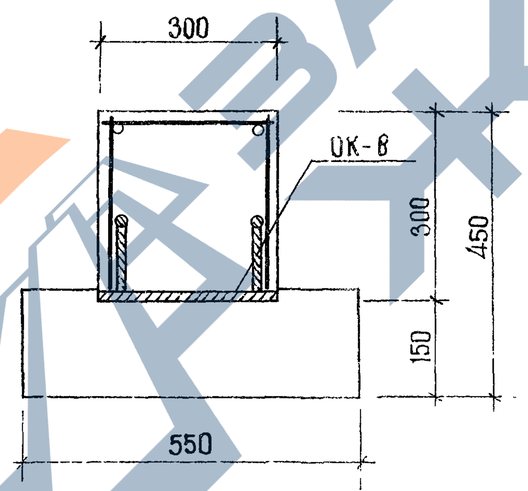

Спецификация марок арматурных изделий на один ригель

Марка ригеля	Марка издел.	Кол. шт	Масса, кг 1 шт	Масса, кг всех	Общ. масса	№№ сер выпуск лист
РМ2-72-26	ОК-8	1	36.96	36.96	44.68	28
	УП1-5	2	0.84	1.68		с.I 400-9 в.1 л.10
	МР-4	4	1.51	6.04		47

Выборка стали на один ригель, кг

Марка ригеля	Горячекатанная арматурная сталь ГОСТ 5781-75 А-III ⌀ мм 20	10	–	6	Итого	А-I ⌀ мм 12	–	Итого	Сталь В-I ГОСТ 6727-53* ⌀ мм 4	Итого	Сталь ВСт3пс6 с 38/23 ГОСТ 380-71 δ мм 150×10	100×10	Итого	Всего
РМ2-72-26	15.84	5.86	–	3.90	25.60	1.68	–	1.68	2.86	2.86	6.94	7.56	14.5	44.68

Примечание.

Деталь фиксации МР-4 см лист 11.

ТК 1976	Ригель РМ2-72-26. Армирование.	Серия ИИ-04-3	Выпуск 6 / Лист 17

ЦНИИЭП торгово-бытовых зданий и туристских комплексов г. Москва

Гл. инж. отд. Первшева; Гл. конст. Приходжий; Гл. инж. пр-та Ванян; Рук. гр. инж. Короткая

14634 22

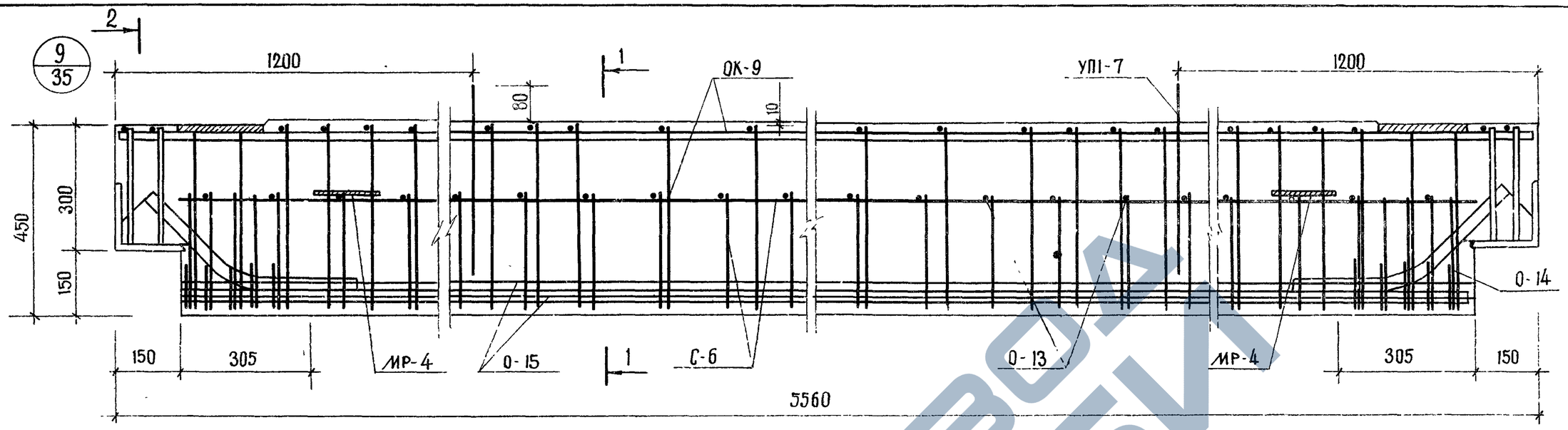

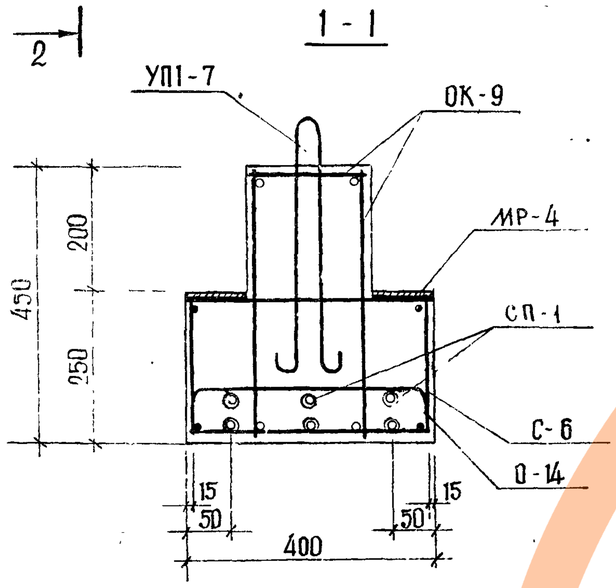

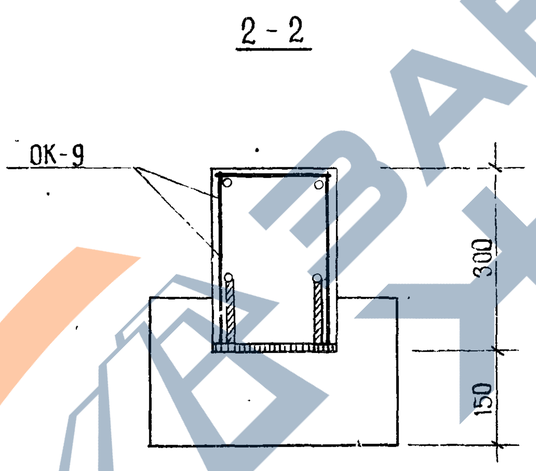

Спецификация марок арматурных изделий на один ригель

Марка ригеля	Марка изделия	Кол. шт	Масса, кг 1 шт	Масса, кг всех	Общая масса	№№ серия выпуск лист
РП2-110-56	ОК-9	1	175.44	175.44	288.85	29
	С-6	2	12.29	24.58		43
	УП1-7	2	1.39	2.78		Серия 1.400-9 вып. 1
	О-14	10	0.14	1.40		46
	О-13	35	0.15	5.25		45
	О-15	6	10.47	62.82		46
	СП-1	12	0.10	1.20		45
	МР-4	4	1.51	6.04		45
	МР-5	4	1.00	4.00		47
	МР-1	2	2.67	5.34		47

Выборка стали на один ригель, кг

Марка ригеля	ЧМТУ-1-177-64 АI		Горячекатан. арматурная сталь ГОСТ 5781-75 АIII							АI			Сталь В-I ГОСТ 6727-53*		Сталь класса С 38/23 ГОСТ 380-71						Всего
	ф мм	итого	ф, мм						итого	ф, мм		итого	ф, мм	итого	δ, мм					итого	
	18		32	20	12	10	8	6		14	6		3		200×10	160×6	150×16	100×10	170×8		
РП2-110-56	62.82	62.82	17.20	104.04	3.20	22.56	9.17	25.98	182.15	2.78	0.66	3.44	1.2	1.2	5.8	15.02	5.28	7.80	5.34	39.24	288.85

Примечания.

1. Закладные детали МР-4, МР-5 устанавливаются по опалубочным чертежам см. лист 9.
2. Установку МР-1 см. лист 32.
3. Деталь фиксации МР-4, МР-5 см. лист 11.

ТК 1976	Ригель РП2-110-56. Армирование.	Серия ИИ-04-3	Выпуск 6	Лист 18

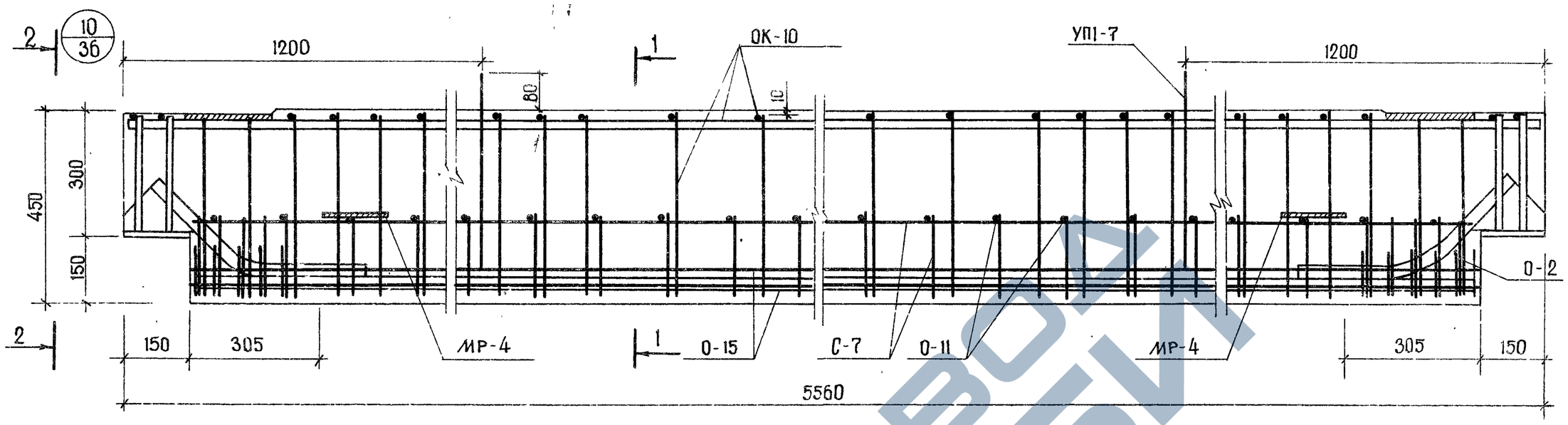

1 - 1

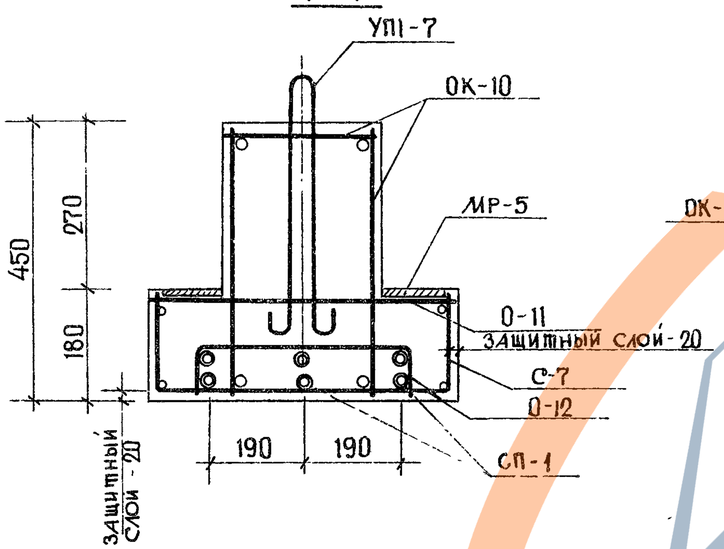

2 - 2

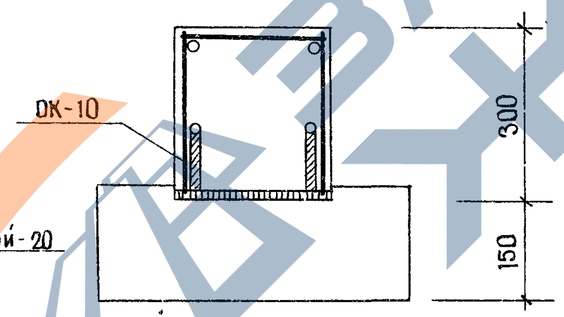

Спецификация марок арматурных изделий на один ригель

Марка ригеля	Марка издел.	Кол. шт	Масса, кг 1 шт	Масса, кг всех	Общ масса	№ серии лист выпуск
РМП2-110-56	ОК-10	1	162.56	162.56	281.59	30
	С-7	2	14.0	28.0		44
	СП-1	12	0.1	1.2		45
	0-11	35	0.21	7.35		45
	0-12	10	0.15	1.50		46
	УП1-7	2	1.39	2.78		Серия 1.400-9 выпуск 1
	0-15	6	10.47	62.82		46
	МР-4	4	1.51	6.04		47
	МР-5	4	1.00	4.00		47
	МР-1	2	2.67	5.34		47

Выборка стали на один ригель, кг

Марка ригеля	ЧМТУ 1-177-67 АV ф мм 18	итого	Горячекатанная арматурная сталь ГОСТ 5781-75 АIII ф мм 32	28	20	12	10	8	6	итого	АI ф, мм 14	6	итого	Сталь В-I ГОСТ 6727-53* 3	Сталь класса С 38/23 ГОСТ 380-71 δ мм 110×8	200×10	L 160×16	150×16	100×10	итого	Всего
РМП2-110-56	62.82	62.82	17.20	51.52	27.32	3.20	22.56	12.39	29.5	163.65	2.78	0.66	3.44	1.2	5.34	8.94	23.08	5.28	7.80	50.44	281.59

Примечание.

1. Закладные детали МР-4, МР-5 устанавливаются по опалубочным чертежам см. лист 3.
2. Установку МР-1 см. лист 32.
3. Деталь фиксации МР-4 и МР-5 см. лист 11.

ТК 1976	Ригель РМП2-110-56. Армирование.	Серия ИИ-04-3	Выпуск 6 / Лист 19

ЦНИИЭП зданий туристских комплексов г. Москва

Рук. гр. Короткая; Гл. инж. пр. Григорьев; Гл. конструк. Пригожий; Гл. инж. сп. Волынский; Начальник отдела Першеева

https://zavodjbi.com/

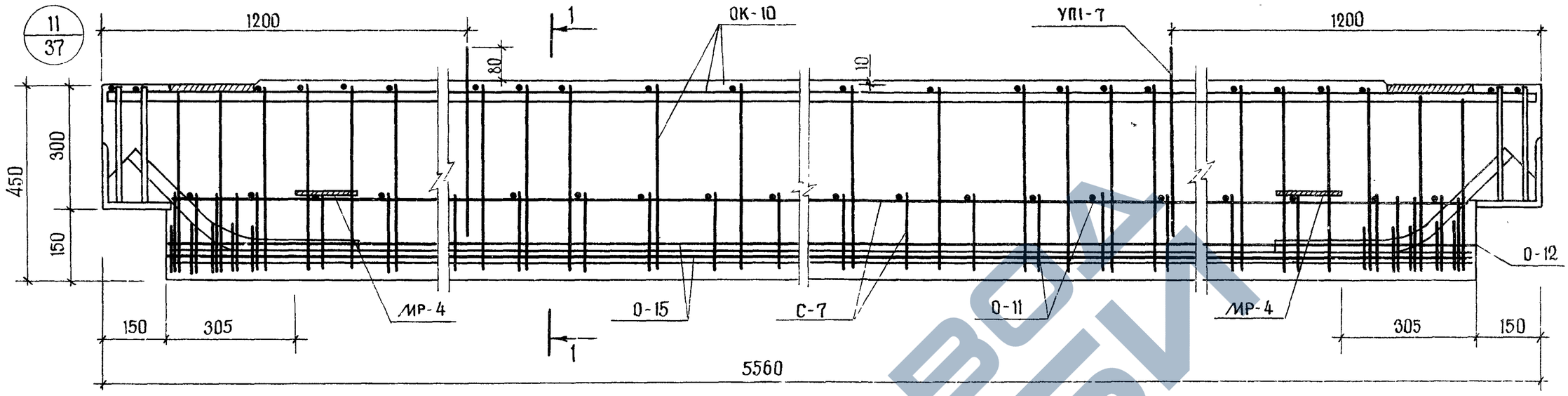

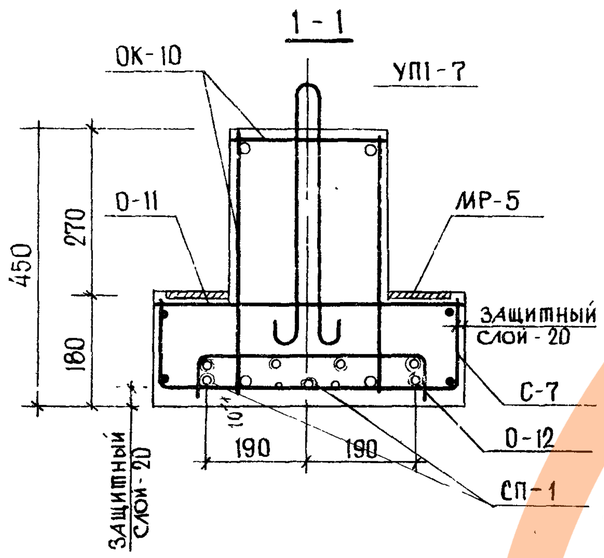

Деталь установки СП-1

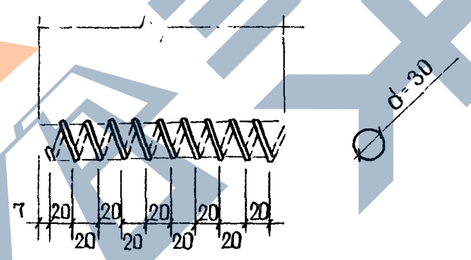

Спецификация марок арматурных изделий на один ригель

Марка ригеля	Марка издел.	Кол. шт	Масса, кг 1 шт	Масса, кг всех	Общ масса	N серии лист выпуск
РМП2А-110-56	ОК-10	1	162.56	162.56	292.26	30
	С-7	2	14.0	28.0		44
	СП-1	14	0.1	1.4		45
	О-11	35	0.21	7.35		45
	УП1-7	2	1.39	2.78		Серия 1.400-9 вып.1
	О-15	7	10.47	73.29		46
	МР-4	4	1.51	6.04		47
	МР-5	4	1.00	4.00		47
	О-12	10	0.15	1.50		46
	МР-1	2	2.67	5.34		47

Выборка стали на один ригель, кг

Марка ригеля	ЧМТУ-1-177-67 Горячекатанная арматурная сталь ГОСТ 5781-75												Сталь В-I ГОСТ 6727-53*	Сталь класса С 38/23 ГОСТ 380-71						Всего
	AV		AIII							AI										
	ф, мм	Итого	ф, мм						Итого	ф, мм		Итого	ф, мм	δ, мм					Итого	
	18		32	28	20	12	10	8	6	14	6		3	170×8	200×10	160×16	150×16	100×10		
РМП2А-110-56	73.29	73.29	17.20	51.52	27.32	3.20	22.56	12.39	29.5	163.69	2.78	0.66	3.44	1.4	5.34	8.94	23.08	5.28	7.80	50.44	292.26

Примечания.

1. Закладные детали МР-4, МР-5 устанавливаются по опалубочным чертежам см. лист 3.
2. Установку МР-1 см. лист 32.
3. Деталь фиксации МР4 и МР5 см. лист 11.

ТК 1976	Ригель РМ2А-110-56. Армирование.	Серия ИИ-04-3	
		Выпуск 6	Лист 20

https://zavodjbi.com/

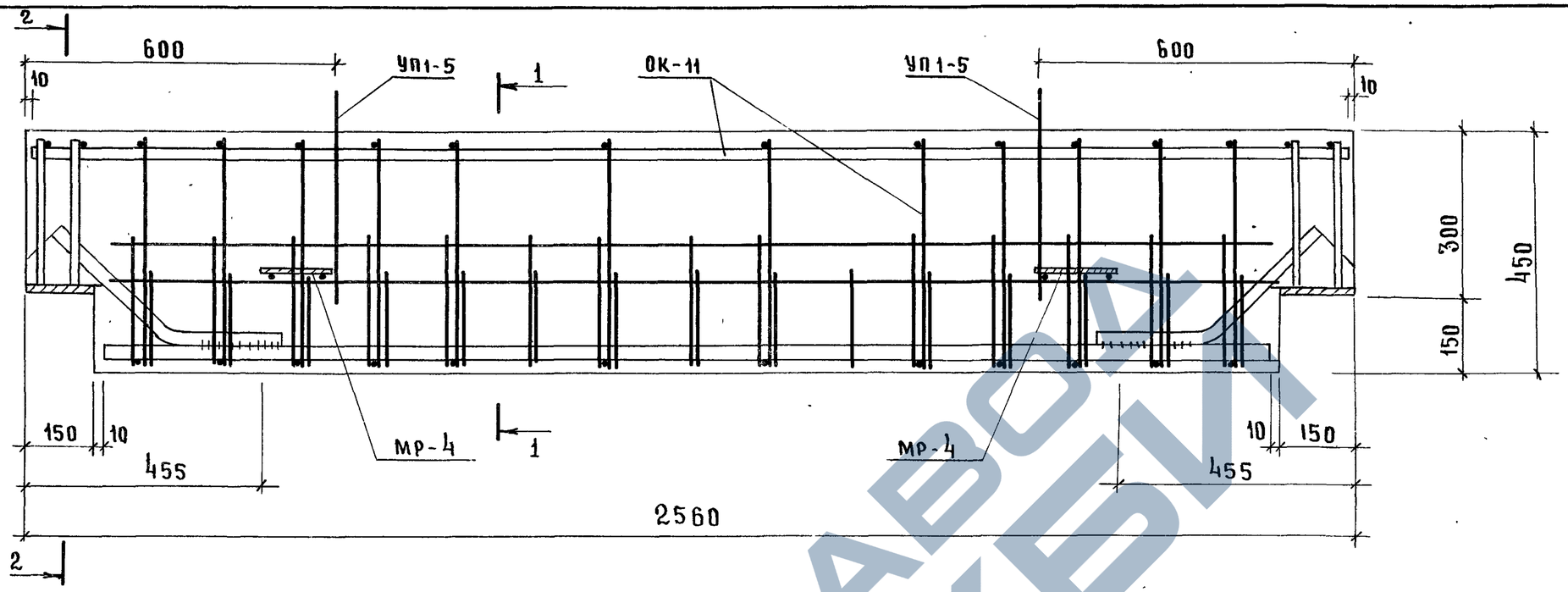

1 – 1

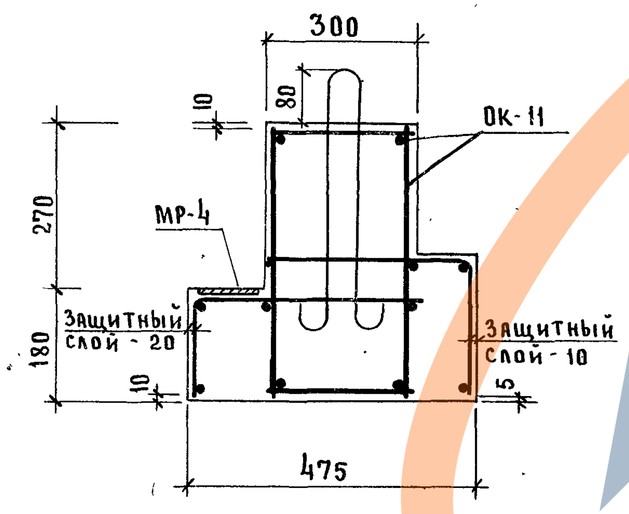

2 – 2

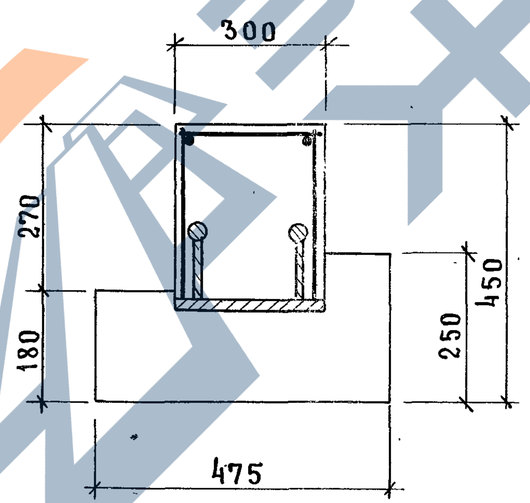

Спецификация марок арматурных изделий на один ригель

Марка ригеля	Марка изделия	Кол шт.	Масса, кг 1шт.	Масса, кг всех	Общ. масса	Ин. сер. выпуск лист
РА-90-26	ОК-11	1	46,29	46,29	50,99	31
	МР-4	2	1,51	3,02		47
	УП1-5	2	0,84	1,68		Серия 1.400-9 вып. 1

Выборка стали на один ригель, кг

Марка ригеля	Горячекатаная арматурная сталь ГОСТ 5781-75 А III ⌀ мм 25	20	10	8	Итого	А I ⌀ мм 12	6	Итого	Сталь В I ГОСТ 6727-33* ⌀ мм 6	4	Итого	Сталь класса С 38/23 ГОСТ 380-71 δ мм 100×10	150×10	Итого	Всего
РА-90-26	17,24	4,84	5,18	6,49	33,75	1,68	0,9	2,58	2,20	1,48	3,68	5,22	5,76	10,98	50,99

Примечание.

1. Деталь фиксации МР4 см лист 11.

ТК 1976	Ригель РА-90-26. Армирование.	Серия ИИ-04-3	Выпуск 6 / Лист 21

Гл. инж. ОПД — Вольынский
Гл. констр. — Пригожий
Гл. инж. пр-та — Пригорев
Рук. гр. инж. — Коротка
Проверил — Нерушева
Институт Гипрокаучук Госстроя СССР — Здания и туристских комплексов г. Москва

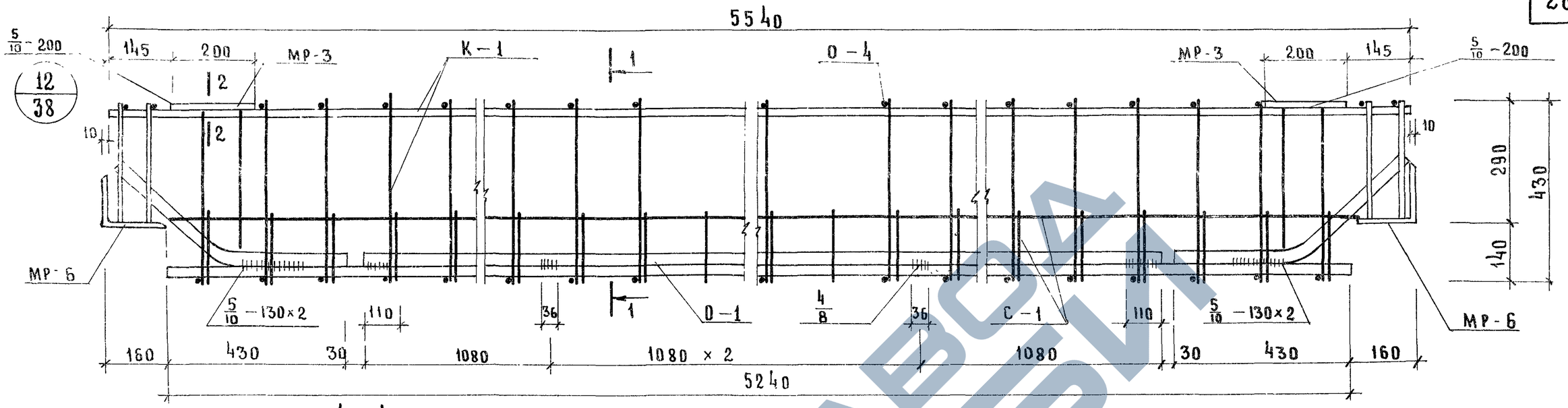

1 — 1

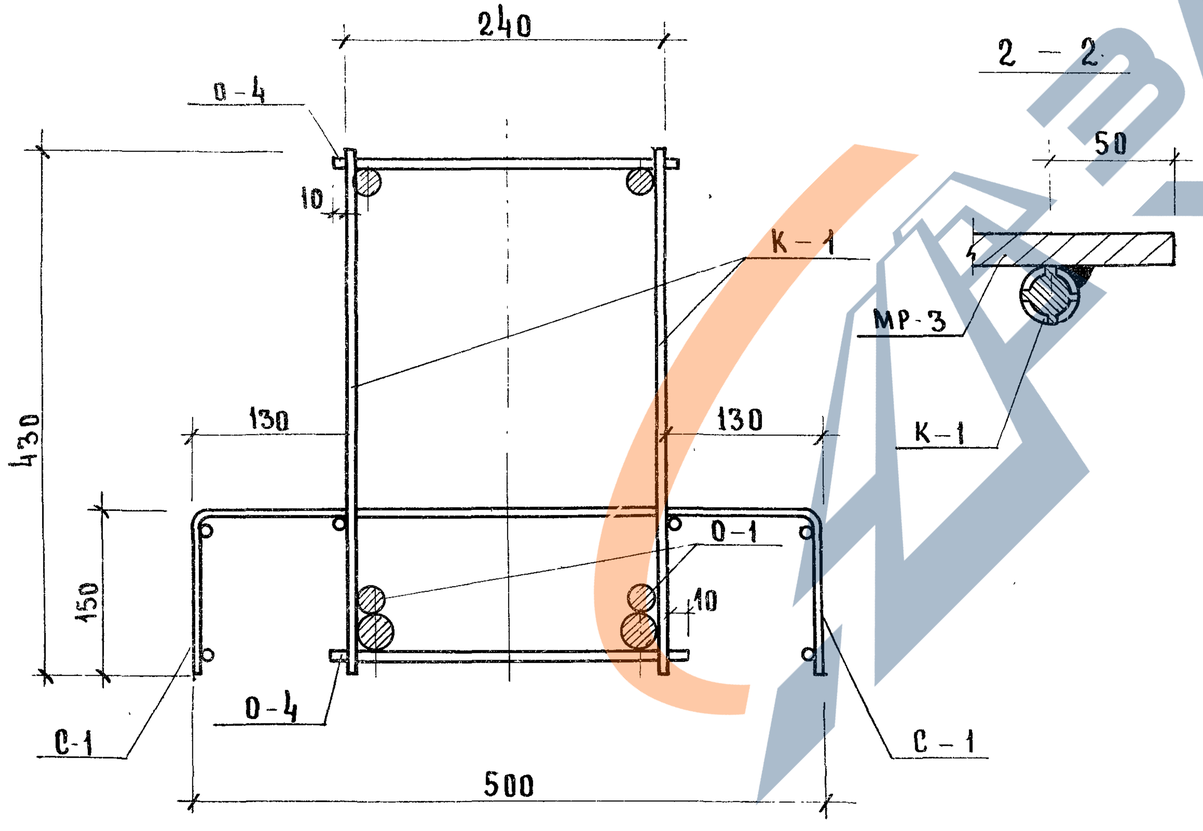

2 — 2

Спецификация арматурных изделий на объемный каркас							
Марка ригеля	Марка объемного каркаса	Марка арматур. каркаса	Кол.	Масса, кг: штуки	Масса, кг: всего	Масса, кг: общ.	№№ серии выпуск лист
РМ2-90-56	ОК-1	К-1	2	65,29	130,58	263,58	41
		С-1	2	7,59	15,18		42
		О-1	2	27,25	54,50		45
		О-4	54	0,104	5,62		45
		МР-6	2	23,74	47,48		49
		МР-3	2	5,11	10,22		47

Примечание.

Сетки С-1 крепятся вязальной проволокой к каркасам К-1 с окончательной фиксацией после установки каркаса в опалубку.

ТК 1976	Ригель РМ2-90-56. Объемный каркас ОК-1.	Серия ИИ-04-3	
		Выпуск 6	Лист 22

ЗАВОД ЖБИ

13/38

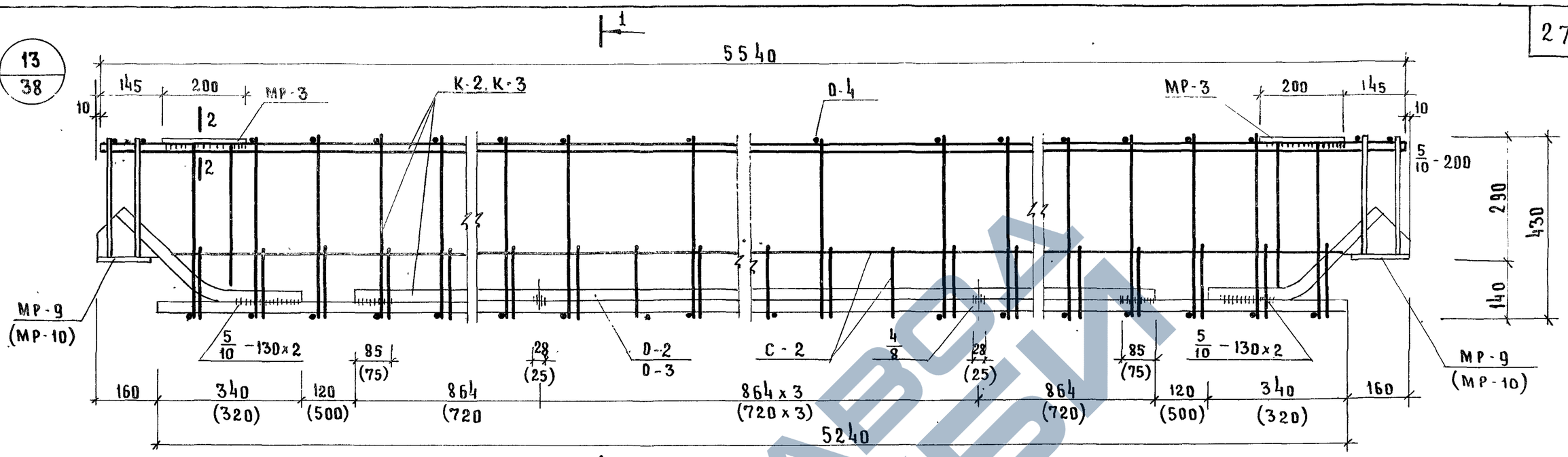

1—1

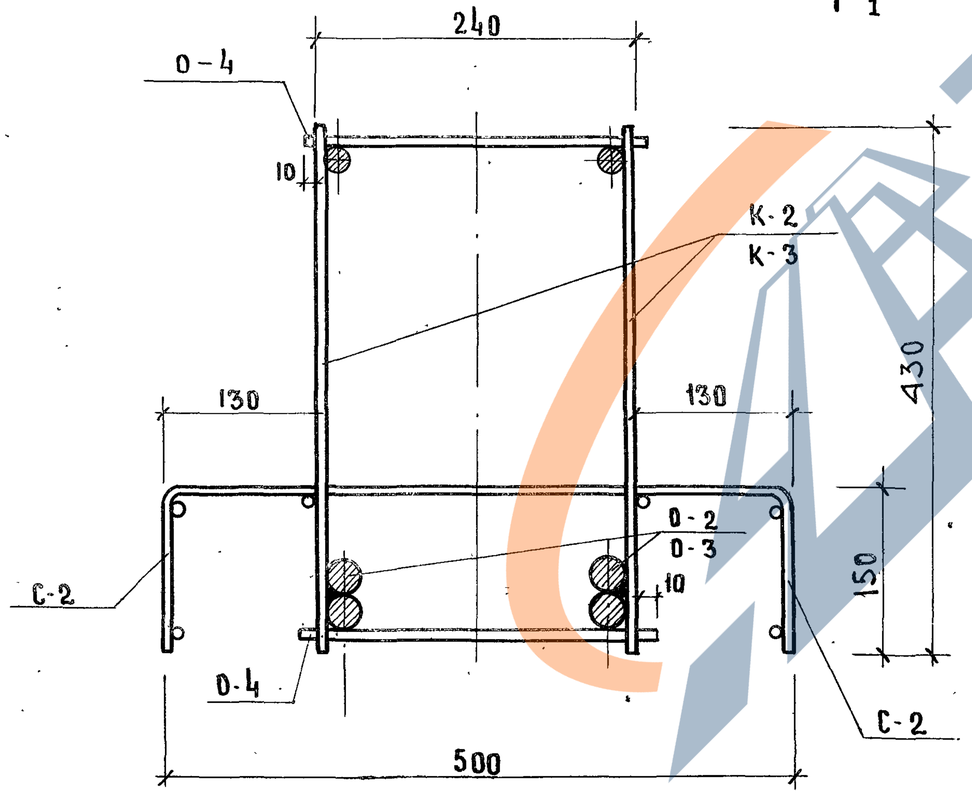

Спецификация арматурных изделий на объемные каркасы

Марка ригеля	Марка объемного каркаса	Марка арматур каркаса	Кол-во	Масса, кг. штуки	Масса, кг. всего	Масса, кг. общ.	№ серии выпуск
РМ2-72-56	ОК-2	К-2	2	46.26	92.52	175.82	41
		С-2	2	3.36	6.72		42
		0-2	2	20.86	41.72		45
		0-4	54	0.104	5.62		45
		МР-9	2	9.51	19.02		50
		МР-3	2	5.11	10.22		47
РМ2-52-56	ОК-3	К-3	2	41.12	82.24	138.52	41
		С-2	2	3.36	6.72		42
		0-3	2	8.85	17.70		45
		0-4	54	0.104	5.62		45
		МР-10	2	8.01	16.02		50
		МР-3	2	5.11	10.22		47

Примечания:

1. Размеры в скобках для ригеля РМ2-52-56.
2. Сечение 2-2 см. лист 22
3. Сетки С-2 крепятся вязальной проволокой к каркасам К-2 с окончательной фиксацией после установки каркаса в опалубку.

ТК 1976	Ригели РМ2-72-56, РМ2-52-56. Объемные каркасы ОК-2, ОК-3.	Серия ИИ-04-3 Выпуск 6 Лист 23

Нач. ОСК	Ицхоки	
Гл. инж. ОТД	Волынский	Луговая
Гл. конструктор	Пригожий	Першеева
Гл. инж. пр-та	Ваняк	
Исполнил		
Проверил		

ЦНИИЭП бытовых зданий и туристских комплексов г. Москва

14634 28

14/39

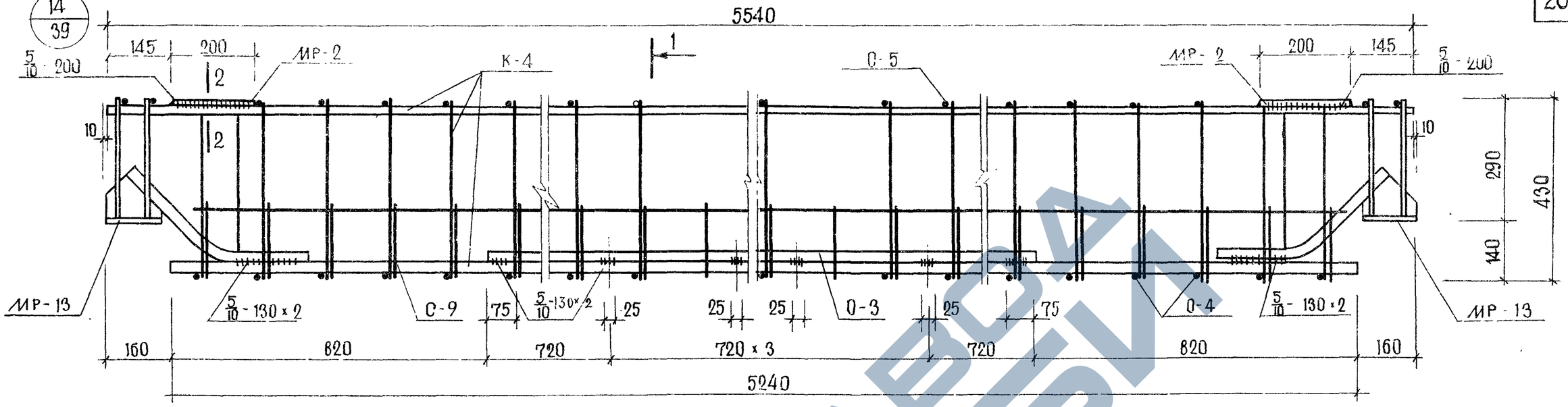

1 - 1

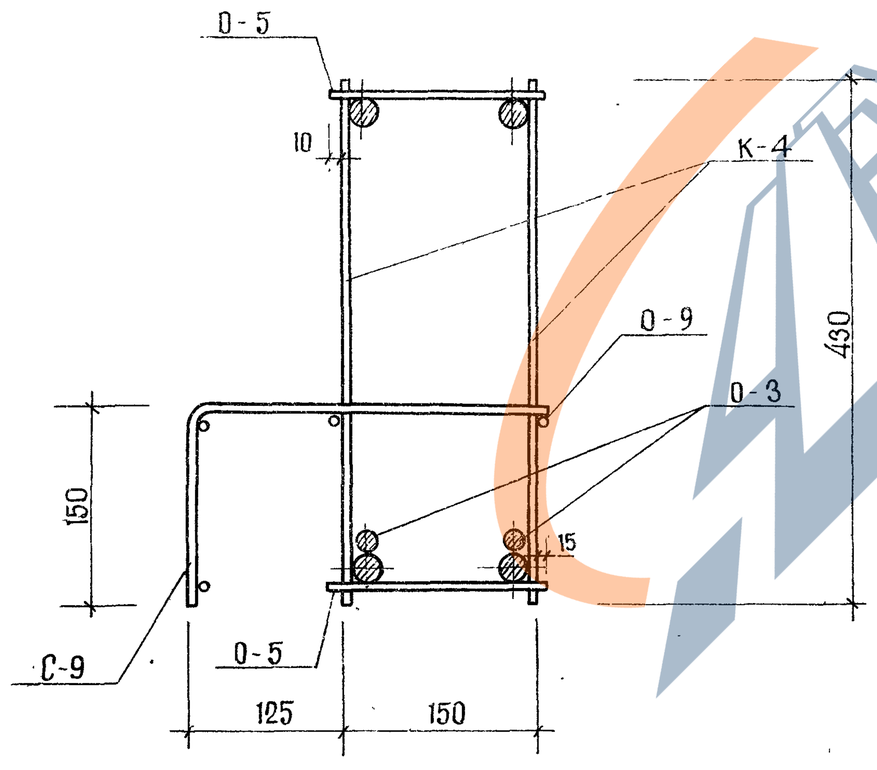

Спецификация арматурных изделий на объемные каркасы

Марка ригеля	Марка объемного каркаса	Марка армат каркас	Кол	Масса, кг: штуки	Масса, кг: всего	Масса, кг: общ.	NN серии лист выпуск
РМ-72-56	ОК-4	К-4	2	48.73	97.46	147.70	41
		С-9	1	6.82	6.82		45
		С-3	2	8.85	17.70		45
		О-5	54	0.07	3.78		45
		МР-13	2	6.85	13.70		51
		МР-2	2	3.54	7.08		47
		О-9	1	1.16	1.16		46

Примечания.

1. Сечение 2-2 см. лист 22.
2. Сетку С-9 крепить вязальной проволокой к каркасу К-4 с окончательной фиксацией после установки каркаса в опалубку при помощи отдельного стержня О-9.

ТК 1976	Ригель РМ-72-56. Объемный каркас ОК-4.	Серия ИИ-04-3	
		Выпуск 6	Лист 24

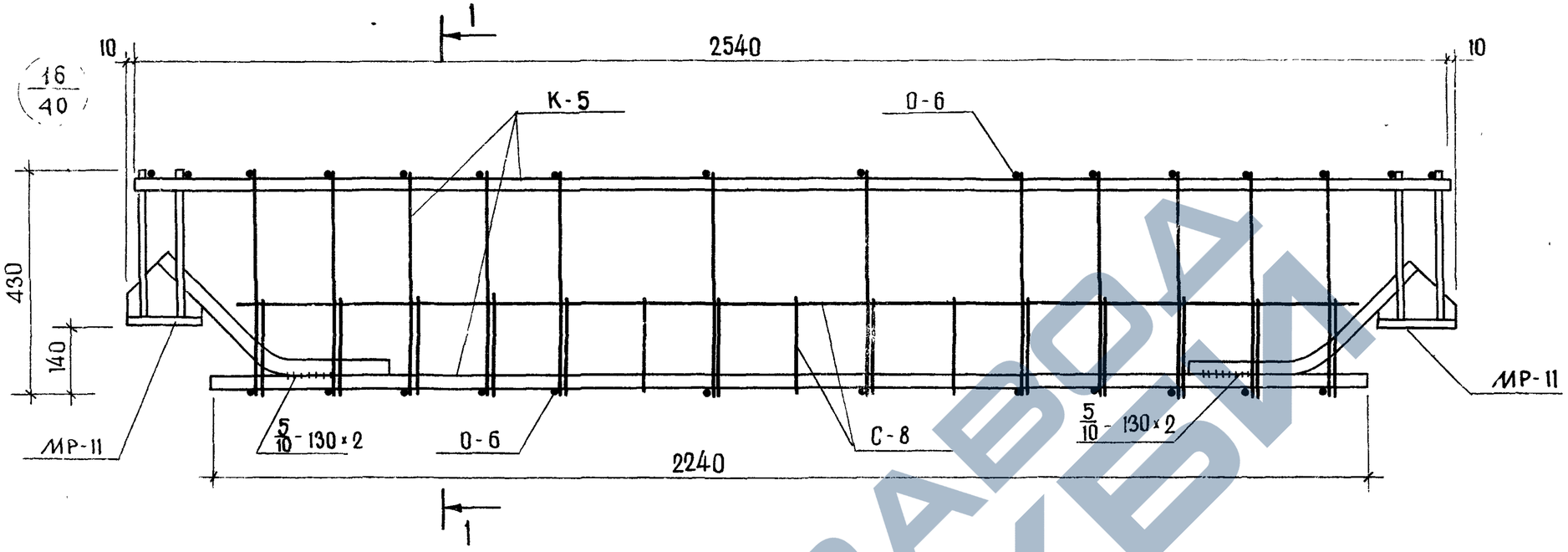

1 - 1

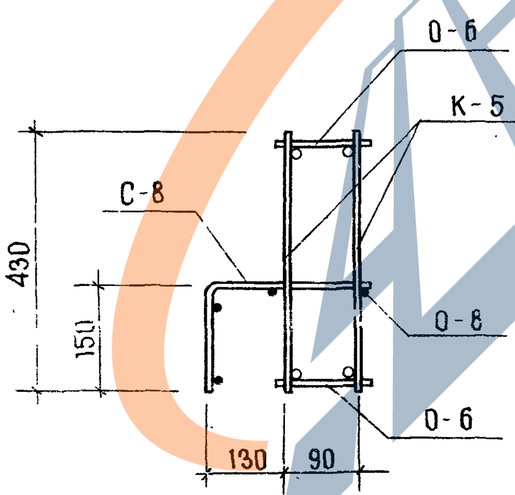

Спецификация арматурных изделий на объемный каркас							
Марка ригеля	Марка об'емного каркаса	Марка арматурн каркаса	Кол	Масса, кг			NN серии выпуск лист
				шт	всего	общ	
РМ-72-26	ОК-5	К-5	2	9.13	18.26	33.77	41
		С-8	1	1.22	1.22		45
		О-6	28	0.048	1.34		45
		МР-11	2	6.25	12.50		50
		О-8	1	0.45	0.45		45

Примечание.

Сетку С-8 крепить вязальной проволокой к каркасу К-5 с окончательной фиксацией после установки в опалубку при помощи отдельного стержня О-8.

ТК 1976	Ригель РМ-72-26 Объемный каркас ОК-5.	Серия ИИ-04-3 Выпуск 6 Лист 25

ЦНИИЭП Шорохова Большого зданий и туристских комплексов г. Москва

Гл инж проекта	Пригожий	
Гл инж пр-та	Григорев	
Рук гр инж	Короткая	

https://zavodjbi.com/

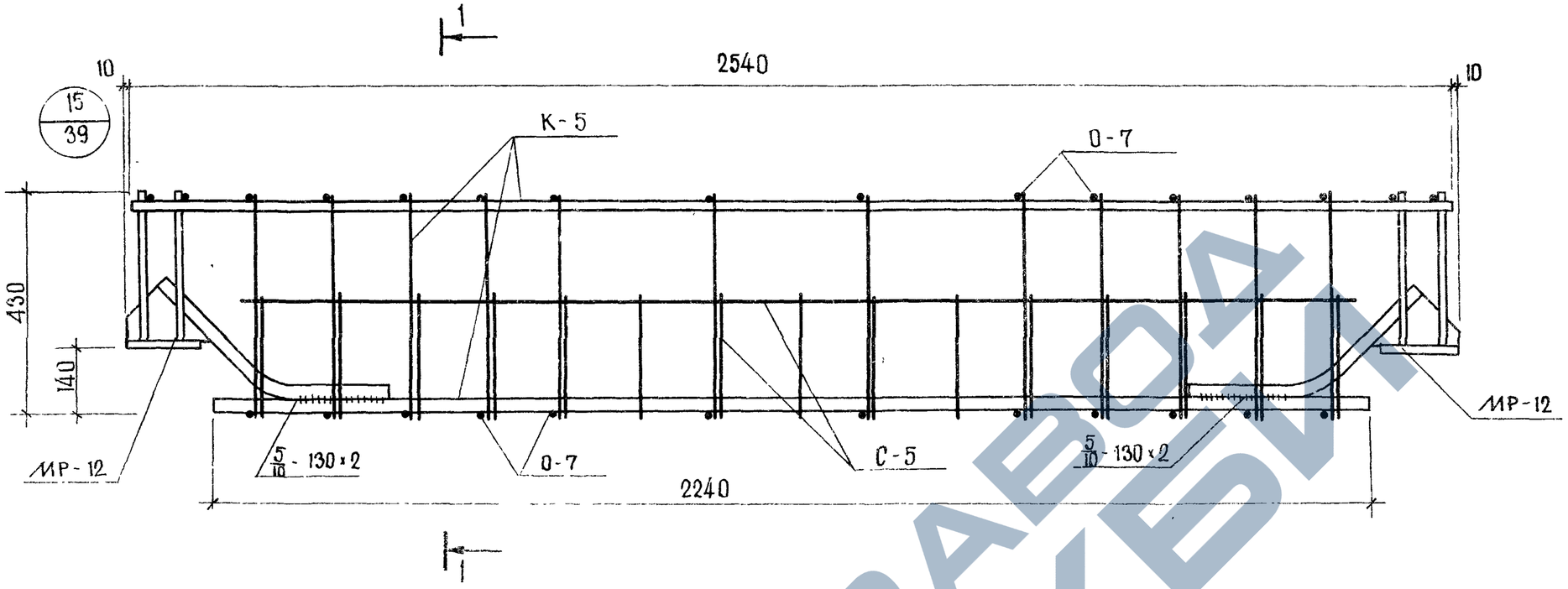

1 - 1

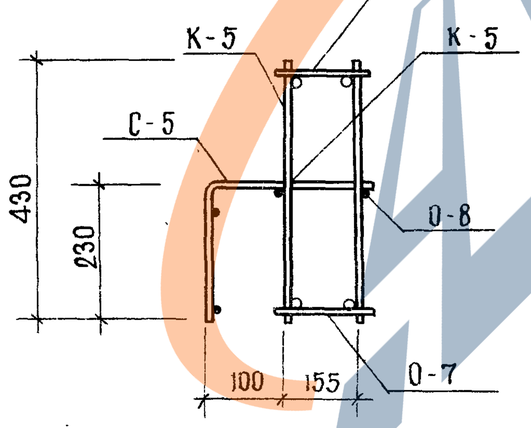

Спецификация арматурных изделий на объемный каркас							
Марка ригеля	Марка объемн. каркаса	Марка арматур. каркаса	Кол	Масса, кг			NN серии выпуск лист
				шт.	всего	общ.	
Р-52-26	ОК-6	К-5	2	9.13	18.26	35.91	41
		С-5	1	1.40	1.40		43
		О-7	29	0.075	2.10		45
		МР-12	2	6.85	13.70		51
		О-8	1	0.45	0.45		45

Примечание.

Сетку С-5 крепить вязальной проволокой к каркасу К-5 с окончательной фиксацией после установки в опалубку при помощи отдельного стержня О-8.

ТК 1976	Ригель Р-52-26 Объемный каркас ОК 6.	Серия ИИ-СА 3	
		Выпуск 6	Лист 26

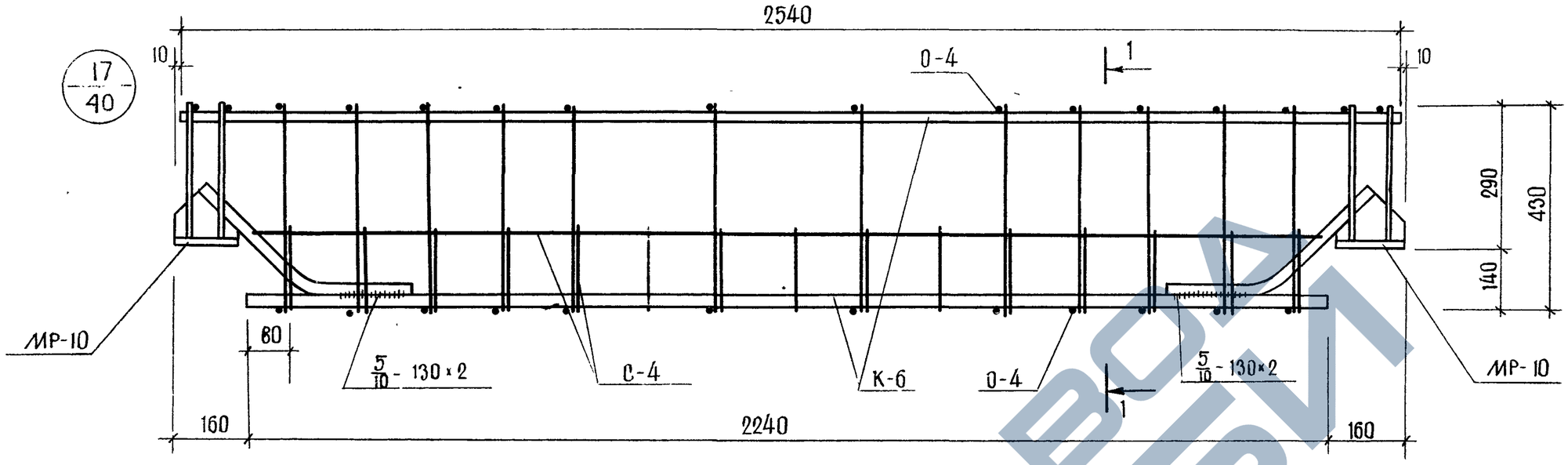

1 - 1

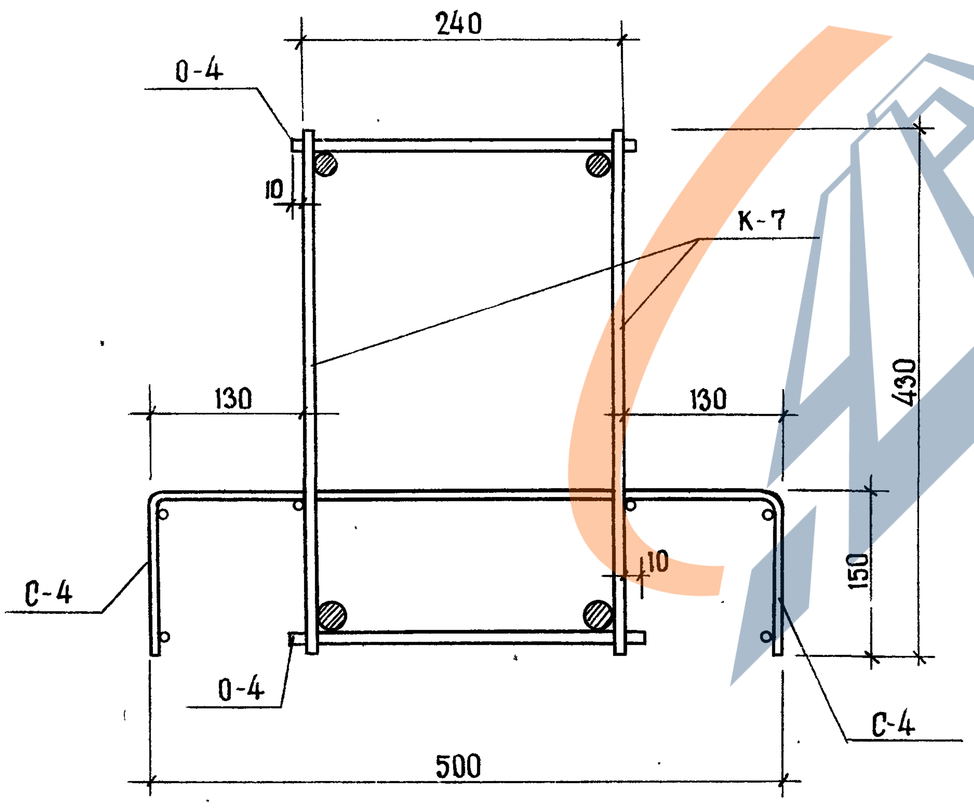

Спецификация арматурных изделий на объемный каркас							
Марка ригеля	Марка объемного каркаса	Марка арматур. каркаса	Кол.	Масса, кг 1 шт.	Всего	Общ.	№№ серии Выпуск лист
РМ2-110-26	ОК-7	К-6	2	12.23	24.46	49.85	41
		С-4	2	3.23	6.46		42
		0-4	28	0.104	2.91		45
		МР-16	2	8.01	16.02		50

Примечание.

Сетки С-4 крепятся вязальной проволокой к каркасам К-6 с окончательной фиксацией после установки в опалубку.

ТК 1976	Ригель РМ2-110-26. Объемный каркас ОК-7.	Серия ИИ-04-3 Выпуск 6 Лист 27

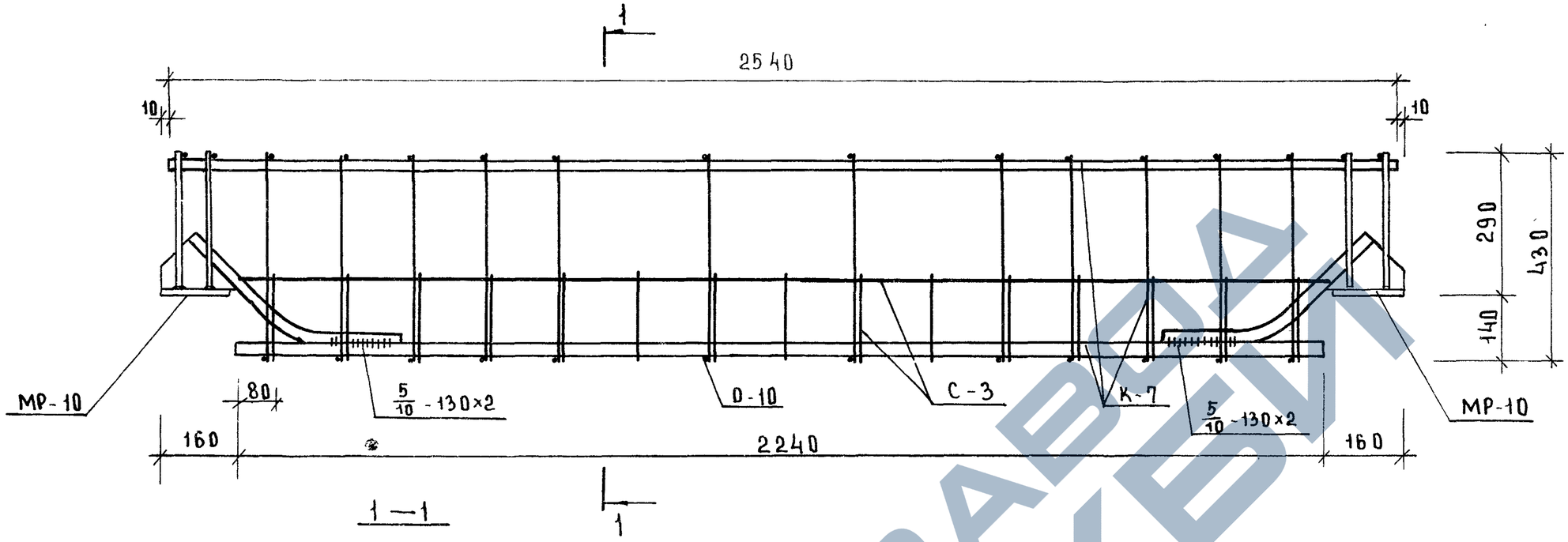

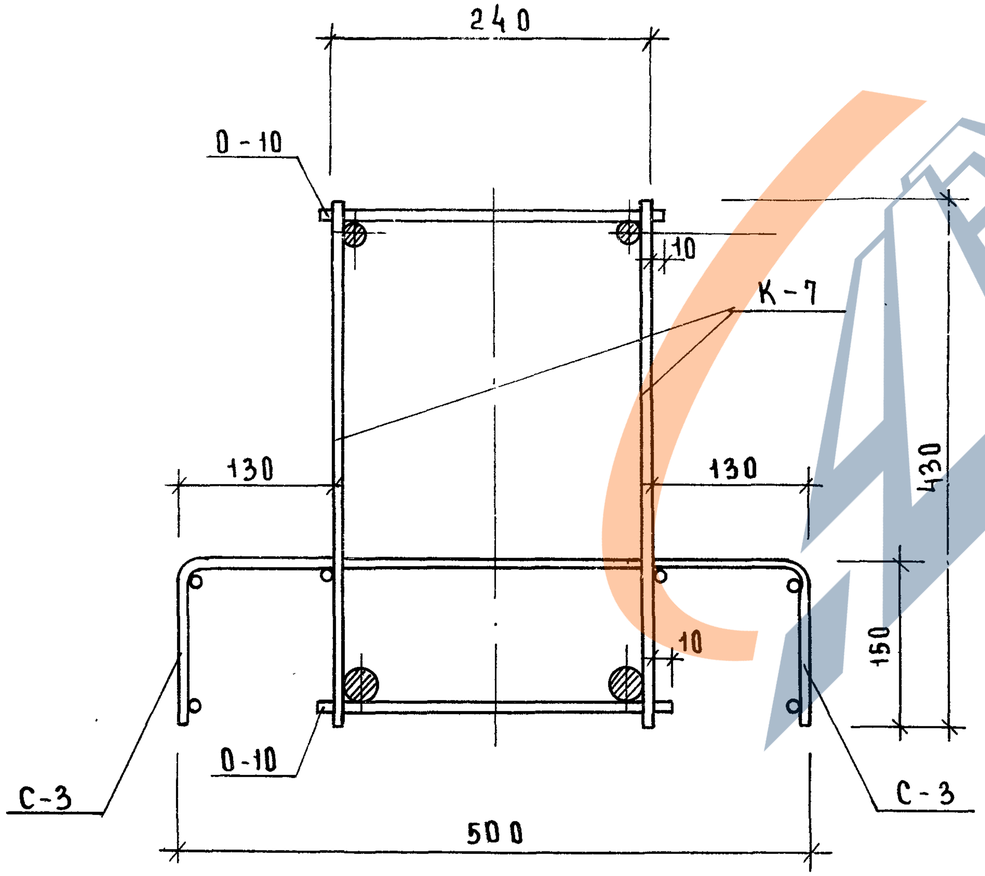

Спецификация арматурных изделий на объемный каркас							
Марка ригеля	Марка объемного каркаса	Марка арматур. каркаса	Кол	Масса, кг 1 шт	Масса, кг всего	Масса, кг общ	№№ серии выпуск лист
РМ2-72-26	ОК-8	К-7	2	8.23	16.46	36.96	41
		С-3	2	1.43	2.86		42
		О-10	28	0.058	1.62		45
		МР-10	2	8.01	16.02		50

Примечание.

Сетки С-3 крепятся вязальной проволокой к каркасам К-7 с окончательной фиксацией после установки в опалубку.

ТК 1976	Ригель РМ2-72-26. Объемный каркас ОК-8.	Серия ИИ-04-3	
		Выпуск 6	Лист 28

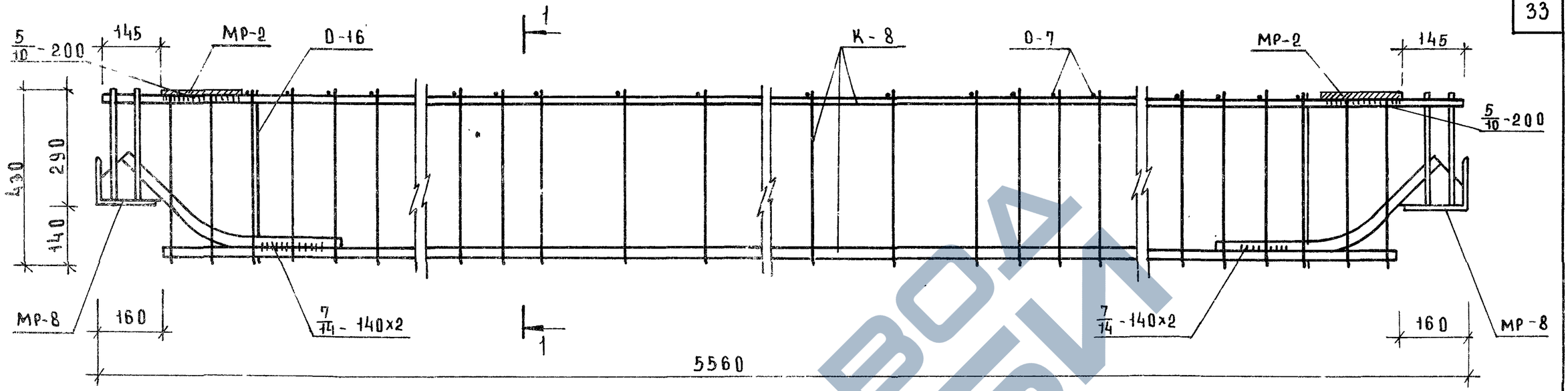

1-1

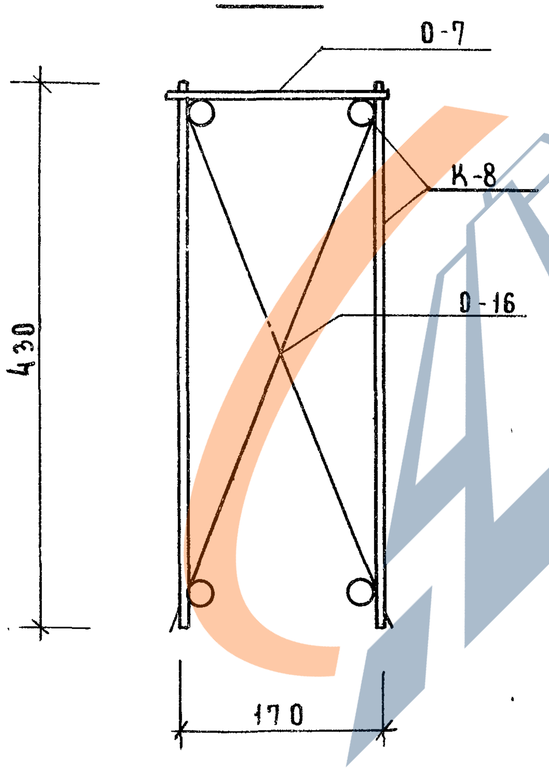

Спецификация марок арматурных изделий на один ригель

Марка ригеля	Марка объемного каркаса	Марка арматуры каркаса	Кол. шт	Масса, кг 1 шт.	Масса, кг всех	Масса, кг общ	№ серии лист выпуск
РП2-110-56	ОК-9	К-8	2	62.62	125.24	175.44	44
		О-7	40	0.076	3.04		45
		МР-8	2	19.71	39.42		49
		МР-2	2	3.54	7.08		47
		О-16	6	0.11	0.66		45

Примечание.

1. Отдельные стержни О-16 устанавливаются посередине и в 400 мм от торцов каркаса.
2. Стержни О-16 приварить контактной сваркой к поперечным стержням плоских каркасов К8.

ТК 1976	Ригель РП2-110-56. Объемный каркас ОК-9.	Серия ИИ-04-3	
		Выпуск 6	Лист 29

ЦНИИЭП бытовых зданий и туристских комплексов г. Москва

Гл. инж. ст.	Волынский	
Гл. констр.	Пригожий	
Гл. инж. пр.	Пригорев	
Рук. гр. инж.	Короткая	
Проверил		
	Першеева	

https://zavodjbi.com/

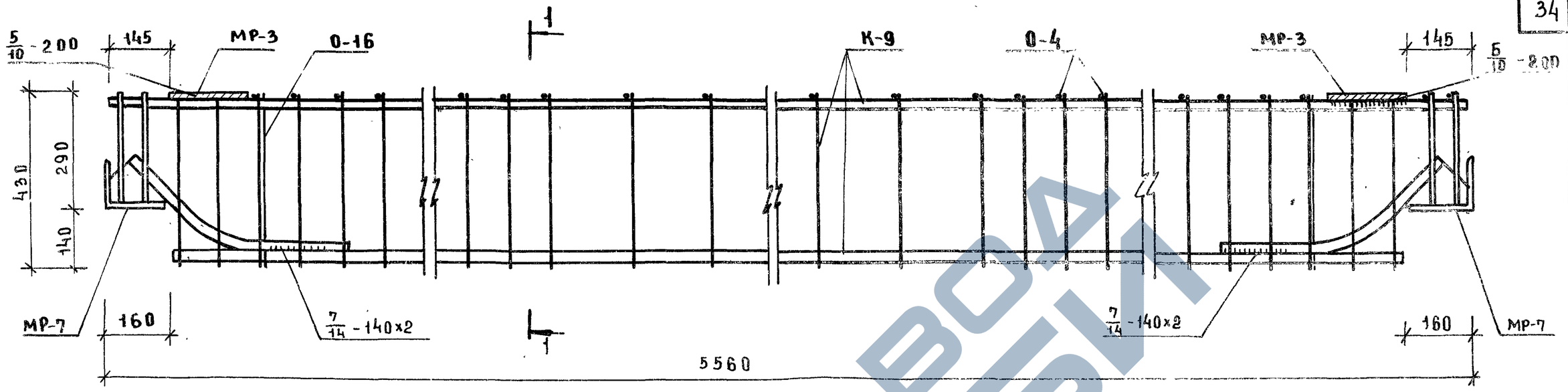

1 – 1

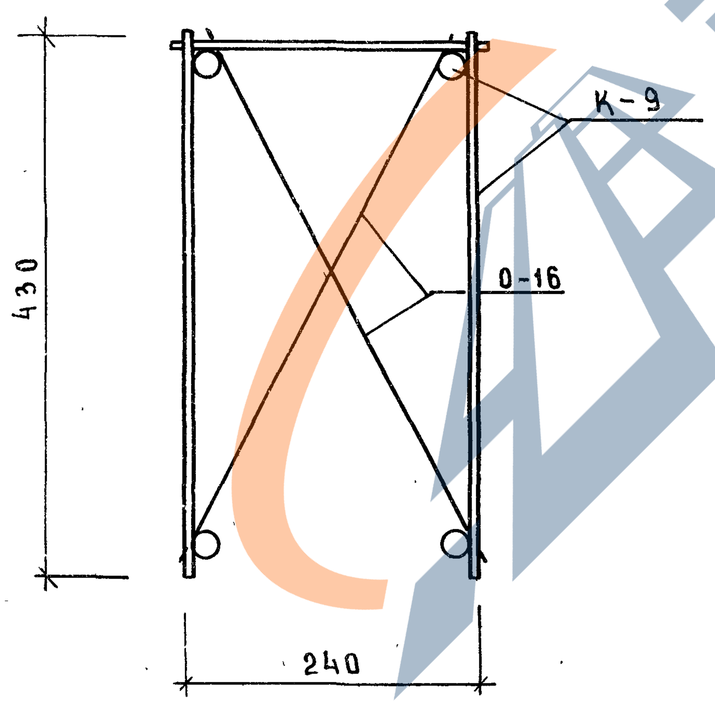

Спецификация марок арматурных изделий на один ригель

Марка ригеля	Марка объемного каркаса	Марка арматур каркаса	Кол. шт.	Масса, кг 1 шт.	Масса, кг всех	Масса, кг общ.	№ серии лист выпуск
РМП2А-110-56 РМП2-110-56	ОК-10	К-9	2	50.02	100.04	162.56	44
		О-4	40	0.104	4.16		45
		О-16	6	0.11	0.66		45
		МР-3	2	5.11	10.22		47
		МР-7	2	23.74	47.48		49

Примечание

1. Отдельные стержни О-16 устанавливаются посередине и в 400 мм от торцов каркаса.
2. Стержни О-16 приварить контактной сваркой к поперечным стержням плоских каркасов К-9.

ТК 1976	Ригели РМП2А-110-56, РМП2-110-56. Объемный каркас ОК-10.	Серия ИИ-04-3	
		Выпуск 6	Лист 30

https://zavodjbi.com/

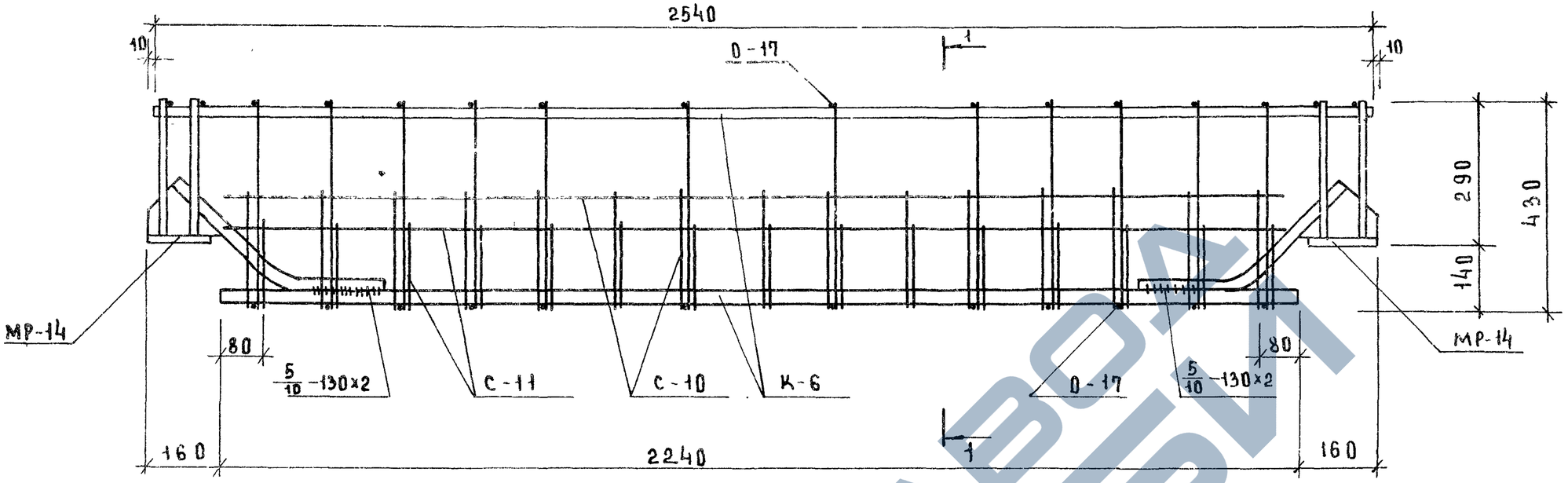

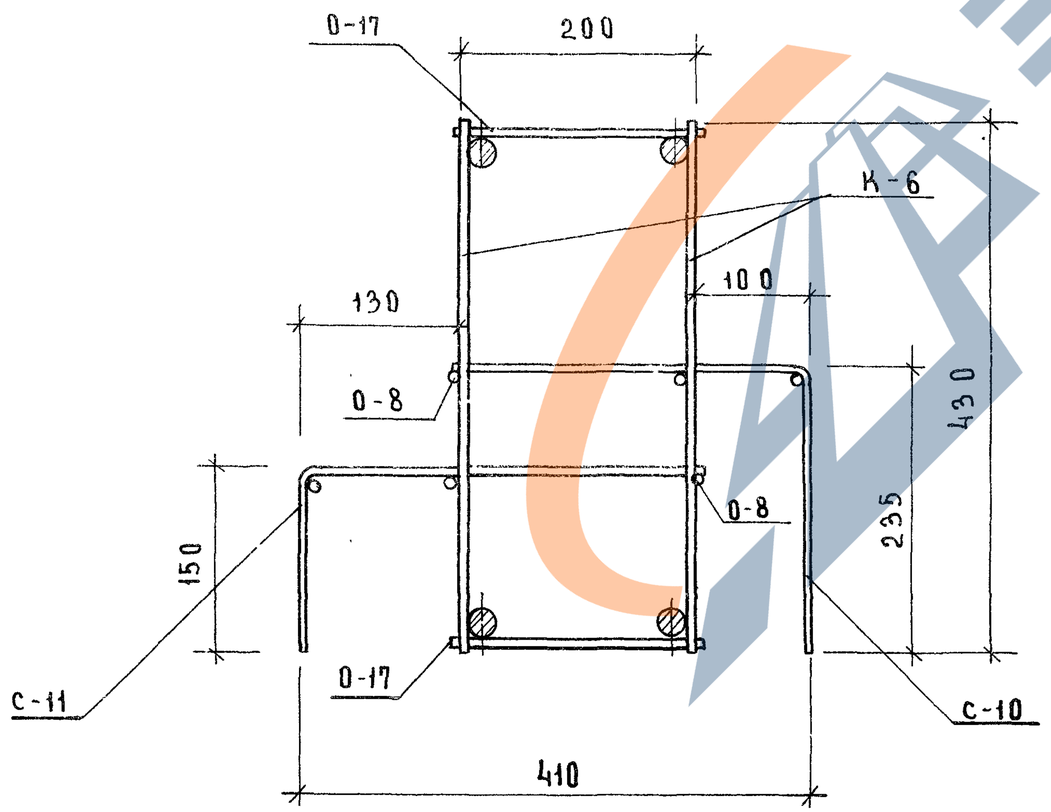

Спецификация арматурных изделий на объемный каркас

Марка ригеля	Марка объемного каркаса	Марка арматур. каркаса	Кол	Масса, кг 1 шт	Масса, кг всего	Масса, кг общ	№№ серии выпуск лист
РА-90-56	ОК-11	К-6	2	12.23	24.46	46.29	41
		С-10	1	2.20	2.20		46
		С-11	1	1.48	1.48		46
		0-17	28	0.086	2.41		45
		МР-14	2	7.42	14.84		51
		0-8	2	0.45	0.9		45

Примечание.

Сетки С-10, С-11 крепятся вязальной проволокой к каркасам К-7 с окончательной фиксацией после установки в опалубку.

ТК 1976	Ригель РА-90-56. Объемный каркас ОК-11.	Серия ИИ-04-3	
		Выпуск 6	Лист 31

Проектная организация ЦНИИЭП зданий туристских комплексов г. Москва

ГА конструктор Григорьев
ГА инж пр-та Григорьев
Рук гр инж Коротка

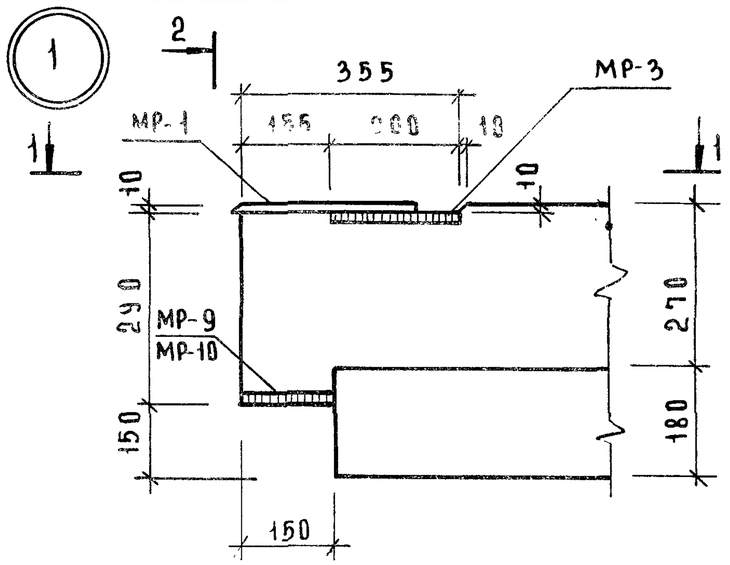

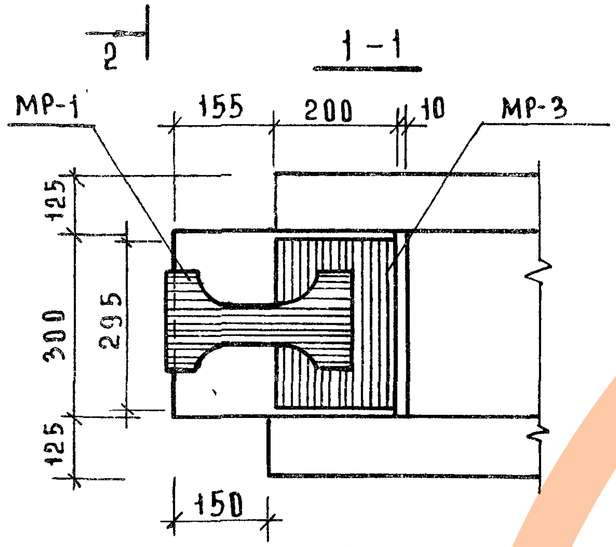

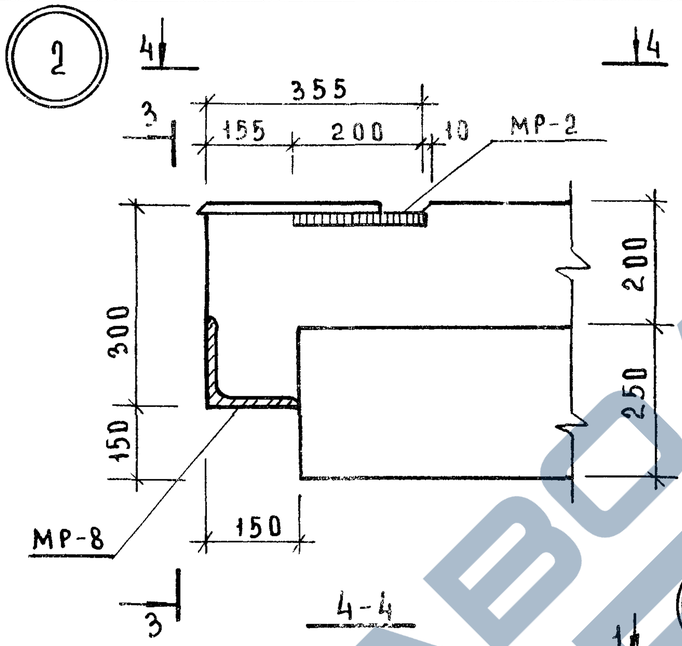

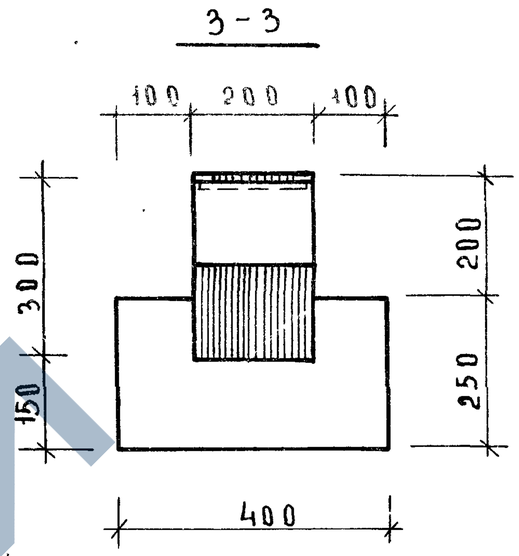

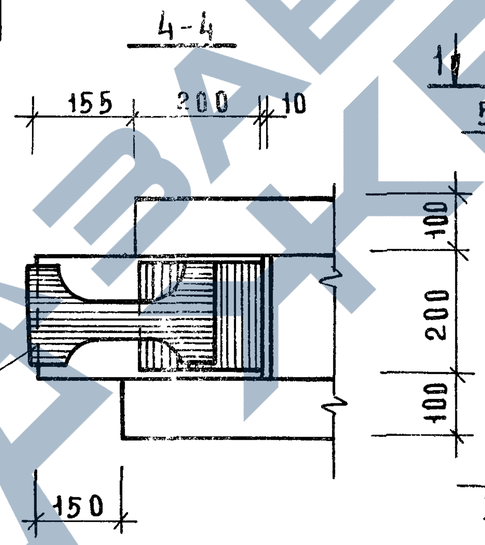

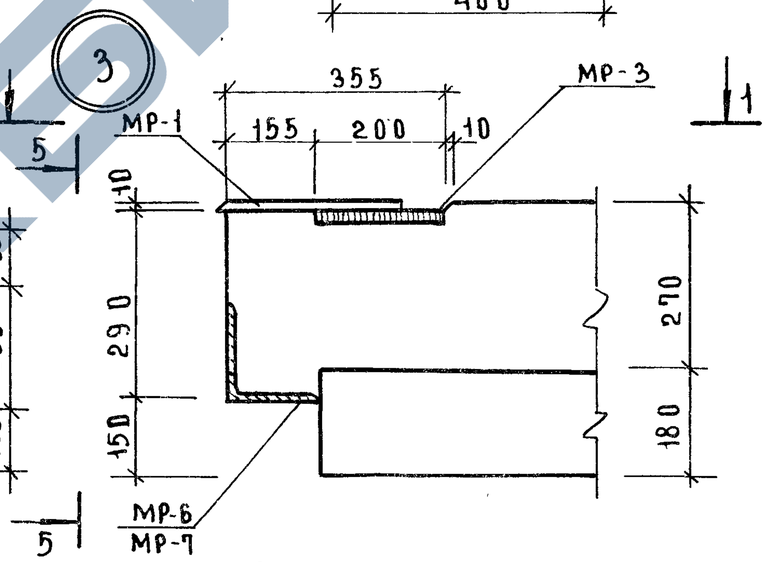

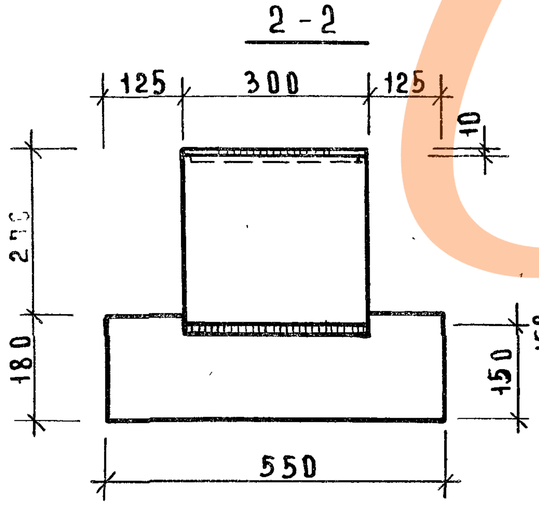

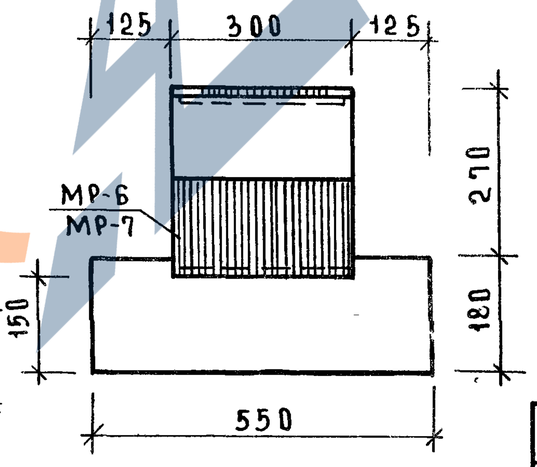

Примечания.

1. Монтажную деталь МР-1 прихватить точками к закладной детали МР-2 или МР-3.
2. Концы предварительно напряженной арматуры обрезать заподлицо с торцом ригеля и защитить антикоррозийной покраской.

ТК 1976	Узлы 1,2,3. Опалубочный чертеж.	Серия ИИ-04-3	Выпуск 6 / Лист 32

ЦНИИЭП зданий и туристских комплексов г. Москва	Гл. констр.	Прогожий
	Гл. инж. пр-та	Прогорев
	Рук. гр. инж.	Короткая

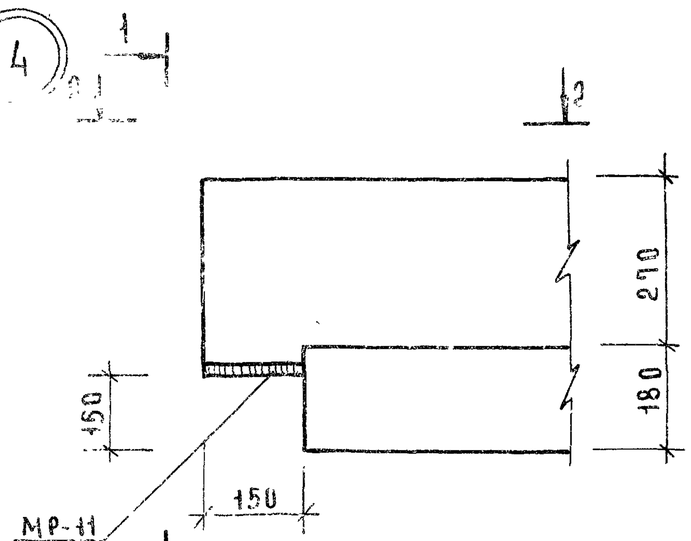

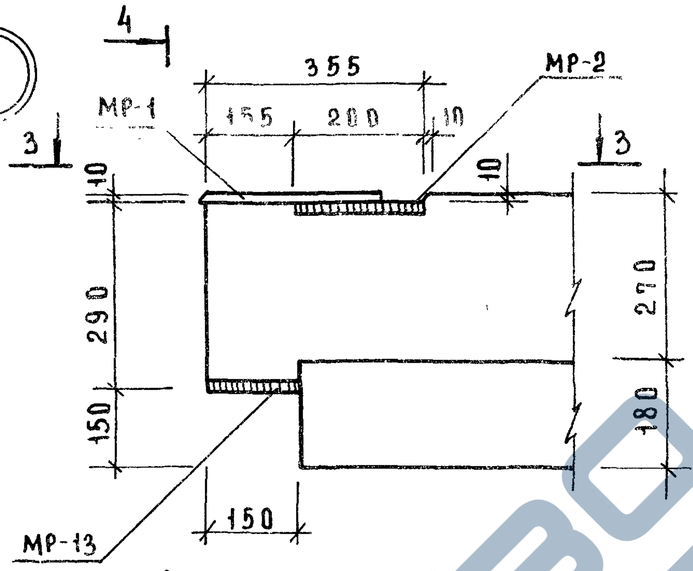

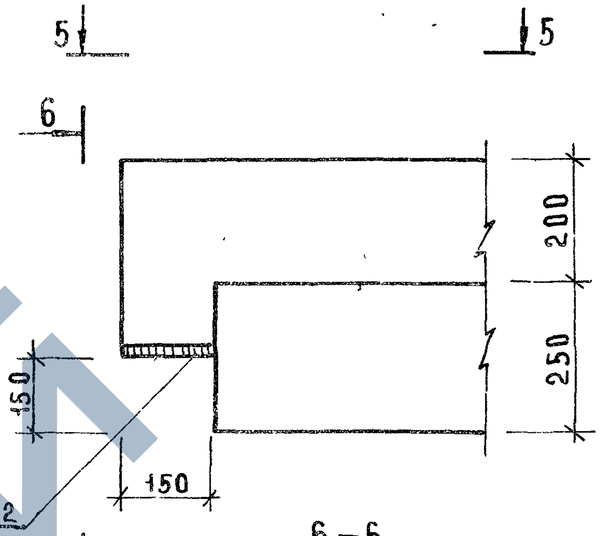

1 – 1

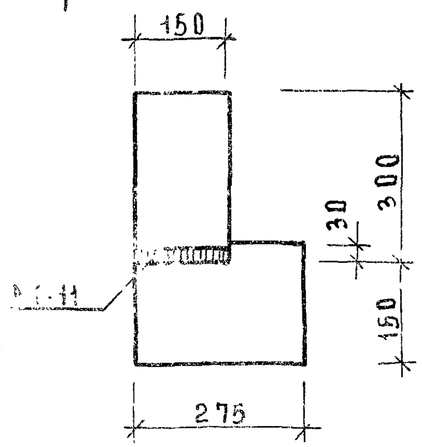

2 – 2

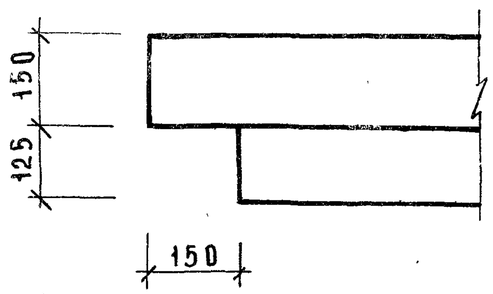

3 – 3

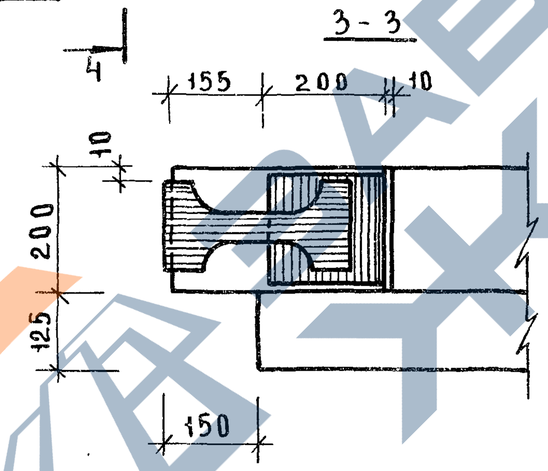

4 – 4

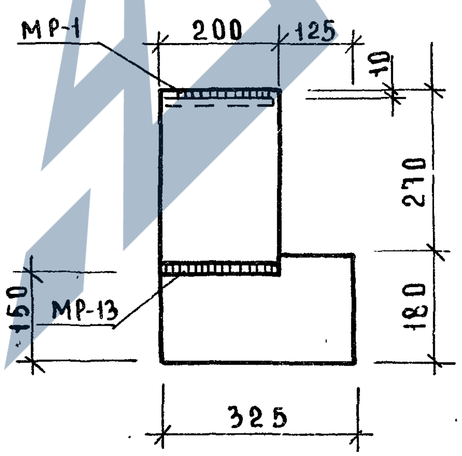

5 – 5

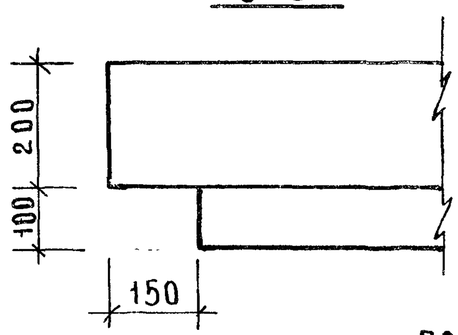

6 – 6

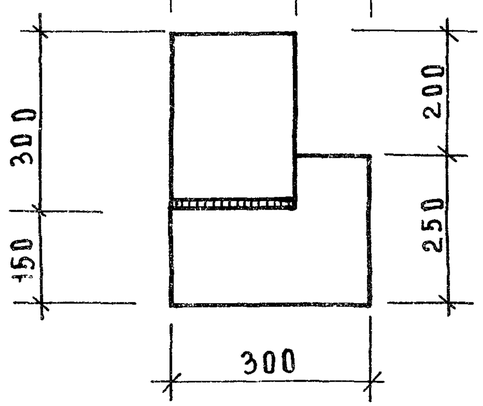

Примечание.

Монтажную деталь МР-1 прихватить точками в закладной детали МР-2.

ТК 1976	Узлы 4; 5; 6. Опалубочный чертеж.	Серия ИИ-04-3 · Выпуск 6 · Лист 33

ЦНИИЦ Туристских комплексов г. Москва

Гл. инж. пр-та Приборов · Рук. гр. инж. Короткая

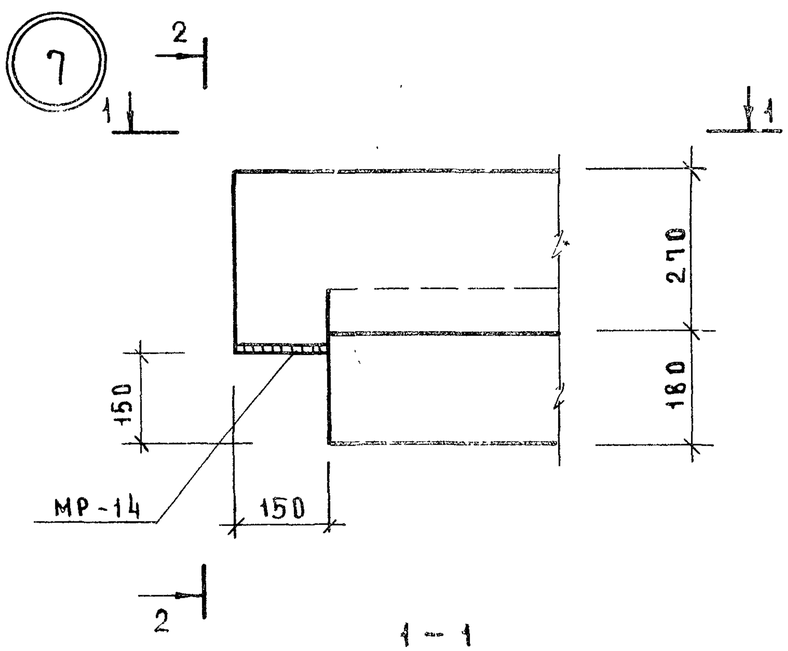

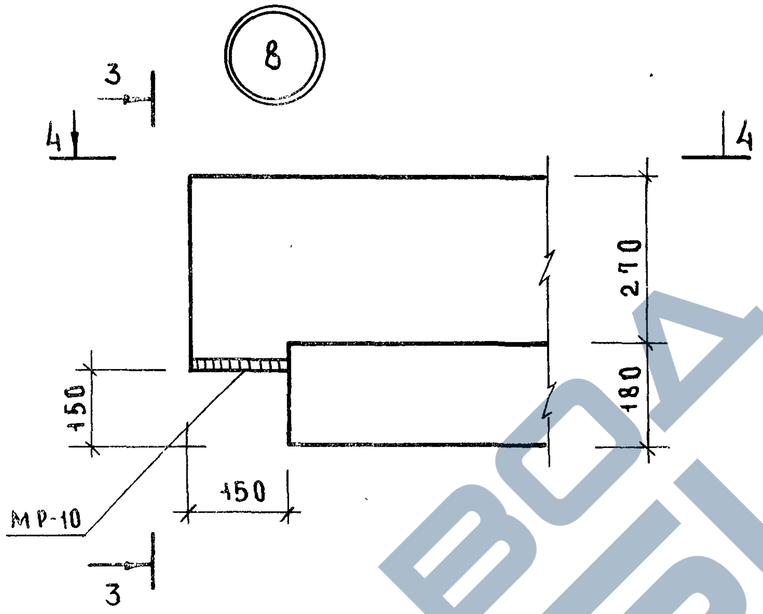

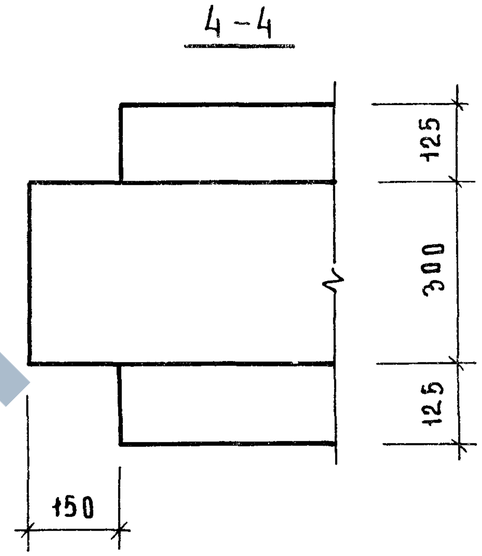

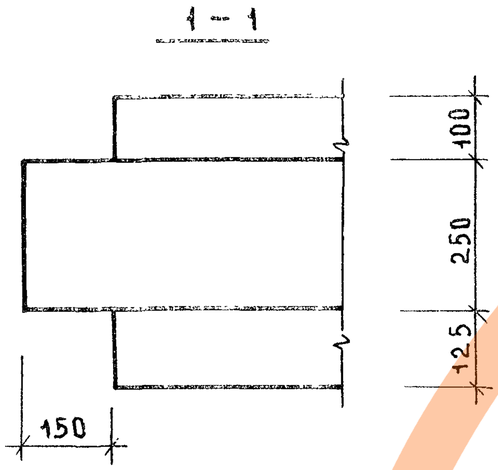

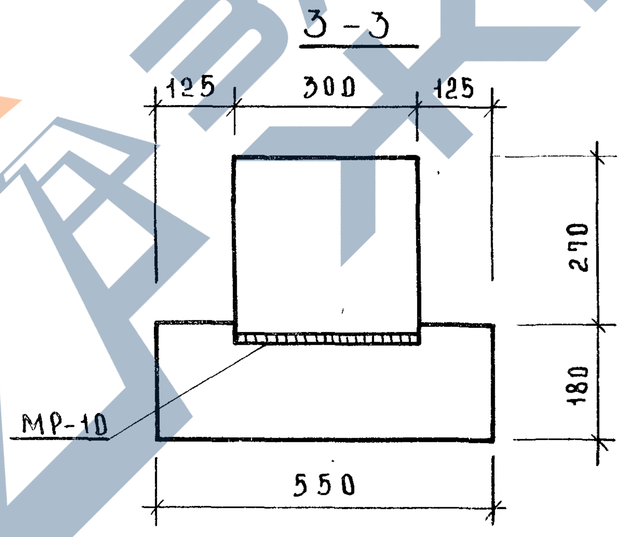

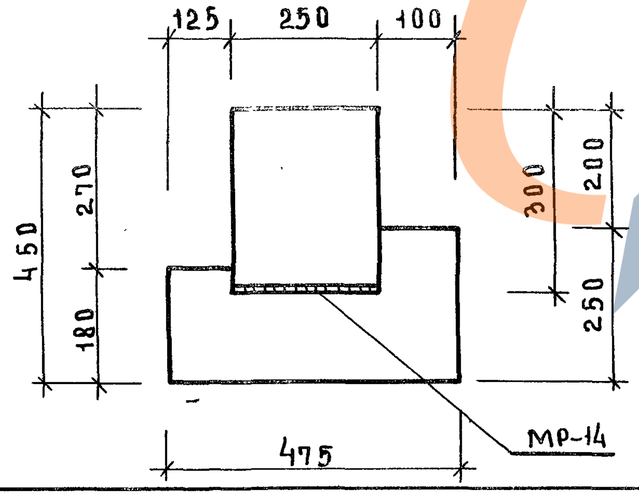

Примечание.

1. Концы предварительно напряженной арматуры обрезать заподлицо с торцом ригеля и защитить антикоррозийной покраской.

ТК 1976	Узлы 7; 8. Опалубочный чертеж.	Серия ИИ-04-3 Выпуск 6 Лист 34

ЦНИИЭП Большых зданий и туристских комплексов г. Москва

Гл. инж.		Гл. инж.	Большинский
Гл. конст.		Гл. инж. пр-та	Приходжий
		Рук. гр. инж.	Пригорев
			Короткая

9

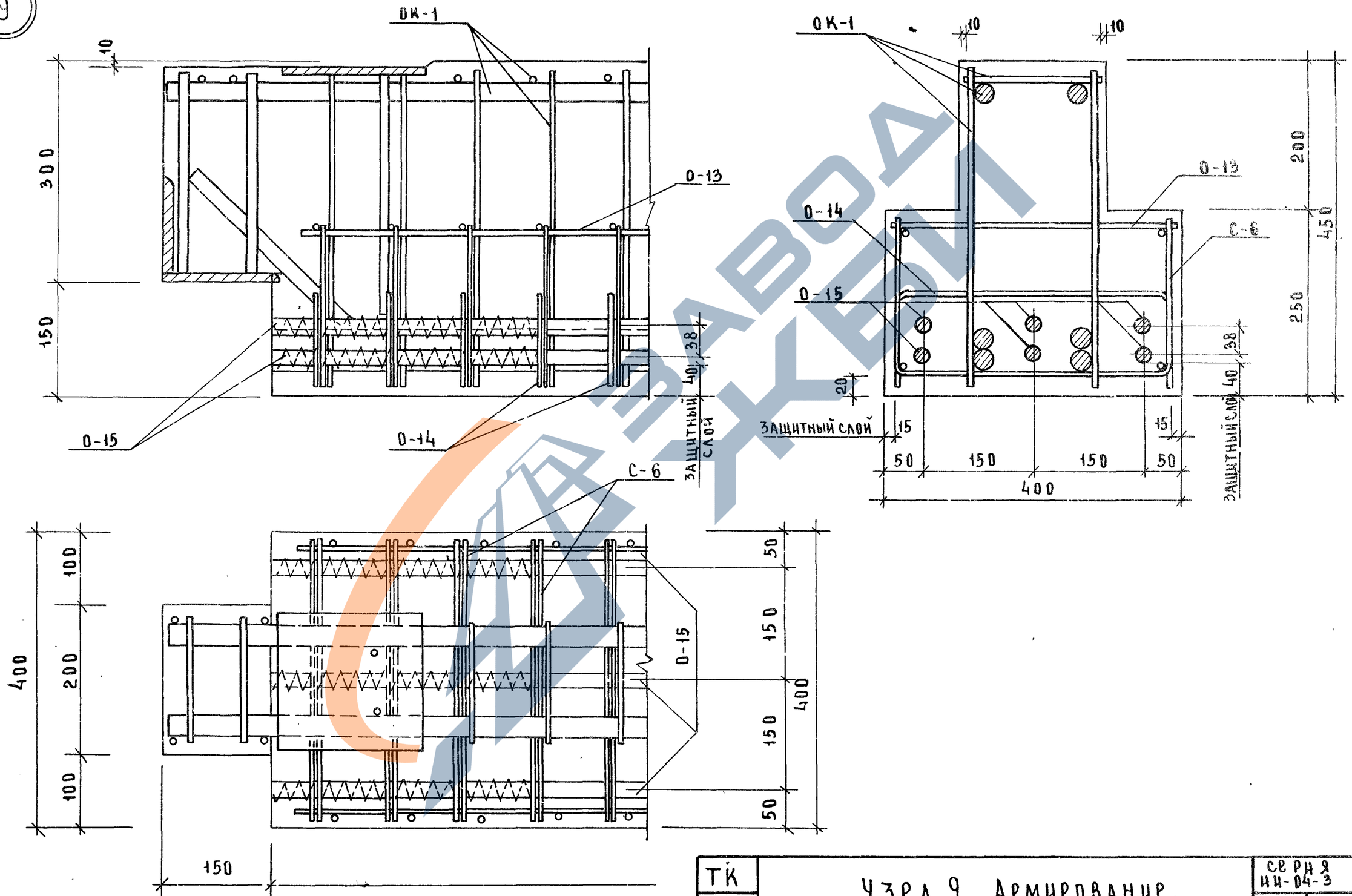

ТК 1976	Узел 9. Армирование.	Серия ИИ-04-3	
		Выпуск 6	Лист 35

КОРОТКАЯ
РУК. ГР. ИНЖ.
с. МОСКВА

https://zavodjbi.com/

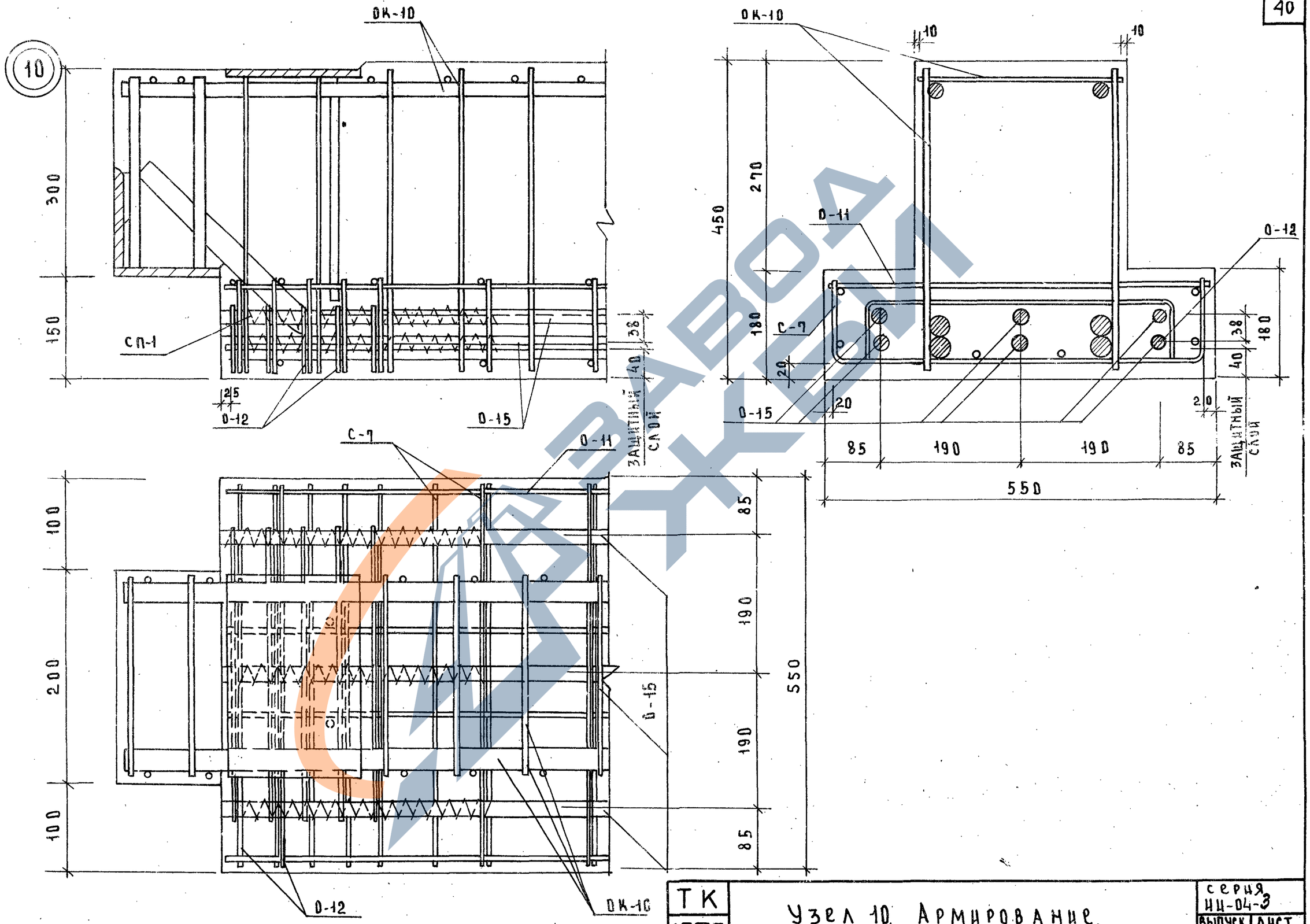

ГА. КОНСТР	ПРИГОЖИЙ	
ГЛ. ИНЖ.ПРТА	ПРИГОРЕВ	
РУК. ГР. ИНЖ.	КОРОТКАЯ	

ЦНИИЭП зданий туристских комплексов г. Москва

ТК 1976	Узел 10. Армирование.	серия ИЦ-04-3	
		выпуск 6	лист 36

11

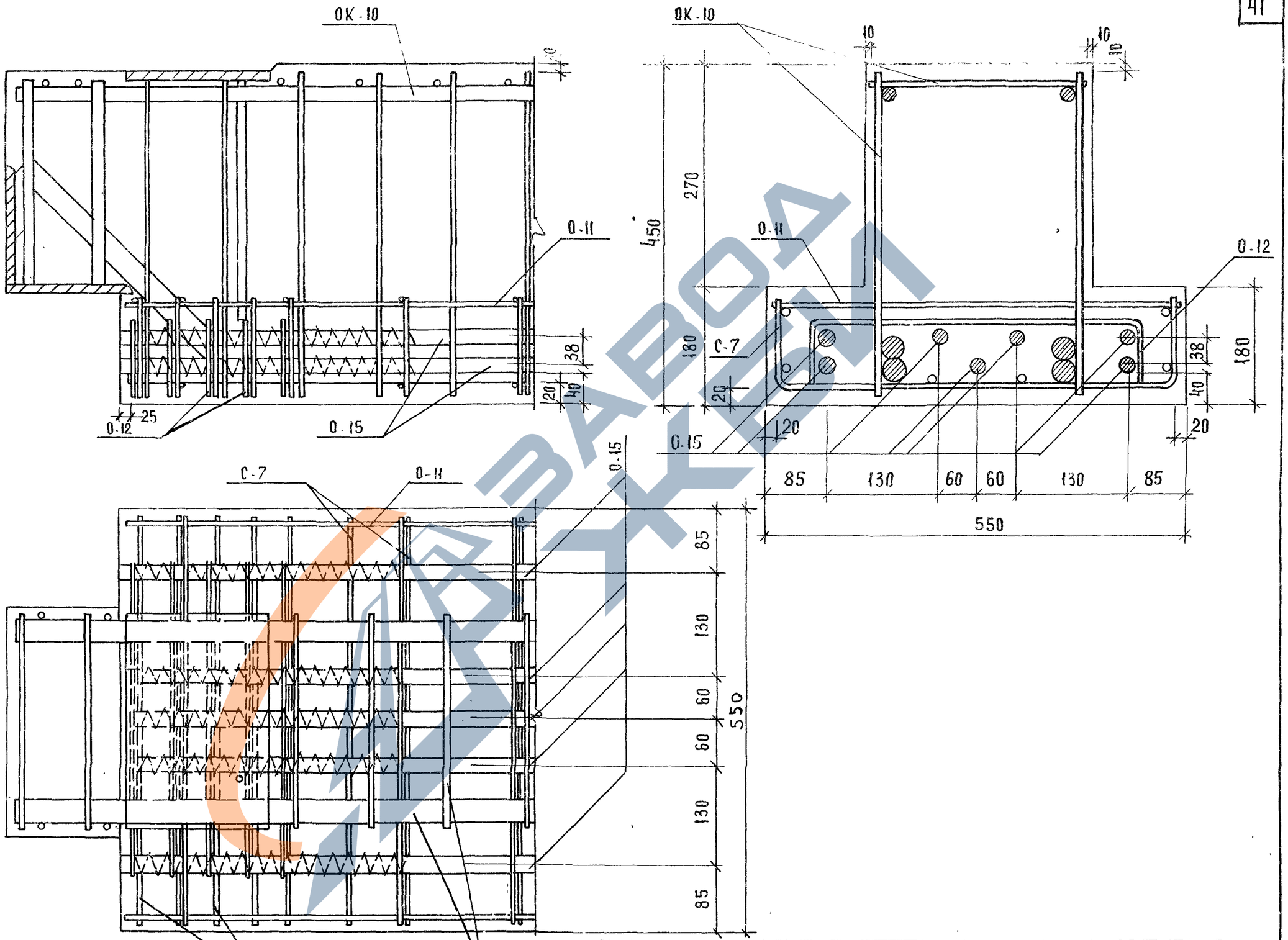

ЦНИИЭП комплексов г. Москва	Гл. инж. пр-та Пригорев	
	Рук. гр. инж. Короткая	

ТК 1976	Узел 11. Армирование.	Серия ИИ-04-3 Выпуск 6 Лист 37

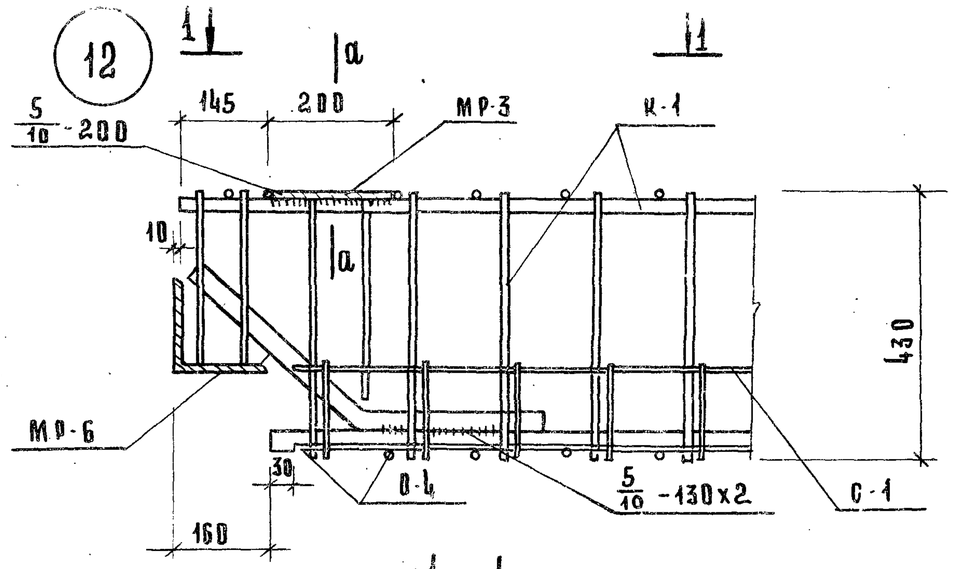

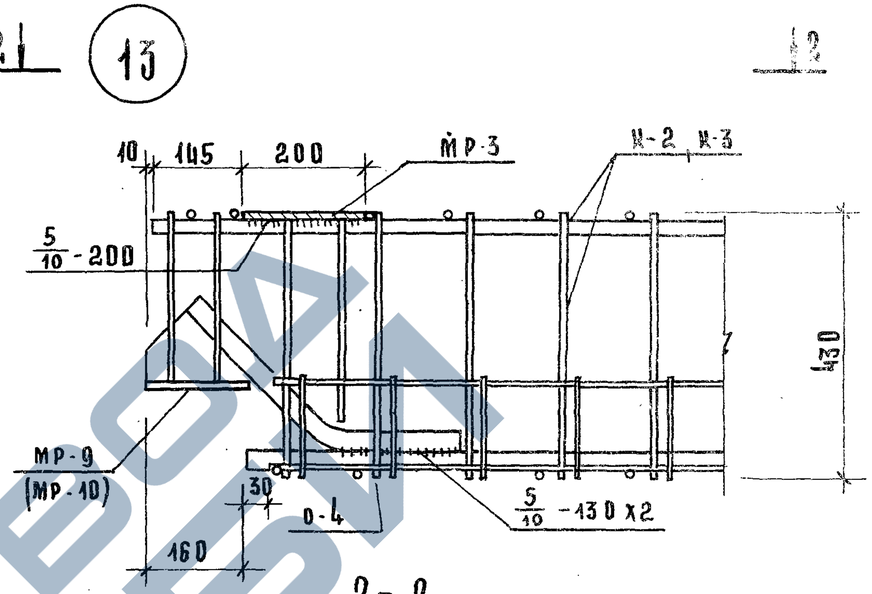

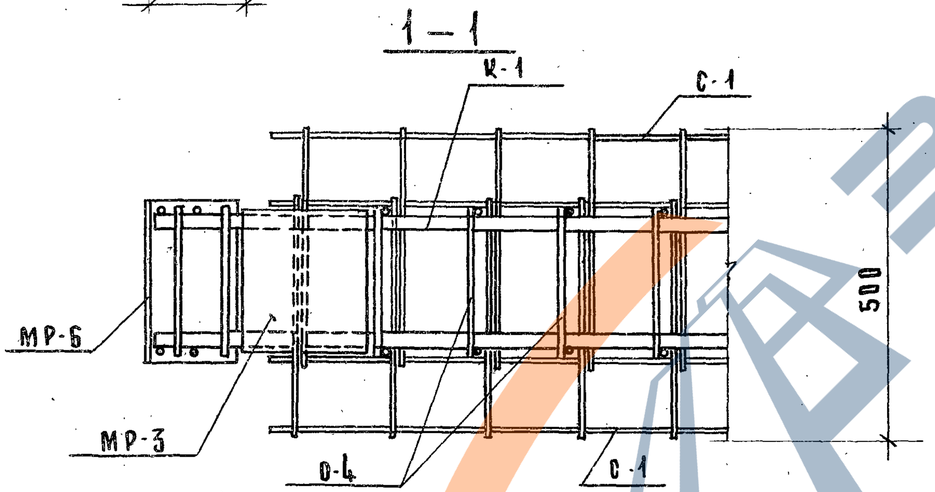

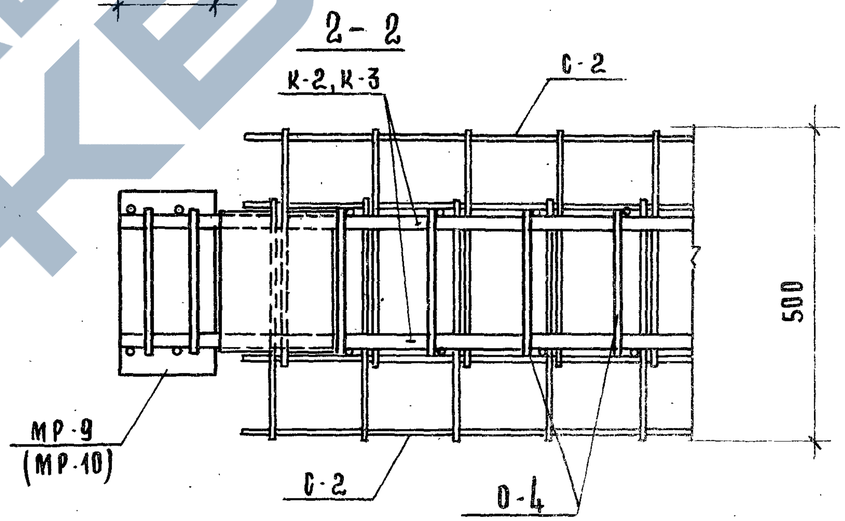

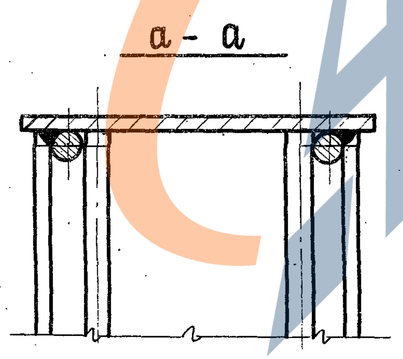

ТК 1976	Узлы 12, 13. Объемные каркасы.	Серия ИИ-04-3. Выпуск 6. Лист 38

Бытовых зданий и туристских комплексов г. Москва

Гл. инж. проекта Волынский. Гл. спец. Дорошенко. Рук. гр. Коромкая. Гл. инж. проекта Первеева. Гл. конструктор. Гл. инж. пр-та. Рук. гр. инж. Проверил. Инженер Приборев. Нач. отд. Инженер

14634 43

https://zavodjbi.com/

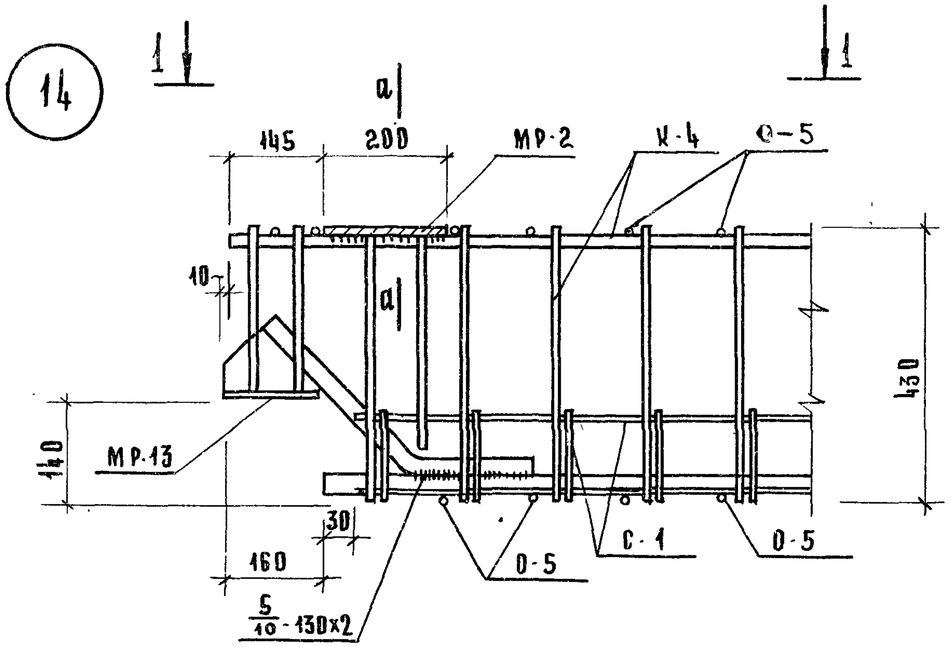

1 — 1

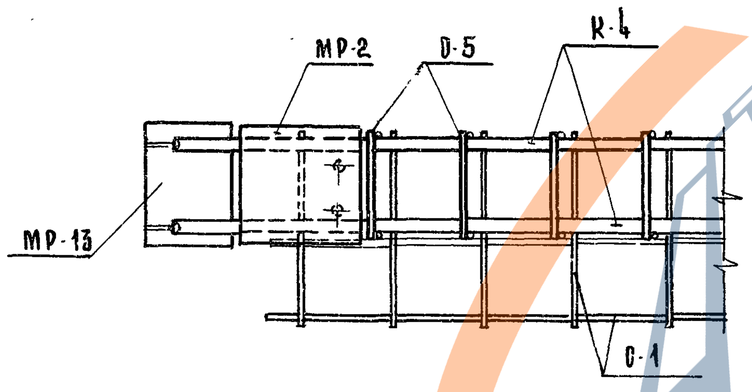

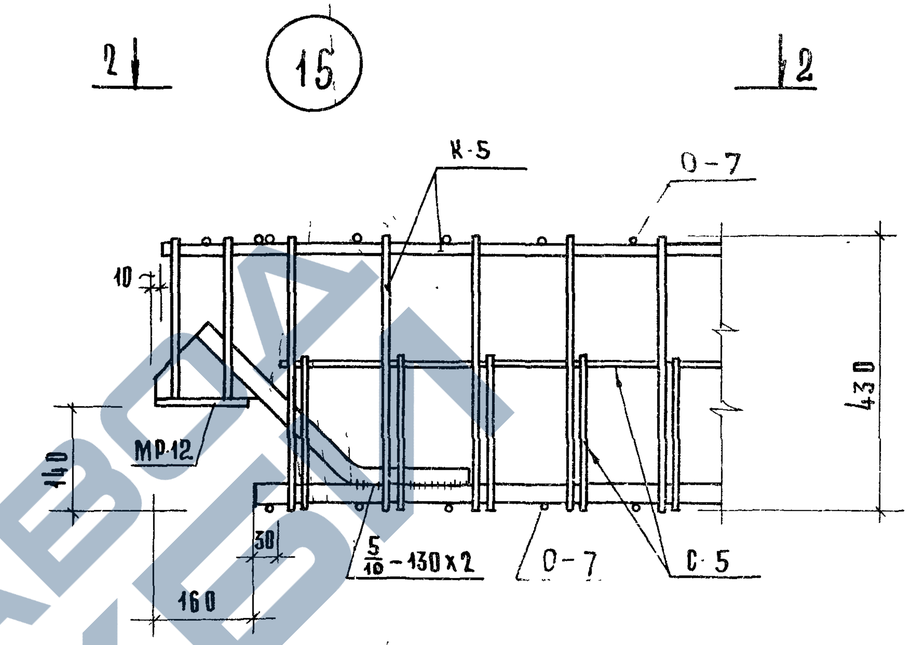

2 — 2

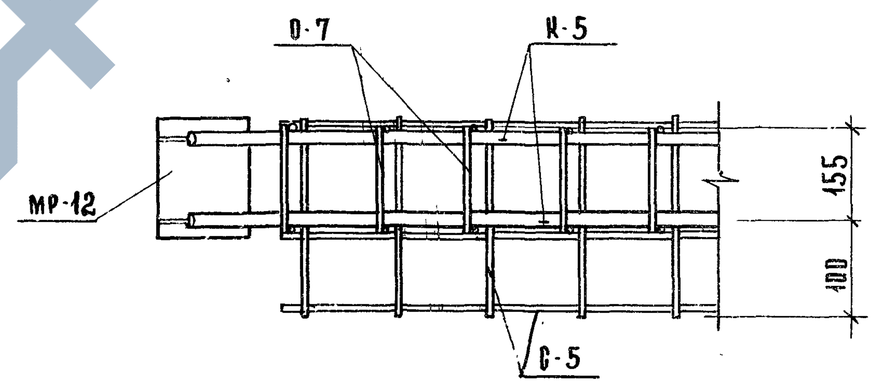

Примечание.

1. Сечение а-а см. лист 38.

ТК 1976	Узлы 14, 15. Объемные каркасы.	Серия ИИ-04-3 Выпуск 6 Лист 39

ЦНИИЭП комплексов г. Москва | Гл. инж. пр-та Приговев | Рук. гр. инж. Короткая

ЗАВОД ЖБИ

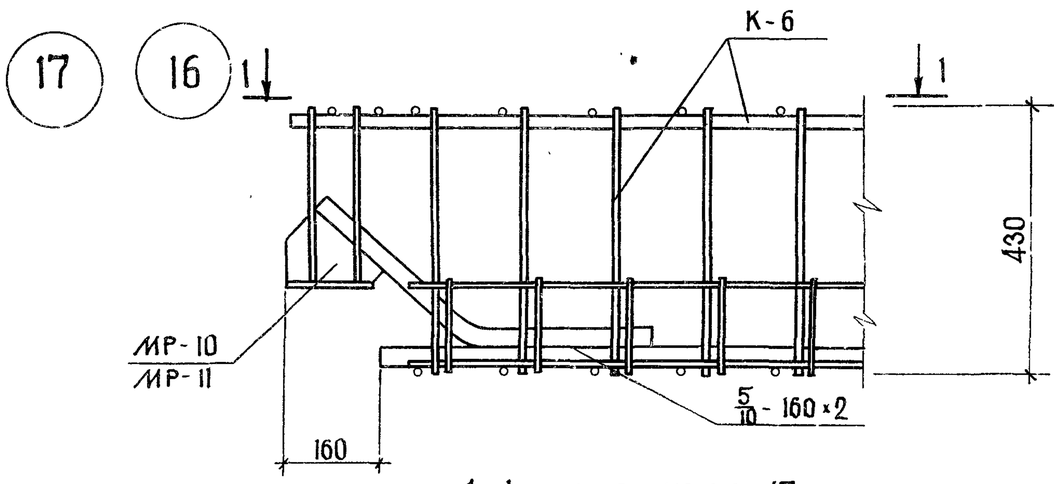

1-1 ДЛЯ УЗЛА 17

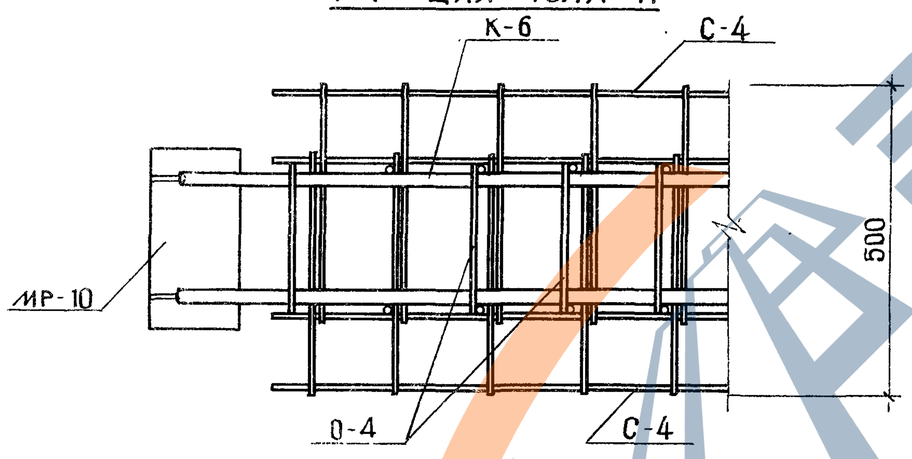

1-1 ДЛЯ УЗЛА 16

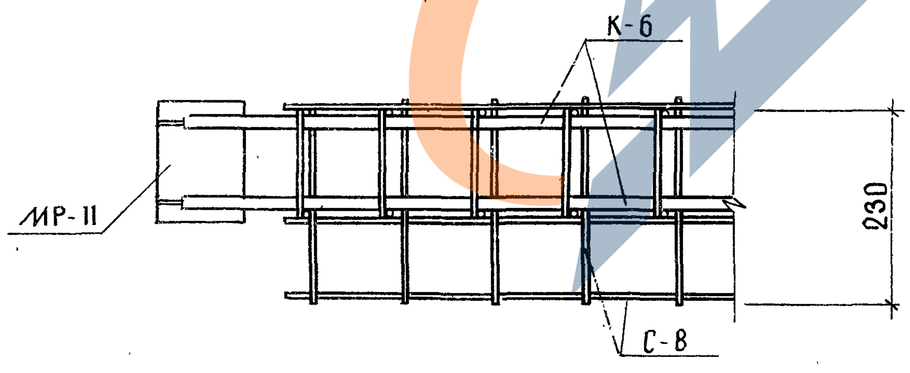

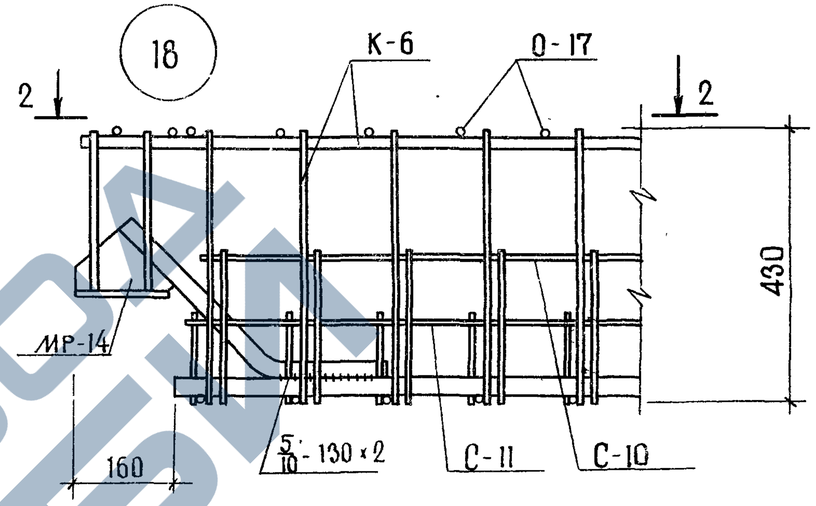

2 - 2

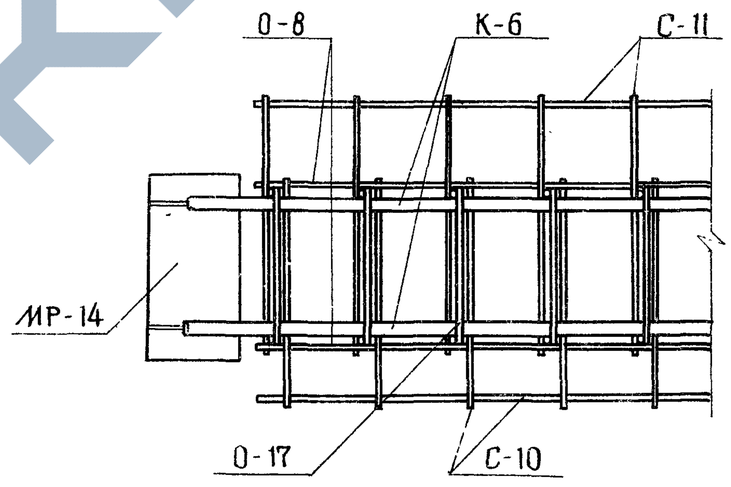

Гл. инж. отд.	Бобылевский	Проверил	Першеева
Гл. констр.	Пригожий		
Гл. инж. пр-та	Пригорев		
Рук. гр. инж.	Короткая		

ЦНИИЭП зрелищных зданий и туристских комплексов г. Москва

ТК 1976	Узлы 16, 17, 18. Объемные каркасы.	Серия ИИ-04-3	
		Выпуск 6	Лист 40

146.34 4/5

Каркасы К-1 ÷ К-4

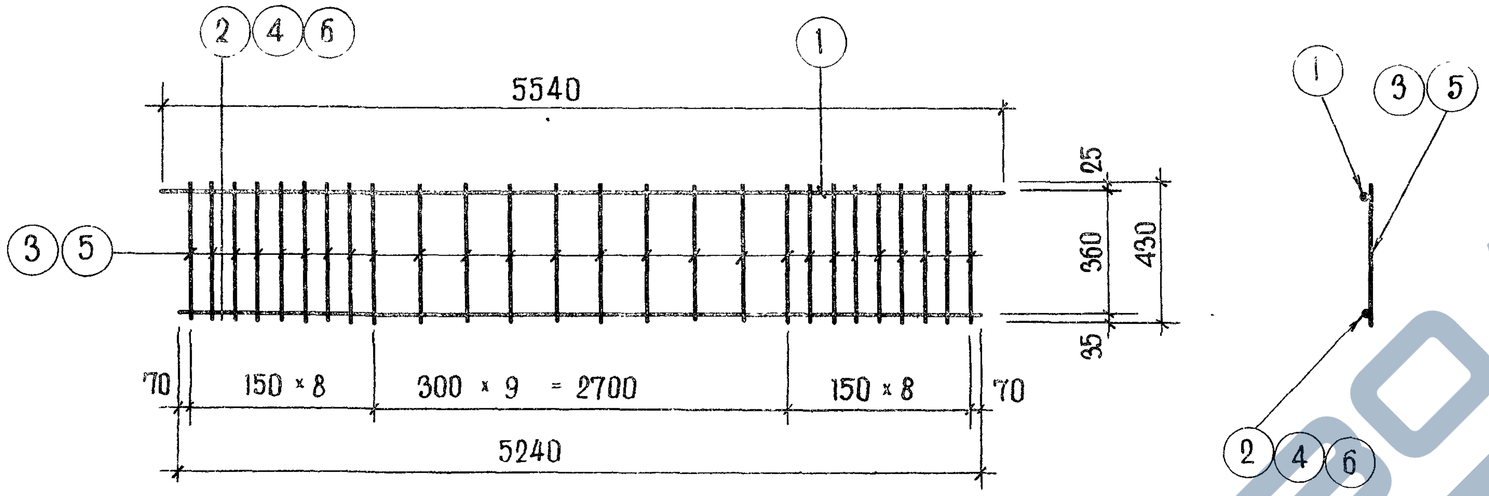

Каркасы К-5 ÷ К-7

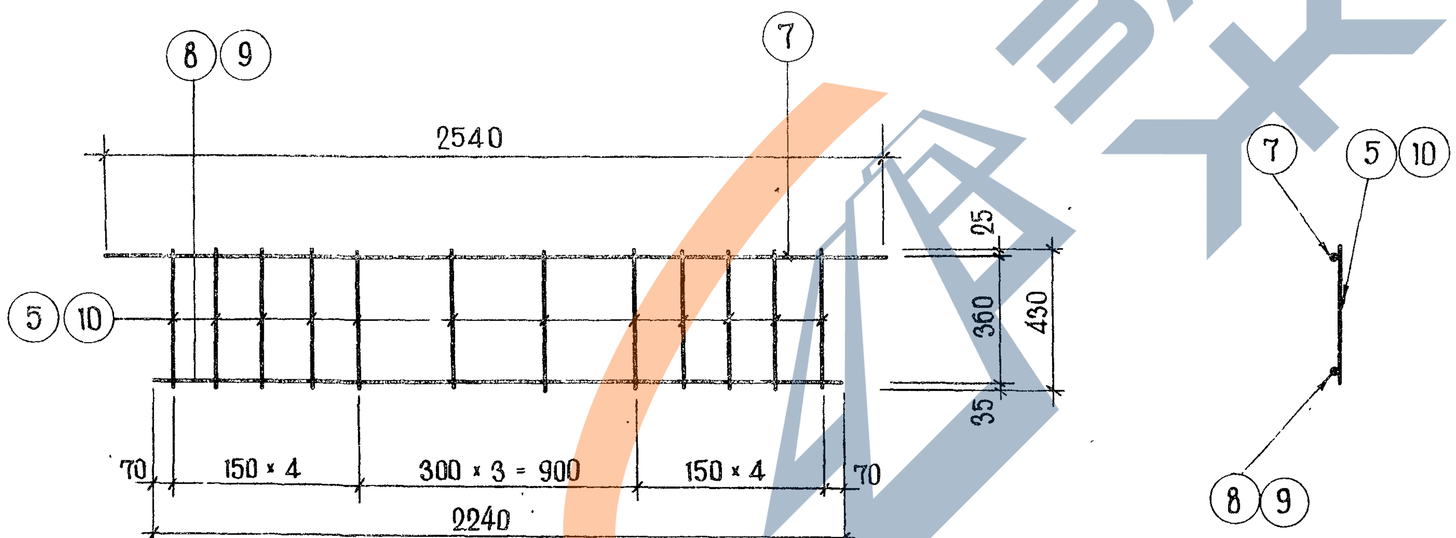

Марка изделия	№№ поз	Сечение мм	Длина мм	Кол шт	Масса, кг позиц	Масса, кг всех	Масса, кг издел
К-1	1	ф 22 А III	5540	1	16 53	16 53	65.29
	2	ф 36 А III	5240	1	41 87	41.87	
	3	ф 10 А III	430	26	0 265	6.89	
К-2	1	ф 22 А III	5540	1	16 53	16 53	46.26
	4	ф 28 А III	5240	1	25.31	25.31	
	5	ф 8 А III	430	26	0.17	4 42	
К-3	1	ф 22 А III	5540	1	16 53	16 53	41.12
	5	ф 8 А III	430	26	0.17	4 42	
	6	ф 25 А III	5240	1	20.17	20 17	
К-4	1	ф 22 А III	5540	1	16 53	16.53	48.73
	3	ф 10 А III	430	26	0.265	6 89	
	4	ф 28 А III	5240	1	25.31	25 31	
К-5	7	ф 10 А III	2540	1	1 57	1 57	9.13
	8	ф 20 А III	2240	1	5.52	5 52	
	5	ф 8 А III	430	12	0.17	2 04	
К-6	7	ф 10 А III	2540	1	1.57	1 57	12 23
	5	ф 8 А III	430	12	0.17	2 04	
	9	ф 25 А III	2240	1	8.62	8.62	
К-7	7	ф 10 А III	2540	1	1.57	1.57	8 23
	8	ф 20 А III	2240	1	5.52	5 52	
	10	ф 6 А III	430	12	0.095	1.14	

ТК 1976	Каркасы К-1 – К-7.	Серия ИИ-04-3	Выпуск 6 / Лист 41

Задание на туристских комплексов г. Москва

ЦНИИЛП

Пригожий — Главный инж. проекта
Пригорев — Рук. гр. инж. пр-та
Короткая — Гл. инж. конструк.

https://zavodjbi.com/
ЗАВОД ЖБИ

Сетки С-1, С-2

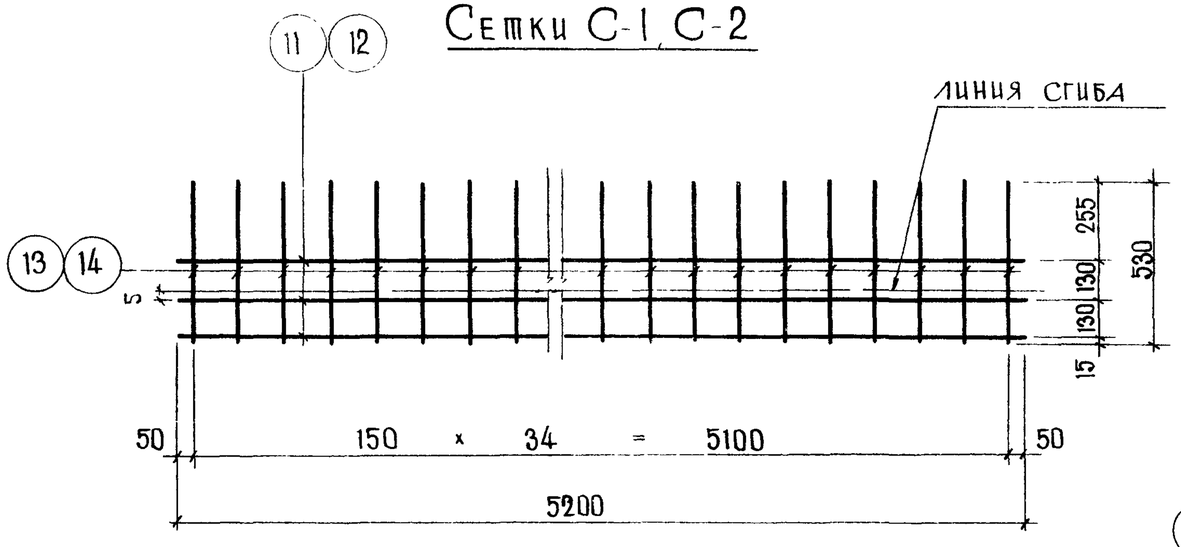

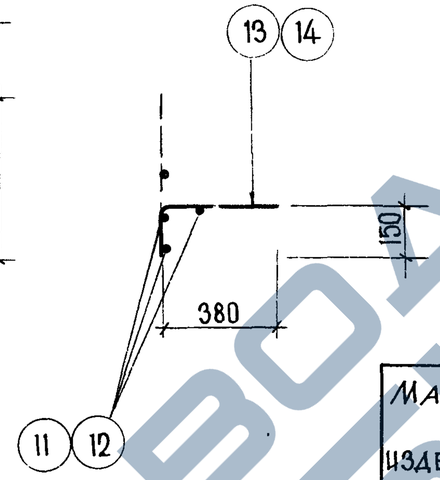

Сетка С-3, С-4

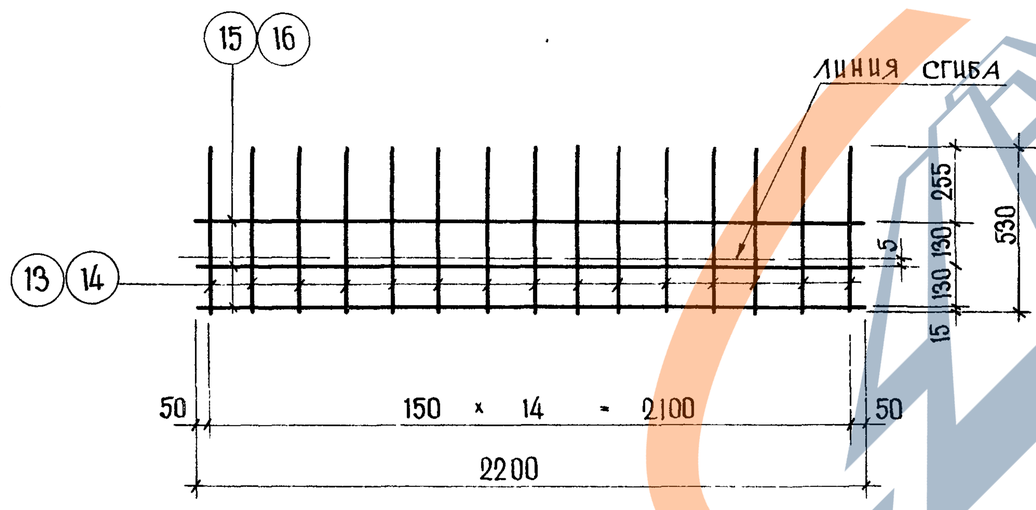

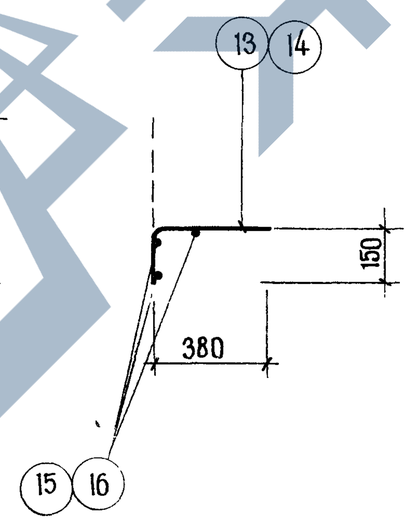

Марка изделия	NN поз	Сечение мм	Длина мм	Кол шт	Масса, кг позиц.	Масса, кг всех	Масса, кг издел.
С-1	11	Ф 6ВI	5200	3	1.154	3.46	7.59
	13	Ф 6ВI	530	35	0.118	4.13	
С-2	12	Ф 4ВI	5200	3	0.515	1.54	3.36
	14	Ф 4ВI	530	35	0.052	1.82	
С-3	15	Ф 4ВI	2200	3	0.218	0.65	1.43
	14	Ф 4ВI	530	15	0.052	0.78	
С-4	16	Ф 6ВI	2200	3	0.488	1.46	3.23
	13	Ф 6ВI	530	15	0.118	1.77	

ТК	Сетки С-1 ÷ С-4.	Серия ИИ-04-3	
1976		Выпуск 6	Лист 42

https://zavodjbi.com/

Сетка С-5

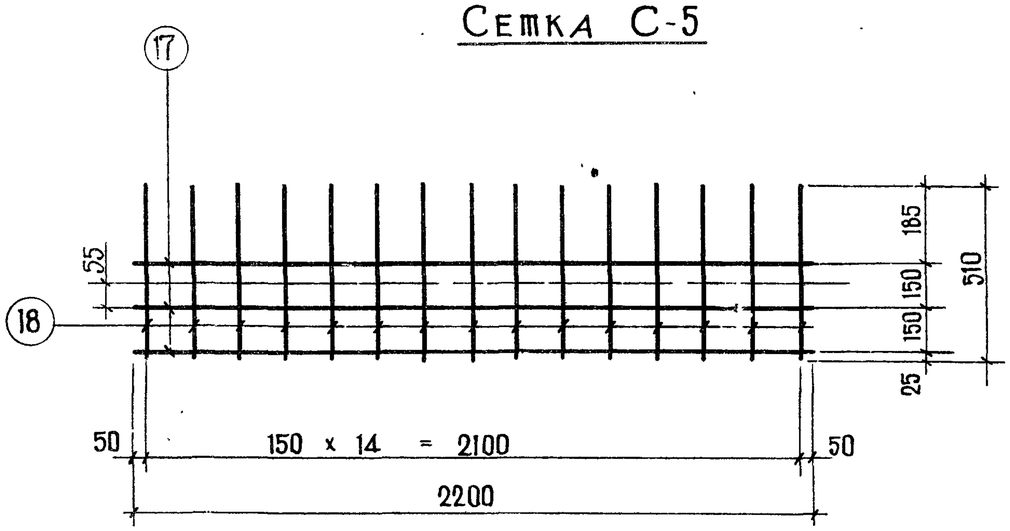

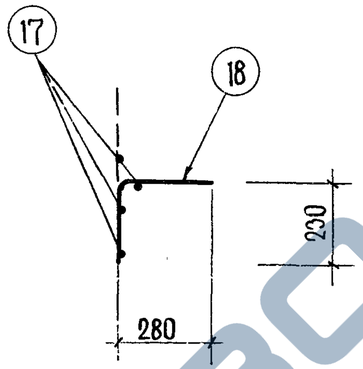

Марка изделия	NN поз	Сечение мм	Длина мм	Кол шт	Масса, кг позиц.	Масса, кг всех	Масса, кг издел
С-5	17	ф 4 ВI	2200	3	0.218	0.65	1.40
	18	ф 4 ВI	510	15	0.050	0.75	
С-6	19	ф 6 АIII	5250	4	1.165	4.66	12.29
	20	ф 6 АIII	840	41	0.186	7.63	

Сетка С-6

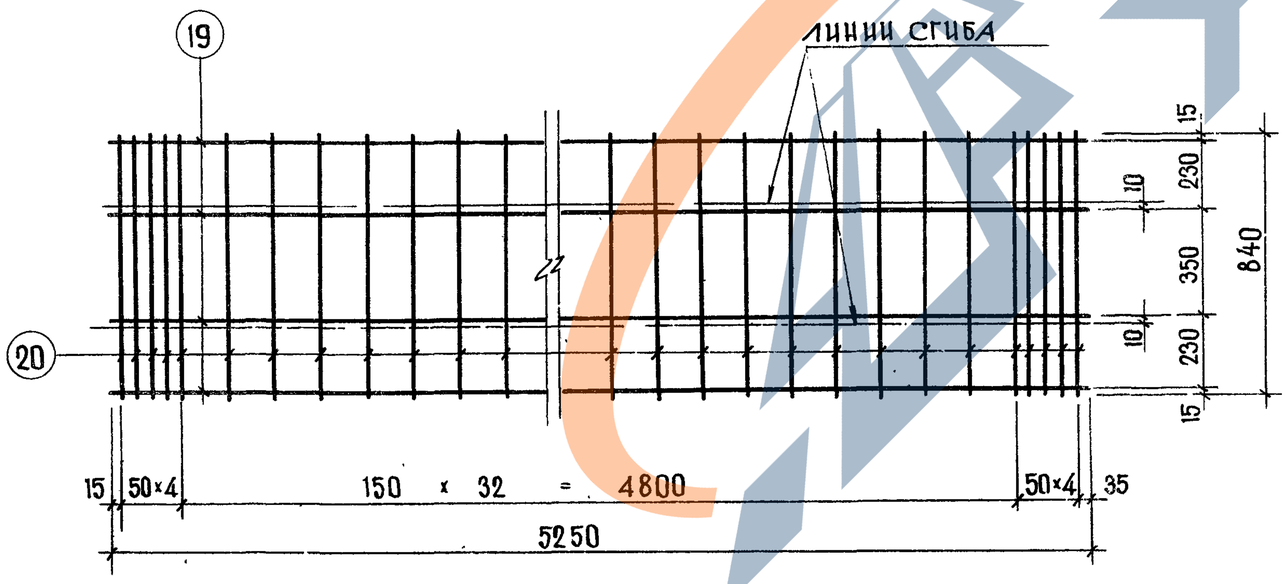

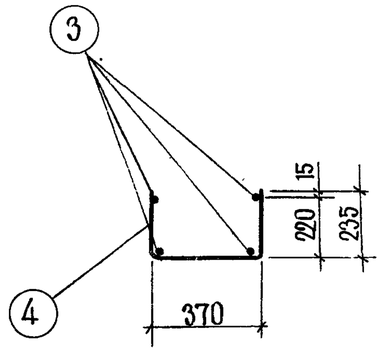

ТК 1976	Сетки С-5 и С-6.	Серия ИИ-04-3	Выпуск 6 / Лист 43

ЦНИИЭП бытовых зданий и туристских комплексов г. Москва

Гл. инж. отд.	Волынский	
Гл. конструктор	Пригожий	
Гл. инж. пр-та	Пригорев	
Рук. гр. инж.	Короткая	
Проверил		Першеева

Каркасы К-8 и К-9

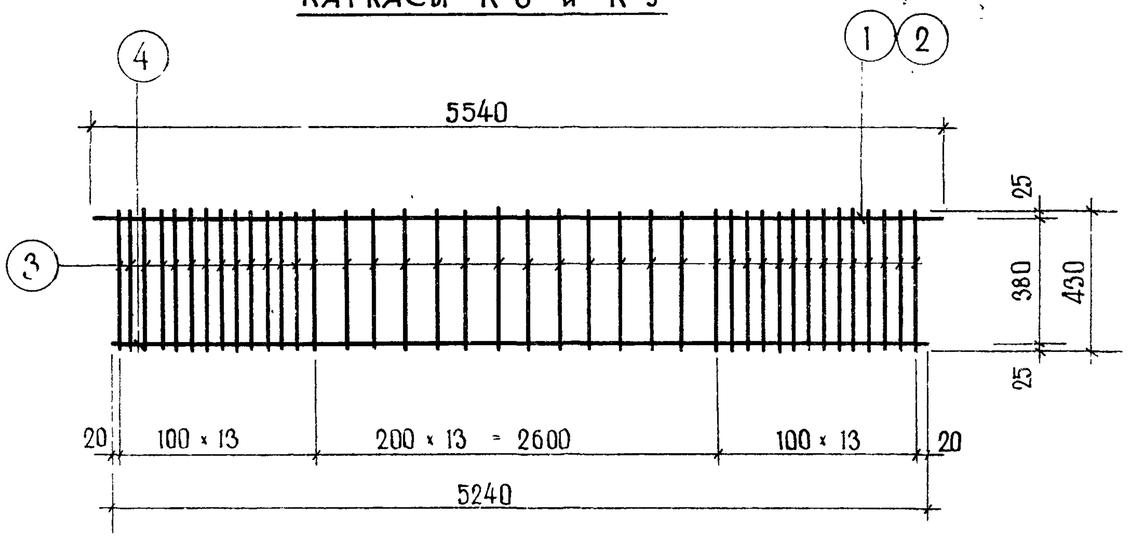

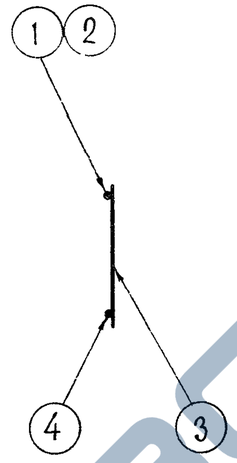

Марка изделия	NN поз	Сечение мм	Длина мм	Кол. шт	Масса, кг позиц.	всех	издел
К-8	1	ф 28 AIII	5540	1	26.76	26.76	62 62
	3	ф 10 AIII	430	40	0.285	10.6	
	4	ф 28 AIII	5240	1	25.26	25 26	
К-9	2	ф 20 AIII	5540	1	13.66	13. 66	50 02
	3	ф 10 AIII	430	40	0.265	10.6	
	4	ф 28 AIII	5240	1	25.76	25.76	
С-7	19	ф 6 AIII	5250	6	1.165	6.99	14 00
	21	ф 6 AIII	770	41	0.171	7.01	

Сетка С-7

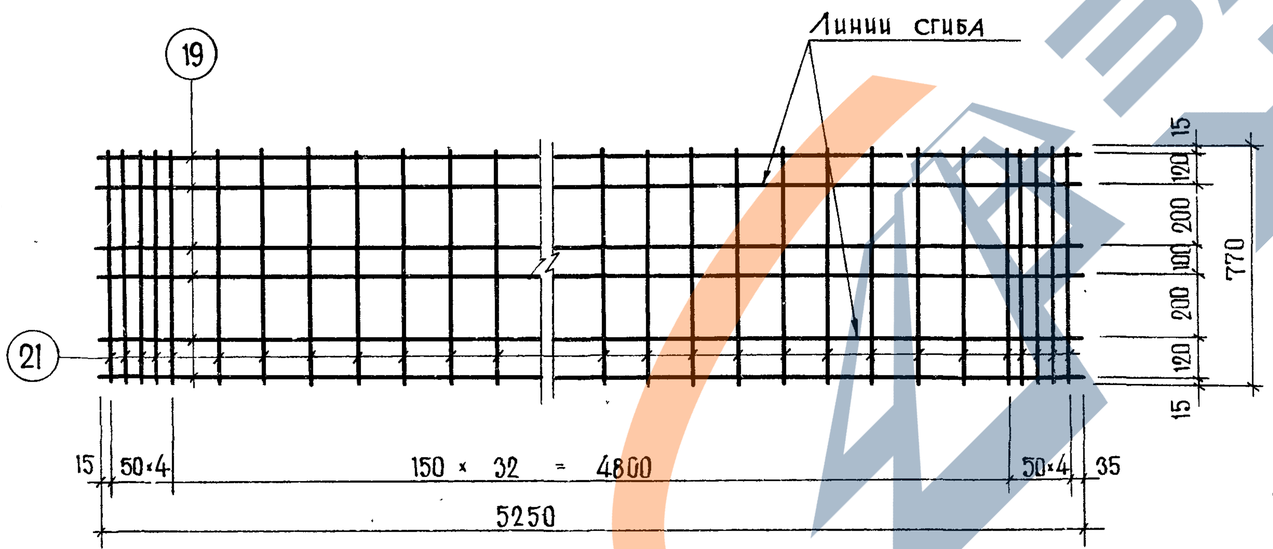

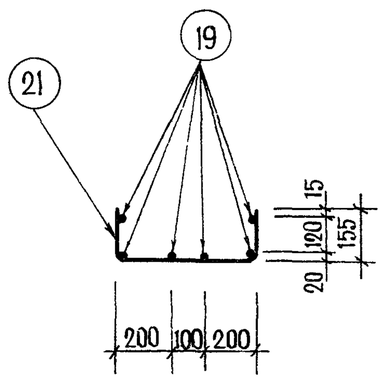

ТК 1976	Каркасы К-8 и К-9. Сетка С-7.	Серия ИИ-04-3	
		Выпуск 6	Лист 44

https://zavodjbi.com/

Сетка С-9

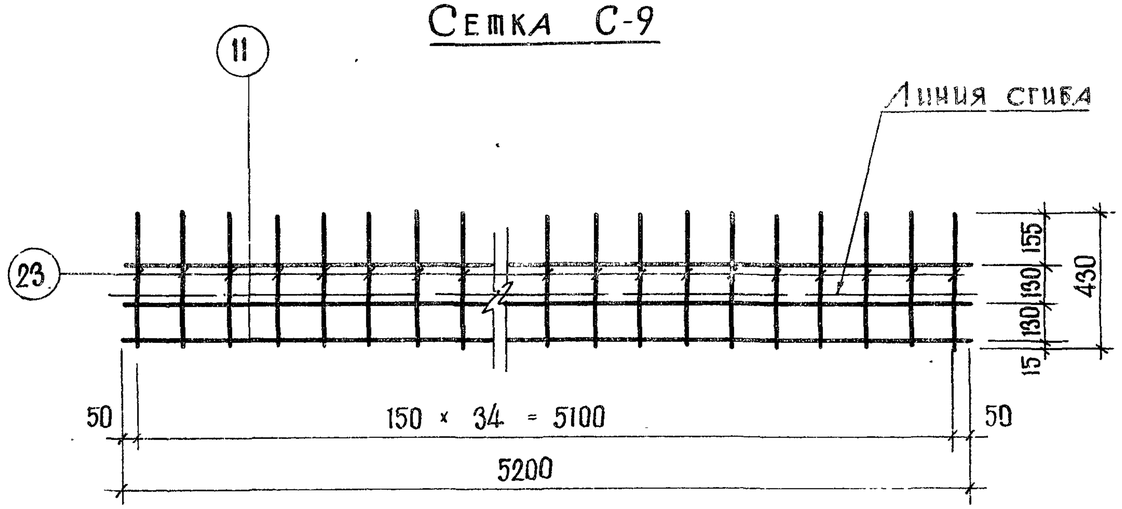

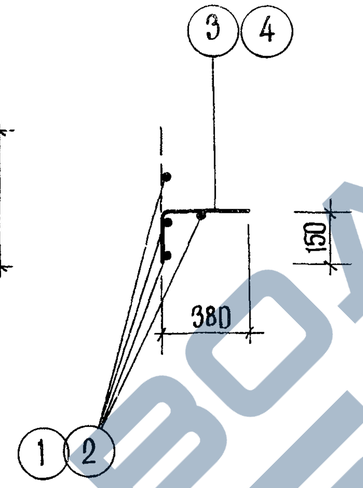

Сетка С-8

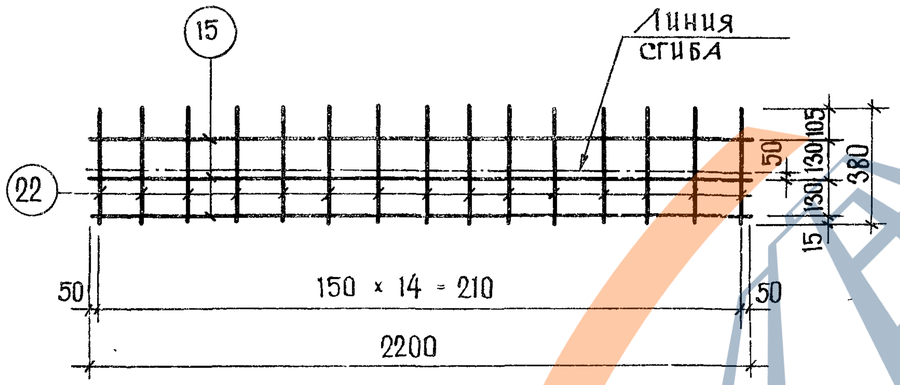

СП-1

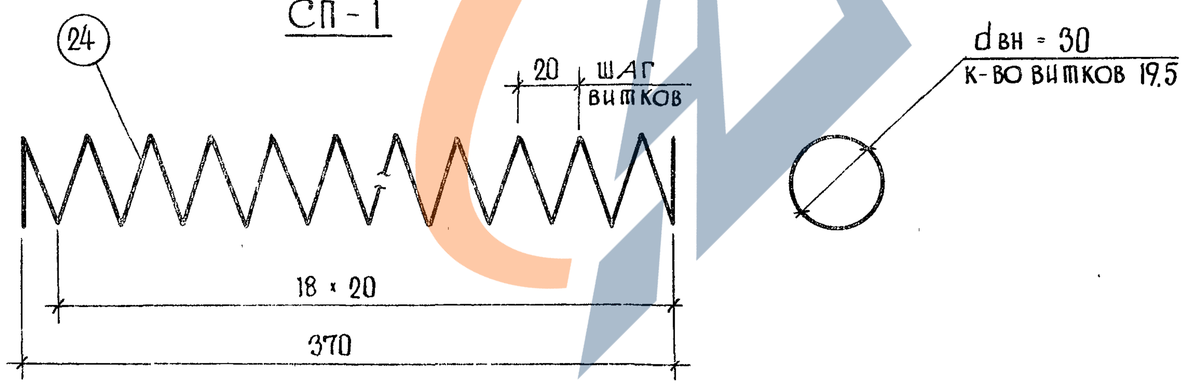

Марка изделия	№№ поз	Сечение мм	Длина мм	Кол. шт	Масса, кг позиц	всех	издел
С-8	15	ф 4 вI	2200	3	0 218	0 65	1 22
	22	ф 4 вI	380	15	0 038	0 57	
С-9	11	ф 6 вI	5200	3	1 154	3 46	6 82
	23	ф 6 вI	430	35	0 096	3 36	
СП-1	24	ф 3 вI	1750	1	0 10	0 10	0 10
О-1	25	ф 32 AIII	4320	1	27.25	27.25	27 25
О-2	26	ф 28 AIII	4320	1	20.86	20.86	20 86
О-3	27	ф 20 AIII	3600	1	8.85	8 85	8.85
О-4	28	ф 8 AIII	260	1	0 104	0.104	0 104
О-5	29	ф 8 AIII	170	1	0.07	0 07	0 07
О-6	30	ф 8 AIII	110	1	0.044	0 044	0 044
О-7	31	ф 8 AIII	190	1	0 076	0 076	0 076
О-8	32	ф 6 AI	2200	1	0 45	0 45	0 45
О-9	33	ф 6 AI	5200	1	1.16	1 16	1 16
О-10	34	ф 6 AIII	260	1	0 058	0 058	0 058
О-11	35	ф 8 AIII	520	1	0 205	0 205	0 205
О-13	36	ф 8 AIII	390	1	0.154	0.154	0.154
О-16	37	ф 6 AI	455	1	0 101	0 101	0 101
О-17	38	ф 8 AIII	220	1	0 086	0 086	0 086

ТК 1976	Сетки С-8, С-9, спираль СП-1, Отдельные стержни.	Серия ИИ-04-3	
		Выпуск 6	Лист 45

Типовых зданий и туристских комплексов г. Москва

ЦНИИЭП

Гл. арх. отдела	Шульман	
Гл. конструктор	Приложий	Першеева
Гл. инж. пр-та	Григорьев	
Рук. гр. инж.	Короткая	

Проверил

https://zavodjbi.com/

Сетка С-10

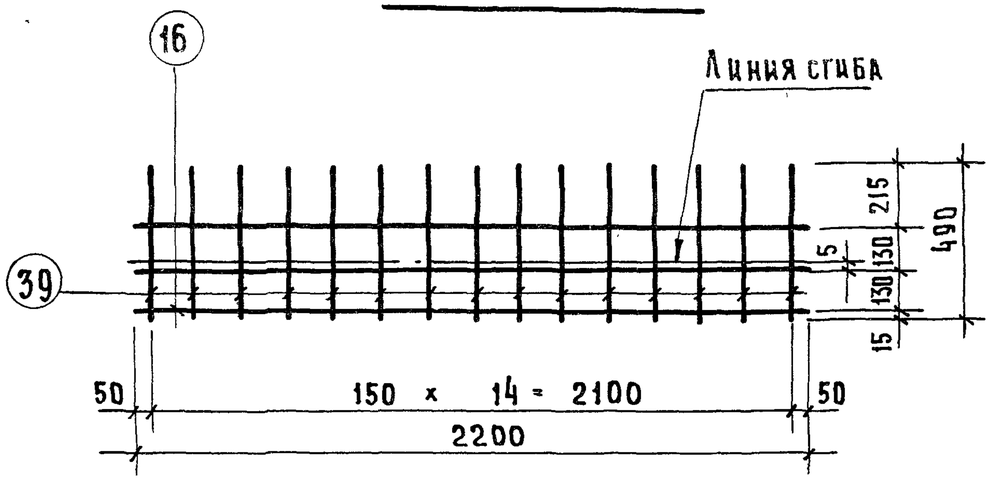

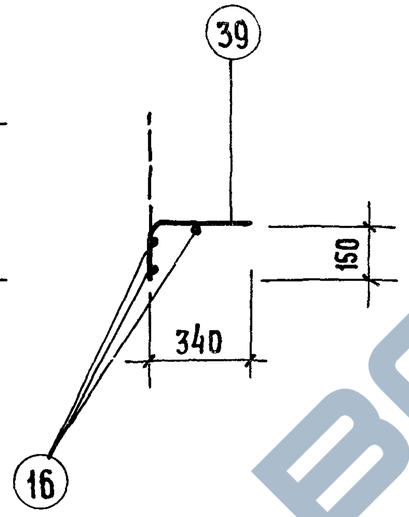

Сетка С-11

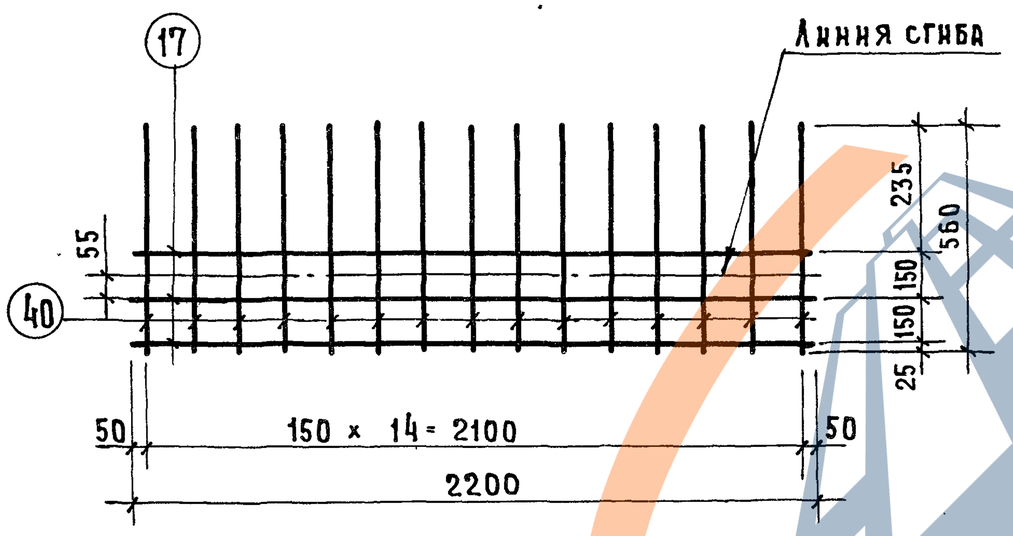

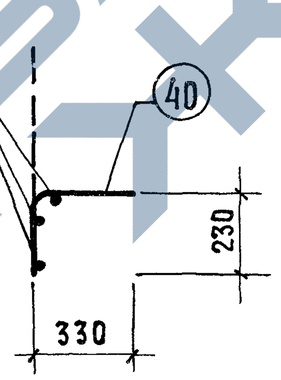

Марка изделия	NN поз.	Сечение мм	Длина мм	Кол. шт.	Масса, кг позиц.	Масса, кг всех	Масса, кг издел
С-10	16	ф 6 ВI	2200	3	0.488	1.46	2.20
	39	ф 6 ВI	490	15	0.109	0.74	
С-11	17	ф 4ВI	2200	3	0.218	0.65	1.48
	40	ф 4ВI	560	15	0.055	0.83	
О-12	41	ф6 АIII	650	1	0.144	0.144	0.144
О-14	42	ф6 АIII	630	1	0.14	0.14	0.14
О.-15	63	ф18 АV	5240*	1	10.47	10.47	10.47

Отдельные стержни О-12. О-14

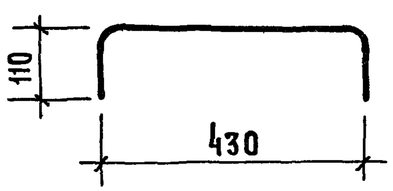

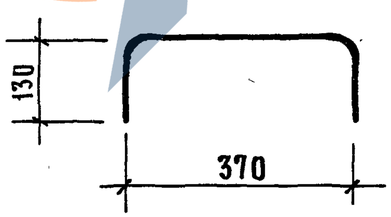

Примечание:

* Длина поз. О-15 дана без учета припуска на анкеровку для натяжения.

Т.К 1976	Сетки С-10, С-11. Отдельные стержни.	Серия ИИ-04-3	
		Выпуск 6	Лист 46

https://zavodjbi.com/

МР - 1

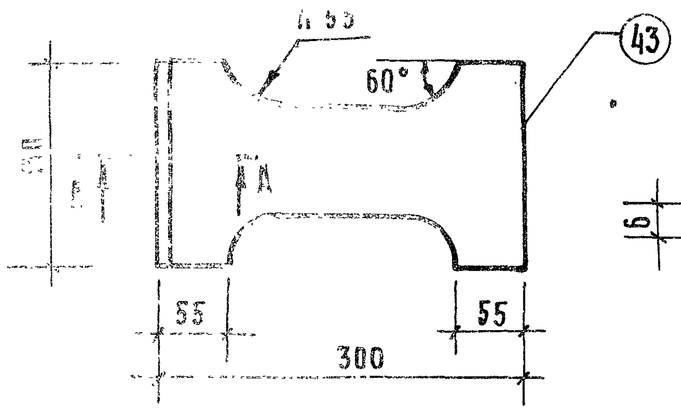

▽3 (▽)

А - А
М 1:1

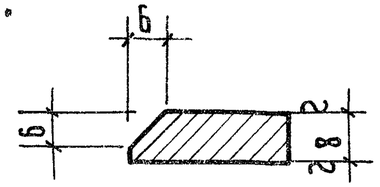

МР - 4

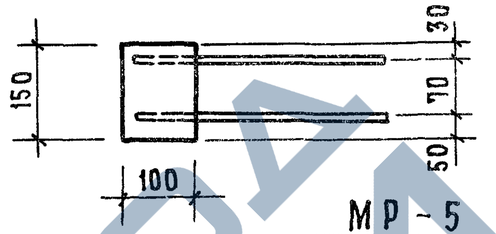

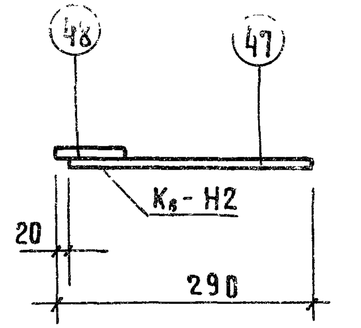

МР - 5

МР - 2

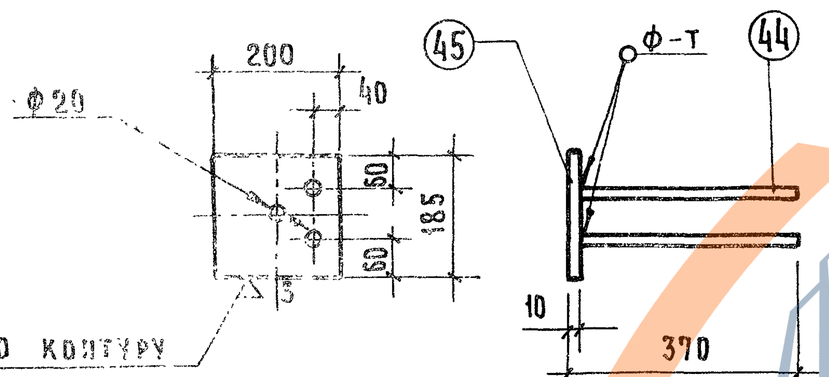

МР - 3

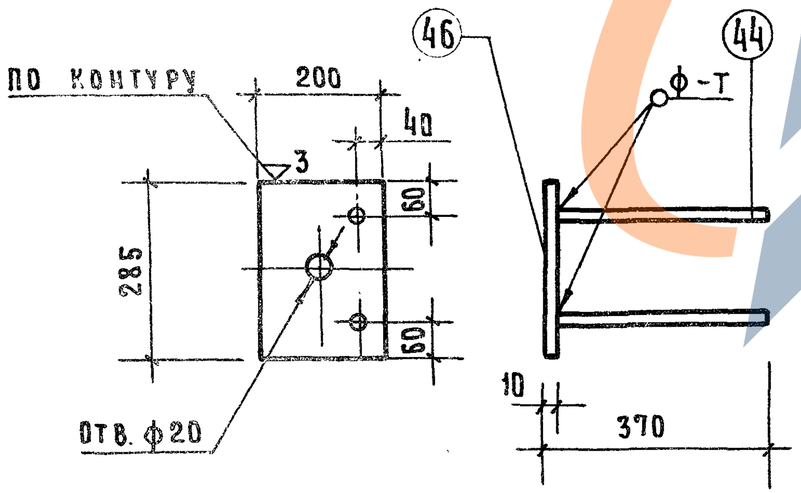

МАРКА ИЗДЕЛИЯ	NN ПОЗ.	СЕЧЕНИЕ ММ	ДЛИНА ММ	КОЛ. ШТ.	МАССА, КГ ПОЗИЦ	ВСЕХ	ИЗДЕЛ.
МР-1	43	-170×8	300	1	2.67	2.67	2.67
МР-2	44	ф12АIII	360	2	0.32	0.64	3.54
	45	-185×10	200	1	2.9	2.9	
МР-3	44	ф12АIII	360	2	0.32	0.64	5.11
	46	-200×10	285	1	4.47	4.47	
МР-4	47	ф10АIII	270	2	0.17	0.34	1.51
	48	-100×10	150	1	1.17	1.17	
МР-5	47	ф8АIII	290	2	0.11	0.22	1.00
	49	-100×10	100	1	0.78	0.78	

ПРИМЕЧАНИЕ:

Позиции 47 соединять с позицией 48, 49 контактной рельефно-точечной сваркой.

ТК 1976	Закладные детали МР-1 ÷ МР-5.	СЕРИЯ ИИ-04-3	
		ВЫПУСК 6	ЛИСТ 47

ЦНИИЭП БЫТОВЫХ ЗДАНИЙ И ТУРИСТСКИХ КОМПЛЕКСОВ г. МОСКВА

ГА. ИНЖ. ОТД.	ВОЛОВИНСКИЙ	
ГА. КОНСТР.	ПРИГОЖИЙ	ПРОВЕРИЛ
ГА. ИНЖ. ПР.	ПРИГОРЕВ	
РУК. ГР. ИНЖ.	КОРОТКАЯ	ПЕРШЕВА

ЗАВОД ЖБИ

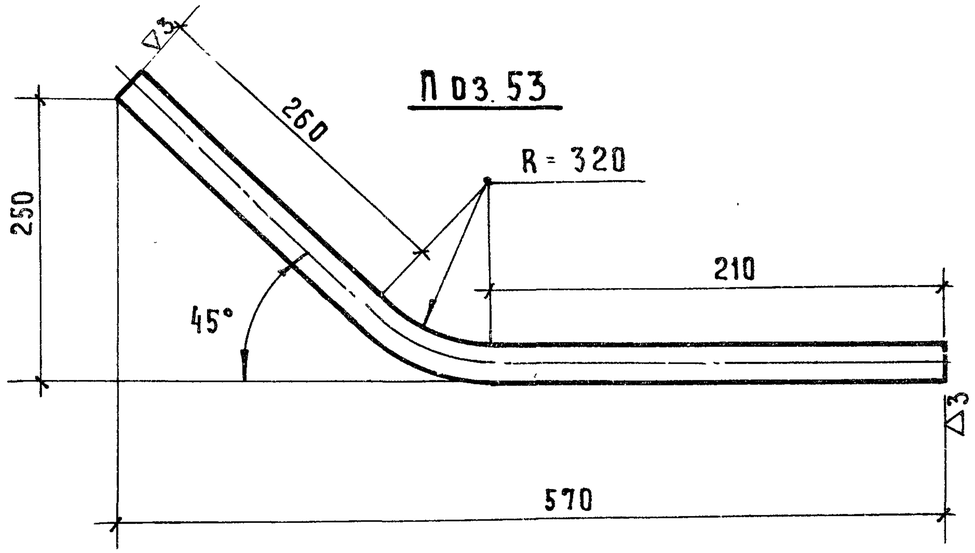

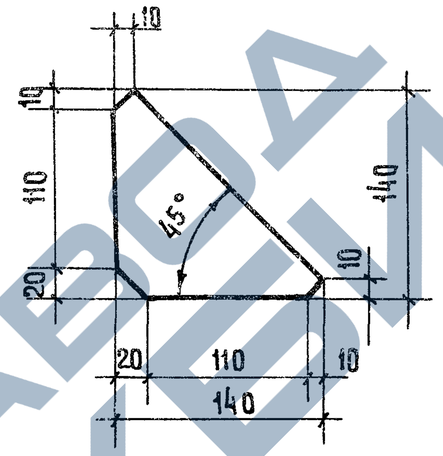

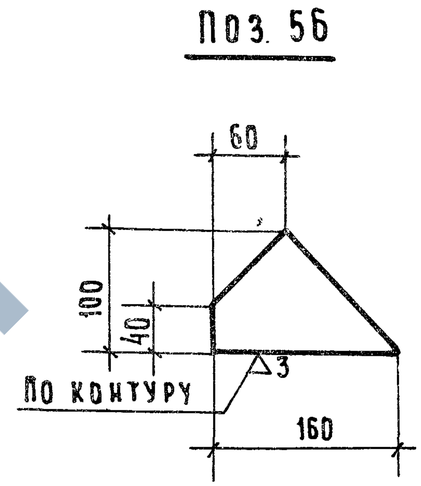

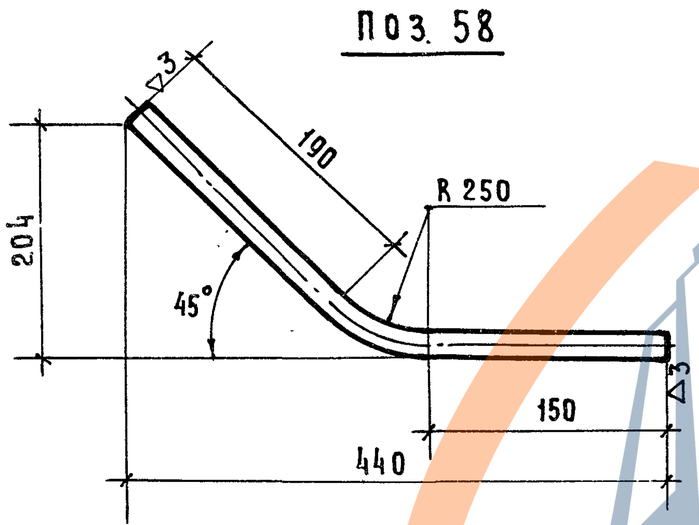

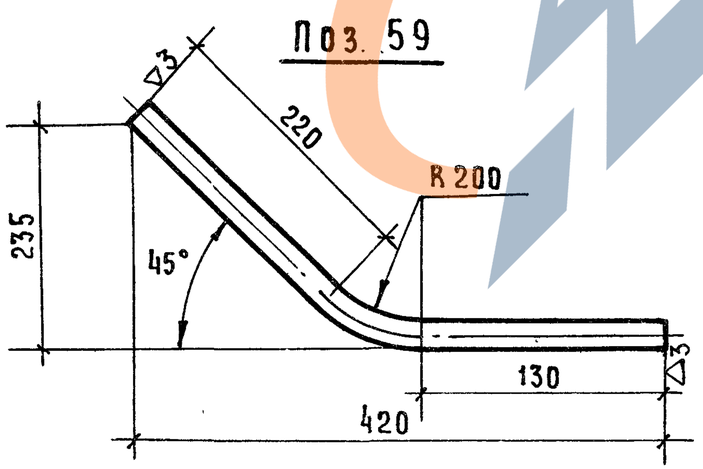

Марка изделия	NN поз.	Сечение мм	Длина мм	Кол шт.	Масса, кг позиц.	Масса, кг всех	Масса, кг издел.
МР-6 ÷ МР-14	53	ф32АIII	675	1	1.32	1.32	6.53
	58	ф25АIII	510	1	1.96	1.96	
	59	ф20АIII	490	1	1.21	1.21	
	51	-150×16	150	1	1.32	1.32	
	56	-100×10	160	1	0.72	0.72	

Примечание.

Размер привязки поз. 53, 58, 59 дан до внешней поверхности рифов.

ТК 1976	Закладные детали позиции 51, 53, 56, 58, 59.	Серия ИИ-04-3	
		Выпуск 6	Лист 48

https://zavodjbi.com/

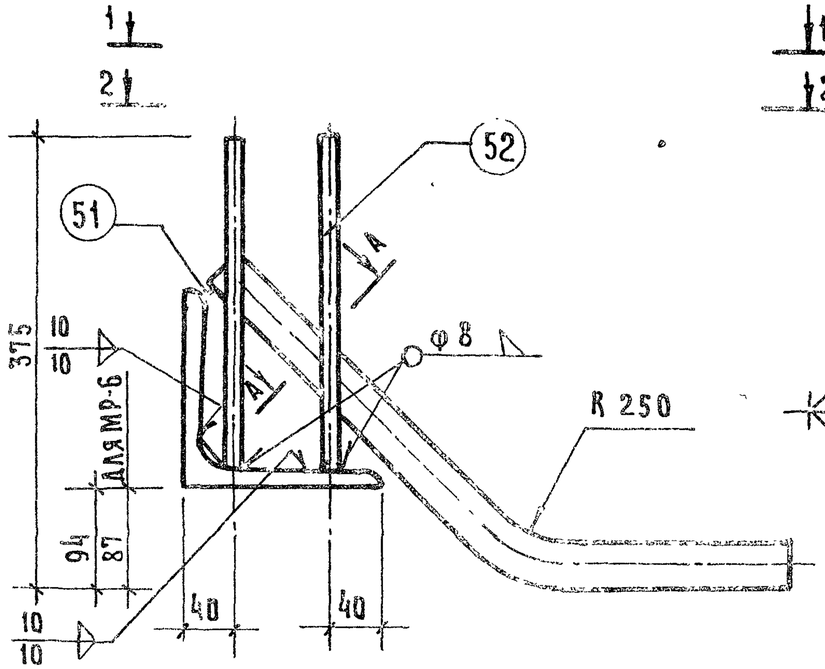

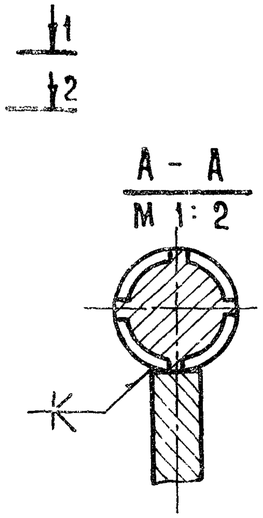

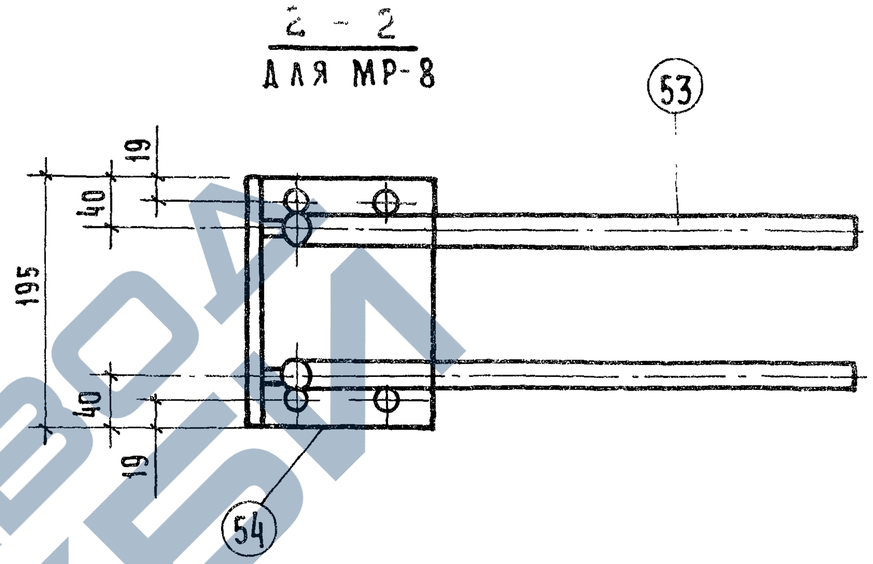

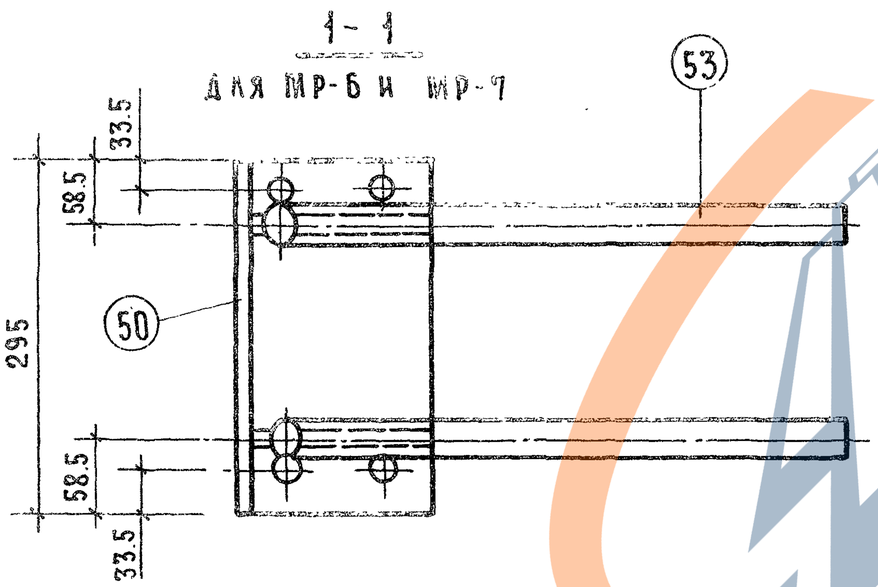

Марка изделия	N N поз.	Сечение мм	Длина мм	Кол. шт.	Масса, кг позиц.	Масса, кг всех	Масса, кг издел.
МР-6 МР-7	50	L160×16	295	1	11.54	11.54	23.74
	51	-150×16	150	2	1.32	2.64	
	52	ф12А III	263	4	0.24	0.96	
	53	ф32А III	675	2	4.30	8.60	
МР-8	54	L60×16	195	1	7.51	7.51	19.71
	51	-150×16	150	2	1.32	2.64	
	52	ф12А III	263	4	0.24	0.96	
	53	ф32А III	675	2	4.30	8.60	

Примечание

Размер привязки поз. 53 дан до внешней поверхности рифов.

ТК 1976	Закладные детали МР-6, МР-7, МР-8.	Серия ИИ-04-3 Выпуск 6 Лист 49

Гл. инж. отд. Зеленцова
Зав. ГИПИ Пригожин
Гл. конструктор Горев
Гл. инж. пр. Короткая
Рук. гр. инж. Ковалева
Гипрогражданинжпроект Госкомитета СССР по делам строительства
Гипрогражданинжпроект Госкомитета СССР по делам строительства
Гипрогражданинжпроект Госкомитета СССР по делам строительства

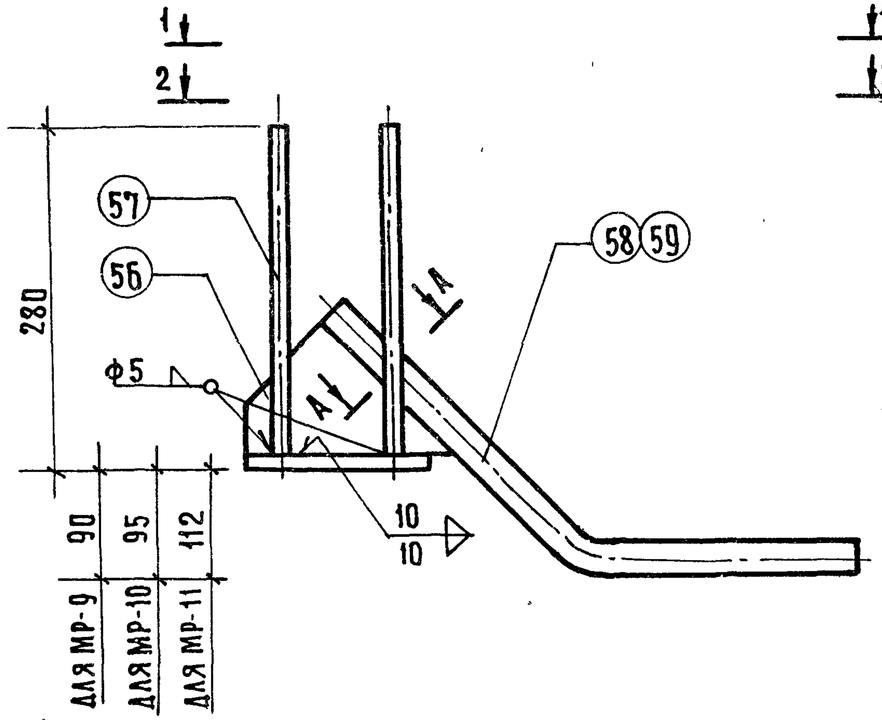

1 ДЛЯ МР-9, МР-10
2 ДЛЯ МР-11

А - А
М 1:2

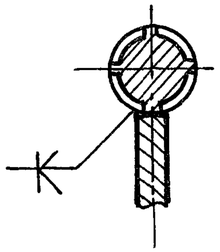

2 - 2

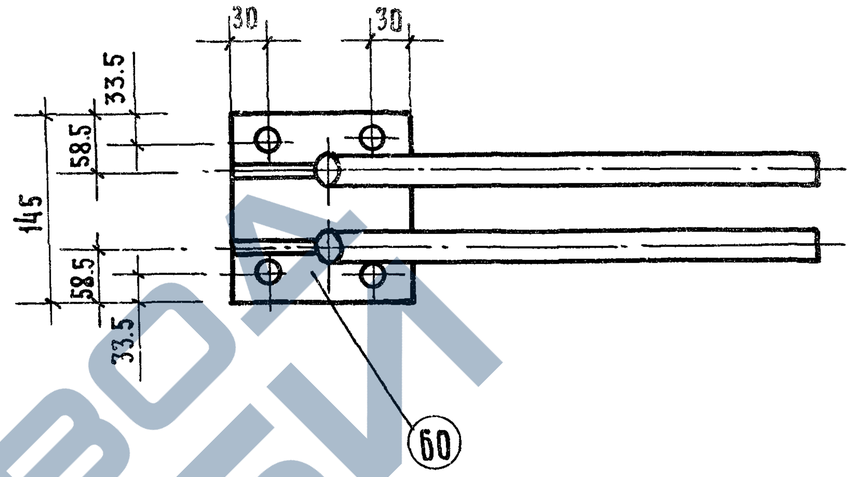

1 - 1

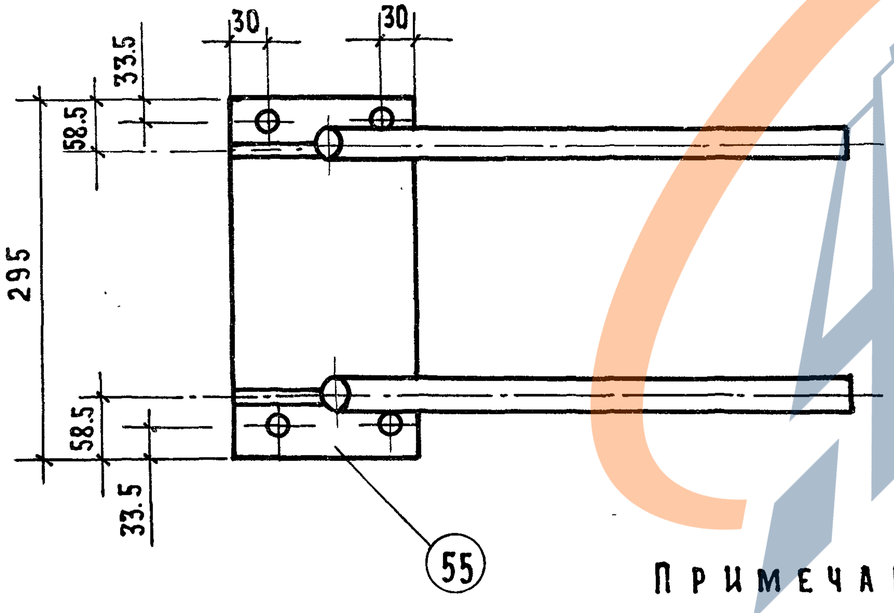

Марка изделия	NN поз.	Сечение мм	Длина мм	Кол. шт	Масса, кг позиц.	Масса, кг всех	Масса, кг изделя.
МР-11	59	ф20АIII	490	2	1.21	2.42	6.25
	57	ф10АIII	270	4	0.17	0.68	
	56	-100×10	160	2	0.72	1.44	
	60	-150×10	145	1	1.71	1.71	
МР-9	58	ф25АIII	510	2	1.96	3.92	9.51
	57	ф10АIII	270	4	0.17	0.68	
	56	-100×10	160	2	0.72	1.44	
	55	-150×10	295	1	3.47	3.47	
МР-10	59	ф20АIII	490	2	1.21	24.2	8.01
	57	ф10АIII	270	4	0.17	0.68	
	56	-100×10	160	2	0.72	1.44	
	55	-150×10	295	1	3.47	3.47	

Примечание:
Размеры привязки поз. 58 и 59.
даны до внешней поверхности
рифов.

ТК 1976	Закладные детали МР-9 и МР-10, МР-11.	Серия ИИ-04-3	
		Выпуск 6	Лист 50

https://zavodjbi.com/

1
2

1 ДЛЯ МР-12, МР-13
2 ДЛЯ МР-14

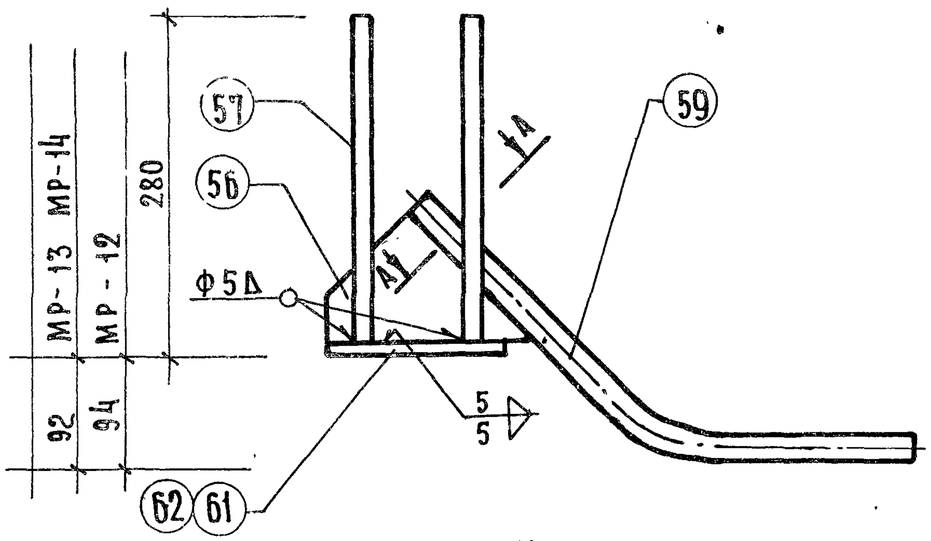

1-1

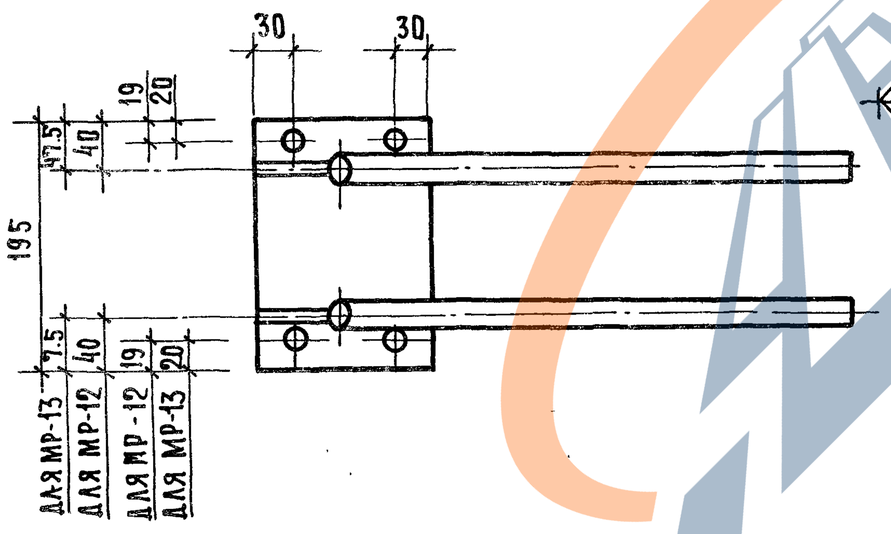

А-А
М 1:2

2-2

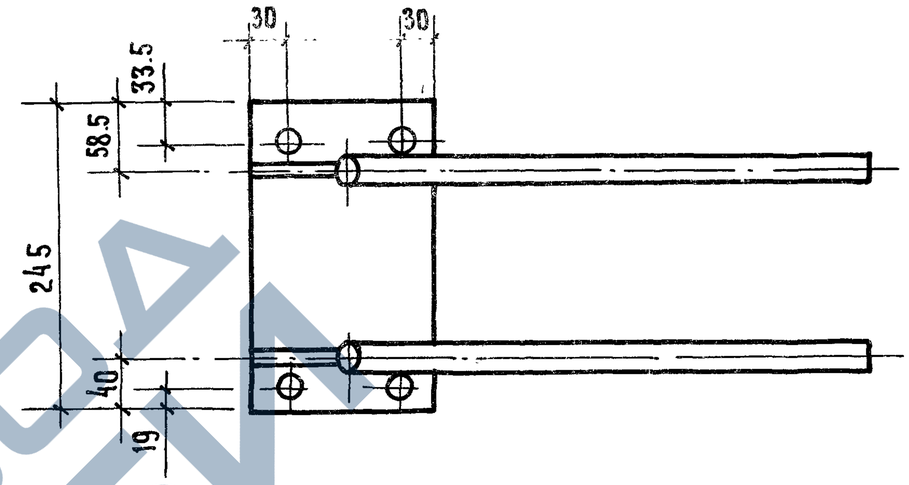

Марка изделия	NN поз.	Сечение мм	Длина мм	Кол. шт.	Масса, кг позиц.	Масса, кг всех	Масса, кг изделия
МР-13 МР-12	59	ф20АIII	490	2	1.21	2.42	6.85
	57	ф10АIII	270	4	0.17	0.68	
	56	100×10	160	2	0.72	1.44	
	61	-150×10	195	1	2.31	2.31	
МР-14	59	ф20АIII	490	2	1.21	2.42	7.42
	57	ф10АIII	270	4	0.17	0.68	
	56	-100×10	160	2	0.72	1.44	
	62	-150×10	245	1	2.88	2.88	

Примечание:
Размеры привязки поз. 59 даны до внешней поверхности рифов.

ТК 1976	Закладные детали МР-12, МР-13, МР-14.	Серия ИИ-04-3	Выпуск 6 / Лист 51

ЦНИИЭП бытовых зданий и туристских комплексов г. Москва

Гл. инж. отд.	Вольинский	Главный инж. проекта	Першеева
Гл. констр.	Прогожий	Проверил	
Гл. инж. пр-та	Григорев		
Рук. гр. инж.	Короткая		

https://zavodjbi.com/

Расчетная схема

q расч

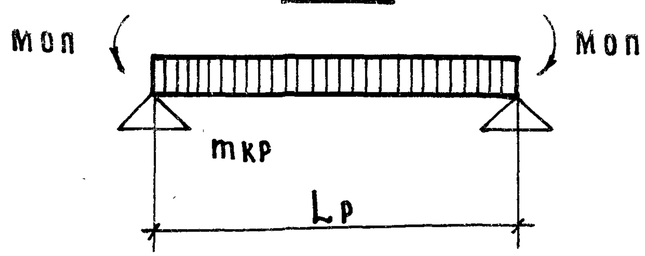

Схема испытаний

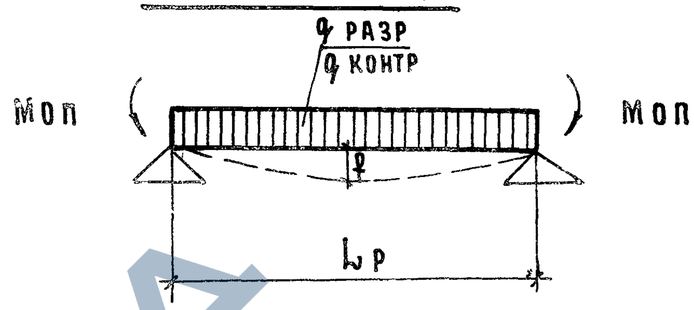

Марка ригеля	Расчетные пролеты Lр. м: при расчете на М	Расчетные пролеты Lр. м: при расчете на Q	*Расчетная нагрузка q расч. т/м	Расчетные моменты в сечении: Макс. отриц. момент на опоре Моп	Расчетные моменты в сечении: Макс. положит. момент в пролете Мпр.	Расчетная поперечная сила на опоре	Нормативная нагрузка qн т/пм	Норм. нагрузка от собственного веса qс.в т/м	Контрольная нагрузка т/м qк = qн - qс.в	q разрушения дополнительная к весу ригеля: qразр. = qрасч.×1.4 - qс.в		q разрушения дополнительная к весу ригеля: qразр. = qрасч.×1.6 - qс.в		Замеряемый прогиб f (кратковременный прогиб при загружении контрольной нагрузкой) мм.
РМ2-90-56	5.45	6.0	9.47	5.5	34.05	28.4	8.23	0.426	7.8	12.78	При разрушении от текучести продольной растянутой арматуры или от раздробления бетона сжатой зоны одновременно с текучестью продольной арматуры.	14.68	При разрушении от разрыва продольной арматуры или от раздробления бетона сжатой зоны или разрушения по косым трещинам до достижения текучести продольной арматуры или от выдергивания арматуры и раскола бетона торцов	10.2
РМ2-72-56	5.45	6.0	7.67	5.5	27.0	23.0	6.63	0.426	6.2	10.28		11.83		9.3
РМ2-52-56	5.45	6.0	5.67	5.5	19.35	17.0	4.83	0.426	4.4	7.49		8.6		8.6
РМ-72-56	5.45	6.0	7.48	5.5	2.56	22.4	6.63	0.278	6.24	10.22		11.64		9.3
РМ2-72-26	2.45	3.0	7.67	—	6.7	11.5	6.63	0.426	6.2	10.28		11.77		—
РМ-72-26	2.45	3.0	7.41	—	5.56	22.2	6.63	0.21	6.42	10.14		11.64		—
РА-90-26	2.45	3.0	9.37	—	7.95	14.1	8.20	0.336	7.86	12.76		14.66		—
Р-52-26	2.45	3.0	5.52	—	4.72	8.4	4.69	0.291	4.4	7.43		8.5		—
РМ2-110-26	2.45	3.0	11.47	—	9.6	17.3	9.73	0.426	9.3	15.58		17.88		—

*Расчетная нагрузка дана с учетом собственного веса ригеля.

Т.К	Расчетные схемы и схемы испытаний.	Серия ИИ-04-3	
1976		Выпуск 6	Лист 52

г. Москва

14634 -1

Данные для испытания ригелей по прочности.

Схема опирания и загружения при испытаниях.

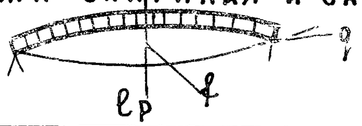

При проведении испытаний следует руководствоваться указаниями ГОСТ 8829-66.

Марка изделия	Предельная расчетная нагрузка т/м	Проверка прочности. Вид разрушения и величина коэффициента „С"					
		Текучесть продольной растянутой арматуры или раздробление бетона сжатой зоны одновременно с текучестью продольной растянутой арматуры С= 1.4*			Разрыв продольной арматуры или раздробление бетона сжатой зоны или разрушение по косым трещинам до достижения текучести продольного растянутой арматуры или выдергивание арматуры и раскол бетона С= 1.6**		
		Величина разрушающей нагрузки т/м²			Величина разрушающей нагрузки т/м²		
		При которой изделия признаются годными /п. 2,3,2, ГОСТ/		При которой требуются повторные испытания/п.3,2,2 ГОСТ/	При которой изделия признаются годными /п. 2,3,2 ГОСТ/		При которой требуются повторные испытания/п.3,2,2 ГОСТ/
		С учетом собств. веса изделия	За вычетом собств. веса изделия	За вычетом собственного веса изделия	С учетом собств. веса изделия	За вычетом собств. веса изделия	За вычетом собственного веса изделия
РП2-110-56	11,47	1604	1214	< 1214 но > 1032	1834	1444	< 1444 но > 1227
РМП2-110-56 РМП2А-110-56	11,47	1620	1070	< 1070 но > 910	1851	1301	< 1301 но > 1106

*Текучесть продольной растянутой арматуры характеризуется прогибом изделия на величину превышающую 1/50 длины пролета (п. 3,2,1а ГОСТ) Раздробление бетона от сжатия одновременно с текучестью продольной растянутой арматуры характеризуется прогибом в 1.5 и более раза превышающим прогиб от контрольной нагрузки по проверке жесткости с одновременным раскрытием трещин, нормальных к оси элемента на величину 1мм и более /п. 3.2, 16 ГОСТ/.

**Раздробление бетона от сжатия до достижения в растянутой арматуре предела текучести характеризуется прогибом изделия на величину менее чем в 1.5 раза превышающим прогиб от контрольной нагрузки по проверке жесткости или раскрытием трещин на величину менее 1мм (п.3.2,16 ГОСТ)

Величины предварительных напряжений в арматуре и потери предварительного напряжения. Метод напряжения- электротермический.

Марка ригеля	Наибольшее предварительное напряжение в арматуре, учитываемое при назначении длины заготовки σ_0 кг/см²	Допустимое предельное отклонение предварительного напряжения арматуры $\Delta\sigma_0$ кг/см²	Потери предварительного напряжения, происходящие до обжатия бетона кг/см²			Минимальное предварительное напряжение в арматуре до проявления первых потерь напряжения перед бетонированием $\sigma_0 - \Delta\sigma_0$ кг/см²	Предварительное напряжение в арматуре до окончания обжатого бетона кг/см²	Потери предварительного напряжения после обжатия бетона кг/см²	
			от релаксации напряжений	от деформации анкеров	от деформации форм			от усадки бетона	от ползучести бетона
РП2-110-56	7070	930	210	683	300	6140	5877	400	1348
РМП2-110-56 РМП2А-110-56	7070	930	210	683	300	6140	5877	400	738

ТК 1976	Данные для испытания ригелей по прочности. Величины предварительных напряжений в арматуре потери предварительного напряжения. Метод напряжения- электротехнический.	Серия ИИ-04-3	Выпуск 6 / Лист 53

ЦНИИЭП зданий и туристских комплексов г. Москва

Гл. инж. отд. Волынский; Гл. констр. Пригожий; Гл. инж. пр. Григорев; Исполнил Лугова; Проверил Першева

Проверка жесткости

Марка ригеля	Контрольная нагрузка за вычетом собственного веса изделия (т/м²) для случая испытания в возрасте /п. 2.3.5. ГОСТ/					Контрольный прогиб от контрольной нагрузки $f_к^а$ для случая испытания в возрасте /п. 2.3.5. ГОСТ/					Величина измеренного прогиба (мм) для случая испытания в возрасте /п. 3.3.1; п. 3.3.2 ГОСТ/ — при которой изделия признаются годными					при которой требуются повторные испытания				
	3 суток	7 суток	14 суток	28 суток	100 суток	3 суток	7 суток	14 суток	28 суток	100 суток	3 суток	7 суток	14 суток	28 суток	100 суток	3 суток	7 суток	14 суток	28 суток	100 суток
РП2-110-56	11625	11625	11188	9960	9300	12.3	12.3	11.8	10.5	9.8	14.8	14.8	14.2	12.6	11.8	>14.8 но <16.0	>14.8 но <16.0	>14.8 но <15.3	>12.6 но <13.7	>11.8 но <12.7
РМП2-110-56 РМА2-110-56	10797	10686	10370	9951	9300	15.4	15.3	14.8	14.2	13.3	18.5	18.4	17.8	17.0	16.0	>18.5 но <20.0	>18.4 но <19.9	>17.8 но <19.2	>17.0 но <18.5	>16.0 но <17.3

Проверка по раскрытию трещин

Марка ригеля	Контрольная нагрузка за вычетом собственного веса изделия (т/м²) для случая испытания в возрасте* /п. 2.3.7. ГОСТ/					Контрольная ширина раскрытия трещин $a_т^к$ мм /п. 2.3.8. ГОСТ/
	3 суток	7 суток	14 суток	28 суток	100 суток	
РП2-110-56	11625	11625	11188	9960	9300	0.2
РМП2-110-56 РМП2А-110-56	10797	10686	10370	9951	9300	0.2 для РМП2-110-56 0.0 для РМА2-110-56

* При проведении испытаний в промежуточные сроки величина нагрузки определяется по интерполяции.

ТК 1976	Данные для испытания ригелей по жесткости и по раскрытию трещин.	Серия ИИ-04-3	
		Выпуск 6	Лист 54

https://zavodjbi.com/