ТИПОВЫЕ КОНСТРУКЦИИ, ИЗДЕЛИЯ И УЗЛЫ ЗДАНИЙ И СООРУЖЕНИЙ

СЕРИЯ 1.424.1—5

КОЛОННЫ ЖЕЛЕЗОБЕТОННЫЕ ПРЯМОУГОЛЬНОГО СЕЧЕНИЯ ДЛЯ ОДНОЭТАЖНЫХ ПРОИЗВОДСТВЕННЫХ ЗДАНИЙ ВЫСОТОЙ 8,4—14,4м, ОБОРУДОВАННЫХ МОСТОВЫМИ ОПОРНЫМИ КРАНАМИ ГРУЗОПОДЪЕМНОСТЬЮ ДО 32 ТОНН

ВЫПУСК 1

КОЛОННЫ ДЛЯ ЗДАНИЙ ВЫСОТОЙ 8,4; 9,6 И 10,8 м

РАБОЧИЕ ЧЕРТЕЖИ

РАЗРАБОТАНЫ

ГПИ ПРОМСТРОЙПРОЕКТ

ГЛ. ИНЖЕНЕР ИНСТИТУТА В.И. КОРОЛЕВ

НАЧАЛЬНИК СКО—1 К.М. МАТВЕЕВ

ГЛ. ИНЖЕНЕР ПРОЕКТА Н.И. ГРИГОРЬЕВ

РУК. БРИГАДЫ К.В. АКИШИНА

НИИЖБ

ЗАМ. ДИРЕКТОРА Н.Н. КОРОВИН

РУК.ЛАБОРАТОРИИ А.П. ВАСИЛЬЕВ

УТВЕРЖДЕНЫ

И ВВЕДЕНЫ В ДЕЙСТВИЕ

С 1 АПРЕЛЯ 1984г.

ПОСТАНОВЛЕНИЕМ ГОССТРОЯ СССР

ОТ 28 ОКТЯБРЯ 1983г. № 291

19135-03 2

https://zavodjbi.com/

https://zavodjbi.com/

Обозначение	Наименование	Стр.
1.424.1-5.1-0.00ТО	Техническое описание	4-6
1.424.1-5.1-1.00	Колонна крайняя 1К84-1...1К84-6,	
	2К84-1...2К84-7, 1К96-1...1К96-7,	
	2К96-1...2К96-7, 3К96-1...3К96-10	7
1.424.1-5.1-1.00СБ	Колонна крайняя 1К84-1...1К84-6,	
	2К84-1...2К84-7, 1К96-1...1К96-7,	
	2К96-1...2К96-7, 3К96-1...3К96-10	
	Сборочный чертеж	8, 9
1.424.1-5.1-2.00	Колонна крайняя 1К108-1...1К108-6,	
	2К108-1...2К108-10, 3К108-1...3К108-12	9, 10
1.424.1-5.1-2.00СБ	Колонна крайняя 1К108-1...1К108-6,	
	2К108-1...2К108-10, 3К108-1...3К108-12	
	Сборочный чертеж	11, 12
1.424.1-5.1-3.00	Колонна крайняя 3К84-1...3К84-7,	
	4К84-1...4К84-6, 4К96-1...4К96-6,	
	5К96-1...5К96-9, 6К96-1...6К96-8,	
	4К108-1...4К108-13	12, 13
1.424.1-5.1-3.00СБ	Колонна крайняя 3К84-1...3К84-7,	
	4К84-1...4К84-6, 4К96-1...4К96-6,	
	5К96-1...5К96-9, 6К96-1...6К96-8,	
	4К108-1...4К108-13	
	Сборочный чертеж	14, 15
1.424.1-5.1-4.00	Колонна крайняя 5К108-1...5К108-6,	
	6К108-1...6К108-12, 7К108-1...7К108-20	15, 16
1.424.1-5.1-4.00СБ	Колонна крайняя 5К108-1...5К108-6,	

Инв. № подл. | Подпись и дата | Взам. инв. №

Нач. СКО-1	Власкин		
Гл. инж. пр.	Григорьев		
Рук. гр.	Акишина		
Инженер	Михеева		
Инженер	Ускова		

1.424.1-5.1-0.00

Содержание

Стадия	Лист	Листов
Р	1	4

Промстройпроект

https://zavodjbi.com/

https://zavodjbi.com/

Обозначение	Наименование	Стр.
	6К108-1...6К108-12, 7К108-1...7К108-20	
	Сборочный чертеж	17,18
1.424.1-5.1-5.00	Колонна средняя 5К84-1...5К84-4,	
	6К84-1...6К84-4, 7К96-1...7К96-4,	
	8К96-1...8К96-5, 9К96-1...9К96-4	18,19
1.424.1-5.1-5.00СБ	Колонна средняя 5К84-1...5К84-4,	
	6К84-1...6К84-4, 7К96-1...7К96-4,	
	8К96-1...8К96-5, 9К96-1...9К96-4	
	Сборочный чертеж	20
1.424.1-5.1-6.00	Колонна средняя 7К84-1...7К84-9,	
	8К84-1...8К84-16, 10К96-1...10К96-8,	
	11К96-1...11К96-14, 12К96-1...12К96-16,	
	8К108-1...8К108-3, 9К108-1...9К108-4,	
	10К108-1...10К108-10	21,22
1.424.1-5.1-6.00СБ	Колонна средняя 7К84-1...7К84-9,	
	8К84-1...8К84-16, 10К96-1...10К96-8,	
	11К96-1...11К96-14, 12К96-1...12К96-16,	
	8К108-1...8К108-3, 9К108-1...9К108-4,	
	10К108-1...10К108-10	
	Сборочный чертеж	23,24
1.424.1-5.1-7.00	Колонна средняя 9К84-1...9К84-4,	
	10К84-1...10К84-8, 13К96-1...13К96-3,	
	14К96-1...14К96-7, 15К96-1...15К96-6	25
1.424.1-5.1-7.00СБ	Колонна средняя 9К84-1...9К84-4,	
	10К84-1...10К84-8, 13К96-1...13К96-3,	
	14К96-1...14К96-7, 15К96-1...15К96-6	
	Сборочный чертеж	26,27
1.424.1-5.1-8.00	Колонна средняя 11К108-1...11К108-10,	
	12К108-1...12К108-16, 13К108-1...13К108-32	27,28

Взам. инв. № | Подпись и дата | Инв. № подл.

19135-03 3

https://zavodjbi.com/

https://zavodjbi.com/

Обозначение	Наименование	Стр.
1.424.1-5.1-8.00 СБ	Колонна средняя 11К108-1...11К108-10,	
	12К108-1...12К108-16, 13К108-1...13К108-32	
	Сборочный чертеж	29, 30
1.424.1-5.1-9.00	Колонна средняя 14К108-1...14К108-3,	
	15К108-1...15К108-7, 16К108-1...16К108-15	31
1.424.1-5.1-9.00 СБ	Колонна средняя 14К108-1...14К108-3,	
	15К108-1...15К108-7, 16К108-1...16К108-15	
	Сборочный чертеж	32
1.424.1-5.1-0.01	Пример установки закладных изделий	
	М2-23, М2-32 в колоннах крайнего	
	ряда при привязке „0"	
1.424.1-5.1-0.02	Пример установки закладных изделий	
	М2-11, МН13 в колоннах крайнего ряда	
	при привязке „0" и „250"	33
1.424.1-5.1-0.03	Пример установки закладных изделий	
	М2-23, М2-32 в колоннах крайнего ряда	
	при привязке „250"	
1.424.1-5.1-0.04	Пример установки закладных изделий	
	МН15, М2-25, М2-33 в колоннах средне-	
	го ряда	34
1.424.1-5.1-0.05	Пример установки закладных изделий	
	МН16, М2-13 в колоннах среднего ряда	
1.424.1-5.1-0.06	Пример установки закладных изделий	
	МН1, МН3, МН4, МН8, МН11, МН12 в колоннах	
	крайнего ряда при привязке „0"	35
1.424.1-5.1-0.07	Пример установки закладных изделий	
	МН6, МН7, МН10...МН12 в колоннах крайнего	
	ряда при привязке „0"	

Взам. инв. №

Подпись и дата

Инв. № подл.

https://zavodjbi.com/

https://zavodjbi.com/

Обозначение	Наименование	Стр.
1.424.1-5.1-0.08	Пример установки закладных изделий	
	МН6, МН7, МН10, МН11 в колоннах среднего	
	ряда	36
1.424.1-5.1-0.09	Пример установки закладных изделий	
	МН6, МН7, МН10...МН12 в колоннах крайнего	
	ряда при привязке „250"	
1.424.1-5.1-0.10	Пример установки закладных изделий	
	МН1, МН3, МН4, МН8, МН11, МН12 в колоннах	
	крайнего ряда при привязке „250"	37
1.424.1-5.1-0.11	Пример установки закладных изделий	
	МН2, МН3, МН5, МН9, МН11, МН12 в колоннах	
	крайнего ряда при привязке „250" и	
	шаге колонн 12 м	
1.424.1-5.1-0.12	Пример установки закладных изделий	
	МН1, МН3, МН8, МН11 в колоннах среднего	
	ряда	38
1.424.1-5.1-0.13	Пример установки закладных изделий	
	МН2, МН3, МН9, МН11 в колоннах среднего	
	ряда	
1.424.1-5.1-0.14	Пример установки закладных	
	изделий М1-14 и МН19...МН25	39
1.424.1-5.1-0.15	Пример установки закладных	
	изделий МН11 и МН17	40
1.424.1-5.1-0.16	Пример установки закладного	
	изделия М1-12	
1.424.1-5.1-0.17	Петли для монтажа колонн	41
1.424.1-5.1-0.008МС	Выборка стали на колонны	42-57

Инв. № подл. | Подпись и дата | Взам. инв. №

https://zavodjbi.com/

https://zavodjbi.com/

Общие сведения

Выпуск 1 серии 1.424.1-5 содержит рабочие чертежи железобетонных колонн для одноэтажных производственных зданий высотой 8,4; 9,6 и 10,8 м с мостовыми опорными кранами.

Состав серии и материалы для проектирования зданий с применением колонн настоящего выпуска приведены в выпуске 0, арматурные изделия – в выпуске 3, закладные изделия – в выпуске 5 настоящей серии.

I. Типы и конструкция колонн

I.I Колонны запроектированы ступенчатыми, прямоугольного сечения с консолями в плоскости большего размера сечения для опирания подкрановых балок. Для колонн средних рядов в соответствующих случаях предусмотрены консоли в плоскости меньшего размера сечения для опирания железобетонных подстропильных конструкций.

Высота сечения подконсольной части колонн -600, 700, 800 мм, надконсольной части - 380 и 600 мм. Ширина сечения -400 мм.

1.2 Марки колонн имеют следующую структуру

XXX – X – XX

- типоразмер колонны данной высоты этажа здания (1, 2 и т.д.);
- наименование конструкции (К) - колонна;
- высота этажа здания в дм (84, 96 и 108);
- порядковый номер колонны, характеризующий несущую способность
- индекс, характеризующий повышенную коррозионную стойкость колонны (Н или П) табл. 1
- индекс, характеризующий различия по закладным изделиям (1, 2 и т.д.)

Взам. инв. №					1.424.1-5.1-0.00ТО		
Подпись и дата							
Инв. № подл.							
	Нач. СКО-1	Власкин		Техническое описание	Стадия	Лист	Листов
					Р	1	6
	Гл. инж. пр.	Григорьев			Промстройпроект		
	Рук. бр.	Акишина					

https://zavodjbi.com/

https://zavodjbi.com/

Например, 1К108-1-П1 - колонна первого типоразмера для зданий с высотой этажа 10,8м, первой марки по несущей способности, с повышенной коррозионной стойкостью, с закладными изделиями для крепления стропильных конструкций и подкрановых балок.

1.3. Колонны должны изготовляться по чертежам КЖИ проекта здания, включающим в качестве сборочных единиц колонну, разработанную в настоящем выпуске, закладные изделия и строповочные приспособления, которые должны быть замаркированы и местоположение которых должно быть определено.

2. Технические требования

2.1 Колонны изготовляются из тяжелого бетона марок М200...М400 (СНиП III-16-80).

Прочность бетона должна соответствовать проектной марке бетона по прочности на сжатие, установленной для каждой марки колонны в зависимости от требуемой несущей способности и указанной в спецификации рабочей документации на колонну.

2.2 Марка бетона по морозостойкости нормируется в случаях, оговоренных в проекте здания в зависимости от условий эксплуатации.

2.3 Марка бетона по водонепроницаемости и косвенные показатели плотности бетона колонн с повышенной коррозионной стойкостью (с индексом Н или П, см. п.1.2 настоящей записки) должны соответствовать требованиям таблицы 1.

https://zavodjbi.com/

https://zavodjbi.com/

Таблица 1

Индекс в марке колонны (см. п.1, 2)	Бетон по плотности	Марка бетона по водонепроницаемости	Водопоглощение по массе, %	Водоцементное отношение В/Ц не более
Н	нормальный	В 4	от 4,71 до 5,70	0,60
П	повышенный	В 6	от 4,21 до 4,70	0,55

2.4 Требования к материалам для приготовления бетона колонн с повышенной коррозионной стойкостью должны приниматься в соответствии с указаниями проекта здания.

2.5 В качестве арматуры применяется арматурная сталь класса А-III по ГОСТ 5781-82, класса Вр-I по ГОСТ 6727-80 и класса А-I по ГОСТ 5781-82.

2.6. Закладные изделия изготовляются из прокатной стали марки ВСт 3 кп 2-1 по ТУ 14-1-3023-80.

2.7 Колонны армируются пространственными арматурными каркасами, марки которых приведены в спецификациях настоящего выпуска, в зависимости от марки колонны.

Во всех колоннах должны быть предусмотрены закладные изделия для крепления стропильных или подстропильных конструкций и подкрановых балок, а в колоннах, к которым примыкают связи и стены, - соответствующие закладные изделия для их крепления. Кроме того, в необходимых случаях могут быть предусмотрены дополнительные закладные изделия для крепления коммуникаций, устройства молниезащиты и т.п. Разбивка всех закладных изделий и марки их принимаются в соответствии с указаниями проекта здания.

Установка закладных изделий для крепления стропильных и подстропильных конструкций, подкрановых балок, стен и связей производится по примерам, приведенным в настоящем выпуске (см. документ -001...-017).

2.8 Колонны проверены на усилия, действующие при изготовлении, складировании, транспортировании и монтаже, как шарнирно

Взам. инв. № | Подпись и дата | Инв. № подл

https://zavodjbi.com/

https://zavodjbi.com/

опертые балки с консолями, загруженные равномерно распределенной нагрузкой от массы колонны. Расчетные схемы при расчете на усилия, действующие при изготовлении, складировании и транспортировании, приведены на рис.1, при монтаже - на рис. 2, где ℓ - длина колонны, q - нагрузка от массы колонны. При расчете по схеме рис.1 масса колонны учтена с коэффициентом динамичности $K_д = 1,8$, при расчете по схеме рис. 2 - с $K_д = 1,5$. Опоры по рис.1 соответствуют местам строповки (см. документ 1.424.1-5.1-0.17). Промежуточная опора по рис. 2 расположена у низа консоли.

Расчет на усилия, действующие при изготовлении, складировании и транспортировании, произведен из условия, что колонны опираются „плашмя", а при монтаже - „на ребро".

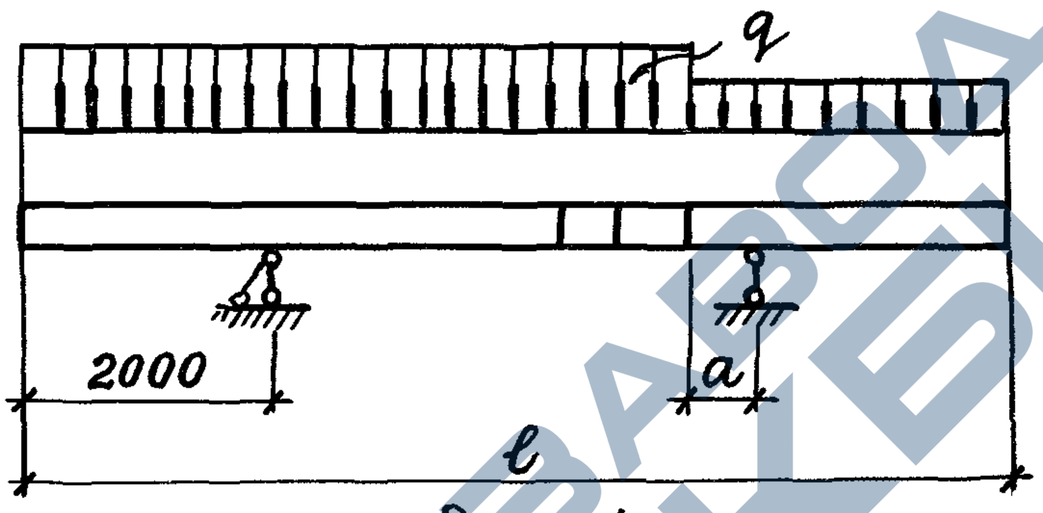

Рис. 1

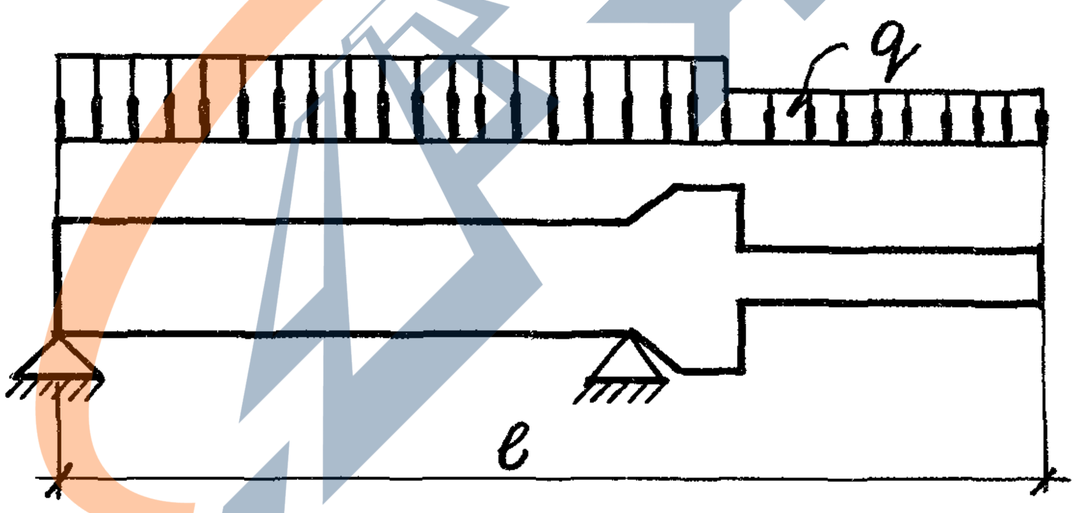

Рис. 2

2.9 Установку строповочных приспособлений для извлечения колонн из формы, транспортирования следует производить в местах, указанных в документе 1.424.1-5.1-0.17.

Для строповки колонн при извлечении из формы рекомендуется применять инвентарные строповочные приспособления.

При отсутствии инвентарных приспособлений допускается применять строповочные петли. Марку и число строповочных петель следует принимать в соответствии с документом 1.424.1-5.1-0.17. Там же приведены примеры установки петель.

Взам. инв. № | Подпись и дата | Инв. № подл.

19135-03 6

https://zavodjbi.com/

https://zavodjbi.com/

Строповочные петли должны изготовляться из горячекатаной гладкой арматуры класса А-I марок ВСт 3 сп 2 и ВСт 3 пс 2 по ГОСТ 5781-82. Сталь марки ВСт 3 пс 2 не допускается применять для строповочных петель, если возможен монтаж колонн при температуре ниже минус 40°С. Допускается изготовлять строповочные петли из арматуры периодического профиля класса Ас-II марки 10ГТ по ГОСТ 5781-82, снижая диаметр арматуры на один номер по сравнению с петлей из арматуры класса А-I.

2.10. Для выверки колонн и примыкающих к ним конструкций предусмотрены риски разбивочных осей, располагаемые на уровне верха фундамента, верха подкрановой консоли и верха колонны.

2.11. Проектное положение арматурных изделий в опалубке следует обеспечивать ~~фиксаторами~~ из пластмассы или из плотного цементно-песчаного раствора. Применение стальных фиксаторов не допускается.

Положение закладных изделий для крепления стропильных и подстропильных конструкций и подкрановых балок, а также закладных изделий для опирания стен, следует фиксировать путем крепления к форме. Положение остальных закладных изделий допускается фиксировать путем крепления их к форме или к арматурному каркасу.

2.12. При размещении стальных закладных изделий для крепления вертикальных связей МН11, МН12 допускается разрезать поперечные стержни каркаса при условии установки заменяющих их шпилек.

2.13. Закладные изделия для опирания стен, а также закладные изделия колонн с повышенной коррозионной стойкостью (марки колонн с индексом Н или П см. п. 1.2) должны быть металлизированы слоем цинка толщиной 150мК или алюминия со специальной обработкой. Металлизация анкерных стержней закладных изделий должна производиться на длине приварки плюс 50мм. Вид металлизационного покрытия назначается в проекте здания (СНиП II-28-73* „Защита строительных конструкций от коррозии").

В остальных случаях открытые поверхности закладных изделий должны огрунтовываться в один слой.

https://zavodjbi.com/

https://zavodjbi.com/

2.14. Извлечение колонн из формы следует производить после достижения бетоном не менее 70% проектной прочности.

2.15. Открытые поверхности закладных изделий должны быть очищены от наплывов бетона.

2.16. Выборки стали на колонны составлены без учета расхода стали на закладные изделия и строповочные устройства. Этот расход должен быть учтен дополнительно в соответствии с указаниями проекта здания.

2.17. Точность изготовления, внешний вид и качество поверхностей колонн должны удовлетворять требованиям ГОСТ 25628-83 „Колонны железобетонные для одноэтажных производственных зданий". Общие технические условия.

2.18. Величина отпускной прочности бетона должна назначаться в соответствии с требованиями ГОСТ 25628-83.

3. Методы контроля и испытаний и правила приемки.

3.1. Методы контроля и испытаний и правила приемки колонн должны приниматься в соответствии с ГОСТ 25628-83.

4. Маркировка, хранение и транспортирование

4.1. Маркировка, хранение и транспортирование колонн должны производиться в соответствии с ГОСТ 25628-83.

5. Монтаж

5.1. Монтаж колонн должен производиться согласно требованиям главы СНиП III-16-80 "Бетонные и железобетонные конструкции сборные. „Правила производства и приемки работ" и главы СНиП III-4-80 „Техника безопасности в строительстве".

5.2. Подъем колонн при монтаже следует производить из положения „на ребро".

5.3. Для выверки колонн и примыкающих конструкций используются предусмотренные в колоннах риски.

Взам. инв. № | Подпись и дата | Инв. № подл.

https://zavodjbi.com/

https://zavodjbi.com/

Формат	Зона	Поз.	Обозначение	Наименование	Кол.	Примечание
			Документация			
А4			1.424.1-5 1-0.00ТО	Техническое описание		
А3			1.424.1-5 1-1.00 СБ	Сборочный чертеж		
А3			1.424.1-5 1-0.00ВМС	Выборка стали		

Формат	Зона	Для исполнения с порядковым номером[1]	Обозначение	Кол.	Примечание
		Переменные данные			
		Сборочные единицы			
		Поз. 1 Каркас пространственный КП1...КП37			
А3		-00	1.424.1-5.3-1.0.0	1	КП1
А3		-01	-01	1	КП2
А3		-02	-02	1	КП3
А3		-03	-03	1	КП4
А3		-04	-04	1	КП5
А3		-05	-05	1	КП6
А3		-06	-06	1	КП7
А3		-07	-07	1	КП8
А3		-08	-08	1	КП9
А3		-09	-09	1	КП10
А3		-10	-10	1	КП11
А3		-11	-11	1	КП12

[1] Основное исполнение, не имеющее порядкового номера, обозначено „00"

Нач.СКО-1	Власкин		1.424.1-5.1-1.00
Н.контр.	Поляков		Колонна крайняя 1К84-1...1К84-6, 2К84-1...2К84-7, 1К96-1...1К96-7, 2К96-1...2К96-7, 3К96-1...3К96-10
Гл.инж.пр.	Григорьев		
Рук.бр.	Акишина		
Инженер	Михеева		
Провер.	Акишина		

Стадия	Лист	Листов
Р	1	2

ПРОМСТРОЙПРОЕКТ

Инв № подл. | Подпись и дата | Взам. инв. №

https://zavodjbi.com/

https://zavodjbi.com/

Формат	Зона	Для исполнения с порядковым номером	Обозначение	Кол.	Примечание
А3		-12	1.424.1-5.3-1.0.0 -12	1	КП13
А3		-13	-13	1	КП14
А3		-14	-14	1	КП15
А3		-15	-15	1	КП16
А3		-16	-16	1	КП17
А3		-17	-17	1	КП18
А3		-18	-18	1	КП19
А3		-19	-19	1	КП20
А3		-20	-20	1	КП21
А3		-21	-21	1	КП22
А3		-22	-22	1	КП23
А3		-23	-23	1	КП24
А3		-24	-24	1	КП25
А3		-25	-25	1	КП26
А3		-26	-26	1	КП27
А3		-27	-27	1	КП28
А3		-28	-28	1	КП29
А3		-29	-29	1	КП30
А3		-30	-30	1	КП31
А3		-31	-31	1	КП32
А3		-32	-32	1	КП33
А3		-33	-33	1	КП34
А3		-34	-34	1	КП35
А3		-35	-35	1	КП36
А3		-36	-36	1	КП37
		Материал			
			Бетон:		
		-00...-05	М200	2,1	$м^3$
		-06...-12	М200	2,0	$м^3$
		-13...-19	М300	2,4	$м^3$
		-20...-36	М300	2,3	$м^3$

Взам.инв.№ | Подпись и дата | Инв.№ подл.

19135-03 8

https://zavodjbi.com/

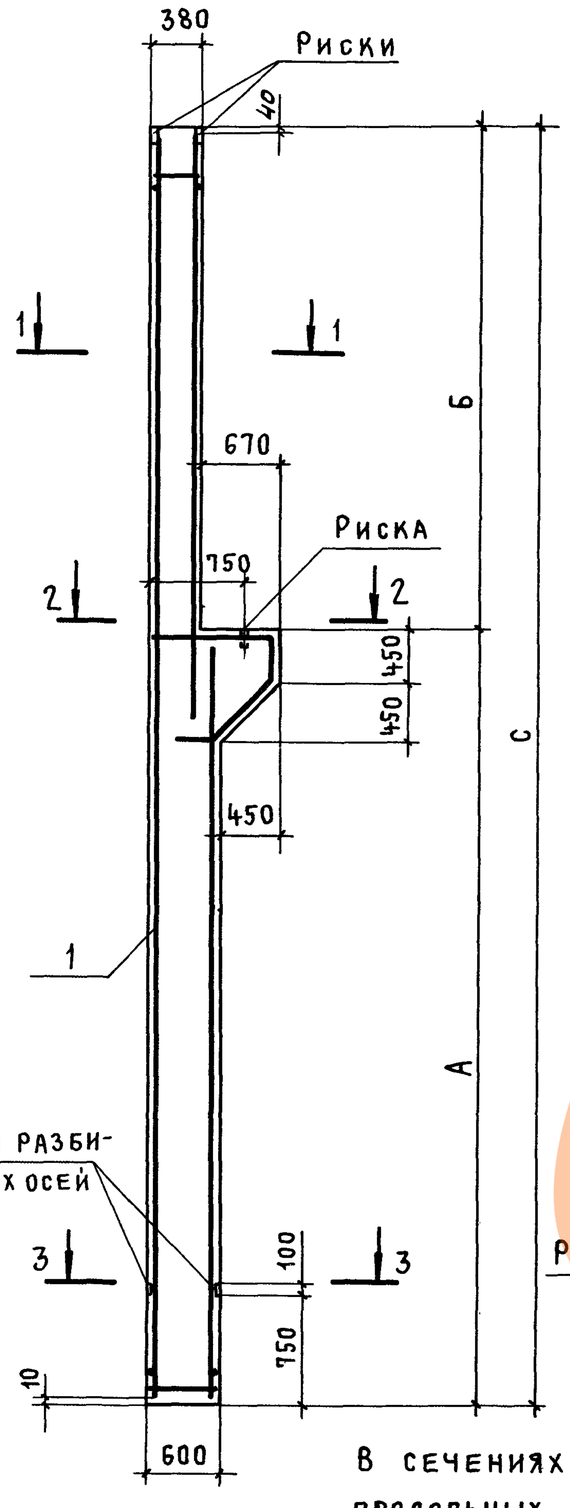

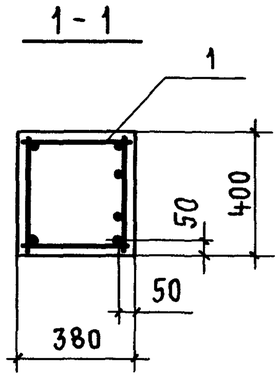

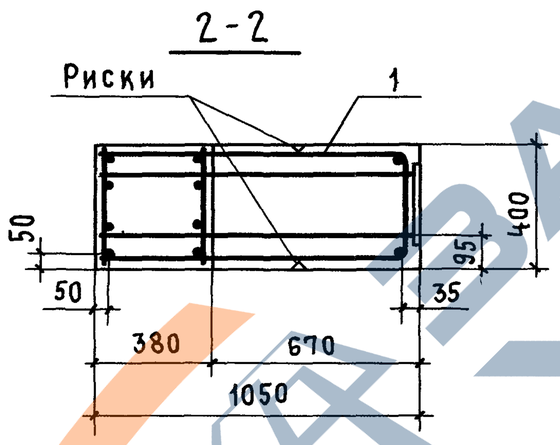

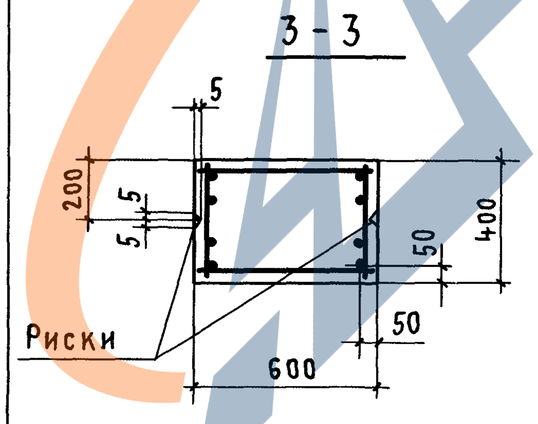

В сечениях 1-1, 2-2, 3-3 количество продольных стержней показано условно.

Обозначение	Марка колонны	Размеры, мм А	Б	С	Масса, т
1.424.1-5.1-1.00	1К84-1	6400	2900	9300	5,2
-01	1К84-2				
-02	1К84-3				
-03	1К84-4				
-04	1К84-5				
-05	1К84-6				
-06	2К84-1	5800	3500	9300	5,1
-07	2К84-2				
-08	2К84-3				
-09	2К84-4				
-10	2К84-5				
-11	2К84-6				
-12	2К84-7				
-13	1К96-1	7600	2900	10500	6,0
-14	1К96-2				
-15	1К96-3				
-16	1К96-4				
-17	1К96-5				
-18	1К96-6				
-19	1К96-7				

Нач.СКО-1	Власкин	
Н.контр.	Поляков	
Гл.инж.пр.	Григорьев	
Рук.бр.	Акишина	
Инженер	Михеева	
Проверил	Акишина	

1.424.1-5.1-1.00СБ

Колонна крайняя
1К84-1...1К84-6, 2К84-1...2К84-7,
1К96-1...1К96-7, 2К96-1...2К96-7,
3К96-1...3К96-10
Сборочный чертеж

Стадия	Масса	Масштаб
Р	См. табл.	—
Лист 1	Листов 2	

Промстройпроект

Инв. № подл. | Подпись и дата | Взам. инв. №

https://zavodjbi.com/

https://zavodjbi.com/

Обозначение	Марка колонны	Размеры, мм			Масса, т
		А	Б	С	
1.424.1-5.1-1.00 – 20	2К96-1	7000	3500	10500	5,8
– 21	2К96-2				
– 22	2К96-3				
– 23	2К96-4				
– 24	2К96-5				
– 25	2К96-6				
– 26	2К96-7				
– 27	3К96-1	6400	4100	10500	5,7
– 28	3К96-2				
– 29	3К96-3				
– 30	3К96-4				
– 31	3К96-5				
– 32	3К96-6				
– 33	3К96-7				
– 34	3К96-8				
– 35	3К96-9				
– 36	3К96-10				

Взам. инв. №

Подпись и дата

Инв. № подл.

https://zavodjbi.com/

https://zavodjbi.com/

Формат	Зона	Поз.	Обозначение	Наименование	Кол.	Примечание
				Документация		
А4			1.424.1-5.1-0.00ТО	Техническое описание		
А3			1.424.1-5.1-2.00СБ	Сборочный чертеж		
А3			1.424.1-5.1-0.00ВМС	Выборка стали		

Формат	Зона	Для исполнения с порядковым номером[1]	Обозначение	Кол.	Примечание
			Переменные данные		
			Сборочные единицы		
		Поз.1 Каркас пространственный КП38...КП65			
А3		— 00	1.424.1-5.3-2.0.0	1	КП38
А3		— 01	—01	1	КП39
А3		— 02	—02	1	КП40
А3		— 03	—03	1	КП41

[1] Основное исполнение, не имеющее порядкового номера, обозначено „00"

Нач.СКО-1	Власкин		1.424.1-5.1-2.00
Н.контр.	Поляков		Колонна крайняя 1К108-1...1К108-6, 2К108-1...2К108-10, 3К108-1...3К108-12
Гл.инж.пр.	Григорьев		Стадия: Р; Лист: 1; Листов: 3
Рук.бр.	Акишина		Промстройпроект
Инженер	Михеева		
Провер.	Акишина		

Взам.инв.№ | Подпись и дата | Инв.№ подл.

19135-03 10

https://zavodjbi.com/

https://zavodjbi.com/

Формат	Зона	Для исполнения с порядковым номером	Обозначение	Кол.	Примечание
А3		— 04	1.424.1-5.3-2.0.0 — 04	1	КП42
А3		— 05	— 05	1	КП43
А3		— 06	— 06	1	КП44
А3		— 07	— 07	1	КП45
А3		— 08	— 08	1	КП46
А3		— 09	— 09	1	КП47
А3		— 10	— 10	1	КП48
А3		— 11	— 11	1	КП49
А3		— 12	— 12	1	КП50
А3		— 13	— 13	1	КП51
А3		— 14	— 14	1	КП52
А3		— 15	— 15	1	КП53
А3		— 16	— 16	1	КП54
А3		— 17	— 17	1	КП55
А3		— 18	— 18	1	КП56
А3		— 19	— 19	1	КП57
А3		— 20	— 20	1	КП58
А3		— 21	— 21	1	КП59
А3		— 22	— 22	1	КП60
А3		— 23	— 23	1	КП61
А3		— 24	— 24	1	КП62
А3		— 25	— 25	1	КП63
А3		— 26	— 26	1	КП64
А3		— 27	— 27	1	КП65
			Материал		
			Бетон:		
		—00...— 15	М 300	3,0	$м^3$
		—16...— 27	М 300	2,9	$м^3$

Взам. инв. № | Подпись и дата | Инв. № подл.

https://zavodjbi.com/

https://zavodjbi.com/

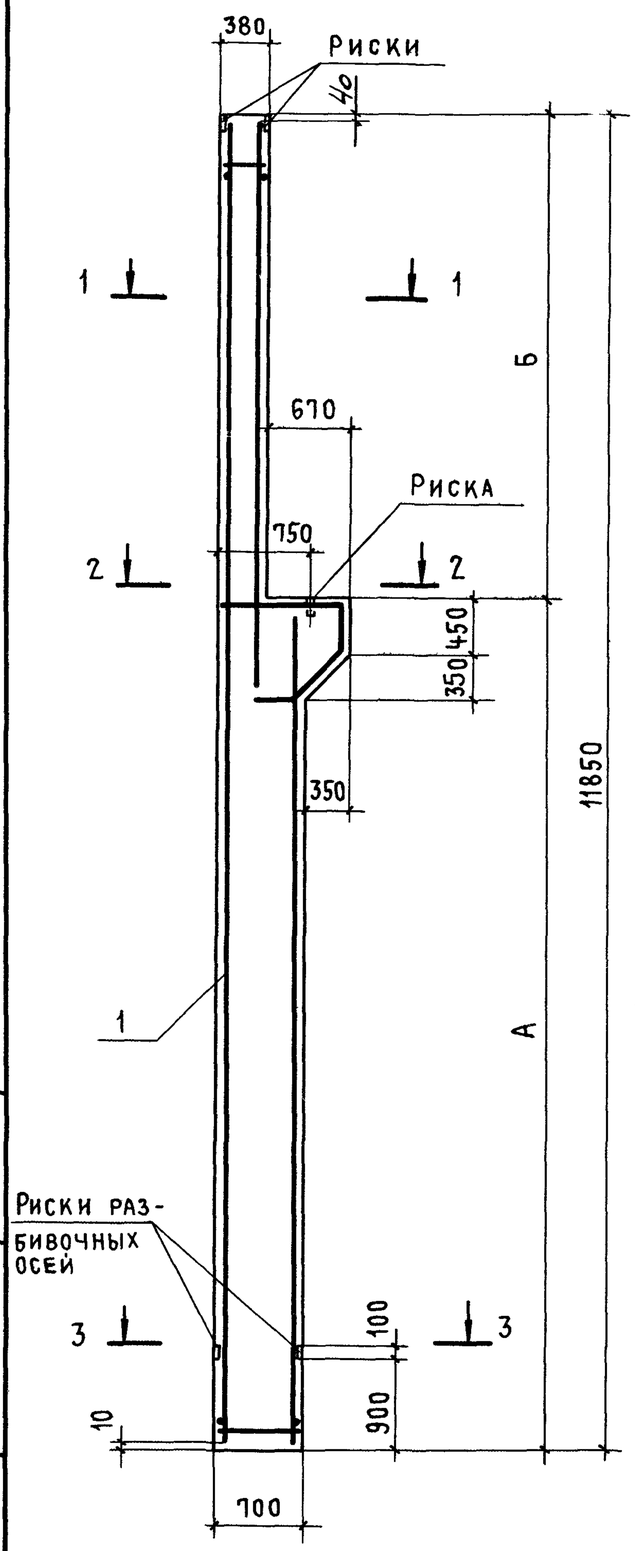

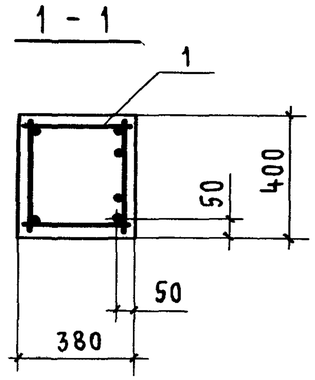

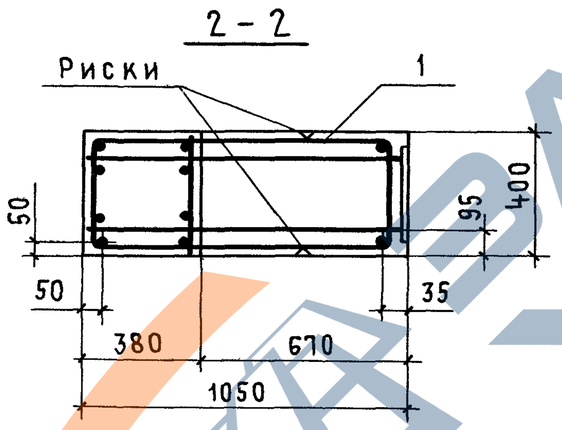

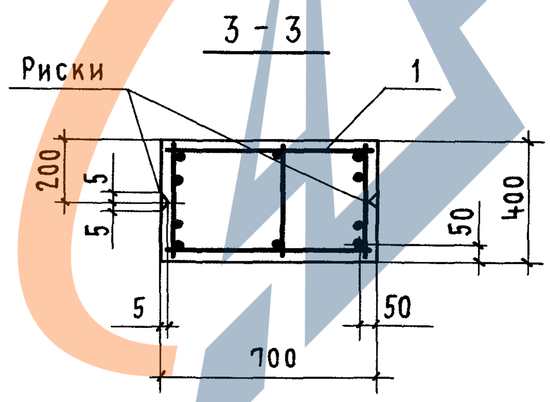

В сечениях 1-1, 2-2, 3-3 количество продольных стержней показано условно.

Обозначение	Марка колонны	Размеры, мм А	Размеры, мм Б	Размеры, мм	Масса, т
1.424.1-5.1-2.00	1К108-1	8950	2900		7,6
-01	1К108-2				
-02	1К108-3				
-03	1К108-4				
-04	1К108-5				
-05	1К108-6				
-06	2К108-1	8350	3500		7,4
-07	2К108-2				
-08	2К108-3				
-09	2К108-4				
-10	2К108-5				
-11	2К108-6				
-12	2К108-7				
-13	2К108-8				
-14	2К108-9				
-15	2К108-10				

Нач. СКО-1	Власкин	
Н. контр.	Поляков	
Гл. инж. пр.	Григорьев	
Рук. бр.	Акишина	
Инженер	Михеева	
Проверил	Акишина	

1.424.1-5.1-2.00СБ

Колонна крайняя
1К108-1...1К108-6, 2К108-1... 2К108-10,
3К108-1... 3К108-12
Сборочный чертеж

Стадия	Масса	Масштаб
Р	См. табл.	—
Лист 1	Листов 2	

ПРОМСТРОЙПРОЕКТ

Инв. № подл. | Подпись и дата | Взам. инв. №

https://zavodjbi.com/

https://zavodjbi.com/

Обозначение	Марка колонны	Размеры, мм			Масса, т
		А	Б		
1.424.1-5.1-2.00 – 16	3К108-1	7750	4100		7,2
– 17	3К108-2				
– 18	3К108-3				
– 19	3К108-4				
– 20	3К108-5				
– 21	3К108-6				
– 22	3К108-7				
– 23	3К108-8				
– 24	3К108-9				
– 25	3К108-10				
– 26	3К108-11				
– 27	3К108-12				

ЗАВОД ЖБИ

https://zavodjbi.com/

https://zavodjbi.com/

Формат	Зона	Поз.	Обозначение	Наименование	Кол.	Примечание
				Документация		
А4			1.424.1-5,1-0.00ТО	Техническое описание		
А3			1.424.1-5.1-3.00СБ	Сборочный чертеж		
А3			1.424.1-5.1-0.00ВМС	Выборка стали		

Формат	Зона	Для исполнения с порядковым номером [1]	Обозначение	Кол.	Примечание
			Переменные данные		
			Сборочные единицы		
		Поз.1 Каркас пространственный КП66...КП114			
А3		— 00	1.424.1-5.3-3.0.0	1	КП66
А3		— 01	— 01	1	КП67
А3		— 02	— 02	1	КП68
А3		— 03	— 03	1	КП69
А3		— 04	— 04	1	КП70
А3		— 05	— 05	1	КП71
А3		— 06	— 06	1	КП72
А3		— 07	— 07	1	КП73
А3		— 08	— 08	1	КП74
А3		— 09	— 09	1	КП75
А3		— 10	— 10	1	КП76

1. Основное исполнение, не имеющее порядкового номера, обозначено „00"

Взам. инв. № | Подпись и дата | Инв. № подл.

Нач. СКО-1	Власкин		
Н. контр.	Поляков		
Гл. инж. пр.	Григорьев		
Рук. бр.	Акишина		
Инжен.	Михеева		
Провер.	Акишина		

1.424.1-5.1-3.00

Колонна крайняя
3К84-1...3К84-7, 4К84-1...4К84-6,
4К96-1...4К96-6, 5К96-1...5К96-9,
6К96-1...6К96-8, 4К108-1...4К108-13

Стадия	Лист	Листов
Р	1	3

ПРОМСТРОЙПРОЕКТ

https://zavodjbi.com/

https://zavodjbi.com/

Формат	Зона	Для исполнения с порядковым номером	Обозначение	Кол.	Примечание
А3		— 11	1.424.1-5.3-3.0.0-11	1	КП 77
А3		— 12	-12	1	КП 78
А3		— 13	-13	1	КП 79
А3		— 14	-14	1	КП 80
А3		— 15	-15	1	КП 81
А3		— 16	-16	1	КП 82
А3		— 17	-17	1	КП 83
А3		— 18	-18	1	КП 84
А3		— 19	-19	1	КП 85
А3		— 20	-20	1	КП 86
А3		— 21	-21	1	КП 87
А3		— 22	-22	1	КП 88
А3		— 23	-23	1	КП 89
А3		— 24	-24	1	КП 90
А3		— 25	-25	1	КП 91
А3		— 26	-26	1	КП 92
А3		— 27	-27	1	КП 93
А3		— 28	-28	1	КП 94
А3		— 29	-29	1	КП 95
А3		— 30	-30	1	КП 96
А3		— 31	-31	1	КП 97
А3		— 32	-32	1	КП 98
А3		— 33	-33	1	КП 99
А3		— 34	-34	1	КП 100
А3		— 35	-35	1	КП 101

Взам. инв. №

Подпись и дата

Инв. № подл.

https://zavodjbi.com/

https://zavodjbi.com/

Формат	Зона	Для исполнения с порядковым номером	Обозначение	Кол.	Примечание
А3		-36	1.424.1-5.3-3.0.0-36	1	КП102
А3		-37	-37	1	КП103
А3		-38	-38	1	КП104
А3		-39	-39	1	КП105
А3		-40	-40	1	КП106
А3		-41	-41	1	КП107
А3		-42	-42	1	КП108
А3		-43	-43	1	КП109
А3		-44	-44	1	КП110
А3		-45	-45	1	КП111
А3		-46	-46	1	КП112
А3		-47	-47	1	КП113
А3		-48	-48	1	КП114
		Материал			
			Бетон:		
		-00...-12	М 200	2,7	$м^3$
		-13...-18	М 300	3,1	$м^3$
		-19...-35	М 300	3,0	$м^3$
		-36...-48	М 300	3,4	$м^3$

Взам. инв. №

Подпись и дата

Инв. № подл.

https://zavodjbi.com/

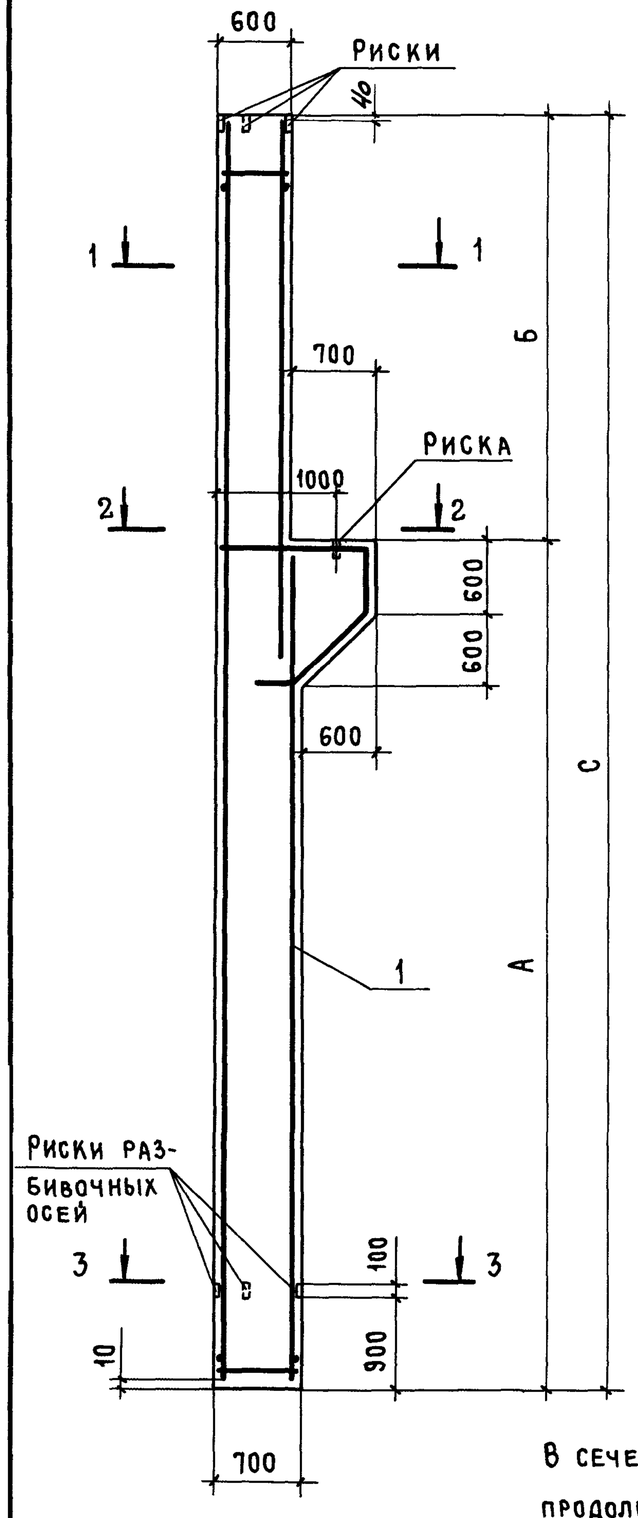

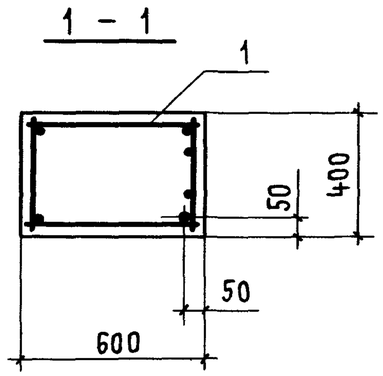

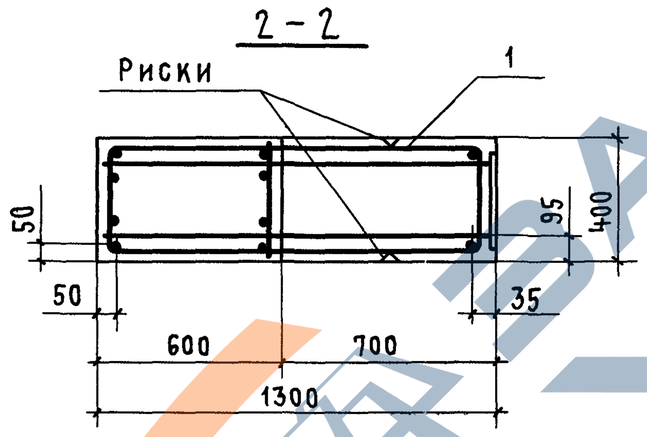

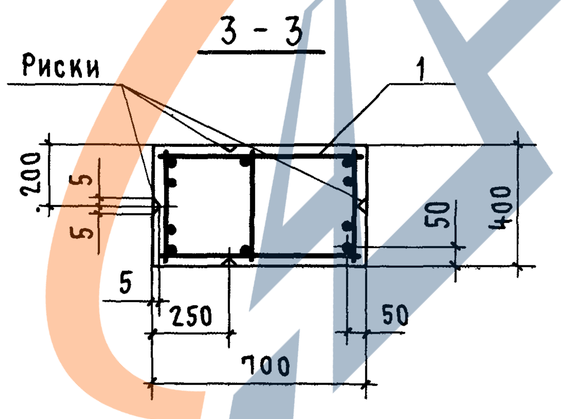

В сечениях 1-1, 2-2, 3-3 количество продольных стержней показано условно.

Обозначение	Марка колонны	Размеры, мм А	Б	С	Масса, т
1.424.1-5.1-3.00	3К84-1	6150	3300	9450	6,8
-01	3К84-2				
-02	3К84-3				
-03	3К84-4				
-04	3К84-5				
-05	3К84-6				
-06	3К84-7				
-07	4К84-1	5550	3900	9450	6,8
-08	4К84-2				
-09	4К84-3				
-10	4К84-4				
-11	4К84-5				
-12	4К84-6				
-13	4К96-1	7350	3300	10650	7,7
-14	4К96-2				
-15	4К96-3				
-16	4К96-4				
-17	4К96-5				
-18	4К96-6				
-19	5К96-1	6750	3900	10650	7,6
-20	5К96-2				
-21	5К96-3				
-22	5К96-4				
-23	5К96-5				

Нач.СКО-1	Власкин	
Н.контр.	Поляков	
Гл.инж.пр.	Григорьев	
Рук.бр.	Акишина	
Инженер	Михеева	
Проверил	Акишина	

1.424.1-5.1-3.00СБ

Колонна крайняя
3К84-1...3К84-7, 4К84-1...4К84-6,
4К96-1...4К96-6, 5К96-1...5К96-9,
6К96-1...6К96-8, 4К108-1...4К108-13
Сборочный чертеж

Стадия	Масса	Масштаб
Р	См. табл.	—
Лист 1	Листов 2	

Промстройпроект

https://zavodjbi.com/

https://zavodjbi.com/

Обозначение	Марка колонны	Размеры, мм			Масса, т	Примечание
		А	Б	С		
1.424.1-5.1-3.00-24	5К 96-6	6750	3900	10650	7,6	
-25	5К 96-7					
-26	5К 96-8					
-27	5К 96-9					
-28	6К 96-1	6150	4500	10650	7,5	
-29	6К 96-2					
-30	6К 96-3					
-31	6К 96-4					
-32	6К 96-5					
-33	6К 96-6					
-34	6К 96-7					
-35	6К 96-8					
-36	4К 108-1	7750	4100	11850	8,4	
-37	4К 108-2					
-38	4К 108-3					
-39	4К 108-4					
-40	4К 108-5					
-41	4К 108-6					
-42	4К 108-7					
-43	4К 108-8					
-44	4К 108-9					
-45	4К 108-10					
-46	4К 108-11					
-47	4К 108-12					
-48	4К 108-13					

Взам. инв. №

Подпись и дата

Инв. № подл.

https://zavodjbi.com/

https://zavodjbi.com/

Формат	Зона	Поз.	Обозначение	Наименование	Кол.	Примечание
				Документация		
А4			1.424.1-5.1-0.00ТО	Техническое описание		
А3			1.424.1-5.1-4.00СБ	Сборочный чертеж		
А3			1.424.1-5.1-0.00ВМС	Выборка стали		

Формат	Зона	Для исполнения с порядковым номером [1]	Обозначение	Кол.	Примечание
			Переменные данные		
			Сборочные единицы		
			Поз.1. Каркас пространственный КП115...КП152		
А3		— 00	1.424.1-5.3-4.0.0	1	КП115
А3		— 01	— 01	1	КП116
А3		— 02	— 02	1	КП117
А3		— 03	— 03	1	КП118
А3		— 04	— 04	1	КП119
А3		— 05	— 05	1	КП120
А3		— 06	— 06	1	КП121
А3		— 07	— 07	1	КП122
А3		— 08	— 08	1	КП123
А3		— 09	— 09	1	КП124
А3		— 10	— 10	1	КП125
А3		— 11	— 11	1	КП126

[1] Основное исполнение, не имеющее порядкового номера, обозначено „00"

Взам. инв. №

Подпись и дата

Инв. № подл.

Нач.СКО-1	Власкин		
Н.контр.	Поляков		
Гл.инж.пр.	Григорьев		
Рук.бр.	Акишина		
Инженер	Михеева		
Провер.	Акишина		

1.424.1-5.1-4.00

Колонна крайняя
5К108-1...5К108-6, 6К108-1...6К108-12,
7К108-1...7К108-20

Стадия	Лист	Листов
Р	1	3

Промстройпроект

19135-03 16

https://zavodjbi.com/

https://zavodjbi.com/

Формат	Зона	Для исполнения с порядковым номером	Обозначение	Кол.	Примечание
А3		— 12	1.424.1-5.3-4.0.0 — 12	1	КП 127
А3		— 13	— 13	1	КП 128
А3		— 14	— 14	1	КП 129
А3		— 15	— 15	1	КП 130
А3		— 16	— 16	1	КП 131
А3		— 17	— 17	1	КП 132
А3		— 18	— 18	1	КП 133
А3		— 19	— 19	1	КП 134
А3		— 20	— 20	1	КП 135
А3		— 21	— 21	1	КП 136
А3		— 22	— 22	1	КП 137
А3		— 23	— 23	1	КП 138
А3		— 24	— 24	1	КП 139
А3		— 25	— 25	1	КП 140
А3		— 26	— 26	1	КП 141
А3		— 27	— 27	1	КП 142
А3		— 28	— 28	1	КП 143
А3		— 29	— 29	1	КП 144
А3		— 30	— 30	1	КП 145
А3		— 31	— 31	1	КП 146
А3		— 32	— 32	1	КП 147
А3		— 33	— 33	1	КП 148
А3		— 34	— 34	1	КП 149
А3		— 35	— 35	1	КП 150
А3		— 36	— 36	1	КП 151
А3		— 37	— 37	1	КП 152

Взам. инв. № | Подпись и дата | Инв. № подл.

https://zavodjbi.com/

https://zavodjbi.com/

Формат	Зона	Для исполнения с порядковым номером	Обозначение	Кол.	Примечание
			Материал		
			Бетон:		
		-00... — 05	М 300	3,7	$м^3$
		-06... — 37	М 300	3,6	$м^3$

ЗАВОД ЖБИ

Взам. инв. № | Подпись и дата | Инв. № подл

19135-03 17

https://zavodjbi.com/

https://zavodjbi.com/

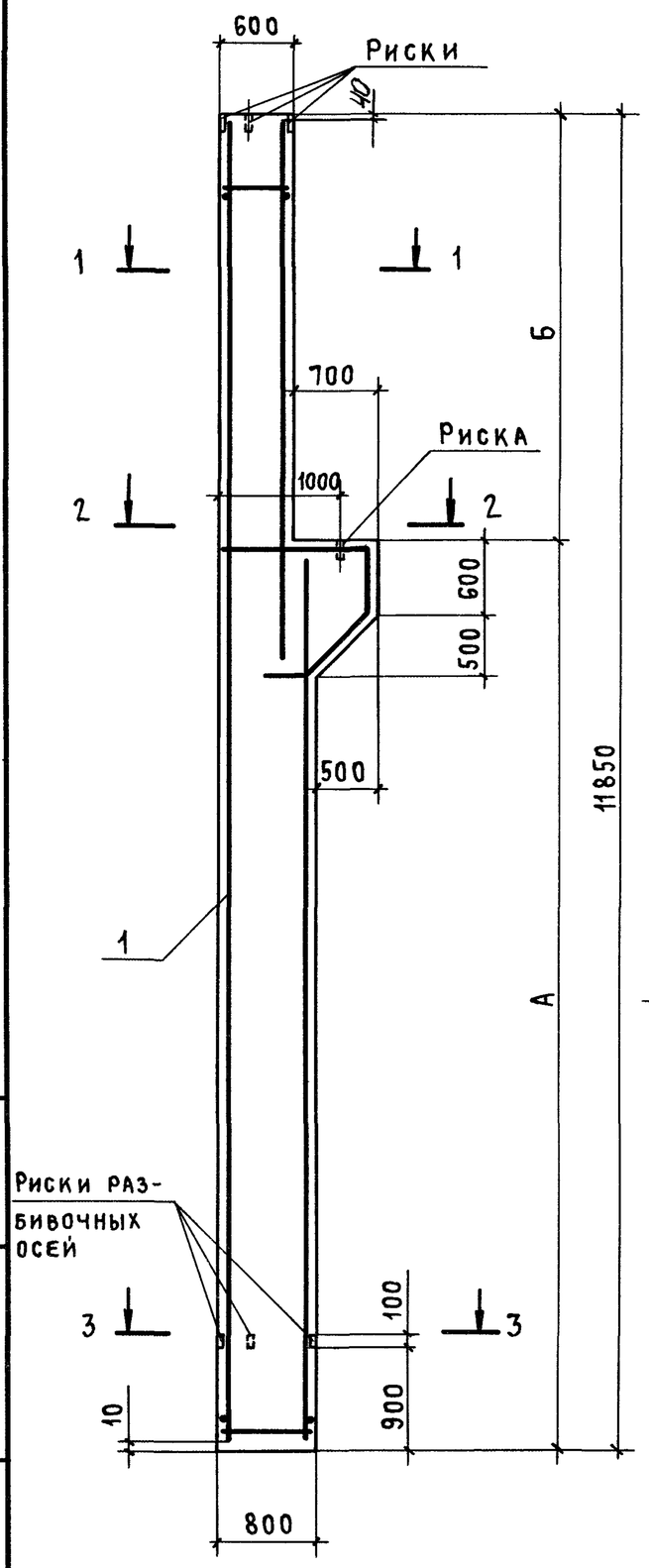

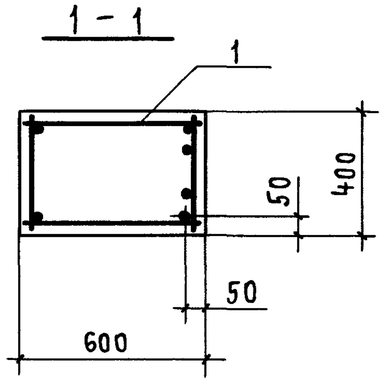

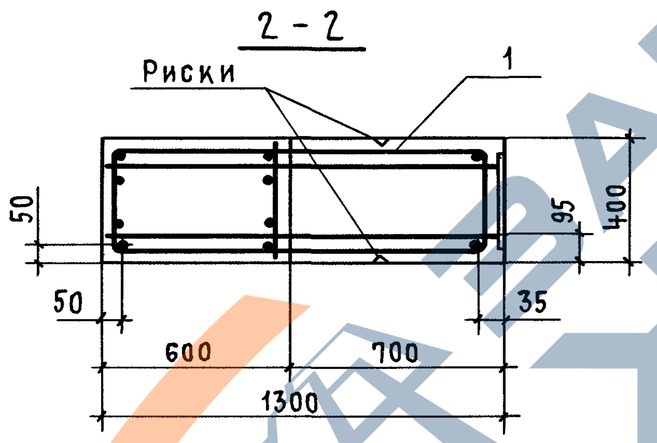

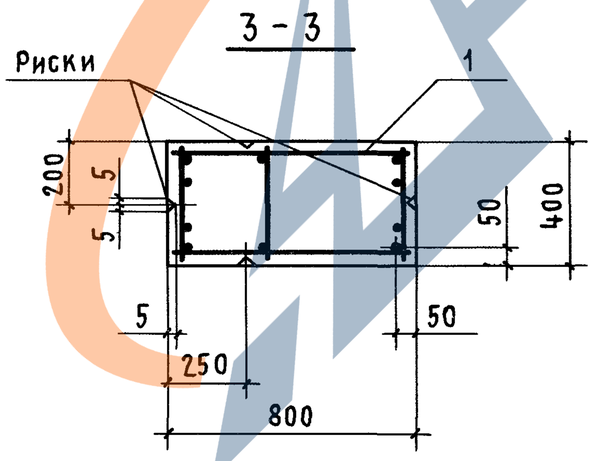

В сечениях 1-1, 2-2, 3-3 количество продольных стержней показано условно.

Обозначение	Марка колонны	Размеры, мм А	Размеры, мм Б	Размеры, мм	Масса, т
1.424.1-5.1-4.00	5К108-1	8550	3300		9,2
-01	5К108-2				
-02	5К108-3				
-03	5К108-4				
-04	5К108-5				
-05	5К108-6				
-06	6К108-1	7950	3900		9,1
-07	6К108-2				
-08	6К108-3				
-09	6К108-4				
-10	6К108-5				
-11	6К108-6				
-12	6К108-7				
-13	6К108-8				
-14	6К108-9				
-15	6К108-10				
-16	6К108-11				
-17	6К108-12				

Инв.№ подл. | Подпись и дата | Взам.инв.№

Нач.СКО-1	Власкин	
Н.контр.	Поляков	
Гл.инж.пр.	Григорьев	
Рук.бр.	Акишина	
Инженер	Михеева	
Проверил	Акишина	

1.424.1-5.1-4.00СБ

Колонна крайняя
5К108-1...5К108-6, 6К108-1...6К108-12,
7К108-1...7К108-20
Сборочный чертеж

Стадия	Масса	Масштаб
Р	См. табл.	—
Лист 1	Листов 2	

ПРОМСТРОЙПРОЕКТ

19135-03 18

https://zavodjbi.com/

https://zavodjbi.com/

Обозначение	Марка колонны	Размеры, мм			Масса, т	Примечание
		А	Б			
1.424.1-5.1-4.00-18	7К108-1					
-19	7К108-2					
-20	7К108-3					
-21	7К108-4					
-22	7К108-5					
-23	7К108-6					
-24	7К108-7					
-25	7К108-8					
-26	7К108-9					
-27	7К108-10	7350	4500		9,0	
-28	7К108-11					
-29	7К108-12					
-30	7К108-13					
-31	7К108-14					
-32	7К108-15					
-33	7К108-16					
-34	7К108-17					
-35	7К108-18					
-36	7К108-19					
-37	7К108-20					

https://zavodjbi.com/

https://zavodjbi.com/

Формат	Зона	Поз.	Обозначение	Наименование	Кол.	Примечание
			Документация			
А4			1.424.1-5.1-0.00ТО	Техническое описание		
А3			1.424.1-5.1-5.00СБ	Сборочный чертеж		
А3			1.424.1-5.1-0.00ВМС	Выборка стали		

Формат	Зона	Для исполнения с порядковым номером [1]	Обозначение	Кол.	Примечание
		Переменные данные			
		Сборочные единицы			
		Поз. 1 Каркас пространственный КП153...КП173			
А3		— 00	1.424.1-5.3-5.0.0	1	КП153
А3		— 01	— 01	1	КП154
А3		— 02	— 02	1	КП155
А3		— 03	— 03	1	КП156

[1] Основное исполнение, не имеющее порядкового номера, обозначено „00"

Взам. инв. №	Подпись и дата	Инв. № подл.

Нач. СКО1	Власкин		
Н. контр.	Поляков		
Гл. инж. пр.	Григорьев		
Рук. бр.	Акишина		
Инженер	Михеева		
Проверил	Акишина		

1.424.1-5.1-5.00

Колонна средняя
5К84-1...5К84-4, 6К84-1...6К84-4,
7К96-1...7К96-4, 8К96-1...8К96-5,
9К96-1...9К96-4

Стадия	Лист	Листов
Р	1	3

ПРОМСТРОЙПРОЕКТ

https://zavodjbi.com/

https://zavodjbi.com/

Формат	Зона	Для исполнения с порядковым номером	Обозначение	Кол.	Примечание
А3		— 04	1.424.1-5.3-5.0.0 — 04	1	КП 157
А3		— 05	— 05	1	КП 158
А3		— 06	— 06	1	КП 159
А3		— 07	— 07	1	КП 160
А3		— 08	— 08	1	КП 161
А3		— 09	— 09	1	КП 162
А3		— 10	— 10	1	КП 163
А3		— 11	— 11	1	КП 164
А3		— 12	— 12	1	КП 165
А3		— 13	— 13	1	КП 166
А3		— 14	— 14	1	КП 167
А3		— 15	— 15	1	КП 168
А3		— 16	— 16	1	КП 169
А3		— 17	— 17	1	КП 170
А3		— 18	— 18	1	КП 171
А3		— 19	— 19	1	КП 172
А3		— 20	— 20	1	КП 173
			Материал		
			Бетон:		
		-00...-07	М 200	2,8	$м^3$
		-08...-20	М 300	3,1	$м^3$

https://zavodjbi.com/

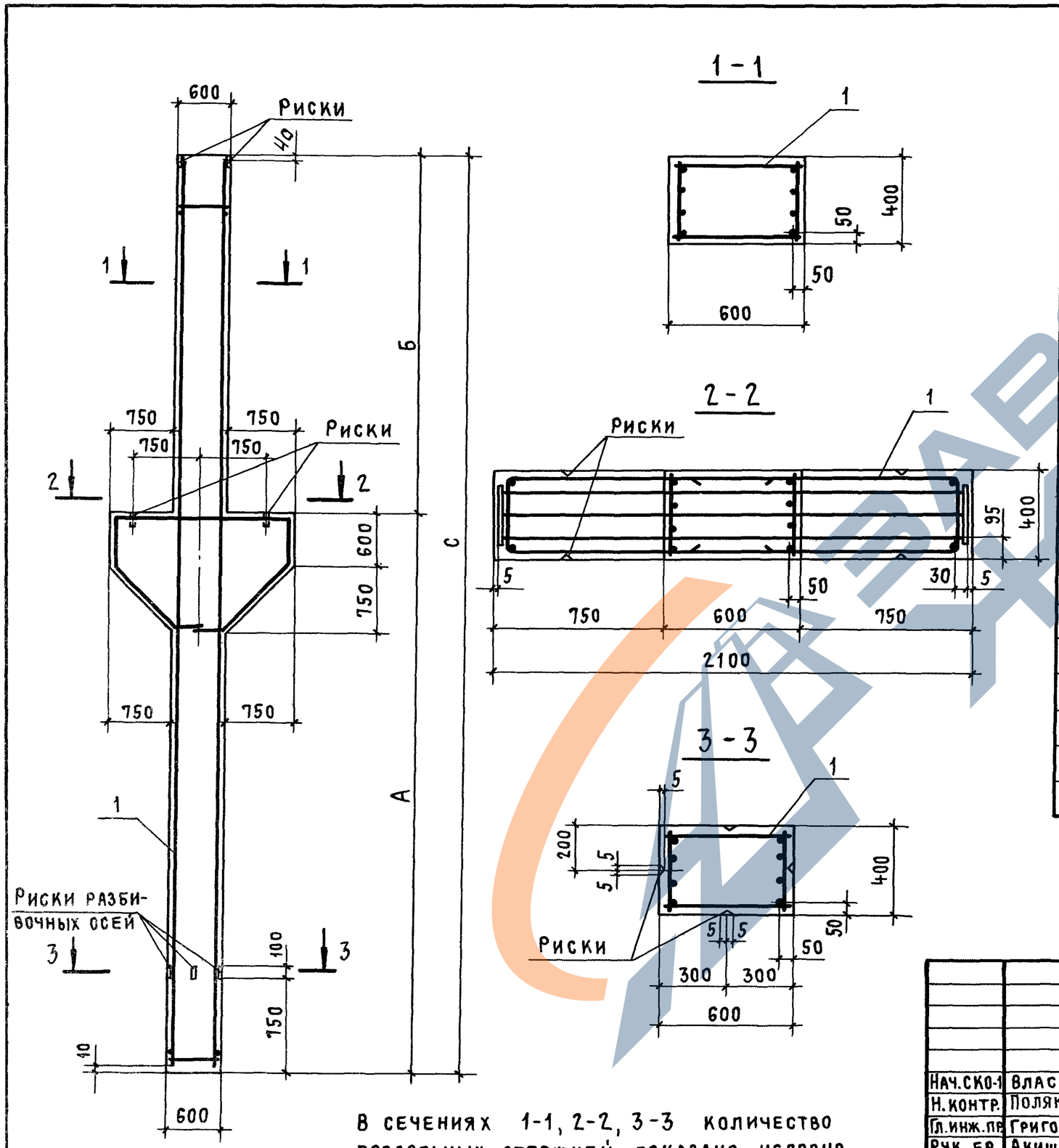

В сечениях 1-1, 2-2, 3-3 количество продольных стержней показано условно.

Обозначение	Марка колонны	Размеры, мм А	Б	С	Масса, т
1.424.1-5.1-5.00	5К84-1	6400	2900	9300	7,0
-01	5К84-2				
-02	5К84-3				
-03	5К84-4				
-04	6К84-1	5800	3500	9300	7,0
-05	6К84-2				
-06	6К84-3				
-07	6К84-4				
-08	7К96-1	7600	2900	10500	7,8
-09	7К96-2				
-10	7К96-3				
-11	7К96-4				
-12	8К96-1	7000	3500	10500	7,8
-13	8К96-2				
-14	8К96-3				
-15	8К96-4				
-16	8К96-5				
-17	9К96-1	6400	4100	10500	7,8
-18	9К96-2				
-19	9К96-3				
-20	9К96-4				

Нач.СКО-1	Власкин		
Н.контр.	Поляков		
Гл.инж.пр.	Григорьев		
Рук.бр.	Акишина		
Инженер	Михеева		
Проверил	Акишина		

1.424.1-5.1-5.00СБ

Колонна средняя 5К84-1...5К84-4, 6К84-1...6К84-4, 7К96-1...7К96-4, 8К96-1...8К96-5, 9К96-1...9К96-4

Сборочный чертеж

Стадия	Масса	Масштаб
Р	См. табл.	—
Лист	Листов 1	

Промстройпроект

https://zavodjbi.com/

https://zavodjbi.com/

Формат	Зона	Поз.	Обозначение	Наименование	Кол.	Примечание
			Документация			
А4			1.424.1-5.1-0.00ТО	Техническое описание		
А3			1.424.1-5.1-6.00СБ	Сборочный чертеж		
А3			1.424.1-5.1-0.00ВМС	Выборка стали		

Формат	Зона	Для исполнения с порядковым номером[1]	Обозначение	Кол.	Примечание
		Переменные данные			
		Сборочные единицы			
		Поз. 1 Каркас пространственный КП174...КП253			
А3		– 00	1.424.1-5.3-6.0.0	1	КП174
А3		– 01	– 01	1	КП175
А3		– 02	– 02	1	КП176
А3		– 03	– 03	1	КП177
А3		– 04	– 04	1	КП178
А3		– 05	– 05	1	КП179
А3		– 06	– 06	1	КП180
А3		– 07	– 07	1	КП181
А3		– 08	– 08	1	КП182
А3		– 09	– 09	1	КП183
А3		– 10	– 10	1	КП184
А3		– 11	– 11	1	КП185

[1] Основное исполнение, не имеющее порядкового номера, обозначено „00"

Взам. инв. № | Подпись и дата | Инв. № подл.

Нач. СКО-1	Власкин		
Н. контр.	Поляков		
Гл. инж. пр.	Григорьев		
Рук. бр.	Акишина		
Инженер	Михеева		
Провер.	Акишина		

1.424.1-5.1-6.00

Колонна средняя
7К84-1...7К84-9, 8К84-1...8К84-16, 10К96-1...10К96-8, 11К96-1...11К96-14, 12К96-1...12К96-16, 8К108-1...8К108-3, 9К108-1...9К108-4, 10К108-1...10К108-10

Стадия	Лист	Листов
Р	1	4

Промстройпроект

https://zavodjbi.com/

https://zavodjbi.com/

Формат	Зона	Для исполнения с порядковым номером	Обозначение	Кол.	Примечание
А3		-12	1.424.1-5.3-6.0.0 -12	1	КП 186
А3		-13	-13	1	КП 187
А3		-14	-14	1	КП 188
А3		-15	-15	1	КП 189
А3		-16	-16	1	КП 190
А3		-17	-17	1	КП 191
А3		-18	-18	1	КП 192
А3		-19	-19	1	КП 193
А3		-20	-20	1	КП 194
А3		-21	-21	1	КП 195
А3		-22	-22	1	КП 196
А3		-23	-23	1	КП 197
А3		-24	-24	1	КП 198
А3		-25	-25	1	КП 199
А3		-26	-26	1	КП 200
А3		-27	-27	1	КП 201
А3		-28	-28	1	КП 202
А3		-29	-29	1	КП 203
А3		-30	-30	1	КП 204
А3		-31	-31	1	КП 205
А3		-32	-32	1	КП 206
А3		-33	-33	1	КП 207
А3		-34	-34	1	КП 208
А3		-35	-35	1	КП 209
А3		-36	-36	1	КП 210
А3		-37	-37	1	КП 211
А3		-38	-38	1	КП 212

Взам. инв. №

Подпись и дата

Инв. № подл.

1.424.1-5.1-6.00

Лист 2

https://zavodjbi.com/

https://zavodjbi.com/

Формат	Зона	Для исполнения с порядковым номером	Обозначение	Кол.	Примечание
А3		– 39	1.424.1-5.3-6.0.0– 39	1	КП 213
А3		– 40	– 40	1	КП 214
А3		– 41	– 41	1	КП 215
А3		– 42	– 42	1	КП 216
А3		– 43	– 43	1	КП 217
А3		– 44	– 44	1	КП 218
А3		– 45	– 45	1	КП 219
А3		– 46	– 46	1	КП 220
А3		– 47	– 47	1	КП 221
А3		– 48	– 48	1	КП 222
А3		– 49	– 49	1	КП 223
А3		– 50	– 50	1	КП 224
А3		– 51	– 51	1	КП 225
А3		– 52	– 52	1	КП 226
А3		– 53	– 53	1	КП 227
А3		– 54	– 54	1	КП 228
А3		– 55	– 55	1	КП 229
А3		– 56	– 56	1	КП 230
А3		– 57	– 57	1	КП 231
А3		– 58	– 58	1	КП 232
А3		– 59	– 59	1	КП 233
А3		– 60	– 60	1	КП 234
А3		– 61	– 61	1	КП 235
А3		– 62	– 62	1	КП 236
А3		– 63	– 63	1	КП 237
А3		– 64	– 64	1	КП 238
А3		– 65	– 65	1	КП 239
А3		– 66	– 66	1	КП 240

https://zavodjbi.com/

https://zavodjbi.com/

Формат	Зона	Для исполнения с порядковым номером	Обозначение	Кол.	Примечание
А3		— 67	1.424.1-5.3-6.0.0 — 67	1	КП 241
А3		— 68	— 68	1	КП 242
А3		— 69	— 69	1	КП 243
А3		— 70	— 70	1	КП 244
А3		— 71	— 71	1	КП 245
А3		— 72	— 72	1	КП 246
А3		— 73	— 73	1	КП 247
А3		— 74	— 74	1	КП 248
А3		— 75	— 75	1	КП 249
А3		— 76	— 76	1	КП 250
А3		— 77	— 77	1	КП 251
А3		— 78	— 78	1	КП 252
А3		— 79	— 79	1	КП 253
			Материал		
			Бетон:		
		-00...-24	М 300	3,0	$м^3$
		-25...-46	М 400	3,4	$м^3$
		-47...-62	М 400	3,3	$м^3$
		-63...-79	М 300	3,7	$м^3$

Взам. инв. № | Подпись и дата | Инв. № подл.

19135-03 23

https://zavodjbi.com/

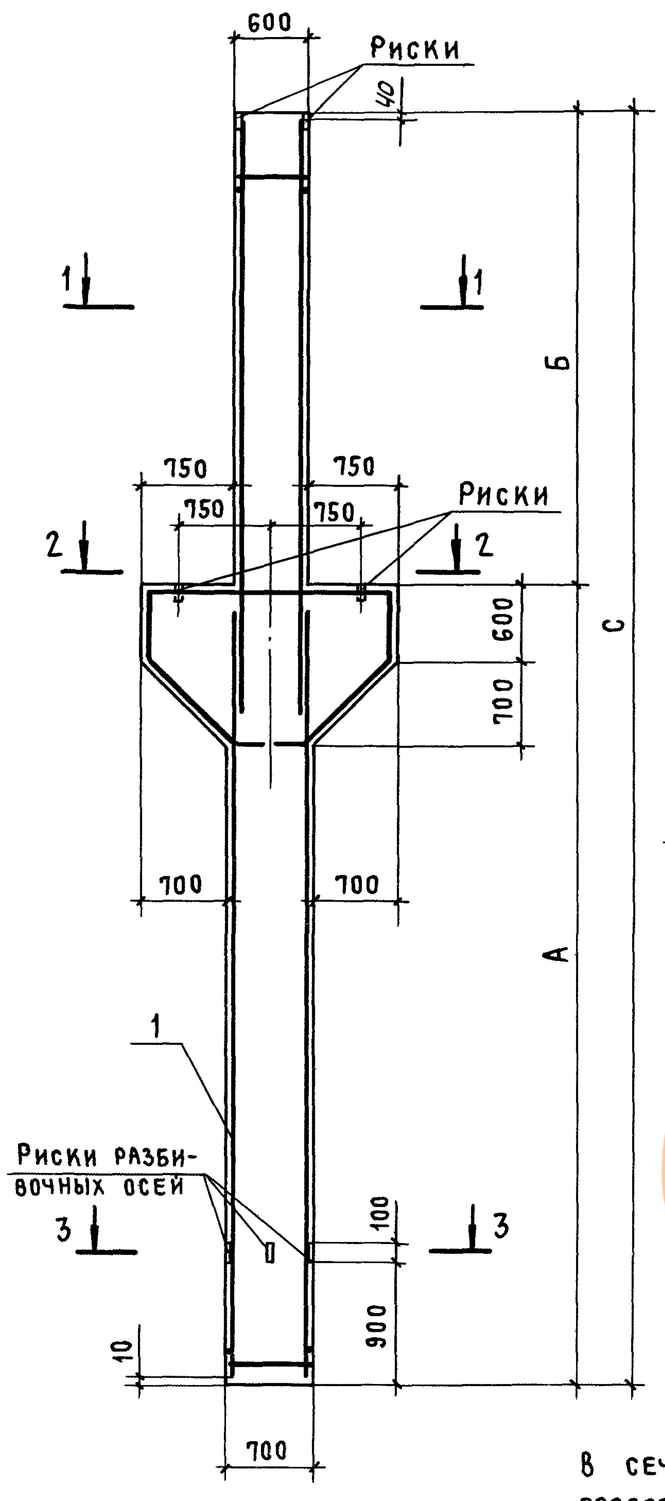

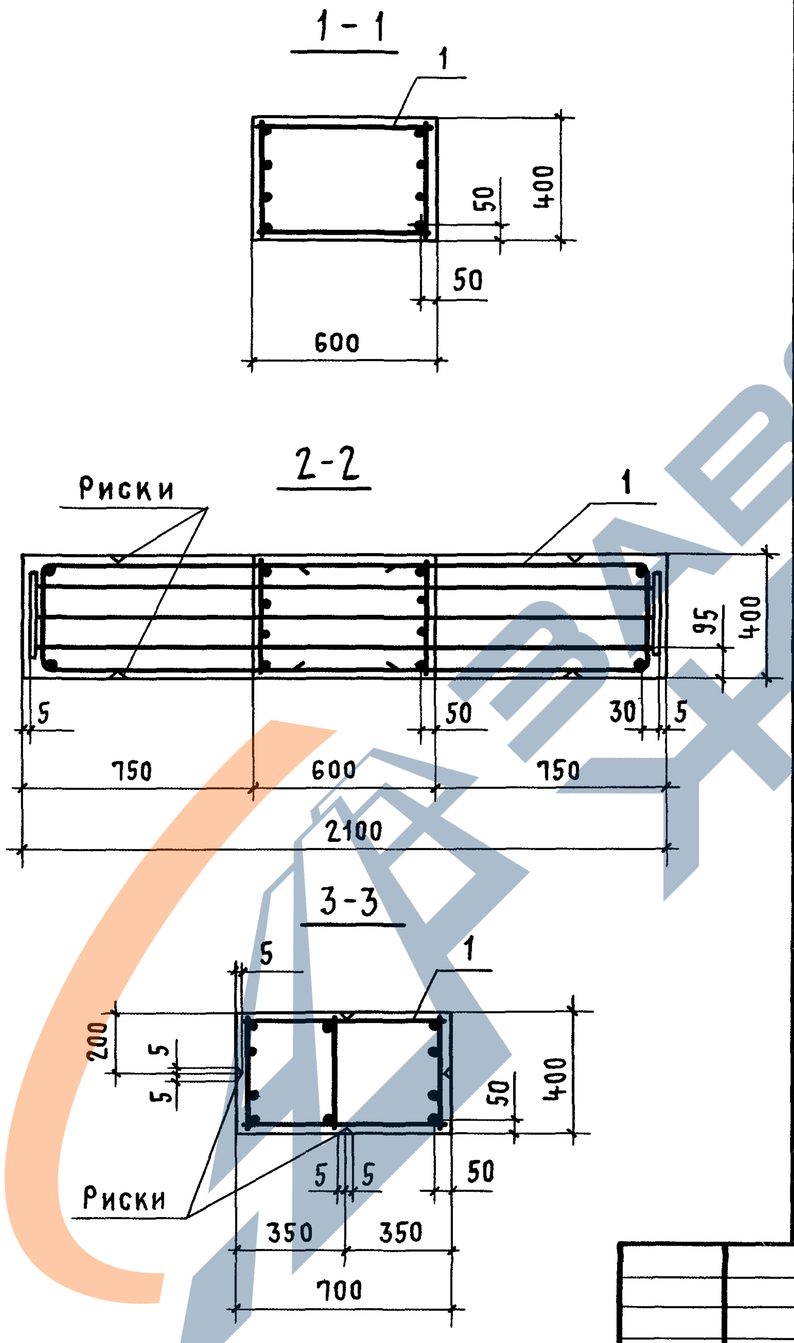

Обозначение	Марка колонны	Размеры, мм А	Б	С	Масса, т
1.424.1-5.1-6.00	7К84-1	6150	3300	9450	7,6
-01	7К84-2				
-02	7К84-3				
-03	7К84-4				
-04	7К84-5				
-05	7К84-6				
-06	7К84-7				
-07	7К84-8				
-08	7К84-9				
-09	8К84-1	5550	3900	9450	7,6
-10	8К84-2				
-11	8К84-3				
-12	8К84-4				
-13	8К84-5				
-14	8К84-6				
-15	8К84-7				
-16	8К84-8				
-17	8К84-9				
-18	8К84-10				
-19	8К84-11				
-20	8К84-12				
-21	8К84-13				
-22	8К84-14				
-23	8К84-15				
-24	8К84-16				

В сечениях 1-1, 2-2, 3-3 количество продольных стержней показано условно.

Нач.СКО-1	Власкин	
Н.контр.	Поляков	
Гл.инж.пр	Григорьев	
Рук.бр.	Акишина	
Инженер	Михеева	
Проверил	Акишина	

1.424.1-5.1-6.00СБ

Колонна средняя
7К84-1...7К84-9, 8К84-1...8К84-16, 10К96-1...10К96-8, 11К96-1...11К96-14, 12К96-1...12К96-16, 8К108-1...8К108-3, 9К108-1...9К108-4, 10К108-1...10К108-10
Сборочный чертеж

Стадия	Масса	Масштаб
Р	См. табл.	—
Лист 1	Листов 3	

Промстройпроект

https://zavodjbi.com/

Обозначение	Марка колонны	Размеры, мм			Масса, т	Примечание
		А	Б	С		
1.424.1-5.1-6.00-25	10К96-1	7350	3300	10650	8,5	
-26	10К96-2					
-27	10К96-3					
-28	10К96-4					
-29	10К96-5					
-30	10К96-6					
-31	10К96-7					
-32	10К96-8					
-33	11К96-1	6750	3900	10650	8,4	
-34	11К96-2					
-35	11К96-3					
-36	11К96-4					
-37	11К96-5					
-38	11К96-6					
-39	11К96-7					
-40	11К96-8					
-41	11К96-9					
-42	11К96-10					
-43	11К96-11					
-44	11К96-12					
-45	11К96-13					
-46	11К96-14					
-47	12К96-1	6150	4500	10650	8,3	
-48	12К96-2					
-49	12К96-3					
-50	12К96-4					
-51	12К96-5					
-52	12К96-6					
-53	12К96-7					
-54	12К96-8					

https://zavodjbi.com/

https://zavodjbi.com/

Обозначение	Марка колонны	Размеры, мм			Масса, т	Примечание
		А	Б	С		
1.424.1-5.1-6.00 – 55	12К96-9	6150	4500	10650	8,3	
– 56	12К96-10					
– 57	12К96-11					
– 58	12К96-12					
– 59	12К96-13					
– 60	12К96-14					
– 61	12К96-15					
– 62	12К96-16					
– 63	8К108-1	8950	2900	11850	9,3	
– 64	8К108-2					
– 65	8К108-3					
– 66	9К108-1	8350	3500	11850	9,3	
– 67	9К108-2					
– 68	9К108-3					
– 69	9К108-4					
– 70	10К108-1	7750	4100	11850	9,2	
– 71	10К108-2					
– 72	10К108-3					
– 73	10К108-4					
– 74	10К108-5					
– 75	10К108-6					
– 76	10К108-7					
– 77	10К108-8					
– 78	10К108-9					
– 79	10К108-10					

Взам. инв. №

Подпись и дата

Инв. № подл.

https://zavodjbi.com/

https://zavodjbi.com/

Формат	Зона	Поз.	Обозначение	Наименование	Кол.	Примечание
			Документация			
А4			1.424.1-5.1-0.00ТО	Техническое описание		
А3			1.424.1-5.1-7.00СБ	Сборочный чертеж		
А3			1.424.1-5.1-0.00ВМС	Выборка стали		

Формат	Зона	Для исполнения с порядковым номером[1]	Обозначение	Кол.	Примечание
		Переменные данные			
		Сборочные единицы			
		Поз. 1 Каркас пространственный КП254... КП281			
А3		— 00	1.424.1-5.3-7.0.0	1	КП254
А3		— 01	— 01	1	КП255
А3		— 02	— 02	1	КП256
А3		— 03	— 03	1	КП257
А3		— 04	— 04	1	КП258
А3		— 05	— 05	1	КП259
А3		— 06	— 06	1	КП260
А3		— 07	— 07	1	КП261
А3		— 08	— 08	1	КП262
А3		— 09	— 09	1	КП263
А3		— 10	— 10	1	КП264
А3		— 11	— 11	1	КП265

1. Основное исполнение, не имеющее порядкового номера, обозначено „00"

Взам. инв. № | Подпись и дата | Инв. № подл.

Нач. СКО-1	Власкин		
Н. контр.	Поляков		
Гл. инж. пр.	Григорьев		
Рук. бр.	Акншина		
Инженер	Михеева		
Проверил	Акншина		

1.424.1-5.1-7.00

Колонна средняя
9К84-1...9К84-4, 10К84-1...10К84-8,
13К96-1...13К96-3, 14К96-1...14К96-7,
15К96-1...15К96-6

Стадия	Лист	Листов
Р	1	2

Промстройпроект

https://zavodjbi.com/

https://zavodjbi.com/

Формат	Зона	Для исполнения с порядковым номером	Обозначение	Кол.	Примечание
А3		-12	1.424.1-5.3-7.0.0 -12	1	КП 266
А3		-13	-13	1	КП 267
А3		-14	-14	1	КП 268
А3		-15	-15	1	КП 269
А3		-16	-16	1	КП 270
А3		-17	-17	1	КП 271
А3		-18	-18	1	КП 272
А3		-19	-19	1	КП 273
А3		-20	-20	1	КП 274
А3		-21	-21	1	КП 275
А3		-22	-22	1	КП 276
А3		-23	-23	1	КП 277
А3		-24	-24	1	КП 278
А3		-25	-25	1	КП 279
А3		-26	-26	1	КП 280
А3		-27	-27	1	КП 281
			Материал		
			Бетон:		
		-00...-11	М 300	2,9	$м^3$
		-12...-14	М 400	3,3	$м^3$
		-15...-27	М 400	3,2	$м^3$

Взам. инв. №

Подпись и дата

Инв. № подл.

https://zavodjbi.com/

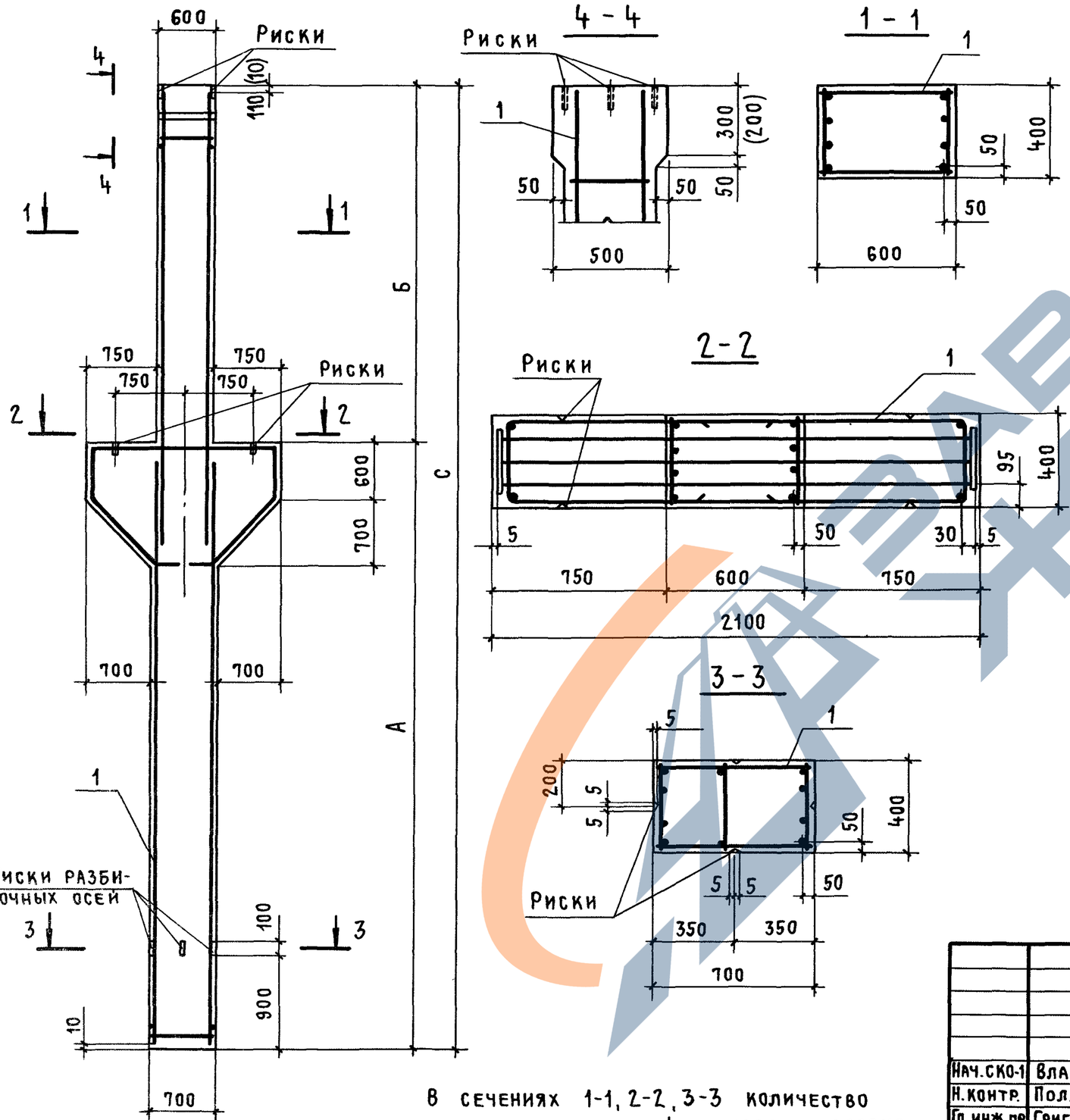

Обозначение	Марка колонны	Размеры, мм			Масса, т
		А	Б	С	
1.424.1-5.1-7.00	9К84-1	6150	2700 (2600)	8850 (8750)	7,3
-01	9К84-2				
-02	9К84-3				
-03	9К84-4				
-04	10К84-1	5550	3300 (3200)	8850 (8750)	7,2
-05	10К84-2				
-06	10К84-3				
-07	10К84-4				
-08	10К84-5				
-09	10К84-6				
-10	10К84-7				
-11	10К84-8				
-12	13К96-1	7350	2700 (2600)	10050 (9950)	8,1
-13	13К96-2				
-14	13К96-3				

В скобках приведены параметры укороченных на 100мм колонн, предназначенных для применения железобетонных подстропильных конструкций с высотой на опоре 700мм.

В сечениях 1-1, 2-2, 3-3 количество продольных стержней показано условно

Нач.СКО-1	Власкин	
Н.контр.	Поляков	
Гл.инж.пр.	Григорьев	
Рук.бр.	Акишина	
Инженер	Михеева	
Проверил	Акишина	

1.424.1-5.1-7.00СБ

Колонна средняя
9К84-1...9К84-4, 10К84-1...10К84-8, 13К96-1...13К96-3, 14К96-1...14К96-1, 15К96-1...15К96-6
Сборочный чертеж

Стадия	Масса	Масштаб
Р	См. табл.	—
Лист 1	Листов 2	

Промстройпроект

Инв.№ подл. | Подпись и дата | Взам.инв.№

https://zavodjbi.com/

Обозначение	Марка колонны	Размеры, мм			Масса, т	Примечание
		А	Б	С		
1.424.1-5.1-7.00-15	14К96-1	6750	3300 (3200)	10050 (9950)	8,1	
-16	14К96-2					
-17	14К96-3					
-18	14К96-4					
-19	14К96-5					
-20	14К96-6					
-21	14К96-7					
-22	15К96-1	6150	3900 (3800)	10050 (9950)	8,0	
-23	15К96-2					
-24	15К96-3					
-25	15К96-4					
-26	15К96-5					
-27	15К96-6					

Инв. № подл. | Подпись и дата | Взам. инв. №

https://zavodjbi.com/

https://zavodjbi.com/

Формат	Зона	Поз.	Обозначение	Наименование	Кол.	Примечание
			Документация			
А4			1.424.1-5.1-0.00ТО	Техническое описание		
А3			1.424.1-5.1-8.00СБ	Сборочный чертеж		
А3			1.424.1-5.1-0.00ВМС	Выборка стали		

Формат	Зона	Для исполнения с порядковым номером [1]	Обозначение	Кол.	Примечание
		Переменные данные			
		Сборочные единицы			
		Поз. 1 Каркас пространственный КП 282... КП 339			
А3		— 00	1.424.1-5.3-8.0.0	1	КП 282
А3		— 01	— 01	1	КП 283
А3		— 02	— 02	1	КП 284
А3		— 03	— 03	1	КП 285
А3		— 04	— 04	1	КП 286
А3		— 05	— 05	1	КП 287
А3		— 06	— 06	1	КП 288
А3		— 07	— 07	1	КП 289
А3		— 08	— 08	1	КП 290
А3		— 09	— 09	1	КП 291
А3		— 10	— 10	1	КП 292
А3		— 11	— 11	1	КП 293

[1] Основное исполнение, не имеющее порядкового номера, обозначено „00"

Взам. инв. № | Подпись и дата | Инв. № подл.

Нач. СКО-1	Власкин		
Н. контр.	Поляков		
Гл. инж. пр.	Григорьев		
Рук. бр.	Акишина		
Инженер	Михеева		
Провер.	Акишина		

1.424.1-5.1-8.00

Колонна средняя

11К108-1... 11К108-10, 12К108-1... 12К108-16, 13К108-1... 13К108-32

Стадия	Лист	Листов
Р	1	3

ПРОМСТРОЙПРОЕКТ

https://zavodjbi.com/

https://zavodjbi.com/

Формат	Зона	Для исполнения с порядковым номером	Обозначение	Кол.	Примечание
А3		-12	1.424.1-5.3-8.0.0-12	1	КП 294
А3		-13	-13	1	КП 295
А3		-14	-14	1	КП 296
А3		-15	-15	1	КП 297
А3		-16	-16	1	КП 298
А3		-17	-17	1	КП 299
А3		-18	-18	1	КП 300
А3		-19	-19	1	КП 301
А3		-20	-20	1	КП 302
А3		-21	-21	1	КП 303
А3		-22	-22	1	КП 304
А3		-23	-23	1	КП 305
А3		-24	-24	1	КП 306
А3		-25	-25	1	КП 307
А3		-26	-26	1	КП 308
А3		-27	-27	1	КП 309
А3		-28	-28	1	КП 310
А3		-29	-29	1	КП 311
А3		-30	-30	1	КП 312
А3		-31	-31	1	КП 313
А3		-32	-32	1	КП 314
А3		-33	-33	1	КП 315
А3		-34	-34	1	КП 316
А3		-35	-35	1	КП 317
А3		-36	-36	1	КП 318
А3		-37	-37	1	КП 319
А3		-38	-38	1	КП 320
А3		-39	-39	1	КП 321

https://zavodjbi.com/

https://zavodjbi.com/

Формат	Зона	Для исполнения с порядковым номером	Обозначение	Кол.	Примечание
А3		— 40	1.424.1-5.3-8.0.0 — 40	1	КП322
А3		— 41	— 41	1	КП323
А3		— 42	— 42	1	КП324
А3		— 43	— 43	1	КП325
А3		— 44	— 44	1	КП326
А3		— 45	— 45	1	КП327
А3		— 46	— 46	1	КП328
А3		— 47	— 47	1	КП329
А3		— 48	— 48	1	КП330
А3		— 49	— 49	1	КП331
А3		— 50	— 50	1	КП332
А3		— 51	— 51	1	КП333
А3		— 52	— 52	1	КП334
А3		— 53	— 53	1	КП335
А3		— 54	— 54	1	КП336
А3		— 55	— 55	1	КП337
А3		— 56	— 56	1	КП338
А3		— 57	— 57	1	КП339
		Материал			
			Бетон:		
		-00...-25	М400	4,0	$м^3$
		-26...-57	М400	3,9	$м^3$

Взам. инв. № | Подпись и дата | Инв. № подл.

https://zavodjbi.com/

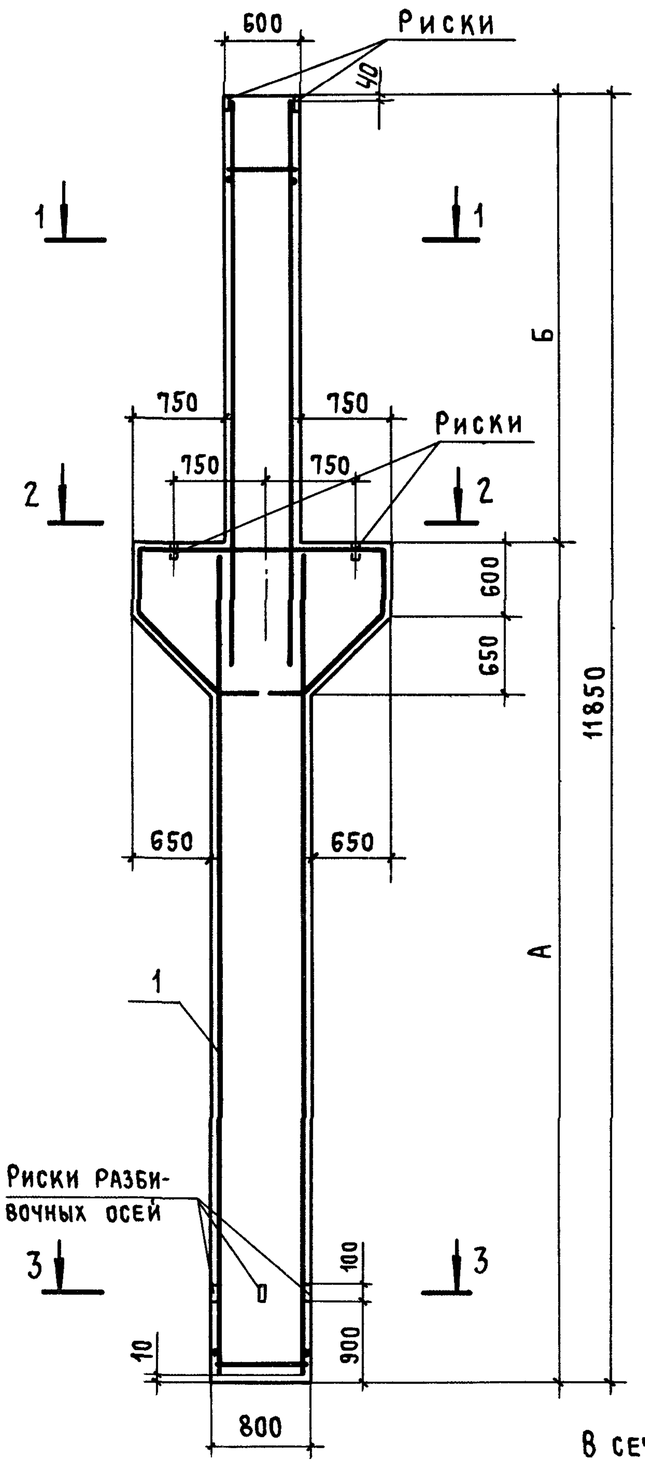

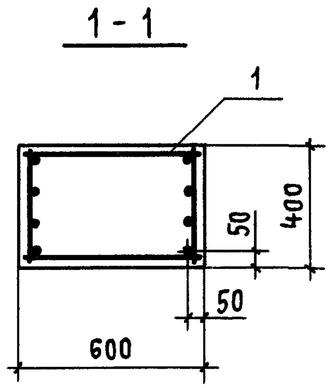

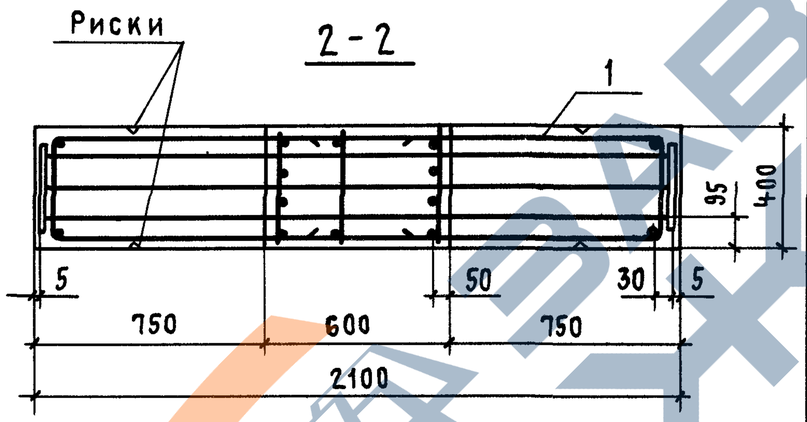

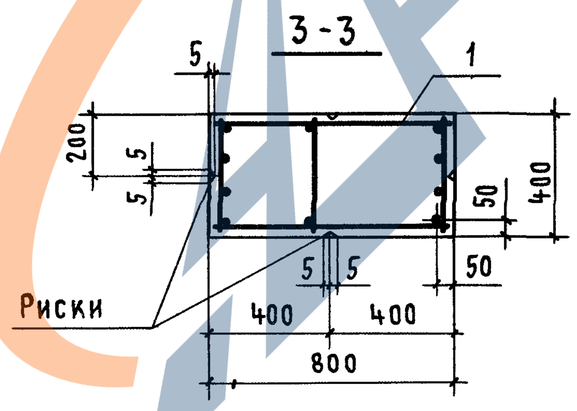

В сечениях 1-1,2-2,3-3 количество продольных стержней показано условно

Обозначение	Марка колонны	Размеры, мм А	Размеры, мм Б	Размеры, мм	Масса, т
1.424.1-5.1-8.00	11К108-1	8550	3300		10,0
-01	11К108-2				
-02	11К108-3				
-03	11К108-4				
-04	11К108-5				
-05	11К108-6				
-06	11К108-7				
-07	11К108-8				
-08	11К108-9				
-09	11К108-10				
-10	12К108-1	7950	3900		9,9
-11	12К108-2				
-12	12К108-3				
-13	12К108-4				
-14	12К108-5				
-15	12К108-6				
-16	12К108-7				
-17	12К108-8				
-18	12К108-9				
-19	12К108-10				

Нач.СКО-1	Власкин	
Н.контр.	Поляков	
Гл.инж.пр.	Григорьев	
Рук.бр.	Акишина	
Инженер	Михеева	
Проверил	Акишина	

1.424.1-5.1-8.00СБ

Колонна средняя
11К108-1...11К108-10, 12К108-1...
12К108-16, 13К108-1... 13К108-32
Сборочный чертеж

Стадия	Масса	Масштаб
Р	См. табл.	—
Лист 1	Листов 3	

ПРОМСТРОЙПРОЕКТ

Инв.№ подл. | Подпись и дата | Взам.инв.№

https://zavodjbi.com/

https://zavodjbi.com/

Обозначение	Марка колонны	Размеры, мм			Масса, т	Примечание
		А	Б			
1.424.1-5.1-8.00 — 20	12 К 108-11	7950	3900		9,9	
— 21	12 К 108-12					
— 22	12 К 108-13					
— 23	12 К 108-14					
— 24	12 К 108-15					
— 25	12 К 108-16					
— 26	13 К 108-1	7350	4500		9,8	
— 27	13 К 108-2					
— 28	13 К 108-3					
— 29	13 К 108-4					
— 30	13 К 108-5					
— 31	13 К 108-6					
— 32	13 К 108-7					
— 33	13 К 108-8					
— 34	13 К 108-9					
— 35	13 К 108-10					
— 36	13 К 108-11					
— 37	13 К 108-12					
— 38	13 К 108-13					
— 39	13 К 108-14					
— 40	13 К 108-15					
— 41	13 К 108-16					
— 42	13 К 108-17					
— 43	13 К 108-18					
— 44	13 К 108-19					
— 45	13 К 108-20					
— 46	13 К 108-21					
— 47	13 К 108-22					

https://zavodjbi.com/

https://zavodjbi.com/

Обозначение	Марка колонны	Размеры, мм			Масса, т	Примечание
		А	Б			
1.424.1-5.1-8.00 — 48	13 К 108-23	7350	4500		9,8	
— 49	13 К 108-24					
— 50	13 К 108-25					
— 51	13 К 108-26					
— 52	13 К 108-27					
— 53	13 К 108-28					
— 54	13 К 108-29					
— 55	13 К 108-30					
— 56	13 К 108-31					
— 57	13 К 108-32					

Инв № подл | Подпись и дата | Взам инв №

https://zavodjbi.com/

https://zavodjbi.com/

Формат	Зона	Поз.	Обозначение	Наименование	Кол.	Примечание
			Документация			
А4			1.424.1-5.1-0.00ТО	Техническое описание		
А3			1.424.1-5.1-9.00СБ	Сборочный чертеж		
А3			1.424.1-5.1-0.00ВМС	Выборка стали		

Формат	Зона	Для исполнения с порядковым номером[1]	Обозначение	Кол.	Примечание
		Переменные данные			
		Сборочные единицы			
		Поз. 1 Каркас пространственный КП340...КП364			
А3		— 00	1.424.1-5.3-9.0.0	1	КП340
А3		— 01	— 01	1	КП341
А3		— 02	— 02	1	КП342
А3		— 03	— 03	1	КП343
А3		— 04	— 04	1	КП344
А3		— 05	— 05	1	КП345
А3		— 06	— 06	1	КП346
А3		— 07	— 07	1	КП347
А3		— 08	— 08	1	КП348
А3		— 09	— 09	1	КП349
А3		— 10	— 10	1	КП350
А3		— 11	— 11	1	КП351

[1] Основное исполнение, не имеющее порядкового номера, обозначено „00"

Взам. инв. № | Подпись и дата | Инв. № подл.

Нач. СКО 1	Власкин		1.424.1-5.1-9.00
Н. контр.	Поляков		Колонна средняя 14К108-1...14К108-3, 15К108-1...15К108-7, 16К108-1...16К108-15
Гл. инж. пр.	Григорьев		Стадия: Р; Лист: 1; Листов: 2
Рук. бр.	Акишина		Промстройпроект
Инжен.	Михеева		
Провер.	Акишина		

https://zavodjbi.com/

https://zavodjbi.com/

Формат	Зона	Для исполнения с порядковым номером	Обозначение	Кол.	Примечание
А3		— 12	1.424.1-5.3-9.0.0 — 12	1	КП 352
А3		— 13	— 13	1	КП 353
А3		— 14	— 14	1	КП 354
А3		— 15	— 15	1	КП 355
А3		— 16	— 16	1	КП 356
А3		— 17	— 17	1	КП 357
А3		— 18	— 18	1	КП 358
А3		— 19	— 19	1	КП 359
А3		— 20	— 20	1	КП 360
А3		— 21	— 21	1	КП 361
А3		— 22	— 22	1	КП 362
А3		— 23	— 23	1	КП 363
А3		— 24	— 24	1	КП 364
			Материал		
			Бетон:		
		— 00... — 02	М 400	3,9	$м^3$
		— 03... — 24	М 400	3,8	$м^3$

Взам. инв. №

Подпись и дата

Инв. № подл.

https://zavodjbi.com/

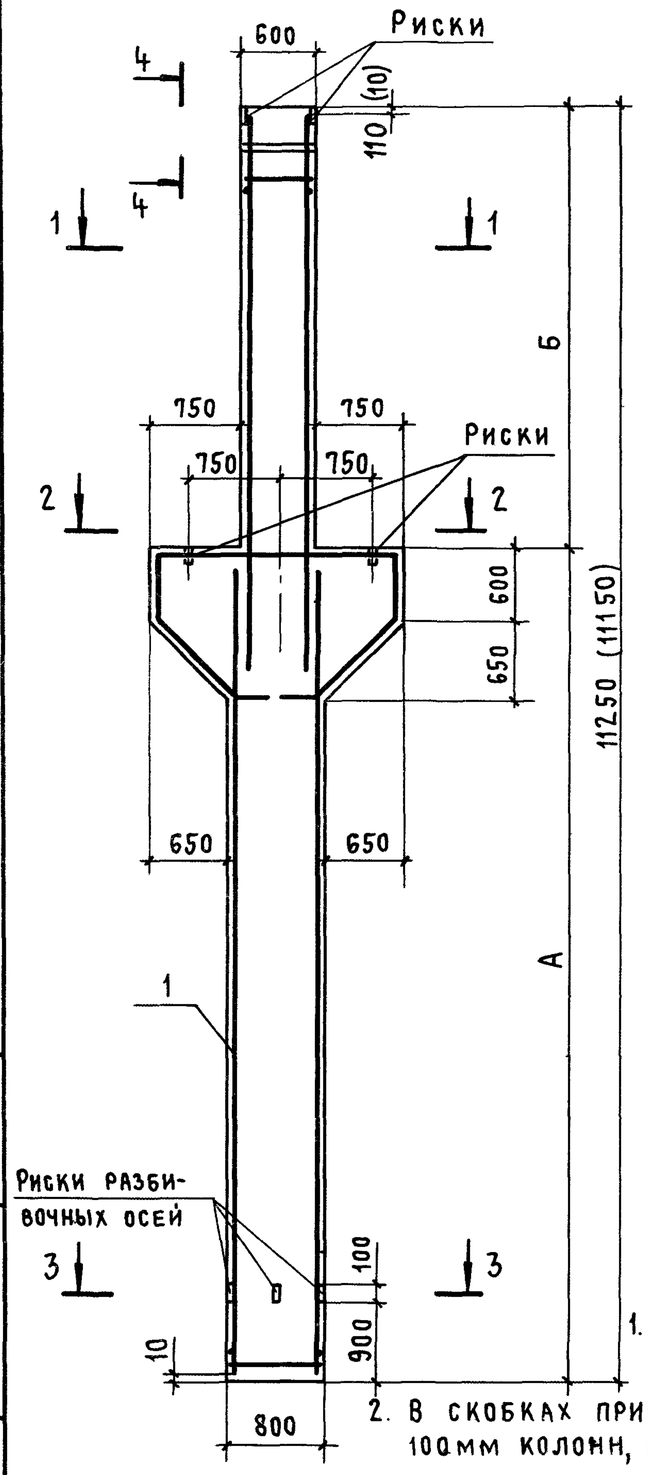

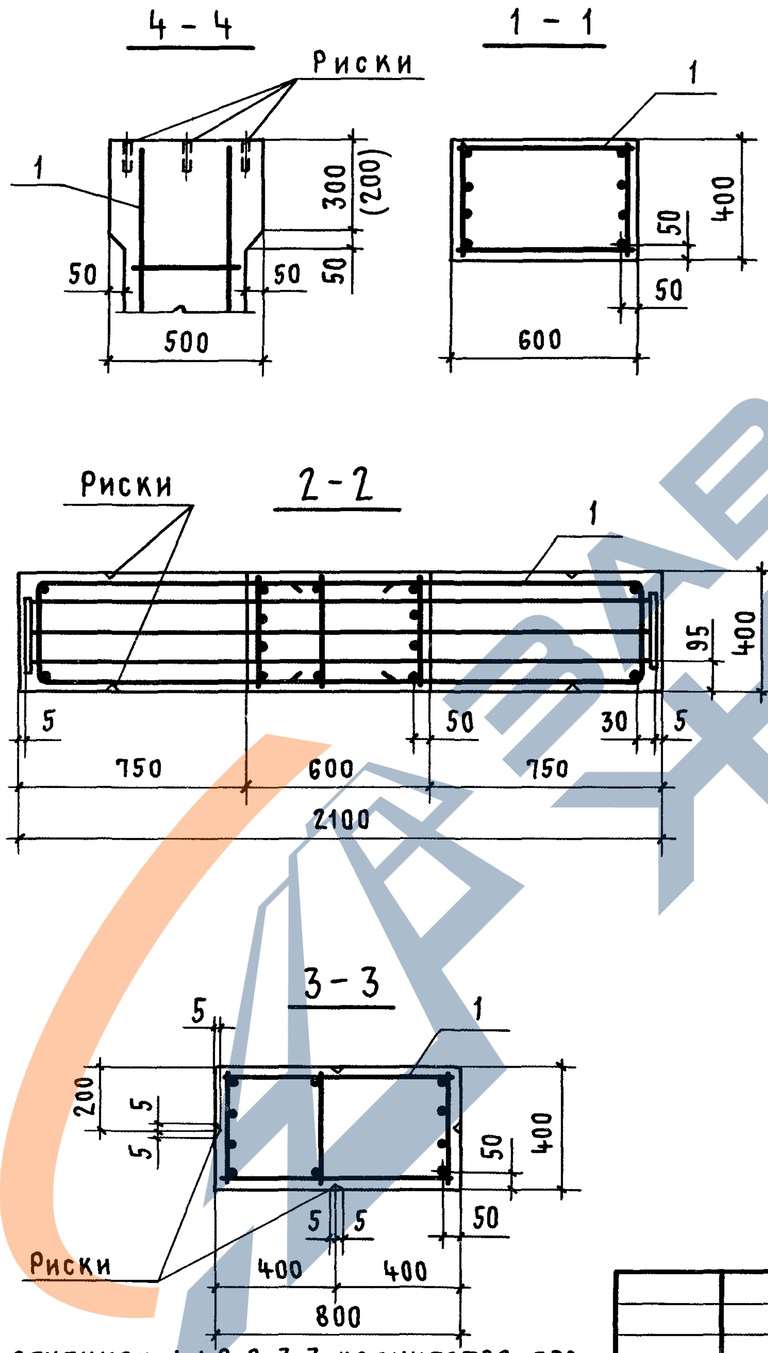

1. В СЕЧЕНИЯХ 1-1, 2-2, 3-3 КОЛИЧЕСТВО ПРОДОЛЬНЫХ СТЕРЖНЕЙ ПОКАЗАНО УСЛОВНО.

2. В СКОБКАХ ПРИВЕДЕНЫ ПАРАМЕТРЫ УКОРОЧЕННЫХ НА 100 ММ КОЛОНН, ПРЕДНАЗНАЧЕННЫХ ДЛЯ ОПИРАНИЯ НА НИХ ЖЕЛЕЗОБЕТОННЫХ ПОДСТРОПИЛЬНЫХ КОНСТРУКЦИЙ С ВЫСОТОЙ НА ОПОРЕ 700 ММ.

Обозначение	Марка колонны	Размеры, мм А	Размеры, мм Б		Масса, т
1.424.1-5.1-9.00	14К108-1	8550	2700 (2600)		9,7
-01	14К108-2				
-02	14К108-3				
-03	15К108-1	7950	3300 (3200)		9,6
-04	15К108-2				
-05	15К108-3				
-06	15К108-4				
-07	15К108-5				
-08	15К108-6				
-09	15К108-7				
-10	16К108-1	7350	3900 (3800)		9,5
-11	16К108-2				
-12	16К108-3				
-13	16К108-4				
-14	16К108-5				
-15	16К108-6				
-16	16К108-7				
-17	16К108-8				
-18	16К108-9				
-19	16К108-10				
-20	16К108-11				
-21	16К108-12				
-22	16К108-13				
-23	16К108-14				
-24	16К108-15				

Нач.СКО-1	Власкин	
Н.контр.	Поляков	
Гл.инж.пр.	Григорьев	
Рук.бр.	Акишина	
Инженер	Михеева	
Проверил	Акишина	

1.424.1-5.1-9.00 СБ

Колонна средняя 14К108-1...14К108-3, 15К108-1...15К108-7, 16К108-1...16К108-15
Сборочный чертеж

Стадия	Масса	Масштаб
Р	См. табл.	—
Лист	Листов 1	

ПРОМСТРОЙПРОЕКТ

Инв. № подл. | Подпись и дата | Взам. инв. №

https://zavodjbi.com/

https://zavodjbi.com/

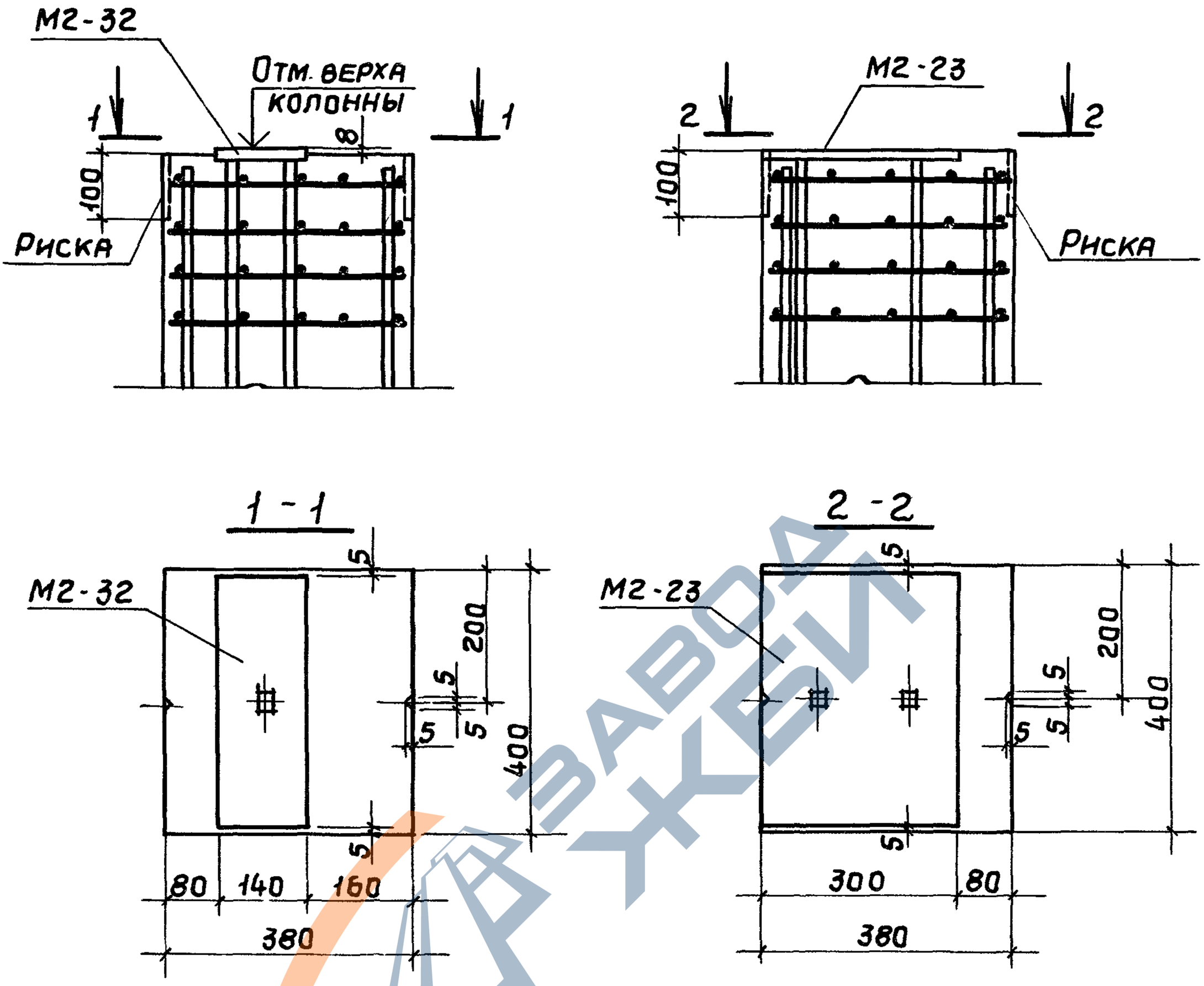

Инв. № подл.	Подпись и дата	Взам. инв. №		1.424.1-5.1-0.01		
			Нач. СКО-1 Власкин	Пример установки закладных изделий М2-23, М2-32 в колоннах крайнего ряда при привязке „0"	Стадия: Р	Лист	Листов: 1
			Гл. инж. пр. Григорьев		ПРОМСТРОЙПРОЕКТ		
			Рук. бр. Акишина				

https://zavodjbi.com/

https://zavodjbi.com/

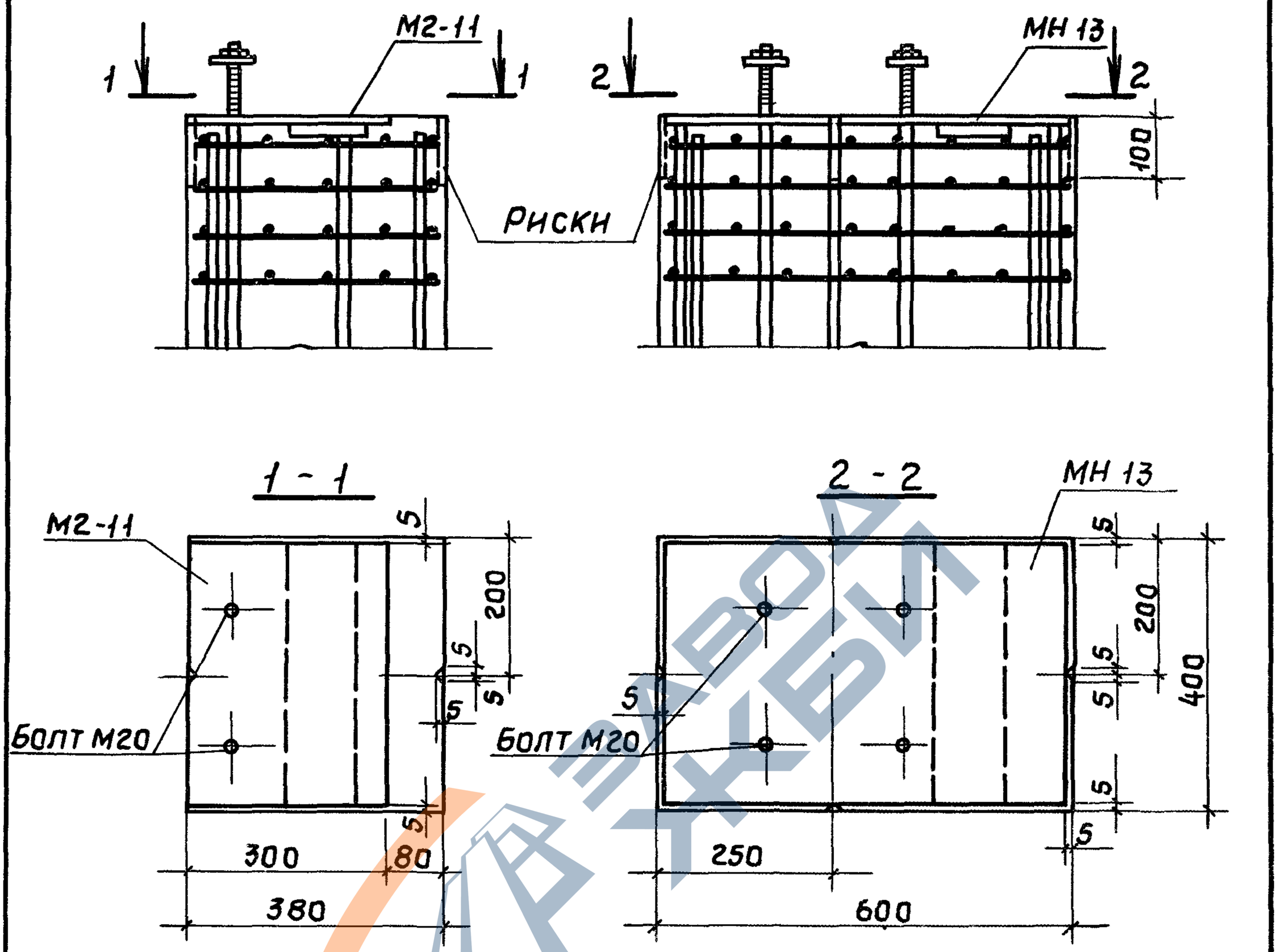

				1.424.1-5.1-0.02		
Нач.СКО-1	Власкин			Пример установки закладных изделий М2-11, МН13 в колоннах крайнего ряда при привязке „0" и „250"	Стадия	Лист	Листов
					Р		1
Гл.инж.пр.	Григорьев				Промстройпроект		
Рук.бр.	Акишина						

Инв.№ подл. | Подпись и дата | Взам.инв.№

https://zavodjbi.com/

https://zavodjbi.com/

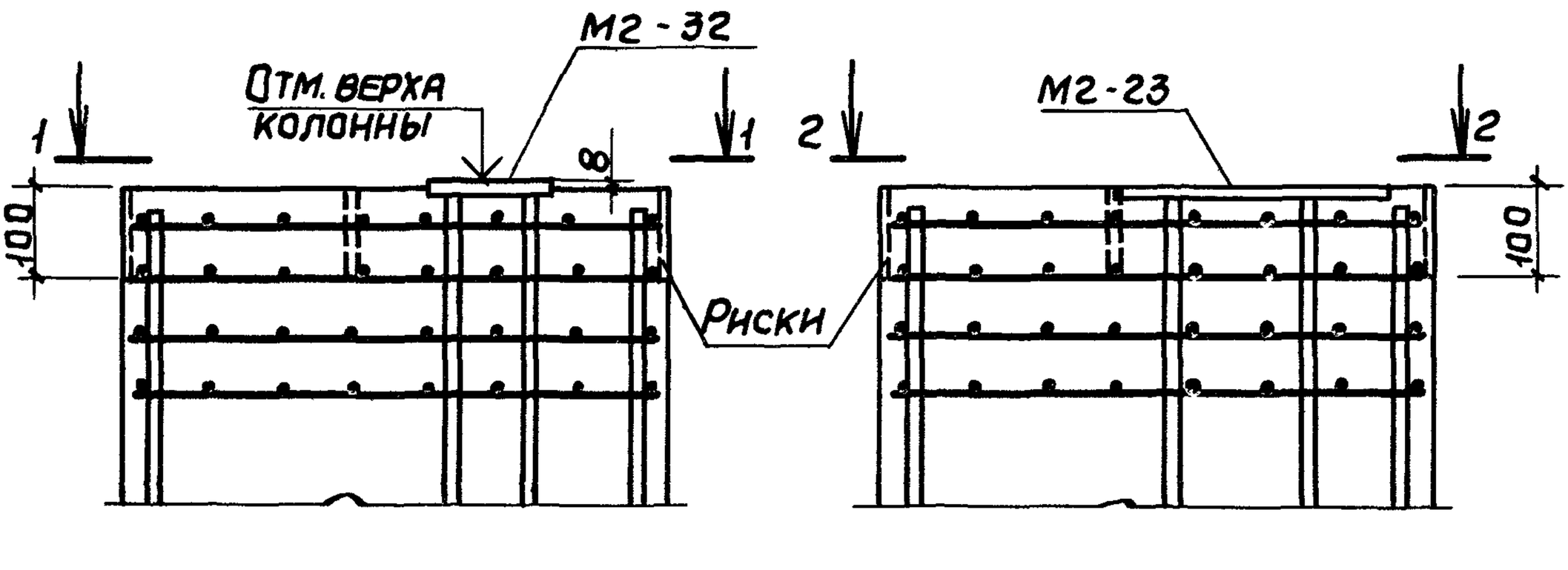

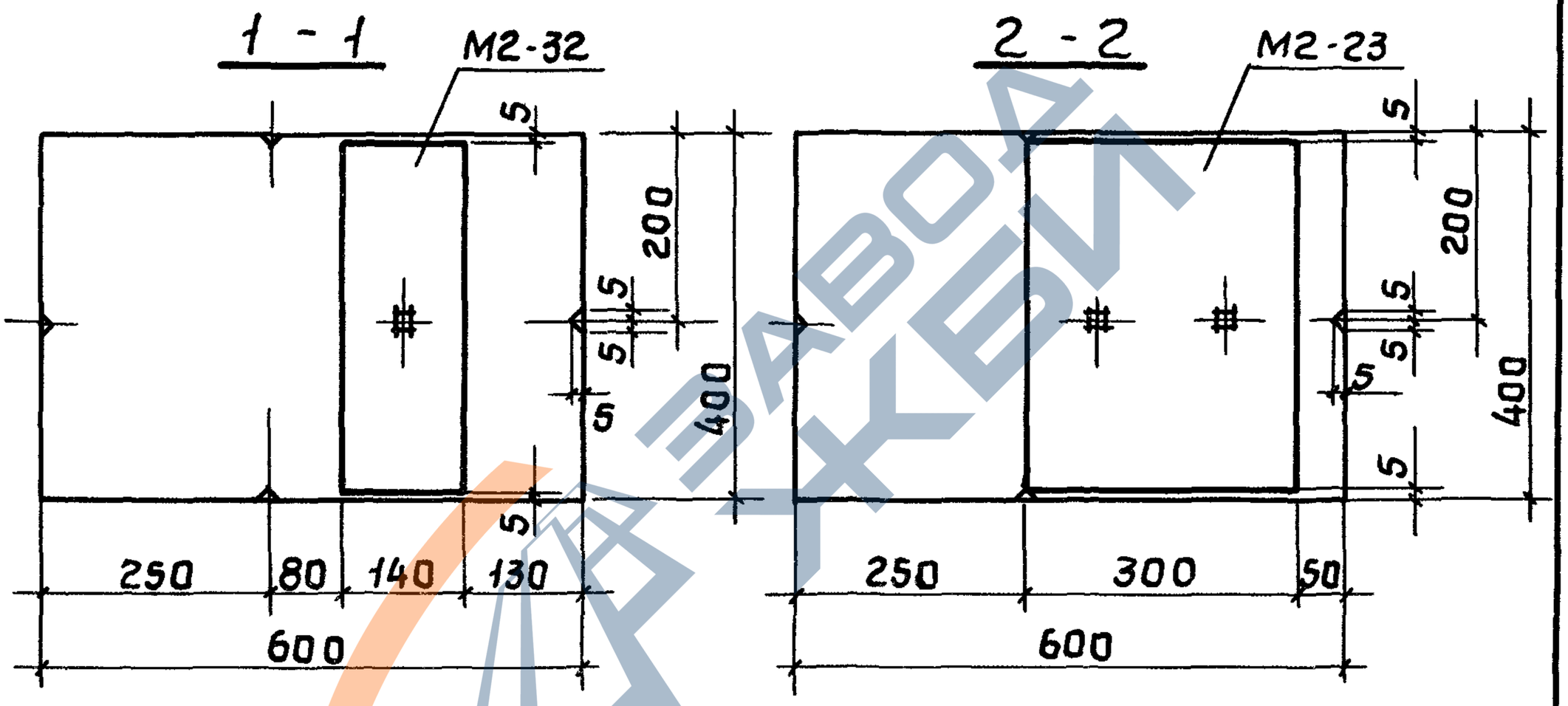

Нач.СКО-1	Власкин		
Гл.инж.пр.	Григорьев		
Рук.бриг.	Акишина		

1.424.1-5.1-0.03

Пример установки закладных изделий М2-23, М2-32 в колоннах крайнего ряда при привязке „250"

Стадия	Лист	Листов
Р		1

Промстройпроект

https://zavodjbi.com/

https://zavodjbi.com/

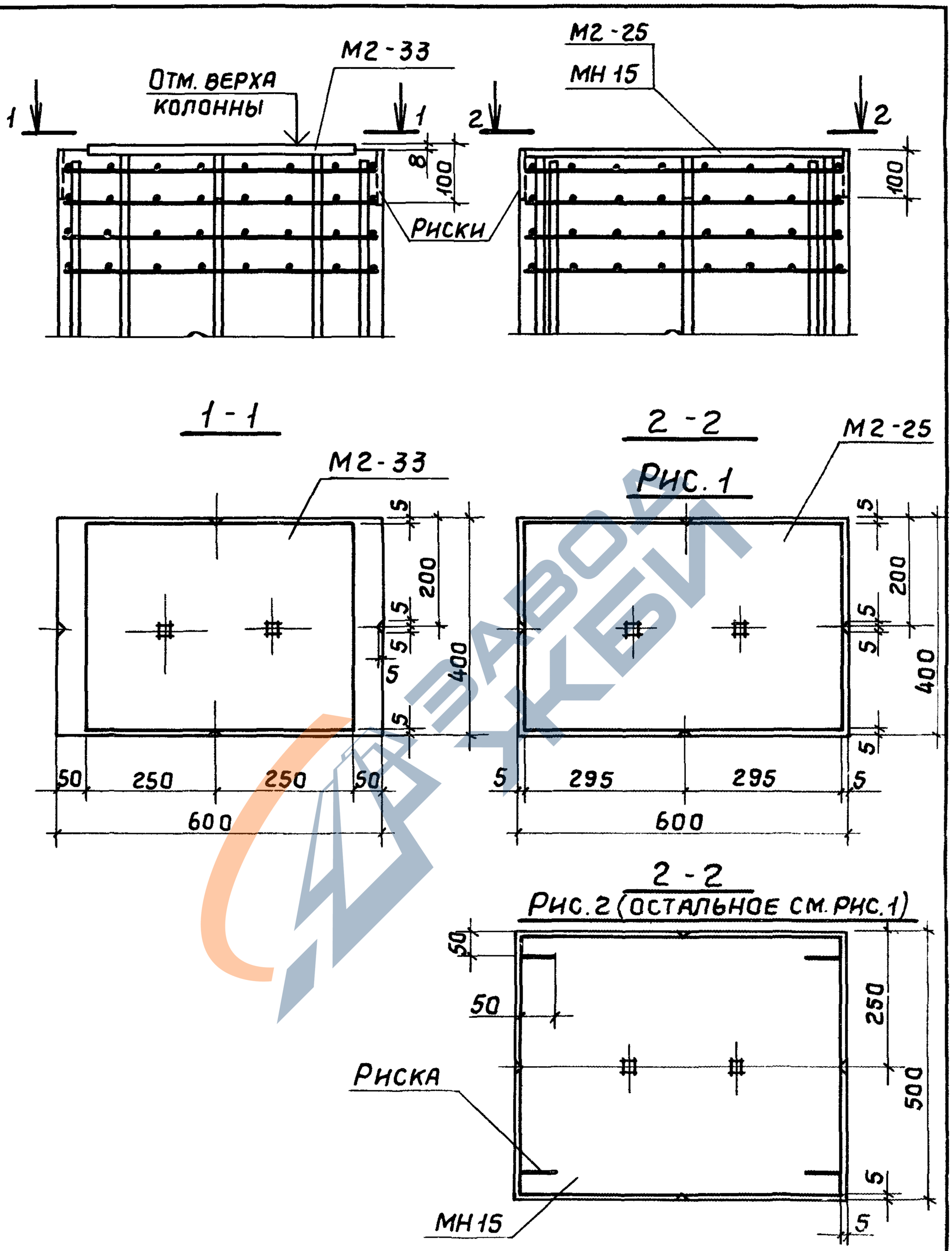

Нач. СКО-1	Власкин			1.424.1-5.1-0.04
Гл. инж. пр.	Григорьев			Пример установки закладных изделий МН15, М2-25, М2-33 в колоннах среднего ряда
Рук. бр.	Акишина			Стадия: Р; Лист: ; Листов: 1
				Промстройпроект

Взам. инв. №

Подпись и дата

Инв. № подл.

https://zavodjbi.com/

https://zavodjbi.com/

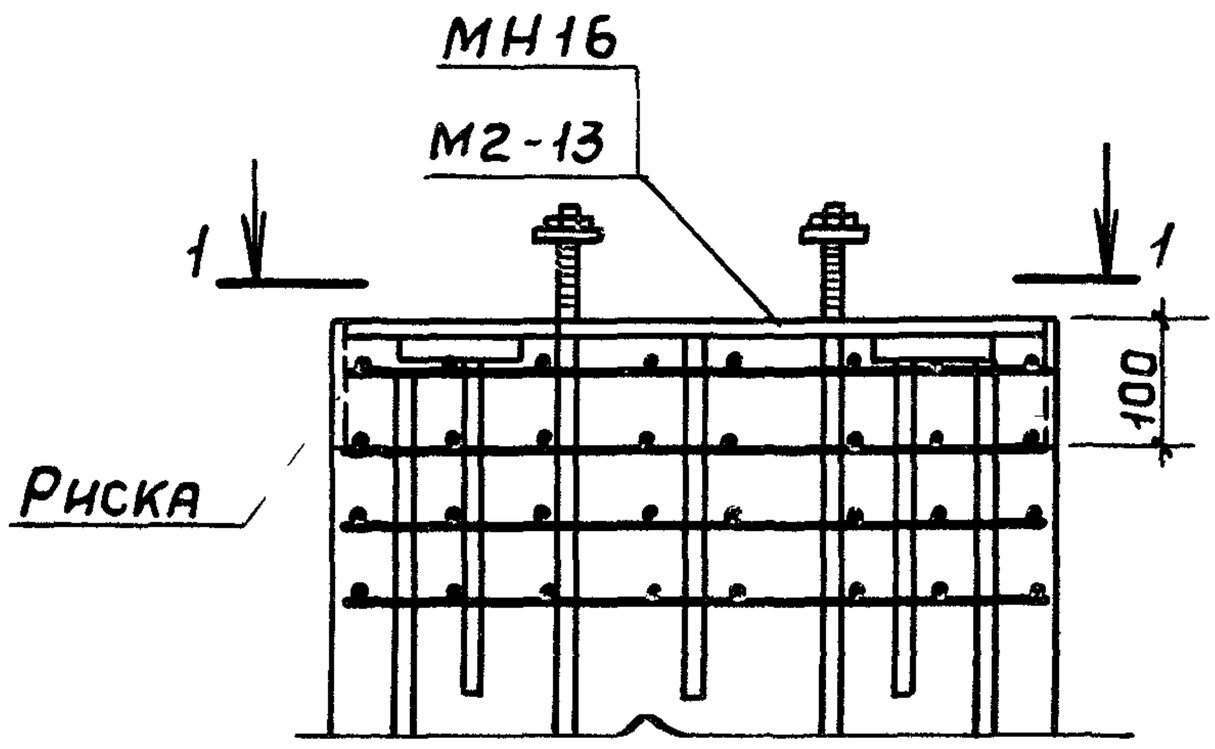

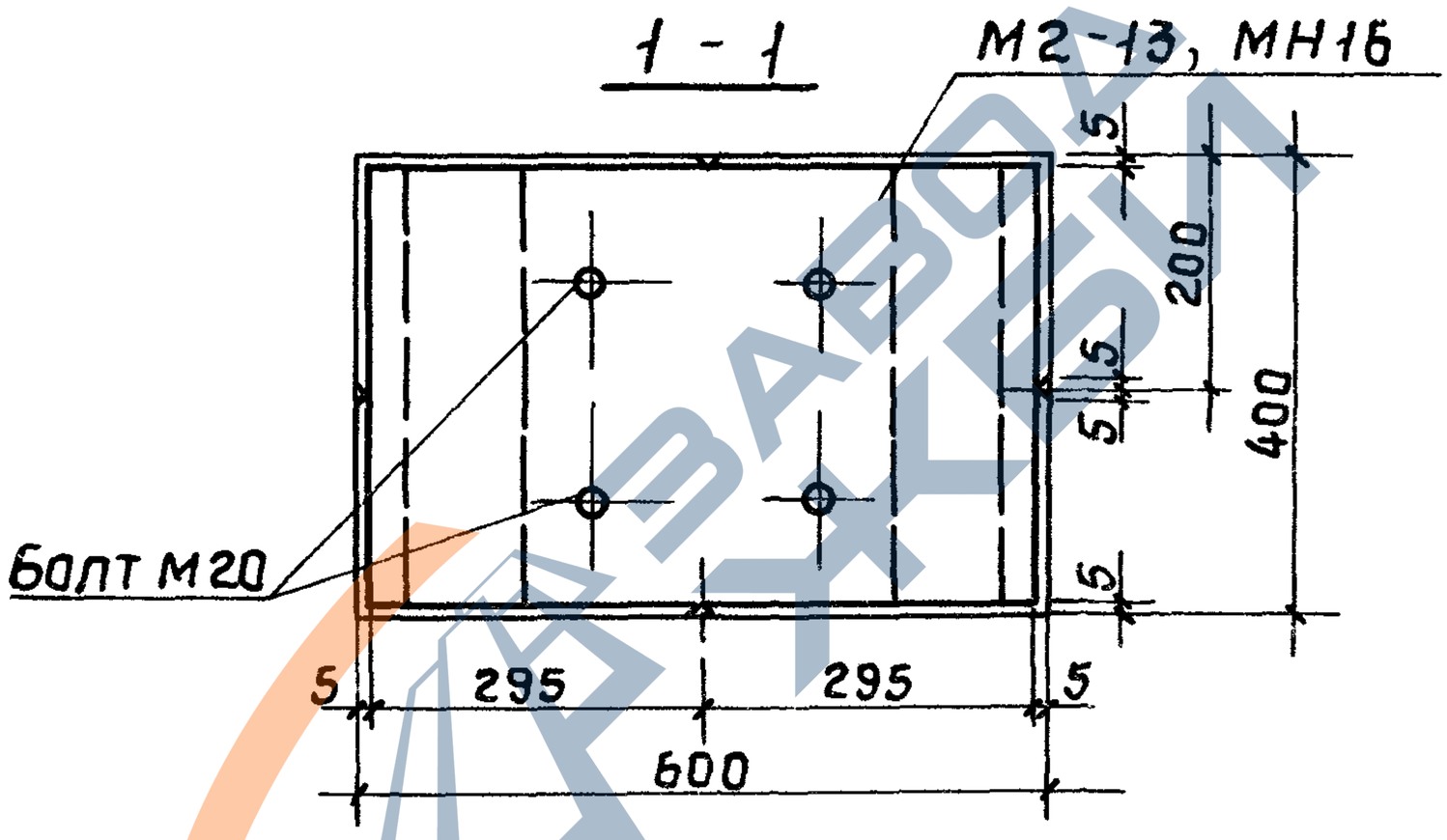

Инв. № подл.	Подпись и дата	Взам. инв. №

				1.424.1-5.1-0.05		
Нач.СКО-1	Власкин			Пример установки закладных изделий МН16, М2-13 в колоннах среднего ряда	Стадия	Лист	Листов
					Р		1
Гл.инж.пр.	Григорьев				Промстройпроект		
Рук.бр.	Акишина						

https://zavodjbi.com/

https://zavodjbi.com/

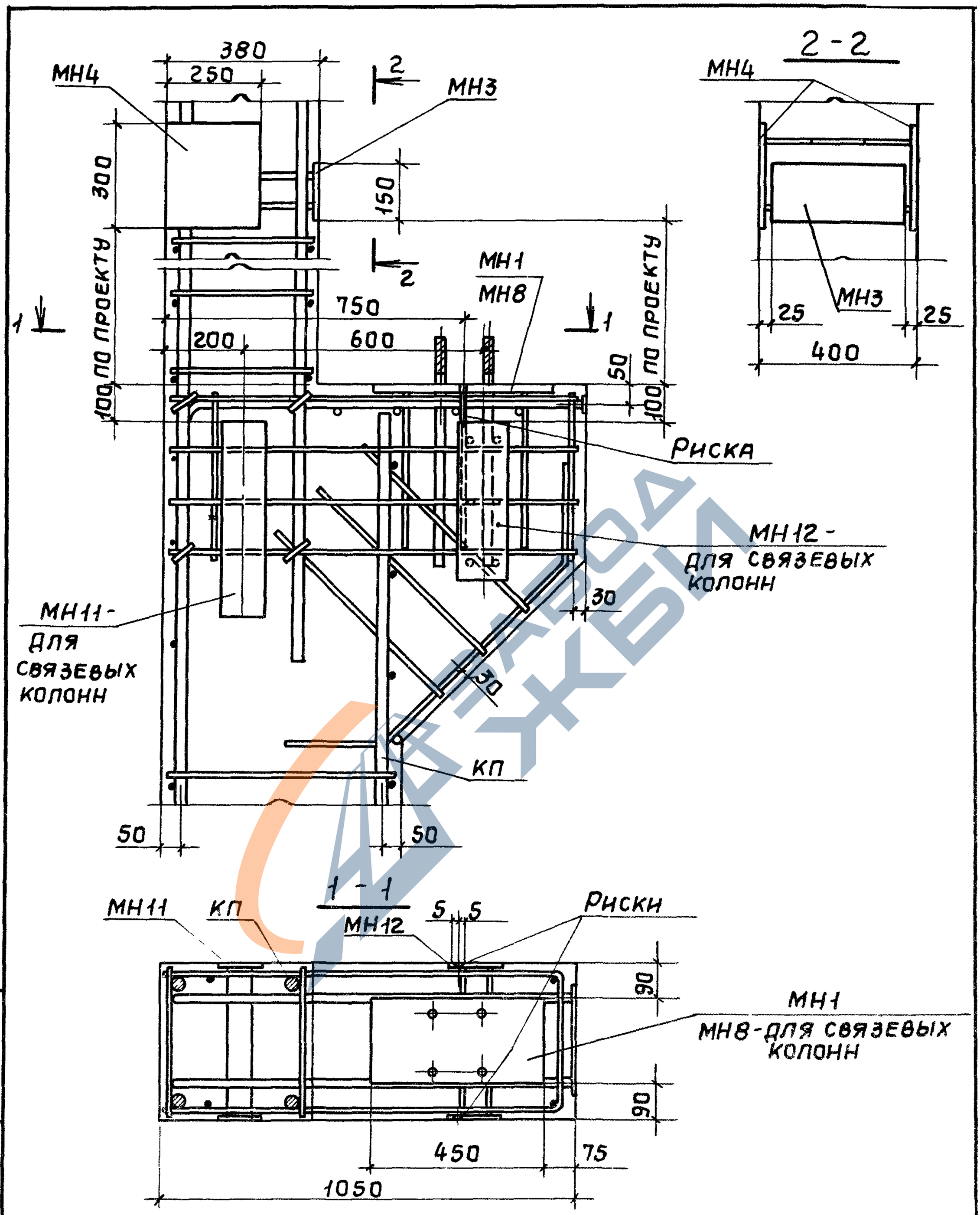

				1.424.1-5.1-0.06		
Нач.СКО-1	Власкин			Пример установки закладных изделий МН1, МН3, МН4, МН8, МН11, МН12 в колоннах крайнего ряда при привязке „0"	Стадия	Лист	Листов
					Р		1
Гл.инж.пр.	Григорьев				Промстройпроект		
Рук.бр.	Акишина						
Инж.	Михеева						

Подпись и дата | Взам.инв.№ | Инв.№ подл.

19135-03 36

https://zavodjbi.com/

https://zavodjbi.com/

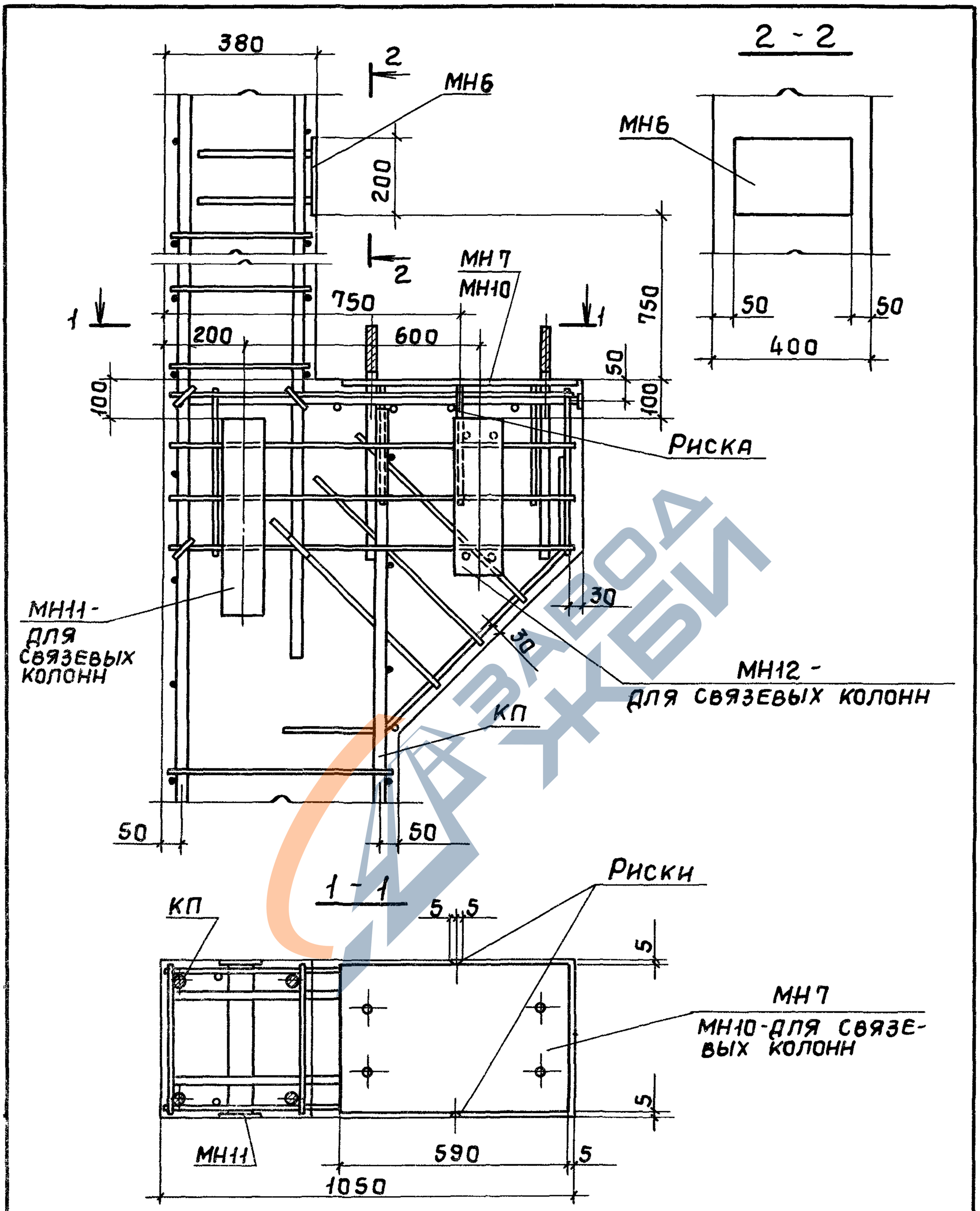

Нач.СКО-1	Власкин		
Гл.инж.пр.	Григорьев		
Рук.бр.	Акишина		
Инж.	Михеева		

1.424.1-5.1-0.07

Пример установки закладных изделий МН6, МН7, МН10...МН12 в колоннах крайнего ряда при привязке „0"

Стадия	Лист	Листов
Р		1

Промстройпроект

https://zavodjbi.com/

https://zavodjbi.com/

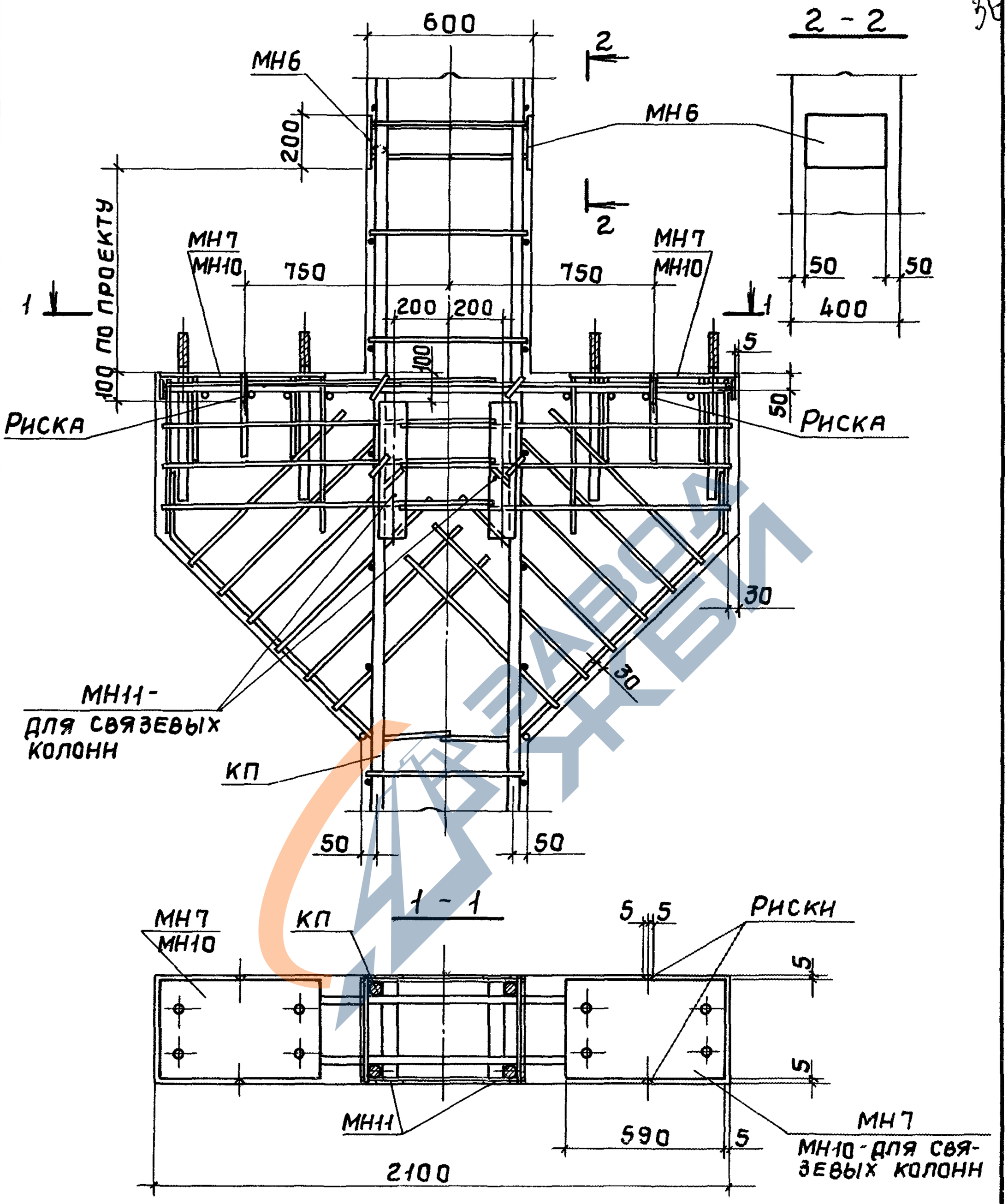

				1.424.1-5.1-0.08			
Нач.СКО-1	Власкин			Пример установки закладных изделий МН6, МН7, МН10, МН11 в колоннах среднего ряда	Стадия	Лист	Листов
					Р		1
Гл.инж.пр.	Григорьев				Промстройпроект		
Рук. бр.	Акишина						
Инж.	Михеева						

Инв. № подл. | Подпись и дата | Взам. инв. №

19135-03 37

https://zavodjbi.com/

https://zavodjbi.com/

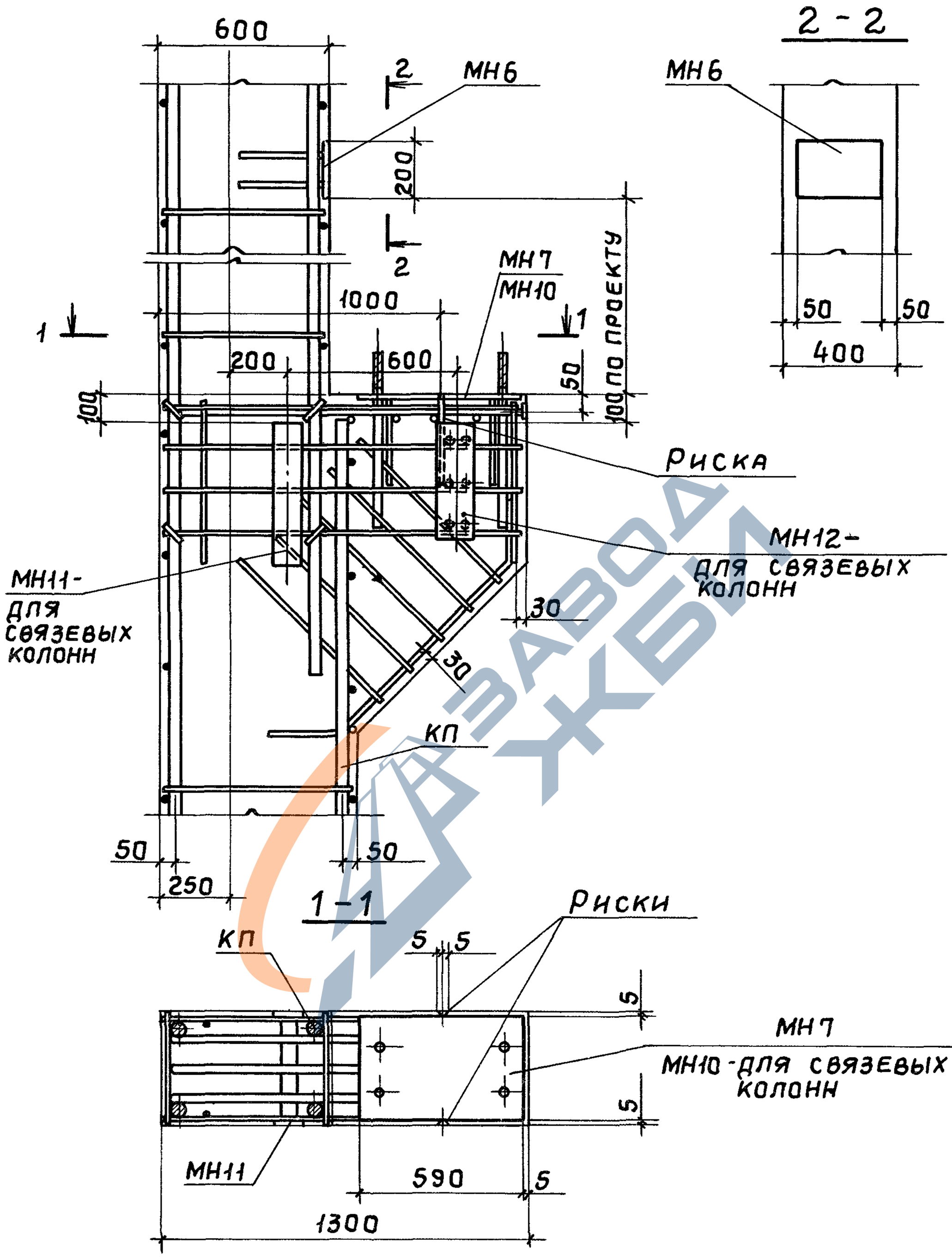

				1.424.1-5.1-0.09		
Нач.СКО-1	Власкин			Пример установки закладных изделий МН6, МН7, МН10...МН12 в колоннах крайнего ряда при привязке „250"	Стадия	Лист	Листов
					Р		1
Гл.инж.пр.	Григорьев				Промстройпроект		
Рук.бр.	Акишина						
Инж.	Михеева						

Инв.№ подл. | Подпись и дата | Взам.инв.№

https://zavodjbi.com/

https://zavodjbi.com/

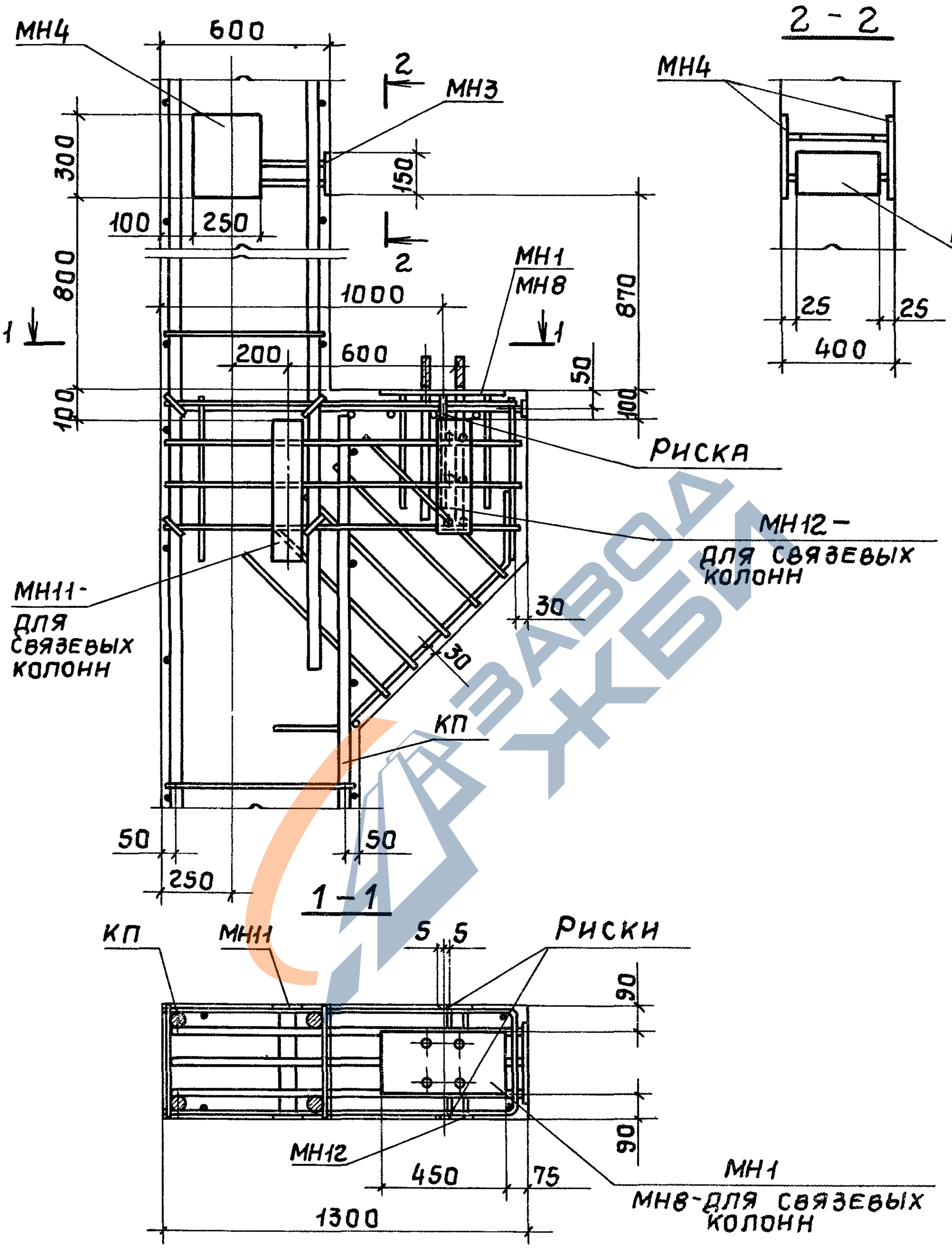

Нач.СКО-1	Власкин			1.424.1-5.1-0.10
Гл.инж.пр.	Григорьев			
Рук.бр.	Акишина			Пример установки закладных изделий МН1, МН3, МН4, МН8, МН11, МН12 в колоннах крайнего ряда при привязке „250"
Инж.	Михеева			

Стадия	Лист	Листов
Р		1

ПРОМСТРОЙПРОЕКТ

Инв. № подл. | Подпись и дата | Взам. инв. №

https://zavodjbi.com/

https://zavodjbi.com/

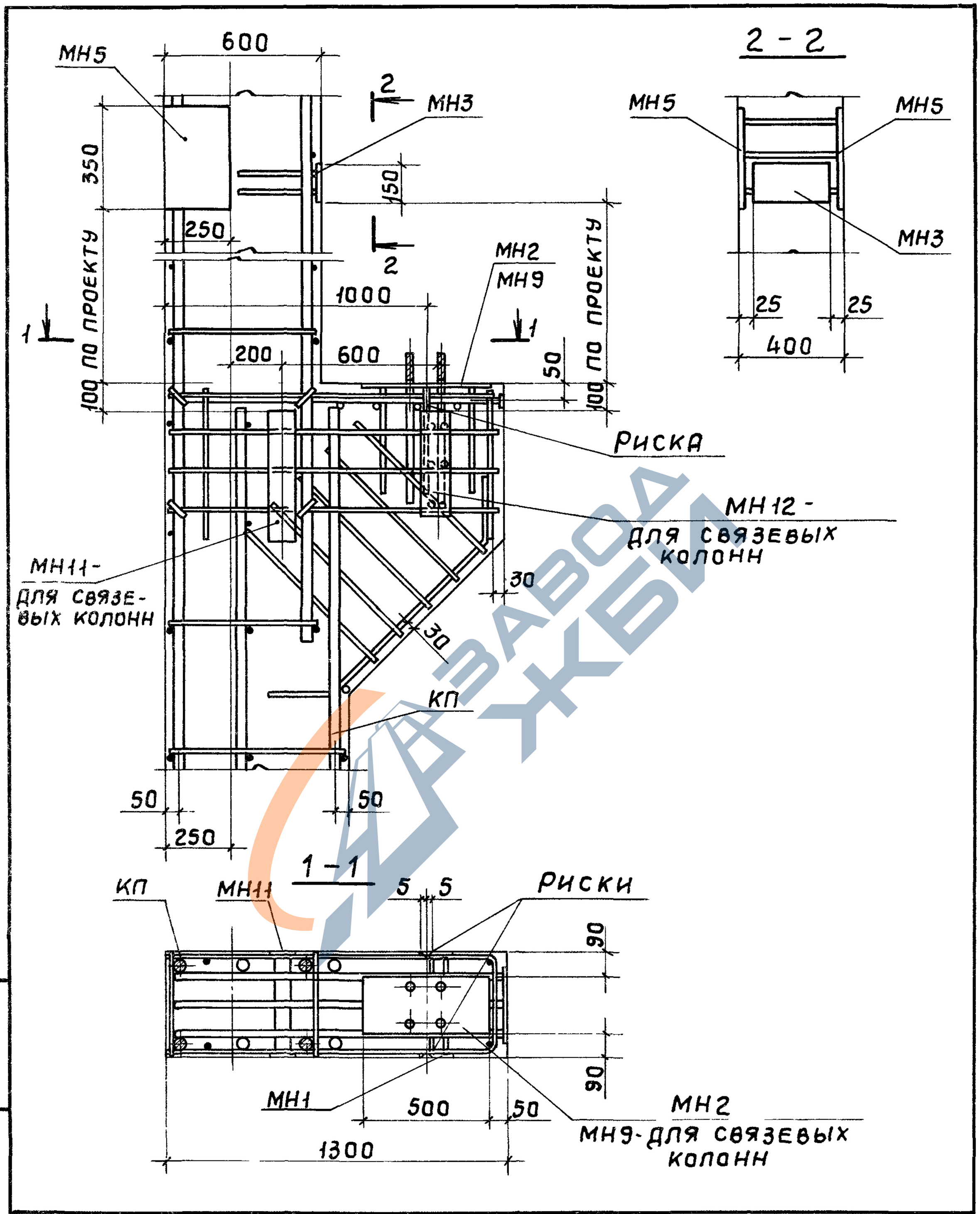

ЗАВОД ЖБИ

Нач.СКО-1	Власкин		
Гл.инж.пр	Григорьев		
Рук.бр	Акишина		
Инж.	Михеева		

1.424.1-5.1-0.11

Пример установки закладных изделий МН2, МН3, МН5, МН9, МН11, МН12 в колоннах крайнего ряда при привязке „250" и шаге колонн 12 м

Стадия	Лист	Листов
Р		1

Промстройпроект

Инв № подл | Подпись и дата | Взам. инв №

https://zavodjbi.com/

https://zavodjbi.com/

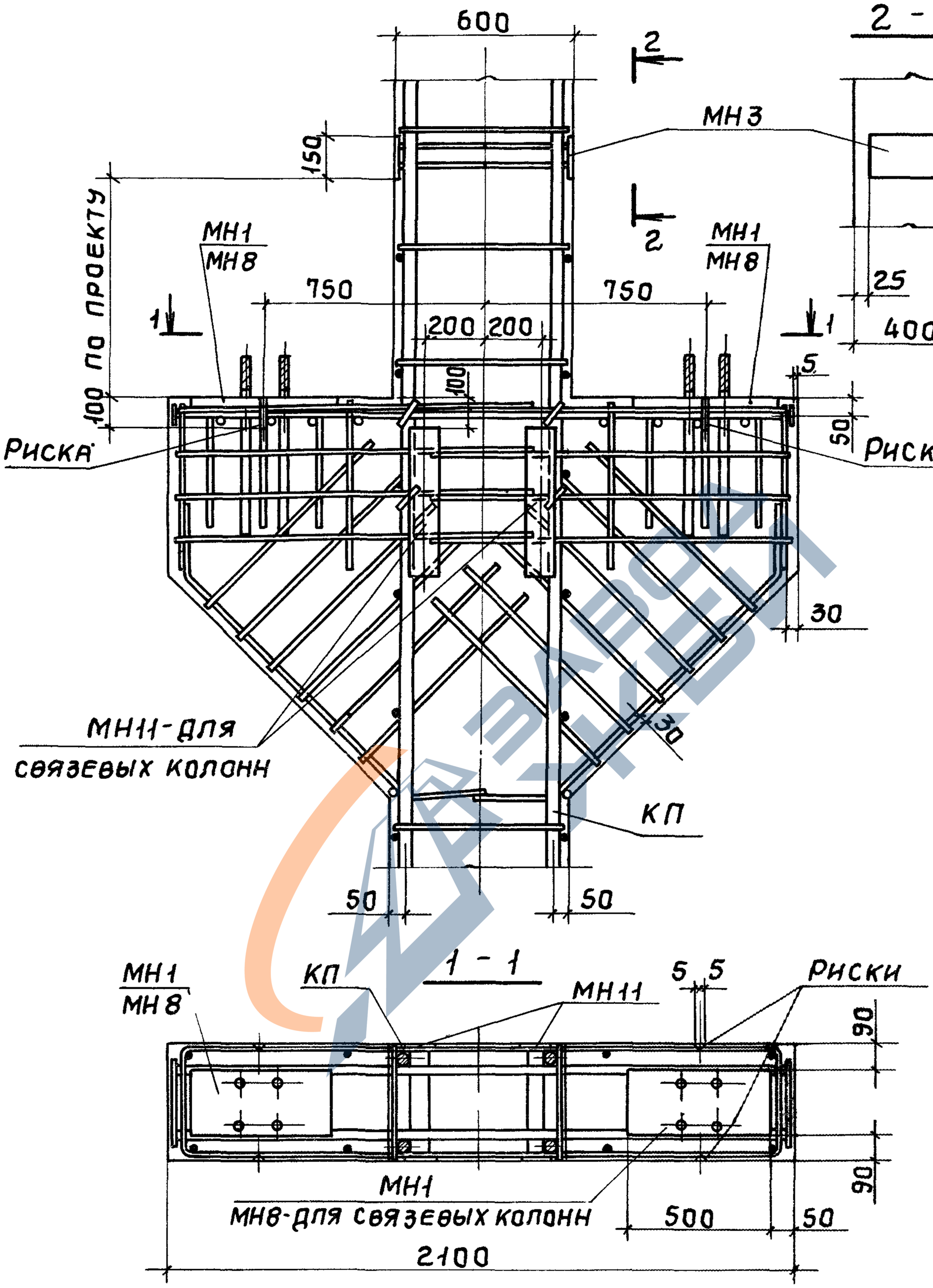

Нач.СКО-1	Власкин			1.424.1-5.1-0.12
Гл.инж.пр.	Григорьев			
Рук.бр.	Акишина			Пример установки закладных изделий МН1, МН3, МН8, МН11 в колоннах среднего ряда
Инж.	Михеева			

Стадия	Лист	Листов
Р		1

Промстройпроект

Взам.инв.№ | Подпись и дата | Инв.№ подл.

https://zavodjbi.com/

https://zavodjbi.com/

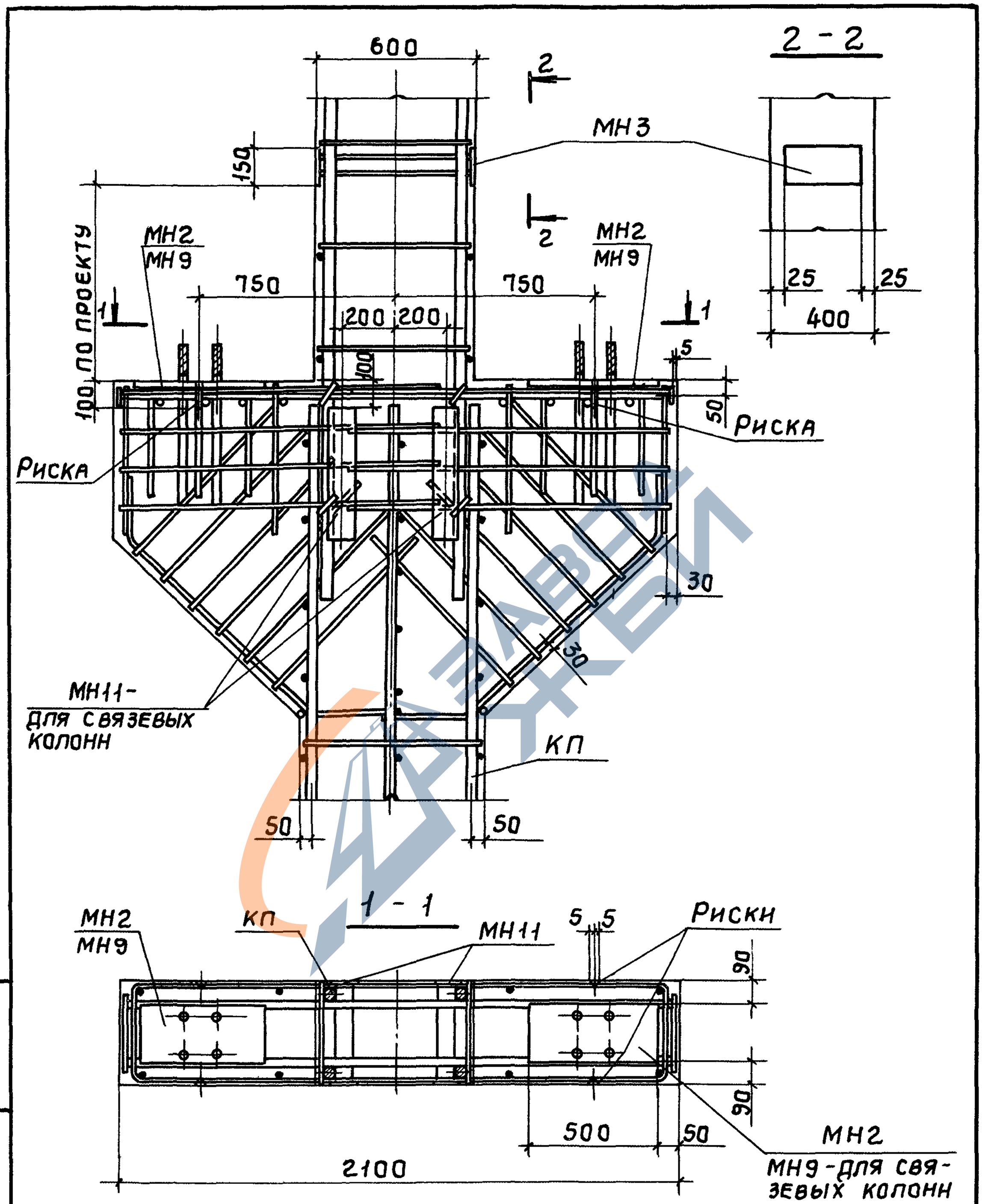

Инв № подл.	Подпись и дата	Взам. инв. №

Нач.СКО-1	Власкин		
Гл.инж.пр.	Григорьев		
Рук. бр.	Акишина		
Инж.	Михеева		

1.424.1-5.1-0.13

Пример установки закладных изделий МН2, МН3, МН9, МН11 в колоннах среднего ряда

Стадия	Лист	Листов
Р		1

ПРОМСТРОЙПРОЕКТ

https://zavodjbi.com/

https://zavodjbi.com/

Пример установки закладных изделий для крепления стен к колоннам крайнего ряда

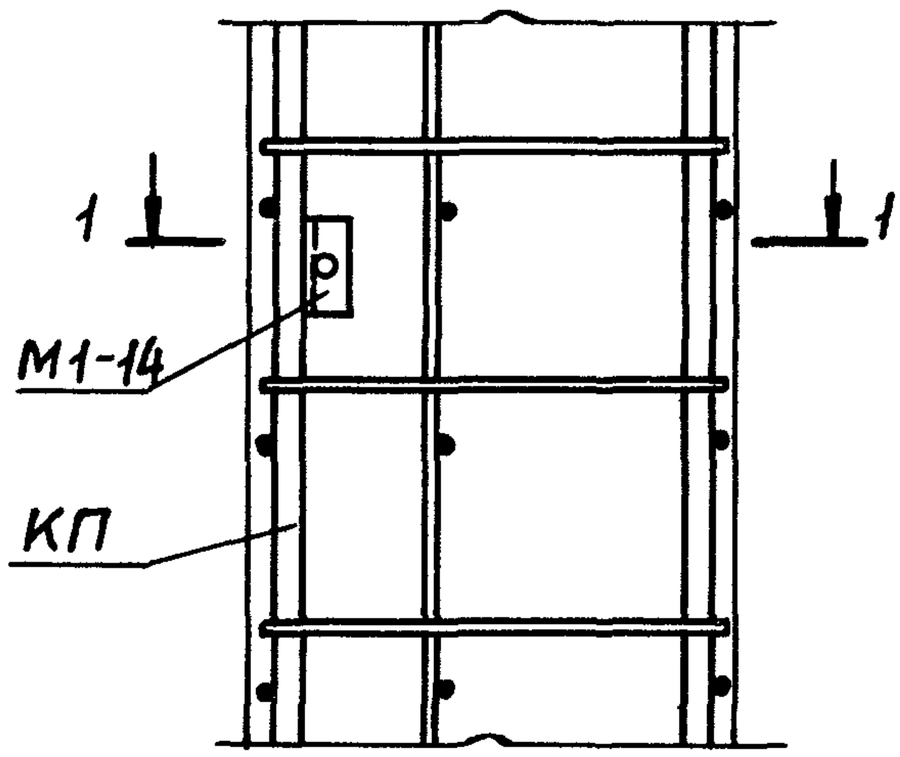

Пример установки закладных изделий для крепления опорной консоли под панели

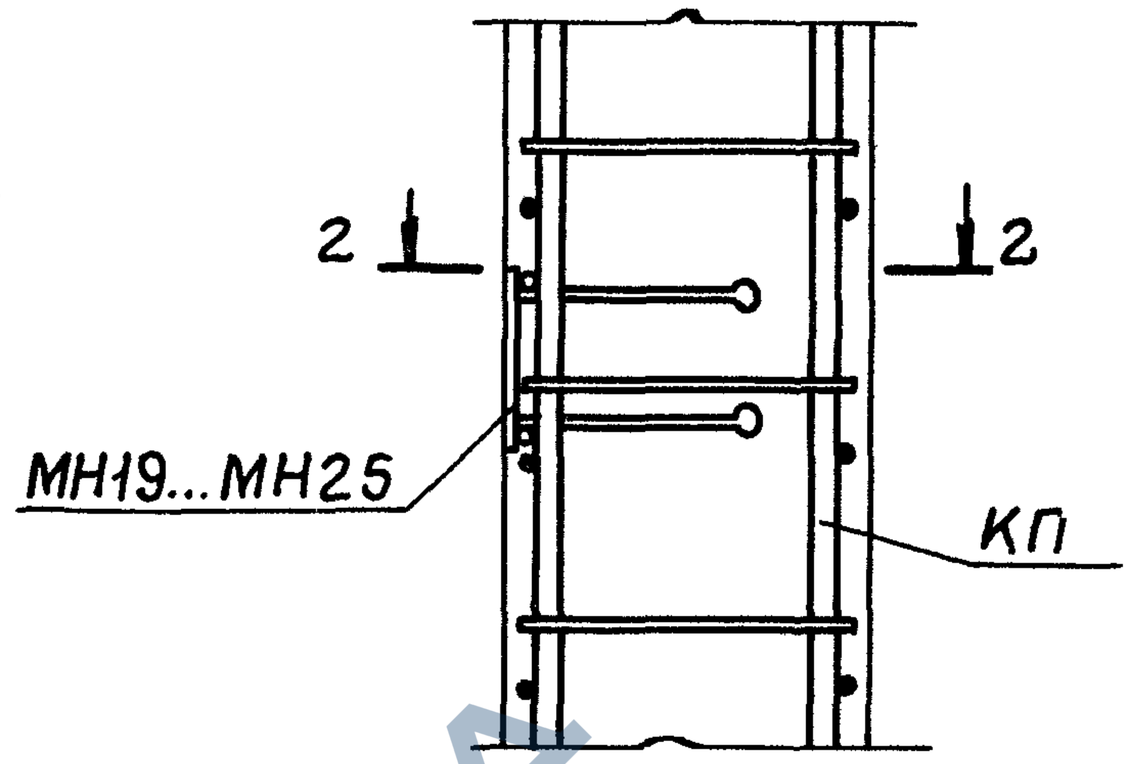

1 - 1

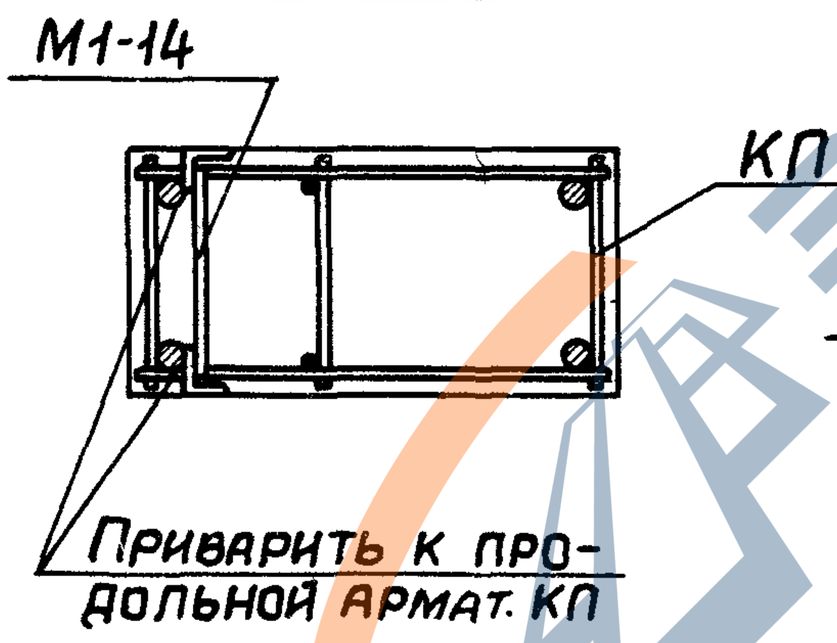

2 - 2

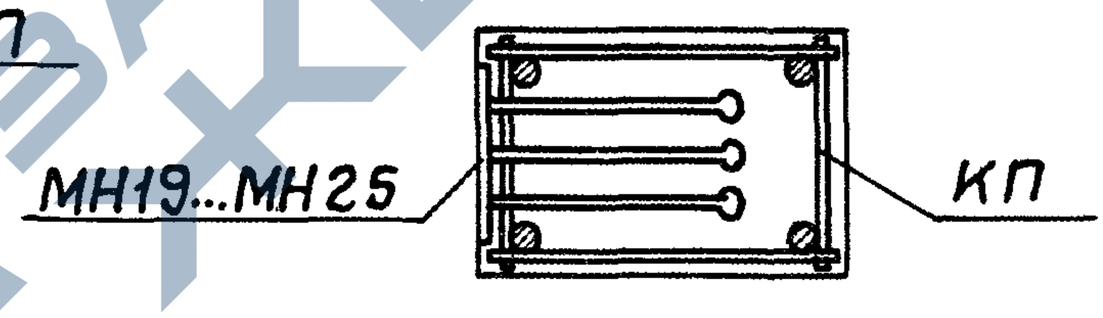

Примеры разбивки закладных изделий для крепления стоек торцового фахверка, продольных стен разработаны в вып.0 см. документацию 1.424.1-5.0-27

Нач.СКО-1	Власкин		
Гл.инж.пр.	Григорьев		
Рук.бр.	Акишина		
Инж.	Михеева		

1.424.1-5.1-0.14

Пример установки закладных изделий М1-14 и МН19... МН25

Стадия	Лист	Листов
Р		1

Промстройпроект

Инв. № подл. | Подпись и дата | Взам. инв. №

https://zavodjbi.com/

Деталь установки закладного изделия для крепления связей

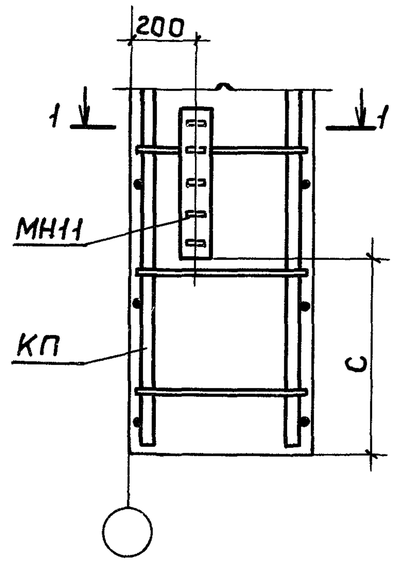

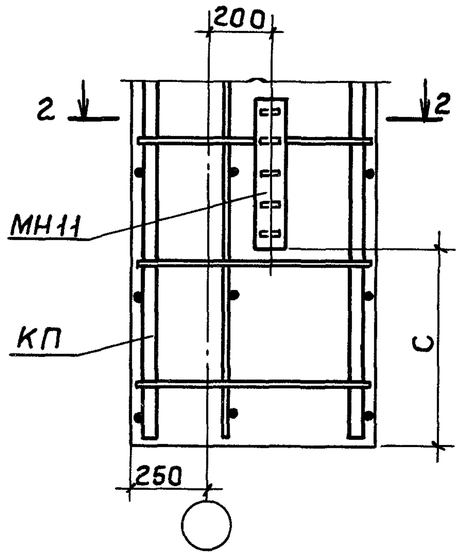

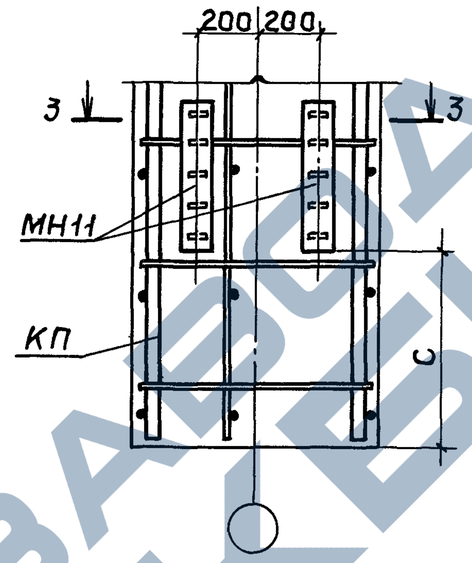

Деталь установки закладного изделия для устройства заземления

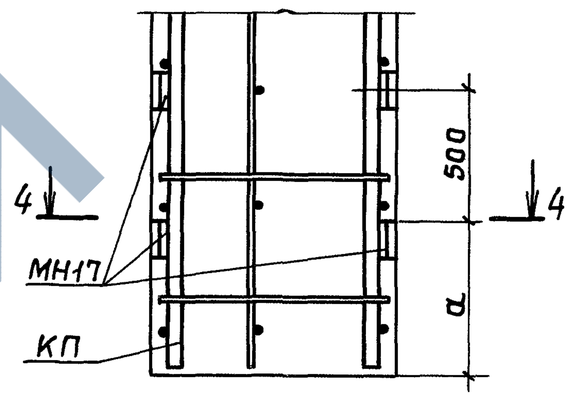

1 - 1

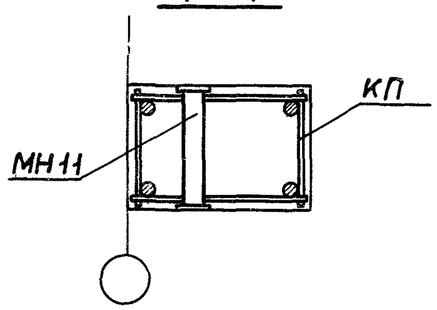

2 - 2

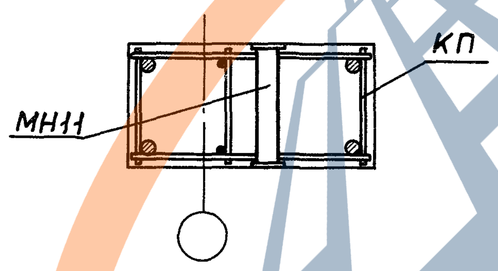

3 - 3

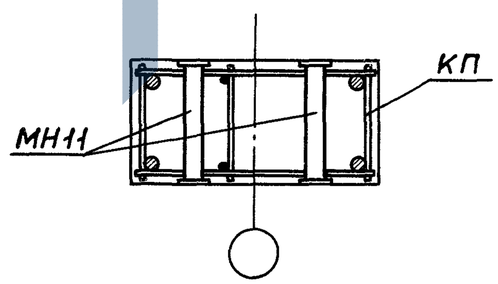

4 - 4

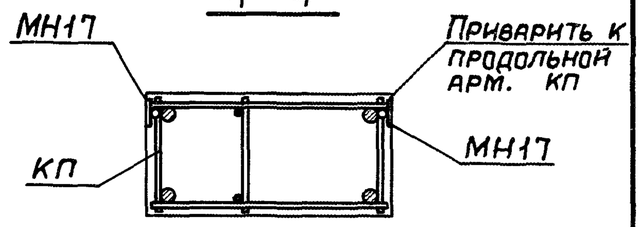

В местах установки закладного изделия МН11 мешающие поперечные стержни каркаса перерезать после установки, а вместо разрезанных стержней установить шпильки.

Марка колонн	Размеры, мм	
	a	c
1К84; 2К84; 5К84; 6К84; 1К96; 2К96; 3К96; 7К96; 8К96; 9К96	900	950
3К84; 4К84; 7К84...10К84; 4К96; 5К96; 6К96; 10К96...15К96; 1К108...16К108	1000	1100

Нач.СКО-1	Власкин		
Гл.инж.пр.	Григорьев		
Рук.бр.	Акишина		
Инж.	Михеева		

1.424.1-5.1-0.15

Пример установки закладных изделий МН11 и МН17

Стадия	Лист	Листов
Р		1

Промстройпроект

ЗАВОД ЖБИ

https://zavodjbi.com/

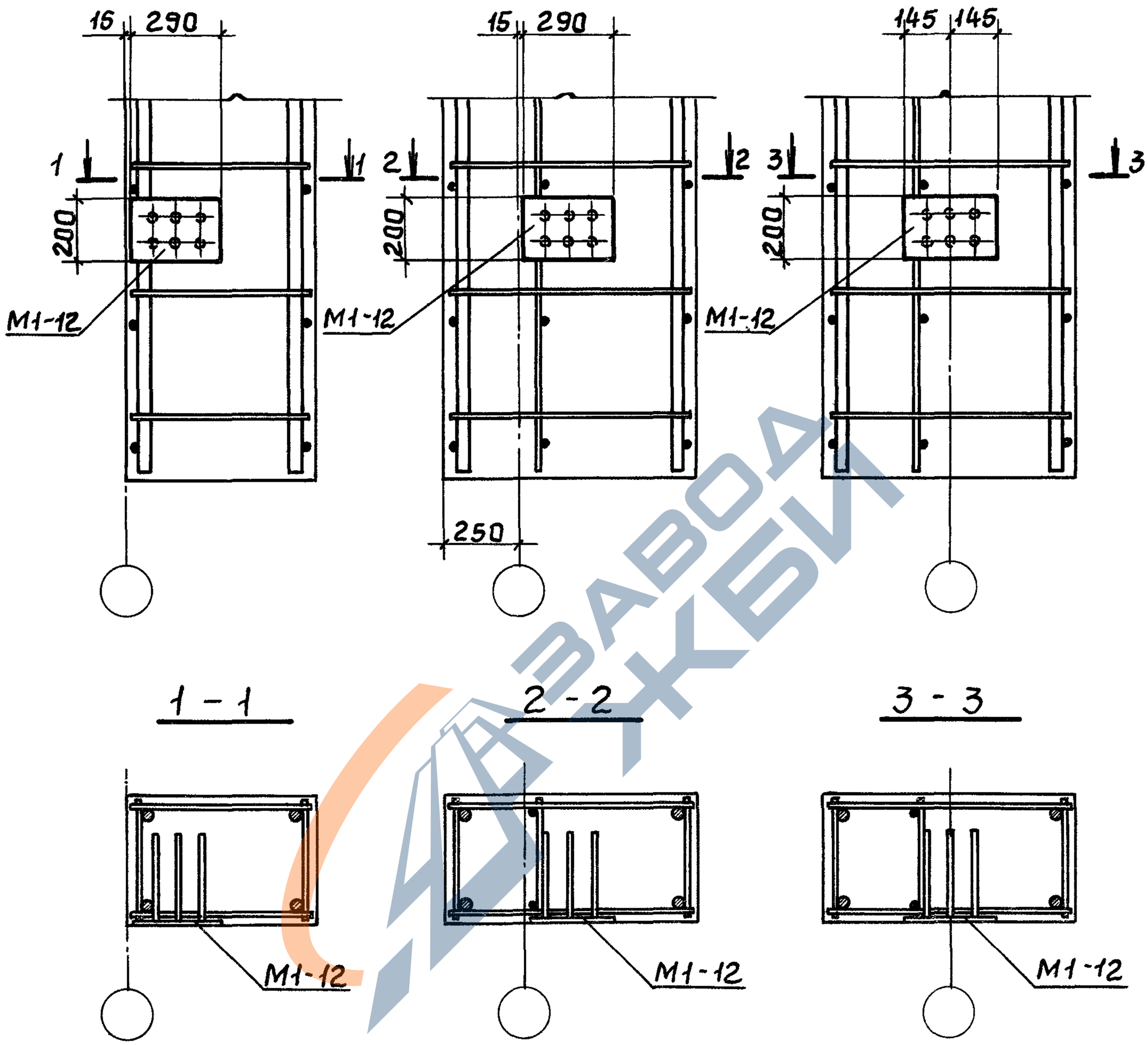

Примеры разбивки закладных изделий для крепления стоек торцового фахверка даны в вып. 0 документ-27

				1.424.1-5.1-0.16		
Нач.СКО-1	Власкин			Пример установки закладного изделия М1-12	Стадия	Лист	Листов
					Р		1
Гл.инж.пр.	Григорьев				Промстройпроект		
Рук.бр.	Акишина						
Инж.	Михеева						

Взам.инв.№ | Подпись и дата | Инв.№ подл.

https://zavodjbi.com/

https://zavodjbi.com/

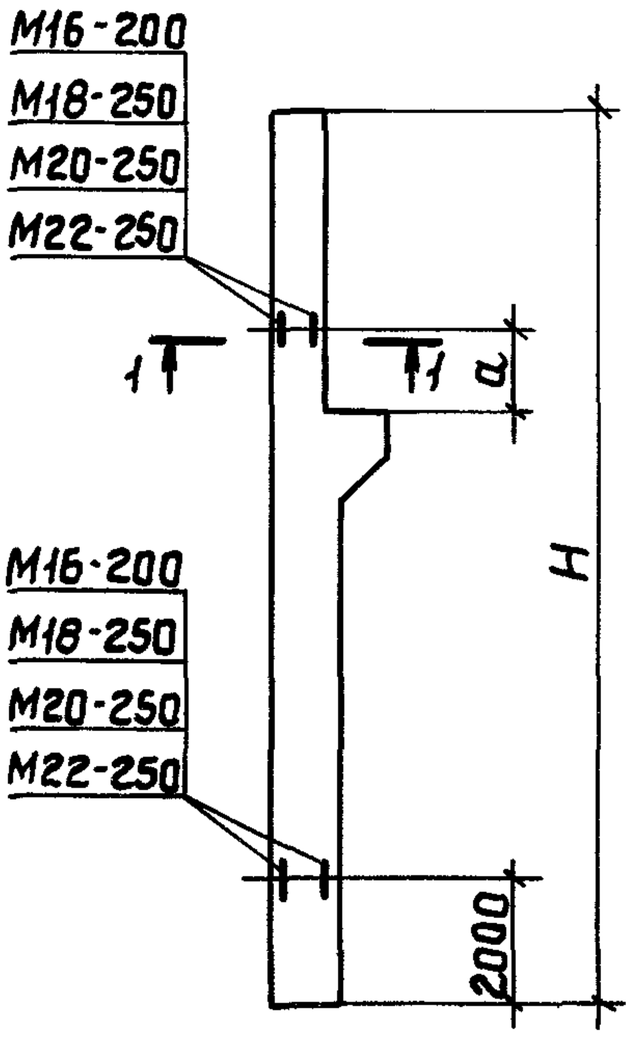

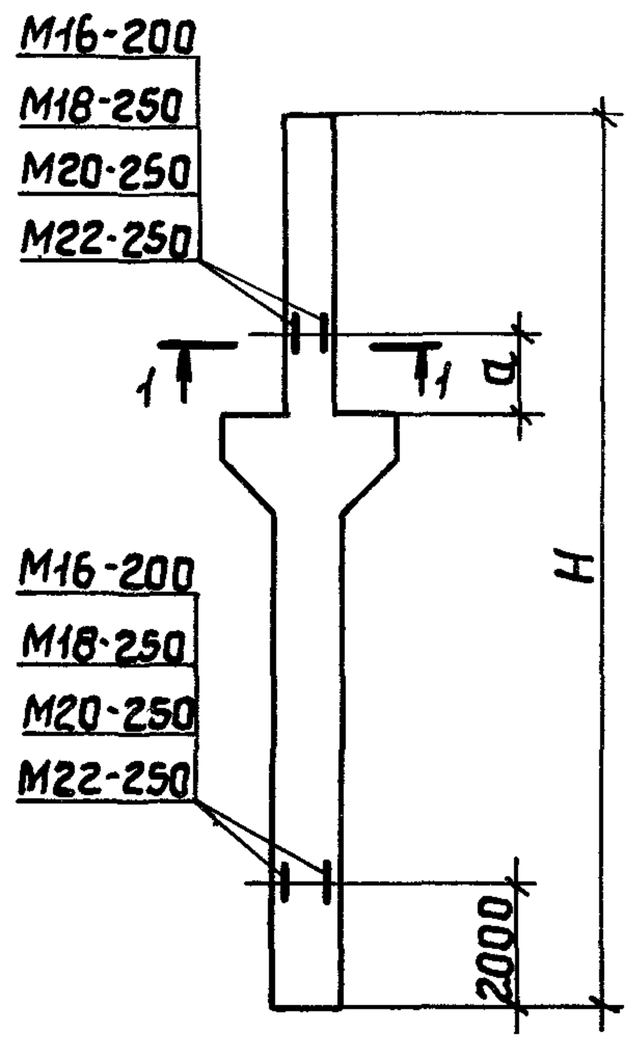

1 - 1

2 - 2

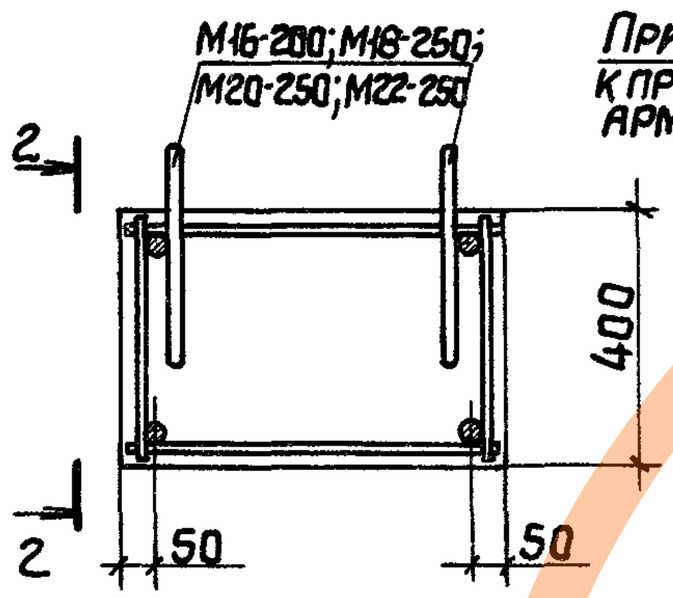

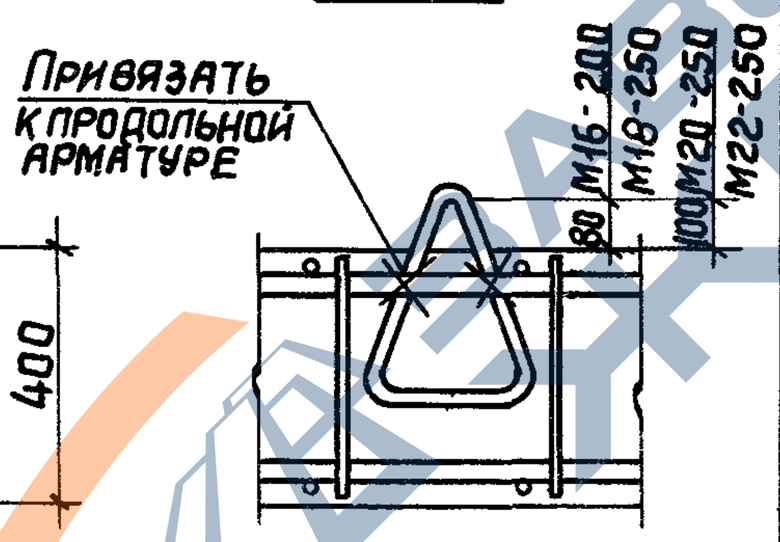

Петли разработаны в серии 3.400-7 вып.1 „Унифицированные монтажные петли для подъема сборных бетонных и железобетонных изделий."

Тип колонн	Марка колонн	Марка петли	a, м	H, м
Крайние	1К84	М16-200	0,4	9,3
	2К84			
	1К96			10,5
	2К96			
	3К96			
	3К84	М18-250	0,4	9,45
	4К84			
	2К108			11,85
	3К108			
	6К96		1,0	10,65
	4К96	М20-250	0,4	10,65
	5К96			
	1К108			11,85
	5К108			
	6К108			
	4К108		1,0	11,85
	7К108			
Средние	5К84	М18-250	0,4	9,3
	6К84			
	9К84			8,85
	10К84			
	7К84	М20-250	0,4	9,45
	8К84			
	7К96			10,5
	8К96			
	10К96			10,65
	11К96			
	13К96			10,05
	14К96			
	15К96			
	8К108			11,85
	9К108			
	9К96		1,0	10,5
	12К96			10,65
	10К108			11,85
	11К108	М22-250	0,4	11,85
	12К108			
	14К108			11,25
	15К108			

Продолжение

Тип колонн	Марка колонн	Марка петли	a, м	H, м
Средние	16К108	М22-250	0,4	11,25
	13К108		1,0	11,85

Взам. инв. № | Подпись и дата | Инв. № подл.

Нач. СКО-1	Власкин		
Гл. инж. пр.	Григорьев		
Рук. бриг.	Акишина		
Инженер	Эпова		
Инж.	Михеева		

1.424.1-5.1-0.17

Петли для монтажа колонн

Стадия	Лист	Листов
Р		1

Промстройпроект

https://zavodjbi.com/

Марка колонны	Изделия арматурные																			Всего	Прокат марки				Общий расход, кг
	Арматура класса			Арматура класса				Арматура класса																	
	Вр-I			А-I				А-III													ВСт3кп2-1 ТУ14-1-3023-80				
	ГОСТ 6727-80			ГОСТ 5781-82				ГОСТ 5781-82																	
	ф5		Итого	6	8	10	Итого	10	12	16	18	20	22	25					Итого		δ=12	δ=14		Итого	
1К84-1	6,4		6,4	4,2			4,2	9,5	3,6	4,6	76,1								93,8	104,4	1,7			1,7	106,1
1К84-2	5,8		5,8	4,2			4,2	9,5	3,6	4,6	13,7	77,0							108,4	118,4	1,7			1,7	120,1
1К84-3	5,7		5,7	4,2			4,2	9,5	3,6	4,6		94,2							111,9	121,8	1,7			1,7	123,5
1К84-4	0,7		0,7	12,3			12,3	9,5	3,6	4,6		17,2	93,1						128,0	141,0	1,7			1,7	142,7
1К84-5	5,2		5,2	6,1			6,1	9,5	3,6	4,6	92,1		21,1						130,9	142,2	1,7			1,7	143,9
1К84-6	5,7		5,7	4,2			4,2	9,5	3,6	4,6	23,3	113,7							154,7	164,6	1,7			1,7	166,3
2К84-1	6,2		6,2	4,2			4,2	9,5	3,6	4,6	87,4								105,1	115,5	1,7			1,7	117,2
2К84-2	5,4		5,4	4,2			4,2	9,5	3,6	4,6		108,6							126,3	135,9	1,7			1,7	137,6
2К84-3	0,7		0,7	11,7			11,7	9,5	3,6	4,6		34,6	89,5						141,8	154,2	1,7			1,7	155,9
2К84-4	6,1		6,1	4,2			4,2	9,5	3,6	4,6	88,0	34,6							140,3	150,6	1,7			1,7	152,3
2К84-5	4,8		4,8	6,3			6,3	9,5	3,6	4,6	88,0		42,5						148,2	159,3	1,7			1,7	161,0
2К84-6	4,2		4,2	6,2			6,2	9,5	3,6	4,6		108,7	42,5						168,9	179,3	1,7			1,7	181,0
2К84-7	0,7		0,7	11,6			11,6	9,5	3,6	4,6		34,6	131,7						184,0	196,3	1,7			1,7	198,0
1К96-1	7,4		7,4	4,2			4,2	9,5	3,6	15,2	72,0								100,3	111,9	1,7			1,7	113,6
1К96-2	6,5		6,5	4,2			4,2	9,5	3,6	4,6	13,7	88,8							120,2	130,9	1,7			1,7	132,6
1К96-3	0,7		0,7	13,5			13,5	9,5	3,6	4,6	13,7		107,5						138,9	153,1	1,7			1,7	154,8
1К96-4	7,0		7,0	4,2			4,2	9,5	3,6	4,6	118,7								136,4	147,6	1,7			1,7	149,3
1К96-5	7,0		7,0	4,2			4,2	9,5	3,6	4,6	105,0	17,2							139,9	151,1	1,7			1,7	152,8
1К96-6	5,3		5,3	5,9			5,9	9,5	3,6	4,6		129,5	21,1						168,3	179,5	1,7			1,7	181,2
1К96-7	0,3		0,3	13,9			13,9	9,5	3,6	4,6			178,0						195,7	209,9	1,7			1,7	211,6

Нач. СКО1	Власкин	
Н. контр.	Ускова	
Гл. инж. пр.	Григорьев	
Рук. бриг.	Акишина	
Ст. инжен.	Поляков	
Инженер	Эпова	
Инженер	Фомичева	
Проверил	Ускова	

1.424.1-5.1-0.00ВМС

Выборка стали на колонны

Стадия	Лист	Листов
Р	1	16

ПРОМСТРОЙПРОЕКТ

https://zavodjbi.com/

Марка колонны	Изделия арматурные																							Общий расход, кг
	Арматура класса Вр-I ГОСТ 6727-80			Арматура класса А-I ГОСТ 5781-82				Арматура класса А-III ГОСТ 5781-82											Всего	Прокат марки ВСт3кп2-1 ТУ 14-1-3023-80				
	Ф5		Итого	6	8	10	Итого	10	12	16	18	20	22	25				Итого		δ=12	δ=14		Итого	
2К96-1	7,1		7,1	4,2			4,2	9,5	3,6	4,6	97,1							114,8	126,1	1,7			1,7	127,8
2К96-2	6,1		6,1	4,2			4,2	9,5	3,6	4,6		120,4						138,1	148,4	1,7			1,7	150,1
2К96-3	0,7		0,7	13,0			13,0	9,5	3,6	4,6		34,6	103,8					156,1	169,8	1,7			1,7	171,5
2К96-4	7,9		7,9	4,2			4,2	9,5	3,6	111,3		34,6						159,0	171,1	1,7			1,7	172,8
2К96-5	7,0		7,0	4,2			4,2	9,5	3,6	4,6	101,1	34,6						153,4	164,6	1,7			1,7	166,3
2К96-6	4,9		4,9	6,2			6,2	9,5	3,6	4,6		124,5	42,5					184,7	195,8	1,7			1,7	197,5
2К96-7	0,3		0,3	13,6			13,6	9,5	3,6	4,6			193,5					211,2	225,1	1,7			1,7	226,8
3К96-1	5,4		5,4	4,2	4,3		8,5	9,5	3,6	4,6	67,2			63,8				148,7	162,6	1,7			1,7	164,3
3К96-2	4,7		4,7	4,2	4,0		8,2	9,5	3,6	4,6		82,9		63,8				164,4	177,3	1,7			1,7	179,0
3К96-3	0,3		0,3	11,2	4,0		15,2	9,5	3,6	4,6			100,4	63,8				181,8	197,3	1,7			1,7	199,0
3К96-4	6,0		6,0	4,2	4,9		9,1	9,5	3,6	107,4				63,8				184,3	199,4	1,7			1,7	201,1
3К96-5	5,4		5,4	6,9			6,9	9,5	3,6	4,6	97,0		48,5					163,2	175,5	1,7			1,7	177,2
3К96-6	5,4		5,4	4,2	4,3		8,5	9,5	3,6	4,6	97,0			63,8				178,5	192,4	1,7			1,7	194,1
3К96-7	4,7		4,7	6,7			6,7	9,5	3,6	4,6		119,7	48,5					185,9	197,3	1,7			1,7	199,0
3К96-8	4,7		4,7	4,2	4,0		8,2	9,5	3,6	4,6		119,7		63,8				201,2	214,1	1,7			1,7	215,8
3К96-9	0,3		0,3	11,2	4,0		15,2	9,5	3,6	4,6			144,7	63,8				226,2	241,7	1,7			1,7	243,4
3К96-10	0,3		0,3	4,2	13,9		18,0	9,5	3,6	4,6				249,5				267,2	285,5	1,7			1,7	287,2
1К108-1	9,2		9,2	4,2			4,2	8,7	19,2	4,6	13,7	102,1						148,3	161,7	1,7			1,7	163,4
1К108-2	1,9		1,9	16,1			16,1	8,7	19,2	18,3			123,5					167,9	187,7	1,7			1,7	189,4
1К108-3	11,2		11,2	4,2			4,2	8,7	19,2	127,7		17,2						172,8	188,2	1,7			1,7	189,9
1К108-4	8,5		8,5	6,1			6,1	8,7	19,2	4,6	156,2		21,1					209,8	224,4	1,7			1,7	226,1
1К108-5	7,8		7,8	5,9			5,9	8,7	19,2	4,6		147,3	21,1					200,9	214,6	1,7			1,7	216,3
1К108-6	1,5		1,5	16,2			16,2	8,7	19,2	4,6			199,4					231,9	249,6	1,7			1,7	251,3

ЗАВОД ЖБИ

Марка колонны	Изделия арматурные																		Всего					Общий расход, кг
	Арматура класса Вр-I ГОСТ 6727-80			Арматура класса А-I ГОСТ 5781-82				Арматура класса А-III ГОСТ 5781-82												Прокат марки ВСт 3 кп 2-1 ТУ 14-1-3023-80				
	Ф5		Итого	6	8	10	Итого	10	12	16	18	20	22	25				Итого		δ=12	δ=14		Итого	
2К108-1	8,9		8,9	4,2			4,2	8,7	18,1	4,6	27,5	99,2						158,1	171,2	1,7			1,7	172,9
2К108-2	7,4		7,4	6,2			6,2	8,7	18,1	4,6		99,2	42,5					173,1	186,7	1,7			1,7	188,4
2К108-3	1,8		1,8	15,3			15,3	8,7	18,1	4,6		34,6	120,0					186,0	203,1	1,7			1,7	204,8
2К108-4	10,8		10,8	4,2			4,2	8,7	18,1	122,0		34,6						183,4	198,4	1,7			1,7	200,1
2К108-5	9,3		9,3	6,7			6,7	8,7	18,1	122,0			42,5					191,3	207,3	1,7			1,7	209,0
2К108-6	9,6		9,6	4,2			4,2	8,7	18,1	4,6	149,0	34,6						215,0	228,8	1,7			1,7	230,5
2К108-7	8,2		8,2	6,5			6,5	8,7	18,1	4,6	149,0		42,5					222,9	237,6	1,7			1,7	239,3
2К108-8	8,6		8,6	4,2			4,2	8,7	18,1	4,6		177,0						208,4	221,2	1,7			1,7	222,9
2К108-9	7,4		7,4	4,2	3,2		7,4	8,7	18,1	4,6		142,4		56,3				230,1	244,9	1,7			1,7	246,6
2К108-10	1,8		1,8	15,2			15,2	8,7	18,1	4,6		34,6	172,4					238,4	255,4	1,7			1,7	257,1
3К108-1	8,6		8,6	4,2			4,2	8,7	17,1	4,6		135,7						166,1	178,9	1,7			1,7	180,6
3К108-2	7,1		7,1	4,2	4,0		8,2	8,7	17,1	4,6		96,2		63,8				190,4	205,7	1,7			1,7	207,4
3К108-3	1,4		1,4	16,1			16,1	8,7	17,1	4,6			164,9					195,3	212,8	1,7			1,7	214,5
3К108-4	1,4		1,4	13,6	4,0		17,6	8,7	17,1	4,6			116,4	63,8				210,6	229,6	1,7			1,7	231,3
3К108-5	8,7		8,7	7,2			7,2	8,7	17,1	116,3			48,5					190,6	206,5	1,7			1,7	208,2
3К108-6	7,8		7,8	6,9			6,9	8,7	17,1	4,6	141,7		48,5					220,6	235,3	1,7			1,7	237,0
3К108-7	7,8		7,8	4,2	4,3		8,5	8,7	17,1	4,6	141,7			63,8				235,9	252,2	1,7			1,7	253,9
3К108-8	7,1		7,1	6,7			6,7	8,7	17,1	4,6		137,4	48,5					216,3	230,1	1,7			1,7	231,8
3К108-9	7,1		7,1	4,2	4,0		8,2	8,7	17,1	4,6		137,4		63,8				231,6	246,9	1,7			1,7	248,6
3К108-10	1,4		1,4	16,0			16,0	8,7	17,1	4,6			214,8					245,2	262,6	1,7			1,7	264,3
3К108-11	1,4		1,4	13,5	4,0		17,5	8,7	17,1	4,6			166,3	63,8				260,5	279,4	1,7			1,7	281,1
3К108-12	1,4		1,4	5,1	16,4		21,5	8,7	17,1	4,6			48,5	214,0				292,9	315,8	1,7			1,7	317,5
3К84-1	7,3		7,3	5,8			5,8	12,9	15,5	4,7	15,3	76,5						124,9	138,0	1,7			1,7	139,7

Взам. инв. №

Подпись и дата

Инв. № подл.

https://zavodjbi.com/

Марка колонны	Изделия арматурные																								Общий расход, кг
	Арматура класса Вр-I ГОСТ 6727-80			Арматура класса А-I ГОСТ 5781-82				Арматура класса А-III ГОСТ 5781-82											Всего	Прокат марки ВСТ 3 КП 2-1 ТУ 14-1-3023-80				
	ф5		Итого	6	8	10	Итого	10	12	16	18	20	22	25				Итого		δ=12	δ=14		Итого		
3К84-2	1,5		1,5	15,0			15,0	12,9	15,5	4,7		19,1	92,5					144,7	161,2	1,7			1,7	162,9
3К84-3	8,4		8,4	5,8			5,8	12,9	15,5	43,1	64,3	19,1						154,9	169,1	1,7			1,7	170,8
3К84-4	7,7		7,7	5,8			5,8	12,9	15,5	4,7	139,2							172,3	185,8	1,7			1,7	187,5
3К84-5	7,3		7,3	5,8			5,8	12,9	15,5	30,8		112,5						171,7	184,8	1,7			1,7	186,5
3К84-6	1,6		1,6	15,2			15,2	12,9	15,5	4,7	26,1		136,0					195,2	212,0	1,7			1,7	213,7
3К84-7	1,6		1,6	5,8	14,4		20,2	12,9	15,5	4,7	26,1			175,0				234,2	256,0	1,7			1,7	257,7
4К84-1	1,0		1,0	15,3			15,3	12,9	14,5			7,9	135,3					170,6	186,9		2,6		2,6	189,5
4К84-2	4,8		4,8	8,9			8,9	12,9	14,5			115,7	46,4					189,5	203,2		2,6		2,6	205,8
4К84-3	1,0		1,0	15,1			15,1	12,9	14,5			7,9	176,5					211,8	227,9		2,6		2,6	230,5
4К84-4	1,0		1,0	12,0	4,3		16,3	12,9	14,5			7,9	130,1	61,2				226,6	243,9		2,6		2,6	246,5
4К84-5	1,0		1,0	6,6	13,3		19,9	12,9	14,5			7,9	46,4	167,4				249,1	270,0		2,6		2,6	272,6
4К84-6	1,0		1,0	5,8	13,5		19,3	12,9	14,5			7,9		228,6				263,9	284,2		2,6		2,6	286,8
4К96-1	8,5		8,5	5,8			5,8	12,9	17,7	4,7	15,3	88,3						138,9	153,2	1,7			1,7	154,9
4К96-2	1,8		1,8	16,5			16,5	12,9	17,7	4,7	15,3		106,8					157,4	175,7	1,7			1,7	177,4
4К96-3	9,2		9,2	5,8			5,8	12,9	17,7	4,7	138,8	19,1						193,2	208,2	1,7			1,7	209,9
4К96-4	6,5		6,5	8,6			8,6	12,9	17,7	4,7		128,1	23,5					186,9	202,0	1,7			1,7	203,7
4К96-5	1,3		1,3	17,0			17,0	12,9	17,7	4,7			178,6					213,9	232,2	1,7			1,7	233,9
4К96-6	1,8		1,8	5,8	16,6		22,4	12,9	17,7	4,7	26,1			199,7				261,1	285,3	1,7			1,7	287,0
5К96-1	8,2		8,2	5,8			5,8	12,9	16,6		30,1	93,2						152,8	166,8		2,6		2,6	169,4
5К96-2	1,7		1,7	15,8			15,8	12,9	16,6			45,6	103,2					178,3	195,8		2,6		2,6	198,4
5К96-3	8,9		8,9	5,8			5,8	12,9	16,6		133,9	45,6						209,0	223,7		2,6		2,6	226,3
5К96-4	6,6		6,6	9,5			9,5	12,9	16,6		133,9	7,9	46,4					217,7	233,8		2,6		2,6	236,4
5К96-5	3,4		3,4	11,4			11,4	12,9	16,6			131,2	46,4					207,1	221,9		2,6		2,6	224,5

https://zavodjbi.com/

Марка колонны	Изделия арматурные																		Всего					Общий расход, кг
	Арматура класса Вр-I ГОСТ 6727-80			Арматура класса А-I ГОСТ 5781-82				Арматура класса А-III ГОСТ 5781-82												Прокат марки ВСт3кп2-1 ТУ 14-1-3023-80				
	ф5		Итого	6	8	10	Итого	10	12	16	18	20	22	25	28			Итого		δ=12	δ=14		Итого	
5К96-6	1,2		1,2	16,6			16,6	12,9	16,6			7,9	195,5					232,9	250,7		2,6		2,6	253,3
5К96-7	1,2		1,2	6,6	15,1		21,7	12,9	16,6			7,9	46,4	192,0				275,8	298,7		2,6		2,6	301,3
5К96-8	1,2		1,2	5,8	15,8		21,6	12,9	16,6			7,9		253,2				290,6	313,4		2,6		2,6	316,0
5К96-9	1,2		1,2	5,8	16,0		21,8	12,9	16,6			7,9		61,2	241,5			340,1	363,1		2,6		2,6	365,7
6К96-1	1,1		1,1	13,1	6,6		19,7	12,9	15,5				109,4	68,8				206,6	227,4		2,9		2,9	230,3
6К96-2	6,0		6,0	5,8	6,7		12,5	12,9	15,5		129,1		9,8	68,8				236,1	254,6		2,9		2,9	257,5
6К96-3	5,5		5,5	5,8	6,2		12,0	12,9	15,5			118,3	9,8	68,8				225,3	242,8		2,9		2,9	245,7
6К96-4	5,5		5,5	5,8	6,4		12,2	12,9	15,5			118,3	9,8		88,1			244,6	262,3		2,9		2,9	265,2
6К96-5	1,1		1,1	13,1	6,2		19,3	12,9	15,5				153,0	68,8				250,2	270,6		2,9		2,9	273,5
6К96-6	1,1		1,1	13,1	6,4		19,5	12,9	15,5				153,0		88,1			269,5	290,1		2,9		2,9	293,0
6К96-7	1,1		1,1	5,8	16,1		21,9	12,9	15,5				9,8	184,2	88,1			310,5	333,5		2,9		2,9	336,4
6К96-8	1,1		1,1	5,8	16,1		21,9	12,9	15,5				9,8		319,8			358,0	381,0		2,9		2,9	383,9
4К108-1	6,8		6,8	9,3			9,3	12,9	18,4			96,2	58,3					185,8	201,9		2,9		2,9	204,8
4К108-2	6,8		6,8	5,8	5,8		11,6	12,9	18,4			96,2	9,8	63,8				201,1	219,5		2,9		2,9	222,4
4К108-3	1,3		1,3	18,4			18,4	12,9	18,4				174,7					206,0	225,7		2,9		2,9	228,6
4К108-4	1,3		1,3	14,9	5,8		20,7	12,9	18,4				126,2	63,8				221,3	243,3		2,9		2,9	246,2
4К108-5	8,3		8,3	9,5			9,5	12,9	18,4	48,6	90,4		58,3					228,6	246,4		2,9		2,9	249,3
4К108-6	8,3		8,3	5,8	6,2		12,0	12,9	18,4	48,6	90,4		9,8	63,8				243,9	264,2		2,9		2,9	267,1
4К108-7	9,8		9,8	5,8			5,8	12,9	18,4		152,0	39,5	9,8					232,6	248,2		2,9		2,9	251,1
4К108-8	7,5		7,5	9,6			9,6	12,9	18,4		152,0		58,3					241,6	258,7		2,9		2,9	261,6
4К108-9	7,5		7,5	5,8	6,2		12,0	12,9	18,4		152,0		9,8	63,8				256,9	276,4		2,9		2,9	279,3
4К108-10	6,9		6,9	9,3			9,3	12,9	18,4			137,4	58,3					227,0	243,2		2,9		2,9	246,1
4К108-11	6,9		6,9	5,8	5,8		11,6	12,9	18,4			137,4	9,8	63,8				242,3	260,8		2,9		2,9	263,7
4К108-12	1,3		1,3	18,3			18,3	12,9	18,4				224,6					255,9	275,5		2,9		2,9	278,4

Взам. инв. № | Подпись и дата | Инв. № подл.

https://zavodjbi.com/

Марка колонны	Изделия арматурные																			Всего					Общий расход, кг
	Арматура класса Вр-I ГОСТ 6727-80			Арматура класса А-I ГОСТ 5781-82				Арматура класса А-III ГОСТ 5781-82													Прокат марки ВСт3кп2-1 ТУ14-1-3023-80				
	ф5		Итого	6	8	10	Итого	10	12	16	18	20	22	25	28	32		Итого			δ=12	δ=14		Итого	
4К108-13	1,3		1,3	14,8	5,8		20,6	12,9	18,4				176,1	63,8				271,2	293,1			2,9		2,9	296,0
5К108-1	12,4		12,4	5,8			5,8	12,0	19,6	129,3	15,3							176,2	194,4	1,7				1,7	196,1
5К108-2	10,7		10,7	5,8			5,8	12,0	19,6	4,7	151,4	19,1						206,8	223,3	1,7				1,7	245,0
5К108-3	9,8		9,8	5,8			5,8	12,0	19,6	4,7		206,3						242,6	258,2	1,7				1,7	259,9
5К108-4	1,4		1,4	19,2			19,2	12,0	19,6	4,7			197,7					234,0	254,6	1,7				1,7	256,3
5К108-5	1,9		1,9	5,8	19,7		25,5	12,0	19,6	4,7	26,1			224,2				286,6	314,0	1,7				1,7	315,7
5К108-6	1,9		1,9	5,8	19,6		25,4	12,0	19,6	4,7	26,1				280,2			342,6	369,9	1,7				1,7	371,6
6К108-1	1,3		1,3	18,6			18,6	12,0	18,5			7,9	144,8					183,2	203,1			2,6		2,6	205,7
6К108-2	1,3		1,3	18,7			18,7	12,0	18,5			7,9	164,0					202,4	222,4			2,6		2,6	225,0
6К108-3	10,8		10,8	5,8			5,8	12,0	18,5		153,5	45,6						229,6	246,2			2,6		2,6	248,8
6К108-4	8,5		8,5	9,5			9,5	12,0	18,5		153,5	7,9	46,4					238,3	256,3			2,6		2,6	258,9
6К108-5	9,3		9,3	5,8			5,8	12,0	18,5			223,9						254,4	269,5			2,6		2,6	272,1
6К108-6	7,4		7,4	8,9			8,9	12,0	18,5			186,2	46,4					263,1	279,4			2,6		2,6	282,0
6К108-7	1,8		1,8	17,8			17,8	12,0	18,5			45,6	168,3					244,4	264,0			2,6		2,6	266,6
6К108-8	1,3		1,3	18,6			18,6	12,0	18,5			7,9	214,7					253,1	273,0			2,6		2,6	275,6
6К108-9	1,3		1,3	15,5	5,3		20,8	12,0	18,5			7,9	168,3	61,2				267,9	290,0			2,6		2,6	292,6
6К108-10	1,3		1,3	6,6	18,9		25,5	12,0	18,5			7,9	46,4	216,5				301,3	328,1			2,6		2,6	330,7
6К108-11	1,3		1,3	5,8	19,5		25,3	12,0	18,5			7,9		277,7				316,1	342,7			2,6		2,6	345,3
6К108-12	1,3		1,3	6,6	18,9		25,5	12,0	18,5			7,9	46,4		272,4			357,2	384,0			2,6		2,6	386,6
7К108-1	1,3		1,3	18,9			18,9	12,0	17,5			11,7	166,5					207,7	227,9			2,6		2,6	230,5
7К108-2	1,3		1,3	15,2	6,3		21,5	12,0	17,5			11,7	114,0	68,8				224,0	246,8			2,6		2,6	249,4
7К108-3	1,3		1,3	15,2	6,5		21,7	12,0	17,5			11,7	114,0		38,0	68,5		261,7	284,7			2,6		2,6	287,3
7К108-4	8,7		8,7	5,8	6,5		12,3	12,0	17,5	46,0		122,1			88,1			285,7	306,7			2,6		2,6	309,3

Взам. инв. № | Подпись и дата | Инв. № подл.

https://zavodjbi.com/

Марка колонны	Изделия арматурные																		Всего					Общий расход, кг
	Арматура класса Вр-I ГОСТ 6727-80			Арматура класса А-I ГОСТ 5781-82				Арматура класса А-III ГОСТ 5781-82												Прокат марки ВСт 3 кп 2-1 ТУ 14-1-3023-80				
	ф5		Итого	6	8	10	Итого	10	12	16	18	20	22	25	28	32		Итого		δ=12	δ=14		Итого	
7К108-5	7,9		7,9	9,6			9,6	12,0	17,5		58,4	122,1	52,5					262,5	280,0		2,6		2,6	282,6
7К108-6	7,9		7,9	5,8	6,3		12,1	12,0	17,5		58,4	122,1		68,8				278,8	298,8		2,6		2,6	301,4
7К108-7	7,3		7,3	9,6			9,6	12,0	17,5			194,1	52,5					276,1	293,0		2,6		2,6	295,6
7К108-8	7,3		7,3	5,8	6,3		12,1	12,0	17,5			194,1		68,8				292,4	311,8		2,6		2,6	314,4
7К108-9	7,3		7,3	5,8	6,5		12,3	12,0	17,5			194,1			88,1			311,7	331,3		2,6		2,6	333,9
7К108-10	7,3		7,3	5,8	6,5		12,3	12,0	17,5			194,1			38,0	68,5		330,1	349,7		2,6		2,6	352,3
7К108-11	1,3		1,3	18,8			18,8	12,0	17,5			11,7	214,8					256,0	276,1		2,6		2,6	278,7
7К108-12	1,3		1,3	15,0	6,3		21,3	12,0	17,5			11,7	162,3	68,8				272,3	294,9		2,6		2,6	297,5
7К108-13	1,3		1,3	15,0	6,5		21,5	12,0	17,5			11,7	162,3		88,1			291,6	314,4		2,6		2,6	317,0
7К108-14	1,3		1,3	15,0	6,5		21,5	12,0	17,5			11,7	162,3		38,0	68,5		310,0	332,8		2,6		2,6	335,4
7К108-15	1,3		1,3	5,8	19,3		25,1	12,0	17,5			11,7		277,7				318,9	345,3		2,6		2,6	347,9
7К108-16	1,3		1,3	5,8	19,5		25,3	12,0	17,5			11,7		208,9	88,1			338,2	364,8		2,6		2,6	367,4
7К108-17	1,3		1,3	5,8	19,5		25,3	12,0	17,5			11,7			350,9			392,1	418,7		2,6		2,6	421,3
7К108-18	1,3		1,3	5,8	19,5		25,3	12,0	17,5			11,7			300,8	68,5		410,5	437,1		2,6		2,6	439,7
7К108-19	1,3		1,3	5,8	19,5		25,3	12,0	17,5				11,7	208,9		118,1		366,3	392,7		2,6		2,6	397,4
7К108-20	1,3		1,3	5,8	19,3		25,1	12,0	17,5				11,7	208,9		106,5		354,7	381,0		2,6		2,6	385,8
5К84-1	6,6		6,6	6,0			6,0	28,4	10,2	6,6	74,0							119,2	131,8	3,4			3,4	135,2
5К84-2	5,9		5,9	6,0			6,0	28,4	10,2	6,6		91,2						136,4	148,3	3,4			3,4	151,7
5К84-3	0,3		0,3	15,0			15,0	28,4	10,2	6,6			110,4					155,6	170,9	3,4			3,4	174,3
5К84-4	6,6		6,6	6,0			6,0	28,4	10,2	6,6	103,8							149,0	161,6	3,4			3,4	165,0
6К84-1	0,3		0,3	14,7			14,7	28,4	10,2		8,4		110,4					157,4	172,4	3,8			3,8	176,2
6К84-2	6,6		6,6	6,0			6,0	28,4	10,2		134,8							173,4	186,0	3,8			3,8	189,8
6К84-3	6,6		6,6	6,0			6,0	28,4	10,2		148,2							186,8	199,4	3,8			3,8	203,2

Инв.№ подл. | Подпись и дата | Взам. инв.№

https://zavodjbi.com/

Марка колонны	Изделия арматурные																		Всего					Общий расход, кг
	Арматура класса Вр-I ГОСТ 6727-80			Арматура класса А-I ГОСТ 5781-82				Арматура класса А-III ГОСТ 5781-82												Прокат марки ВСт3кп2-1 ТУ 14-1-3023-80				
	ф5		Итого	6	8	10	Итого	10	12	16	18	20	22					Итого		δ=12	δ=14		Итого	
6К84-4	5,7		5,7	6,0			6,0	28,4	10,2		8,4	157,4						204,4	216,1		3,8		3,8	219,9
7К96-1	7,5		7,5	6,0			6,0	28,4	10,2	6,6	83,6							128,8	142,3	3,4			3,4	145,7
7К96-2	6,6		6,6	6,0			6,0	28,4	10,2	6,6		103,0						148,2	160,8	3,4			3,4	164,2
7К96-3	0,3		0,3	16,2			16,2	28,4	10,2	6,6			124,8					170,0	186,5	3,4			3,4	189,9
7К96-4	7,5		7,5	6,0			6,0	28,4	10,2	6,6	116,6							161,8	175,3	3,4			3,4	178,7
8К96-1	6,4		6,4	6,0			6,0	28,4	10,2		8,4	103,0						150,0	162,4	3,8			3,8	166,2
8К96-2	0,3		0,3	15,9			15,9	28,4	10,2		8,4		124,8					171,8	188,0	3,8			3,8	191,8
8К96-3	7,3		7,3	6,0			6,0	28,4	10,2		147,6							186,2	199,5	3,8			3,8	203,3
8К96-4	7,3		7,3	6,0			6,0	28,4	10,2		167,4							206,0	219,3	3,8			3,8	223,1
8К96-5	6,4		6,4	6,0			6,0	28,4	10,2		8,4	173,4						220,4	232,8	3,8			3,8	236,6
9К96-1	6,6		6,6	6,0			6,0	28,4	10,2			139,8	12,5					190,9	203,5		5,8		5,8	209,3
9К96-2	6,6		6,6	6,0			6,0	28,4	10,2			176,8	12,5					227,9	240,5		5,8		5,8	246,3
9К96-3	0,3		0,3	16,2			16,2	28,4	10,2				174,1					212,7	229,2		5,8		5,8	235,0
9К96-4	0,3		0,3	16,2			16,2	28,4	10,2				226,5					265,1	281,6		5,8		5,8	287,4
7К84-1	7,3		7,3	6,0			6,0	28,4	20,7	6,6	30,6	60,2						146,5	159,8	3,4			3,4	163,2
7К84-2	2,7		2,7	13,1			13,1	28,4	20,7	6,6		60,2	47,0					162,9	178,7	3,4			3,4	182,1
7К84-3	3,2		3,2	12,2			12,2	28,4	20,7	6,6		38,2	72,8					166,7	182,1	3,4			3,4	185,5
7К84-4	3,5		3,5	12,4			12,4	28,4	20,7	6,6	52,2		72,8					180,7	196,6	3,4			3,4	200,0
7К84-5	6,2		6,2	9,5			9,5	28,4	20,7	83,4			47,0					179,5	195,2	3,4			3,4	198,6
7К84-6	7,5		7,5	6,0			6,0	28,4	20,7	6,6	97,6	38,2						191,5	205,0	3,4			3,4	208,4
7К84-7	7,8		7,8	6,0			6,0	28,4	20,7	6,6	149,8							205,5	219,3	3,4			3,4	222,7
7К84-8	7,5		7,5	6,0			6,0	28,4	20,7	6,6	52,2	96,2						204,1	217,4	3,4			3,4	220,8
7К84-9	4,9		4,9	9,5			9,5	28,4	20,7	6,6		120,2	47,0					222,9	237,3	3,4			3,4	240,7

Взам. инв. № | Подпись и дата | Инв. № подл.

https://zavodjbi.com/

Марка колонны	Изделия арматурные																								Общий расход, кг
	Арматура класса Вр-I ГОСТ 6727-80			Арматура класса А-I ГОСТ 5781-82				Арматура класса А-III ГОСТ 5781-82											Всего	Прокат марки ВСТ 3 кп 2-1 ТУ 14-1-3023-80				
	Ф5		Итого	6	8	10	Итого	10	12	16	18	20	22	25				Итого		δ=12	δ=14		Итого	
8К84-1	6,8		6,8	6,0			6,0	28,4	19,7			129,6	12,5					190,2	203,0		5,8		5,8	208,8
8К84-2	4,4		4,4	9,9			9,9	28,4	19,7			54,2	105,3					207,6	221,9		5,8		5,8	227,7
8К84-3	1,0		1,0	15,4			15,4	28,4	19,7				170,9					219,0	235,4		5,8		5,8	241,2
8К84-4	1,0		1,0	11,5	5,4		16,9	28,4	19,7				78,1	122,4				248,6	266,5		5,8		5,8	272,3
8К84-5	7,9		7,9	6,0			6,0	28,4	19,7	69,6		75,4	12,5					205,6	219,5		5,8		5,8	225,3
8К84-6	7,3		7,3	6,0			6,0	28,4	19,7		88,0	75,4	12,5					224,0	237,3		5,8		5,8	243,1
8К84-7	4,9		4,9	9,9			9,9	28,4	19,7		88,0		105,3					241,4	256,2		5,8		5,8	262,0
8К84-8	6,8		6,8	6,0			6,0	28,4	19,7			164,0	12,5					224,6	237,4		5,8		5,8	243,2
8К84-9	4,4		4,4	9,9			9,9	28,4	19,7			88,6	105,3					242,0	256,3		5,8		5,8	262,1
8К84-10	6,8		6,8	6,0			6,0	28,4	19,7			184,2	12,5					244,8	257,6		5,8		5,8	263,4
8К84-11	4,4		4,4	9,9			9,9	28,4	19,7			108,8	105,3					262,2	276,5		5,8		5,8	282,3
8К84-12	4,4		4,4	6,0	5,9		11,9	28,4	19,7			108,8	12,5	122,4				291,8	308,1		5,8		5,8	313,9
8К84-13	3,4		3,4	11,5			11,5	28,4	19,7			75,4	119,3					242,8	257,7		5,8		5,8	263,5
8К84-14	1,0		1,0	15,4			15,4	28,4	19,7				212,1					260,2	276,6		5,8		5,8	282,4
8К84-15	1,0		1,0	15,4			15,4	28,4	19,7				236,5					284,6	301,0		5,8		5,8	306,8
8К84-16	1,0		1,0	9,9	8,3		18,2	28,4	19,7				105,3	137,4				290,8	310,0		5,8		5,8	315,8
10К96-1	8,4		8,4	6,0			6,0	28,4	22,9	6,6	30,6	72,0						160,5	174,9	3,4			3,4	178,3
10К96-2	6,0		6,0	9,5			9,5	28,4	22,9	6,6		72,0	47,0					176,9	192,4	3,4			3,4	195,8
10К96-3	3,7		3,7	13,5			13,5	28,4	22,9	6,6	30,6		87,2					175,7	192,9	3,4			3,4	196,3
10К96-4	3,4		3,4	13,5			13,5	28,4	22,9	6,6		38,2	87,2					183,3	200,2	3,4			3,4	203,6
10К96-5	3,7		3,7	13,5			13,5	28,4	22,9	6,6	52,2		87,2					197,3	214,5	3,4			3,4	217,9
10К96-6	9,6		9,6	6,0			6,0	28,4	22,9	98,6		38,2						188,1	203,7	3,4			3,4	207,1
10К96-7	8,1		8,1	6,0			6,0	28,4	22,9	6,6		150,0						207,9	222,0	3,4			3,4	225,4

Взам. инв. № | Подпись и дата | Инв. № подл.

https://zavodjbi.com/

Марка колонны	Изделия арматурные																							Общий расход, кг
	Арматура класса Вр-I ГОСТ 6727-80			Арматура класса А-I ГОСТ 5781-82				Арматура класса А-III ГОСТ 5781-82											Всего	Прокат марки ВСТ 3КП2-1 ТУ14-1-3023-80				
	ф5		Итого	6	8	10	Итого	10	12	16	18	20	22	25	28			Итого		δ=12	δ=14		Итого	
10К96-8	8,4		8,4	6,0			6,0	28,4	22,9	6,6	52,2	111,8						221,9	236,3	3,4			3,4	239,7
11К96-1	8,3		8,3	6,0			6,0	28,4	21,8		60,2	66,0	12,5					188,9	203,2		5,8		5,8	209,0
11К96-2	7,9		7,9	6,0			6,0	28,4	21,8			141,4	12,5					204,1	217,0		5,8		5,8	223,8
11К96-3	3,6		3,6	13,0			13,0	28,4	21,8			75,4	92,5					218,1	234,7		5,8		5,8	240,5
11К96-4	1,2		1,2	16,9			16,9	28,4	21,8				185,3					235,5	253,6		5,8		5,8	259,4
11К96-5	8,0		8,0	6,0			6,0	28,4	21,8	84,6		75,4	12,5					222,7	236,7		5,8		5,8	242,5
11К96-6	8,5		8,5	6,0			6,0	28,4	21,8		107,2	75,4	12,5					245,3	259,8		5,8		5,8	265,6
11К96-7	6,1		6,1	9,9			9,9	28,4	21,8		107,2		105,3					262,7	278,7		5,8		5,8	284,5
11К96-8	6,1		6,1	6,0	5,4		11,4	28,4	21,8		107,2		12,5	122,4				292,3	309,8		5,8		5,8	315,6
11К96-9	7,9		7,9	6,0			6,0	28,4	21,8			179,4	12,5					242,1	256,0		5,8		5,8	261,8
11К96-10	5,5		5,5	9,9			9,9	28,4	21,8			104,0	105,3					259,5	274,9		5,8		5,8	280,7
11К96-11	3,6		3,6	13,0			13,0	28,4	21,8			75,4	138,3					263,9	280,5		5,8		5,8	286,3
11К96-12	1,2		1,2	16,9			16,9	28,4	21,8				231,1					281,3	299,4		5,8		5,8	305,2
11К96-13	3,6		3,6	13,0			13,0	28,4	21,8			75,4	172,5					298,1	314,7		5,8		5,8	320,5
11К96-14	1,2		1,2	16,9			16,9	28,4	21,8				265,3					315,5	333,6		5,8		5,8	339,4
12К96-1	1,1		1,1	16,9			16,9	28,4	20,7			15,5	177,8					242,4	260,4		5,1		5,1	265,5
12К96-2	1,1		1,1	12,2	6,9		19,1	28,4	20,7			15,5	72,8		176,2			313,6	333,8		5,1		5,1	338,9
12К96-3	1,1		1,1	12,2	6,9		19,1	28,4	20,7			15,5	105,6		176,2			346,4	366,6		5,1		5,1	371,7
12К96-4	6,2		6,2	6,0	6,1		12,1	28,4	20,7	76,8		15,5		137,6				279,0	297,3		5,1		5,1	302,4
12К96-5	5,4		5,4	10,7			10,7	28,4	20,7		97,6	15,5	105,0					267,2	282,3		5,1		5,1	288,4
12К96-6	5,4		5,4	6,0	6,1		12,1	28,4	20,7		97,6	15,5		137,6				299,8	317,3		5,1		5,1	322,4
12К96-7	5,4		5,4	6,0	6,9		12,9	28,4	20,7		97,6	15,5			176,2			338,4	356,7		5,1		5,1	361,8

https://zavodjbi.com/

Марка колонны	Изделия арматурные																		Всего					Общий расход, кг
	Арматура класса Вр-I ГОСТ 6727-80			Арматура класса А-I ГОСТ 5781-82				Арматура класса А-III ГОСТ 5781-82												Прокат марки ВСТ3КП2-1 ТУ14-1-3023-80				
	Ф5		Итого	6	8	10	Итого	10	12	16	18	20	22	25	28	32		Итого		δ=12	δ=14		Итого	
12К96-8	4,9		4,9	10,7			10,7	28,4	20,7			135,7	105,0					289,8	305,4		5,1		5,1	310,5
12К96-9	4,9		4,9	6,0	6,1		12,1	28,4	20,7			135,7		137,6				322,4	339,4		5,1		5,1	344,5
12К96-10	4,9		4,9	6,0	6,9		12,9	28,4	20,7			135,7			176,2			361,0	378,8		5,1		5,1	383,9
12К96-11	1,1		1,1	6,0	16,3		22,3	28,4	20,7			15,5			347,2			411,8	435,2		5,1		5,1	440,3
12К96-12	1,1		1,1	6,0	16,3		22,3	28,4	20,7			15,5			247,0	137,0		448,6	472,0		5,1		5,1	477,1
12К96-13	1,1		1,1	12,2	6,1		18,3	28,4	20,7			15,5	116,4	137,6				318,6	338,0		5,1		5,1	343,1
12К96-14	1,1		1,1	12,2	6,9		19,1	28,4	20,7			15,5	116,4		176,2			357,2	377,4		5,1		5,1	382,5
12К96-15	1,1		1,1	12,2	6,1		18,3	28,4	20,7			15,5	145,6	137,6				347,8	367,2		5,1		5,1	372,3
12К96-16	1,1		1,1	6,0	15,5		21,5	28,4	20,7			15,5		324,8				389,4	412,0		5,1		5,1	417,1
8К108-1	9,4		9,4	6,0			6,0	28,4	25,7	6,6	27,4	87,8						175,9	191,3	3,4			3,4	194,7
8К108-2	3,6		3,6	15,5			15,5	28,4	25,7	6,6	27,4		106,2					194,3	213,4	3,4			3,4	216,8
8К108-3	10,0		10,0	6,0			6,0	28,4	25,7	6,6	142,4	34,4						237,5	253,5	3,4			3,4	256,9
9К108-1	6,8		6,8	9,5			9,5	28,4	24,6		8,4	82,0	49,4					192,8	209,1	3,8			3,8	212,9
9К108-2	8,9		8,9	6,0			6,0	28,4	24,6		8,4	151,2						212,6	227,5	3,8			3,8	231,3
9К108-3	3,8		3,8	14,8			14,8	28,4	24,6		63,4		99,2					215,6	234,2	3,8			3,8	238,0
9К108-4	10,0		10,0	6,0			6,0	28,4	24,6		196,2							249,2	265,2	3,8			3,8	269,0
10К108-1	8,9		8,9	6,0			6,0	28,4	23,6			170,5						222,5	237,4		5,1		5,1	242,5
10К108-2	6,3		6,3	10,4			10,4	28,4	23,6			91,5	97,0					240,5	257,2		5,1		5,1	262,3
10К108-3	6,3		6,3	6,0	6,1		12,1	28,4	23,6			91,5		127,6				271,1	289,5		5,1		5,1	294,6
10К108-4	4,6		4,6	14,0			14,0	28,4	23,6		63,0	15,5	92,0					222,5	241,1		5,1		5,1	246,2
10К108-5	4,0		4,0	14,0			14,0	28,4	23,6			94,5	92,0					238,5	256,5		5,1		5,1	261,6
10К108-6	1,4		1,4	18,4			18,4	28,4	23,6			15,5	189,0					256,5	276,3		5,1		5,1	281,4
10К108-7	1,4		1,4	14,0	6,1		20,1	28,4	23,6			15,5	92,0	127,6				287,1	308,6		5,1		5,1	313,7

Взам инв. №

Подпись и дата

Инв. № подл.

https://zavodjbi.com/
ЗАВОД ЖБИ

Марка колонны	Изделия арматурные																		Всего					Общий расход, кг
	Арматура класса Вр-I ГОСТ 6727-80			Арматура класса А-I ГОСТ 5781-82				Арматура класса А-III ГОСТ 5781-82												Прокат марки ВСт3кп2-1 ТУ14-1-3023-80				
	ф5		Итого	6	8	10	Итого	10	12	16	18	20	22	25				Итого		δ=12	δ=14		Итого	
10К108-8	9,6		9,6	6,0			6,0	28,4	23,6		123,2	94,5						269,7	285,3		5,1		5,1	290,4
10К108-9	6,8		6,8	10,4			10,4	28,4	23,6		123,2	15,5	97,0					287,7	304,9		5,1		5,1	310,0
10К108-10	6,3		6,3	10,4			10,4	28,4	23,6			132,7	97,0					281,7	298,4		5,1		5,1	303,5
9К84-1	6,8		6,8	8,0			8,0	28,4	20,7	6,6	25,6	60,2						141,5	156,3	3,4			3,4	159,7
9К84-2	3,0		3,0	14,2			14,2	28,4	20,7	6,6	25,6		72,8					154,1	171,3	3,4			3,4	174,7
9К84-3	7,3		7,3	8,0			8,0	28,4	20,7	6,6	123,2							178,9	194,2	3,4			3,4	197,6
9К84-4	6,8		6,8	8,0			8,0	28,4	20,7	6,6	25,6	96,2						177,5	192,3	3,4			3,4	195,7
10К84-1	6,5		6,5	8,0			8,0	28,4	19,7			119,8	12,5					180,4	194,9		5,8		5,8	200,7
10К84-2	1,0		1,0	17,0			17,0	28,4	19,7				159,3					207,4	225,4		5,8		5,8	231,2
10К84-3	6,9		6,9	8,0			8,0	28,4	19,7		88,0	65,6	12,5					214,2	229,1		5,8		5,8	234,9
10К84-4	4,8		4,8	11,5			11,5	28,4	19,7		88,0		93,5					229,6	245,9		5,8		5,8	251,7
10К84-5	6,5		6,5	8,0			8,0	28,4	19,7			154,2	12,5					214,8	229,3		5,8		5,8	235,1
10К84-6	4,4		4,4	11,5			11,5	28,4	19,7			88,6	93,7					230,4	246,4		5,8		5,8	252,1
10К84-7	1,0		1,0	17,0			17,0	28,4	19,7				200,5					248,6	266,6		5,8		5,8	272,4
10К84-8	1,0		1,0	11,5	8,3		19,8	28,4	19,7				93,7	137,4				279,2	300,0		5,8		5,8	305,8
13К96-1	7,9		7,9	8,0			8,0	28,4	22,9	6,6	25,6	72,0						155,5	164,8	3,4			3,4	174,8
13К96-2	3,2		3,2	15,5			15,5	28,4	22,9	6,6	25,6		87,2					170,7	189,4	3,4			3,4	192,8
13К96-3	7,9		7,9	8,0			8,0	28,4	22,9	6,6	25,6	111,8						195,3	211,2	3,4			3,4	214,6
14К96-1	7,6		7,6	8,0			8,0	28,4	21,8			131,6	12,5					194,3	209,9		5,8		5,8	215,7
14К96-2	5,5		5,5	11,5			11,5	28,4	21,8			66,0	93,7					209,9	226,9		5,8		5,8	232,7
14К96-3	8,9		8,9	8,0			8,0	28,4	21,8	84,6		65,6	12,5					212,9	229,8		5,8		5,8	235,6
14К96-4	7,6		7,6	8,0			8,0	28,4	21,8			169,6	12,5					232,3	247,9		5,8		5,8	253,7
14К96-5	3,3		3,3	15,0			15,0	28,4	21,8			65,6	138,3					254,1	272,4		5,8		5,8	278,2

https://zavodjbi.com/

Марка колонны	Изделия арматурные																		Всего					Общий расход, кг
	Арматура класса Вр-I ГОСТ 6727-80			Арматура класса А-I ГОСТ 5781-82				Арматура класса А-III ГОСТ 5781-82												Прокат марки ВСт3кп2-1 ТУ 14-1-3023-80				
	ф5		Итого	6	8	10	Итого	10	12	16	18	20	22	25	28			Итого		δ=12	δ=14		Итого	
14К96-6	3,3		3,3	15,0			15,0	28,4	21,8			65,6	172,5					288,3	306,6		5,8		5,8	312,4
14К96-7	3,6		3,6	8,0	10,1		18,1	28,4	21,8		52,2		12,5	162,0				276,9	298,6		5,8		5,8	304,4
15К96-1	1,1		1,1	14,2	5,4		19,6	28,4	20,7			15,5	72,8	122,4				259,8	280,5		5,1		5,1	285,6
15К96-2	1,1		1,1	14,2	6,6		20,8	28,4	20,7			15,5	72,8		156,6			294,0	315,9		5,1		5,1	321,0
15К96-3	5,4		5,4	8,0	5,4		13,4	28,4	20,7		97,6	15,5		122,4				284,6	303,4		5,1		5,1	308,5
15К96-4	1,1		1,1	14,2	5,4		19,6	28,4	20,7			15,5	116,4	122,4				303,4	324,1		5,1		5,1	329,2
15К96-5	1,1		1,1	14,2	6,6		20,8	28,4	20,7			15,5	116,4		156,6			337,6	359,5		5,1		5,1	364,6
15К96-6	1,1		1,1	8,0	14,8		22,8	28,4	20,7			15,5		272,0				336,4	360,5		5,1		5,1	365,6
11К108-1	3,9		3,9	15,8			15,8	26,0	25,0	6,6	52,2		101,6					211,4	231,1	3,4			3,4	234,5
11К108-2	3,5		3,5	15,8			15,8	26,0	25,0	6,6		65,6	101,6					224,8	244,1	3,4			3,4	247,5
11К108-3	12,2		12,2	6,0			6,0	26,0	25,0	113,8	30,6							195,4	213,6	3,4			3,4	217,0
11К108-4	11,8		11,8	6,0			6,0	26,0	25,0	113,8		38,2						203,0	220,8	3,4			3,4	224,2
11К108-5	9,7		9,7	9,5			9,5	26,0	25,0	113,8			47,0					211,8	231,0	3,4			3,4	234,4
11К108-6	10,8		10,8	6,0			6,0	26,0	25,0	6,6	136,0	38,2						231,8	248,6	3,4			3,4	252,0
11К108-7	11,3		11,3	6,0			6,0	26,0	25,0	6,6	188,2							245,8	263,1	3,4			3,4	266,5
11К108-8	7,6		7,6	9,5			9,5	26,0	25,0	6,6		168,0	47,0					272,6	289,7	3,4			3,4	293,1
11К108-9	3,5		3,5	15,8			15,8	26,0	25,0	6,6		38,2	154,4					250,2	269,5	3,4			3,4	272,9
11К108-10	3,9		3,9	15,8			15,8	26,0	25,0	6,6	52,2		154,4					264,2	283,9	3,4			3,4	287,3
12К108-1	1,3		1,3	18,8			18,8	26,0	23,9				161,3					211,2	231,3		5,8		5,8	237,1
12К108-2	1,3		1,3	15,2	6,7		21,9	26,0	23,9				146,5		156,8			353,0	376,2		5,8		5,8	382,0
12К108-3	11,8		11,8	6,0			6,0	26,0	23,9	100,0	60,2		12,5					222,6	240,4		5,8		5,8	246,2
12К108-4	11,5		11,5	6,0			6,0	26,0	23,9	100,0		75,4	12,5					237,8	255,3		5,8		5,8	261,1
12К108-5	9,0		9,0	10,0			10,0	26,0	23,9	100,0			105,3					255,2	274,2		5,8		5,8	280,0

Инв. № подл. | Подпись и дата | Взам. инв. №

https://zavodjbi.com/

Марка колонны	Изделия арматурные																							Общий расход, кг
	Арматура класса Вр-I ГОСТ 6727-80			Арматура класса А-I ГОСТ 5781-82				Арматура класса А-III ГОСТ 5781-82											Всего	Прокат марки ВСт3кп2-1 ТУ 14-1-3023-80				
	ф5		Итого	6	8	10	Итого	10	12	16	18	20	22	25	28	32		Итого		δ=12	δ=14		Итого	
12К108-6	9,0		9,0	6,0	5,5		11,5	26,0	23,9	100,0			12,5	122,4				284,8	305,3		5,8		5,8	311,1
12К108-7	1,3		1,3	6,0	19,6		25,6	26,0	23,9				12,5	172,8	156,6			391,8	418,7		5,8		5,8	424,5
12К108-8	1,3		1,3	6,0	19,0		25,0	26,0	23,9				12,5	172,8	68,2	122,0		425,4	451,7		5,8		5,8	457,5
12К108-9	10,4		10,4	6,0	—		6,0	26,0	23,9		126,4	75,4	12,5					264,2	280,6		5,8		5,8	286,4
12К108-10	7,9		7,9	10,0	—		10,0	26,0	23,9		126,4		105,3					281,6	299,5		5,8		5,8	305,3
12К108-11	7,9		7,9	6,0	5,5		11,5	26,0	23,9		126,4		12,5	122,4				311,2	330,6		5,8		5,8	336,4
12К108-12	9,6		9,6	6,0	—		6,0	26,0	23,9			231,4	12,5					293,8	309,4		5,8		5,8	315,2
12К108-13	7,1		7,1	10,0	—		10,0	26,0	23,9			156,0	105,3					311,2	328,3		5,8		5,8	334,1
12К108-14	7,1		7,1	6,0	5,9		11,9	26,0	23,9			156,0	12,5	122,4				340,8	359,8		5,8		5,8	365,6
12К108-15	7,1		7,1	6,0	7,1		13,1	26,0	23,9			156,0	12,5		156,6			375,0	395,2		5,8		5,8	401,0
12К108-16	1,3		1,3	15,0	5,9		20,9	26,0	23,9				201,3	122,4				373,6	395,8		5,8		5,8	401,6
13К108-1	1,3		1,3	14,1	6,9		21,0	26,0	22,9				106,0		76,0	137,0		367,8	390,2		5,8		5,8	396,0
13К108-2	1,3		1,3	14,3	6,5		20,8	26,0	22,9				143,6	137,6				330,1	352,2		5,8		5,8	358,0
13К108-3	1,3		1,3	14,3	6,9		21,2	26,0	22,9				143,6		176,2			368,7	391,2		5,8		5,8	397,0
13К108-4	1,3		1,3	14,3	6,9		21,2	26,0	22,9				143,6		76,0	137,0		405,5	428,0		5,8		5,8	433,8
13К108-5	1,3		1,3	14,3	6,9		21,2	26,0	22,9				143,6			236,2		428,7	451,2		5,8		5,8	457,0
13К108-6	11,3		11,3	6,0	—		6.0	26,0	22,9	92,0		85,4	18,8					245,1	262,4		5,8		5,8	268,2
13К108-7	8,3		8,3	10,7	—		10,7	26,0	22,9	92,0			123,8					264,7	283,7		5,8		5,8	289,5
13К108-8	8,3		8,3	6,0	6,5		12,5	26,0	22,9	92,0			18,8	137,6				297,3	318,1		5,8		5,8	323,9
13К108-9	8,3		8,3	6,0	6,9		12,9	26,0	22,9	92,0			18,8		176,2			335,9	357,1		5,8		5,8	362,9
13К108-10	1,3		1,3	6,0	19,0		25,0	26,0	22,9				18,8	160,6	176,2			404,5	430,8		5,8		5,8	436,6
13К108-11	1,3		1,3	6,0	19,0		25,4	26,0	22,9				18,8	160,6	76,0	137,0		441,3	467,6		5,8		5,8	473,4
13К108-12	1,3		1,3	6,0	19,0		25,0	26,0	22,9				18,8	160,6		236,2		464,5	490,8		5,8		5,8	496,6

Инв. № подл. | Подпись и дата | Взам. инв. №

https://zavodjbi.com/

Марка колонны	Изделия арматурные																								Общий расход, кг
	Арматура класса Вр-I ГОСТ 6727-80			Арматура класса А-I ГОСТ 5781-82				Арматура класса А-III ГОСТ 5781-82											Всего	Прокат марки В Ст 3 кп 2-1 ТУ 14-1-3023-80				
	ф5		Итого	6	8	10	Итого	10	12	16	18	20	22	25	28	32	36	Итого		δ=12	δ=14		Итого	
13К108-13	7,2		7,2	10,7			10,7	26,0	22,9		116,8		123,8					289,5	307,4		5,8		5,8	313,2
13К108-14	7,2		7,2	6,0	6,5		12,5	26,0	22,9		116,8		18,8	137,6				322,1	341,8		5,8		5,8	347,6
13К108-15	7,2		7,2	6,0	6,9		12,9	26,0	22,9		116,8		18,8		176,2			360,7	380,8		5,8		5,8	386,6
13К108-16	7,2		7,2	6,0	6,9		12,9	26,0	22,9		116,8		18,8		76,0	137,0		397,5	417,6		5,8		5,8	423,4
13К108-17	7,2		7,2	6,0	6,9		12,9	26,0	22,9		116,8		18,8			236,2		420,7	440,8		5,8		5,8	446,6
13К108-18	6,6		6,6	10,7			10,7	26,0	22,9			144,0	123,8					316,7	334,0		5,8		5,8	339,8
13К108-19	6,6		6,6	6,0	6,5		12,5	26,0	22,9			144,0	18,8	137,6				349,3	368,4		5,8		5,8	374,2
13К108-20	6,6		6,6	6,0	6,9		12,9	26,0	22,9			144,0	18,8		176,2			387,9	407,4		5,8		5,8	413,2
13К108-21	6,6		6,6	6,0	6,9		12,9	26,0	22,9			144,0	18,8		76,0	137,0		424,7	444,2		5,8		5,8	450,0
13К108-22	6,6		6,6	6,0	6,9		12,9	26,0	22,9			144,0	18,8			236,2		447,9	467,4		5,8		5,8	473,2
13К108-23	1,3		1,3	6,0	19,0		25,0	26,0	22,9				18,8		201,8	236,2		505,7	532,0		5,8		5,8	537,8
13К108-24	1,3		1,3	6,0	12,1	10,7	28,8	26,0	22,9				18,8		201,8	102,2	177,4	549,1	579,2		5,8		5,8	585,0
13К108-25	1,3		1,3	14,1	6,6		20,7	26,0	22,9				154,2	137,6				340,7	362,7		5,8		5,8	368,5
13К108-26	1,3		1,3	14,1	7,0		21,1	26,0	22,9				154,2		176,2			379,3	401,7		5,8		5,8	407,5
13К108-27	1,3		1,3	14,1	6,6		20,7	26,0	22,9				193,2	137,6				379,7	401,7		5,8		5,8	407,5
13К108-28	1,3		1,3	14,1	7,0		21,1	26,0	22,9				193,2		176,2			418,3	440,7		5,8		5,8	446,5
13К108-29	1,3		1,3	14,1	7,0		21,1	26,0	22,9				193,2		76,0	137,0		455,1	477,5		5,8		5,8	483,3
13К108-30	1,3		1,3	6,0	18,7		24,7	26,0	22,9				18,8	311,8				379,5	405,5		5,8		5,8	411,3
13К108-31	1,3		1,3	6,0	19,1		25,1	26,0	22,9				18,8	224,0	176,2			467,9	494,3		5,8		5,8	500,1
13К108-32	1,3		1,3	6,0	19,1		25,1	26,0	22,9				18,8	224,0	76,0	137,0		504,7	531,1		5,8		5,8	536,9
14К108-1	11,6		11,6	8,0			8,0	26,0	25,0	113,8	25,6							190,4	210,0	3,4			3,4	213,4
14К108-2	10,2		10,2	8,0			8,0	26,0	25,0	6,6	136,0	32,4						226,0	244,2	3,4			3,4	247,6
14К108-3	1,4		1,4	20,3			20,3	26,0	25,0	6,6			194,4					252,0	273,7	3,4			3,4	277,1

https://zavodjbi.com/

Марка колонны	Изделия арматурные																		Всего					Общий расход, кг
	Арматура класса Вр-I ГОСТ 6727-80			Арматура класса А-I ГОСТ 5781-82				Арматура класса А-III ГОСТ 5781-82												Прокат марки ВСт3кп2-1 ТУ 14-1-3023-80				
	ф5		Итого	6	8	10	Итого	10	12	16	18	20	22	25	28	32		Итого		δ=12	δ=14		Итого	
15К108-1	3,8		3,8	17,0			17,0	26,0	23,9		52,2		106,9					209,0	229,8		5,8		5,8	235,6
15К108-2	1,3		1,3	20,7			20,7	26,0	23,9				187,9					237,8	259,8		5,8		5,8	265,6
15К108-3	11,0		11,0	8,0			8,0	26,0	23,9	100,0		65,6	12,5					228,0	247,0		5,8		5,8	252,8
15К108-4	10,0		10,0	8,0			8,0	26,0	23,9		126,4	65,6	12,5					254,4	272,4		5,8		5,8	278,2
15К108-5	8,0		8,0	11,7			11,7	26,0	23,9		126,4		93,5					269,8	289,5		5,8		5,8	295,3
15К108-6	7,9		7,9	8,0	4,6		12,6	26,0	23,9		126,4		12,5	107,2				296,0	316,5		5,8		5,8	322,3
15К108-7	7,0		7,0	8,0	4,6		12,6	26,0	23,9			156,0	12,5	107,2				325,6	345,2		5,8		5,8	351,0
16К108-1	3,7		3,7	16,1			16,1	26,0	22,9			75,4	106,0					230,3	250,1		5,8		5,8	255,9
16К108-2	1,3		1,3	16,3	6,6		22,9	26,0	22,9				143,6		156,6			349,1	373,3		5,8		5,8	379,1
16К108-3	1,3		1,3	16,3	6,1		22,4	26,0	22,9				143,6			211,0		403,5	427,2		5,8		5,8	433,0
16К108-4	8,3		8,3	11,9			11,9	26,0	22,9	92,0			111,6					252,5	272,7		5,8		5,8	278,5
16К108-5	8,3		8,3	8,0	5,4		13,4	26,0	22,9	92,0			18,8	122,4				282,1	303,8		5,8		5,8	309,6
16К108-6	8,3		8,3	8,0	6,6		14,6	26,0	22,9	92,0			18,8		156,8			316,5	339,4		5,8		5,8	345,0
16К108-7	7,4		7,4	9,6	2,3		11,9	26,0	22,9		116,8		111,6					277,3	296,6		5,8		5,8	302,4
16К108-8	7,4		7,4	8,0	5,4		13,4	26,0	22,9		116,8		18,8	122,4				306,9	327,7		5,8		5,8	335,5
16К108-9	7,4		7,4	8,0	6,6		14,6	26,0	22,9		116,8		18,8		156,6			341,1	363,1		5,8		5,8	368,9
16К108-10	7,4		7,4	8,0	6,1		14,1	26,0	22,9		116,8		18,8		68,2	122,0		374,7	396,2		5,8		5,8	402,0
16К108-11	6,6		6,6	8,0	5,4		13,4	26,0	22,9			144,0	18,8	122,4				334,1	354,1		5,8		5,8	359,9
16К108-12	6,6		6,6	8,0	6,6		14,6	26,0	22,9			144,0	18,8		156,6			368,3	389,5		5,8		5,8	395,3
16К108-13	1,3		1,3	16,1	5,4		21,5	26,0	22,9				154,2	122,4				325,5	348,3		5,8		5,8	354,1
16К108-14	1,3		1,3	16,1	6,6		22,7	26,0	22,9				193,2		156,6			398,7	422,7		5,8		5,8	428,5
16К108-15	1,3		1,3	16,1	6,1		22,2	26,0	22,9				193,2		68,2	122,0		432,3	455,8		5,8		5,8	461,6

Инв.№ подл. | Подпись и дата | Взам.инв.№

https://zavodjbi.com/
Завод ЖБИ