ТИПОВЫЕ КОНСТРУКЦИИ, ИЗДЕЛИЯ И УЗЛЫ ЗДАНИЙ И СООРУЖЕНИЙ

СЕРИЯ 1.131.1-25

ПАНЕЛИ ВНУТРЕННИХ СТЕН

ЖЕЛЕЗОБЕТОННЫЕ ДЛЯ ЖИЛЫХ ЗДАНИЙ
С ВЫСОТОЙ ЭТАЖА 3,0 м.

ВЫПУСК 1

ПАНЕЛИ ТОЛЩИНОЙ 120 И 160 мм
РАБОЧИЕ ЧЕРТЕЖИ

21073 - 01
ЦЕНА 1-79

https://zavodjbi.com/

https://zavodjbi.com/

ЦЕНТРАЛЬНЫЙ ИНСТИТУТ ТИПОВОГО ПРОЕКТИРОВАНИЯ
ГОССТРОЯ СССР

Москва, А-445, Смольная ул., 22

Сдано в печать IV 1986 года

Заказ № 4811 Тираж 3050 экз.

https://zavodjbi.com/

ТИПОВЫЕ КОНСТРУКЦИИ, ИЗДЕЛИЯ И УЗЛЫ ЗДАНИЙ И СООРУЖЕНИЙ

СЕРИЯ 1.131.1-25

ПАНЕЛИ ВНУТРЕННИХ СТЕН

ЖЕЛЕЗОБЕТОННЫЕ ДЛЯ ЖИЛЫХ ЗДАНИЙ
С ВЫСОТОЙ ЭТАЖА 3,0м.

ВЫПУСК 1

ПАНЕЛИ ТОЛЩИНОЙ 120 И 160 ММ
РАБОЧИЕ ЧЕРТЕЖИ

РАЗРАБОТАНЫ ЛЕНЗНИИЭП

ГЛ. ИНЖЕНЕР ИНСТИТУТА — Е.Б.НИКИФОРОВ

ГЛ. КОНСТРУКТОР ИНСТИТУТА — Р.А.ПОПОВ

ГЛ КОНСТРУКТОР АПМ-I — М.Н. СМОЛИЧ

ГЛ. ИНЖЕНЕР ПРОЕКТА — Е.П. ГУРОВ

УТВЕРЖДЕНЫ И ВВЕДЕНЫ
В ДЕЙСТВИЕ
С 30.01.86
ГОСГРАЖДАНСТРОЕМ
ПРИКАЗ № 23
ОТ 20.01.86

Обозначение	Наименование	Стр.
1.131.1-25.1 00ТО	Техническое описание	3
1.131.1-25.1 00НИ	Номенклатура панелей	8
1.131.1-25.1 01	Панель (1ПСВ 58.29.16-1Т-1, 1ПСВ 29.29.16-1Т-1, 2ПСВ 58.29.16-1Т-1, 3ПСВ 58.29.12-1Т-1, 3ПСВ 70.29.12-1Т-1, 3ПСВ 58.29.12-1Т-1л, 3ПСВ 70.29.12-1Т-1л, 4ПСВ 29.29.16-1Т-1, 4ПСВ 28.29.16-1Т-1)	10
1.131.1-25.1 01СБ	Панель (1ПСВ 58.29.16-1Т-1, 1ПСВ 29.29.16-1Т-1, 2ПСВ 58.29.16-1Т-1, 3ПСВ 58.29.12-1Т-1, 3ПСВ 70.29.12-1Т-1, 3ПСВ 58.29.12-1Т-1л, 3ПСВ 70.29.12-1Т-1л, 4ПСВ 29.29.16-1Т-1, 4ПСВ 28.29.16-1Т-1) Сборочный чертеж	11
1.131.1-25.1 02	Панель (1ПСВ 58.29.16-2Т-2, 1ПСВ 58.29.16-2Т-2.1, 1ПСВ 35.29.16-2Т-2, 1ПСВ 58.29.12-2Т-2, 2ПСВ 70.29.12-2Т-2, 4ПСВ 59.29.16-2Т-2, 4ПСВ 34.29.16-2Т-2, 4ПСВ 35.29.16-2Т-2, 4ПСВ 35.29.16-2Т-2л)	12
1.131.1-25.1 02СБ	Панель (1ПСВ 58.29.16-2Т-2, 1ПСВ 58.29.16-2Т-2.1, 1ПСВ 35.29.16-2Т-2, 1ПСВ 58.29.12-2Т-2, 2ПСВ 70.29.12-2Т-2, 4ПСВ 59.29.16-2Т-2, 4ПСВ 34.29.16-2Т-2, 4ПСВ 35.29.16-2Т-2, 4ПСВ 35.29.16-2Т-2л) Сборочный чертеж	13
1.131.1-25.1 03	Панель (1ПСВ 58.29.12-2Т-3, 1ПСВ 58.29.16-2Т-3, 2ПСВ 70.29.12-2Т-3, 2ПСВ 70.29.16-2Т-3, 1ПСВ 46.29.12-2Т-3, 1ПСВ 46.29.16-2Т-3, 4ПСВ 29.29.16-2Т-3, 4ПСВ 29.29.16-2Т-3л, 4ПСВ 28.29.16-2Т-3)	14
1.131.1-25.1 03СБ	Панель (1ПСВ 58.29.12-2Т-3, 1ПСВ 58.29.16-2Т-3, 2ПСВ 70.29.12-2Т-3, 2ПСВ 70.29.16-2Т-3, 1ПСВ 46.29.12-2Т-3, 1ПСВ 46.29.16-2Т-3, 4ПСВ 29.29.16-2Т-3, 4ПСВ 29.29.16-2Т-3л, 4ПСВ 28.29.16-2Т-3) Сборочный чертеж	15
1.131.1-25.1 04	Панель (1ПСВ 28.13.16-1Т-1, 1ПСВ 29.13.16-1Т-2, 1ПСВ 35.13.16-1Т-2, 1ПСВ 47.13.16-1Т-5)	16
1.131.1-25.1 04СБ	Панель (1ПСВ 28.13.16-1Т-1, 1ПСВ 29.13.16-1Т-2, 1ПСВ 35.13.16-1Т-2, 1ПСВ 47.13.16-1Т-5) Сборочный чертеж	17
1.131.1-25.1 05	Панель (4ПСВ 55.19.16-1Т-4, 2ПСВ 55.19.16-1Т-2, 2ПСВ 43.19.16-1Т-1)	18
1.131.1-25.1 05СБ	Панель (4ПСВ 55.19.16-1Т-4, 2ПСВ 55.19.16-1Т-2, 2ПСВ 43.19.16-1Т-1) Сборочный чертеж	19
1.131.1-25.1 06	Панель (2ПСВ 43.19.16-1Т-4, 2ПСВ 43.19.16-1Т-2)	20
1.131.1-25.1 07	Панель (3ПСВ 43.19.16-1Т-2, 3ПСВ 43.19.16-1Т-2л)	21
1.131.1-25.1 08	Панель (3ПСВ 55.19.16-1Т-2, 3ПСВ 55.19.16-1Т-2л)	22
1.131.1-25.1 09	Панель (4ПСВ 29.23.16-2Т-1, 4ПСВ 34.23.12-2Т-1, 4ПСВ 59.23.16-2Т-1, 4ПСВ 65.23.16-2Т-1, 4ПСВ 65.23.16-2Т-2, 1ПСВ 58.23.16-2Т-1, 1ПСВ 58.23.16-2Т-2	23
1.131.1-25.1 09СБ	Панель (4ПСВ 29.23.16-2Т-1, 4ПСВ 34.23.12-2Т-1, 4ПСВ 59.23.16-2Т-1, 4ПСВ 65.23.16-2Т-1, 4ПСВ 65.23.16-2Т-2, 1ПСВ 58.23.16-2Т-1, 1ПСВ 58.23.16-2Т-2) Сборочный чертеж	24
1.131.1-25.1 10	Панель (1ПСВ 58.23.16-2Т-4, 3ПСВ 58.23.12-2Т-4, 3ПСВ 58.23.12-2Т-4л, 2ПСВ 70.23.16-2Т-4, 3ПСВ 70.23.12-2Т-4, 3ПСВ 70.23.12-2Т-4л)	25
1.131.1-25.1 10СБ	Панель (1ПСВ 58.23.16-2Т-4, 3ПСВ 58.23.12-2Т-4, 3ПСВ 58.23.12-2Т-4л, 2ПСВ 70.23.16-2Т-4, 3ПСВ 70.23.12-2Т-4, 3ПСВ 70.23.12-2Т-4л) Сборочный чертеж	26
1.131.1-25.1 00Д1	Узлы 1...28	27
1.131.1-25.1 00РС	Ведомость расхода стали	34
1.131.1-25.1 00Д2	Схемы испытаний панелей внутренних стеновых	37
1.131.1-25.1 00РМ	Ведомость расхода материалов	38

Нач.отд.	Гуров	
Н.контр.	Ильина	
ГИП	Гуров	
Рук.гр.	Канина	
Ст.инж.	Гиль	

1.131.1-25.1 00

Содержание

Стадия	Лист	Листов
Р		1

ЛенЗНИИЭП

I. Общая часть. Область применения

1.1. Рабочие чертежи панелей внутренних стен предназначены для проектирования и строительства жилых 5 и 9-этажных домов с высотой этажа 3,0 м.

1.2. Исходные данные, принятые при разработке рабочих чертежей стен и определяющие область их применения, приведены в табл. 1

1.3. Номенклатура панелей согласована Гражданстроем письмом от 27.01.83 N 3-547

таблица 1.

Характеристика условий	Условия применения
1. Характер нагружения	Стены несущие
2. Районы строительства (по грунтовым условиям)	Грунты обычные и вечномерзлые, непросадочные.
3. Формование панелей	Кассетное
4. Предельно допустимая величина деформаций, здания (относительный прогиб и выгиб)	0,0008 (согласно СНиП 2.03.01-84)
5. Унифицированная расчетная нагрузка	40 тс/м (с учетом прочности по платф. стыку)
6. Высота технического этажа	2,35 м
7. Высота чердачного помещения	перем. (1,25 ... 1,90 м)

2. Номенклатура изделий. Конструктивные решения. Материалы.

2.1. Номенклатура и габаритные размеры панелей приняты исходя из планировочных параметров крупнопанельных зданий, строящихся в I климатическом районе. Набор планировочных ситуаций и разбивка панелей на группы приведены на листах 4, 5.

2.2. Номенклатура стеновых панелей включает глухие панели, панели с дверным проемом. Толщина стен принята:

1) Межкомнатных - 120 и 160 мм (1ПСВ 58.29.12-2т-3т 1ПСВ 58.29.16-2т-3т)

2) Межквартирных - 160 мм

3) По торцам зданий - 120 мм (у наружных стен)

2.3. Кроме рядовых панелей, в номенклатуру стен включены панели технического этажа и чердачные панели.

2.4. Стеновые панели рассчитаны и законструированы как бетонные изделия (исключая перемычки и простенки панелей), с учетом кассетного формования. Бетон тяжелый марок 150, 200.

2.5. Предел огнестойкости панелей принят 2,0 часа. Конструкции панелей отнесены к 3й категории трещиностойкости согласно СНиП II-21-75 табл. I а. Допустимая ширина раскрытия трещин $a_{т\ дл.} = 0,3$ мм, $a_{т\ кр.} = 0,4$ мм

Нач. отд.	Гуров		1.131.1 - 25.1 0.0.00ТО
Н. контр.	Ильина		Техническое описание
ГИП	Гуров		Стадия: Р; Лист: 1; Листов: 5
Рук. гр.	Канина		ЛенЗНИИЭП

21073-01 4

Формат А3

2.6. В связи с многообразием решений по размещению электропроводки в панелях, представленных в данном выпуске, не приведены схемы разводки. Эти вопросы решаются в конкретных проектах (см. разд. 4)

2.7. Армирование панелей предусмотрено пространственными арматурными каркасами.

Арматура панелей - класса Вр-I по ГОСТ 6727-80, класса А-III по ГОСТ 5781-82 (марка стали 25Г2С). Монтажные петли - из арматуры класса А-I по ГОСТ 5781-82 (марка стали ВСт3пс2 и ВСт3сп2 при температуре ниже 40°С) Закладные изделия (прокат) из стали ВСт3сп5 по ГОСТ 380-71.*

3. Маркировка изделий.

3.1. Марки панелей приняты в соответствии с ГОСТ 23009-78.

3.2. Марка панелей состоит из трех частей, разделенных дефисом. В первой части указаны: группа панелей (по планировочным ситуациям на л. 4,5), тип панели, габаритные размеры (округленно), во второй части - несущая способность панели (в зависимости от марки бетона) и вид бетона, в третьей тип проема (см. номенклатуру)

3.3. Пример обозначения:

панель	4ПСВ	29.29.16	—	2Т	—	3
4	ПСВ	29.29.16		2Т		3
группа панелей л. 4,5	панель стеновая внутренняя	габаритные размеры: длина, высота в дм, толщина в см.		несущая способн. бетон тяжелый М200		тип проема

4. Указания по применению.

4.1. При применении стеновых панелей по данному выпуску в проектах крупнопанельных зданий следует приводить:

1) Схематические чертежи панелей с указанием на схемах местоположения каналов, розеток, выключателей и распаячных коробок, марка панели при этом индексируется, например 4ПСВ 29.29.16-2Т-3.а

2) Узлы сопряжения панелей со смежными конструкциями.

3) Указания по производству монтажных работ (в том числе в зимний период)

4.2. При разработке проектов допускается:

1) Изменять привязки в плане дверных проемов, но не более, чем на 1,0 м - без пересчетов арматуры перемычек.

2) Изменять армирование панелей и перемычек (из условия расчета панелей на другую величину относительных деформаций).

3) Изменять марку бетона панелей (при необходимости увеличения ее несущей способности). При этом в конкретном проекте должен быть выполнен комплект документов содержащих дополнения и изменения согласно СН227-82.

Изменения рабочих марок панелей выполняется в виде отдельных чертежей с приведением соответствующих спецификаций

5. Требования к изготовлению панелей.

5.1. Бетон для изготовления панелей должен применяться на фракционном щебне

Инв. N подл. | Подп. и дата | Взам. инв. N

из скальных пород типа „гранит". Крупность заполнителя — не более 30 – 35 мм.

5.2. Цемент для приготовления бетона должен отвечать требованиям ГОСТ 10178-76, щебень 10268-80*.

5.3 Фиксацию положения арматурных блоков выполнять с применением цементно-песчаных или пластмассовых фиксаторов. Не допускается применение для этих целей обрезков арматурных стержней, пластин и т.д.

5.4 На поверхности панелей не допускаются:

- раковины диаметром более 10 мм и глубиной более 5 мм.
- местные наплывы бетона
- околы бетона глубиной более 5мм
- трещины, за исключением местных усадочных шириной 0,1 мм.
- обнажение рабочей арматуры.
- отклонение от проектных размеров по длине, толщине и высоте более 5 мм.

6. Методы испытания и контроля

6.1 Перед началом массового производства панелей завод-изготовитель обязан выполнить их приемочные испытания в соответствии с ГОСТ 8829-77. Проведение испытаний не освобождает завод-изготовитель от операционного контроля на всех стадиях технологического процесса по изготовлению и приемке конструкций.

7. Правила приемки, хранения и транспортировки

7.1. Конструкции, поставляемые потребителю, должны быть приняты техническим контролем завода-изготовителя. Оценку качества конструкций следует выполнять в соответствии с требованиями ГОСТ 13015.3-81.

7.2 На боковой поверхности каждого изделия должны быть нанесены несмываемой краской:

1) товарный знак завода-изготовителя;
2) марка конструкции;
3) дата изготовления;
4) штамп ОТК;
5) масса конструкции

7.3 Поставка панелей потребителю должны производиться по достижении бетоном отпускной прочности не ниже 70% от проектной.

При гарантии заводом достижения бетоном 100% прочности через 28 суток – по согласованию с потребителем и проектной организацией допускается более низкий (но не менее 50%) процент отпускной прочности бетона.

При производстве работ в зимний период отпускная прочность бетона должна быть не ниже 100%.

7.4 Транспортировку изделий выполнять в соответствии с требованиями ГОСТ 13015-75.

Арматурные изделия и требования к их изготовлению приведены в выпуске 2.

Основные группы расположения панелей поперечных внутренних стен ($\ell = L_0 - 170$)

Группа 1

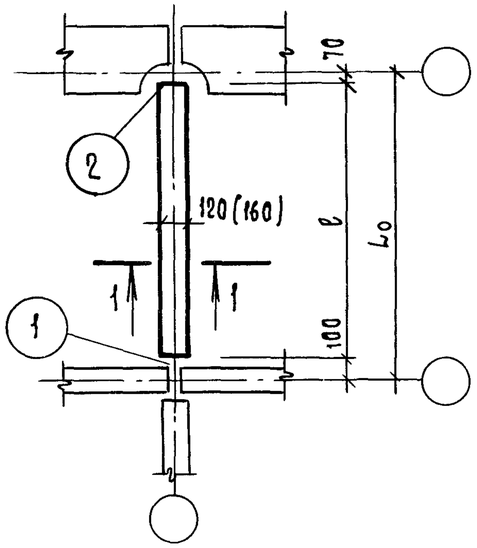

Группа 2

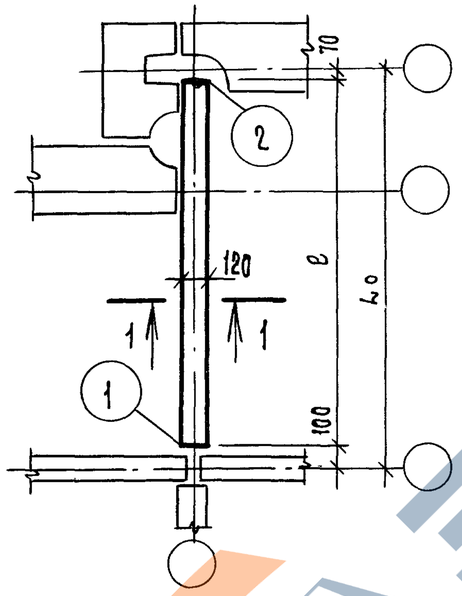

Группа 3

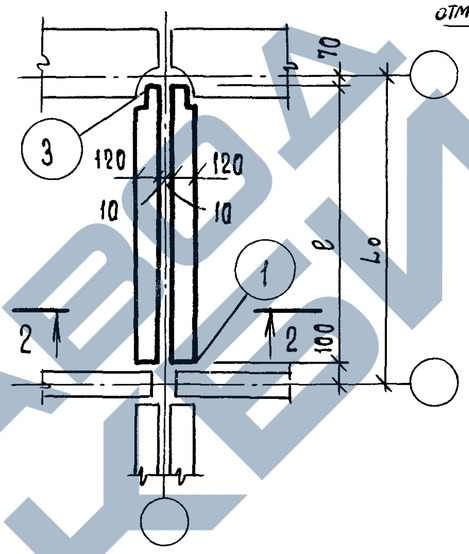

1—1

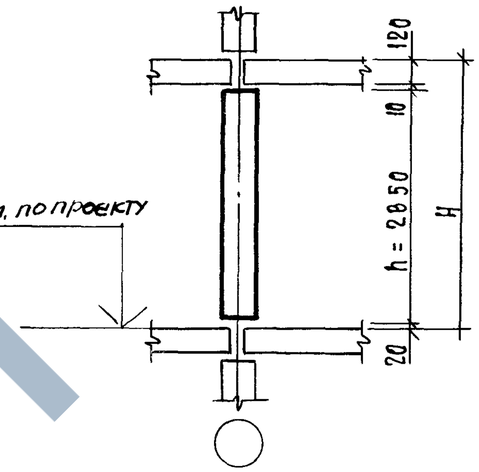

2—2

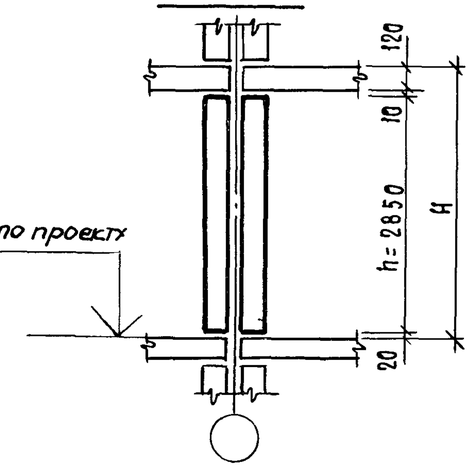

Основные группы расположения панелей продольных внутренних стен

Группа 1 ($\ell = L_0 - 80$)

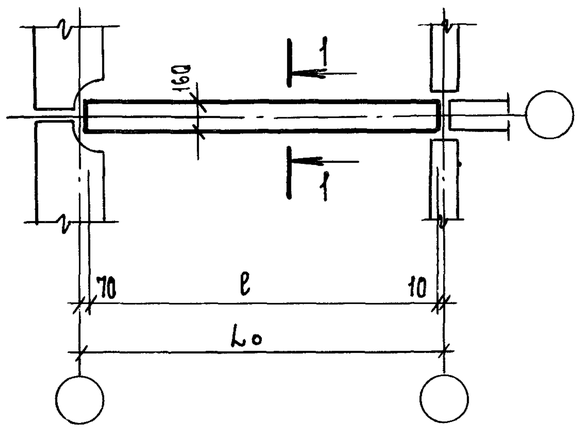

Группа 4 ($\ell = L_0 - 80$)

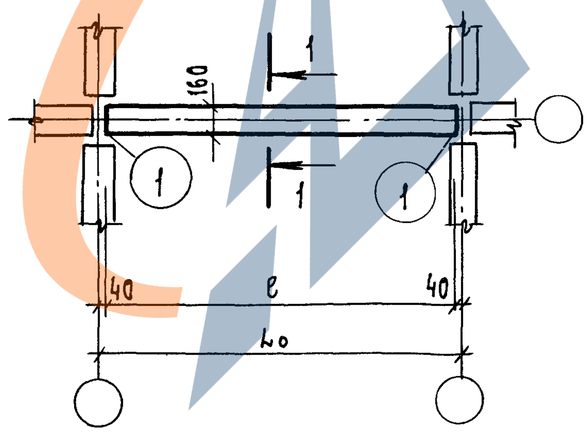

Группа 4 ($\ell = L_0 - 200$)

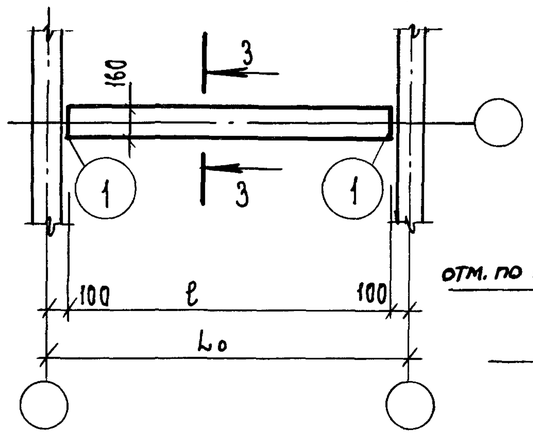

3—3

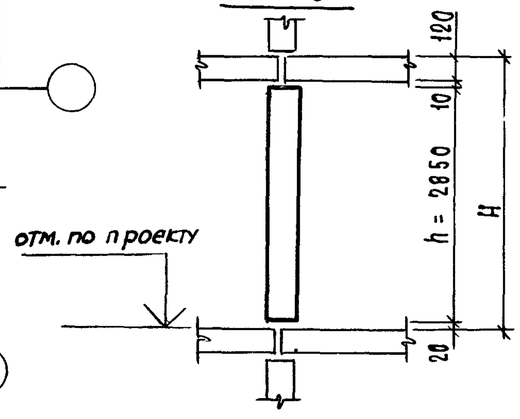

1.131.1-25.1 ООТО	Лист 4

Инв. N подл. | Подп. и дата | Взам. инв. N

https://zavodjbi.com/

Основные группы расположения панелей поперечных внутренних стен чердака

Группа 1
$l = L_0 - 200$

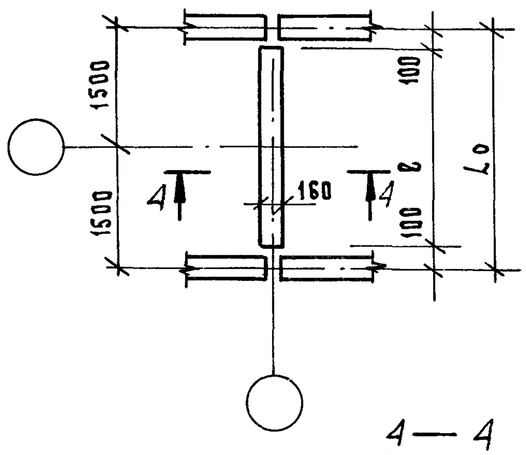

Группа 2
$l = L_0 - 1670$

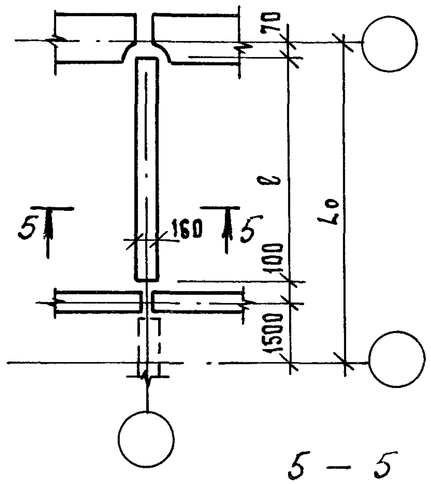

Группа 3
$l = L_0 - 1670$

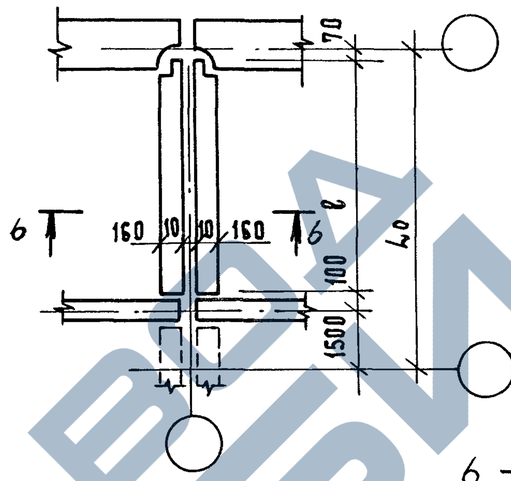

Группа 4
$l = L_0 - 1670$

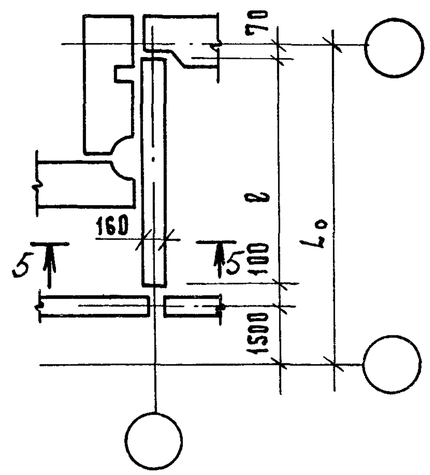

4 — 4

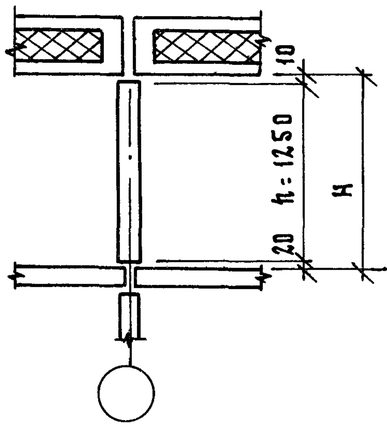

5 — 5

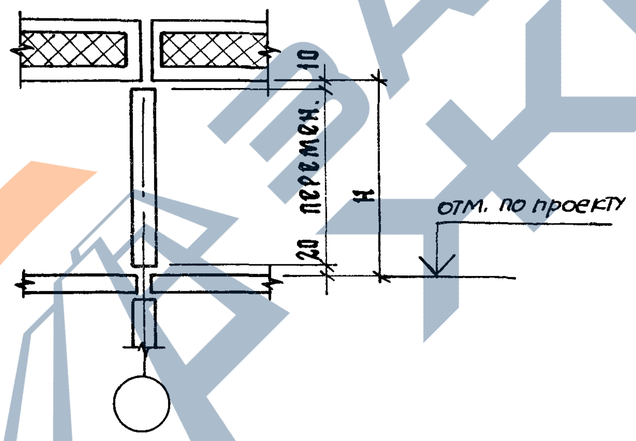

6 — 6

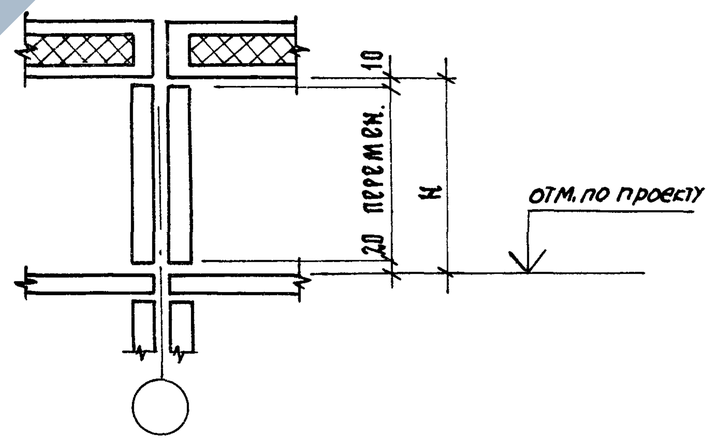

Расположение панелей продольных внутренних стен чердака

Группа 1
$l = L_0 - 80$

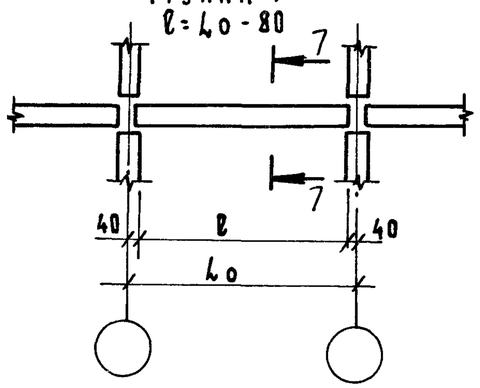

7 — 7

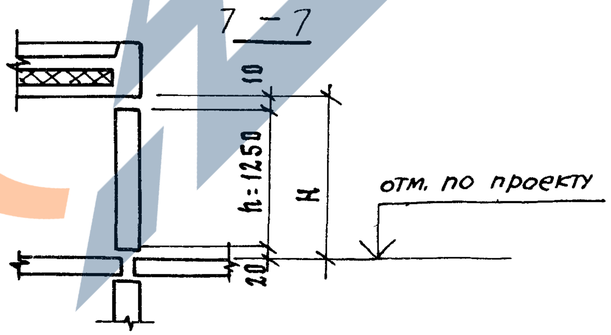

1.131.1-25.1 ОО ТО	Лист 5

Рис. 1

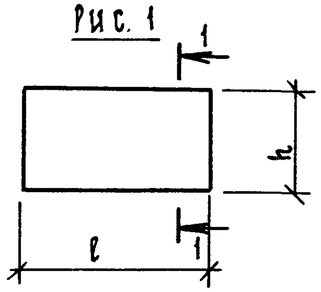

Рис. 2

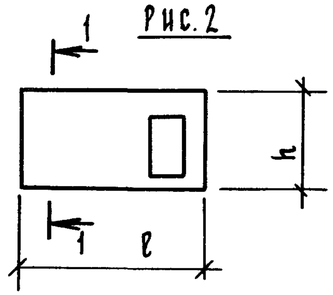

Рис. 3

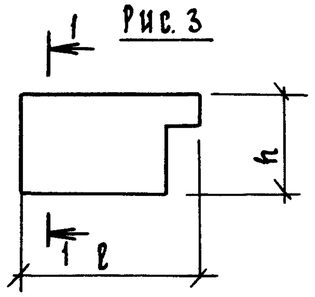

Рис. 4

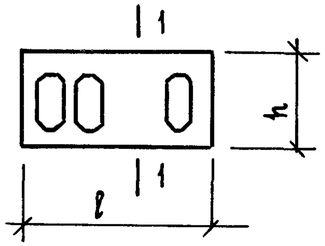

Рис. 5

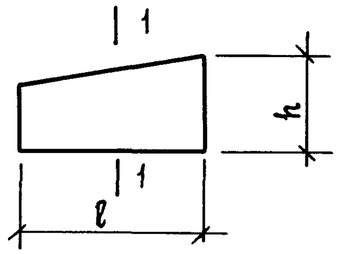

Рис. 6

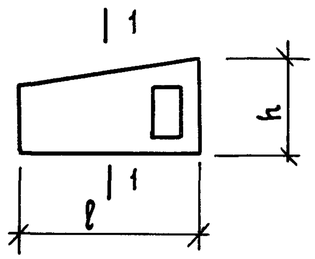

Рис. 7

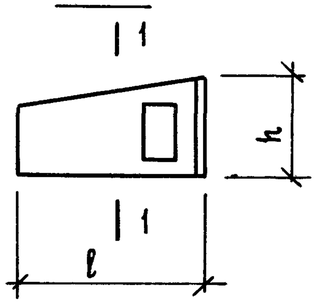

Рис. 8

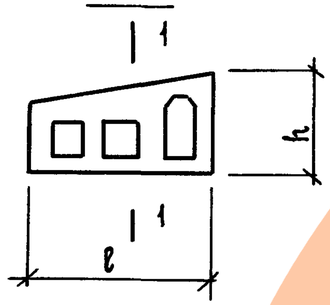

Рис. 9

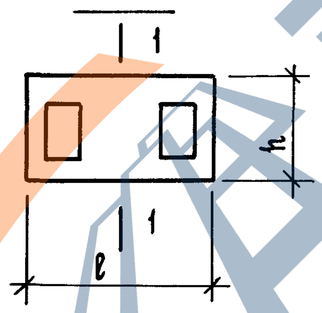

Рис. 10

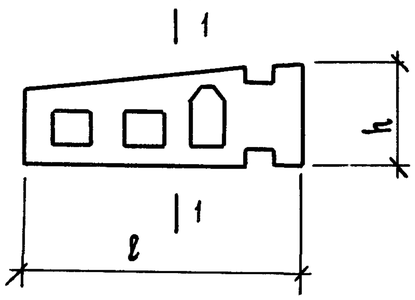

1 — 1

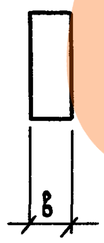

Обозначение	Марка	Рис.	Габаритные размеры l	h	в	Масса кг
1.131.1-25.1 01	1 ПСВ 58.29.16-1Т-1	1	5830	2850	160	6630
-02	2 ПСВ 58.29.16-1Т-1	1	5830	2850	160	6630
-03	3 ПСВ 58.29.12-1Т-1	1	5830	2850	120	4990
-05	3 ПСВ 58.29.12-1Т-1л	1	5830	2850	120	4990
-04	3 ПСВ 70.29.12-1Т-1	1	7030	2850	120	6030
06	3 ПСВ 70.29.12-1Т-1л	1	7030	2850	120	6030
-01	1 ПСВ 29.29.16-1Т-1	1	2920	2850	160	3330
-07	4 ПСВ 29.29.16-1Т-1	1	2920	2850	160	3320
-08	4 ПСВ 28.29.16-1Т-1	1	2800	2850	160	3200
1.131.1-25.1 02	1 ПСВ 58.29.16-2Т-2	2	5830	2850	160	5900
-01	1 ПСВ 58.29.16-2Т-2.1	2	5830	2850	160	5900
-03	1 ПСВ 58.29.12-2Т-2	2	5830	2850	120	4400
-04	2 ПСВ 70.29.12-2Т-2	2	7030	2850	120	5380
-02	1 ПСВ 35.29.16-2Т-2	2	3520	2850	160	3220
-07	4 ПСВ 35.29.16-2Т-2	2	3520	2850	160	3300
-08	4 ПСВ 35.29.16-2Т-2л	2	3520	2850	160	3300
-06	4 ПСВ 34.29.16-2Т-2	2	3400	2850	160	3200
-05	4 ПСВ 59.29.16-2Т-2	2	5920	2850	160	5730

Нач.отд.	Гуров	
Н.контр.	Ильина	
ГИП	Гуров	
Рук.гр.	Канина	
Ст.инж	Лоскутова	

1.131.1-25.1 00НИ

Номенклатура панелей

Стадия	Лист	Листов
Р	1	2

ЛенЗНИИЭП

https://zavodjbi.com/

Обозначение	Марка	Рис.	Габаритные размеры l	h	b	Масса, кг
1.131.1-25.1 03	1 ПСВ 58.29.12-2Т-3	3	5830	2850	120	4000
-01	1 ПСВ 58.29.16-2Т-3	3	5830	2850	160	5330
-02	2 ПСВ 70.29.12-2Т-3	3	7030	2850	120	4900
-03	2 ПСВ 70.29.16-2Т-3	3	7030	2850	160	6530
-04	1 ПСВ 46.29.12-2Т-3	3	4630	2850	120	3380
-05	1 ПСВ 46.29.16-2Т-3	3	4630	2850	120	4500
-06	4 ПСВ 29.29.16-2Т-3	3	2920	2850	160	2280
-07	4 ПСВ 29.29.16-2Т-3л	3	2920	2850	160	2280
-08	4 ПСВ 28.29.16-2Т-3	3	2800	2850	160	2450
Внутренние стеновые панели чердака						
1.131.1-25.1 04	1 ПСВ 28.13.16-1Т-1	1	2800	1250	160	1400
1.131.1-25.1 05-02	2 ПСВ 43.19.16-1Т-1	5	4330	1850	160	2945
1.131.1-25.1 06-01	2 ПСВ 43.19.16-1Т-2	6	4330	1850	160	2300
1.131.1-25.1 07	3 ПСВ 43.19.16-1Т-2	7	4330	1850	160	2465
-01	3 ПСВ 43.19.16-1Т-2л	7	4330	1850	160	2465
1.131.1-25.1 05-01	2 ПСВ 55.19.16-1Т-2	6	5530	1930	160	3420
1.131.1-25.1 08	3 ПСВ 55.19.16-1Т-2	7	5530	1930	160	3370
-01	3 ПСВ 55.19.16-1Т-2л	7	5530	1930	160	3370
1.131.1-25.1 06	2 ПСВ 43.19.16-1Т-4	8	4330	1850	160	1790
1.131.1-25.1 05	4 ПСВ 55.19.16-1Т-4	10	5530	1930	160	2695
1.131.1-25.1 04-01	1 ПСВ 29.13.16-1Т-2	2	2920	1250	160	1050
-02	1 ПСВ 35.13.16-1Т-2	2	3520	1250	160	1150
-03	1 ПСВ 47.13.16-1Т-5	9	4720	1250	160	1530

Обозначение	Марка	Рис.	Габаритные размеры l	h	b	Масса кг
Внутренние стеновые панели технического этажа						
1.131.1-25.1 09	4 ПСВ 29.23.16-2Т-1	1	2920	2320	160	2680
-01	4 ПСВ 34.23.12-2Т-1	1	3400	2320	120	2310
-02	4 ПСВ 59.23.16-2Т-1	1	5920	2320	160	5320
-03	4 ПСВ 65.23.16-2Т-1	1	6520	2320	160	5900
-04	4 ПСВ 65.23.16-2Т-2	2	6520	2320	160	5030
-05	1 ПСВ 58.23.16-2Т-1	1	5830	2320	160	5400
-06	1 ПСВ 58.23.16-2Т-4	4	5830	2320	160	3680
1.131.1-25.1 10-01	3 ПСВ 58.23.12-2Т-4	4	5830	2320	120	2300
-02	3 ПСВ 58.23.12-2Т-4л	4	5830	2320	120	2300
-03	2 ПСВ 70.23.16-2Т-4	4	7030	2320	160	4720
-04	3 ПСВ 70.23.12-2Т-4	4	7030	2320	120	3150
-05	3 ПСВ 70.23.12-2Т-4л	4	7030	2320	120	3150
1.131.1-25.1 10	1 ПСВ 58.23.16-2Т-2	2	5830	2320	160	4580

ЗАВОД ЖЕЛЕЗОБЕТОНА

Формат	Зона	Поз.	Обозначение	Наименование	Кол. на исполн. 1.131.1-25.1 0,1 —										Примечание
					—	01	02	03	04	05	06	07	08		
				Документация											
А3			1.131.1-25.1 01СБ	Сборочный чертеж	×	×	×	×	×	×	×	×	×		
А3			1.131.1-25.1 00Д1	Узлы	×	×	×	×	×	×	×	×	×		
А3			1.131.1-25.1 00ТО	Техническое описание	×	×	×	×	×	×	×	×	×		
А3			1.131.1-25.1 00РС	Ведомость расхода стали	×	×	×	×	×	×	×	×	×		
				Сборочные единицы											
А3		1	1.131.1-25.2 1.0.00	Каркас пространственный КП1	1										
А3			-01	КП2			1								
А3			-02	КП3				1		1					
А3			-03	КП4					1		1				
А3			-04	КП5		1									
А3			-05	КП6								1			
А3			-06	КП7									1		

Нач. отд.	Гуров	
Н. контр.	Ильина	
ГИП	Гуров	
Рук. гр.	Канина	
Ст. инж.	Новикова	

1.131.1-25.1 01

Панель (1ПСВ 58.29.16-1Т-1 1ПСВ 29.25.16-1Т-1, 2ПСВ 58.29.16-1Т-1, 3ПСВ 59.29.12-1Т-1, 3ПСВ 70.29.12-1Т-1, 3ПСВ 58.29.12-1Т-1л, 3ПСВ 70.29.12-1Т-1л, 4ПСВ 29.29.16-1Т-1, 4ПСВ 28.29.16-1Т-1)

Стадия	Лист	Листов
Р	1	2

ЛенЗНИИЭП

Формат А4

Инв. N подл.	Подп. и дата	Взам. инв. N

Формат	Зона	Поз.	Обозначение	Наименование	Кол. на исполн. 1.131.1-25.1·01-										Примечание
					—	01	02	03	04	05	06	07	08		
А4		2	1.131.1-25.2 0.3.00	Изделие закладное М1	1	1	1	1	2	1	2	2	2		
А4		3	1.131.1-25.2 0.5.00	М2	3	2	3	2		2		2	1		
А4		4	1.131.1-25.2 0.1.00	АП2	1	1	1	1	1	1	1				
А4		5	1.131.1-25.2 0.2.00	АП3			1		1		1				
				Детали											
А4		6	1.131.1-25.2 0.0.01	Изделие закладное АП1	2		2	2	2	2	2				
А3		7	1.131.1-25.2 0.0.02-01	Петля П2		2						2	2		
			-02	П3				2		2					
			-03	П4					2		2				
			-04	П5	2		2								
				Материалы											
		8		Бетон марки М150, м³	2,65	1,34	2,63	1,99	2,41	1,99	2,41	1,33	1,28		

1.131.1-25.1 01

Лист 2

Формат А4

Рис. 1

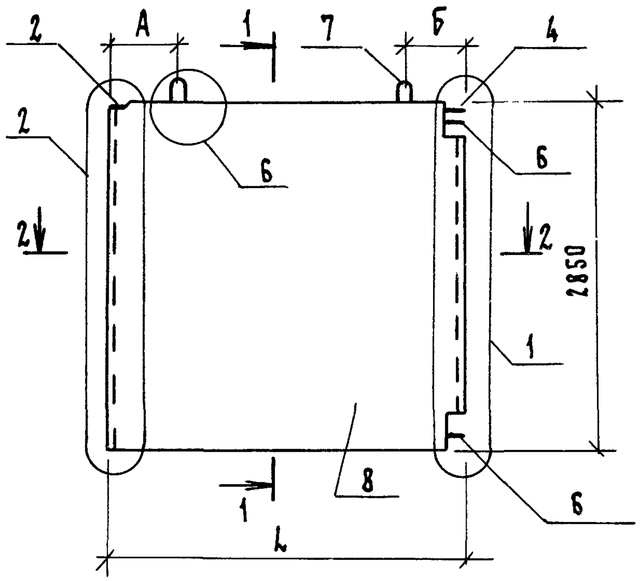

Рис. 2

остальное см. рис. 1

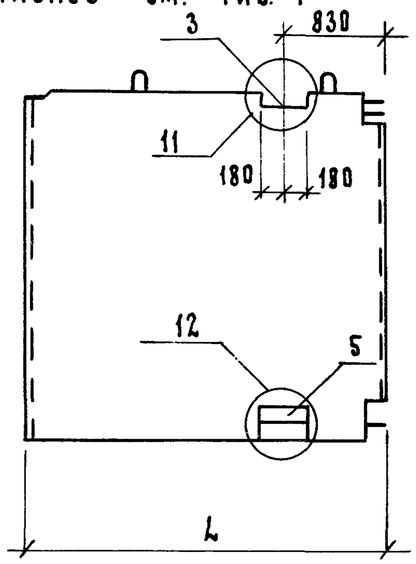

Рис. 3

остальное см. рис. 1

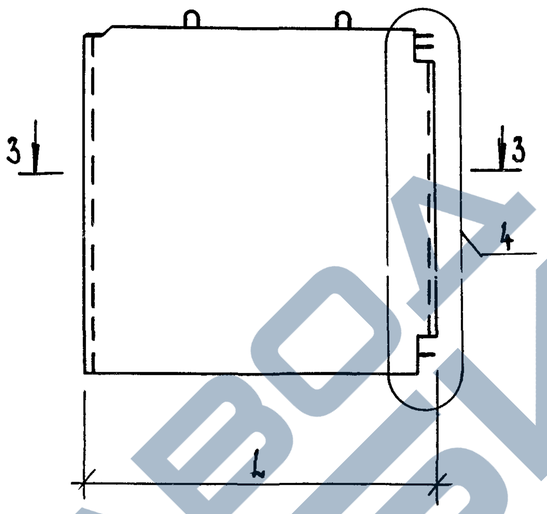

Рис. 4

остальное см. рис. 1

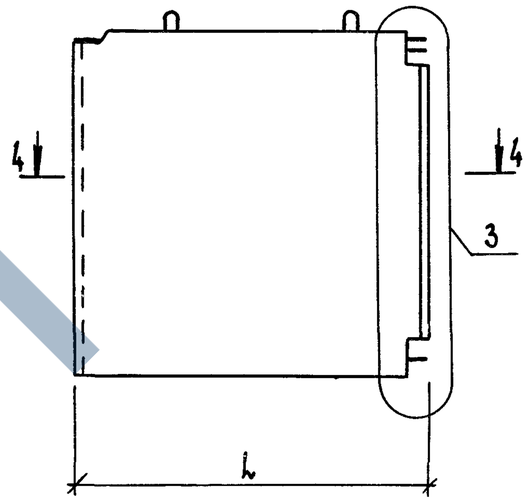

Рис. 5

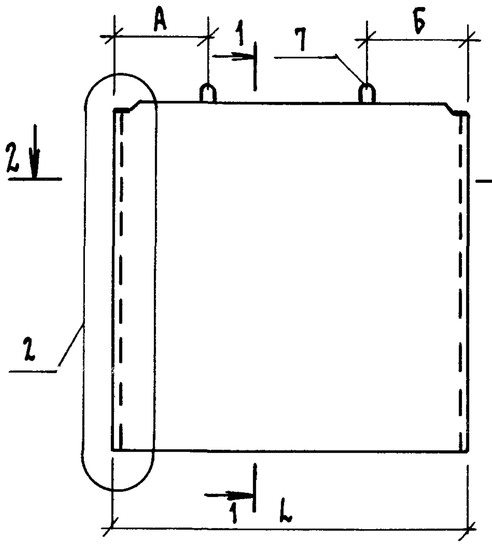

1 — 1

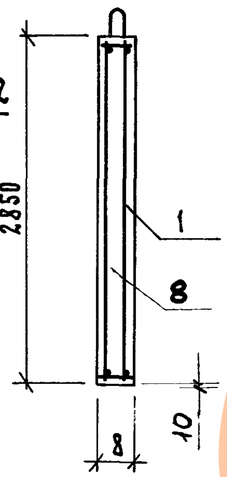

4 — 4

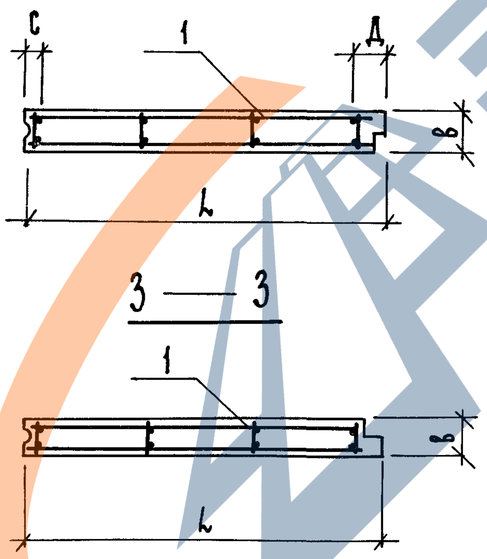

2 — 2

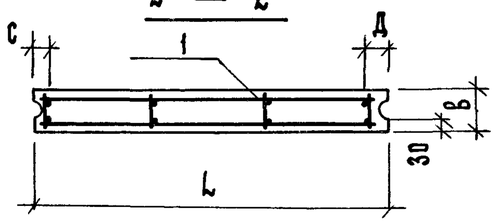

Обозначение	Марка	Рис	Размеры, мм						Масса кг
			L	В	А	Б	С	Д	
1.131.1-25.1 01	1ПСВ 58.29.16-1Т-1	1	5830	160	800	800	80	180	6630
-01	1ПСВ 29.29.16-1Т-1	1	2920	160	500	500	80	180	3330
-02	2ПСВ 58.29.16-1Т-1	2	5830	160	900	500	80	180	6630
-03	3ПСВ 58.29.12-1Т-1	3	5830	120	850	850	80	180	4990
-04	3ПСВ 70.29.12-1Т-1	3	7030	120	1250	1250	80	180	6030
-05	3ПСВ 58.29.12-1Т-1л	4	5830	120	850	850	80	180	4990
-06	3ПСВ 70.29.12-1Т-1л	4	7030	120	1250	1250	80	180	6030
-07	4ПСВ 29.29.16-1Т-1	5	2920	160	350	500	80	80	3320
-08	4ПСВ 28.29.16-1Т-1	5	2800	160	500	500	80	80	3200

Нач.отд.	Гуров	
Н.контр.	Ильина	
ГИП	Гуров	
Рук. гр.	Канина	
Ст.инж.	Новикова	

1.131.1-25.1 01 СБ

Панель (1ПСВ 58.29.16-1Т-1, 1ПСВ 29.29.16-1Т-1, 2ПСВ 58.29.16-1Т-1, 3ПСВ 58.29.12-1Т-1, 3ПСВ 70.29.12-1Т-1, 3ПСВ 58.29.12-1Т-1л, 3ПСВ 70.29.12-1Т-1л 4ПСВ 29.29.16-1Т-1, 4ПСВ 28.29.16-1Т-1) Сборочный чертеж.

Стадия	Масса	Масштаб
Р	см. табл.	1:50
Лист	Листов 1	

ЛенЗНИИЭП

Формат А3

https://zavodjbi.com/

https://zavodjbi.com/

Формат	Зона	Поз.	Обозначение	Наименование	Кол. на исполн. 1.131.1-25.1 02- —	01	02	03	04	05	06	07	08		Примечание
				Документация											
А3			1.131.1-25.1 02 СБ	Сборочный чертеж	×	×	×	×	×	×	×	×	×		
А3			1.131.1-25.1 00 Д1	Узлы	×	×	×	×	×	×	×	×	×		
А3			1.131.1-25.1 00 ТО	Техническое описание	×	×	×	×	×	×	×	×	×		
А3			1.131.1-25.1 00 РС	Ведомость расхода стали	×	×	×	×	×	×	×	×	×		
				Сборочные единицы											
А3		1	1.131.1-25.2 2.0.00	Каркас пространственный КПВ	1										
А3			-01	КП9				1							
А3			-02	КП10		1									
А3			-03	КП11					1						
А3			-04	КП12			1								
А3			-05	КП13								1	1		
А3			-06	КП14							1				
А3			-07	КП15						1					

Нач.отд.	Гуров	
Н.контр.	Ильина	
ГИП	Гуров	
Рук.гр.	Канина	
Ст.инж.	Новикова	

1.131.1-25.1 02

Панель 1ПСВ 58.29.16-2Т-2, 1ПСВ 58.29.16-2Т-2Л, 1ПСВ 35.29.16-2Т-2, 1ПСВ 58.29.12-2Т-2, 2ПСВ 18.29.12-2Т-2, 4ПСВ 59.29.16-2Т-2, 4ПСВ 34.29.16-2Т-2, 4ПСВ 35.29.16-2Т-2, 4ПСВ 35.29.16-2Т-2Л

Стадия	Лист	Листов
Р	1	2

ЛенЗНИИЭП

Формат А4

Инв. N подл.	Подп. и дата	Взам.инв.N

Формат	Зона	Поз.	Обозначение	Наименование	Кол. на исполн. 1.131.1-25.1 02- —	01	02	03	04	05	06	07	08		Примечание
А4		2	1.131.1-25.2 03.00	Изделие закладное М1	1	1	1	1	1	2	2	2	2		
А4		3	1.131.1-25.2 05.00	М2					1						
А4		4	1.131.1-25.2 01.00	АП2	1	1	1	1	1						
А4		5	1.131.1-25.2 02.00	АП3					1						
				Детали											
А4		6	1.131.1-25.2 0.0.01	Изделие закладное АП1	2	2	2	2	2						
А3		7	1.131.1-25.2 0.0.02-01	Петля П2			2				2	2	2		
			-02	П3				2							
			-03	П4	2	2			2	2					
				Материалы											
		8		Бетон марки М200 м³	2,36	2,36	1,29	1,76	2,15	2,29	1,28	1,32	1,32		
		9		Пробка деревянная 100×100×50	4	4	4	4	4	4	4	4	4		

1.13.1.1-25.1 02

Лист 2

Формат А4

21073-01 13

https://zavodjbi.com/

Рис. 1

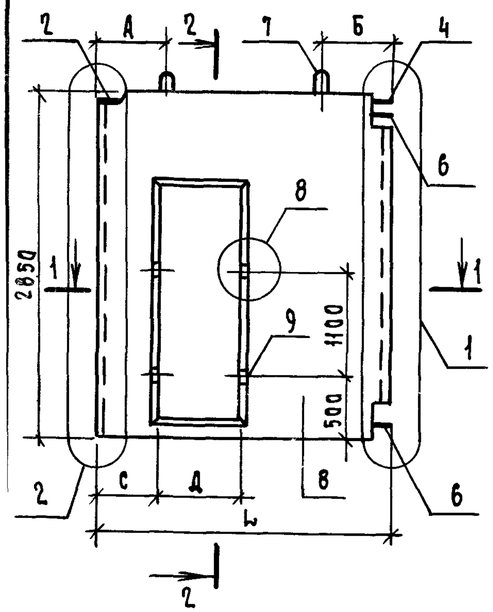

Рис. 2

остальное см. рис. 1

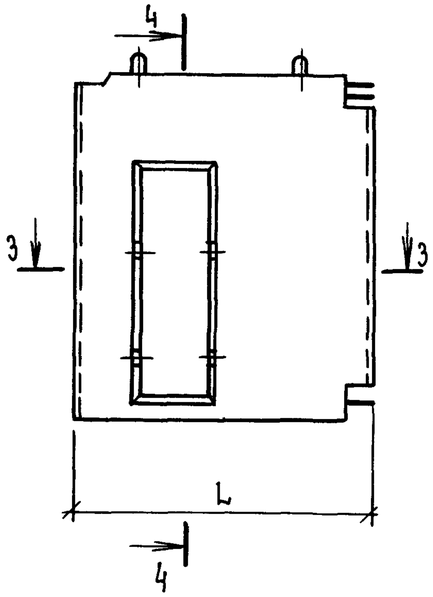

Рис. 3

остальное см. рис. 1

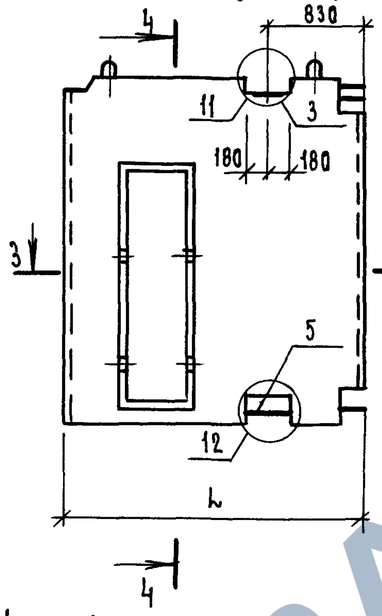

Рис. 4

остальное см. рис. 1

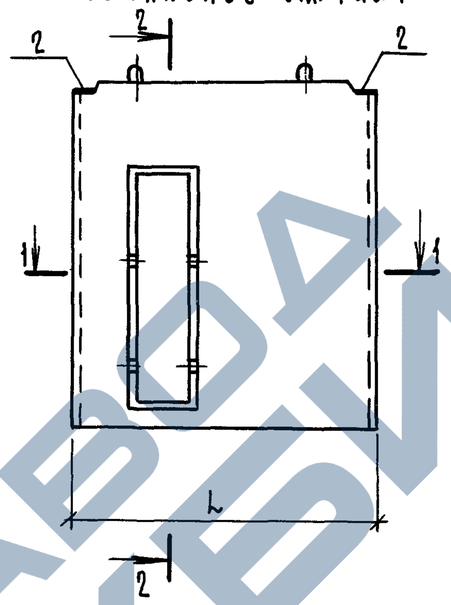

Рис. 5

остальное см. рис. 4

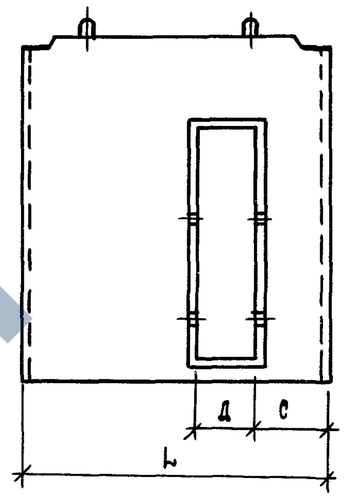

1 — 1

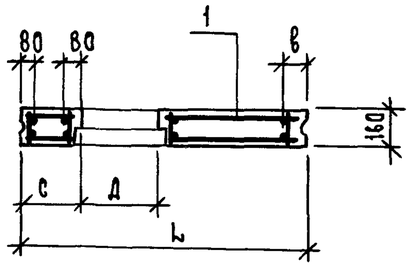

2 — 2

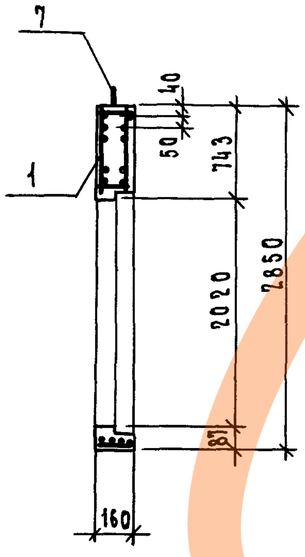

4 — 4

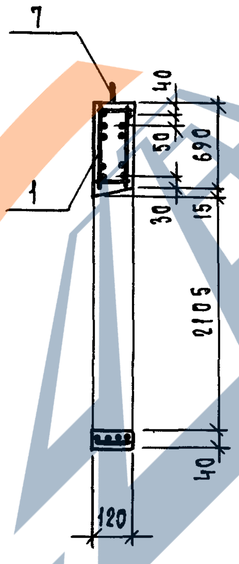

3 — 3

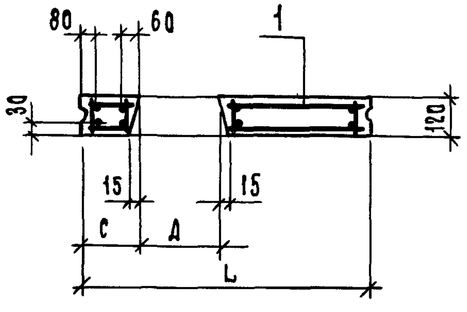

Обозначение	Марка	Рис.	Размеры, мм L	в	А	Б	С	Д	Масса, кг.
1.131.1-25.1 02	1ПСВ 58.29.16-2Т-2	1	5830	180	1400	1100	400	824	5900
-01	1ПСВ 58.29.16-2Т-2.1	1	5830	180	1400	1100	580	824	5900
-02	1ПСВ 35.29.16-2Т-2	1	3520	180	350	500	750	824	3220
-03	1ПСВ 58.29.12-2Т-2	2	5830	180	1700	1150	580	890	4400
-04	2ПСВ 70.29.12-2Т-2	3	7030	180	1700	500	580	890	5380
-05	4ПСВ 59.29.16-2Т-2	4	5920	80	600	800	3040	1124	5730
-06	4ПСВ 34.29.16-2Т-2	4	3400	80	500	500	300	724	3200
-07	4ПСВ 35.29.16-2Т-2	4	3520	80	1300	400	550	824	3300
-08	4ПСВ 35.29.16-2Т-2л	5	3520	80	1300	400	550	824	3300

Нач.отд.	Гуров	
Н.контр.	Ильина	
ГИП	Гуров	
Рук.гр.	Канина	
Ст. инж.	Новикова	

1.131.1-25.1 02 СБ

Панель (1ПСВ 58.29.16-2Т-2, 1ПСВ 58.29.16-2Т-2.1, 1ПСВ 35.29.16-2Т-2, 1ПСВ 58.29.12-2Т-2, 2ПСВ 70.29.12-2Т-2, 4ПСВ 59.29.16-2Т-2, 4ПСВ 34.29.16-2Т-2, 4ПСВ 35.29.16-2Т-2, 4ПСВ 35.29.16-2Т-2л)

Сборочный чертеж

Стадия	Масса	Масштаб
Р	см. табл.	1:50
Лист	Листов 1	

ЛенЗНИИЭП

https://zavodjbi.com/

Формат	Зона	Поз.	Обозначение	Наименование	Кол. на исполн. 1.131.1-25.1 03- —	01	02	03	04	05	06	07	08		Примечание
				Документация											
А3			1.131.1-25.1 03 СБ	Сборочный чертеж	×	×	×	×	×	×	×	×	×		
А3			1.131.1-25.1 00 Д1	Узлы	×	×	×	×	×	×	×	×	×		
А3			1.131.1-25.1 00 ТО	Техническое описание	×	×	×	×	×	×	×	×	×		
А3			1.131.1-25.1 00 РС	Ведомость расхода стали	×	×	×	×	×	×	×	×	×		
				Сборочные единицы											
А3		1	1.131.1-25.2 3.0.00-	Каркас пространственный КП16	1										
А3			-01	КП17		1									
А3			-02	КП18			1								
А3			-03	КП19				1							
А3			-04	КП20					1						
А3			-05	КП21						1					

Нач.отд.	Гуров		
Н.контр.	Ильина		
ГИП	Гуров		
Рук.гр.	Канина		
Ст.инж.	Новикова		

1.131.1-25.1 03

Панель (1ПСВ 58.29.12-2т-3, 1ПСВ 58.29.16-2т-3, 2ПСВ 70.29.12-2т-3, 2ПСВ 70.29.16-2т-3, 1ПСВ 46.29.12-2т-3, 1ПСВ 46.29.16-2т-3, 4ПСВ 29.29.16-2т-3, 4ПСВ 29.29.16-2т-3л, 4ПСВ 28.29.16-2т-3

Стадия	Лист	Листов
Р	1	2

ЛенЗНИИЭП

Формат А4

Инв.№ подл.	Подп. и дата	Взам.инв.№

Формат	Зона	Поз.	Обозначение	Наименование	Кол. на исполн. 1.131.1-25.1 03- —	01	02	03	04	05	06	07	08		Примечание
			-06	Каркас пространственный КП22							1	1			
			-07	КП23									1		
А4		2	1.131.1-25.2 03.00	Изделие закладное М1	1	1	1	1	1	1	2	2	2		
А4		3	1.131.1-25.2 05.00	М2			1	1							
А4		4	1.131.1-25.2 01.00	АП2	1	1	1	1	1	1					
А4		5	1.131.1-25.2 02.00	АП3			1	1							
				Детали											
А4		6	1.131.1-25.2 00.01	Изделие закладное АП1	2	2	2	2	2	2					
А4		7	1.131.1-25.2 00.02-01	Петля П2	2				2		2	2	2		
			-02	П3			2			2					
			-03	П4		2		2							
				Материалы											
		8		Бетон марки М150	1.6	2.13	1.96	2.61	1.35	1.80	0.91	0.91	0.98		м³
		9		Пробка деревянная 100×100×50	2	2	2	2	2	2	2	2	2		

1.131.1-25.1 03

Лист 2

Формат А4

21073-01 15

14

Рис. 1

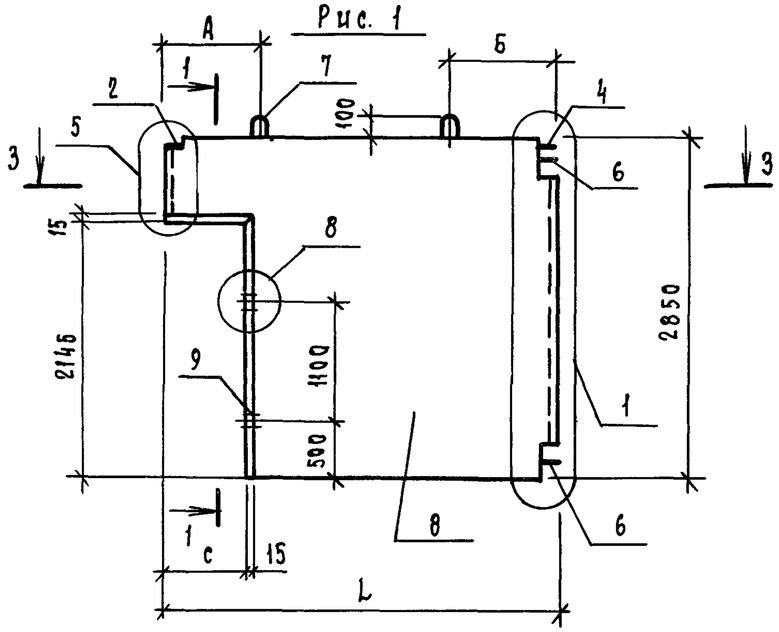

Рис. 2

Остальное см. рис. 1

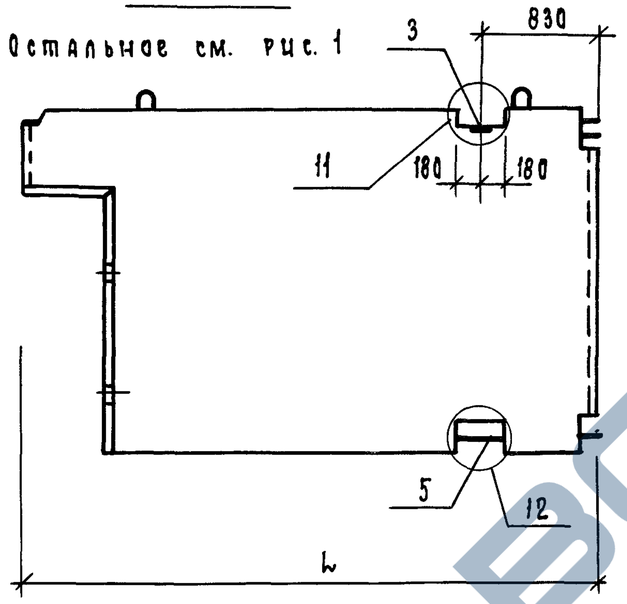

Рис. 3

Остальное см. рис. 1

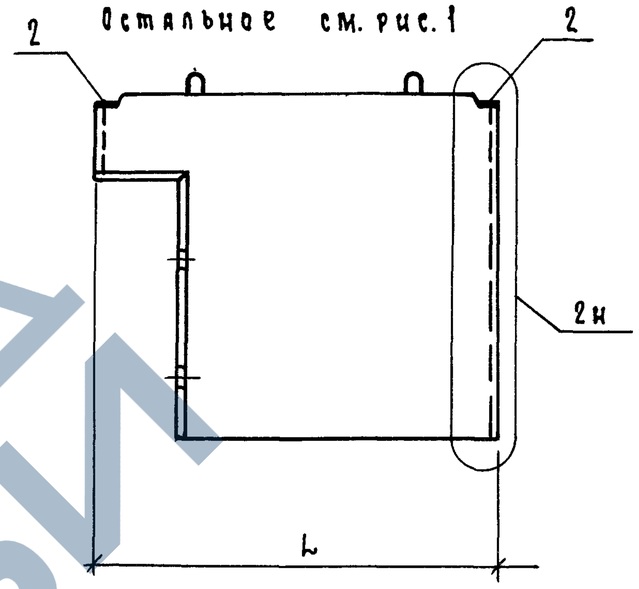

Рис. 4

Остальное см. рис. 1

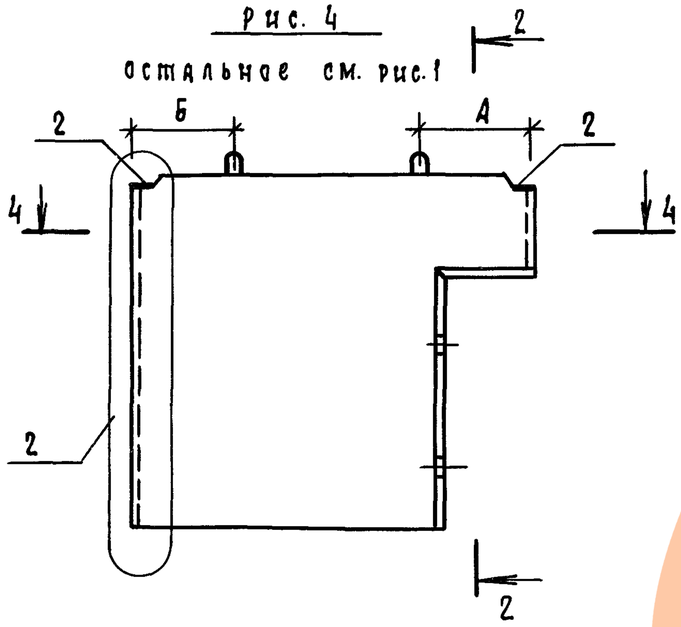

1—1

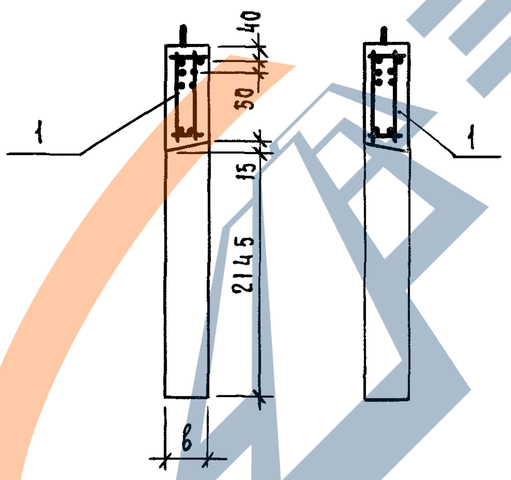

2—2

Остальное см. 1-1

3 — 3

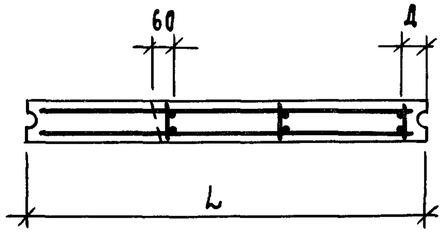

4 — 4

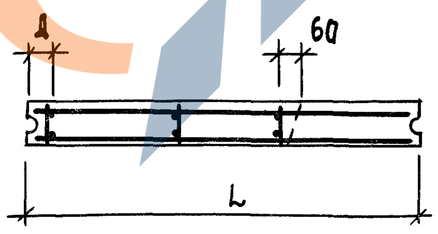

Обозначение	Марка	Рис.	Размеры, мм L	в	А	В	С	Д	Масса, кг
1.131.1-25.1 03-	1ПСВ 58.29.12-2Т-3	1	5830	120	2100	1200	1500	180	4000
-01	1ПСВ 58.29.16-2Т-3	1	5830	160	2100	1200	1500	180	5330
-02	2ПСВ 70.29.12-2Т-3	2	7030	120	1900	500	1500	180	4900
-03	2ПСВ 70.29.16-2Т-3	2	7030	160	1900	500	1500	180	6530
-04	1ПСВ 46.29.12-2Т-3	1	4630	120	1100	800	870	180	3380
-05	1ПСВ 46.29.16-2Т-3	1	4630	160	1100	800	870	180	4500
-06	4ПСВ 29.29.16-2Т-3	3	2920	160	1350	400	1230	80	2280
-07	4ПСВ 29.29.16-2Т-3л	4	2920	160	1350	400	1230	80	2280
-08	4ПСВ 28.29.16-2Т-3	4	2800	160	1000	400	870	80	2450

Нач.отд.	Гуров	
Н.контр.	Ильина	
Гип.	Гуров	
Рук.гр.	Канина	
Ст.инж.	Новикова	

1.131.1-25.1 03СБ

Панель (1ПСВ 58.29.12-2Т-3, 1ПСВ 58.29.16-2Т-3, 2ПСВ 70.29.12-2Т-3, 2ПСВ 70.29.16-2Т-3, 1ПСВ 46.29.12-2Т-3, 1ПСВ 46.29.16-2Т-3, 4ПСВ 29.29.16-2Т-3, 4ПСВ 29.29.16-2Т-3л, 4ПСВ 28.29.16-2Т-3) Сборочный чертеж.

Стадия	Масса	Масштаб
Р	см. табл.	1:50
Лист	Листов 1	

ЛенЗНИИЭП

ЗАВОД ЖБИ

Формат	Зона	Поз.	Обозначение	Наименование	Кол. на исполн. 1.131.1-25.1 04- —	01	02	03							Примечание
				Документация											
А3			1.131.1-25.1 04 СБ	Сборочный чертеж	X	X	X	X							
А3			1.131.1-25.1 00 Д1	Узлы	X	X	X	X							
А3			1.131.1-25.1 00 ТО	Техническое описание	X	X	X	X							
А3			1.131.1-25.1 00 РС	Ведомость расхода стали	X	X	X	X							
				Сборочные единицы											
А3		1	1.131.1-25.2 4.0.00	Каркас пространственный КП26	1										
			-01	То же КП27		1									
			-02	" КП28			1								
			-03	" КП29				1							
А4		2	1.131.1-25.2 05.00	Изделие закладное М3	2	2	2	2							
		3	-01	То же М4	—	—	—	2							

Нач.отд.	Гуров	
Н.контр.	Ильина	
ГИП	Гуров	
Рук.гр.	Канина	
Ст.инж.	Лоскутова	

1.131.1-25.1 04

Панель
(1ПСВ 28.13.16-1Т-1,
1ПСВ 29.13.16-1Т-2,
1ПСВ 35.13.16-1Т-2,
1ПСВ 47.13.16-1Т-5)

Стадия	Лист	Листов
Р	1	2

ЛенЗНИИЭП

Формат А4

Инв.N подл.	Подп. и дата	Взам.инв.N

Формат	Зона	Поз.	Обозначение	Наименование	Кол. на исполн. 1.131.1-25.1 04- —	01	02	03							Примечание
				Детали											
А3		4	1.131.1-25.2 0.0.02	Петля П1	2	2	2								
			-01	То же П2				2							
				Материалы											
		5		Бетон марки М150	0,56	0,42	0,46	0,61							$м^3$

1.131.1-25.1 04

Лист 2

Формат А4

https://zavodjbi.com/

Рис. 1

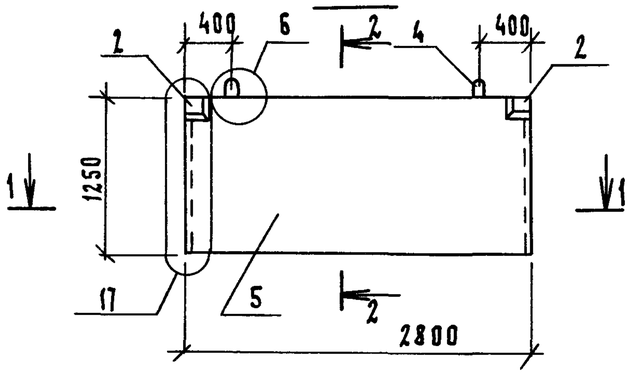

2 — 2

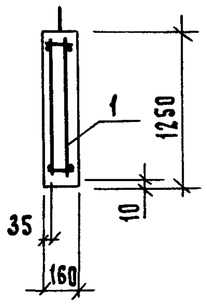

Рис. 3

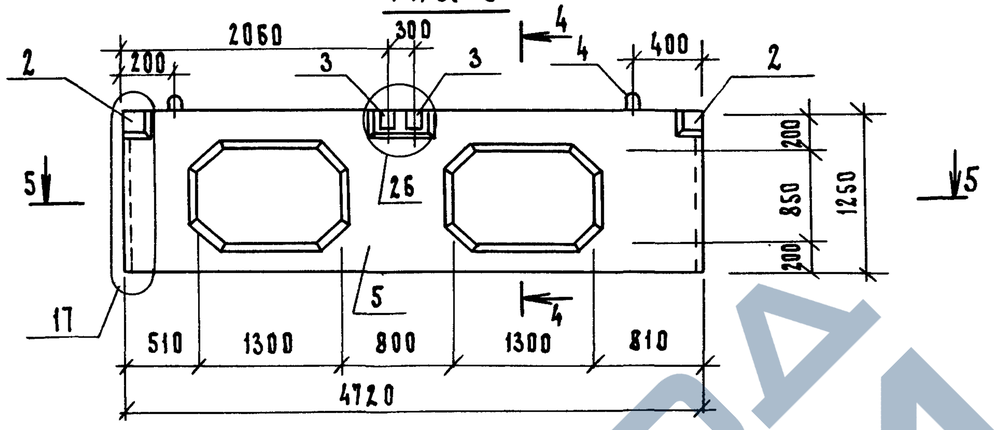

1 — 1

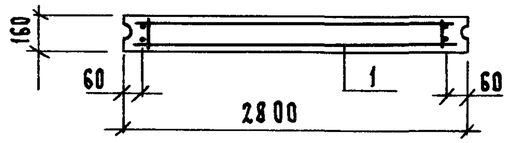

5 — 5

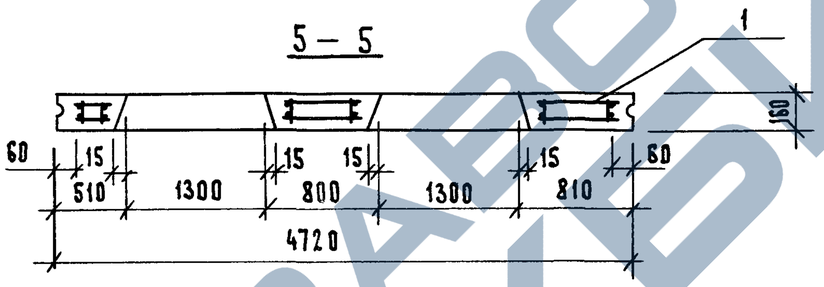

Рис. 2

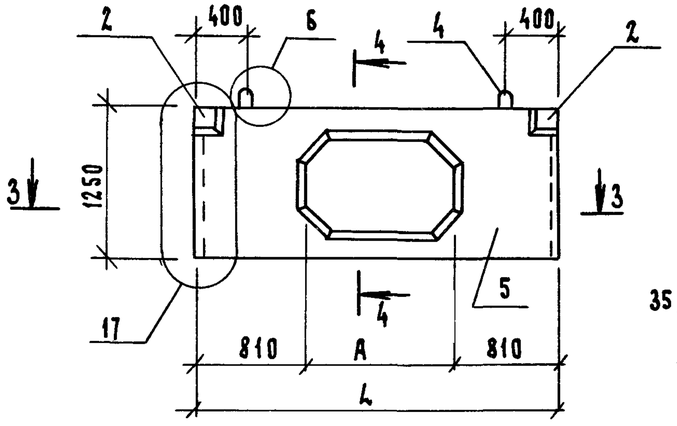

4 — 4

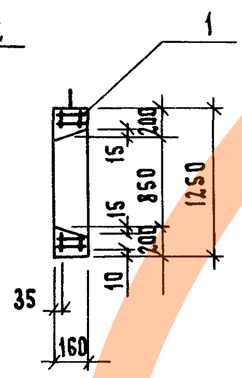

3 — 3

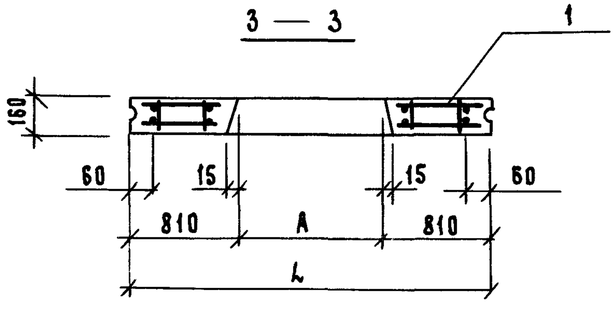

Обозначение	Марка	Рис.	A	L	Масса, кг
1.131.1-25.1 04	1ПСВ 28.13.16-1Т-1	1	—	—	1400
-01	1ПСВ 29.13.16-1Т-2	2	1300	2920	1050
-02	1ПСВ 35.13.16-1Т-2	2	1900	3520	1150
-03	1ПСВ 47.13.16-1Т-5	3	—	—	1530

Нач.отд.	Гуров		
Н.контр.	Ильина		
ГИП	Гуров		
Рук. гр.	Канина		
Ст.инж.	Лоскутова		

1.131.1-25.1 04 СБ

Панель (1ПСВ 28.13.16-1Т-1, 1ПСВ 29.13.16-1Т-2, 1ПСВ 35,13,16-1Т-2, 1ПСВ 47.13.16-1Т-5) Сборочный чертеж

Стадия	Масса	Масштаб
Р	см. табл.	1:50
Лист	Листов 1	

ЛенЗНИИЭП

21073-01 18

Формат А3

ЗАВОД ЖБИ

https://zavodjbi.com/

Формат	Зона	Поз.	Обозначение	Наименование	Кол. на исполн. 1.131.1-25.1 05- —	01	02								Примечание
				Документация											
А3			1.131.1-25.1 05СБ	Сборочный чертеж	X	X	X								
А3			1.131.1-25.1 00ТО	Техническое описание	X	X	X								
А3			1.131.1-25.1 00РС	Ведомость расхода стали	X	X	X								
А3			1.131.1-25.1 00Д1	Узлы	X	X	X								
				Сборочные единицы											
А3		1	1.131.1-25.2 5.0.00	Каркас пространствен. КП30	1										
			-01	То же КП31		1									
			-02	" КП32			1								
А4		2	1.131.1-25.2 0.4.00	Изделие закладное М3	2	2	2								
А4		3	-01	То же М4	1	1	1								
А4		4	1.131.1-25.2 0.1.00	" АП2	1	1	1								
А4		5	1.131.1-25.2 0.2.00	" АП3	1										
А4		6	1.131.1-25.2 0.5.00	" М2	1										

Нач.отд	Гуров		1.131.1-25.1 05
Н.контр.	Ильина		Панель: (4ПСВ 55.19.16-1Т-4, 2ПСВ 55.19.16-1Т-2, 2ПСВ 43.19.16-1Т-1)
ГИП	Гуров		Стадия: Р; Лист: 1; Листов: 2
Рук.гр.	Канина		ЛенЗНИИЭП
Ст.инж.	Лоскутова		

Формат А4

Инв.N подл.	Подп. и дата	Взам. инв.N

Формат	Зона	Поз.	Обозначение	Наименование	Кол. на исполн. 1.131.1-25.1 05- —	01	02								Примечание
				Детали											
А4		7	1.131.1-25.2 0.0.01	Изделие закладное АП1	1	1	1								
А3		8	1.131.1-25.2 0.0.02-01	Петля П2	2		2								
А3			-02	То же П3		2									
				Материалы											
		9		Бетон марки М150	1,08	1,38	1,18								м3

1.131.1-25.1 05	Лист 2	

Формат А4

https://zavodjbi.com/

Рис. 1

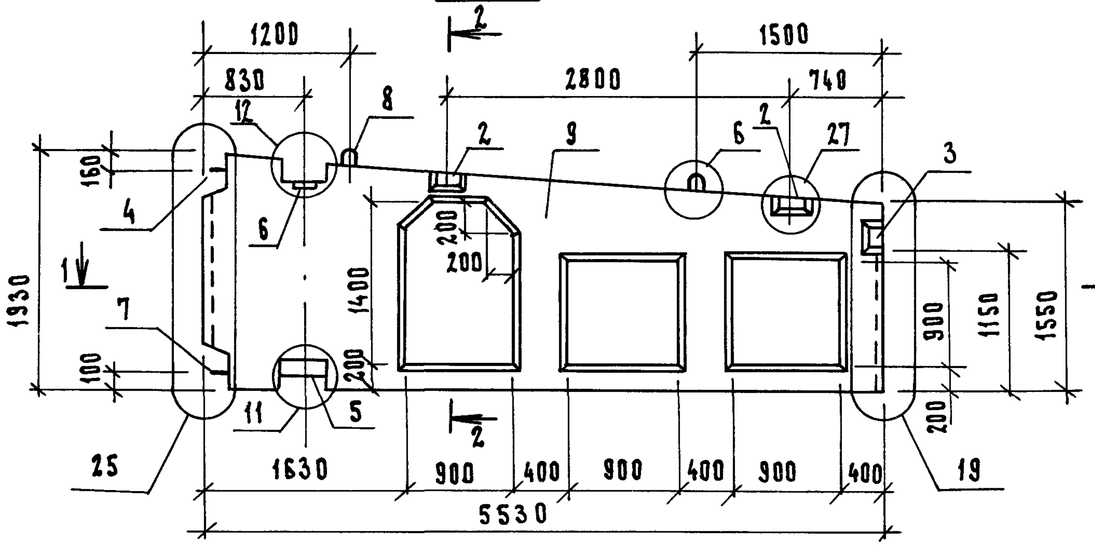

2 — 2

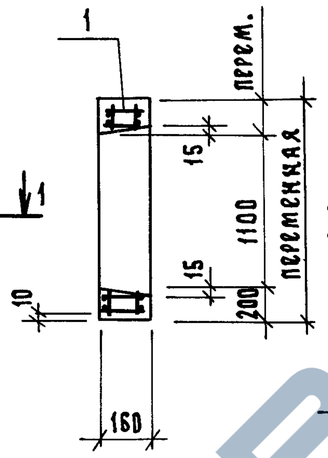

Рис. 3

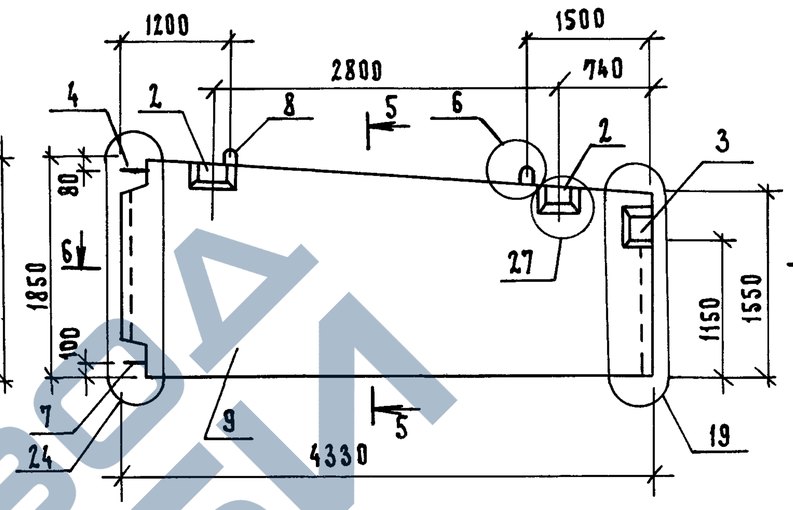

5 — 5

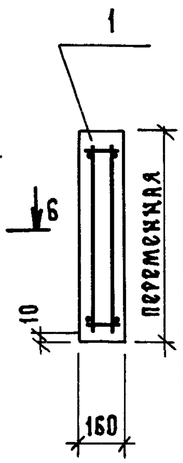

1 — 1

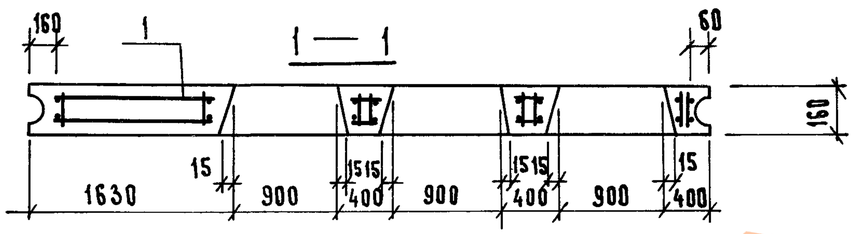

6 — 6

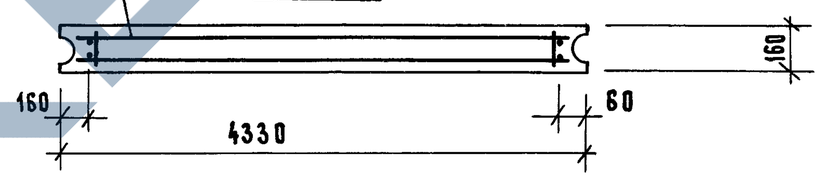

Рис. 2

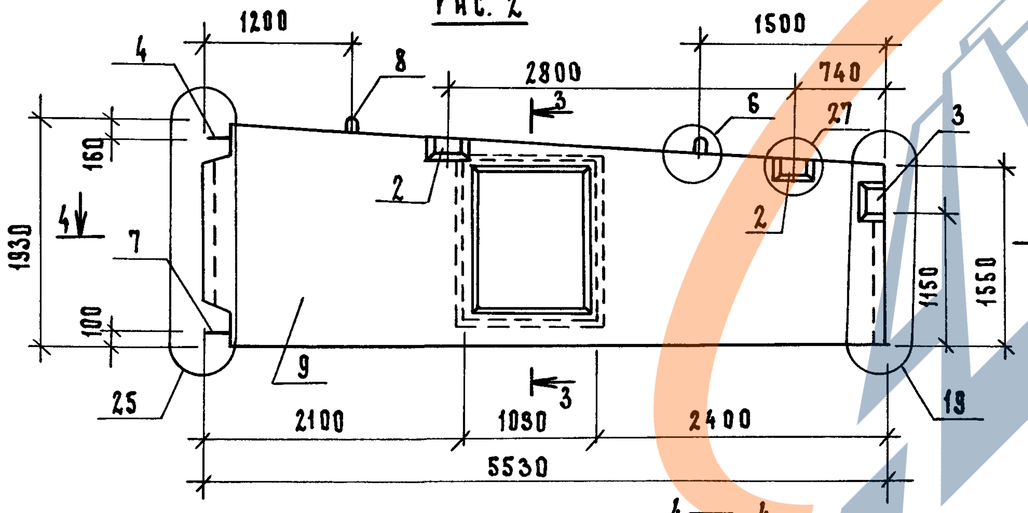

3 — 3

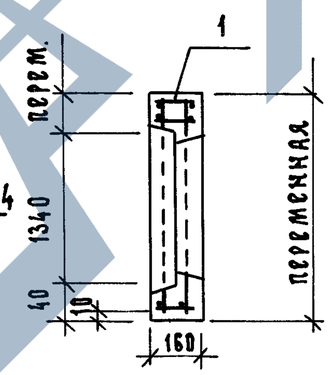

4 — 4

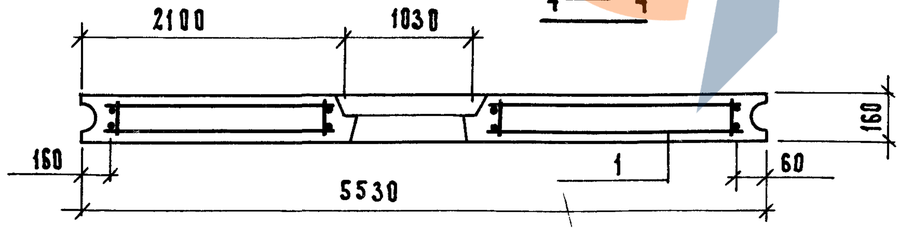

Обозначение	Марка	Рис.	Масса, кг.
1.131.1-25.1 05	4ПСВ 55.19.16-1Т-4	1	2695
-01	2ПСВ 55.19.16-1Т-2	2	3420
-02	2ПСВ 43.19.16-1Т-1	3	2945

Нач.отд.	Гуров		
Н.контр.	Ильина		
ГИП	Гуров		
Рук.гр.	Канина		
Ст.инж.	Лоскутова		

1.131.1-25.1 05 СБ

Панель
(4ПСВ 55.19.16-1Т-4,
2ПСВ 55.19.16-1Т-2
2ПСВ 43.19.16-1Т-1)
Сборочный чертеж

Стадия	Масса	Масштаб
Р	см. табл.	1:50
Лист	Листов 1	

ЛенЗНИИЭП

21073-01 20

Формат А3

https://zavodjbi.com/

Рис. 1

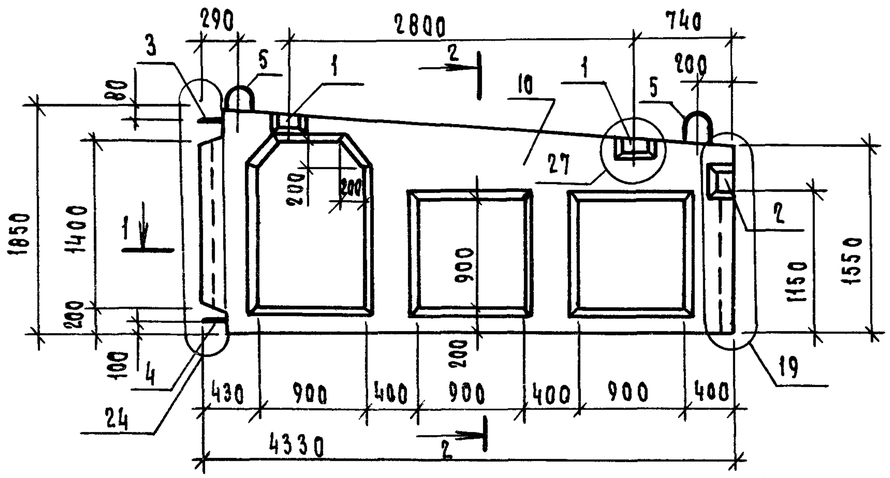

2 — 2

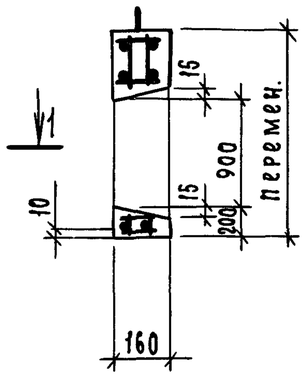

1 — 1

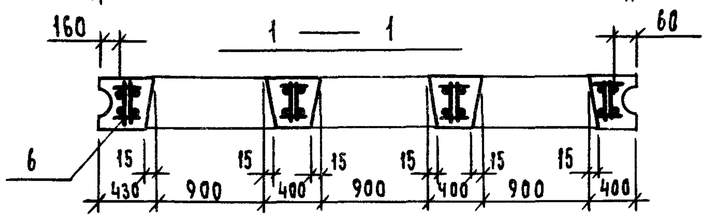

Рис. 2

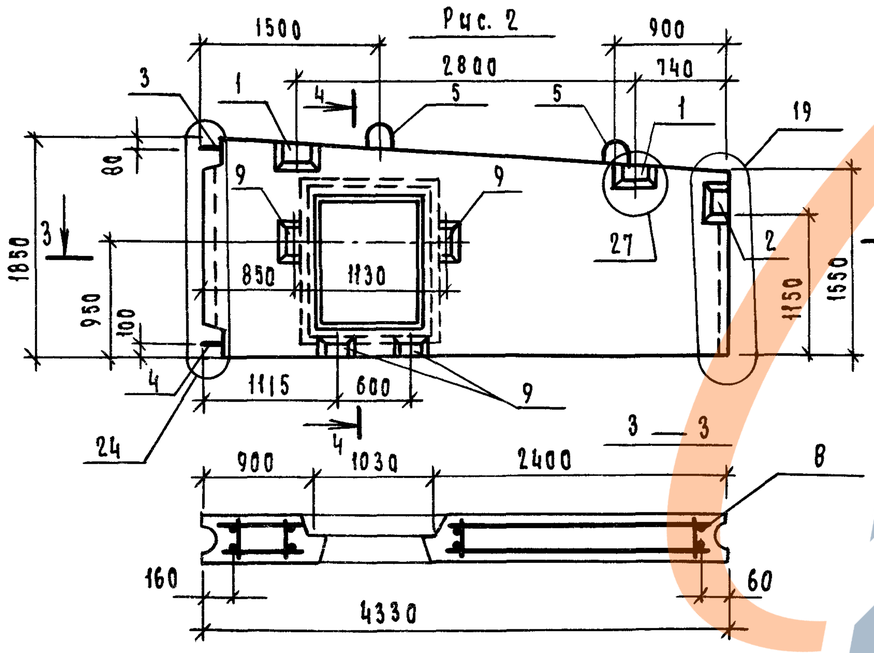

4 — 4

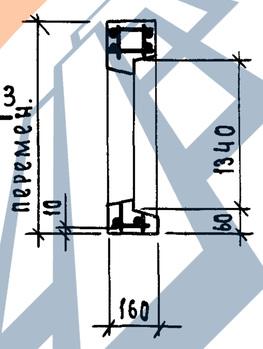

3 — 3

Формат	Зона	Поз.	Обозначение	Наименование	Кол.	Примечание
				Документация		
А3			1.131.1-25.1 ОО ТО	Техническое описание		
А3			1.131.1-25.1 ОО РС	Ведомость расхода стали		
А3			1.131.1-25.1 ОО Д1	Узлы		
				Сборочные единицы		
А4		1	1.131.1-25.2 0.5.00	Изделие закладное М3	2	
А4		2	-01	То же М4	1	
А4		3	1.131.1-25.2 0.1.00	" АП2	1	
				Детали		
А4		4	1.131.1-25.2 0.0.01	Изделие закладное АП1	1	
А4		5	1.131.1-25.2 0.0.02-01	Петля П2	2	
			Переменные данные	для исполнений:		
				1.131.1-25.1 06		Рис. 1
				Сборочные единицы		
А3		6	1.131.1-25.2 6.0.00-03	Каркас пространственный КП36	1	
				Материалы		
		7		Бетон марки 150	0,72	м3
				1.131.1-25.1 06-01		Рис. 2
				Сборочные единицы		
А3		8	1.131.1-25.2 6.0.00-02	Каркас пространственный КП35	1	
А4		9	1.131.1-25.2 0.6.00	Изделие закладное М7	4	
				Материалы		
		10		Бетон марки М150	0,92	м3

Обозначение	Марка	Рис.	Масса кг
1.131.1-25.1 06	2ПСВ 43.19.16-1Т-4	1	1790
-01	2ПСВ 43.19.16-1Т-2	2	2300

Нач. отд.	Гуров	
Н. контр.	Ильина	
ГИП	Гуров	
Рук. гр.	Канина	
Ст. инж.	Лоскутова	

1.131.1-25.1 06

Панель (2ПСВ 43.19.16-1Т-4 2ПСВ 43.19.16-1Т-2)

Стадия	Масса	Масштаб
Р	см. табл.	1:50
Лист	Листов 1	

ЛенЗНИИЭП

Формат А3

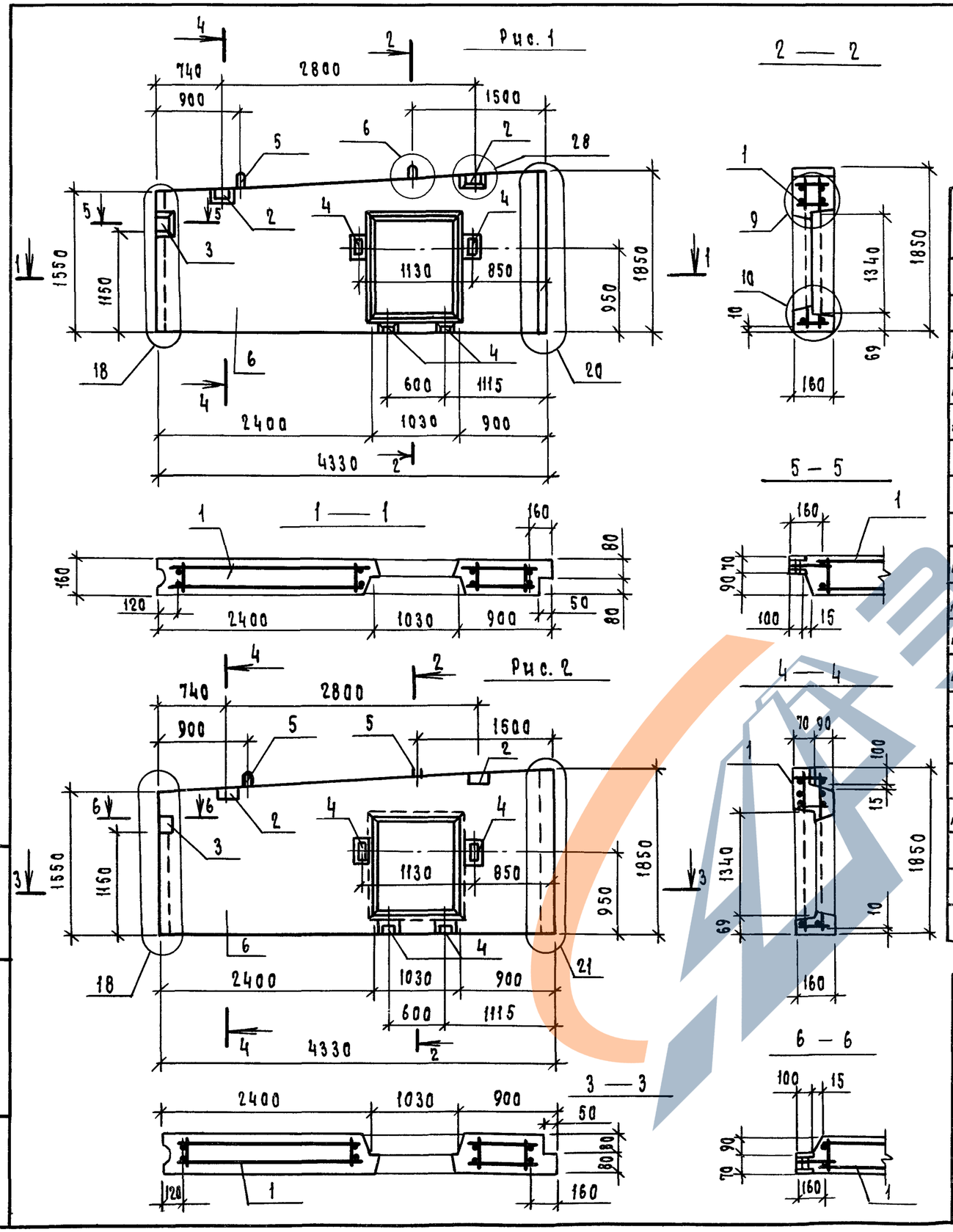

Обозначение	Марка	Рис.	Масса, кг
1.131.1-25.1 07	ЗПСВ 43.19.16-1Т-2	1	2465
-01	ЗПСВ 43.19.16-1Т-2л	2	2465

Формат	Зона	Поз.	Обозначение	Наименование	Кол.	Примечание
				Документация		
А3			1.131.1-25.1 00ТО	Техническое описание		
А3			1.131.1-25.1 00РС	Ведомость расхода стали		
А3			1.131.1-25.1 00Д1	Узлы		
				Сборочные единицы		
А3		1	1.131.1-25.2 6.0.00	Каркас пространственный КП33	1	
А4		2	1.131.1-25.2 0.4.00-02	Изделие закладное М5	2	
А4		3	1.131.1-25.2 0.4.00-03	То же М6	1	
А4		4	1.131.1-25.2 0.6.00	" М7	1	
				Детали		
А4		5	1.131.1-25.2 0.0.02-01	Петля П2	2	
				Материалы		
		6		Бетон марки М 150	0,99	м3

Нач.отд.	Гуров	
Н.контр.	Ильина	
ГИП	Гуров	
Рук.гр.	Канина	
Ст.инж.	Лоскутова	

1.131.1-25.1 07

Панель
(ЗПСВ 43.19.16-1Т-2,
ЗПСВ 43.19.16-1Т-2л)

Стадия	Масса	Масштаб
Р	см. табл.	1:5
Лист	Листов 1	

ЛенЗНИИЭП

https://zavodjbi.com/

Рис. 1

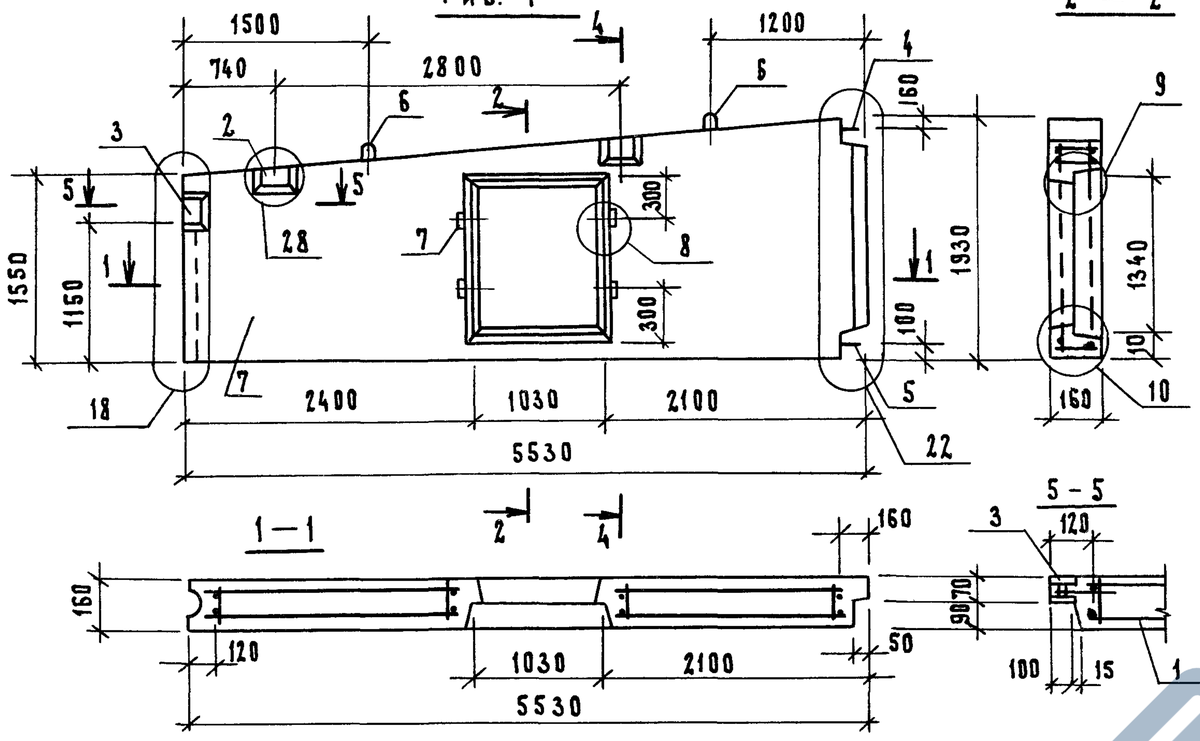

Рис. 2

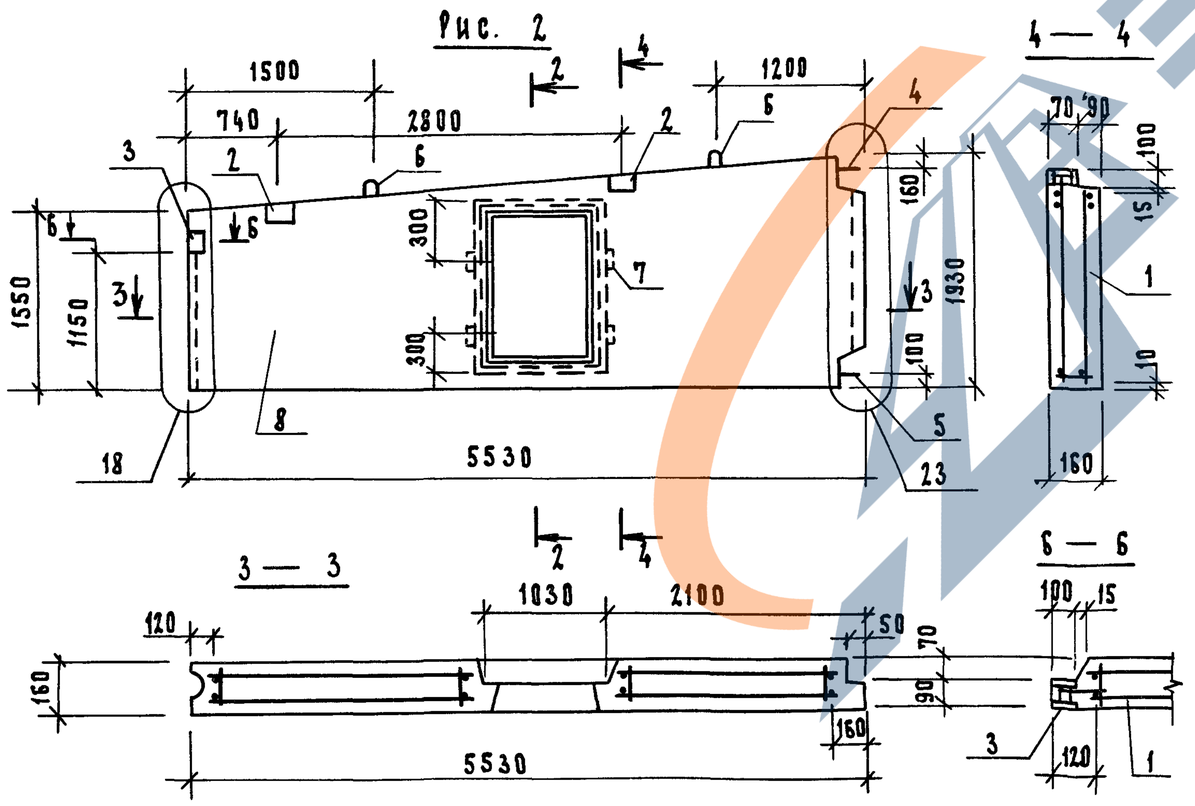

Обозначение	Марка	Рис.	Масса, кг.
1.131.1-25.1 08	3 ПСВ 55.19.16-1Т-2	1	3370
-01	3 ПСВ 55.19.16-1Т-2л	2	3370

Формат	Зона	Поз.	Обозначение	Наименование	Кол.	Примечание
				Документация		
А3			1.131.1-25.1 00 ТО	Техническое описание		
А3			1.131.1-25.1 00 РС	Ведомость расхода стали		
А3			1.131.1-25.1 00 Д1	Узлы		
				Сборочные единицы		
А3		1	1.131.1-25.2 6.0.00-01	Каркас пространствен. КП34	1	
А4		2	1.131.1-25.2 0.4.00-02	Изделие закладное М5	2	
А4		3	-03	То же М6	1	
А4		4	1.131.1-25.2 0.6.00	" М2	1	
				Детали		
А4		5	1.131.1-25.2 0.0.01	Изделие закладное АП1	1	
А4		6	1.131.1-25.2 0.0.02-02	Петля П3	2	
Б4		7		Пробки дер. 100×100×50	4	шт.
				Материал		
		8		Бетон марки М150	1.35	м3

Нач.отд.	Гуров	
Н.контр.	Ильина	
ГИП	Гуров	
Рук.гр.	Канина	
Ст.инж.	Лоскутова	

1.131.1-25.1 08

Панель
(3 ПСВ 55.19.16-1Т-2
3 ПСВ 55.19.16-1Т-2л)

Стадия	Масса	Масштаб
Р	см. табл.	1:50
Лист	Листов 1	

ЛенЗНИИЭП

Формат	Зона	Поз.	Обозначение	Наименование	Кол. на исполн. 1.131.1-25.1 09- —	01	02	03	04	05	06				Примечание
				Документация											
А3			1.131.1-25.1 09 СБ	Сборочный чертеж	×	×	×	×	×	×	×				
А3				Узлы	×	×	×	×	×	×	×				
А3			1.131.1-25.1 00 ТО	Техническое описание	×	×	×	×	×	×	×				
А3			1.131.1-25.1 00 РС	Ведомость расхода стали	×	×	×	×	×	×	×				
				Сборочные единицы											
А3		1		Каркас пространственный											
			1.131.1-25.2 7.0.00	КП 37	1										
			-01	КП 38		1									
			-02	КП 39			1								
			-03	КП 40				1							
			-04	КП 41					1						
			-05	КП 42						1					
			-06	КП 43							1				

Нач. отд.	Гуров		1.131.1-25.1 09
Н. контр.	Ильина		Панель (4ПСВ 29.23.16-2Т-1, 4ПСВ 34.23.12-2Т-1, 4ПСВ 59.23.16-2Т-1, 4ПСВ 65.23.16-2Т-1, 4ПСВ 65.23.16-2Т-2, 1ПСВ 58.23.16-2Т-1, 1ПСВ 58.23.16-2Т-2.
ГИП	Гуров		Стадия: Р · Лист: 1 · Листов: 2
Рук. гр.	Канина		ЛенЗНИИЭП
Инжен.	Копылова		

Формат А4

Инв. № подл.	Подп. и дата	Взам. инв. №

Формат	Зона	Поз.	Обозначение	Наименование	Кол. на исполн. 1.131.1-25.1 09 —	01	02	03	04	05	06				Примечание
				Изделие закладное											
А4		2	1.131.1-25.2 0.3.00	М1	2	2	2	2	2	1	1				
А4		3	1.131.1-25.2 0.1.00	АП2						1	1				
				Детали											
А4		4	1.131.1-25.2 0.0.01	Изделие закладное АП1						2	2				
А4		5	1.131.1-25.2 0.0.02 -01	Петля П2	2	2									
			-02	П3							2				
			-03	П4			2	2	2	2					
				Материалы											
		6		Бетон марки М200	1.07	0.93	2.13	2.35	2.01	2.16	1.83				м3

1.131.1-25.1 09

Лист 2

Формат А4

21073-01 24

https://zavodjbi.com/

Рис. 1

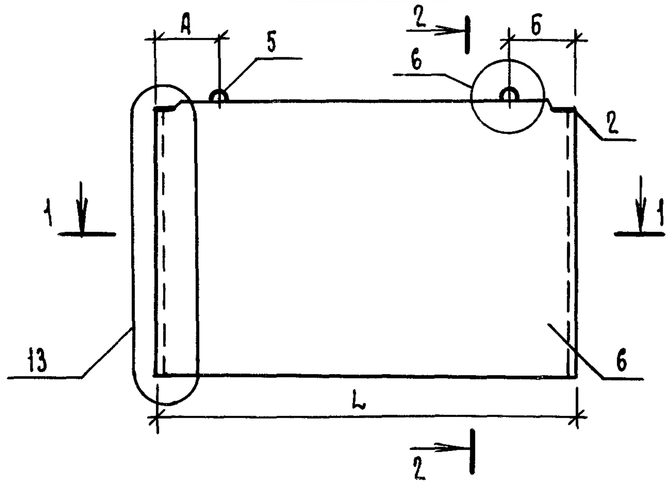

2 — 2

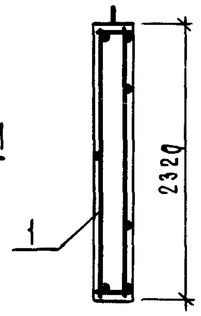

Рис. 2 остальное см. рис. 1

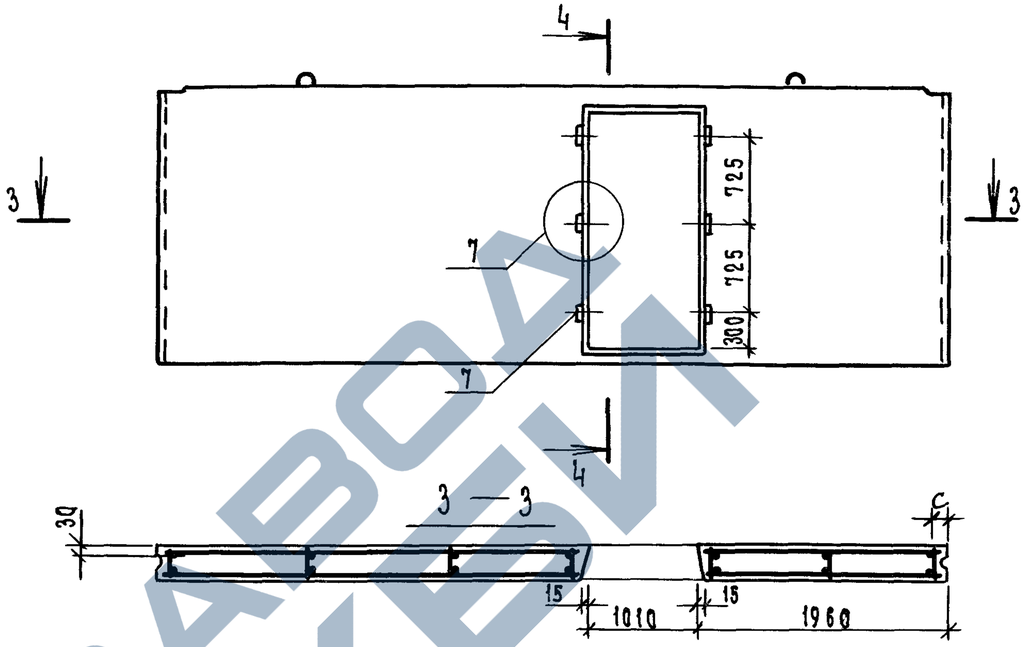

4 — 4

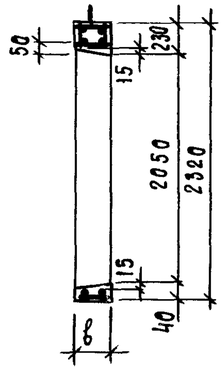

Рис. 3
остальное см. рис. 1

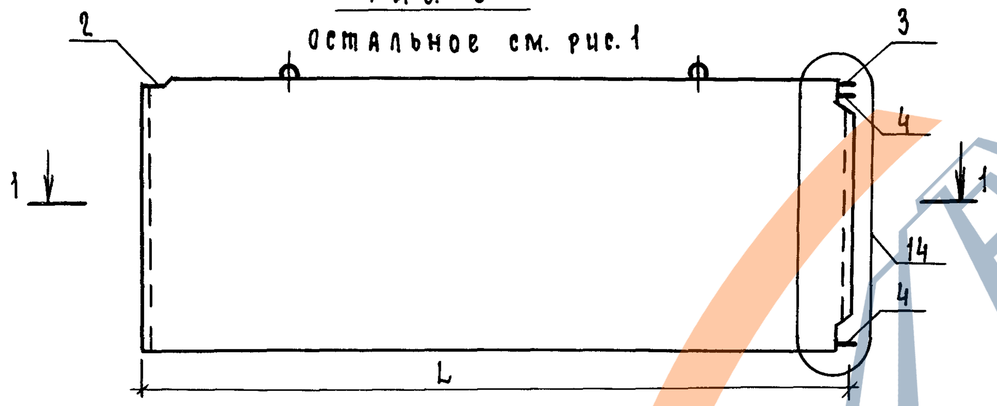

Рис. 4

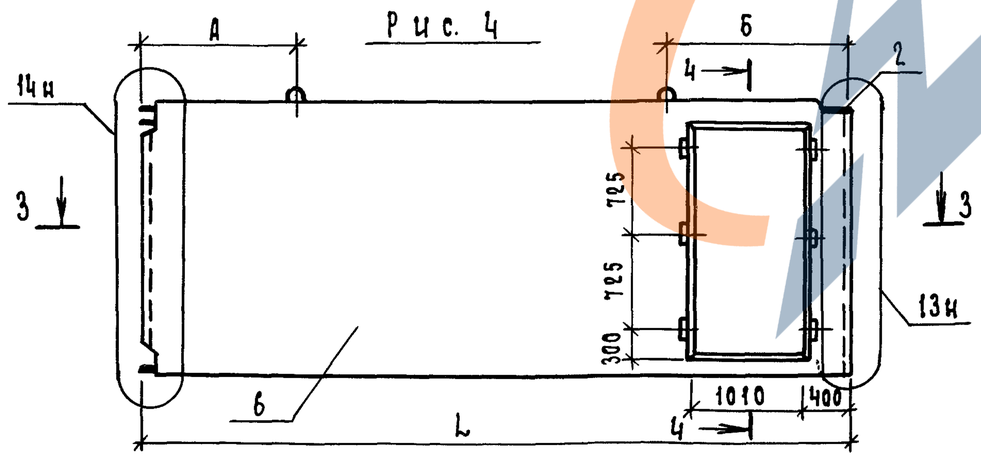

Обозначение	Марка	Рис.	Размеры, мм						Масса, кг
			L	в	А	Б	с		
1.131.1-25.1 09-	4ПСВ 29.23.16-2Т-1	1	2920	160	500	500	60		2680
-01	4ПСВ 34.23.12-2Т-1	1	3400	120	500	500	60		2310
-02	4ПСВ 59.23.16-2Т-1	1	5920	160	1250	1250	60		5320
-03	4ПСВ 65.23.16-2Т-1	1	6520	160	1250	1250	60		5900
-04	4ПСВ 65.23.16-2Т-2	2	6520	160	1250	1250	60		5030
-05	1ПСВ 58.23.16-2Т-1	3	5830	160	1250	1250	180		5400
-06	1ПСВ 58.23.16-2Т-2	4	5830	160	1250	1500	60		4580

Нач.отд.	Гуров	
Н.контр.	Ильина	
Гип.	Гуров	
Рук.гр.	Канина	
Инж.	Копылова	

1.131.1-25.1 09СБ

Панель (4ПСВ 29.23.16-2Т-1; 4ПСВ 34.23.12-2Т-1, 4ПСВ 59.23.16-2Т-1, 4ПСВ 65.23.16-2Т-1, 4ПСВ 65.23.16-2Т-2, 1ПСВ 58.23.16-2Т-1, 1ПСВ 58.23.16-2Т-2)
Сборочный чертеж

Стадия	Масса	Масштаб
Р	см. табл.	1:50
Лист	Листов 1	

ЛенЗНИИЭП

ЗАВОД ЖБИ

Формат	Зона	Поз.	Обозначение	Наименование	Кол. на исполн. 1.131.1-25.1 10 —	01	02	03	04	05					Примечание
				Документация											
А3			1.131.1-25.1 10СБ	Сборочный чертеж	×	×	×	×	×	×					
А3			1.131.1-25.1 00Д1	Узлы	×	×	×	×	×	×					
А3			1.131.1-25.1 ОТО	Техническое описание	×	×	×	×	×	×					
А3			1.131.1-25.1 00РС	Ведомость расхода стали	×	×	×	×	×	×					
				Сборочные единицы											
				Каркас пространственный											
А3		1	1.131.1-25.2 8.0.00	КП 44	1										
			-01	КП 45		1	1								
			-02	КП-46				1							
			-03	КП 47					1	1					

Нач.отд.	Гуров		
Н.контр.	Ильина		
ГИП	Гуров		
Рук.гр.	Канина		
Инж.	Копылова		

1.131.1-25.1 10

Панель (1ПСВ 58.23.16-2т-4, 3ПСВ 58.23.12-2т-4, 3ПСВ 58.23.12-2т-4л, 2ПСВ 70.23.16-2т-4, 3ПСВ 70.23.12-2т-4, 3ПСВ 70.23.12-2т-4л)
Сборочный чертеж

Стадия	Лист	Листов
Р	1	2

ЛенЗНИИЭП

Формат А4

Инв.N подл.	Подп. и дата	Взам. инв.N

Формат	Зона	Поз.	Обозначение	Наименование	Кол. на исполн. 1.131.1-25.1 10 —	01	02	03	04	05					Примечание
				Изделие закладное											
А4		2	1.131.1-25.2 0.3.00	М1	1	1	1	1	1	1					
А4		3	1.131.1-25.2 0.5.00	М2				1							
А4		4	1.131.1-25.2 0.1.00	АП2	1	1	1	1	1	1					
А4		5	1.131.1-25.2 0.2.00	АП3				1							
				Детали											
				Изделие закладное											
А4		6	1.131.1-25.2 0.0.01	АП1	2	2	2	2	2	2					
А4		7	1.131.1-25.2 0.0.02-01	Петля П2	2	2	2		2	2					
			-02	П3				2							
				Материалы											
		8		Бетон марки М 200	1,47	0,92	0,92	1,89	1,26	1,26					М3

1.131.1-25.1 10

Лист 2

Формат А4

Рис. 1

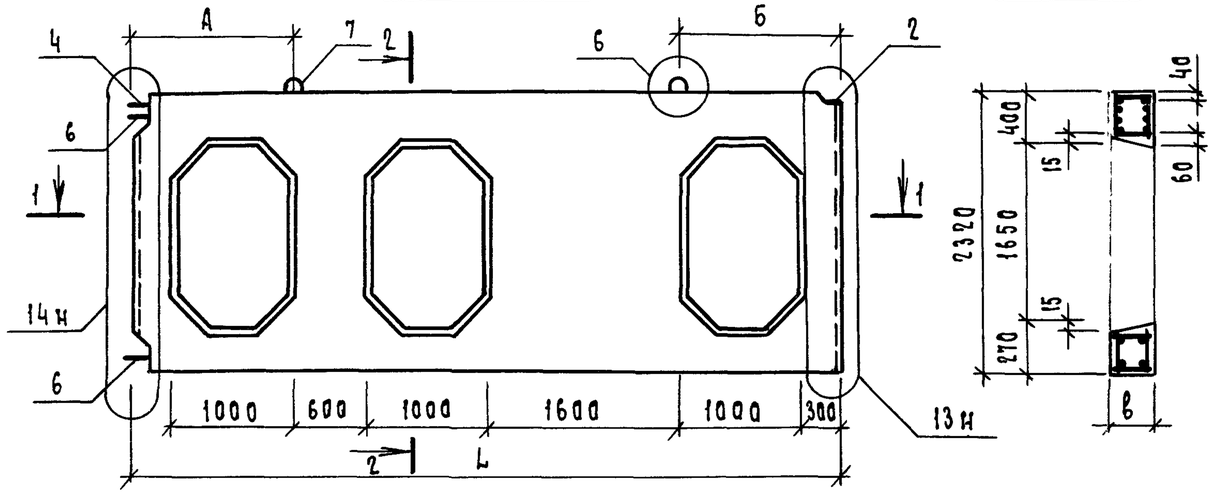

2 — 2

остальное см. рис. 1

Рис. 2

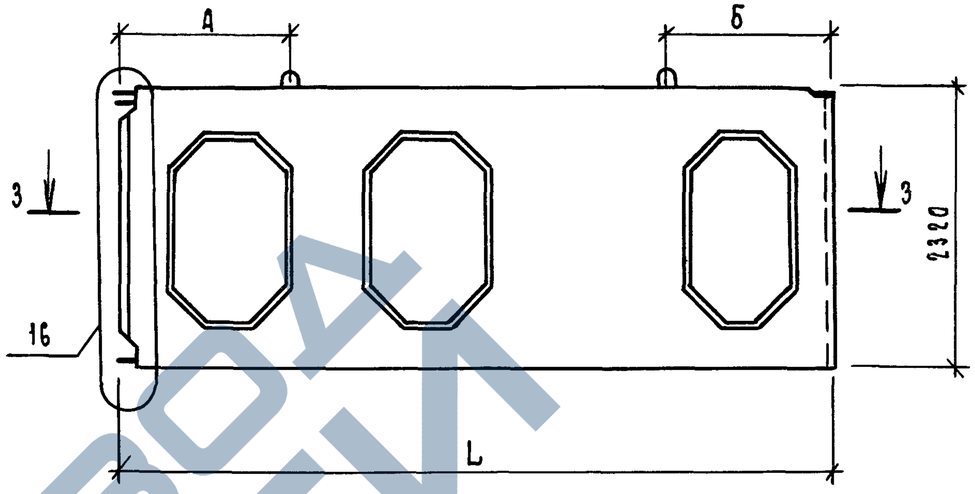

1 — 1

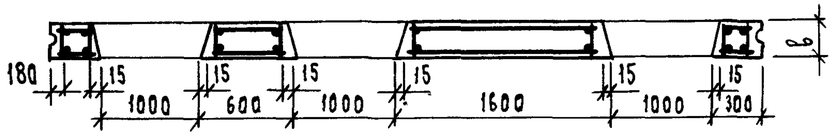

3 — 3

Рис. 3 остальное см. рис. 1

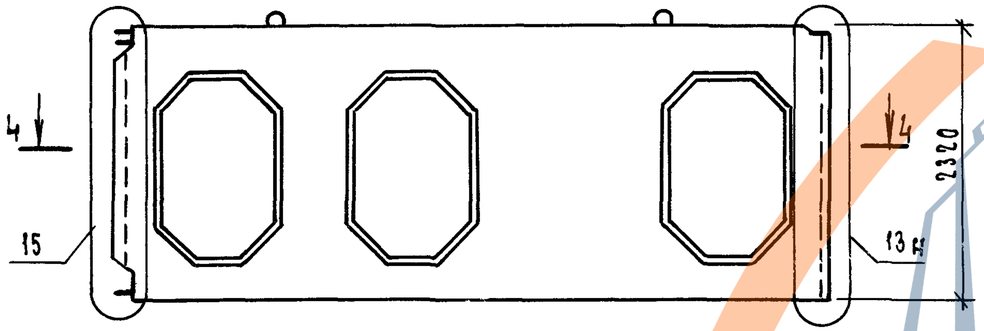

4 — 4

Рис. 4

остальное см. рис. 1

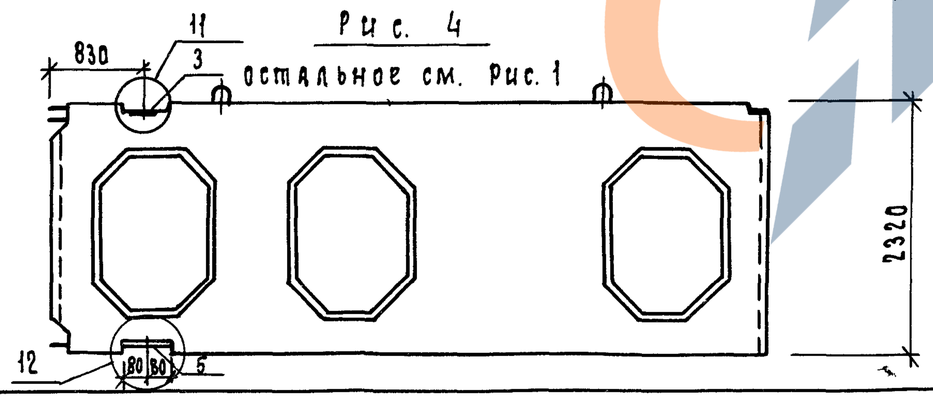

Обозначение	Марка	Рис.	Размеры, мм L	в	А	Б			Масса, кг
1.131.1-25.1 10-	1ПСВ 58.23.16-2Т-4	1	5830	160	1450	1450			3680
— 01	3ПСВ 58.23.12-2Т-4	2	5830	120	1450	1450			2300
— 02	3ПСВ 58.23.12-2Т-4л	3	5830	120	1450	1450			2300
— 03	2ПСВ 70.23.16-2Т-4	4	7030	160	1250	1250			4720
— 04	3ПСВ 70.23.12-2Т-4	2	7030	120	1250	1250			3150
— 05	3ПСВ 70.23.12-2Т-4л	3	7030	120	1250	1250			3150

Нач.отд.	Гуров	
Н.контр.	Ильина	
ГИП	Гуров	
Рук.гр.	Канина	
Инж.	Копылова	

1.131.1-25.1 10СБ

Панель (1ПСВ 58.23.16-2Т-4, 3ПСВ 58.23.12-2Т-4, 3ПСВ 58.23.12-2Т-4л 2ПСВ 70.23.16-2Т-4, 3ПСВ 70.23.12-2Т-4, 3ПСВ 70.23.12-2Т-4л). Сборочный чертеж.

Стадия	Масса	Масштаб
Р	см. табл.	1:50
Лист	Листов 1	

ЛенЗНИИЭП

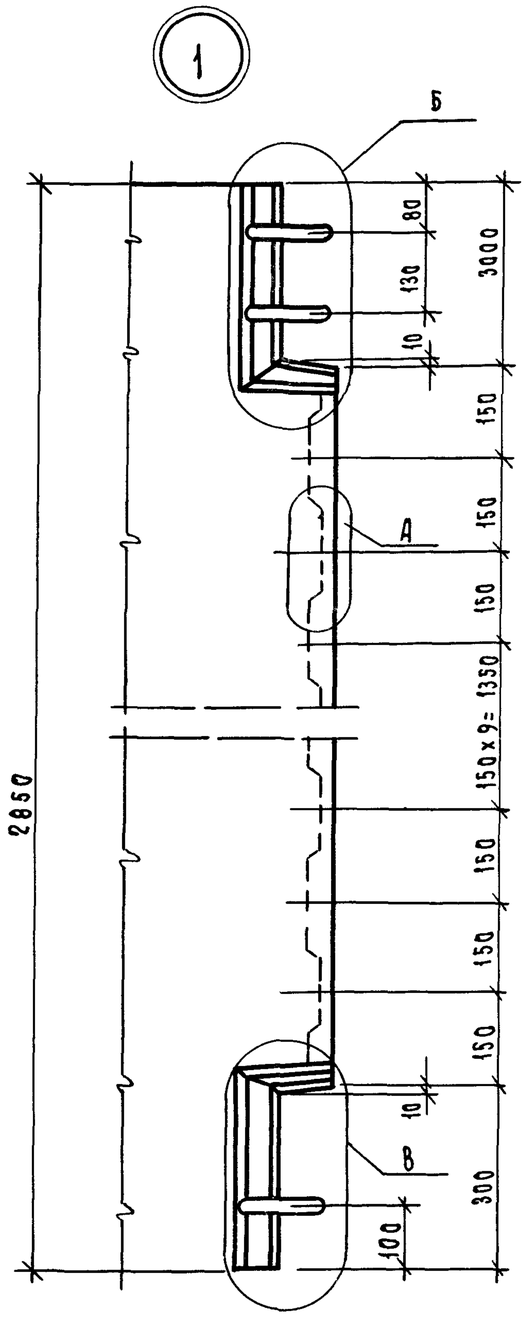

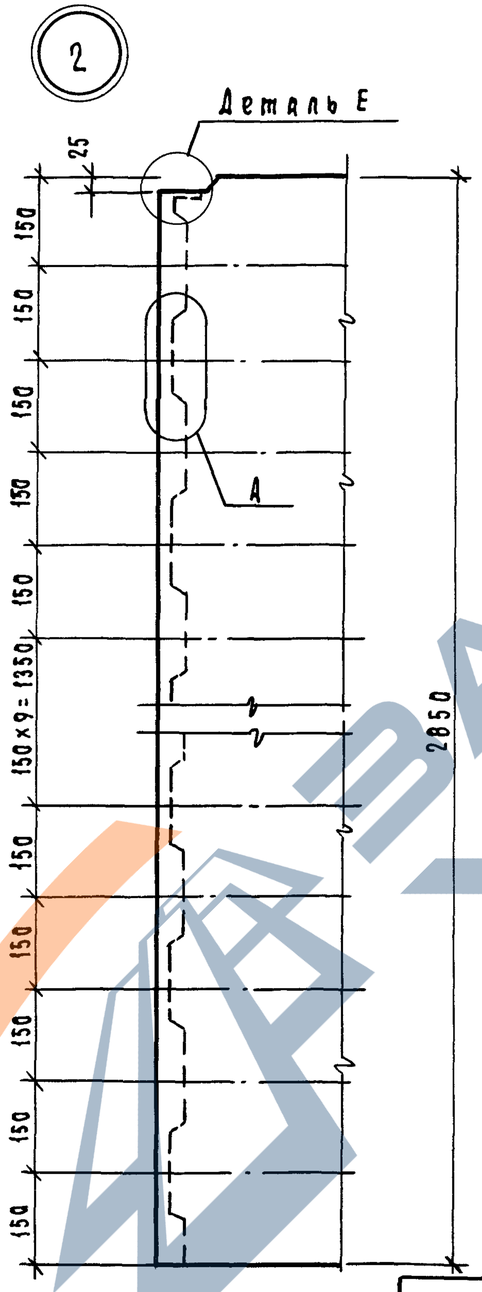

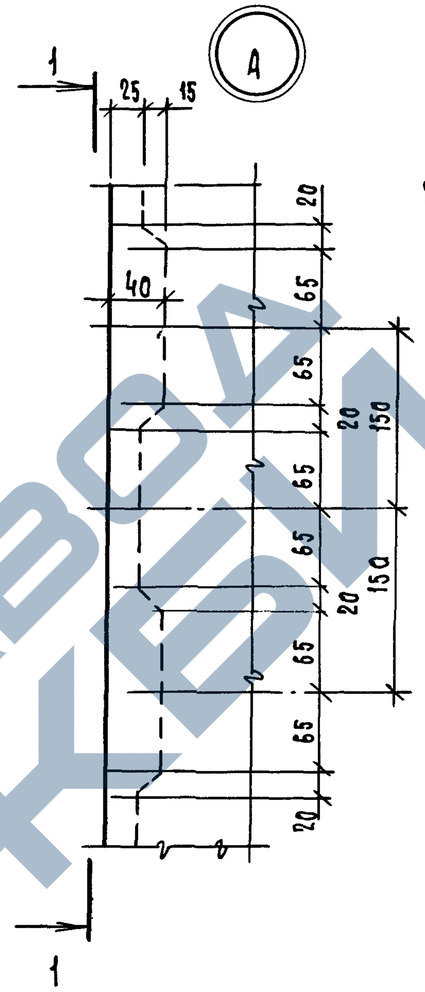

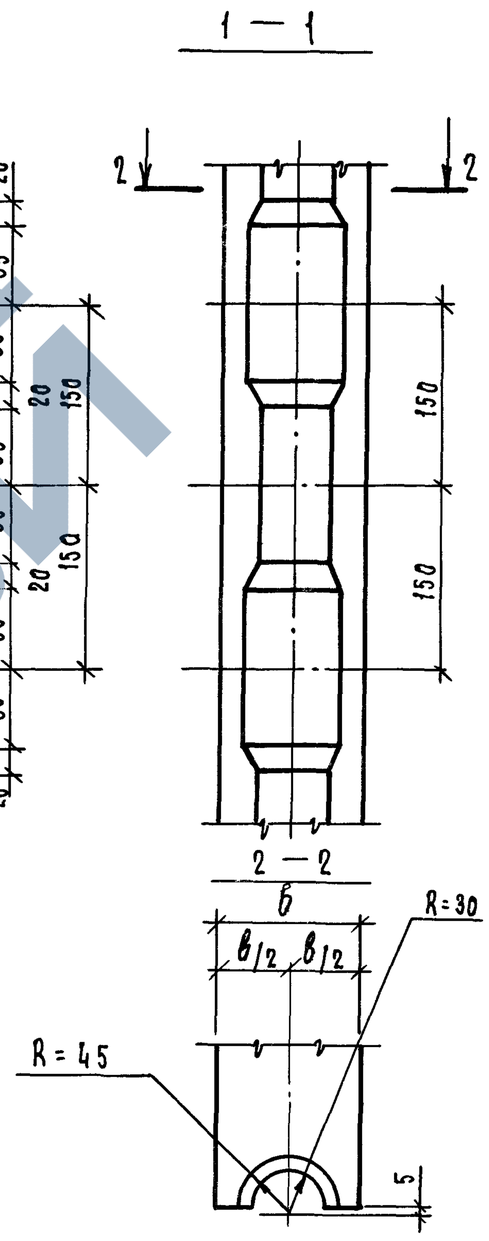

Нач.отд.	Гуров		1.131.1-25.1 ОО Д1	
Н.контр.	Ильина			
ГИП	Гуров		Узлы 1... 28	Стадия: Р; Масса: ; Масштаб: 1:10; 1:5
Рук.гр.	Канина			Лист 1; Листов 7
Ст.техн.	Васильева			ЛенЗНИИЭП

21073-01 28

Формат А3

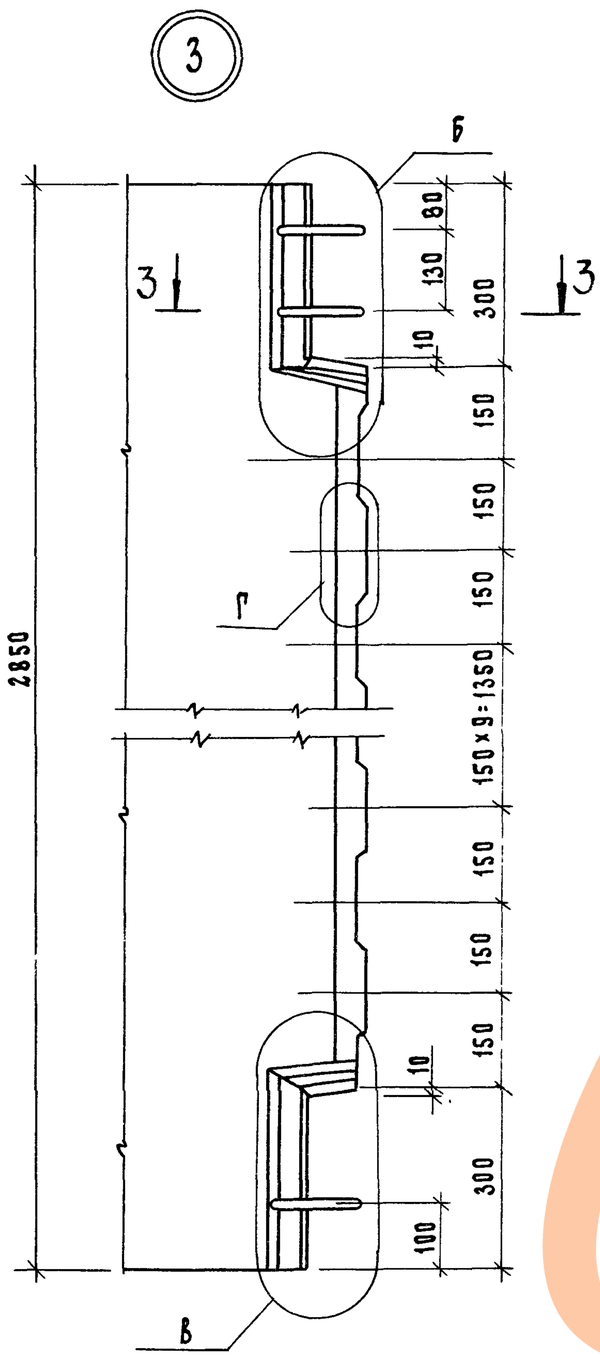

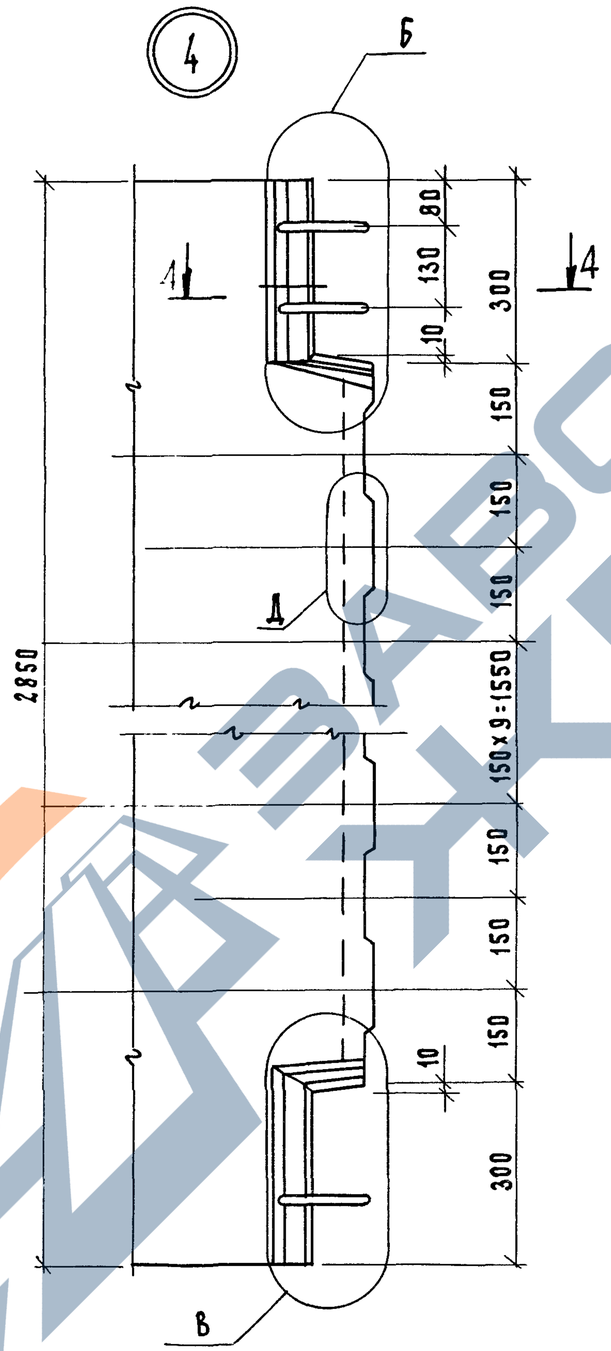

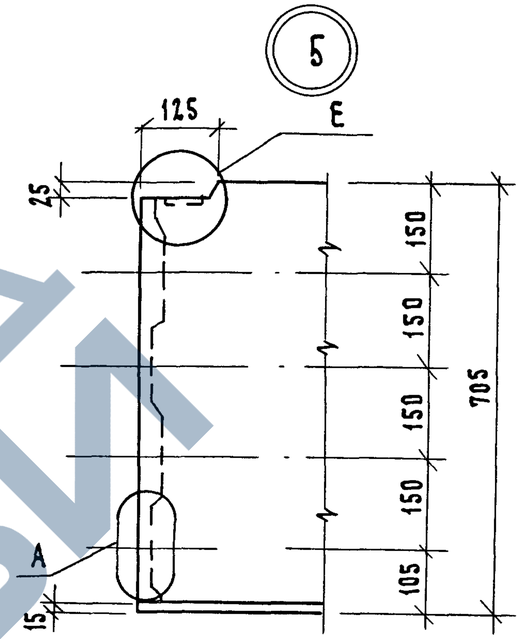

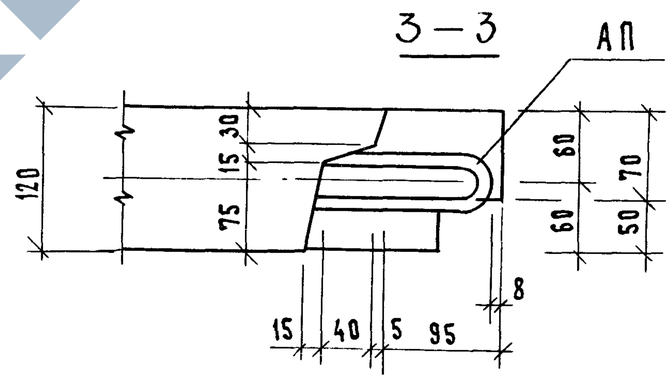

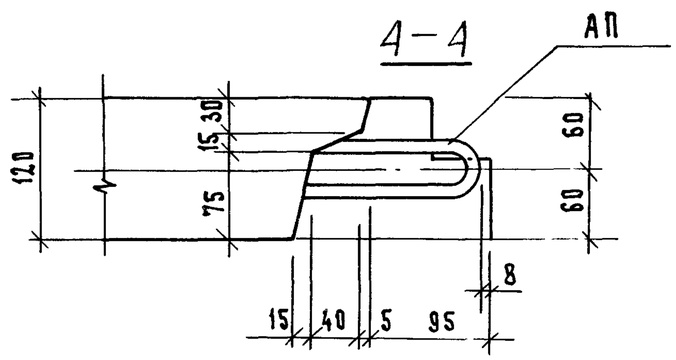

Армирование в разрезах условно не показано.

1.131.1-25.1 00 Д1	Лист 2

Формат А3

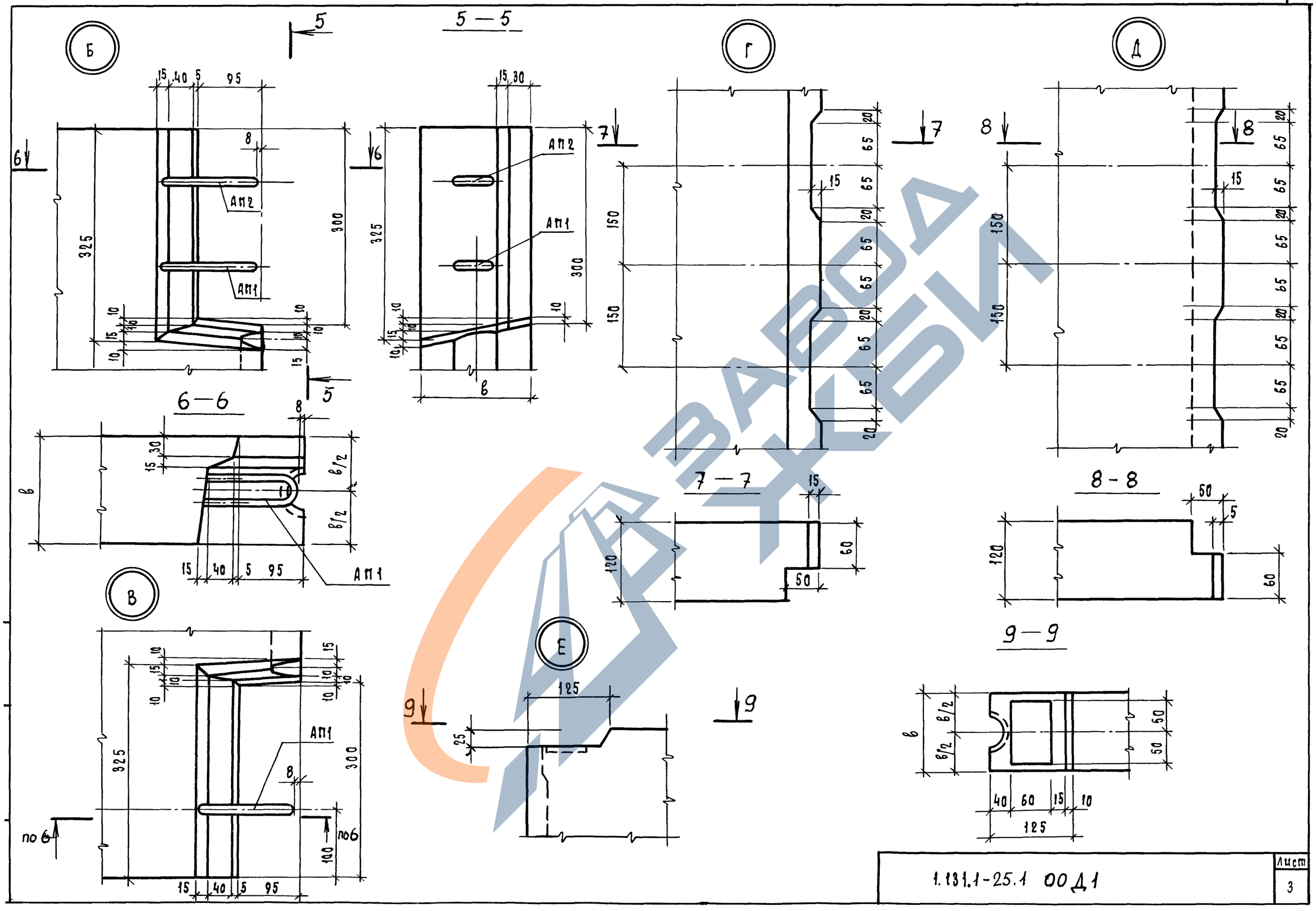

1.131.1-25.1 ООД1	Лист 3

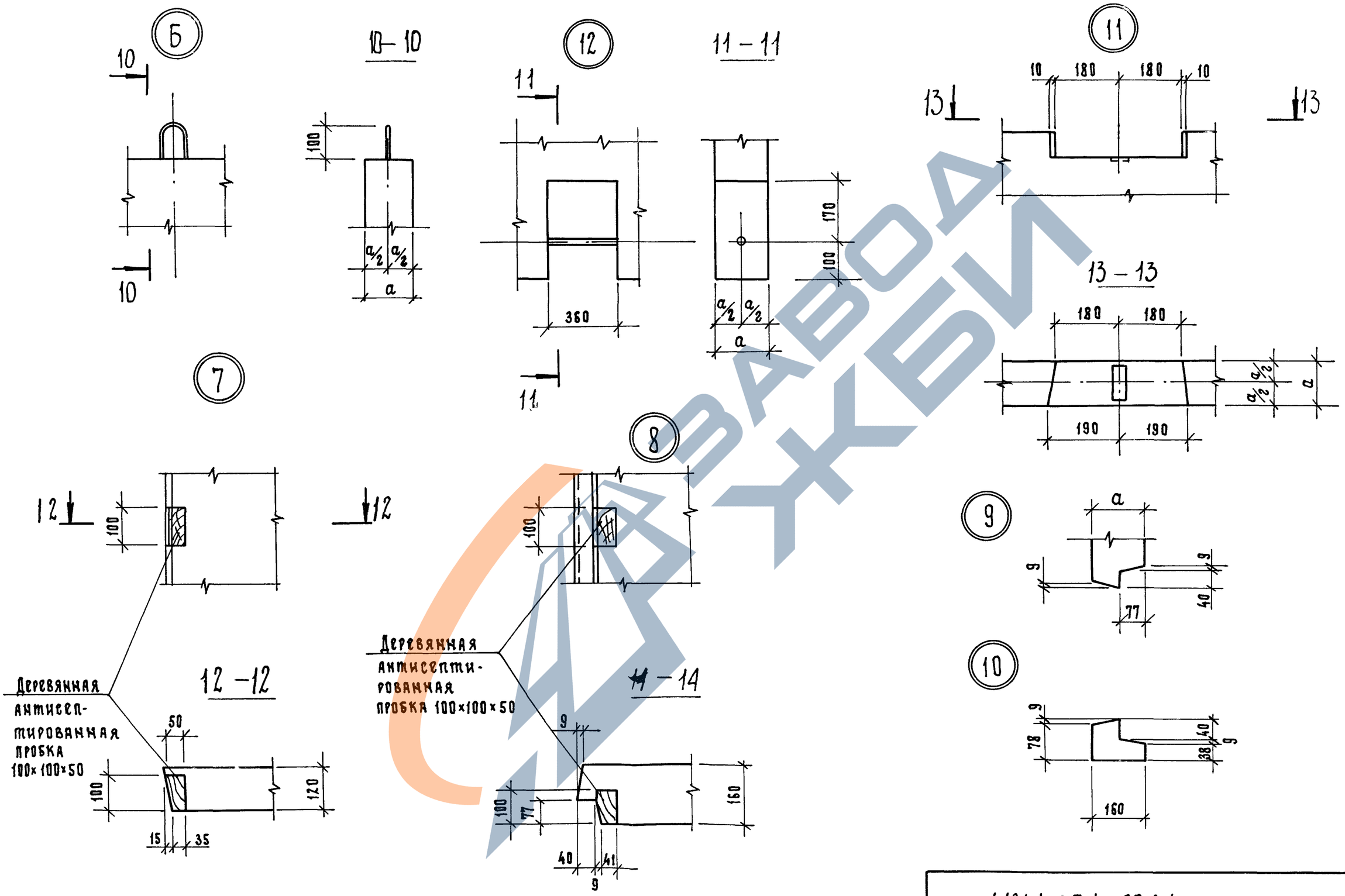

1.131.1-25.1 00 Д1	Лист 4

Формат А3

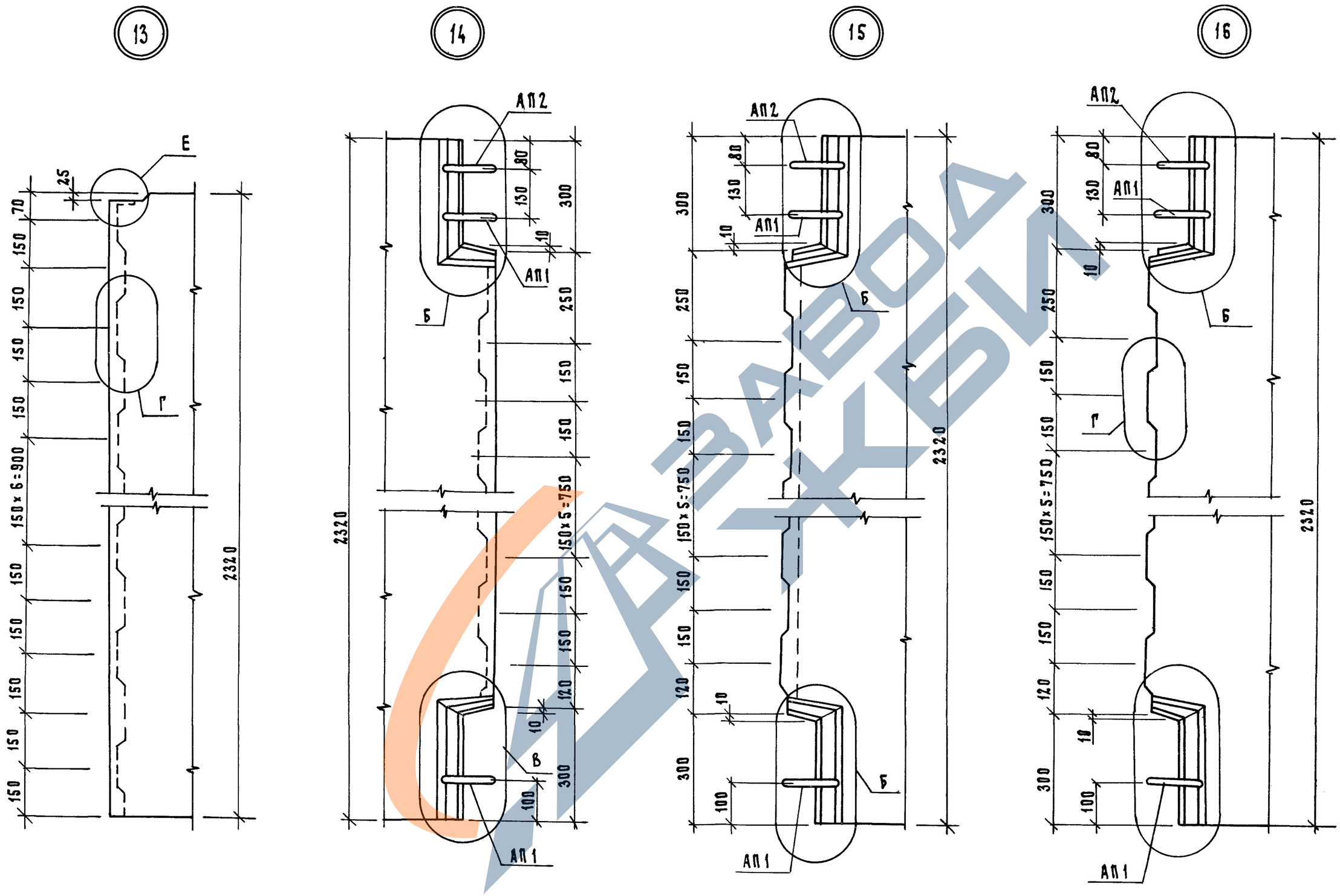

1.131.1-25.1 ООД 1	лист 5

21073-01 32

Формат А3

https://zavodjbi.com/

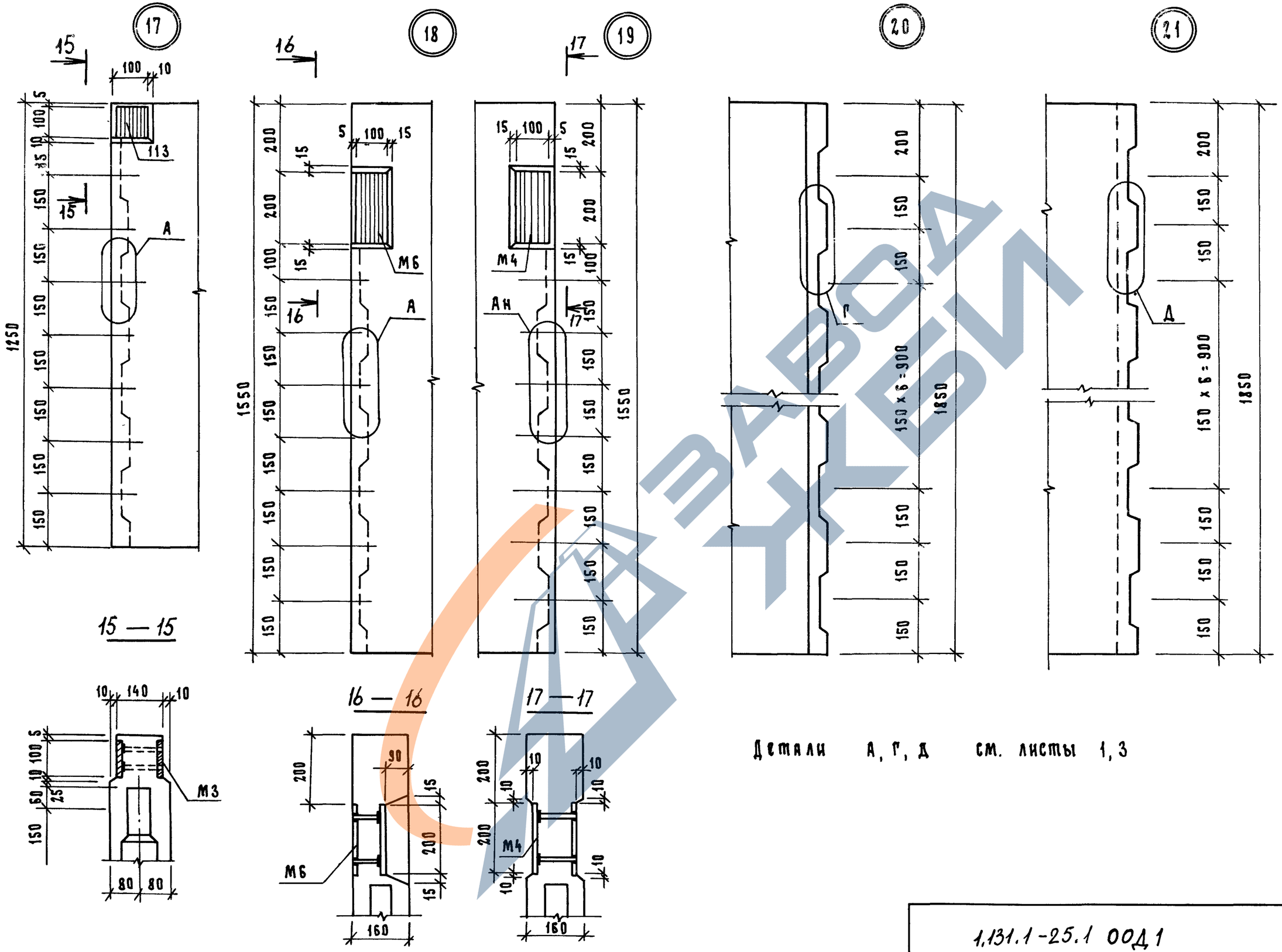

Детали А, Г, Д см. листы 1, 3

ЗАВОД ЖБИ

1.131.1-25.1 ООД 1	Лист 6

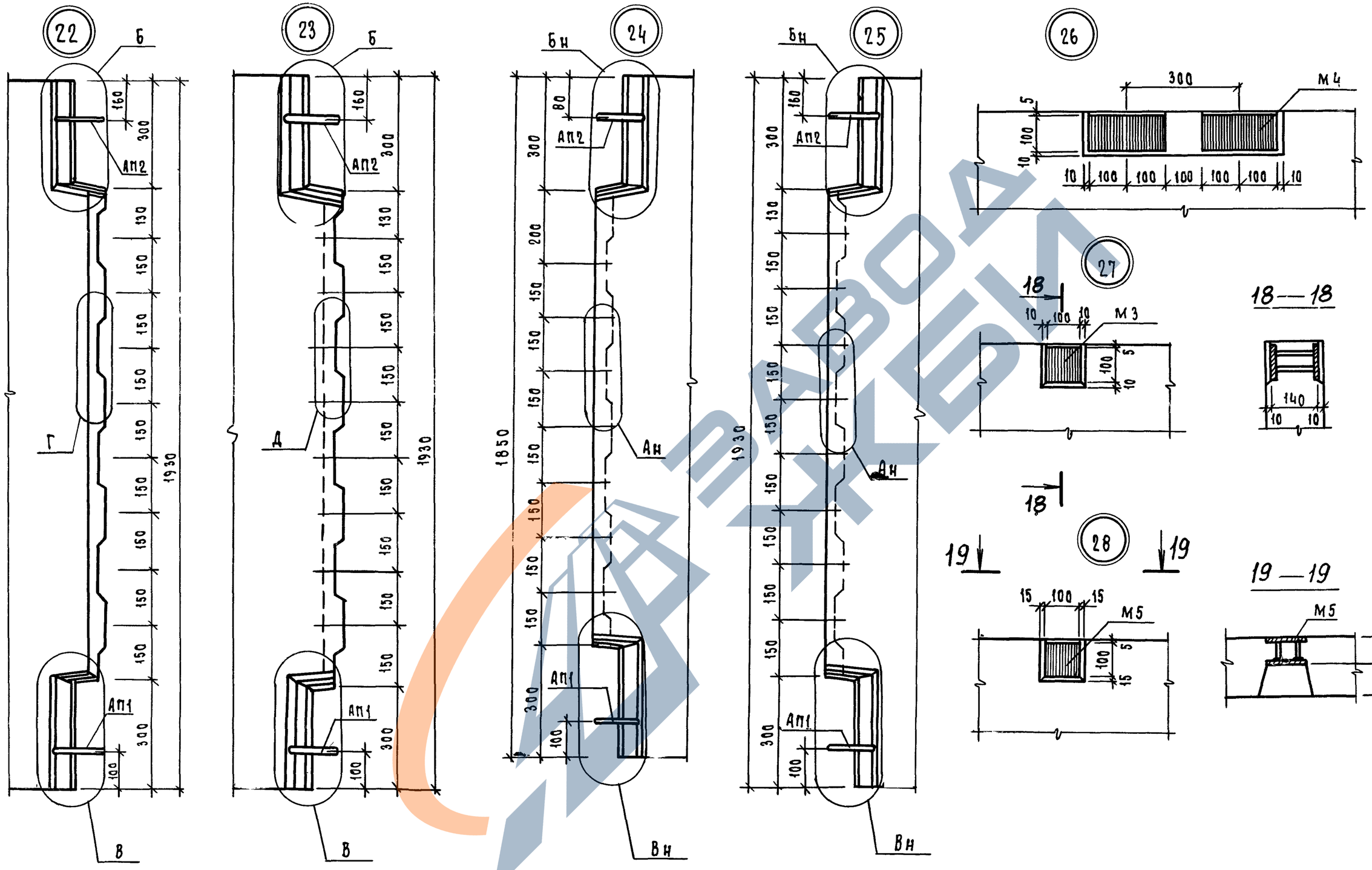

1.131.1-25.1 00 Д 1

Лист 7

21073-01 34

Наименование панели	Изделия арматурные								Изделия закладные															Общий расход стали, кг
	Арматура класса							Всего, кг	Арматура класса											Прокат			Всего, кг	
	А-III				Вр.1				А-I							А-III		Вр.1		ВСт3сп5 ГОСТ 380-71				
	ГОСТ 5781-82				ГОСТ 6727-80				ГОСТ 5781-82							ГОСТ 5781-82		ГОСТ 6727-80		ГОСТ 103-76				
	Ф8	Ф12	Ф14	Итого	Ф3	Ф5	Итого		Ф10	Ф12	Ф16	Ф18	Ф20	Ф22	Итого	Ф10	Итого	Ф5	Итого	-30×6	-60×8	Итого		
1ПСВ 58.29.16-1т-1					0,83	15,64	16,47	16,47	1,14	3,09				15,4	19,63	0,48	0,48			0,06	1,52	1,58	21,69	37,16
2ПСВ 58.29.16-1т-1					0,90	16,43	17,33	17,33	1,14	3,89				15,4	20,43	0,48	0,48	0,06	0,06	0,06	1,52	1,58	22,55	39,88
3ПСВ 58.29.12-1т-1					0,59	15,40	15,99	15,99	0,76	3,09		8,4			12,25	0,48	0,48			0,06	1,14	1,20	13,90	29,92
3ПСВ 58.29.12-1т-1л					0,59	15,40	15,99	15,99	0,76	3,09		8,4			12,25	0,48	0,48			0,06	1,14	1,20	13,90	29,92
3ПСВ 70.29.12-1т-1					0,68	17,36	18,04	18,04		3,89			12,0		15,89	0,96	0,96	0,06	0,06	0,06	0,76	0,82	27,73	45,77
3ПСВ 70.29.12-1т-1л					0,68	17,36	18,04	18,04		3,89			12,0		15,89	0,96	0,96	0,06	0,06	0,06	0,76	0,82	27,73	45,77
1ПСВ 29.29.16-1т-1					0,42	7,47	7,89	7,89	0,76	1,03	6,2				7,99	0,48	0,48			0,06	1,14	1,20	9,67	17,56
4ПСВ 29.29.16-1т-1					0,42	7,61	8,03	8,03	0,76		6,2				6,96	0,96	0,96				1,52	1,52	9,44	17,47
4ПСВ 28.29.16-1т-1					0,49	8,22	8,71	8,71	0,38		6,2				6,58	0,96	0,96				1,14	1,14	8,68	17,39
1ПСВ 58.29.16-2т-2	1,58	28,7		30,28	0,56	15,67	16,23	45,97		3,09			12,0		15,09	0,48	0,48			0,06	0,38	0,44	16,01	61,98
1ПСВ 58.29.16-2т-2.1	1,58	23,65		25,23	0,56	15,86	16,42	41,65		3,09			12,0		15,09	0,48	0,48			0,06	0,38	0,44	16,01	57,66
1ПСВ 58.29.12-2т-2	1,58	23,65		25,23	0,49	16,58	17,07	42,30		3,09		8,4			11,49	0,48	0,48			0,06	0,38	0,44	12,41	54,71
2ПСВ 70.29.12-2т-2	1,58	23,65		25,23	0,63	19,11	19,74	44,97	0,38	3,89			12,0		16,27	0,48	0,48	0,06	0,06	0,06	0,76	0,82	17,63	62,60
1ПСВ 35.29.16-2т-2	1,58	13,6		15,18	0,52	9,55	10,07	25,25		3,09	6,2				9,29	0,48	0,48			0,06	0,38	0,44	10,21	35,46
4ПСВ 35.29.16-2т-2	1,58	23,65		25,23	0,28	9,08	9,36	34,59			6,2				6,2	0,96	0,96				0,76	0,76	7,92	42,51
4ПСВ 35.29.16-2т-2л	1,58	23,65		25,23	0,28	9,08	9,36	34,59			6,2				6,2	0,96	0,96				0,76	0,76	7,92	42,51
4ПСВ 34.29.16-2т-2	1,58	26,1		27,68	0,45	10,43	10,88	38,56			6,2				6,2	0,96	0,96				0,76	0,76	7,92	46,48

Нач.отд.	Гуров	
Н.контр.	Ильина	
ГИП	Гуров	
Рук.гр.	Канина	
Инж.	Копылова	

1.131.1-25.1 ОО РС

Ведомость расхода стали

Стадия	Лист	Листов
Р	1	3

ЛенЗНИИЭП

Наименование панели	Изделия арматурные								Изделия закладные																Общий расход стали
	Арматура класса							Всего	Арматура класса											Прокат				Всего	
	А-III				Вр. 1				А-I							А-III		Вр 1		ВСт3сп5 ГОСТ 380-71*					
	ГОСТ 5781-82				ГОСТ 6727-80				ГОСТ 5781-82							ГОСТ 5781-82		ГОСТ 6727-80		ГОСТ 103-76					
	ф8	ф12	ф14	итого	ф3	ф5	итого	кг	ф10	ф12	ф16	ф18	ф20	ф22	итого	ф10	итого	ф5	итого	-30×6	-60×8	-100×10	итого	кг	кг
4ПСВ 59.29.16-2т-2	1.58	6.4	8.68	16.66	1.12	15.66	16.78	33.44					12.0		12.0	0.96	0.96				0.76		0.76	13.72	47.16
1ПСВ 58.29.12-2т-3	0.79	3.64	9.9	14.33	0.47	13.40	13.87	28.20		3.09	6.2				9.29	0.48	0.48			0.06	0.38		0.44	10.21	38.41
1ПСВ 58.29.16-2т-3	0.79	3.64	9.9	14.33	0.79	15.88	16.67	31.00		3.09			12.0		15.09	0.48	0.48			0.06	0.38		0.44	13.95	44.95
2ПСВ 70.29.12-2т-3	0.79	3.64	9.9	14.33	0.25	17.58	17.83	32.16	0.38	3.89		8.4			12.67	0.48	0.48	0.06	0.06	0.06	0.76		0.82	11.97	44.13
2ПСВ 70.29.16-2т-3	0.79	3.64	9.9	14.33	0.71	16.07	16.78	31.11	0.38	3.89			12.0		19.67	0.48	0.48	0.06	0.06	0.06	0.76		0.82	21.03	49.74
1ПСВ 46.29.12-2т-3	0.79	2.4	6.5	9.69	0.39	11.29	11.68	21.37		3.09	6.2				9.29	0.48	0.48			0.06	0.38		0.44	10.21	31.58
1ПСВ 46.29.16-2т-3	0.79	2.4	6.5	9.69	0.54	11.34	11.88	21.57		3.09		8.4			11.49	0.48	0.48			0.06	0.38		0.44	12.41	33.98
4ПСВ 29.29.16-2т-3	0.79	3.2	8.68	12.67	0.32	5.81	6.13	18.80			6.2				6.2	0.96	0.96				0.76		0.76	7.92	26.72
4ПСВ 29.29.16-2т-3л	0.79	3.2	8.68	12.67	0.32	5.81	6.13	18.80			6.2				6.2	0.96	0.96				0.76		0.76	7.92	26.72
4ПСВ 28.29.16-2т-3	0.79	2.4	6.5	9.69	0.33	7.23	7.56	17.25			6.2				6.2	0.96	0.96				0.76		0.76	7.92	25.17
1ПСВ 28.13.16-1т-1	4.4			4.4	0.25	2.22	2.47	6.87	1.6						1.6	0.64	0.64					3.0	3.0	5.24	12.07
2ПСВ 43.19.16-1т-1	6.55			6.55	0.17	6.23	6.40	12.95		2.06	6.2				8.26	0.96	0.96			0.06		6.06	6.12	15.34	28.29
2ПСВ 43.19.16-1т-2	3.30	7.6		10.90	0.17	6.63	6.80	17.70		2.06	6.2				8.26	1.60	1.60			0.06	3.76	6.06	9.88	19.74	37.44
3ПСВ 43.19.16-1т-2	3.30	7.6		10.90	0.17	6.92	7.09	17.99			6.2				6.2	1.38	1.38				3.76	6.06	9.82	17.50	35.49
3ПСВ 43.19.16-1т-2л	3.30	7.6		10.90	0.17	6.92	7.09	17.99			6.2				6.2	1.38	1.38				3.76	6.06	9.82	17.50	35.49
2ПСВ 55.19.16-1т-2	8.50	7.1		15.60		7.85	7.85	23.79		2.06		8.4			10.46	0.96	0.96			0.06		6.06	6.12	17.54	41.33
3ПСВ 55.19.16-1т-2	4.25	7.6		11.85	0.34	8.05	8.39	20.24		2.06		8.4			10.46	0.84	0.84			0.06		6.06	6.12	17.42	37.66
3ПСВ 55.19.16-1т-2л	4.25	7.6		11.85	0.34	8.05	8.39	20.24		2.06		8.4			10.46	0.84	0.84			0.06		6.06	6.12	17.42	37.66

Наименование панели	Изделия арматурные								Изделия закладные															Общий расход стали
	Арматура класса							Всего	Арматура класса										прокат				Всего	
	А-III				Вр1				А-I						А-III		Вр1		ВСт3сп5 ГОСТ 380-71*					
	ГОСТ 5781-82				ГОСТ 6727-80				ГОСТ 5781-82						ГОСТ 5781-82		ГОСТ 6727-80		ГОСТ 103-76					
	Ф8	Ф12	Ф14	Итого	Ф3	Ф5	Итого	кг	Ф10	Ф12	Ф16	Ф18	Ф20	Итого	Ф10	Итого	Ф5	Итого	-30×6	-60×8	-100×10	Итого	кг	кг
2 ПСВ 43.19.16-1т-4	6,60	17,7		24,3	0,22	11,37	11,59	35,89		2,06	6,2			8,62	0,96	0,96			0,06		6,06	6,12	15,34	51,23
4ПСВ 55.19.16-1т-4	7,1	17,7		24,8	0,49	14,48	14,97	39,77		2,89	6,2			9,09	0,96	0,96	0,06	0,06	0,06		6,06	6,12	16,20	55,97
1ПСВ 29.13.16-1т-2		20,6		20,6	0,11	4,86	4,97	25,57	1,6					1,6	0,64	0,64					3,00	3,00	5,24	30,81
1ПСВ 35.13.16-1т-2			33,8	33,8	0,11	5,67	5,78	39,58	1,6					1,6	0,64	0,64					3,00	3,00	5,24	44,82
1ПСВ 47.13.16-1т-5		33,4		33,4	0,17	7,92	8,09	41,49			6,2			6,2	1,28	1,28					9,12	9,12	16,60	58,09
4ПСВ 29.23.16-2т-1					0,42	7,21	7,63	7,63			6,2			6,2	0,96	0,96				0,76		0,76	7,92	15,55
4ПСВ 34.23.12-2т-1					0,40	7,82	8,22	8,22			6,2			6,2	0,96	0,96				0,76		0,76	7,92	16,14
4ПСВ 59.23.16-2т-1					0,73	13,12	13,85	13,85					12,0	12,0	0,96	0,96				0,76		0,76	13,72	27,57
4ПСВ 65.23.16-2т-1					0,76	14,04	14,80	14,80					12,0	12,0	0,96	0,96				0,76		0,76	13,72	28,52
4ПСВ 65.23.16-2т-2	1,48	10,77		12,25	0,73	13,32	14,07	26,32					12,0	12,0	0,96	0,96				0,76		0,76	13,72	40,04
1ПСВ 58.23.16-2т-1					0,79	12,40	13,19	13,19		3,09			12,0	15,09	0,48	0,48			0,06	0,38		0,44	16,01	29,20
1ПСВ 58.23.16-2т-4		92,92		92,92	0,17	17,26	17,43	110,35		3,09	6,2			9,29	0,96	0,96			0,06	0,76		0,82	11,07	121,42
3ПСВ 58.23.12-2т-4		92,99		92,99	0,12	16,42	16,54	109,53		3,09	6,2			9,29	0,96	0,96			0,06	0,76		0,82	11,07	120,60
3ПСВ 58.23.12-2т-4л		92,99		92,99	0,12	16,42	16,54	109,53		3,09	6,2			9,29	0,96	0,96			0,06	0,76		0,82	11,07	120,60
2ПСВ 70.23.16-2т-4		93,53		93,53	0,34	21,18	21,52	115,05	0,38	3,89		8,4		12,67	0,96	0,96	0,06	0,06	0,06	1,14		1,20	14,89	129,94
3ПСВ 70.23.12-2т-4		93,53		93,53	0,28	21,25	21,53	115,06		3,09	6,2			9,29	0,96	0,96			0,06	0,76		0,82	11,07	126,13
3ПСВ 70.23.12-2т-4л		93,53		93,53	0,28	21,25	21,53	115,06		3,09	6,2			9,29	0,96	0,96			0,06	0,76		0,82	11,07	126,13
1ПСВ 58.23.16-2т-2		18,60		18,60	4,45	7,92	12,37	30,97		3,09		8,4		11,49	0,96	0,96			0,06	0,76		0,82	13,27	44,24

Схемы загружения	Проверка прочности. Вид разрушения: Раздробление или раскалывание бетона от сжатия C=1,60 — Полная контрольная нагрузка включающая вес панели $q_{полн}$ кгс/м	Дополнительная прикладываемая нагрузка без учета веса панели $q_{доп.}$ кгс/м
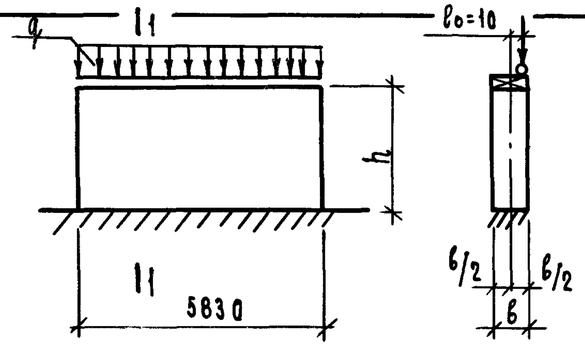	62000	60000
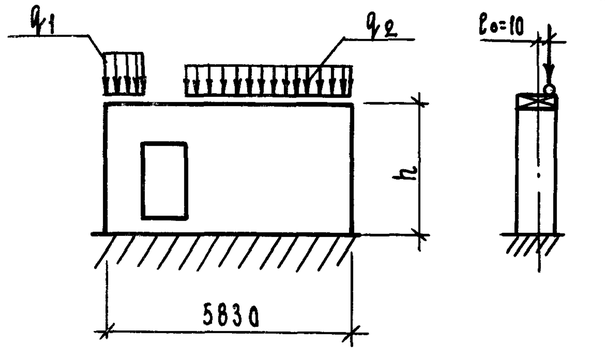	q_1: 112000	q_1: 107000
	q_2: 67500	q_2: 66500
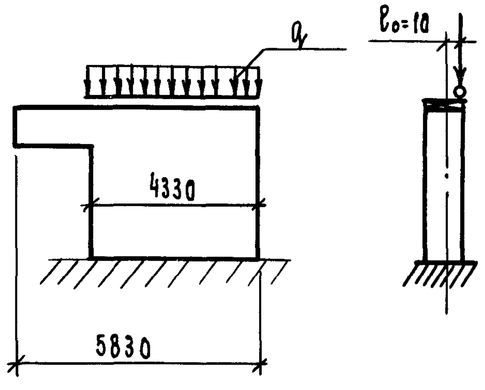	84500	83500

Схема загружения	Проверка прочности. Вид разрушения: Текучесть продольной растянутой арматуры до наступления раздробления бетона сжатой зоны C=1,25 — Полная контрольная нагрузка, включающая вес панели $q_{полн.}$ кгс/м	Дополнительно прикладываемая нагрузка без учета веса	Разрыв продольной арматуры, Раздробление бетона сжатой зоны C=1,60 — Полная контр. нагрузка, включающая вес панели $q_{полн.}$ кгс/м	Дополнительная прикладываемая нагрузка без учета веса панели $q_{доп.}$ кгс/м.
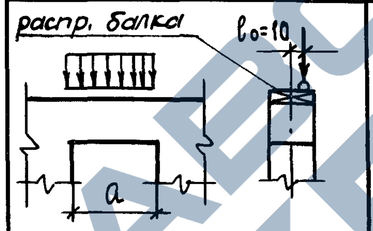	105150	104800	134590	134140
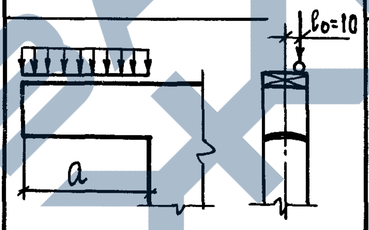	8600	8250	11008	10560

1. Испытания панелей выполнять в соответствии с ГОСТ 8329-77 и ГОСТ 13015.1-81.
2. Испытания панелей производить после достижения бетоном проектной прочности (100%).
3. Нагрузка от распределительных балок на панель при ее испытании должна передаваться через тщательно выравненный слой раствора. Марка раствора к моменту испытания панелей должна быть не ниже 100.
4. Предельно допустимая ширина кратковременного раскрытия трещин $a_{т.кр.}$ = 0,4 мм.
5. Контрольные нагрузки включают вес загрузочных устройств.

Нач.отд.	Гуров		
ГИП	Гуров		
Н.контр.	Ильина		
Рук.гр.	Канина		
Ст.инж.	Лоскутова		

1.131.1-25.1 00 Д2

Схемы испытаний внутренних стеновых панелей

Стадия	Лист	Листов
Р		1

ЛенЗНИИЭП

№ строки	Наименование материала и единица измерения	Код материала	Код ед. изм.	1ПСВ 58.29.16-1т-1	2ПСВ 58.29.16-1т-1	3ПСВ 58.29.17-1т-1	3ПСВ 58.29.17-1т-1А	3ПСВ 70.29.17-1т-1	3ПСВ 70.29.17-1т-1А	1ПСВ 29.29.16-1т-1	4ПСВ 29.29.16-1т-1	4ПСВ 28.29.16-1т-1	1ПСВ 58.29.16-2т-2	1ПСВ 58.29.16-2т-2.1	1ПСВ 58.29.17-2т-2	2ПСВ 70.29.17-2т-2	1ПСВ 35.29.16-2т-2	4ПСВ 35.29.16-2т-2	4ПСВ 35.29.16-2т-2А	Примечание
1	Сортовой прокат обыкно-																			
2	венного качества	093000																		
3	Сталь арматурная класса																			
4	А-I, кг		116	19,82	20,63	12,37	12,37	16,04	16,04	8,07	7,03	6,65	15,24	15,24	11,60	16,43	9,38	6,26	6,26	
5	Сталь арматурная класса																			
6	А-III, кг	093004	116	0,48	0,48	0,48	0,48	0,97	0,97	0,48	0,96	0,96	31,07	25,97	25,97	25,97	15,82	26,45	26,45	
7	Итого сортового прока-																			
8	та обыкновенного																			
9	качества, кг		116	20,30	21,11	12,85	12,85	17,01	17,01	8,55	7,99	7,61	46,31	41,21	37,57	42,40	25,20	32,71	32,71	
10	Прокат листовой рядовой, кг	097100	116	1,60	1,60	1,21	1,21	0,82	0,82	1,21	1,54	1,15	0,44	0,44	0,44	0,82	0,44	0,76	0,76	
11		097200																		
12		097300																		
13	Итого стали в на-																			
14	туральной массе, кг		116	21,90	22,71	14,06	14,06	17,83	17,83	9,76	9,53	8,76	46,75	41,65	38,01	43,22	25,64	33,47	33,47	
15	В том числе по укрупнен-																			
16	ному сортаменту																			
17	Сталь крупносортная, кг	093100	116	1,54	1,54	1,15	1,15	0,77	0,77	1,15	1,54	1,15	0,38	0,38	0,38	0,77	0,38	0,77	0,77	
18		095100																		
19	Сталь среднесортная, кг	093200	116	15,55	15,55			12,12	12,12				12,12	12,12		12,12				
20		095200																		
21	Сталь мелкосортная, кг	093300	116	4,82	5,62	12,91	12,91	4,94	4,94	8,61	7,99	7,61	32,65	27,55	36,03	28,73	23,66	31,11	31,11	
22		095300																		
23																				

Инв. № подл. | Подп. и дата | Взам. инв. №

Нач. отд.	Гуров	
Н. контр.	Ильина	
ГИП	Гуров	
Рук. гр.	Канина	
Ст. инж.	Лоскутова	

1.131.1 - 25.1 ООРМ

Ведомость расхода материалов

Стадия	Лист	Листов
Р	1	8

ЛенЗНИИЭП

№ строки	Наименование материала и единица измерения	Код. материала	Код. ед. изм.	1ПСВ 58.29.16-1Т-1	2ПСВ 58.29.16-1Т-1	3ПСВ 58.29.12-1Т-1	3ПСВ 58.29.12-1Т-1А	3ПСВ 70.29.12-1Т-1	3ПСВ 70.29.12-1Т-1А	1ПСВ 29.29.16-1Т-1	4ПСВ 29.29.16-1Т-1	4ПСВ 28.29.16-1Т-1	1ПСВ 58.29.16-2Т-2	1ПСВ 58.29.16 2Т-2.1	1ПСВ 58.29.12 2Т-2	2ПСВ 70.29.12-2Т-2	1ПСВ 35.29.16-2Т-2	4ПСВ 35.29.16-2Т-2	4ПСВ 35.29.16-2Т-2А	Примечание
1	Катанка	093400	116										1,60	1,60	1,60	1,60	1,60	1,60	1,60	
2	Металлоизделия промыш-																			
3	ленного назначения																			
4	(метизы)	120000																		
5	Проволока стальная низко-																			
6	углеродистая периодического																			
7	профиля Вр-1, кг	121400	116	16,80	17,74	16,31	16,31	18,46	18,46	8,05	8,19	8,88	16,56	16,75	17,41	20,14	10,27	9,55	9,55	
8	Итого металлоизделий																			
9	промышленного назначения, кг	121400	116	16,80	17,74	16,31	16,31	18,46	18,46	8,05	8,19	8,88	16,56	16,75	17,41	20,14	10,27	9,55	9,55	
10	Итого стали, приведенной																			
11	к стали класса А-I, кг		116	45,21	47,30	37,04	37,04	44,57	44,57	20,59	20,11	21,07	84,01	77,00	74,33	83,18	47,10	58,12	58,12	
12	То же, к стали класса																			
13	ВСТ 3, кг		116	2,00	2,00	1,51	1,51	1,03	1,03	1,51	1,93	1,44	0,55	0,55	0,55	1,03	0,55	0,95	0,95	
14	Всего стали, приведенной																			
15	к классу А-I и ВСТ 3, кг		116	47,21	49,30	38,55	38,55	46,60	45,60	22,10	22,04	22,51	84,56	77,55	74,88	84,21	47,65	59,07	59,07	
16	Щебень или гравий, $м^3$	571110	113	2,12	2,10	1,59	1,59	1,93	1,93	1,07	1,06	1,02	1,89	1,89	1,41	1,72	1,03	1,06	1,06	
17		571120																		
18	Песок естественный, $м^3$	571140	113	1,59	1,58	1,19	1,19	1,45	1,45	0,80	0,80	0,77	1,42	1,42	1,06	1,29	0,77	0,79	0,79	
19	Портландцемент М300, т	573151	168	0,88	0,88	0,67	0,67	0,81	0,81	0,45	0,45	0,43								
20	Портландцемент М400, т	573112	168										0,83	0,83	0,62	0,75	0,45	0,46	0,46	
21	Цемент, приведенный к																			
22	марке М400, всего, т		168	0,79	0,79	0,60	0,60	0,73	0,73	0,41	0,41	0,39	0,83	0,83	0,62	0,75	0,45	0,46	0,46	
23																				
24																				
25																				
26																				
27																				
28																				

ЗАВОД ЖБИ

№ строки	Наименование материала и единица измерения	Код материала	Код ед. изм.	4ПСВ 34.29.16-2Т-2	4ПСВ 59.29.16-2Т-2	1ПСВ 58.29.12-2Т-3	1ПСВ 58.29.16-2Т-3	2ПСВ 70.29.12-2Т-3	2ПСВ 70.29.16-2Т-3	1ПСВ 46.29.12-2Т-3	1ПСВ 46.29.16-2Т-3	4ПСВ 29.29.16-2Т-3	4ПСВ 29.29.16-2Т-3л	4ПСВ 28.29.16-2Т-3	1ПСВ 28.13.16-1Т-1	2ПСВ 43.19.16-1Т-1	2ПСВ 43.19.16-1Т-2	3ПСВ 43.19.16-1Т-2	3ПСВ 43.19.16-1Т-2л	Примечание
1	Сортовой прокат обыкно-																			
2	венного качества	093000																		
3	Сталь арматурная класса																			
4	А-I, кг		116	6,26	18,12	9,38	15,24	12,80	19,87	9,38	11,61	6,26	6,26	6,26	1,62	8,34	8,34	6,26	6,26	
5	Сталь арматурная класса																			
6	А-III, кг	093004	116	28,93	17,80	14,96	14,96	14,96	14,96	10,27	10,27	13,77	13,77	10,76	5,09	7,59	12,63	12,40	12,40	
7	Итого сортового прока-																			
8	та обыкновенного качест-																			
9	ва, кг		116	35,19	29,92	24,34	30,20	27,76	34,83	19,65	21,88	20,03	20,03	17,02	6,71	15,93	20,97	18,66	18,66	
10	Прокат листовой рядовой, кг	097100	116	0,77	0,77	0,44	0,44	0,83	0,83	0,44	0,44	0,77	0,77	0,77	3,03	6,18	9,98	9,92	9,92	
11		097200																		
12		097300																		
13	Итого стали в натураль-																			
14	ной массе, кг		116	35,96	30,69	24,76	30,64	28,59	35,66	20,09	22,32	20,80	20,80	17,79	9,74	22,11	30,95	28,58	28,58	
15	В том числе по укруп-																			
16	ненному сортаменту																			
17	Сталь крупносортная, кг	093100	116	0,77	0,77	0,44	0,44	0,77	0,77	0,38	0,38	0,77	0,77	0,77	3,03	6,12	9,92	9,92	9,92	
18		095100																		
19	Сталь среднесортная, кг	093200	116		12,12		12,12		12,12											
20		095200																		
21	Сталь мелкосортная, кг	093300	116	27,33	16,20	23,60	17,34	27,01	18,53	18,92	21,14	19,23	19,23	16,22	2,26	9,37	18,24	15,33	15,33	
22		095300																		
23	Катанка, кг	093400	116	1,60	1,60	0,80	0,80	0,80	0,80	0,80	0,80	0,80	0,80	0,80	4,44	6,62	3,33	3,33	3,33	
24																				

https://zavodjbi.com/
ЗАВОД ЖБИ

№ строки	Наименование материала и единица измерения	Код материала	Код ед. изм.	4ПСВ 34.29.16-2Т-2	4ПСВ 59.29.16-2Т-2	1ПСВ 58.29.12-2Т-3	1ПСВ 58.29.16-2Т-3	2ПСВ 70.29.12-2Т-3	2ПСВ 70.29.16-2Т-3	1ПСВ 46.29.12-2Т-3	1ПСВ 46.29.16-2Т-3	4ПСВ 29.29.16-2Т-3	4ПСВ 29.29.16-2Т-3л	4ПСВ 28.29.16-2Т-3	1ПСВ 28.13.16-1Т-1	2ПСВ 43.19.16-1Т-1	2ПСВ 43.19.16-1Т-2	3ПСВ 43.19.16-1Т-2	3ПСВ 43.19.16-1Т-2л	Примечание
1.	Металлоизделия промышлен-																			
2	ного назначения (метизы)	120000																		
3.	Проволока стальная низко-																			
4	углеродистая периодического																			
5	профиля Вр-1, кг	121400	116	11,10	17,12	14,15	17,03	18,25	17,84	17,01	12,12	6,25	6,25	7,71	2,52	6,53	6,93	7,23	7,23	
6	Итого металлоизделий про-																			
7	мышленного назначения	121400	116	11,10	17,12	14,15	17,03	18,25	17,84	17,01	12,12	6,25	6,25	7,71	2,52	6,53	6,93	7,23	7,23	
8	Итого стали, приведенной																			
9	к стали класса А-1, кг			63,15	61,87	50,86	60,78	53,78	65,61	41,00	43,19	34,70	34,70	32,54	12,44	28,41	36,14	34,18	34,18	
10	то же, к стали класса Ст3кр			0,95	0,95	0,55	0,55	1,03	1,03	0,55	0,55	0,55	0,95	0,95	3,75	7,65	12,35	12,28	12,28	
11	Всего стали, приведенной																			
12	к классу А-1 и Ст3, кг			64,10	62,82	51,41	61,33	54,81	66,81	41,55	43,74	35,65	35,65	33,49	16,19	36,60	48,49	46,46	46,46	
13	Щебень или гравий, м³	571110	113	1,02	1,83	1,28	1,70	1,57	2,10	1,08	1,45	0,73	0,73	0,79	0,45	0,94	0,74	0,79	0,79	
14		571120																		
15	Песок естественный, м³	571140	113	0,77	1,37	0,96	1,28	1,18	1,58	0,81	1,08	0,55	0,55	0,59	0,33	0,71	0,55	0,59	0,59	
16	Портландцемент М 300, т	573151	168			0,54	0,72	0,66	0,66	0,46	0,61	0,31	0,31	0,33	0,19	0,40	0,31	0,33	0,33	
17	Портландцемент М 400, т	573112	168	0,45	0,80															
18	Цемент приведенный к																			
19	марке М 400, всего, т		168	0,45	0,80	0,48	0,65	0,59	0,59	0,41	0,55	0,27	0,27	0,30	0,17	0,36	0,28	0,30	0,30	
20																				
21																				
22																				
23																				
24																				
25																				

https://zavodjbi.com/

№ строки	Наименование материала и единица измерения	Код материала	Код ед. изм.	2ПСВ 55.19.16-1Т-2	3ПСВ 55.19.16-1Т-2	3ПСВ 55.19.16-1Т-2А	2ПСВ 43.19.16-1Т-4	4ПСВ 55.19.16-1Т-4	1ПСВ 29.13.16-1Т-2	1ПСВ 35.13.16-1Т-2	1ПСВ 47.13.16-1Т-5	4ПСВ 29.23.16-2Т-1	4ПСВ 34.23.12-2Т-1	4ПСВ 59.23.16-2Т-1	4ПСВ 65.23.16-2Т-1	4ПСВ 65.23.16-2Т-2			Примечание
1	Сортовой прокат обыкновен-																		
2	ного качества	093000																	
3	Сталь арматурная класса																		
4	А-I, кг		116	10,56	10,56	10,56	3,71	9,18	1,62	1,62	6,26	6,26	6,26	12,12	12,12	12,12			
5	Сталь арматурная класса																		
6	А-III, кг	093004	116	16,73	12,82	12,82	25,51	26,02	21,45	34,78	35,03	0,97	0,97	0,97	0,97	0,97			
7	Итого сортового проката																		
8	обыкновенного качества, кг		116	27,29	23,38	23,38	34,22	35,20	23,07	36,40	41,29	7,23	7,23	13,09	13,09	13,09			
9	Прокат листовой рядовой, кг	097100	116	6,18	6,18	6,18	6,18	6,18	3,03	3,03	9,21	0,77	0,77	0,77	0,77	0,77			
10		097200																	
11		097300																	
12	Итого стали в натуральной																		
13	массе, кг		116	33,47	29,56	29,56	40,40	41,38	26,10	39,43	50,50	8,00	8,00	13,86	13,86	13,86			
14	В том числе по укруп-																		
15	ненному сортаменту:																		
16	Сталь крупносортная, кг	093100	116	6,12	6,12	6,12	6,12	6,12	3,03	3,03	9,12	0,77	0,77	0,77	0,77	0,77			
17		095100																	
18	Сталь среднесортная, кг	093200	116											12,12	12,12	12,12			
19		095200																	
20	Сталь мелкосортная, кг	093300	116	18,77	19,15	19,15	27,25	27,25	23,07	36,40	41,29	7,17	7,23	0,97	0,97	11,84			
21		095300																	
22	Катанка, кг	093400	116	8,67	4,34	4,34	6,73	7,24								1,51			
23																			

Инв.№ подл. | Подп. и дата | Взам. инв.№

https://zavodjbi.com/

№ строки	Наименование материала и единица измерения	Код материала	Код ед. изм.	2ПСВ 55.19.16-1Т-2	3ПСВ 55.19.16-1Т-2	3ПСВ 55.19.16-1Т-2А	2ПСВ 43.19.16-1Т-4	4ПСВ 55.19.16-1Т-4	1ПСВ 29.13.16-1Т-2	1ПСВ 35.13.16-1Т-2	1ПСВ 47.13.16-1Т-5	4ПСВ 29.23.16-2Т-1	4ПСВ 34.23.12-2Т-1	4ПСВ 59.23.16-2Т-1	4ПСВ 65.23.16-2Т-1	4ПСВ 65.23.16-2Т-2			Примечание
1	Металлоизделия промышленного																		
2	назначения (метизы)	120000																	
3	Проволока стальная низко-																		
4	углеродистая периодического																		
5	профиля Вр-I, кг	121400	116	8,05	8,60	8,60	11,80	15,67	5,10	5,90	8,30	7,70	8,30	14,00	15,00	14,40			
6	Итого металлоизделий																		
7	промышленного назначе-																		
8	ния, кг	121400	116	8,05	8,60	8,60	11,80	15,67	5,10	5,90	8,30	7,70	8,30	14,00	15,00	14,40			
9	Итого стали, приведенной																		
10	к стали класса А-I, кг		116	46,06	41,16	41,16	62,22	68,39	39,55	59,20	68,10	18,77	19,67	33,77	35,38	52,00			
11	То же, к стали класса																		
12	ВСТ3, кг		116	7,65	7,65	7,65	7,65	7,65	3,78	3,78	11,40	0,95	0,95	0,95	0,95	0,95			
13	Всего стали, приведенной																		
14	к классу А-I и ВСТ3, кг		116	53,71	48,81	48,81	69,87	76,04	43,33	62,98	79,50	19,72	20,62	34,72	36,33	52,95			
15	Щебень или гравий, м³	571110	113	1,10	1,08	1,08	0,58	0,87	0,34	0,37	0,49	0,84	0,75	1,71	1,89	1,60			
16		571120																	
17	Песок естественный, м³	571140	113	0,83	0,81	0,81	0,43	0,65	0,25	0,28	0,37	0,63	0,56	1,28	1,42	1,20			
18	Портландцемент М300, т	573151	168	0,40	0,39	0,39	0,21	0,31	0,12	0,13	0,18								
19	Портландцемент М400, т	573112										0,31	0,28	0,63	0,70	0,60			
20	Цемент, приведенный																		
21	к марке М400, всего, т		168	0,35	0,35	0,35	0,19	0,28	0,11	0,12	0,16	0,31	0,28	0,63	0,70	0,60			
22																			
23																			
24																			
25																			
26																			
27																			
28																			

ЗАВОД ЖБИ

Строки	Наименование материала и единица измерения	Код материала	Код ед. изм.	1ПСВ 58.23.16-2Т-1	1ПСВ 58.23.16-2Т-4	3ПСВ 58.23.12-2Т-4	3ПСВ 58.23.12-2Т-4А	2ПСВ70.23.16-2Т-4	3ПСВ70.23.12-2Т-4	3ПСВ70.23.12-2Т-4А	1ПСВ 58.23.16-2Т-2								Примечание
1	Сортовой прокат обыкновен-																		
2	ного качества																		
3	Сталь арматурная клас-																		
4	са А-I, кг		116	15,24	9,38	9,38	9,38	12,80	9,38	9,38	11,60								
5	Сталь арматурная класса																		
6	А-III, кг	093004	116	0,49	94,82	94,90	94,90	95,43	95,43	95,43	19,76								
7	Итого сортового проркта																		
8	обыкновенного качества, кг			15,73	104,20	104,28	104,28	108,23	104,82	104,81	31,36								
9	Прокат листовой рядовой, кг	097100	116	0,44	0,83	0,83	0,83	1,21	0,83	0,83	0,83								
10		097200																	
11		097300																	
12	Итого стали в натураль-																		
13	ной массе, кг		116	16,17	105,03	105,11	105,11	109,44	105,65	105,64	32,19								
14	в том числе по укруп-																		
15	ненному сортаменту:																		
16	Сталь крупносортная, кг	093100	116	0,38	0,77	0,77	0,77	1,15	0,77	0,77	0,77								
17		095100																	
18	Сталь среднесортная, кг	093200	116																
19		095200																	
20	Сталь мелкосортная, кг	093300	116	3,67	104,26	104,33	104,33	108,29	104,88	104,88	31,42								
21		095300																	
22	Металлоизделия промышлен-																		
23	ного назначения (метизы)	120000																	
24																			
25																			

https://zavodjbi.com/
ЗАВОД ЖБИ

N строки	Наименование материала и единица измерения	Код материала	Код ед. изм.	1ПСВ 58.23.16-2Т-1	1ПСВ 58.23.16-2Т-4	3ПСВ 58.23.12-2Т-4	3ПСВ 58.23.12-2Т-4л	2ПСВ 70.23.16-2Т-4	3ПСВ 70.23.12-2Т-4	3ПСВ 70.23.12-2Т-4л	1ПСВ 58.23.16-2Т-2								Примечание
1	Проволока стальная низко-																		
2	углеродистая периодического																		
3	профиля Вр-I, кг.	121400	116	13,45	17,78	16,87	16,87	22,01	21,96	21,96	16,61								
4	Итого металлоизделий																		
5	промышленного назначения, кг	121400	116	13,45	17,78	16,87	16,87	22,01	21,96	21,96	16,61								
6	Итого стали, приведенной																		
7	к стали класса А-I, кг.		116	35,17	169,16	167,95	167,95	169,51	176,06	176,06	51,64								
8	То же, к стали класса																		
9	Вст. 3, кг.		116	0,55	1,03	1,03	1,03	1,50	1,03	1,03	1,03								
10	Всего стали, приведенной																		
11	к классу А-I и В			35,72	170,19	170,98	168,98	171,01	177,09	177,09	52,61								
12	щебень или гравий, м³	571110	113	1,73	1,18	0,74	0,74	1,51	1,01	1,01	1,46								
13		571120																	
14	Песок естественный, м³	571140	113	1,30	0,88	0,55	0,55	1,13	0,76	0,76	1,10								
15	Портландцемент М300, т	573151																	
16	Портландцемент М400, т	573112		0,64	0,43	0,27	0,27	0,56	0,37	0,37	0,52								
17	Цемент, приведенный к																		
18	марке М400, всего, т		168	0,64	0,43	0,27	0,27	0,56	0,37	0,37	0,52								
19																			
20																			
21																			
22																			
23																			
24																			
25																			
26																			
27																			
28																			

https://zavodjbi.com/
ЗАВОД ЖБИ