https://zavodjbi.com/

ТИПОВЫЕ СТРОИТЕЛЬНЫЕ КОНСТРУКЦИИ, ИЗДЕЛИЯ И УЗЛЫ

СЕРИЯ 1.030.1-1/88

СТЕНЫ НАРУЖНЫЕ ИЗ ОДНОСЛОЙНЫХ ПАНЕЛЕЙ ДЛЯ КАРКАСНЫХ ОБЩЕСТВЕННЫХ ЗДАНИЙ, ПРОИЗВОДСТВЕННЫХ И ВСПОМОГАТЕЛЬНЫХ ЗДАНИЙ ПРОМЫШЛЕННЫХ ПРЕДПРИЯТИЙ

ВЫПУСК 1-7

ПАНЕЛИ ИЗ ЛЕГКИХ И ЯЧЕИСТЫХ БЕТОНОВ ДЛЯ СТЕН ОБЩЕСТВЕННЫХ ЗДАНИЙ И ВСПОМОГАТЕЛЬНЫХ ЗДАНИЙ ПРОМЫШЛЕННЫХ ПРЕДПРИЯТИЙ.
ПРОСТРАНСТВЕННЫЕ КАРКАСЫ.

РАБОЧИЕ ЧЕРТЕЖИ

24769

Отпускная цена
на момент реализации
указана в счет-накладной

НАСТОЯЩАЯ ДОКУМЕНТАЦИЯ НЕ ПОДЛЕЖИТ ПРЯМОЙ ПЕРЕДАЧЕ НА ЗАВОД-ИЗГОТОВИТЕЛЬ И МОЖЕТ БЫТЬ ИСПОЛЬЗОВАНА В КАЧЕСТВЕ СПРАВОЧНОГО МАТЕРИАЛА ПРИ РАЗРАБОТКЕ КОНКРЕТНОГО ПРОЕКТА (ПИСЬМО ГОССТРОЯ РОССИИ ОТ 17.03.99 №5-11/30)

https://zavodjbi.com/

https://zavodjbi.com/

ТИПОВЫЕ СТРОИТЕЛЬНЫЕ КОНСТРУКЦИИ, ИЗДЕЛИЯ И УЗЛЫ

СЕРИЯ 1.030.1-1/88

СТЕНЫ НАРУЖНЫЕ ИЗ ОДНОСЛОЙНЫХ ПАНЕЛЕЙ ДЛЯ КАРКАСНЫХ ОБЩЕСТВЕННЫХ ЗДАНИЙ, ПРОИЗВОДСТВЕННЫХ И ВСПОМОГАТЕЛЬНЫХ ЗДАНИЙ ПРОМЫШЛЕННЫХ ПРЕДПРИЯТИЙ

ВЫПУСК 1-7

ПАНЕЛИ ИЗ ЛЕГКИХ И ЯЧЕИСТЫХ БЕТОНОВ ДЛЯ СТЕН ОБЩЕСТВЕННЫХ ЗДАНИЙ И ВСПОМОГАТЕЛЬНЫХ ЗДАНИЙ ПРОМЫШЛЕННЫХ ПРЕДПРИЯТИЙ. ПРОСТРАНСТВЕННЫЕ КАРКАСЫ.

РАБОЧИЕ ЧЕРТЕЖИ

РАЗРАБОТАНЫ
ЦНИИЭП ТОРГОВО-БЫТОВЫХ ЗДАНИЙ
И ТУРИСТСКИХ КОМПЛЕКСОВ

ДИРЕКТОР ИНСТИТУТА	подпись	В.И.ЛЕПСКИЙ
НАЧАЛЬНИК ОТДЕЛА	"	Б.Н.ВОЛЫНСКИЙ
ГЛ.КОНСТРУКТОР ОТДЕЛА	"	С.Б. ШАЦ
ГЛ. ИНЖЕНЕР ПРОЕКТА	"	А.А. ШАНАУРОВА

ЦНИИПРОМЗДАНИЙ

ЗАМ.ДИРЕКТОРА ИН-ТА	подпись	С.М.ГЛИКИН
ЗАВ. ОТДЕЛОМ	"	Г.М.СМИЛЯНСКИЙ
ГЛ. ИНЖЕНЕР ПРОЕКТА	"	А.Л.РУДАКОВ

НИИЖБ ГОССТРОЯ СССР

ЗАМ.ДИРЕКТОРА ИН-ТА	подпись	Т.МАМЕДОВ
ЗАВ. СЕКТОРОМ КОНСТРУКЦИЙ ИЗ ЛЕГКИХ БЕТОНОВ	"	Ю.ЧИНЕНКОВ
ЗАВ. СЕКТОРОМ КОНСТРУКЦИЙ ИЗ ЯЧЕИСТЫХ БЕТОНОВ	"	Б.ФИЛИППОВ

УТВЕРЖДЕН ГОССТРОЕМ СССР
ПРОТОКОЛ А4-10 ОТ 17.03.89

ВВЕДЕНЫ В ДЕЙСТВИЕ С 25.12.91

ПРИКАЗ ЦНИИП РЕКОНСТР. ГОРОДОВ ОТ 4.12.91 N 21

https://zavodjbi.com/

https://zavodjbi.com/

ОБОЗНАЧЕНИЕ ДОКУМЕНТА	НАИМЕНОВАНИЕ	СТР
1.030.1-1/88.1-7-ТТ	ТЕХНИЧЕСКИЕ ТРЕБОВАНИЯ	13
-К1	ПРОСТРАНСТВЕННЫЕ КАРКАСЫ	15
	КП-1.25, КП-1.30, КП-1.35, КП-1.40	
-К2	ПРОСТРАНСТВЕННЫЕ КАРКАСЫ	16
	КП-2.25, КП-2.30, КП-2.35, КП-2.40	
-К3	ПРОСТРАНСТВЕННЫЕ КАРКАСЫ	18
	КП-3.25, КП-3.30, КП-3.35, КП-3.40	
-К4	ПРОСТРАНСТВЕННЫЕ КАРКАСЫ	20
	КП-4.25, КП-4.30, КП-4.35, КП-4.40	
-К5	ПРОСТРАНСТВЕННЫЕ КАРКАСЫ	22
	КП-5.25, КП-5.30, КП-5.35, КП-5.40	
-К6	ПРОСТРАНСТВЕННЫЕ КАРКАСЫ	24
	КП-6.25, КП-6.30, КП-6.35, КП-6.40	
-К7	ПРОСТРАНСТВЕННЫЕ КАРКАСЫ	26
	КП-7.25, КП-7.30, КП-7.35, КП-7.40	
-К8	ПРОСТРАНСТВЕННЫЕ КАРКАСЫ	28
	КП-8.25, КП-8.30, КП-8.35, КП-8.40	
-К9	ПРОСТРАНСТВЕННЫЕ КАРКАСЫ	30
	КП-9.25, КП-9.30, КП-9.35, КП-9.40	
-К10	ПРОСТРАНСТВЕННЫЕ КАРКАСЫ	32
	КП-10.25, КП-10.30, КП-10.35, КП-10.40	
-К11	ПРОСТРАНСТВЕННЫЕ КАРКАСЫ	34
	КП-11.25, КП-11.30, КП-11.35, КП.11.40	

Инв.№ подл. | Подп. и дата | Взам. инв.№

Нач.отд	Волынский		1.030.1-1/88.1-7
Н.контр.	Леонтьева		
ГИП	Шац		СОДЕРЖАНИЕ
Гл.спец.	Шанаурова		Стадия Р; Лист 1; Листов 11
Гл.спец.	Кочин		ЦНИИЭП торгово-бытовых зданий и туристских комплексов
Провер.	Леонтьева		
Разраб.	Лукина		

https://zavodjbi.com/

https://zavodjbi.com/

ОБОЗНАЧЕНИЕ ДОКУМЕНТА	НАИМЕНОВАНИЕ	СТР
10301-1/88.1-7-К 12	ПРОСТРАНСТВЕННЫЕ КАРКАСЫ	36
	КП-12,25, КП-12 30, КП-12 35, КП-12,40	
-К 13	ПРОСТРАНСТВЕННЫЕ КАРКАСЫ КП-13 25	38
	КП-13 30, КП-13 35, КП-13 40, КП-58 25, КП-58,30	
-К 14	ПРОСТРАНСТВЕННЫЕ КАРКАСЫ КП-14 25,	40
	КП-14 30 КП-14 35, КП-14-40, КП-59 25, КП-59,30	
-К 15	ПРОСТРАНСТВЕННЫЕ КАРКАСЫ КП-15 25,	42
	КП-15 30, КП-15 35, КП-15 40, КП-60 25, КП-60,30	
-К 16	ПРОСТРАНСТВЕННЫЕ КАРКАСЫ КП-16 25	44
	КП-16,30, КП-16 35, КП-16 40, КП-61 25, КП-61 30	
-К 17	ПРОСТРАНСТВЕННЫЕ КАРКАСЫ	46
	КП-17 25, КП-17 30, КП-17 35, НП-17 40	
-К 18	ПРОСТРАНСТВЕННЫЕ КАРКАСЫ	48
	КП-18 25, КП-18 30, КП-18 35, КП-18 40	
-К 19	ПРОСТРАНСТВЕННЫЕ КАРКАСЫ	50
	КП-19 25, КП-19 30, КП-19 35, КП-19 40	
-К 20	ПРОСТРАНСТВЕННЫЕ КАРКАСЫ	52
	КП-20 25, КП-20 30 КП-20 35, КП-20 40	
-К 21	ПРОСТРАНСТВЕННЫЕ КАРКАСЫ	54
	КП-21 25, КП-21 30, КП-21.35. КП-21 40	
-К 22	ПРОСТРАНСТВЕННЫЕ КАРКАСЫ	56
	КП-22 25Т, КП-22,30Т, КП-22 35Т,	
	КП-22,40Т, КП-22 25Н, КП-22 30 Н,	
	КП-22,35 Н, КП-22 40 Н	

24769 4

https://zavodjbi.com/

https://zavodjbi.com/

ОБОЗНАЧЕНИЕ ДОКУМЕНТА	НАИМЕНОВАНИЕ	СТР
10301-1/88 1-7 -К 23	ПРОСТРАНСТВЕННЫЕ КАРКАСЫ	59
	КП-23 25Т, КП-23 30Т, КП-23 35Т	
	КП-23 40Т, КП-23 25Н, КП-23 30Н	
	КП-23 35Н, КП-23 40Н	
-К 24	ПРОСТРАНСТВЕННЫЕ КАРКАСЫ	62
	КП-24 25Т, КП-24 30Т, КП-24 35Т,	
	КП-24 40Т, КП-24 25Н КП-24 30Н	
	КП-24 35Н, КП-24 40Н	
-К 25	ПРОСТРАНСТВЕННЫЕ КАРКАСЫ	65
	КП-25 25Т, КП-25 30Т, КП-25 35Т	
	КП-25 40Т, КП-25 25Н, КП-25 30Н,	
	КП-25,35Н КП-25 40Н	
-К 26	ПРОСТРАНСТВЕННЫЕ КАРКАСЫ	68
	КП-26 25Т, КП-26 30Т, КП-26,35Т,	
	КП-26 40Т, КП-26 25Н, КП-26 30Н,	
	КП-26 35Н КП-25 40Н	
-К 27	ПРОСТРАНСТВЕННЫЕ КАРКАСЫ	71
	КП-27 25Т, КП-27 30Т, КП-27 35Т,	
	КП-27 40Т, КП-27 25Н, КП-27 30Н,	
	КП-27 35Н, КП-27 40Н	
-К 28	ПРОСТРАНСТВЕННЫЕ КАРКАСЫ	74
	КП-28 25Т, КП-28 30Т, КП-28 35Т,	
	КП-28 40Т, КП-28 25Н, КП-28. 30Н,	
	КП-28 35Н, КП-28 40Н	

Инв. № подл. | Подпись и дата | Взам. инв. №

https://zavodjbi.com/

https://zavodjbi.com/

ОБОЗНАЧЕНИЕ ДОКУМЕНТА	НАИМЕНОВАНИЕ	СТР
1.030.1-1/88. 1-7-К29	ПРОСТРАНСТВЕННЫЕ КАРКАСЫ	77
	КП-29 25Т, КП-29 30Т, КП-29 35Т,	
	КП-29. 40Т, КП-29 25Н, КП-29 30Н,	
	КП-29 35Н, КП-29 40Н	
-К30	ПРОСТРАНСТВЕННЫЕ КАРКАСЫ	80
	КП-30 25Т, КП-30.30Т, КП-30 35Т,	
	КП-30 40Т, КП-30.25Н. КП-30 30Н,	
	КП-30 35Н. КП-30 40Н	
-К31	ПРОСТРАНСТВЕННЫЕ КАРКАСЫ	83
	КП-31 25Т, КП-31 30Т, КП-31.35Т,	
	КП-31 40Т, КП-31. 25Н, КП-31 30Н,	
	КП-31. 35Н, КП-31 40Н	
-К32	ПРОСТРАНСТВЕННЫЕ КАРКАСЫ	86
	КП-32 25Т, КП-32.30Т, КП-32 35Т,	
	КП-32 40Т, КП-32 25Н, КП-32 30Н,	
	КП-32 35Н, КП-32 40Н	
-К33	ПРОСТРАНСТВЕННЫЕ КАРКАСЫ	89
	КП-33 25Т, КП-33 30Т, КП-33 35Т,	
	КП-33 40Т, КП-33, 25Н, КП-33 30Н,	
	КП-33 35Н, КП-33 40Н	
- К34	ПРОСТРАНСТВЕННЫЕ КАРКАСЫ	92
	КП-34.25 КП-34 30. КП-34 35 КП-34 40	

ЗАВОДА ЖБИ

ИНВ № П | ПОДПИСЬ И ДАТА | ВЗАМ ИНВ №

https://zavodjbi.com/

https://zavodjbi.com/

ОБОЗНАЧЕНИЕ ДОКУМЕНТА	НАИМЕНОВАНИЕ	СТР
1030 1 1/88 1-7- К35	ПРОСТРАНСТВЕННЫЕ КАРКАСЫ	94
	КП 35,25, КП-35 30 КП 35 35, КП 35 40	
-К36	ПРОСТРАНСТВЕННЫЕ КАРКАСЫ	96
	КП 36 25 КП-36 30 КП-36 35 КП-36 40	
-К37	ПРОСТРАНСТВЕННЫЕ КАРКАСЫ	98
	КП-37 25, КП 37 30 КП-37 35	
	КП 37 40	
-К38	ПРОСТРАНСТВЕННЫЕ КАРКАСЫ	100
	КП 38 25, КП 38 30, КП-38 35	
	КП-38 40	
-К39	ПРОСТРАНСТВЕННЫЕ КАРКАСЫ	102
	КП-39 25, КП-39 30, КП-39 35, КП-39 40	
-К40	ПРОСТРАНСТВЕННЫЕ КАРКАСЫ	104
	КП-40 25 КП 40 30, КП-40 35, КП-40 40	
-К41	ПРОСТРАНСТВЕННЫЕ КАРКАСЫ	106
	КП-41 25 КП 41 30 КП-41 35, КП 41 40	
-К42	ПРОСТРАНСТВЕННЫЕ КАРКАСЫ	108
	КП-42 25, КП-42 30, КП-42 35, КП-42 40	
-К43	ПРОСТРАНСТВЕННЫЕ КАРКАСЫ	110
	КП-43 25 КП 43 30 КП 43 35 КП-43 40	
-К44	ПРОСТРАНСТВЕННЫЕ КАРКАСЫ	112
	КП-44 25, КП-44.30, КП-44 35, КП-44 40	
-К45	ПРОСТРАНСТВЕННЫЕ КАРКАСЫ	114
	КП-45 25т, КП-45 30т, КП 45 35т,	
	КП-45 40т, КП-45 25Н, КП-45 30Н	
	КП-45 35Н, КП-45 40Н	

ИНВ № | ВЗАМ ИНВ | ПОДПИСЬ И ДАТА

https://zavodjbi.com/

https://zavodjbi.com/

ОБОЗНАЧЕНИЕ ДОКУМЕНТА	НАИМЕНОВАНИЕ	СТР.
1.030.1-1/88-1-7-К46	ПРОСТРАНСТВЕННЫЕ КАРКАСЫ	117
	КП-46.25т. КП-46.30т. КП-46.35т.	
	КП-46.40т, КП-46.25н КП-46.30н,	
	КП-46. 35н. КП-46. 40н.	
-К47	ПРОСТРАНСТВЕННЫЕ КАРКАСЫ	120
	КП-49.25, КП-49.30	
-К48	ПРОСТРАНСТВЕННЫЕ КАРКАСЫ	
	КП-49 35, КП-49. 40	121
-К49	ПРОСТРАНСТВЕННЫЙ КАРКАС КП-50 20	122
-К50	ПРОСТРАНСТВЕННЫЕ КАРКАСЫ	
	КП-50.25, КП-50.30	123
-К51	ПРОСТРАНСТВЕННЫЕ КАРКАСЫ	
	КП-50 35, КП-50.40	124
-К52	ПРОСТРАНСТВЕННЫЙ КАРКАС КП-51.20	125
-К53	ПРОСТРАНСТВЕННЫЕ КАРКАСЫ	
	КП-51.25, КП-51 30	126
-К54	ПРОСТРАНСТВЕННЫЕ КАРКАСЫ	
	КП-51 35, КП-51.40	127
-К55	ПРОСТРАНСТВЕННЫЕ КАРКАСЫ	
	КП-52.25, КП-52.30	128
-К56	ПРОСТРАНСТВЕННЫЕ КАРКАСЫ	
	КП-52 35, КП-52,40	129
-К57	ПРОСТРАНСТВЕННЫЙ КАРКАС КП-53.20	130
-К58	ПРОСТРАНСТВЕННЫЕ КАРКАСЫ	
	КП-53.25, КП-53.30	131

ВЗАМ. ИНВ. №

ПОДПИСЬ И ДАТА

ИНВ. № ПОДЛ.

https://zavodjbi.com/

24769 8

https://zavodjbi.com/

ОБОЗНАЧЕНИЕ ДОКУМЕНТА	НАИМЕНОВАНИЕ	СТР.
1 030 1-1/88 1-7-К59	ПРОСТРАНСТВЕННЫЕ КАРКАСЫ	132
	КП-53 35, КП-53 40	
-К 60	ПРОСТРАНСТВЕННЫЕ КАРКАСЫ	133
	КП-54 25, КП-54 30	
-К 61	ПРОСТРАНСТВЕННЫЕ КАРКАСЫ	134
	КП-54 35, КП-54 40	
-К 62	ПРОСТРАНСТВЕННЫЕ КАРКАСЫ	135
	КП-55 25, КП-55.30	
-К 63	ПРОСТРАНСТВЕННЫЕ КАРКАСЫ	136
	КП-55.35, КП-55.40	
-К 64	ПРОСТРАНСТВЕННЫЕ КАРКАСЫ	137
	КП-56.25, КП-56.30	
-К 65	ПРОСТРАНСТВЕННЫЕ КАРКАСЫ	138
	КП-56.35, КП-56.40	
-К 66	ПРОСТРАНСТВЕННЫЕ КАРКАСЫ	139
	КП-57 25, КП-57.30	
-К 67	ПРОСТРАНСТВЕННЫЕ КАРКАСЫ	140
	КП-57 35, КП-57.40	

ИНВ. № ПОДЛ. | ПОДПИСЬ И ДАТА | ВЗАМ. ИНВ. №

https://zavodjbi.com/

https://zavodjbi.com/

Обозначение документа	Наименование	Стр
1 030 1-1/88 1-7 – К68	Пространственные каркасы КП-62 25Т,	
	КП-62 30Т, КП-62.35Т, КП-62.40Т, КП-62 25Н,	
	КП-62 30Н, КП-62.35Н, КП-62.40Н	141
– К69	Пространственные каркасы КП-63 25 Т,	
	КП-63 30Т, КП-63 35Т, КП-63 40Т, КП-63.25Н,	
	КП-63 30Н, КП-63 35Н, КП-63 40Н	144
– К70	Пространственные каркасы КП-64.25Т,	
	КП-64 30Т, КП-64.35Т. КП-64.40Т, КП-64.25Н,	
	КП-64 30Н, КП 64.35Н, КП-64.40Н	147
– К71	Пространственные каркасы КП-65 25Т,	
	КП-65.30Т, КП-65.35Т, КП-65 40Т, КП-65. 25Н,	
	КП-65 30Н, КП-65,35Н, КП-65 40Н.	150
– К72	Пространственные каркасы КП-66 25Т.	
	КП-66 30Т, КП-66 35Т, КП-66 40Т, КП-66 25Н,	
	КП-66 30Н, КП-66 35Н, КП-66 40Н	153
– К73	Пространственные каркасы КП-67.25Т,	
	КП-67.30Т, КП-67.35Т, КП-67.40Т, КП-67.25Н,	
	КП-67.30Н. КП-67.35Н, КП-67.40Н	156
– К74	Пространственные каркасы КП-68.25Т,	
	КП-68.30Т, КП-68.35Т, КР-68.40Т, КП-68.25Н,	
	КП-68.30Н, КП-68.35Н, КП-68.40Н	159

https://zavodjbi.com/

Обозначение документа	Наименование	Стр
1 030 1-1/88 1-7 - К75	Пространственные каркасы КП-69 25Т,	
	КП 69 30Т КП-69 35Т, КП-69 40Т, КП-69 25Н,	
	КП-69 30Н КП-69 35Н, КП-69 40Н	162
- К76	Пространственные каркасы КП-70 25Т,	
	КП-70 30Т, КП-70 35Т, КП-70 40Т, КП-70 25Н,	
	КП-70 30Н, КП-70 35Н, КП-70 40Н	165
- К77	Пространственные каркасы КП-71 25Т,	
	КП-71 30Т, КП-71 35Т, КП-71 40Т, КП-71 25Н,	
	КП-71 30Н, КП-71 35Н, КП-71 40Н	168
- К78	Пространственные каркасы КП-72.25Т,	
	КП-72.30Т, КП-72 35Т, КП-72.40Т, КП-72 25Н,	
	КП-72 30Н, КП-72,35Н, КП-72.40Н	171
- К79	Пространственные каркасы КП-73 25Т,	
	КП-73 30Т, КП-73 35Т, КП-73 40Т, КП-73 25Н,	
	КП-73 30Н, КП-73 35Н, КП-73 40Н	174
- К80	Пространственные каркасы КП-74 25Т,	
	КП-74 30Т, КП-74 35Т, КП-74 40Т, КП-74 25Н,	
	КП-74 30Н, КП-74 35Н, КП-74 40Н	177
- К81	Пространственные каркасы КП-75 25Т,	
	КП-75 30Т, КП-75 35Т, КП-75.40Т, КП-75 25Т	
	КП-75 30Н, КП-75 35Н, КП-75 40Н	180
- К82	Пространственные каркасы	
	КП-76 25 КП-76 30	183

https://zavodjbi.com/

https://zavodjbi.com/

Обозначение документа	Наименование	Стр.
1.030.1-1/88.1-7 -К83	Пространственные каркасы	
	КП-76.35, КП-76.40	184
-К84	Пространственные каркасы	
	КП-77.25, КП-77.30	185
-К85	Пространственные каркасы	
	КП-77.35, КП-77.40	186
-К86	Пространственные каркасы	
	КП-78.25, КП-78,30	187
-К87	Пространственные каркасы	
	КП-78.35, КП-78.40	188
-К88	Пространственные каркасы	
	КП-79.25, КП-79.30	189
-К89	Пространственные каркасы	
	КП-79.35, Кп-79.40	190
-К90	Пространственные каркасы	
	КП-80,25, КП-80.30	191
-К91	Пространственные каркасы	
	КП-80.35, КП-80.40	192
-К92	Пространственные каркасы	
	КП-81.25, КП-81.30	193
-К93	Пространственные каркасы	
	КП-81,35, КП-81.40	194

https://zavodjbi.com/

https://zavodjbi.com/

Обозначение документа	Наименование	Стр.
1 030 1-1/88.1-7-К94	Пространственные каркасы	
	КП-82 25, КП-82.30	195
-К95	Пространственные каркасы	
	КП-82 35, КП-82 40	196
-К96	Пространственные каркасы	
	КП-83.25, КП-83 30	197
-К97	Пространственные каркасы	
	КП-83.35, КП-83 40	198
-К98	Пространственные каркасы	
	КП-84 25, КП-84.30	199
-К99	Пространственные каркасы	
	КП-84.35, КП-84.40	200

https://zavodjbi.com/

https://zavodjbi.com/

I. Общие данные

Данный выпуск входит в состав серии I.030.I-I/88 "Стены наружные из однослойных панелей для каркасных общественных зданий, производственных и вспомогательных зданий промышленных предприятий".

Выпуск содержит: технические требования, спецификации и сборочные чертежи пространственных арматурных каркасов.

Опалубочные чертежи и армирование панелей, для которых разработаны пространственные каркасы, приведены в выпусках I-2; I-3; I-4; I-5; 2-I; 2-2; 2-3; 2-4 (полный состав серии дан в выпуске 0-0,ч.I).

В таблицах спецификацнй арматурных изделий на пространственные каркасы в графе "Обозначение документа" опущено обозначение серии I.030.I-I/88, а указаны только номер выпуска и документа.

2. Конструкция и изготовление каркасов

2.I. Пространственные арматурные каркасы состоят из плоских каркасов и отдельных стержней.

2.2. Сборка пространственных каркасов выполняется в сборочных кондукторах при помощи контактной сварки во всех местах пересечения.

2.3. Все сварные соединения следует производить в соответствии с требованиями ГОСТ I0922-90 "Арматурные и закладные изделия сварные, соединения сварные арматуры и закладных изделий железобетонных конструкций; указаниями СНиП 3.03.0I-87 "Несущие и ограждающие конструкции".

Качество сварки, выполняемой при сборке пространственных арматурных каркасов должно быть не ниже требований, предъявляемых к соединениям с ненормируемой прочностью по ГОСТ I0922-90.

2.4. Пространственные арматурные каркасы, применяемые в панелях из ячеистых бетонов, должны иметь цементно-полистирольное или латексно-минеральное защитное покрытие согласно требованиям СН 277-80 "Инструкция по технологии изготовления изделий из ячеистых бетонов".

2.5. С целью правильной установки пространственных каркасов в

НАЧ.ОТД.	БОЛЬЖСКИЙ	
Н.КОНТР.	ЛЕОНТЬЕВА	
Г.И.П.	ШАЦ	
ГЛ.СПЕЦ.	ШАНАУРОВА	
ГЛ.СПЕЦ.	КОЧКИН	
ПРОВЕР.	ШАНАУРОВА	
РАЗРАБ.	ЛЕОНТЬЕВА	

I.030.I-I/88. I-7-ТТ

Технические требования

СТАДИЯ	ЛИСТ	ЛИСТОВ
Р	I	2

ЦНИИЭП торгово-бытовых зданий и туристских комплексов

https://zavodjbi.com/

https://zavodjbi.com/

формах, стержни входящих в их состав нижних плоских каркасов должны иметь метку (см. рис.I).

Метка может выполняться с помощью несмываемой краски или другими способами.

Рис. I

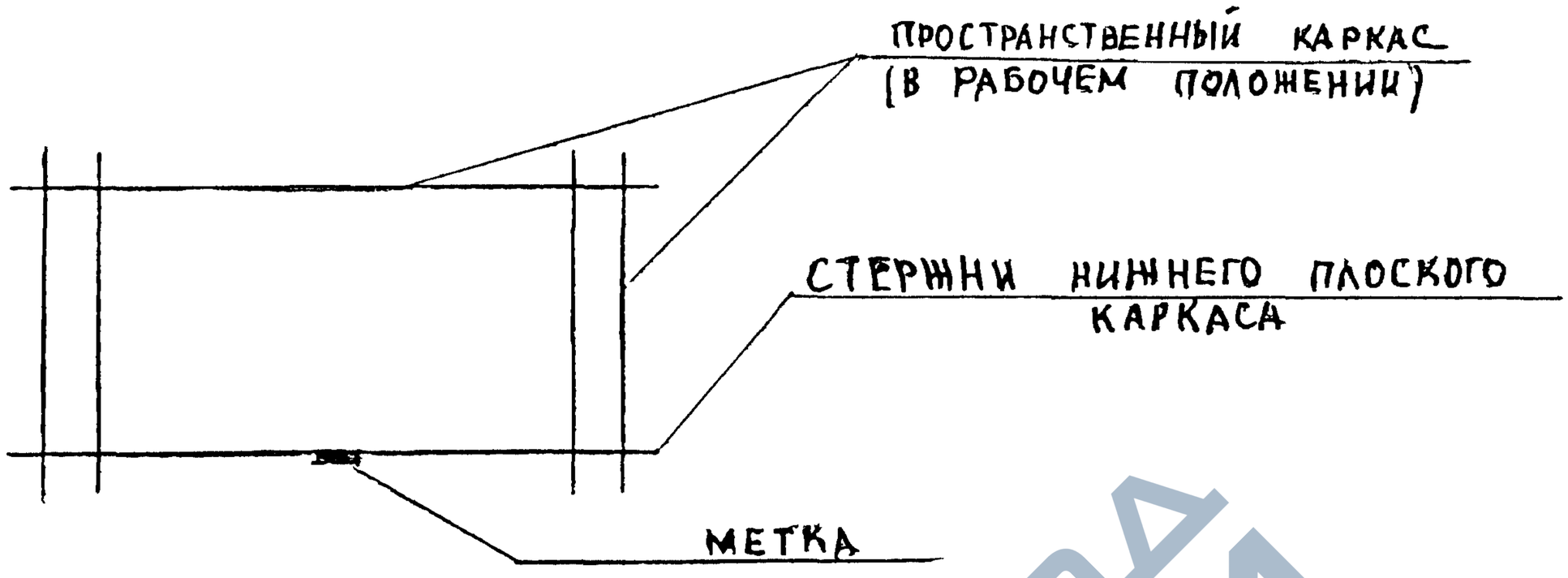

3. Маркировка каркасов

Каждому пространственному арматурному каркасу присвоена марка, состоящая из буквенно-цифровых символов. Структура марки в общем виде следующая:

КП – Х.Х.Х

- Порядковый номер каркаса
- Габаритный размер, определяющий толщину панели, для которой разработан каркас
- Конструктивная особенность каркаса: прямой (Т) или обратный (Н)

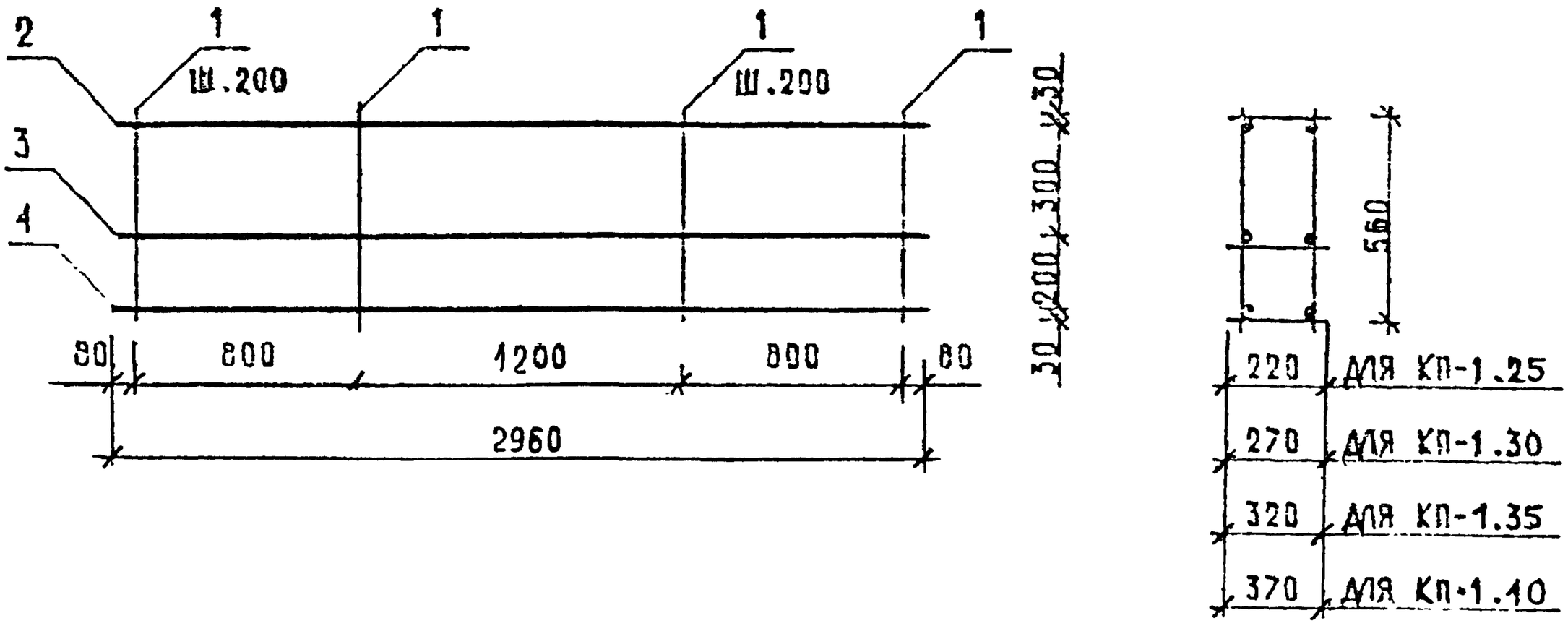

МАРКА ПРОСТРАНСТВЕННОГО КАРКАСА	ПОЗ.	МАРКА АРМАТУРНОГО ИЗДЕЛИЯ	КОЛ.	МАССА, КГ 1 шт.	МАССА, КГ ВСЕГО	ОБОЗНАЧЕНИЕ ДОКУМЕНТА
КП-1.25	1	Ф5ВРI , L= 560	20	0.08	1,55	Б.Ч.
	2...4	КР-1.25	3	1.53	4,60	1-8-К3
		ИТОГО: 6,15				
КП-1.30	1	Ф5ВРI L= 560	20	0.08	1.56	Б.Ч.
	2...4	КР-1.30	3	1.58	4.75	1-8-К3
		ИТОГО: 6.30				
КП-1.35	1	Ф5ВРI L= 560	20	0.08	1.56	Б.Ч.
	2...4	КР-1.35	3	1.63	4.89	1-8-К3
		ИТОГО: 6.45				
КП-1.40	1	Ф5ВРI , L= 560	20	0.08	1.56	Б.Ч.
	2...4	КР-1.40	3	1.68	5.04	1-8-К3
		ИТОГО: 6.60				

АРМАТУРА КЛАССА ВР-I ПО ГОСТ 8727-80

1.030.1-1/88. 1-7-К1

ПРОСТРАНСТВЕННЫЕ КАРКАСЫ КП-1.25, КП-1.30, КП-1.35, КП-1.40

СТАДИЯ	ЛИСТ	ЛИСТОВ
Р		1

ЦНИИЭП торгово-бытовых зданий и туристских комплексов

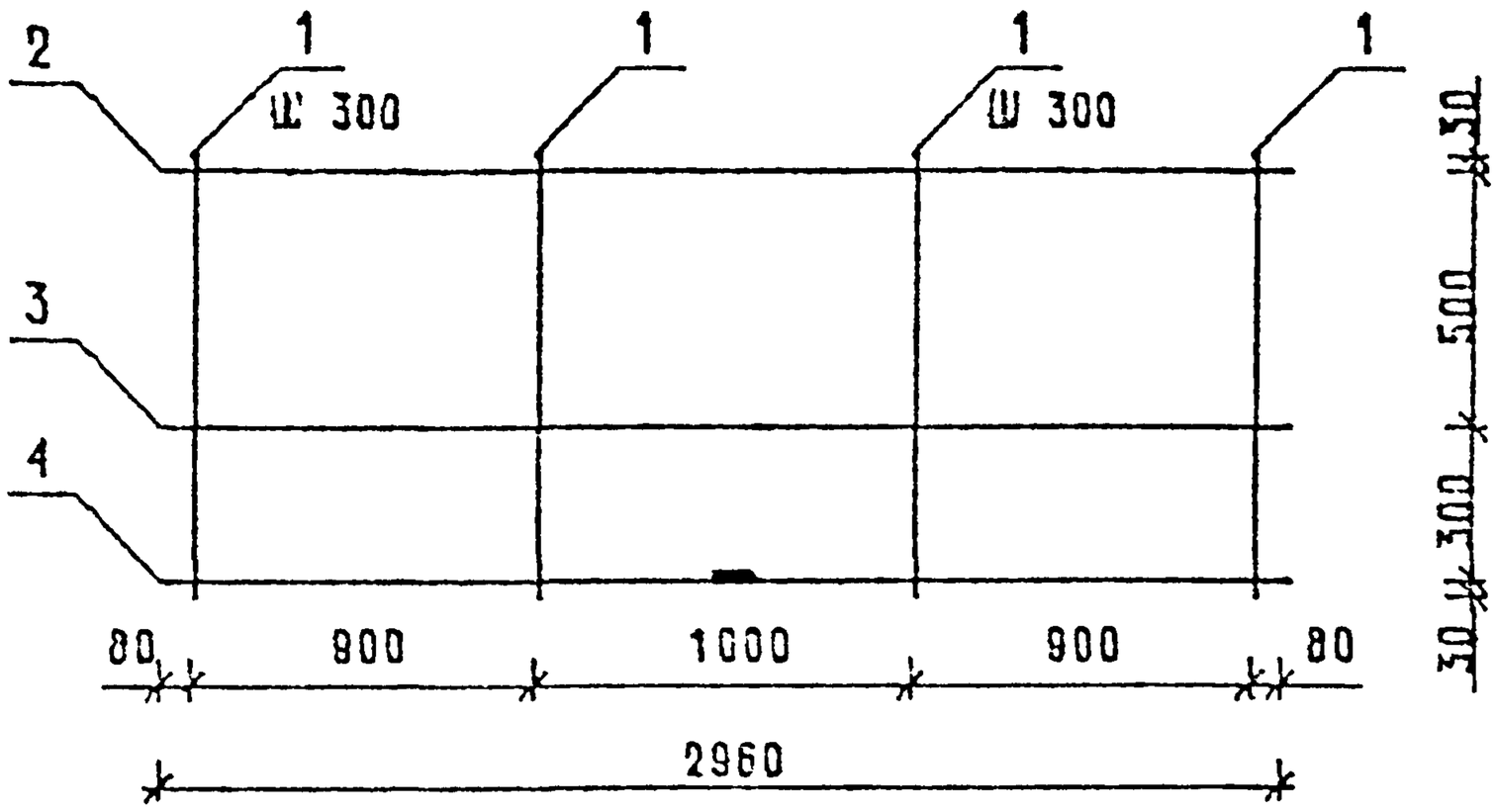

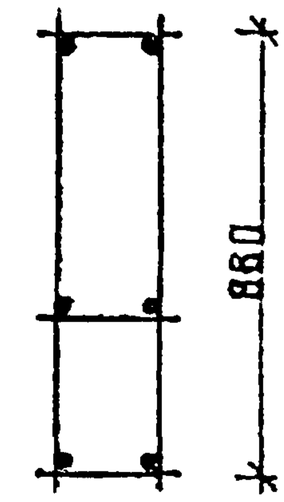

МАРКА ПРОСТРАНСТВЕННОГО КАРКАСА	ПОЗ	МАРКА АРМАТУРНОГО ИЗДЕЛИЯ	КОЛ	МАССА, КГ 1 ШТ	МАССА, КГ ВСЕГО	ОБОЗНАЧЕНИЕ ДОКУМЕНТА
КП-2.25	1	Ф5ВР I L= 860	16	0.12	1.91	Б Ч
	2 4	КР-1.25	3	1.53	4.60	1—8—К3
		ИТОГО: 6 51				
КП-2 30	1	Ф5ВР I L= 860	16	0.12	1.91	Б Ч
	2,3	КР-1.30	2	1 58	3.16	1—8—К3
	4	КР-2 30	1	2.61	2 61	1—8—К4
		ИТОГО: 7.68				

ПРОДОЛЖЕНИЕ СПЕЦИФИКАЦИИ СМ ЛИСТ 2

АРМАТУРА КЛАССА Вр-I ПО ГОСТ 8727-80

НАЧ ОТД	ВОЛЫНСКИЙ		
Н КОНТР	ЕСНТЬЕВА		
ГИП	ШАЦ		
ГЛ СПЕЦ	ШАНАУРОВА		
[illegible]	КОНИЧ		
ПРОВЕР	КАДОРКИНА		
РАЗРАБ	АЛЕКСЕЕВА		

1 ССО 1-1/83 1-7-К 2

ПРОСТРАНСТВЕННЫЕ КАРКАСЫ КП-2 25, КП-2 30, КП-2 35, КП-2 40

СТАДИЯ	ЛИСТ	ЛИСТОВ
Р	1	2

ЦНИИЭП ТОРГОВО-БЫТОВЫХ ЗДАНИЙ И ТУРИСТСКИХ КОМПЛЕКСОВ

ЗАВОД ЖБИ

https://zavodjbi.com/

1631К

МАРКА ПРОСТРАНСТВЕННОГО КАРКАСА	ПОЗ.	МАРКА АРМАТУРНОГО ИЗДЕЛИЯ	КОЛ	МАССА КГ		ОБОЗНАЧЕНИЕ ДОКУМЕНТА
				1 ШТ.	ВСЕГО	
КП-2.35	1	Ф5ВРI L= 860	16	0,12	1,91	Б.Ч
	2,3	КР-1.35	2	1,63	3,26	1-8 — К3
	4	КР-2.35	1	2,66	2,66	1-8 — К4
	ИТОГО: 7.83					
КП-2.40	1	Ф5ВРI L= 860	16	0,12	1,91	Б Ч
	2	КР-1,40	1	1,68	1,68	1-8 — К3
	3,4	КР-2.40	2	2,71	5.42	1-8 — К4
	ИТОГО: 9,01					

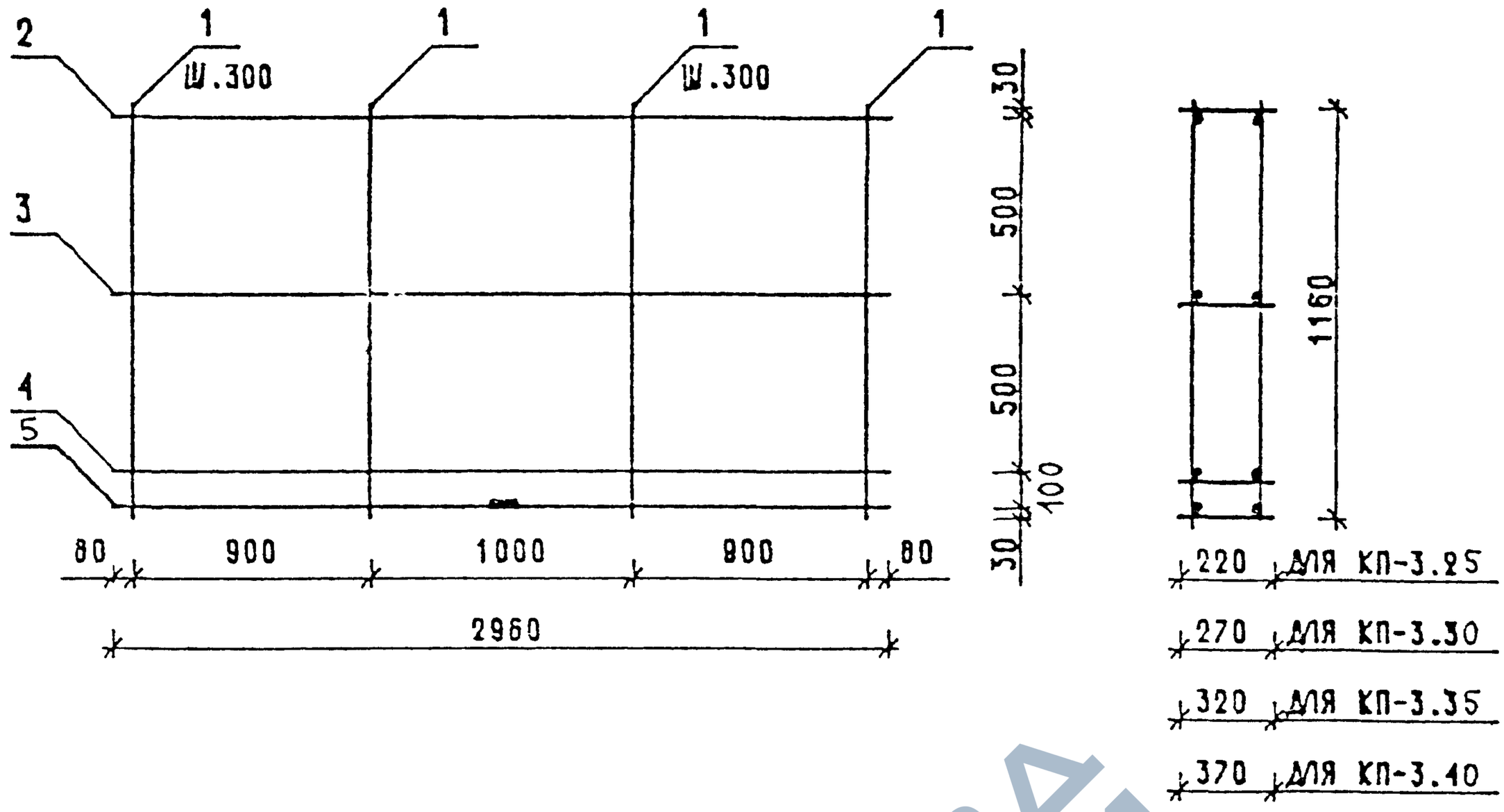

МАРКА ПРОСТРАНСТВЕННОГО КАРКАСА	ПОЗ.	МАРКА АРМАТУРНОГО ИЗДЕЛИЯ	КОЛ.	МАССА, КГ 1 ШТ.	МАССА, КГ ВСЕГО	ОБОЗНАЧЕНИЕ ДОКУМЕНТА
КП-3.25	1	Ф5ВРI L= 1160	16	0,16	2,58	Б Ч
	2..5	КР-1.25	4	1,53	6,13	1-8 —К3
		ИТОГО: 8,71				
КП-3.30	1	Ф5ВРI L= 1160	16	0,16	2,58	Б.Ч.
	2..4	КР-1.30	3	1,58	4,74	1-8 —К3
	5	КР-2.30	1	2,61	2,61	1-8 —К4
		ИТОГО: 9.93				

ПРОДОЛЖЕНИЕ СПЕЦИФИКАЦИИ СМ ЛИСТ 2

АРМАТУРА КЛАССА ВР-I ПО ГОСТ 6727-80

НАЧ ОТД	ВОЛЫНСКИЙ		
Н КОНТР	ЛЕОНТЬЕВА		
Г И П	ШАЦ		
ГЛ.СПЕЦ	ШАНАУРОВА		
Г1.СПЕЦ	КОЧИН		
ПРОВЕР	КАДЕЯКИНА		
РАЗРАБ	АЛЕКСЕЕВА		

1.030.1-1/88. 1-7-К3

ПРОСТРАНСТВЕННЫЕ КАРКАСЫ КП-3.25, КП-3,30, КП-3.35, КП-3,40

СТАДИЯ	ЛИСТ	ЛИСТОВ
Р	1	2

ЦНИИЭП ТОРГОВО-БЫТОВЫХ ЗДАНИЙ И ТУРИСТСКИХ КОМПЛЕКСОВ

ВИНСКУР БУРЛАКОВА ВЕДИНИХ ВЕДИНИХ ТЛП СП САПР ТБЗТК ВЗАМ.ИНВ ПОДПИСЬ И ДАТА ИНВ ПОДЛ

ЗАВОД ЖБИ

https://zavodjbi.com/

МАРКА ПРОСТРАНСТВЕННОГО КАРКАСА	ПОЗ.	МАРКА АРМАТУРНОГО ИЗДЕЛИЯ	КОЛ	МАССА, КГ		ОБОЗНАЧЕНИЕ ДОКУМЕНТА
				1 ШТ	ВСЕГО	
КП-3.35	1	Ф5ВРI L= 1160	16	0,16	2,58	Б Ч.
	2 4	КР-1.35	3	1,63	4,89	1-8 — К3
	5	КР-2.35	1	2,66	2,66	1-8 — К4
	ИТОГО: 10.13					
КП-3.40	1	Ф5ВРI L= 1160	16	0,16	2,58	Б Ч
	2,3	КР-1.40	2	1,68	3,36	1-8 — К3
	4,5	КР-2.40	2	2,71	5,41	1-8 — К4
	ИТОГО: 11.35					

https://zavodjbi.com/

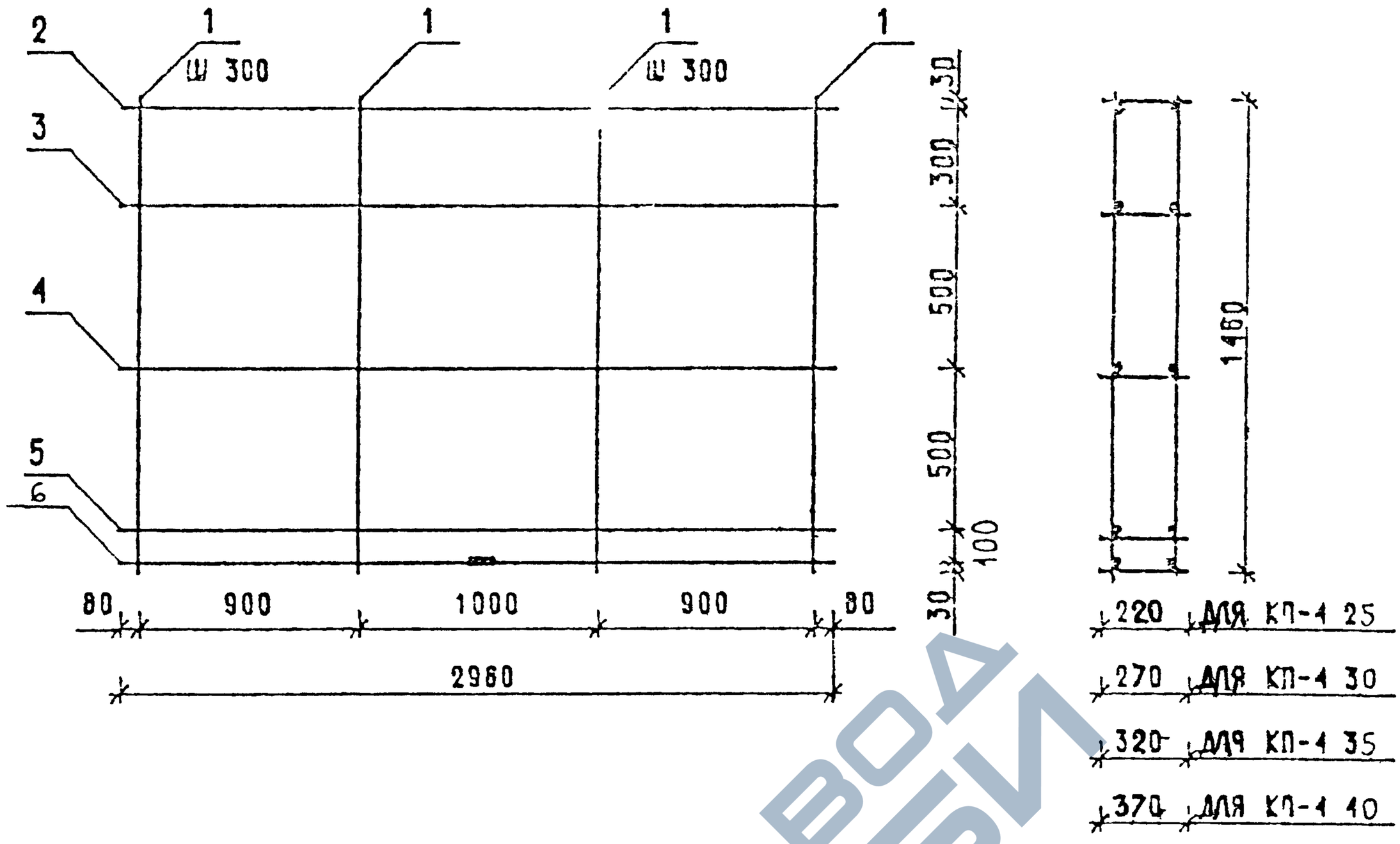

МАРКА ПРОСТРАНСТВЕННОГО КАРКАСА	ПОЗ	МАРКА АРМАТУРНОГО ИЗДЕЛИЯ	КОЛ	МАССА, КГ 1 ШТ	МАССА, КГ ВСЕГО	ОБОЗНАЧЕНИЕ ДОКУМЕНТА
КП-4.25	1	Ф5ВР I L= 1460	16	0,20	3,25	Б Ч
	2 6	КР-1.25	5	1,53	7,66	1-8 — К3
		ИТОГО: 10.91				
КП-4 30	1	Ф5ВР I L= 1460	16	0,20	3,25	Б Ч
	2 5	КР-1.30	4	1,58	6,32	1-8 — К3
	6	КР-2 30	1	2,61	2,61	1-8 — К4
		ИТОГО 12,18				

ПРОДОЛЖЕНИЕ СПЕЦИФИКАЦИИ СМ ЛИСТ 2

АРМАТУРА КЛАССА ВР-I ПО ГОСТ 6727-80

НАЧ ОТД	ВОЛЫНСКИЙ		
Н ОНТР	ЛЕОНТЬЕВА		
Г И П	ШАЦ		
ГЛ СПЕЦ	ЗАНАУРОВА		
ГЛ СПЕЦ	КОЧИН		
ГРОВЕР	КАДЕЙКИНА		
РАЗРАБ	АЛЕКСЕЕВА		

1.030.1-1/83 1-7-К4

ПРОСТРАНСТВЕННЫЕ КАРКАСЫ КП-4 25, КП-4 30, КП-4 35, КП-4 40

СТАДИЯ	ЛИСТ	ЛИСТОВ
Р	1	2

ЦНИИЭП торгово-бытовых зданий и туристских комплексов

САПР ТЕЗТК | Т/П СП | ВЕДУЩИЙ ВЕДУЩИЙ | ВЕДУЩИЙ ИНЖ ГУР ГУРЛАКОВА | ВЗАМ ИНВ | ПОДПИСЬ И ДАТА | ИНВ № ПОДЛ

https://zavodjbi.com/

МАРКА ПРОСТРАНСТВЕННОГО КАРКАСА	ПОЗ.	МАРКА АРМАТУРНОГО ИЗДЕЛИЯ	КОЛ.	МАССА, КГ		ОБОЗНАЧЕНИЕ ДОКУМЕНТА
				1 ШТ.	ВСЕГО	
КП-4.35	1	Ф5ВР I L= 1460	16	0,20	3,25	Б.Ч.
	2...4	КР-1.35	3	1,63	4,89	1-8 — К3
	5,6	КР-2.35	2	2,66	5,31	1-8 — К4
		ИТОГО: 13.45				
КП-4.40	1	Ф5ВР I L= 1460	16	0,20	3,25	Б.Ч.
	2,3	КР-1.40	2	1,68	3,36	1-8 — К3
	4...6	КР-2.40	3	2,71	8,11	1-8 — К4
		ИТОГО: 14,72				

https://zavodjbi.com/

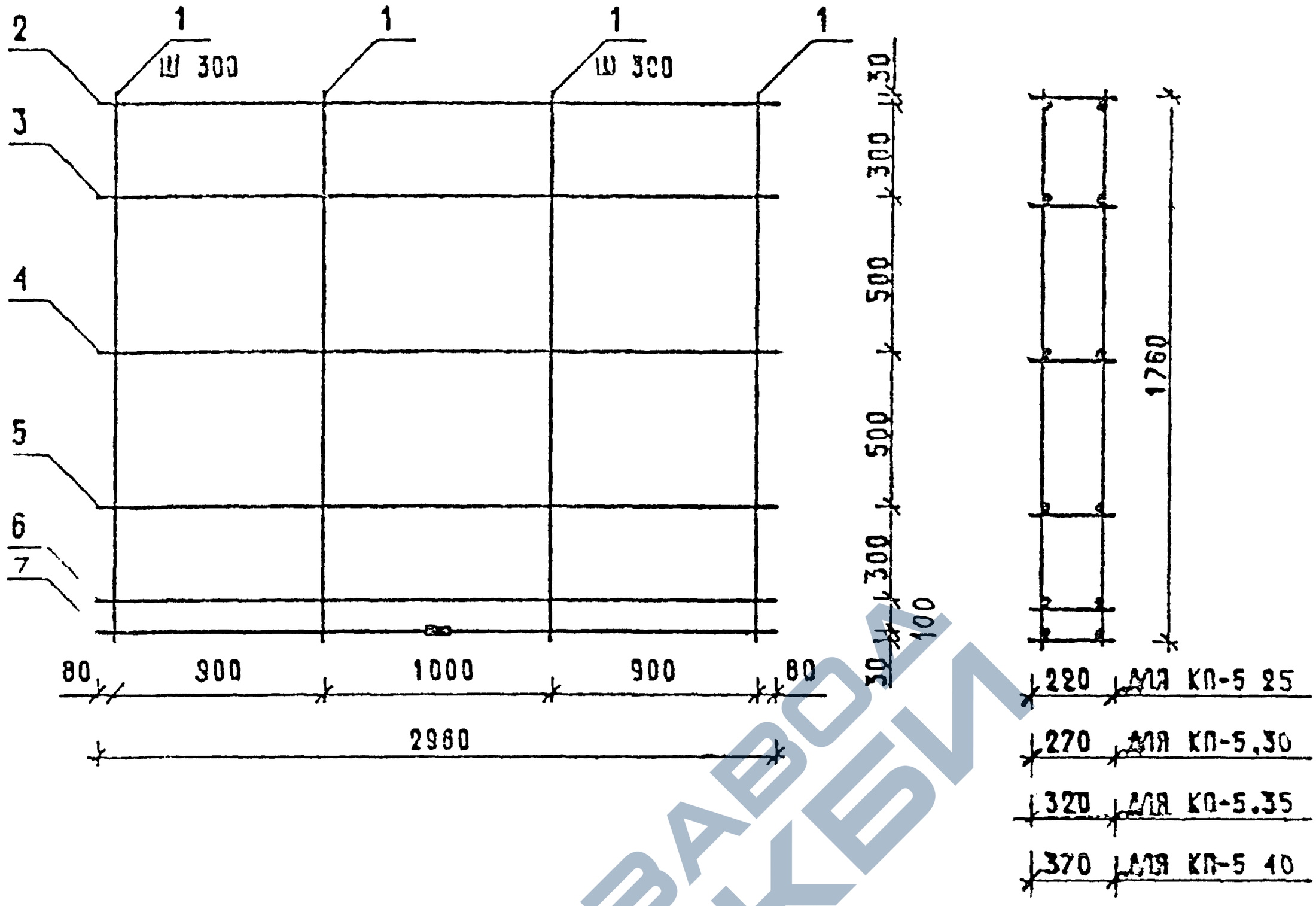

МАРКА ПРОСТРАНСТВЕННОГО КАРКАСА	ПОЗ	МАРКА АРМАТУРНОГО ИЗДЕЛИЯ	КОЛ.	МАССА, КГ 1 ШТ	МАССА, КГ ВСЕГО	ОБОЗНАЧЕНИЕ ДОКУМЕНТА
КП-5 25	1	Ф5ВР I L= 1760	16	0 24	3.91	Б Ч
	2 7	КР-1 25	6	1.53	9 19	1-8 — К3
		ИТОГО 13 11				
КП-5.30	1	Ф5ВР I L= 1760	16	0 24	3 91	Б Ч
	2 6	КР-1 30	5	1 58	7 91	1-8 — К3
	7	КР-2 30	1	2.61	2.61	1-8 — К4
		ИТОГО 14 43				

ПРОДОЛЖЕНИЕ СПЕЦИФИКАЦИИ СМ ЛИСТ 2

АРМАТУРА КЛАССА ВР-I ПО ГОСТ 6727-80

ГИП	ВОЛЬНСКАЯ	
Н.КОНТР	[illegible]	
[illegible]	[illegible]	
ГИСПЕЦ	ШАНАУРОВА	
ГЛ.СПЕЦ	КОЧИН	
ПРОВЕР	КАДЕТКИНА	
РАЗРАБ	[illegible]	

1030 1-1/88 1-7-К5

ПРОСТРАНСТВЕННЫЕ КАРКАСЫ

КП-5,25, КП-5.30

КП-5 35, КП-5.40

СТАДИЯ	ЛИСТ	ЛИСТОВ
Р	1	2

ЦНИИЭП

https://zavodjbi.com/

МАРКА ПРОСТРАНСТВЕННОГО КАРКАСА	ПОЗ.	МАРКА АРМАТУРНОГО ИЗДЕЛИЯ	КОЛ.	МАССА, КГ		ОБОЗНАЧЕНИЕ ДОКУМЕНТА
				1 ШТ.	ВСЕГО	
КП-5.35	1	ф5ВР I L= 1760	16	0,24	3,91	Б.Ч.
	2...5	КР-1.35	4	1,63	6,52	1-8 — К3
	6,7	КР-2.35	2	2,66	5,31	1-8 — К4
	ИТОГО: 15,75					
КП-5.40	1	ф5ВР I L= 1760	16	0,24	3,91	Б Ч.
	2,3	КР-1.40	2	1,68	3,36	1-8 — К3
	4...7	КР-2.40	4	2,71	10,82	1-8 — К4
	ИТОГО: 18,10					

Инв. № подл. | Подпись и дата | Взам. инв. №

https://zavodjbi.com/

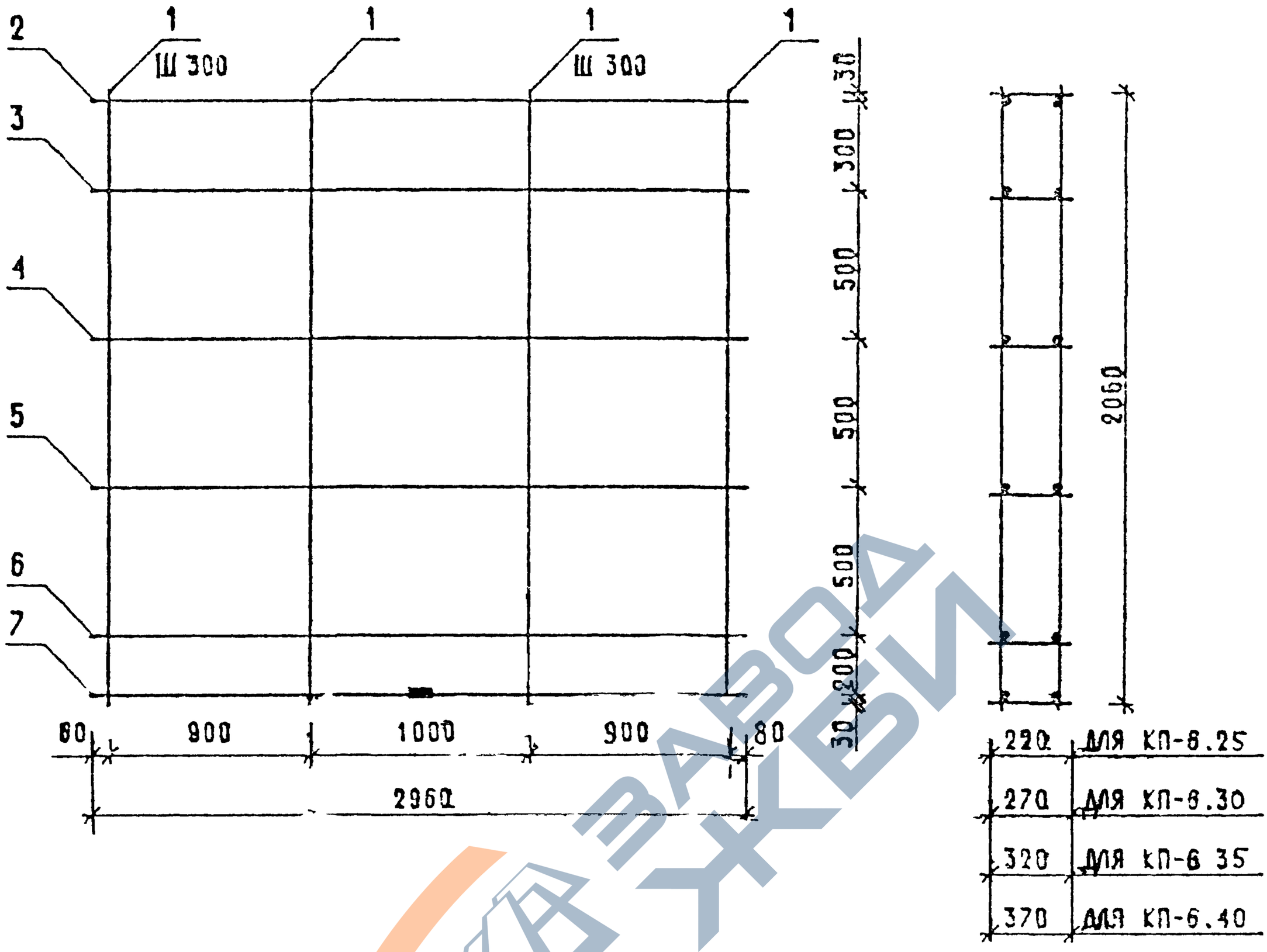

МАРКА ПРОСТРАНСТВЕННОГО КАРКАСА	ПОЗ.	МАРКА АРМАТУРНОГО ИЗДЕЛИЯ	КОЛ.	МАССА, КГ		ОБОЗНАЧЕНИЕ ДОКУМЕНТА
				1 ШТ.	ВСЕГО	
КП-6.25	1	Ф5ВР I L= 2060	16	0,29	4,58	Б.Ч
	2 6	КР-1.25	5	1,53	7,66	1-8 — К3
	7	КР-2.25	1	2,56	2,56	1-8 — К4
		ИТОГО: 14,80				

ПРОДОЛЖЕНИЕ СПЕЦИФИКАЦИИ СМ ЛИСТ 2

АРМАТУРА КЛАССА ВР-I ПО ГОСТ 6727-60

НАЧ ОТД	[illegible]		
НАЧ СНТР	[illegible]		
Г И П	ШАЦ		
ГЛ СПЕЦ	ШАНАУРОВА		
ГЛ СПЕЦ	КОЧИН		
ПРОВЕР	КАДЕЖИНА		
РАЗРАБ	АЛЕКСЕЕВА		

1030 1-1/88 1-7-К 6

ПРОСТРАНСТВЕННЫЕ КАРКАСЫ КП-6 25, КП-6 30, КП-6 35, КП-6.40

СТАДИЯ	ЛИСТ	ЛИСТОВ
Р	1	2

ЦНИИЭП ТОРГОВО-БЫТОВЫХ ЗДАНИЙ И ТУРИСТСКИХ КОМПЛЕКСОВ

https://zavodjbi.com/

САПР	ТЛП	ВЕДИЧ	ВЕДИЧ	ВИНОКУР
ТБЗТК	СП	ВЕДИЧ	ВЕДИЧ	БУРЛАКОВА

МАРКА ПРОСТРАНСТВЕННОГО КАРКАСА	ПОЗ.	МАРКА АРМАТУРНОГО ИЗДЕЛИЯ	КОЛ.	МАССА, КГ		ОБОЗНАЧЕНИЕ ДОКУМЕНТА
				1 ШТ.	ВСЕГО	
КП-6.30	1	Ф5ВРI L= 2060	16	0,29	4,58	Б.Ч.
	2...5	КР-1.30	4	1,58	6,33	1-8-К3
	6,7	КР-2.30	2	2,61	5,21	1-8-К4
	ИТОГО: 16,12					
КП-6.35	1	Ф5ВРI L= 2060	16	0,29	4,58	Б.Ч
	2,3	КР-1.35	2	1,63	3,26	1-8-К3
	4...7	КР-2.35	4	2,66	10,62	1-8-К4
	ИТОГО: 18,46					
КП-6.40	1	Ф5ВРI L= 2060	16	0,29	4,58	Б.Ч.
	2...7	КР-2.40	6	2,71	16,23	1-8-К4
	ИТОГО: 20.81					

ЗАВОД ЖБИ

https://zavodjbi.com/

https://zavodjbi.com/

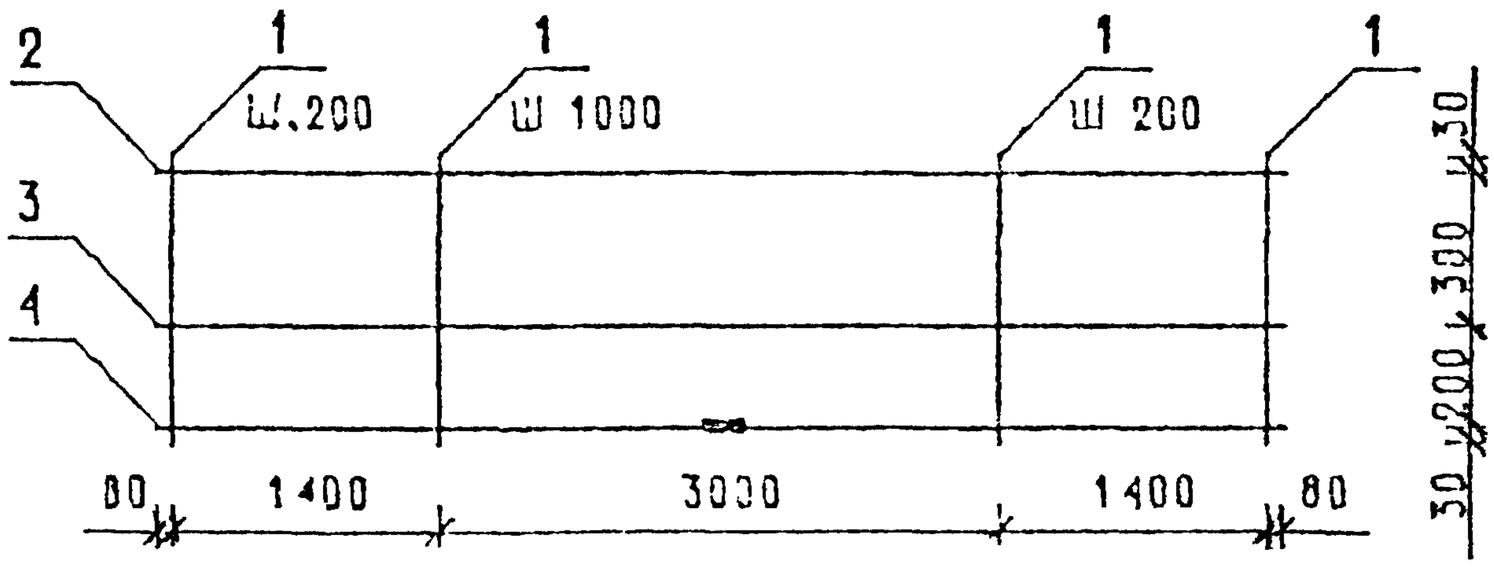

МАРКА ПРОСТРАНСТВЕННОГО КАРКАСА	ПОЗ	МАРКА АРМАТУРНОГО ИЗДЕЛИЯ	КОЛ.	МАССА, КГ		ОБОЗНАЧЕНИЕ ДОКУМЕНТА
				1 ШТ	ВСЕГО	
КП-7.25	1	Ø5ВРI L= 560	36	0.08	2.80	Б Ч
	2,3	КР-3.25	2	3.06	6.12	1-8 — К5
	4	КР-5.25	1	7.77	7.77	1-8 — К7
		ИТОГО: 16.70				
КП-7.30	1	Ø5ВРI L= 560	36	0.08	2.80	Б Ч
	2,4	КР-4.30	3	5.22	15.66	1-8 — К6
		ИТОГО: 18.46				

ПРОДОЛЖЕНИЕ СПЕЦИФИКАЦИИ СМ ЛИСТ 2

АРМАТУРА КЛАССА ВР-I ПО ГОСТ 6727-80

НАЧ ОТД	[illegible]		1.030 1-1/88 1-7-К 7
Н.КОНТР	[illegible]		
ГИП	[illegible]		ПРОСТРАНСТВЕННЫЕ КАРКАСЫ КП-7 25, КП-7 30, КП-7 35, КП-7 40
ГЛ.СПЕЦ	[illegible]		
ГЛ.СПЕЦ	[illegible]		
ПРОВЕР	[illegible]		
РАЗРАБ	[illegible]		

СТАДИЯ	ЛИСТ	ЛИСТОВ
Р	1	2

ЦНИИЭП торгово-бытовых зданий и туристских комплексов

https://zavodjbi.com/

ТЕЗТК | СП | [illegible] | ЯКОВА

МАРКА ПРОСТРАНСТВЕННОГО КАРКАСА	ПОЗ.	МАРКА АРМАТУРНОГО ИЗДЕЛИЯ	КОЛ.	МАССА, КГ		ОБОЗНАЧЕНИЕ ДОКУМЕНТА
				1 ШТ.	ВСЕГО	
КП-7.35	1	⌀5ВРI L= 560	36	0.08	2.80	Б.Ч.
	2,3	КР-3.35	2	3.25	6.50	1-8 — К5
	4	КР-5.35	1	7.96	7.96	1-8 — К7
		ИТОГО: 17.26				
КП-7.40	1	⌀5ВРI L= 560	36	0.08	2.80	Б.Ч.
	2,3	КР-3.40	2	3.35	6.69	1-8 — К5
	4	КР-5.40	1	8.05	8.05	1-8 — К7
		ИТОГО: 17.55				

https://zavodjbi.com/

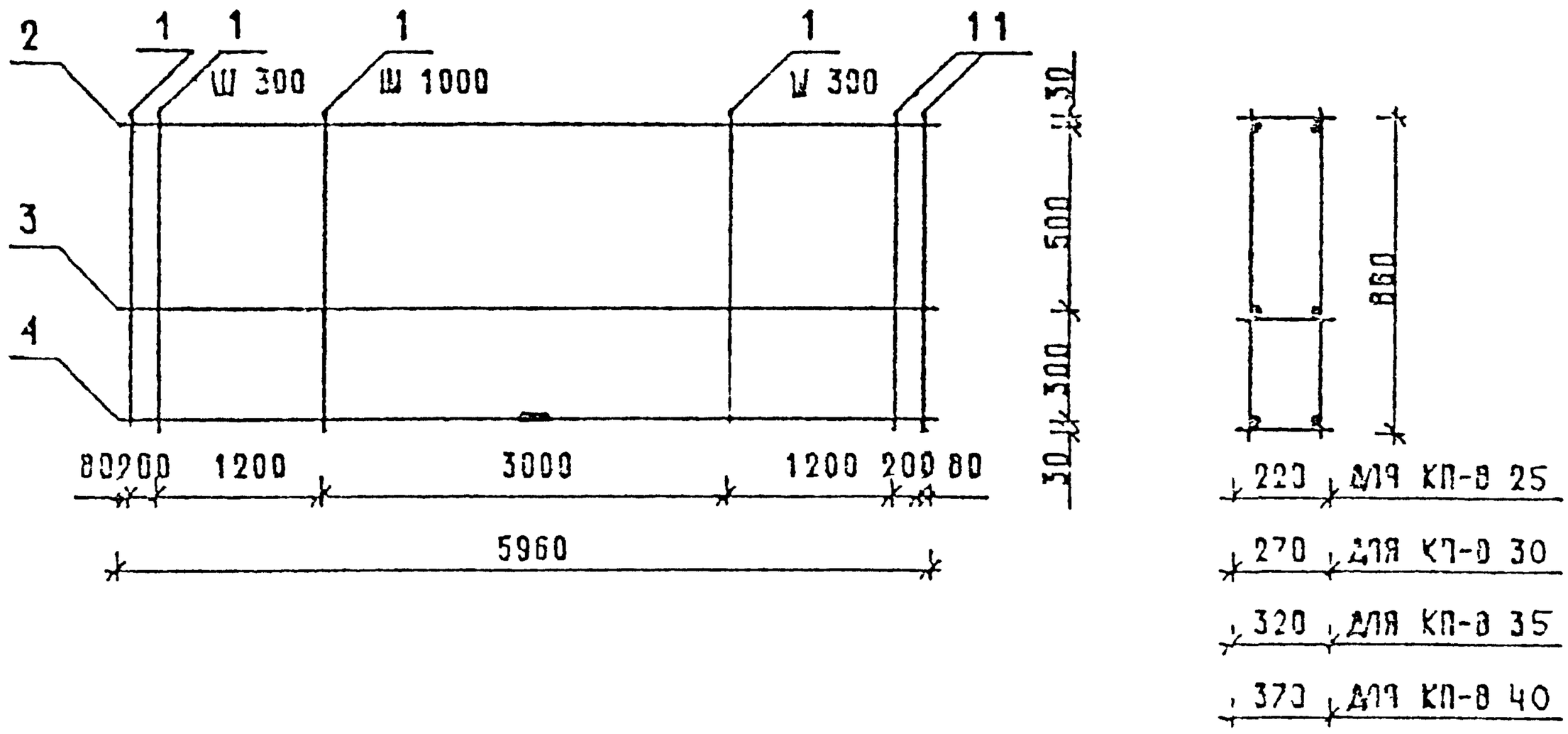

МАРКА ПРОСТРАНСТВЕННОГО КАРКАСА	ПОЗ	МАРКА АРМАТУРНОГО ИЗДЕЛИЯ	КОЛ	МАССА, КГ 1 ШТ	МАССА, КГ ВСЕГО	ОБОЗНАЧЕНИЕ ДОКУМЕНТА
КП-8 25	1	Ф5ВР I L= 860	28	0 12	3 35	Б Ч
	2..4	КР-4 25	3	5 12	15.37	1-8 — К6
		ИТОГО. 18 72				
КП-8 30	1	Ф5ВР I L= 860	28	0.12	3 35	Б Ч
	2 4	КР-4 30	3	5 22	15 66	1-8 — К6
		ИТОГО. 19 01				

ПРОДОЛЖЕНИЕ СПЕЦИФИКАЦИИ СМ ЛИСТ 2

АРМАТУРА КЛАССА ВР-I ГО ГОСТ 6727-80

[illegible]	[illegible]		
[illegible]	[illegible]		
[illegible]	[illegible]		
[illegible]	[illegible]		
[illegible]	[illegible]		
[illegible]	[illegible]		

1030 1-1/88 1-7-К 8

ПРОСТРАНСТВЕННЫЕ КАРКАСЫ КП-8 25 КП-8 30, КП-8 35, КП-8 40

СТАДИЯ	ЛИСТ	ЛИСТОВ
Р	1	2

ЦНИИЭП [illegible]

ЗАВОД КБИ

https://zavodjbi.com/

МАРКА ПРОСТРАНСТВЕННОГО КАРКАСА	ПОЗ.	МАРКА АРМАТУРНОГО ИЗДЕЛИЯ	КОЛ.	МАССА, КГ		ОБОЗНАЧЕНИЕ ДОКУМЕНТА
				1 ШТ.	ВСЕГО	
КП-8.35	1	ф5ВР I L= 860	28	0.12	3.35	Б.Ч.
	2	КР-3.35	1	3.25	3.25	1-8 — К5
	3,4	КР-5.35	2	7.96	15.82	1-8 — К7
		ИТОГО: 22.52				
КП-8.40	1	ф5ВР I L= 860	28	0.12	3.35	Б.Ч.
	2	КР-3.40	1	3.35	3.35	1-8 — К5
	3,1	КР-5.40	2	8.05	16.10	1-8 — К7
		ИТОГО: 22.80				

Инв. № подл. | Подпись и дата | Взам. инв. №

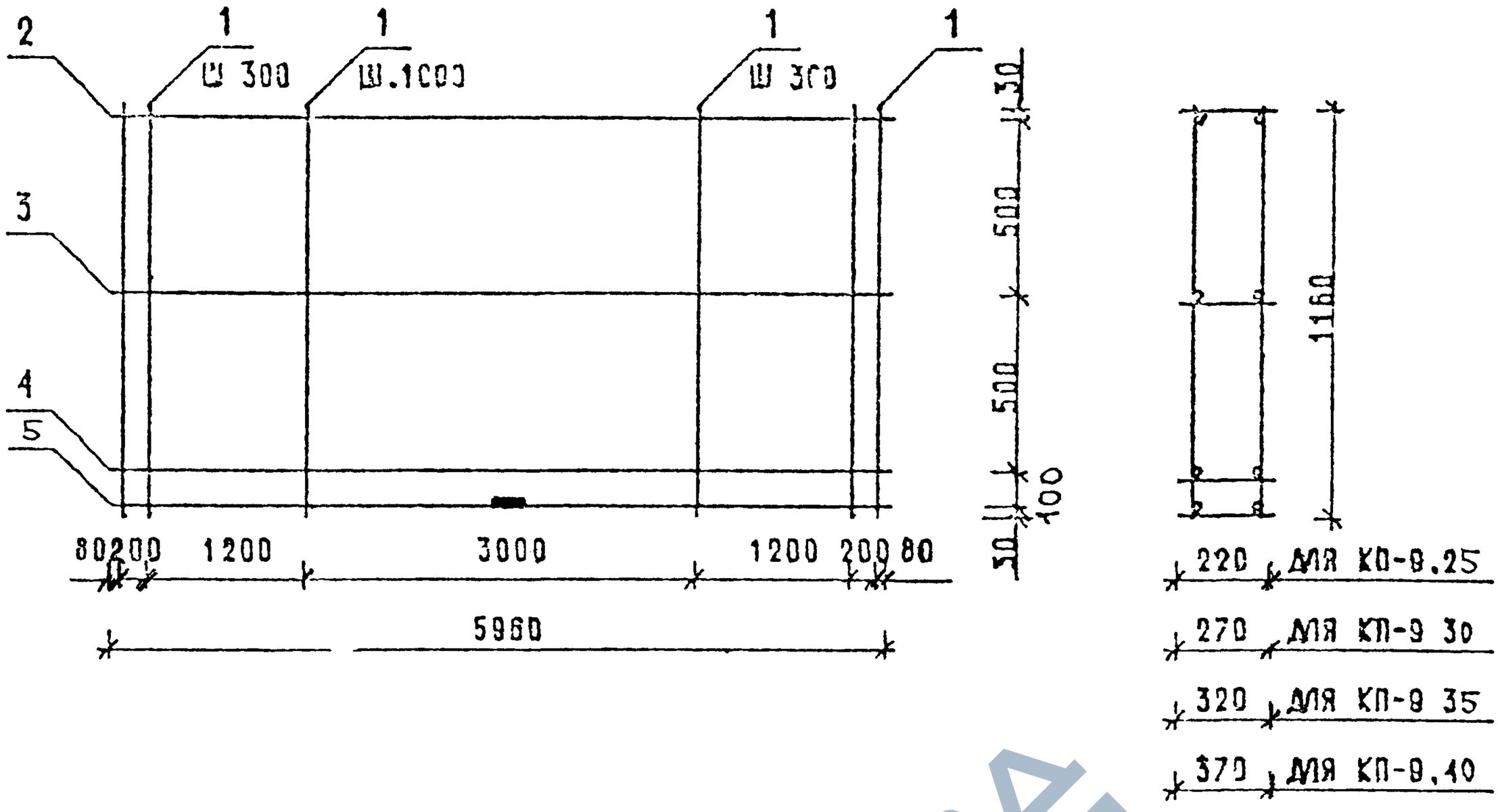

МАРКА ПРОСТРАНСТВЕННОГО КАРКАСА	ПОЗ.	МАРКА АРМАТУРНОГО ИЗДЕЛИЯ	КОЛ.	МАССА, КГ 1 ШТ	МАССА, КГ ВСЕГО	ОБОЗНАЧЕНИЕ ДОКУМЕНТА
КП-9.25	1	Ф5ВР I L= 1160	28	0.16	4.51	Б Ч
	2	КР-3.25	1	3.06	3 06	1-8 — К5
	3 5	КР-4.25	3	5.12	15 36	1-8 — К6
		ИТОГО: 22.93				
КП-9.30	1	Ф5ВР I L= 1160	28	0.16	4.51	Б Ч
	3,4	КР-3.30	2	3.16	6.32	1-8 — К5
	4,5	КР-4.30	2	5.22	10.44	1-8 — К6
		ИТОГО: 21.27				

ПРОДОЛЖЕНИЕ СПЕЦИФИКАЦИИ СМ ЛИСТ 2

АРМАТУРА КЛАССА ВР-I ПО ГОСТ 8727-80

НАЧ ОТД	[illegible]	[illegible]
[illegible]	[illegible]	[illegible]
[illegible]	[illegible]	[illegible]
[illegible]	[illegible]	
[illegible]	[illegible]	
[illegible]	[illegible]	
РАСРАБ	[illegible]	[illegible]

1030 1-1/89 1-7-К9

ПРОСТРАНСТВЕННЫЕ КАРКАСЫ КП-9 25, КП-9 30, КП-9.35, КП-9 40

СТАДИЯ	ЛИСТ	ЛИСТОВ
Р	1	2

ЦНИИЭП

ЗАВОД ЖБИ

https://zavodjbi.com/

МАРКА ПРОСТРАНСТВЕННОГО КАРКАСА	ПОЗ.	МАРКА АРМАТУРНОГО ИЗДЕЛИЯ	КОЛ.	МАССА, КГ		ОБОЗНАЧЕНИЕ ДОКУМЕНТА
				1 ШТ	ВСЕГО	
КП-9.35	1	Ф5ВР I L= 1160	28	0,16	4,51	Б Ч.
	2,3	КР-3.35	2	3,25	6,50	1-8 — К5
	4,5	КР-4.35	2	5,31	10,63	1-8 — К6
	ИТОГО: 21,64					
КП-9.40	1	Ф5ВР I L= 1160	28	0,16	4,51	Б.Ч.
	2,4	КР-3.40	2	3,35	6,70	1-8 — К5
	3,5	КР-5.40	2	8,05	16,10	1-8 — К7
	ИТОГО: 27,31					

Инв. № подл. | Подпись и дата | Взам. инв. №

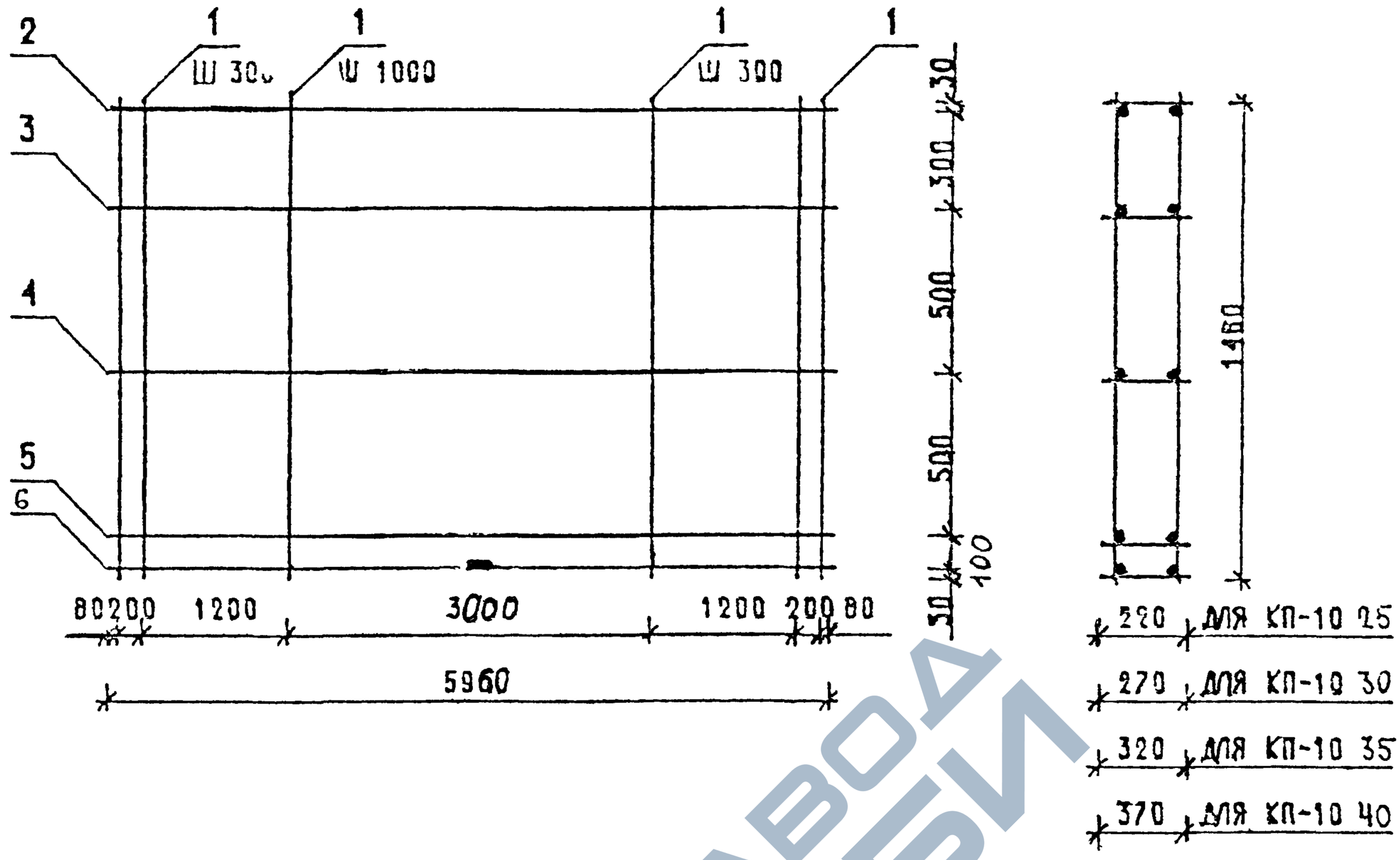

МАРКА ПРОСТР-Н СТВЕННОГО КАРКАСА	ПОЗ	МАРКА АРМАТУРНОГО ИЗДЕЛИЯ	КОЛ	МАССА, КГ 1 ШТ	МАССА, КГ ВСЕГО	ОБОЗНАЧЕНИЕ ДОКУМЕНТА
КП-10.25	1	Ф5ВР I L= 1460	28	0 20	5.60	Б Ч
	2	КР-3 25	1	3.06	3 06	1-8 — К5
	3, 6	КР-4 25	4	5 12	20 48	1-8 — К6
		ИТОГО: 29.22				
КП-10.30	1	Ф5ВР I L= 1460	28	0 20	5.68	Б Ч
	2 4	КР 3.30	3	3.16	9 48	1-8 — К5
	5, 6	КР-4.30	2	5.22	10 44	1-8 — К6
		ИТОГО: 25.60				

ПРОДОЛЖЕНИЕ СПЕЦИФИКАЦИИ СМ ЛИСТ 2

АРМАТУРА КЛАССА ВР I ПО ГОСТ 6727-80

1030 1-1/88 1-7-К10

ПРОСТРАНСТВЕННЫЕ КАРКАСЫ КП-10.25, КП-10.30, КП-10 35 КП-10 40

СТАДИЯ	ЛИСТ	ЛИСТОВ
Р	1	2

ЦНИИЭП торгово-бытовых зданий и туристских комплексов

САПР ТБЗТК | Т/П СП | ВЕДУ ИХ | Б НОКУР | ЕУРЛАКОВА

ЗАВОД ЖБИ

https://zavodjbi.com/

МАРКА ПРОСТРАНСТВЕННОГО КАРКАСА	ПОЗ.	МАРКА АРМАТУРНОГО ИЗДЕЛИЯ	КОЛ.	МАССА, КГ		ОБОЗНАЧЕНИЕ ДОКУМЕНТА
				1 ШТ.	ВСЕГО	
КП-10.35	1	ф5ВР I L= 1460	28	0.20	5.68	Б.Ч.
	2..4	КР-3.35	3	3.25	9.75	1-8 — К5
	5,6	КР-4.35	2	5.31	10.63	1-8 — К6
	ИТОГО: 26.06					
КП-10.40	1	ф5ВР I L= 1460	28	0.20	5.68	Б.Ч.
	2..4	КР-3.40	3	3.35	10.04	1-8 — К5
	5, 6	КР-5.40	2	8.05	16.10	1-8 — К7
	ИТОГО: 31.82					

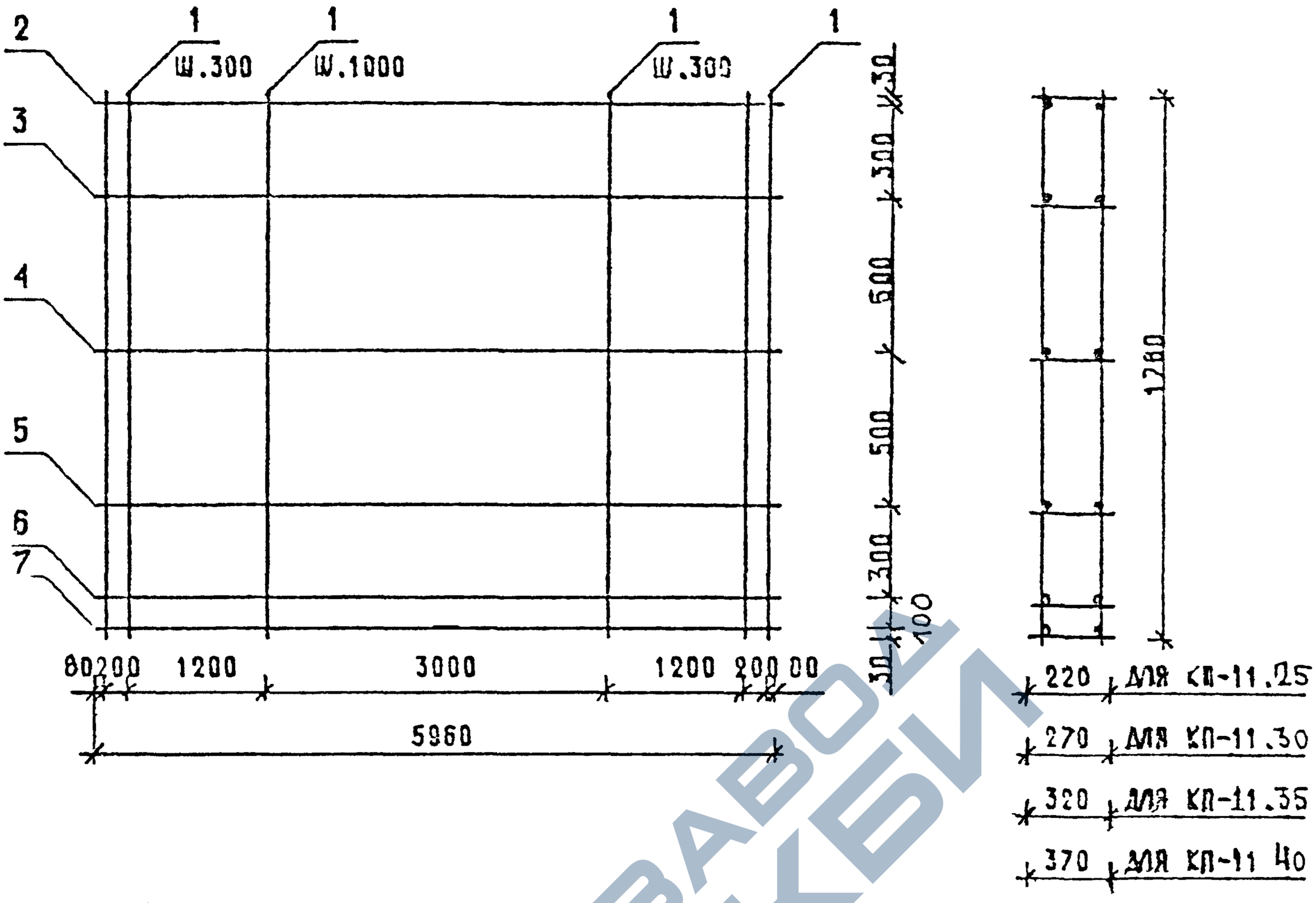

МАРКА ПРОСТРАНСТВЕННОГО КАРКАСА	ПОЗ.	МАРКА АРМАТУРНОГО ИЗДЕЛИЯ	КОЛ.	МАССА, КГ 1 ШТ	МАССА, КГ ВСЕГО	ОБОЗНАЧЕНИЕ ДОКУМЕНТА
КП-11.25	1	Ф5ВР I L=-1760	28	0,24	6,85	Б 4
	2,3	КР-3.25	2	3,06	6,12	1-8 — К5
	4.7	КР-4.25	4	5,12	20,48	1-8 — К6
		ИТОГО: 33,45				
КП-11.30	1	Ф5ВР I L= 1760	28	0,24	6.85	Б 4
	2 5	КР-3.30	4	3,16	12.64	1-8 — К5
	6,7	КР-4.30	2	5,22	10,44	1-8 — К6
		ИТОГО: 29,93				

ПРОДОЛЖЕНИЕ СПЕЦИФИКАЦИИ СМ ЛИСТ 2

АРМАТУРА КЛАССА ВР-I ПО ГОСТ 8727-80

ГИП	ШАЦ		
	УРОВА		

1030 1-1/88 1-7-К 11

ПРОСТРАНСТВЕННЫЕ КАРКАСЫ КП-11 25, КП-11.30, КП-11.35, КП-11.40

СТАДИЯ	ЛИСТ	ЛИСТОВ
Р	1	2

ЦНИИЭП

https://zavodjbi.com/

МАРКА ПРОСТРАНСТВЕННОГО КАРКАСА	ПОЗ.	МАРКА АРМАТУРНОГО ИЗДЕЛИЯ	КОЛ.	МАССА, КГ		ОБОЗНАЧЕНИЕ ДОКУМЕНТА
				1 ШТ.	ВСЕГО	
КП-11.35	1	Ф5ВР I L= 1760	28	0,24	6,85	Б.Ч
	2...4	КР-3.35	3	3,25	9,75	1-8 — К5
	5...7	КР-4.35	3	5,31	15,94	1-8 — К6
	ИТОГО: 32,54					
КП-11.40	1	Ф5ВР I L= 1760	28	0,24	6,85	Б.Ч.
	2..5	КР-3.40	4	3,35	13,40	1-8 — К5
	6,7	КР-5.40	2	8,05	16,10	1-8 — К7
	ИТОГО: 36,35					

https://zavodjbi.com/

https://zavodjbi.com/

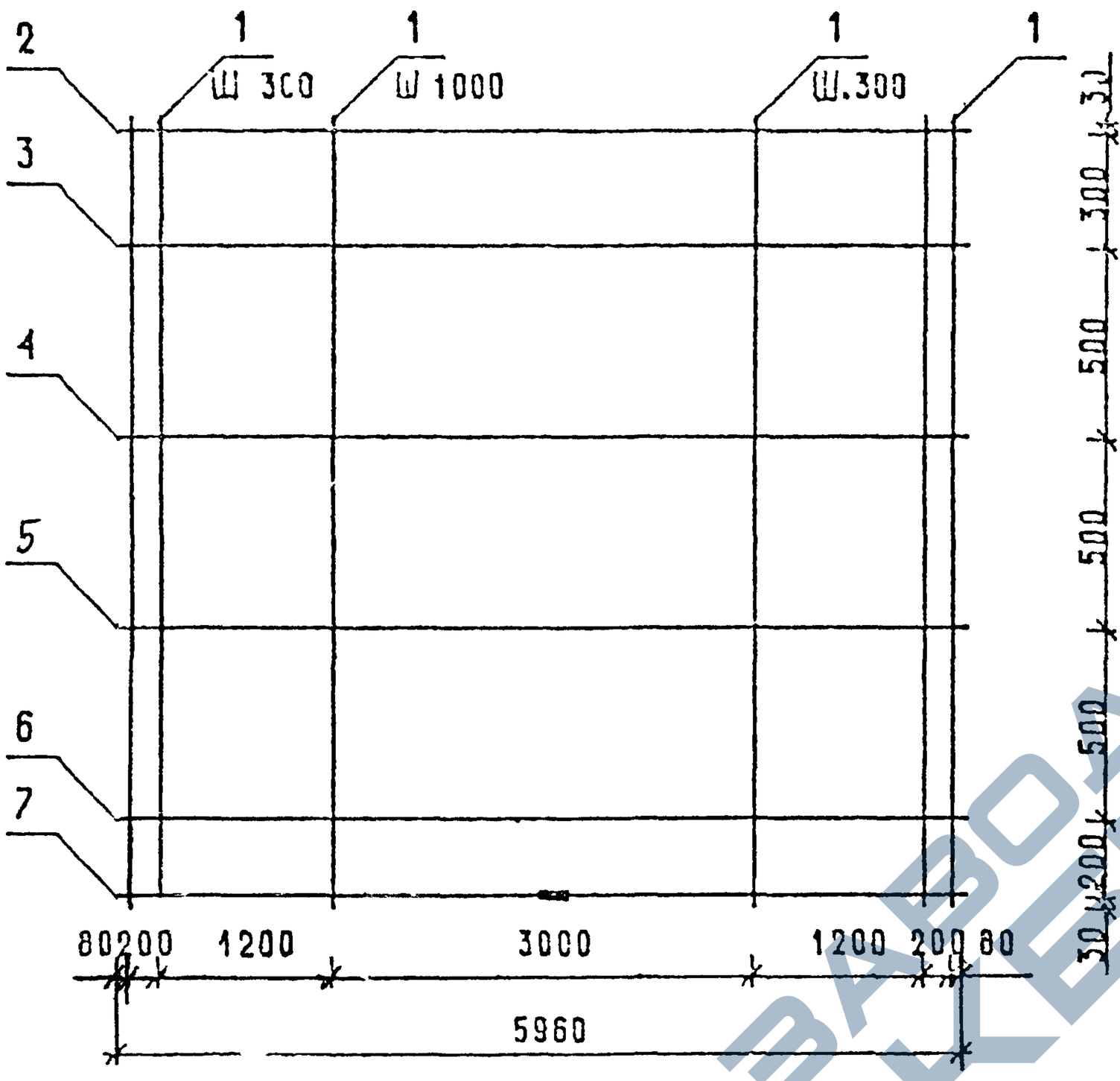

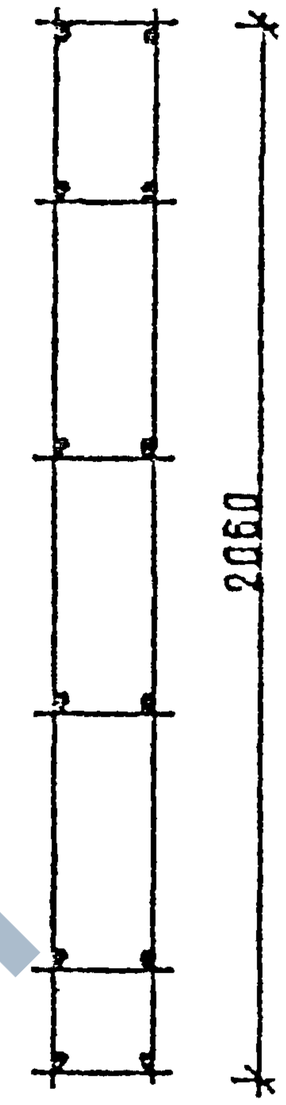

220	ДЛЯ КП-12 25
270	ДЛЯ КП-12.30
320	ДЛЯ КП-12 35
370	ДЛЯ КП-12.40

МАРКА ПРОСТРАНСТВЕННОГО КАРКАСА	ПОЗ.	МАРКА АРМАТУРНОГО ИЗДЕЛИЯ	КОЛ.	МАССА, КГ		ОБОЗНАЧЕНИЕ ДОКУМЕНТА
				1 ШТ	ВСЕГО	
КП-12.25	1	ф5ВР I L= 2060	28	0,29	8,02	Б Ч
	2 .7	КР-4.25	6	5,12	30,72	1-8 — К 6
	ИТОГО: 38,74					

ПРОДОЛЖЕНИЕ СПЕЦИФИКАЦИИ СМ ЛИСТ 2

АРМАТУРА КЛАССА ВР-I ПО ГОСТ 6727-80

ГИП	[illegible]	1.030 1-1/88 -1-7-К 12	
КОНТР	[illegible]		
ГИП	[illegible]	ПРОСТРАНСТВЕННЫЕ КАРКАСЫ КП-12 25, КП-12.30, КП-12 35, КП-12 40	СТАДИЯ: Р; ЛИСТ: 1; ЛИСТОВ: 2
РАЗРЕЗ	[illegible]		ЦНИИЭП
СПЕЦ	[illegible]		
ПРОВЕР	[illegible]		
РАЗРАБ	[illegible]		

ИНВ. № ПОДЛ. | ПОДПИСЬ И ДАТА | ВЗАМ. ИНВ. №

https://zavodjbi.com/

МАРКА ПРОСТРАНСТВЕННОГО КАРКАСА	ПОЗ.	МАРКА АРМАТУРНОГО ИЗДЕЛИЯ	КОЛ.	МАССА, КГ		ОБОЗНАЧЕНИЕ ДОКУМЕНТА
				1 ШТ.	ВСЕГО	
КП-12.30	1	ф5ВРI L= 2060	28	0,29	8,02	Б.Ч.
	2..4	КР-3.30	3	3,16	9,48	1-8 — К5
	5..7	КР-4.30	3	5,22	15,66	1-8 — К5
	ИТОГО: 33.16					
КП-12.35	1	ф5ВРI L= 2060	28	0,29	8,02	Б.Ч.
	2,3	КР-3.35	2	3,25	6,50	1-8 — К5
	4...7	КР-4.35	4	5,31	21,25	1-8 — К7
	ИТОГО: 35.77					
КП-12.40	1	ф5ВРI L= 2060	28	0,29	8,02	Б.Ч.
	2...6	КР-4.40	5	5,41	27,05	1-8 — К6
	7	КР-5.40	1	8,05	8,05	1-8 — К7
	ИТОГО: 43.12					

https://zavodjbi.com/

https://zavodjbi.com/

САПР | ТАП | ВЕДУЩИЙ | ВЕДУЩИЙ | ВЕДУЩИЙ

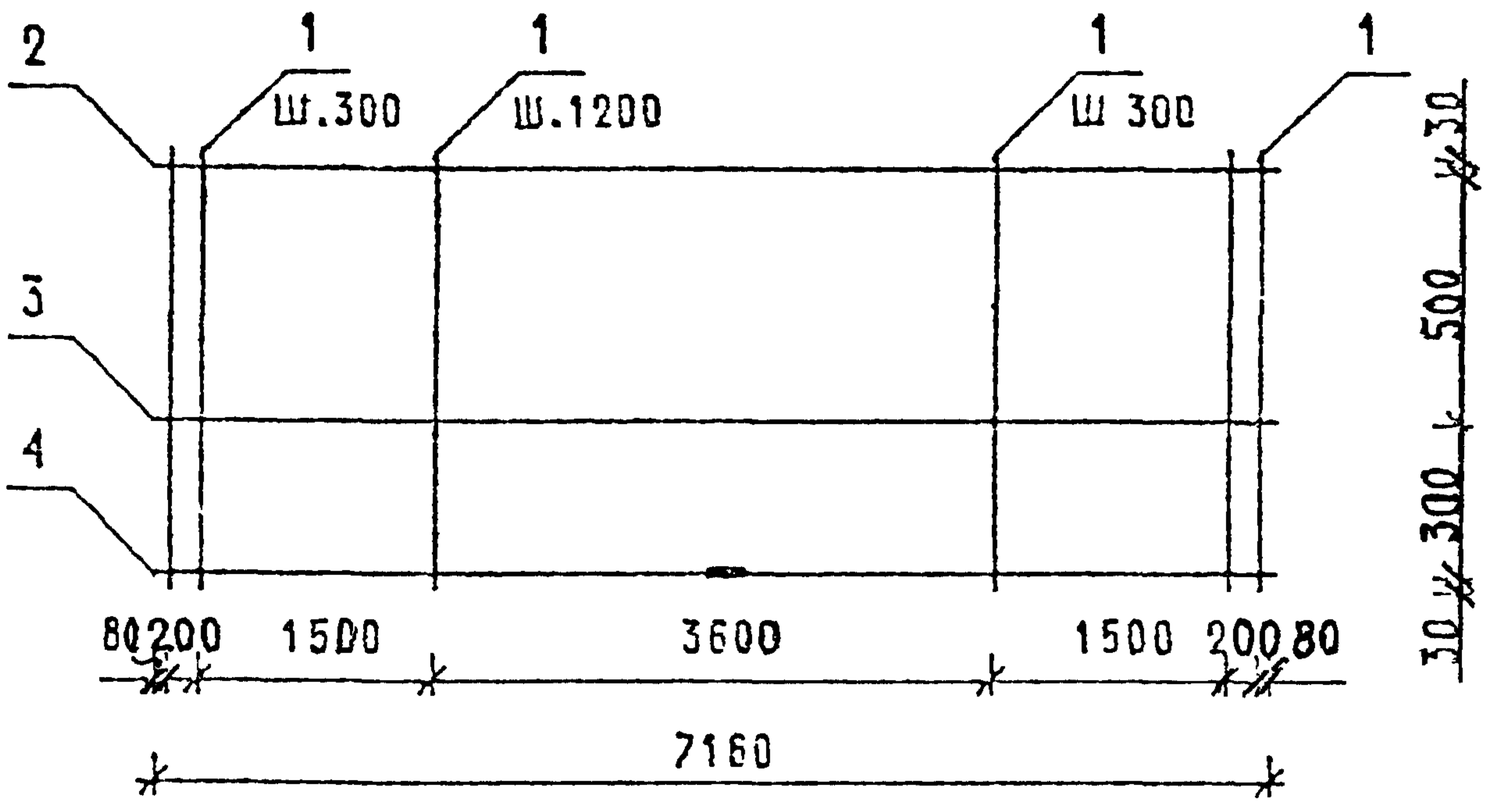

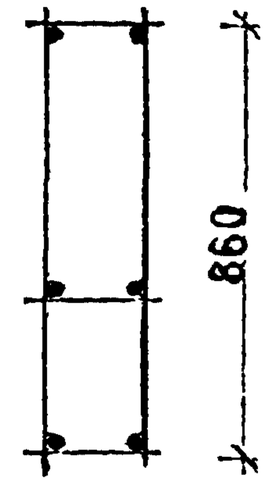

220 для КП-13.25
КП-58 25

270 для КП-13 30
КП-58 30

320 для КП-13 35

370 для КП-13 40

МАРКА ПРОСТРАНСТВЕННОГО КАРКАСА	ПОЗ.	МАРКА АРМАТУРНОГО ИЗДЕЛИЯ	КОЛ.	МАССА, КГ		ОБОЗНАЧЕНИЕ ДОКУМЕНТА
				1 ШТ.	ВСЕГО	
КП-13.25	1	Ø5ВРI L= 860	32	0.12	3.83	Б Ч
	2,3	КР-8.25	2	6.15	12.30	1-8 — К10
	4	КР-10.25	1	13.21	13.21	1-8 — К12
		ИТОГО: 29.34				
КП-13.30	1	Ø5ВРI L= 860	32	0.12	3.83	Б Ч
	2,3	КР-8.30	2	6.26	12.53	1-8 — К10
	4	КР-10.30	1	13.32	13.32	1-8 — К12
		ИТОГО: 29.68				

ПРОДОЛЖЕНИЕ СПЕЦИФИКАЦИИ СМ ЛИСТ 2

АРМАТУРА КЛАССА ВР-I ПО ГОСТ 8727-80

НАЧ ОТД	ВОЛЧЕНКО		
НКОНТР	БОЛЬШЕВА		
ГИП	ШАН		
СТАРШ	ЛАЗУРОВА		
ПРОВЕР	КОЗИН		
ГРУППА	НАЗАРЕНКО		
Н ГРАФ	ЛЕБЕДЕВА		

1.030.1-1/88. 1-7-К 13

ПРОСТРАНСТВЕННЫЕ КАРКАСЫ
КП-13.25, КП-13.30
КП-13 35, КП-13 40,
КП-58 25, КП-58 30

СТАДИЯ	ЛИСТ	ЛИСТОВ
Р	1	2

ЦНИИЭП

https://zavodjbi.com/

https://zavodjbi.com/

МАРКА ПРОСТРАНСТВЕННОГО КАРКАСА	ПОЗ.	МАРКА АРМАТУРНОГО ИЗДЕЛИЯ	КОЛ.	МАССА, КГ		ОБОЗНАЧЕНИЕ ДОКУМЕНТА
				1 ШТ	ВСЕГО	
КП-13.35	1	ф5ВРI L= 860	32	0.12	3.83	Б.Ч.
	2;3	КР-8.35	2	6.38	12.76	1-8-К10
	4	КР-10.35	1	13.44	13.44	1-8-К12
		ИТОГО: 30.03				
КП-13.40	1	ф5ВРI L= 860	32	0.12	3.83	Б.Ч.
	2;3	КР-9.40	2	9.67	19.34	1-8-К11
	4	КР-10.40	1	13.55	13.55	1-8-К12
		ИТОГО: 36.72				
КП-58.25	1	ф5ВРI L= 860	32	0.12	3.83	Б.Ч.
	2;3	КР-9.25	2	9.33	18.66	1-8-К11
	4	КР-10.25	1	13.21	13.21	1-8-К12
		ИТОГО: 35.70				
КП-58.30	1	ф5ВРI L= 860	32	0.12	3.83	Б.Ч.
	2..4	КР-9.30	3	9.44	28.32	1-8-К11
		ИТОГО: 32.15				

ВЗАМ ИНВ
ПОДПИСЬ И ДАТА
ИНВ ПОДЛ

https://zavodjbi.com/

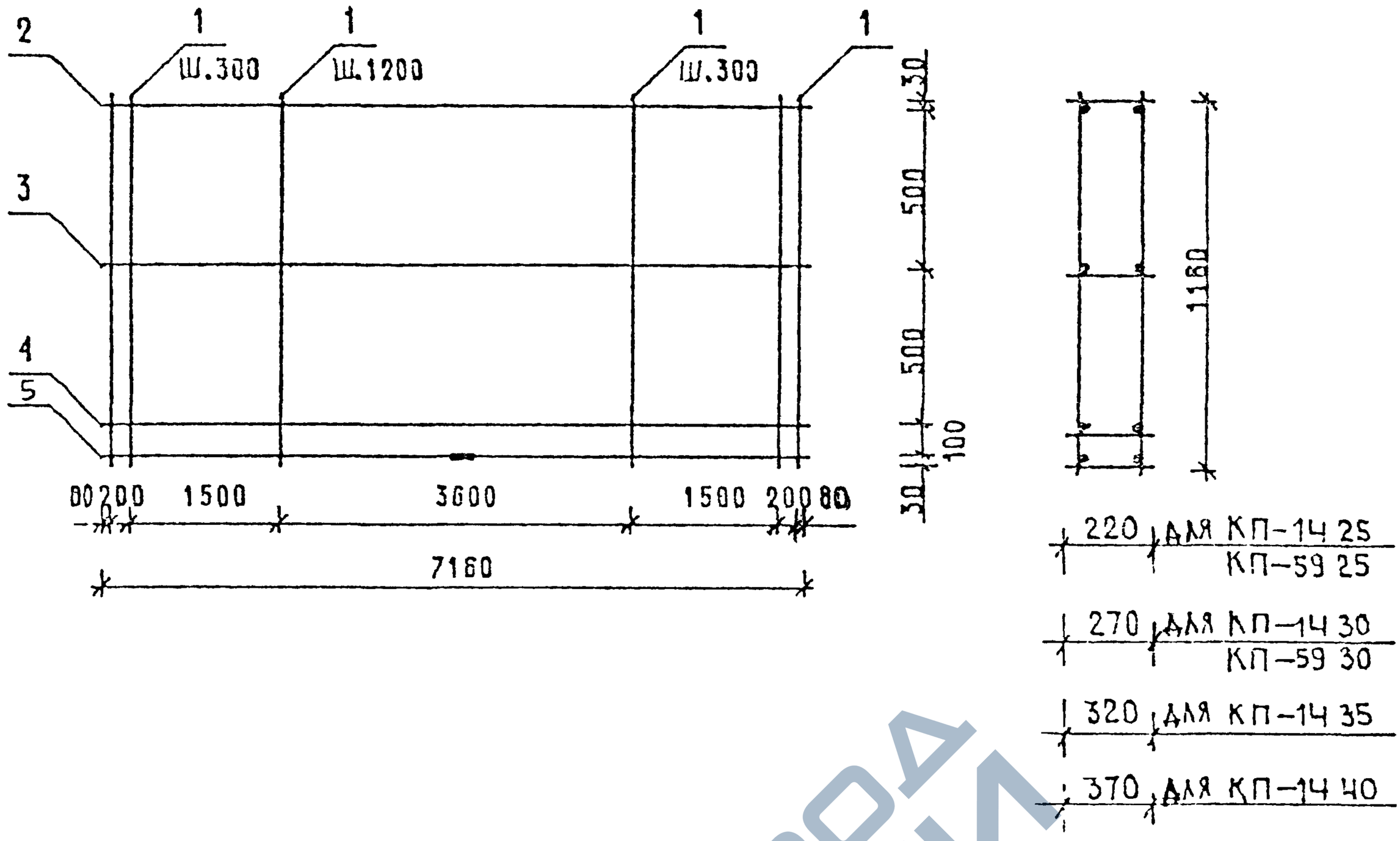

МАРКА ПРОСТРАНСТВЕННОГО КАРКАСА	ПОЗ.	МАРКА АРМАТУРНОГО ИЗДЕЛИЯ	КОЛ.	МАССА, КГ 1 ШТ.	МАССА, КГ ВСЕГО	ОБОЗНАЧЕНИЕ ДОКУМЕНТА
КП-14.25	1	Ф5ВР I L= 1160	32	0.16	5.16	Б Ч
	2,3	КР-8.25	2	6.15	12.30	1-8 — К10
	4,5	КР-9.25	2	9.33	18.66	1-8 — К11
		ИТОГО: 36.12				
КП-14.30	1	Ф5ВР I L= 1160	32	0.16	5.16	Б Ч.
	2,3	КР-8.30	2	8.26	12.52	1-8 — К10
	4,5	КР-9.30	2	9.44	18.89	1-8 — К11
		ИТОГО: 36.57				

ПРОДОЛЖЕНИЕ СПЕЦИФИКАЦИИ СМ ЛИСТ 2

АРМАТУРА КЛАССА ВР-I ПО ГОСТ 6727-60

НАЧ ОТД	ВОЛЫНСКИЙ		
Н КОНТР	ЛЕОНТЬЕВА		
ГИП	ШАД		
ГЛОРЕЦ	ЗАНАУРОВА		
ГЛОРЕЦ	КОЧИН		
ГОЛЕР	КАДЕЛКИНА		
РАЗРАБ	АЛЕКСЕЕВА		

1.030.1-1/88. 1-7-К14

ПРОСТРАНСТВЕННЫЕ КАРКАСЫ КП-14 25, КП-14.30, КП-14 35, КП-14.40, КП-59 25, КП-59 30

СТАДИЯ	ЛИСТ	ЛИСТОВ
Р	1	2

ЦНИИЭП торгово-бытовых зданий и туристических комплексов

24769 41

ЗАВОД КБИ

https://zavodjbi.com/

Инв.№ подл. | Подпись и дата | Взам.инв.№ | Инв.№ дубл. | Подпись и дата

Марка пространственного каркаса	Поз.	Марка арматурного изделия	Кол.	Масса, кг		Обозначение документа
				1 шт	Всего	
КП-14.35	1	ф5ВрI L= 1160	32	0.16	5.16	Б.Ч.
	2,3	КР-7.35	2	3.90	7.80	1-8-К9
	4,5	КР-9.35	2	9.56	19.12	1-9-К11
		Итого: 32.08				
КП-14.40	1	ф5ВрI L= 1160	32	0.16	5.16	Б.Ч.
	2,3	КР 7.40	2	4.01	8.02	1-8-К9
	4,5	КР-9.40	2	9.67	19.34	1-8-К11
		Итого: 32.52				
КП-59.25	1	ф5ВрI L= 1160	32	0.16	5.16	Б.Ч.
	2..5	КР-9.25	4	9.33	37.32	1-8-К11
		Итого: 42.48				
КП-59.30	1	ф5ВрI L= 1160	32	0.16	5.16	Б.Ч.
	2..4	КР-8.30	3	6.26	18.78	1-8-К11
	5	КР-9.30	1	9.44	9.44	1-8-К10
		Итого: 33.38				

https://zavodjbi.com/

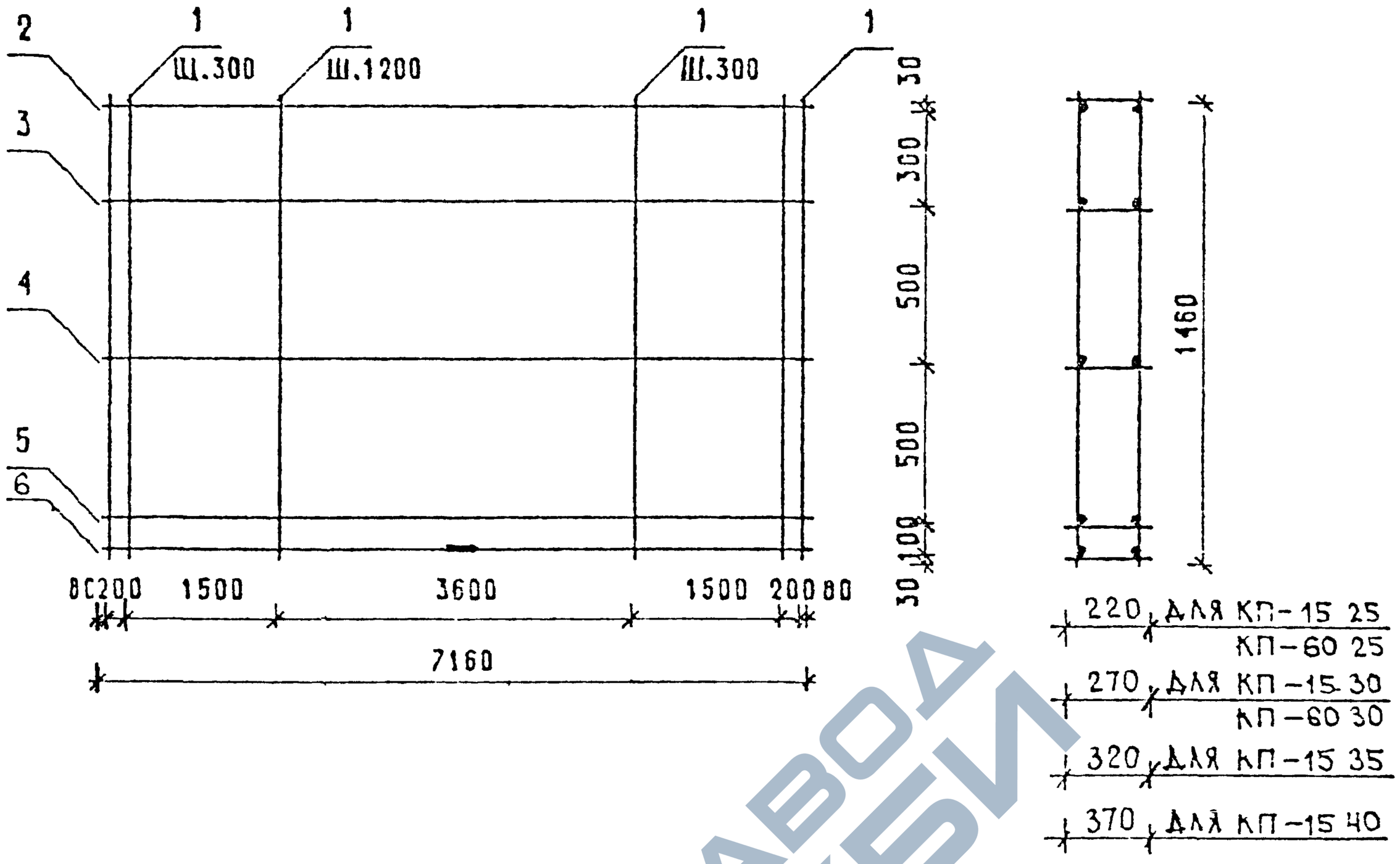

МАРКА ПРОСТРАНСТВЕННОГО КАРКАСА	ПОЗ.	МАРКА АРМАТУРНОГО ИЗДЕЛИЯ	КОЛ.	МАССА, КГ 1 ШТ	МАССА, КГ ВСЕГО	ОБОЗНАЧЕНИЕ ДОКУМЕНТА
КП-15.25	1	Ф5ВР I L= 1460	32	0.20	6.49	Б.Ч.
	2.4	КР-8.25	3	6 15	18 45	1-8-К10
	5, 6	КР-9.25	2	9.33	18 86	1-8-К11
		ИТОГО: 43 60				
КП-15.30	1	Ф5ВР I L= 1460	32	0.20	6.49	Б.Ч.
	2, 4	КР-8.30	3	6.26	18.78	1-8-К10
	5,6	КР-9.30	2	9.44	18.88	1-8-К11
		ИТОГО: 44.15				

АРМАТУРА КЛАССА ВР-I ПО ГОСТ 6727-80

ПРОДОЛЖЕНИЕ СПЕЦИФИКАЦИЯ СМ ЛИСТ 2

НАЧ ОТД	[illegible]	
[illegible]	[illegible]	
[illegible]	[illegible]	
ГЛ СПЕЦ	ШАНДУРОВА	
ГЛ СПЕЦ	КОЧИН	
ПРОВЕР	КАДЕ[illegible]НА	
РАЗРАБ	[illegible]СКОРЕВА	

1030 1-1/88 1-7-К15

ПРОСТРАНСТВЕННЫЕ КАРКАСЫ
КП-15 25, КП-15 30
КП-15 35, КП-15 40
КП-60 25, КП-60,30

СТАДИЯ	ЛИСТ	ЛИСТОВ
Р	1	2

ЦНИИЭП Торгово-бытовых зданий и туристских комплексов

ЗАВОД ЖБИ

https://zavodjbi.com/

МАРКА ПРОСТРАНСТВЕННОГО КАРКАСА	ПОЗ	МАРКА АРМАТУРНОГО ИЗДЕЛИЯ	КОЛ.	МАССА, КГ		ОБОЗНАЧЕНИЕ ДОКУМЕНТА
				1 ШТ	ВСЕГО	
КП-15.35	1	Ф5ВР I L= 1460	32	0.20	6.49	Б.Ч.
	2 4	КР-7 35	3	3.90	11.70	1-8-К9
	5,6	КР-9 35	2	9.56	19.12	1-8-К11
	ИТОГО. 37.31					
КП-15.40	1	Ф5ВР I L= 1460	32	0.20	6.49	Б.Ч.
	2 4	КР-7.40	3	4.01	12 03	1-8-К9
	5,6	КР-9.40	2	9.67	19.34	1-8-К11
	ИТОГО: 37 86					
КП-60.25	1	Ф5ВР I L= 1460	32	0.20	6.49	Б.Ч.
	2	КР-8.25	1	6.15	6.15	1-8-К10
	3 6	КР-9.25	4	9 33	37.32	1-8-К11
	ИТОГО: 49.96					
КП-60 30	1	Ф5ВР I L= 1460	32	0.20	6.49	Б.Ч.
	2..5	КР-8.30	4	6.26	25.04	1-8-К10
	6	КР-9.30	1	9.44	9.44	1-8-К11
	ИТОГО: 40.97					

24769 44

https://zavodjbi.com/

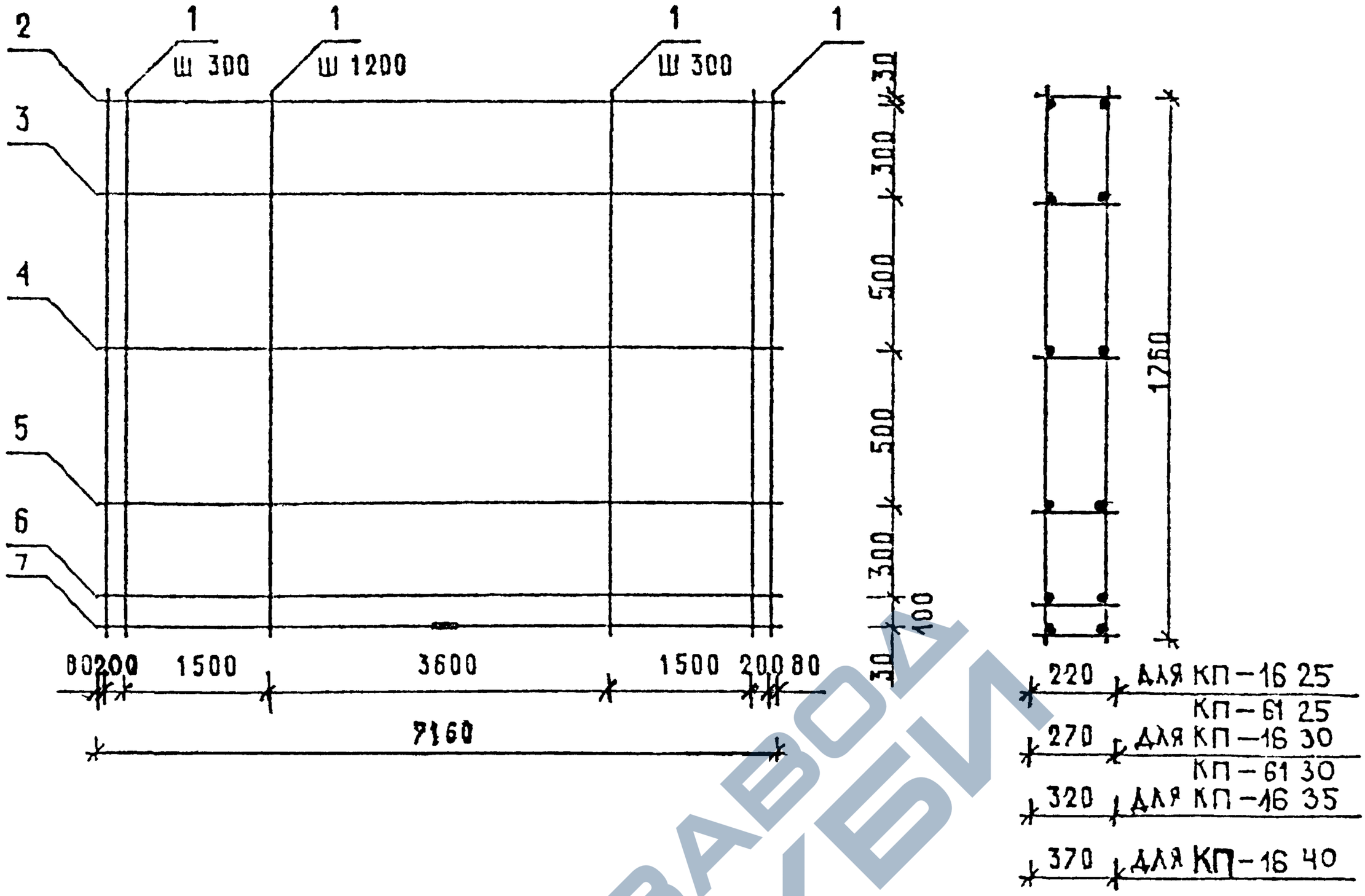

МАРКА ПРОСТРАНСТВЕННОГО КАРКАСА	ПОЗ	МАРКА АРМАТУРНОГО ИЗДЕЛИЯ	КОЛ	МАССА, КГ 1 ШТ	МАССА, КГ ВСЕГО	ОБОЗНАЧЕНИЕ ДОКУМЕНТА
КП-16.25	1	Ф5ВР I L= 1760	32	0,24	7,83	Б Ч
	2 5	КР-8.25	4	6,15	24,60	1-8 — К10
	6 7	КР-10.25	2	13,21	26,42	1-8 — К12
		ИТОГО: 58 85				
КП-16 30	1	Ф5ВР I L= 1760	32	0 24	7,83	Б.Ч
	2 5	КР-8.30	4	6,26	25,04	1-8 — К10
	6,7	КР-9 30	2	9,44	18,88	1-8 — К11
		ИТОГО: 51,75				

1 ПРОДОЛЖЕНИЕ СПЕЦИФИКАЦИИ СМ ЛИСТ 2
2 АРМАТУРА КЛАССА ВР-I ПО ГОСТ 6727-80

НАЧ.ОТД	ВОЛОНСКАЯ		
НАЧ.ОТД	ЛЕОНТЬЕВА		
[illegible]	ШАЦ		
[illegible]	ШАНАИРОВА		
[illegible]	[illegible]		
[illegible]	[illegible]		
[illegible]	АЛЕКСЕЕВА		

1030 1-1/88. 1-7-К 16

ПРОСТРАНСТВЕННЫЕ КАРКАСЫ КП-16 25, КП-16 30, КП-16 35, КП-16 40 КП-61,25, КП-61 30

СТАДИЯ	ЛИСТ	ЛИСТОВ
Р	1	2

ЦНИИЭП

ЗАВОД ЖБИ

https://zavodjbi.com/

МАРКА ПРОСТРАНСТВЕННОГО КАРКАСА	ПОЗ.	МАРКА АРМАТУРНОГО ИЗДЕЛИЯ	КОЛ.	МАССА, КГ		ОБОЗНАЧЕНИЕ ДОКУМЕНТА
				1 ШТ.	ВСЕГО	
КП-16.35	1	Ф5ВРI L= 1760	32	0.24	7.83	Б.Ч.
	2..5	КР-7.35	4	3.90	15.60	1-8-К9
	6,7	КР-9.35	2	9.56	19.12	1-8-К11
	ИТОГО: 42.55					
КП 16.40	1	Ф5ВРI L= 1760	32	0.24	7.83	Б.Ч.
	2..5	КР-7.40	4	4.01	16.04	1-8-К9
	6,7	КР-9.40	2	9.67	19.34	1-8-К11
	ИТОГО: 43.21					
КП-61.25	1	Ф5ВРI L= 1760	32	0.24	7.83	Б.Ч.
	2,3	КР-8.25	2	6.15	12.30	1-8-К10
	4..7	КР-9.25	4	9.33	37.32	1-8-К11
	ИТОГО: 57.45					
КП-61.30	1	Ф5ВРI L= 1760	32	0.24	7.83	Б.Ч.
	2..6	КР-8.30	5	6.26	31.30	1-8-К10
	7	КР-9.30	1	9.44	9.44	1-8-К11
	ИТОГО: 48.57					

ВЗАМ.ИНВ. | ПОДПИСЬ И ДАТА | ИНВ. ПОДЛ

https://zavodjbi.com/

https://zavodjbi.com/

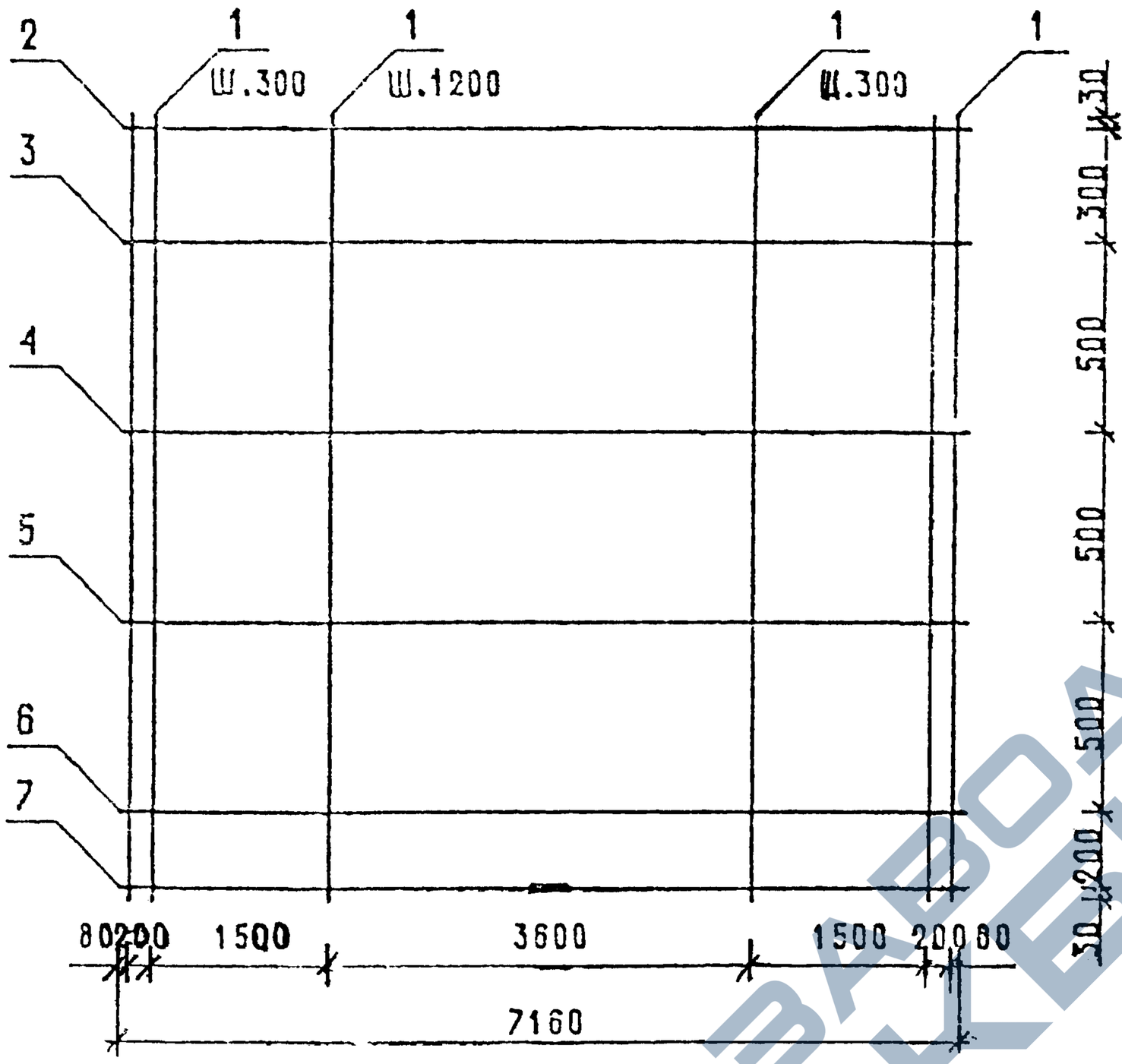

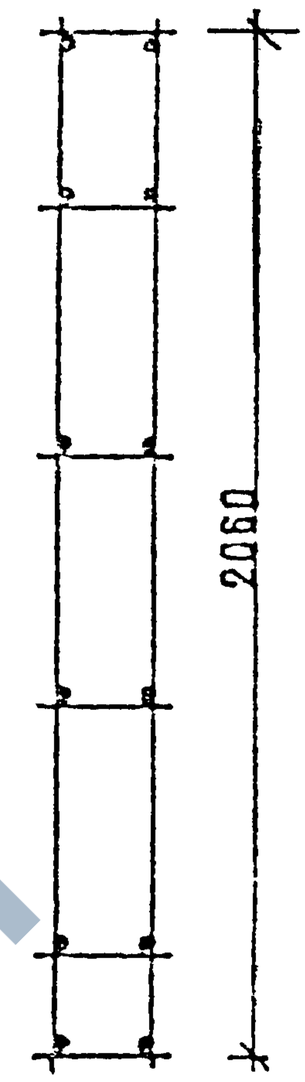

220	для КП-17.25
270	для КП-17.30
320	для КП-17.35
370	для КП-17.40

МАРКА ПРОСТРАНСТВЕННОГО КАРКАСА	ПОЗ.	МАРКА АРМАТУРНОГО ИЗДЕЛИЯ	КОЛ.	МАССА, КГ		ОБОЗНАЧЕНИЕ ДОКУМЕНТА
				1 ШТ.	ВСЕГО	
КП-17.25	1	ф5ВР I L= 2060	32	0.29	9.16	Б Ч
	2..5	КР-8.25	4	6.15	24.60	1-8 — К10
	6,7	КР-10.25	2	13.21	26.42	1-8 — К12
	ИТОГО: 60.18					

ПРОДОЛЖЕНИЕ СПЕЦИФИКАЦИИ СМ. ЛИСТ 2

АРМАТУРА КЛАССА ВР-I ПО ГОСТ 6727-80

НАЧ.ОТД.	[illegible]		1.030.1-1/88. 1-7-К17
НАБЛЮД.	[illegible]ЕВА		
ГИП	[illegible]		ПРОСТРАНСТВЕННЫЕ КАРКАСЫ КП-17.25, КП-17.30, КП-17.35, КП-17.40
РУКОВ.	[illegible]ЕВА		
ГИП ЭЦ	[illegible]ОВ		
РОБЕР	[illegible]ОВА		
РАСЧЕТ	[illegible]ЕЕВА		

СТАДИЯ	ЛИСТ	ЛИСТОВ
Р	1	2

ЦНИИЭП

https://zavodjbi.com/

https://zavodjbi.com/

МАРКА ПРОСТРАНСТВЕННОГО КАРКАСА	ПОЗ.	МАРКА АРМАТУРНОГО ИЗДЕЛИЯ	КОЛ.	МАССА, КГ		ОБОЗНАЧЕНИЕ ДОКУМЕНТА
				1 ШТ.	ВСЕГО	
КП-17.30	1	Ф5ВР I L= 2060	32	0.29	9.16	Б.Ч.
	2...5	КР-8.30	4	8.28	25.04	1-8 — К.10
	6,7	КР-9.30	2	9.44	18,88	1-8 — К11
		ИТОГО: 53.08				
КП-17.35	1	Ф5ВР I L=2060	32	0.29	9.16	Б.Ч
	2...4	КР-7.35	3	3.90	11.70	1-8 — К9
	5...7	КР-9.35	3	9.56	28.68	1-8 — К11
		ИТОГО: 49.54				
КП-17.40	1	Ф5ВР I L= 2060	32	0.29	9.16	Б.Ч
	2...5	КР-8.40	4	6.49	25.96	1-8 — К10
	6,7	КР-9.40	2	9.67	19.94	1-8 — К11
		ИТОГО: 54.46				

https://zavodjbi.com/

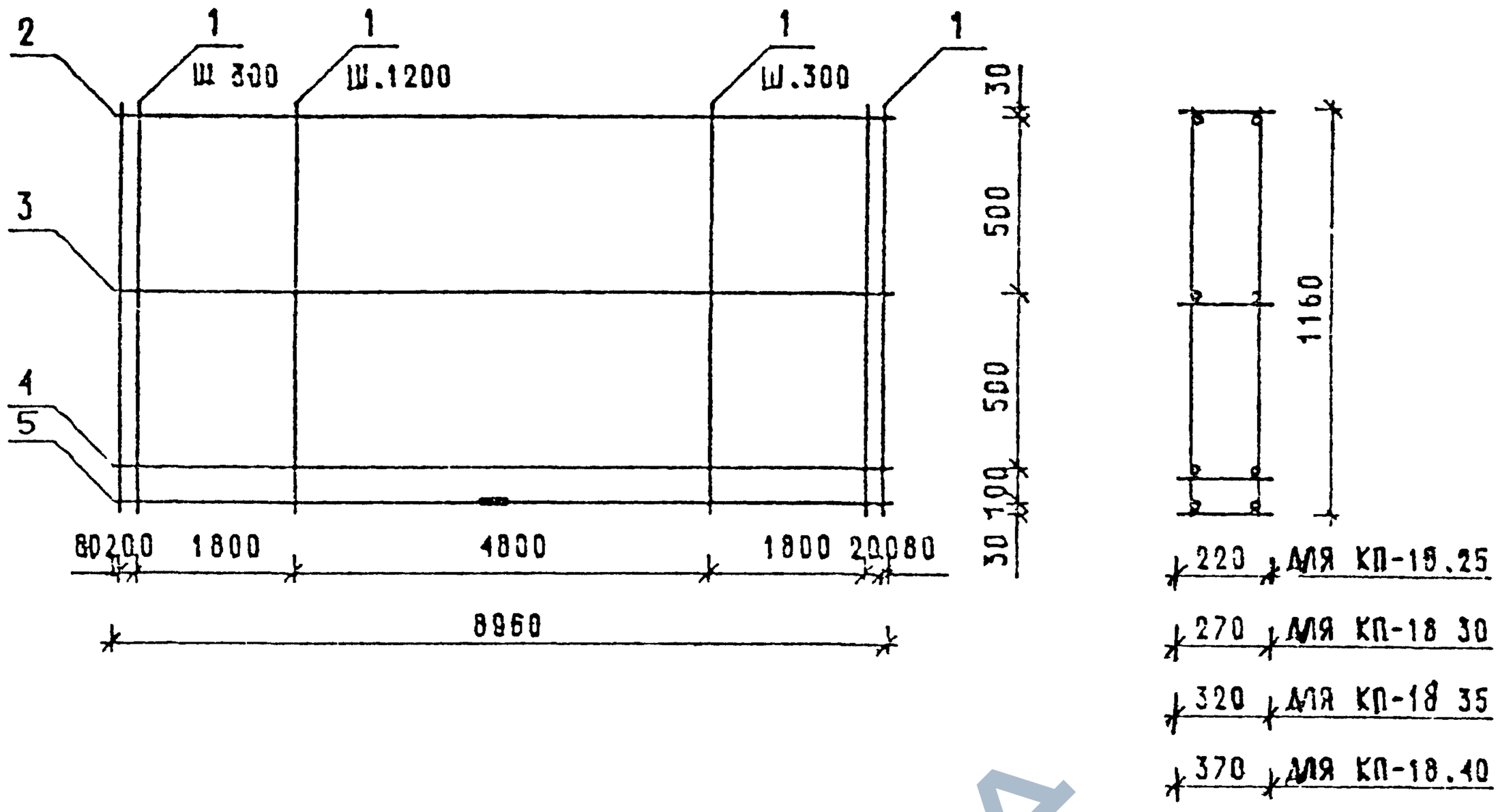

МАРКА ПРОСТРАНСТВЕННОГО КАРКАСА	ПОЗ	МАРКА АРМАТУРНОГО ИЗДЕЛИЯ	КОЛ.	МАССА, КГ 1 ШТ.	МАССА, КГ ВСЕГО	ОБОЗНАЧЕНИЕ ДОКУМЕНТА
КП-18.25	1	Ф5ВРI L= 1160	38	0.16	6.12	Б Ч
	2...5	КР-11.25	4	22 25	89 00	1-8-К13
		ИТОГО: 95,02				
КП-18.30	1	Ф5ВРI L= 1160	38	0.16	6.12	Б Ч
	2,3	КР-12.30	2	11.81	23.62	1-8-К14
	4,5	КР-11.30	2	22 39	44 78	1-8-К13
		ИТОГО: 74,52				

ПРОДОЛЖЕНИЕ СПЕЦИФИКАЦИИ СМ ЛИСТ 2

АРМАТУРА КЛАССА ВР-I ПО ГОСТ 6727-80

НАЧ.ОТД	ВОЛЫНСКИЙ		
Н.КОНТР	ЕВНТЬЕВА		
Г.И.П.	ШАЦ		
Г.СПЕЦ	ШАНАУРОВА		
Г.СПЕЦ	КОЧИН		
ПРОВЕР	КАДЕРКИНА		
РАЗРАБ	А ЕКСЕЕВА		

1.030 1-1/88 1-7-К18

ПРОСТРАНСТВЕННЫЕ КАРКАСЫ КП-18.25, КП-18 30, КП-18.35, КП-18 40

СТАДИЯ	ЛИСТ	ЛИСТОВ
Р	1	2

ЦНИИЭП

ЗАВОД ЖБИ

https://zavodjbi.com/

МАРКА ПРОСТРАНСТВЕННОГО КАРКАСА	ПОЗ.	МАРКА АРМАТУРНОГО ИЗДЕЛИЯ	КОЛ.	МАССА, КГ		ОБОЗНАЧЕНИЕ ДОКУМЕНТА
				1 ШТ.	ВСЕГО	
КП-18.35	1	ф5ВР I L= 1160	38	0,16	6,12	Б Ч
	2,3	КР-12.35	2	11,95	23,90	1-8 — К14
	4,5	КР-11.35	2	22,53	45,06	1-8 — К13
		ИТОГО: 75,08				
КП-18.40	1	ф5ВР I L= 1160	38	0,16	6,12	Б Ч
	2,3	КР-12.40	2	12,09	24,18	1-8 — К14
	4,5	КР-11.40	2	22,67	45,34	1-8 — К13
		ИТОГО: 75,64				

https://zavodjbi.com/

https://zavodjbi.com/

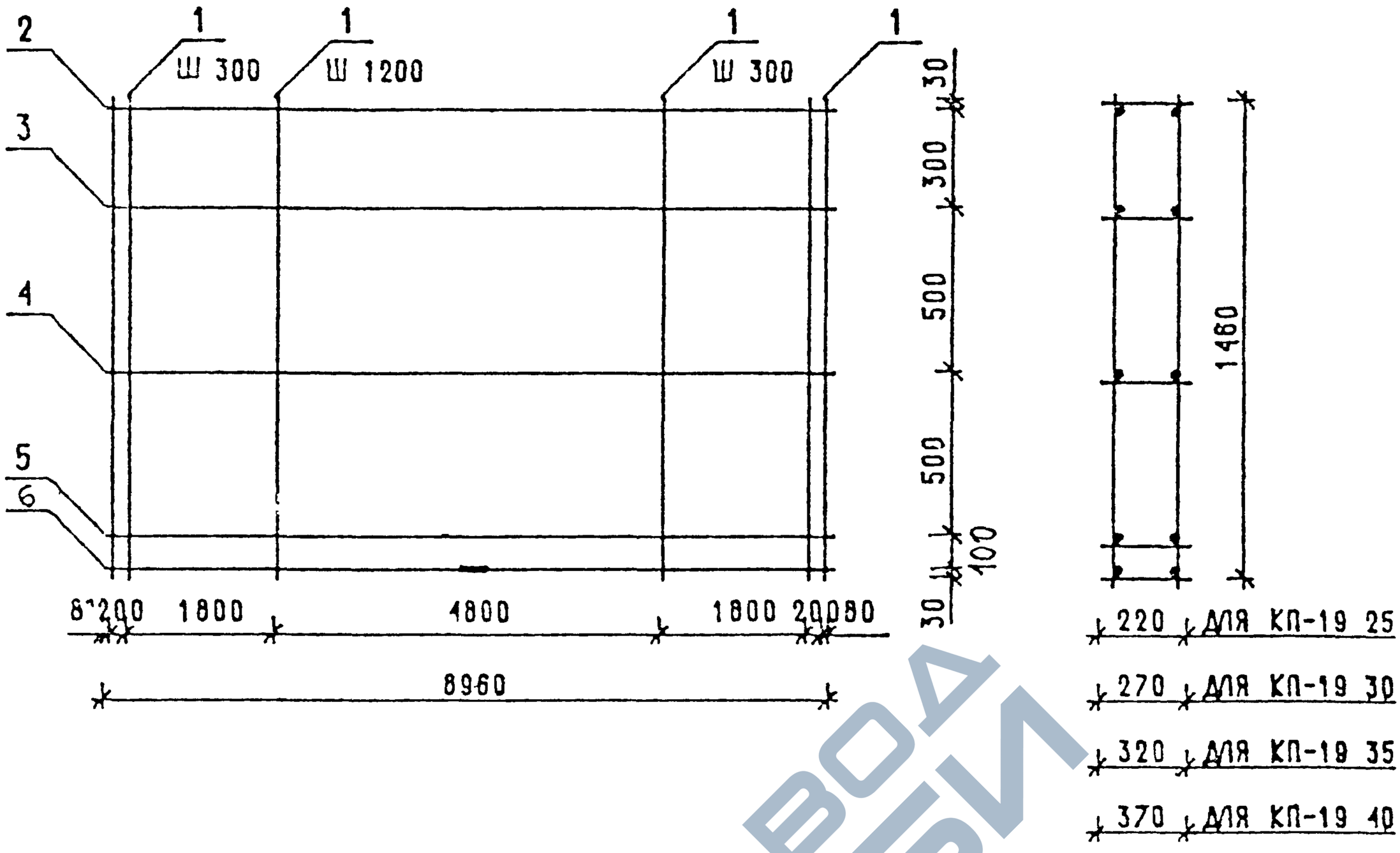

МАРКА ПРОСТРАНСТВЕННОГО КАРКАСА	ПОЗ	МАРКА АРМАТУРНОГО ИЗДЕЛИЯ	КОЛ	МАССА, КГ 1 ШТ	МАССА, КГ ВСЕГО	ОБОЗНАЧЕНИЕ ДОКУМЕНТА
КП-19.25	1	Ф5ВР I L= 1460	38	0,20	7,71	Б Ч
	2 3	КР-13 25	2	16,53	33,06	1-8 — К15
	4 6	КР-11.25	3	22,05	66,75	1-8 — К13
		ИТОГО: 107,52				
КП-19 30	1	Ф5ВР I L= 1460	38	0,20	7,71	Б Ч
	2,3	КР-12 30	2	11,81	23 62	1-8 — К14
	4 6	КР-13.30	3	16.67	50 01	1-8 — К15
		ИТОГО: 81,34				

АРМАТУРА КЛАССА ВР-I ПО ГОСТ 6727-80

ПРОДОЛЖЕНИЕ СПЕЦИФИКАЦИИ СМ ЛИСТ 2

НАЧ.ОТД	ВОЛЫНСКИЙ		
Ч.КОНТР	ЕСНТЬЕВА		
Г.И.П.	ШАЦ		
ГЛ.СПЕЦ	ШАНАУРОВА		
ГЛ.СПЕЦ	КОЧИН		
ПРОВЕР	КАДЕЙКИНА		
РАЗРАБ	А.ЕКСЕЕВА		

1030 1-1788 1-7-К19

ПРОСТРАНСТВЕННЫЕ КАРКАСЫ

КП-19 25 КП-19 30

КП-19 35 КП-19 40

СТАДИЯ	ЛИСТ	ЛИСТОВ
Р	1	2

ЦНИИЭП ТОРГОВО-БЫТОВЫХ ЗДАНИЙ И ТУРИСТСКИХ КОМПЛЕКСОВ

ЗАВОД ЖБИ

https://zavodjbi.com/

https://zavodjbi.com/

МАРКА ПРОСТРАНСТВЕННОГО КАРКАСА	ПОЗ.	МАРКА АРМАТУРНОГО ИЗДЕЛИЯ	КОЛ.	МАССА, КГ		ОБОЗНАЧЕНИЕ ДОКУМЕНТА
				1 ШТ.	ВСЕГО	
КП-19.35	1	ф5ВР I L= 1460	38	0,20	7.71	Б Ч
	2.4	КР-12.35	3	11,95	35,85	1-8 — К14
	5,6	КР-13.35	2	16,81	33,62	1-8 — К15
	ИТОГО: 77,18					
КП-19.40	1	ф5ВР I L= 1460	38	0.20	7.71	Б Ч.
	2..4	КР-12.40	3	12 09	36.27	1-8 — К14
	5,6	КР-13.40	2	16.95	33.90	1-8 — К15
	ИТОГО: 77.88					

https://zavodjbi.com/

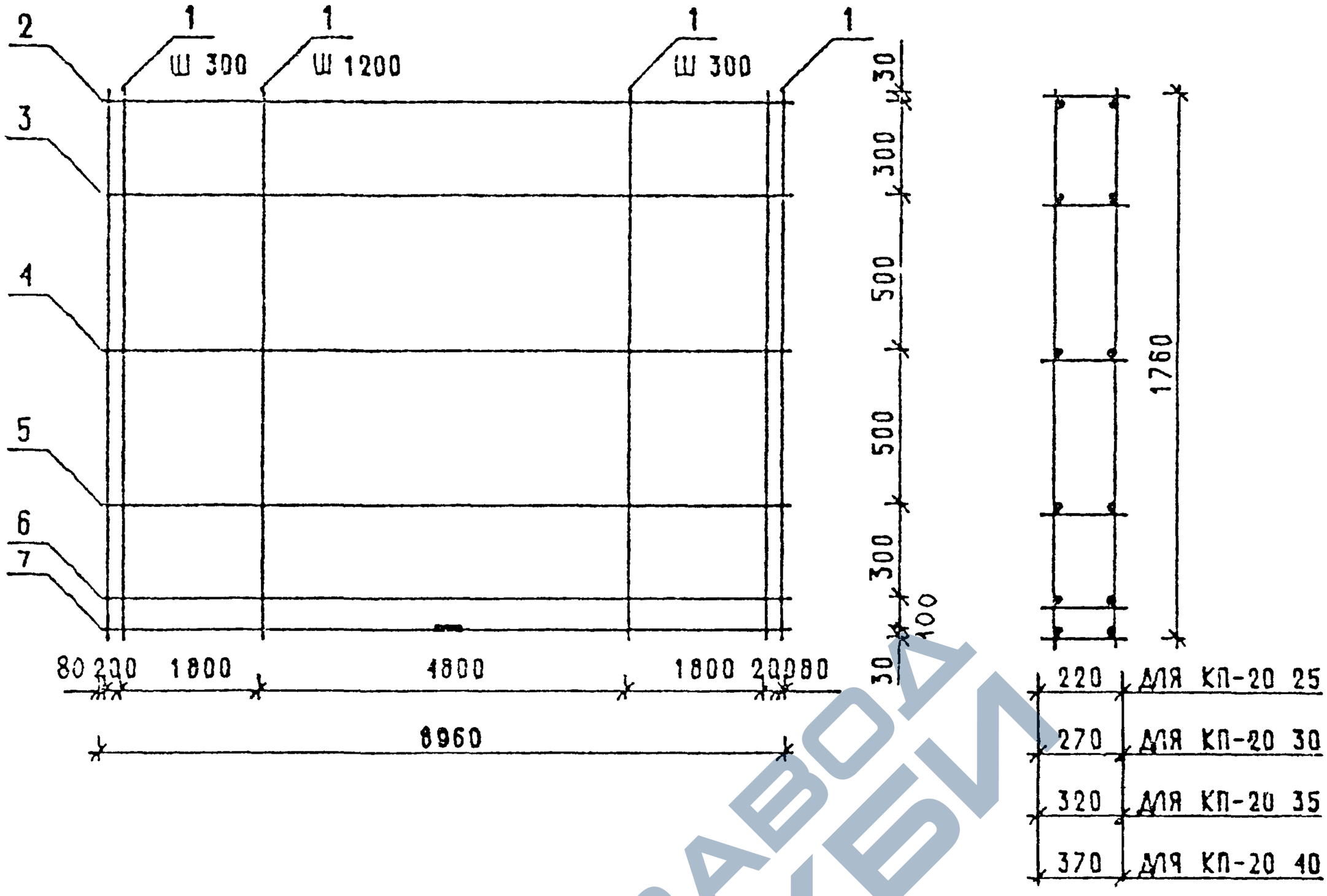

МАРКА ПРОСТРАНСТВЕННОГО КАРКАСА	ПОЗ	МАРКА АРМАТУРНОГО ИЗДЕЛИЯ	КОЛ	МАССА, КГ 1 ШТ	МАССА, КГ ВСЕГО	ОБОЗНАЧЕНИЕ ДОКУМЕНТА
КП-20.25	1	Ф5ВР I L= 1760	38	0,24	9,29	Б Ч
	2 4	КР-13 25	3	16,53	49,58	1-8 — К15
	5. 7	КР-11 25	3	22,25	66,75	1-8 — К13
		ИТОГО: 125,62				
КП-20.30	1	Ф5ВР I L= 1760	38	0.24	9,29	Б Ч
	2 4	КР-12.30	3	11 81	35,43	1-8 — К14
	5 7	КР-13,30	3	16 67	50,01	1-8 — К15
		ИТОГО 94 73				

АРМАТУРА КЛАССА ВР-I ПО ГОСТ 6727-80

ПРОДОЛЖЕНИЕ СПЕЦИФИКАЦИИ СМ ЛИСТ 2

НАЧ ОТД	ВОЛЫНСКИЙ		
РУКОВ	БОНТЬЕВА		
ГИП	ШАЦ		
СТ.ИНЖ	ШАНАУРОВА		
СТ.ИНЖ	КОЧИ		
ГЕОБЕР	КАДЕРКИНА		
РАЗРАБ	АЛЕКСЕЕВА		

1.030 1-1/88 1-7-К 20

ПРОСТРАНСТВЕННЫЕ КАРКАСЫ КП-20 25 КП-20 30, КП-20 35, КП-20 40

СТАДИЯ	ЛИСТ	ЛИСТОВ
Р	1	2

ЦНИИЭП

ЗАВОД ЖБИ

https://zavodjbi.com/

МАРКА ПРОСТРАНСТВЕННОГО КАРКАСА	ПОЗ.	МАРКА АРМАТУРНОГО ИЗДЕЛИЯ	КОЛ.	МАССА, КГ		ОБОЗНАЧЕНИЕ ДОКУМЕНТА
				1 ШТ.	ВСЕГО	
КП-20.35	1	ф5ВРI L- 1760	38	0,24	9,29	Б.Ч.
	2...5	КР-12.35	4	11,95	47,80	1 – 8 — К 14
	6...7	КР-13.35	2	16,81	33,62	1 – 8 — К15
	ИТОГО: 80.71					
КП 20.40	1	ф5ВРI L= 1760	38	0,24	9,29	Б.Ч.
	2...5	КР-12.40	4	12,09	48,36	1 – 8 — К 14
	6,7	КР-13.40	2	16,95	33.90	1 – 8 — К15
	ИТОГО: 91,55					

1.030.1-1/88. 1-7-k 20

ЛИСТ 2

https://zavodjbi.com/

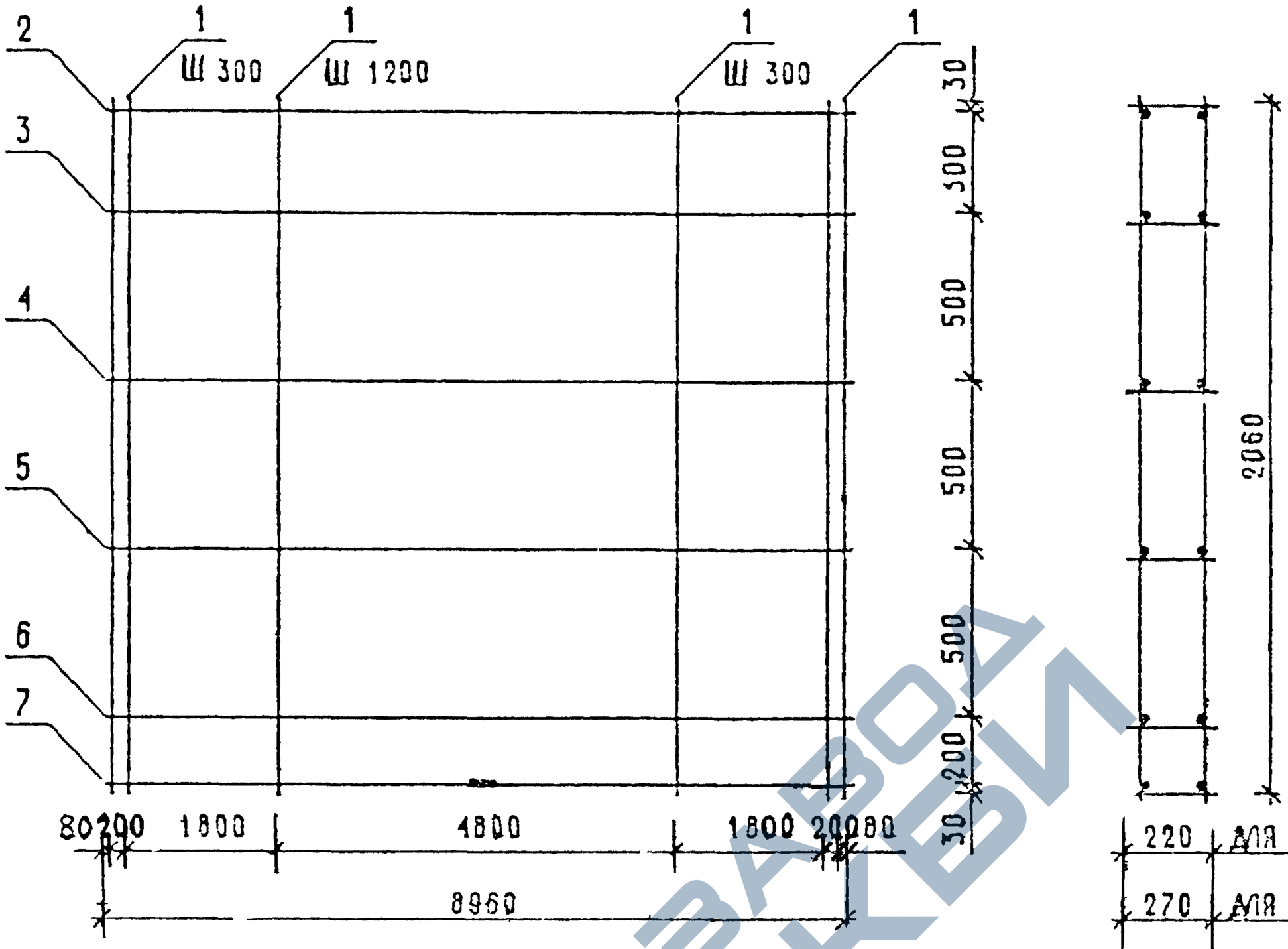

МАРКА ПРОСТРАНСТВЕННОГО КАРКАСА	ПОЗ	МАРКА АРМАТУРНОГО ИЗДЕЛИЯ	КОЛ	МАССА, КГ		ОБОЗНАЧЕНИЕ ДОКУМЕНТА
				1 ШТ	ВСЕГО	
КП-21 25	1	Ф5ВРI L= 2060	38	0.29	10 88	Б Ч
	2 3	КР-13 25	2	16 53	33 06	1-8 — К 15
	4 7	КР-11.25	4	22 25	88 00	1-8 — К 13
	ИТОГО 132 94					

ПРОДОЛЖЕНИЕ СПЕЦИФИКАЦИИ СМ ЛИСТ 2

АРМАТУРА КЛАССА ВР-I ПО ГОСТ 6727-80

НАЧ ОТД	ВОЛЫНСКИЙ		
Н КОНТР	ТЕОНТЬЕВА		
Г И П	ШАЦ		
ГЛ СПЕЦ	ШАНАУРОВА		
ГЛ СПЕЦ	КОЧИН		
ПРОВЕР	КАДЕЙКИНА		
РАЗРАБ	АЛЕКСЕЕВА		

1030 1-1/88 1-7-К 21

ПРОСТРАНСТВЕННЫЕ КАРКАСЫ

КП-21.25, КП-21.30

КП-21.35, КП-21 40

СТАДИЯ	ЛИСТ	ЛИСТОВ
Р	1	2

ЦНИИЭП ТОРГОВО-БЫТОВЫХ ЗДАНИЙ И ТУРИСТСКИХ КОМПЛЕКСОВ

ВИНОКУР БУРЛАКОВ | ВЕДЯЩ ВЕДЯЩ | ГЛП СП | САПР ТБЗТК | ВЗАМ ИНВ | ПОДПИСЬ И ДАТА | ИНВ ПОДЛ

https://zavodjbi.com/

МАРКА ПРОСТРАНСТВЕННОГО КАРКАСА	ПОЗ.	МАРКА АРМАТУРНОГО ИЗДЕЛИЯ	КОЛ.	МАССА, КГ		ОБОЗНАЧЕНИЕ ДОКУМЕНТА
				1 ШТ.	ВСЕГО	
КП-21.30	1	Ф5ВРI L= 2060	38	0.29	10.88	Б.Ч.
	2,3	КР-12.30	2	11.81	23.62	1-8 —К14
	4...7	КР-13.30	4	16.67	88.88	1-8 —К15
	ИТОГО: 101.18					
КП-21.35	1	Ф5ВРI L= 2060	38	0.29	10.88	Б Ч.
	2...4	КР-12.35	3	11.95	33.85	1—8—К14
	5...7	КР-13.35	3	16.81	50,43	1— 8—К15
	ИТОГО: 97.16					
КП-21.40	1	Ф5ВРI L= 2060	38	0.29	10.88	Б Ч
	2...4	КР-12.40	3	12.09	36.27	1— 8—К14
	5...7	КР-13.40	3	16.95	50.85	1— 8—К15
	ИТОГО: 98.00					

24769 56

https://zavodjbi.com/

https://zavodjbi.com/

КП - 22 ... Т

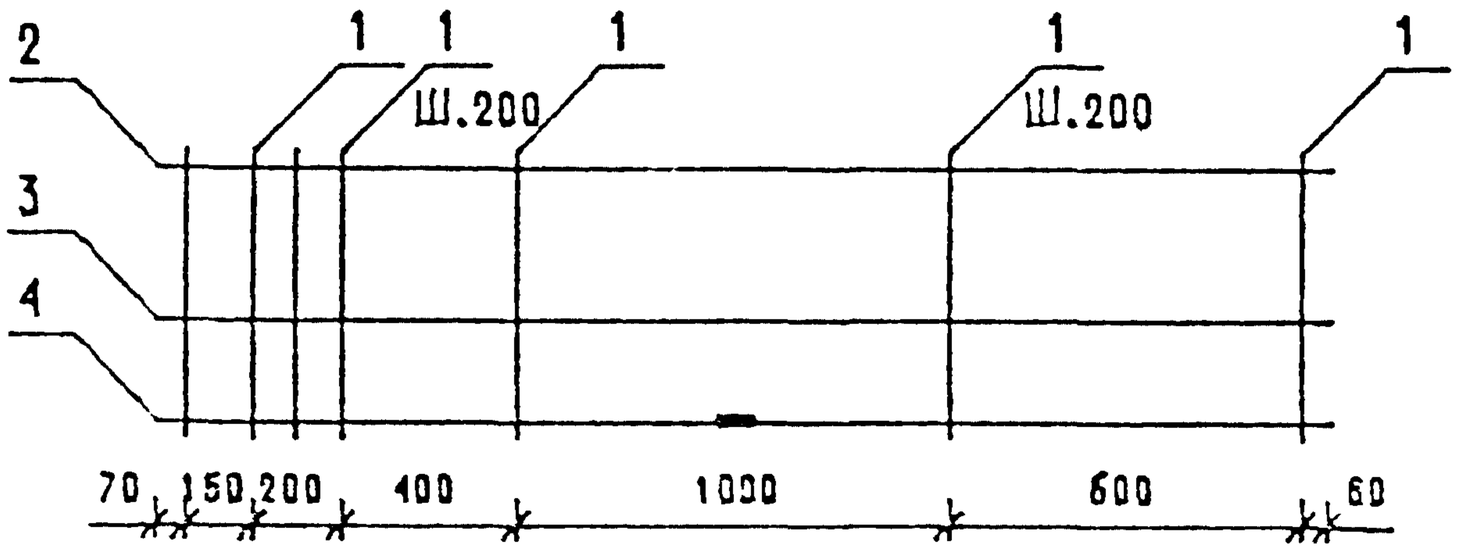

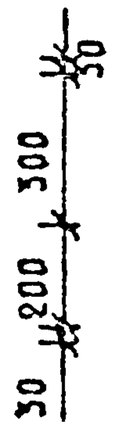

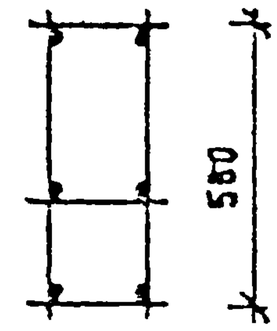

220 ДЛЯ КП-22.25Т

270 ДЛЯ КП-22.30Т

320 ДЛЯ КП-22.35Т

370 ДЛЯ КП-22.40Т

ДЛЯ КП-22.30Т	100
ДЛЯ КП-22.25Т	150

ТОЛЬКО ДЛЯ КП-22 25Т, КП-22.30Т

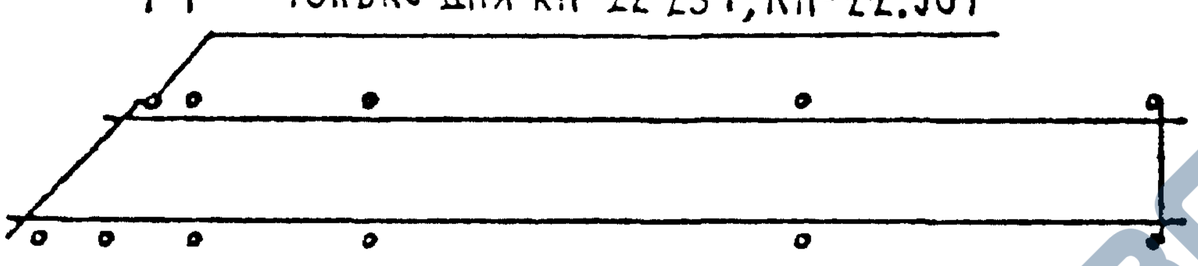

КП-22...Н - ЗЕРКАЛЬНОЕ ОТРАЖЕНИЕ

ОСТАЛЬНОЕ СМ КП-22...Т

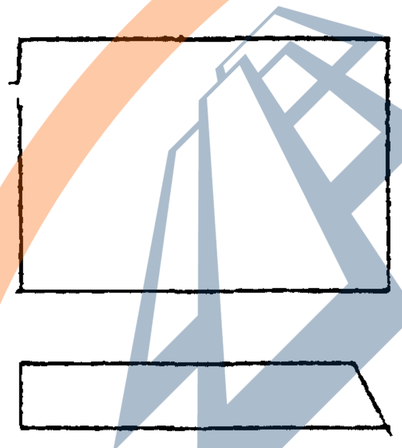

АРМАТУРА КЛАССА ВР-I ПО ГОСТ 6727-80

СПЕЦИФИКАЦИЮ СМ. ЛИСТ 2, 3

НАЧ ОТД	ВОЛЫНСКИЙ		
Н.КОНТР	ЛЕОНТЬЕВА		
Г И П	ШАЩ		
ГЛ.СПЕЦ	ШАНАУРОВА		
ГЛ.СПЕЦ	КОЧИН		
ПРОВЕР.	КАДЕЯКИНА		
РАЗРАБ	АЛЕКСЕЕВА		

1.030.1-1/88. 1-7-К 22

ПРОСТРАНСТВЕННЫЕ КАРКАСЫ

КП-22.25Т, КП-22.30Т, КП-22.35Т, КП-22 40Т, КП-22.25Н, КП-22.30Н, КП-22.35Н, КП-22.40Н

СТАДИЯ	ЛИСТ	ЛИСТОВ
Р	1	3

ЦНИИЭП ЭКСПЕРИМЕНТАЛЬНЫХ ЗДАНИЙ И ТУРИСТСКИХ КОМПЛЕКСОВ

ВЗАМ.ИНВ

ПОДПИСЬ И ДАТА

ИНВ.№ ПОДЛ.

https://zavodjbi.com/

https://zavodjbi.com/

МАРКА ПРОСТРАНСТВЕННОГО КАРКАСА	ПОЗ.	МАРКА АРМАТУРНОГО ИЗДЕЛИЯ	КОЛ.	МАССА, КГ		ОБОЗНАЧЕНИЕ ДОКУМЕНТА
				1 ШТ	ВСЕГО	
КП-22.25Т	1	ф5ВР I L= 560	19	0.08	1.48	Б Ч
	2	КР-14.25Н	1	1.36	1.36	1-8 — К17
	3,4	КР-14.25Т	2	1.36	2.71	1-8 — К16
	ИТОГО: 5,55					
КП-22.30Т	1	ф5ВР I L= 560	19	0.08	1.48	Б.Ч.
	2	КР-14.30Н	1	1.39	1.39	1-8 — К17
	3,4	КР-14.30Т	2	1.39	2.78	1-8 — К16
	ИТОГО: 5.65					
КП-22.35Т	1	ф5ВР I L= 560	18	0.08	1.40	Б Ч
	2	КР-14.35Н	1	1.43	1.43	1-8 — К17
	3.4	КР-14.35Т	2	1.43	2.86	1-8 — К16
	ИТОГО: 5.69					
КП-22.40Т	1	ф5ВР I L= 560	18	0.08	1.40	Б Ч
	2	КР-14.40Н	1	1.46	1.46	1-8 — К17
	3,4	КР-14.40Т	2	1.46	2.93	1-8 — К16
	ИТОГО: 5.79					

ПОДПИСЬ И ДАТА

ИНВ. ПОДЛ.

https://zavodjbi.com/

МАРКА ПРОСТРАНСТВЕННОГО КАРКАСА	ПОЗ.	МАРКА АРМАТУРНОГО ИЗДЕЛИЯ	КОЛ.	МАССА, КГ		ОБОЗНАЧЕНИЕ ДОКУМЕНТА
				1 ШТ	ВСЕГО	
КП-22.25Н	1	Ф5ВР I L= 560	19	0,08	1,48	Б Ч
	2	КР-14.25Т	1	1,36	1,36	1 – 8 — К16
	3,4	КР-14.25Н	2	1,36	2,71	1 – 8 — К17
		ИТОГО: 5,55				
КП-22.30Н	1	Ф5ВР I L= 560	19	0.08	1.48	Б Ч
	2	КР-14.30Т	1	1.39	1.39	1 – 8 — К16
	3,4	КР-14.30Н	2	1.39	2.78	1 – 8 — К17
		ИТОГО: 5,65				
КП-22 35Н	1	Ф5ВР I L= 560	18	0.08	1.40	Б Ч
	2	КР-14.35Т	1	1.43	1.43	1 – 8 — К16
	3,4	КР-14.35Н	2	1.43	2.86	1 – 8 — К17
		ИТОГО: 5,69				
КП-22.40Н	1	Ф5ВР I L= 560	18	0.08	1.40	Б Ч
	2	КР-14.40Т	1	1.46	1.46	1 – 8 — К16
	3,4	КР-14.40Н	2	1.46	2.93	1 – 8 — К17
		ИТОГО: 5.79				

ЗАВОД ЖБИ

https://zavodjbi.com/

КП-23...Т

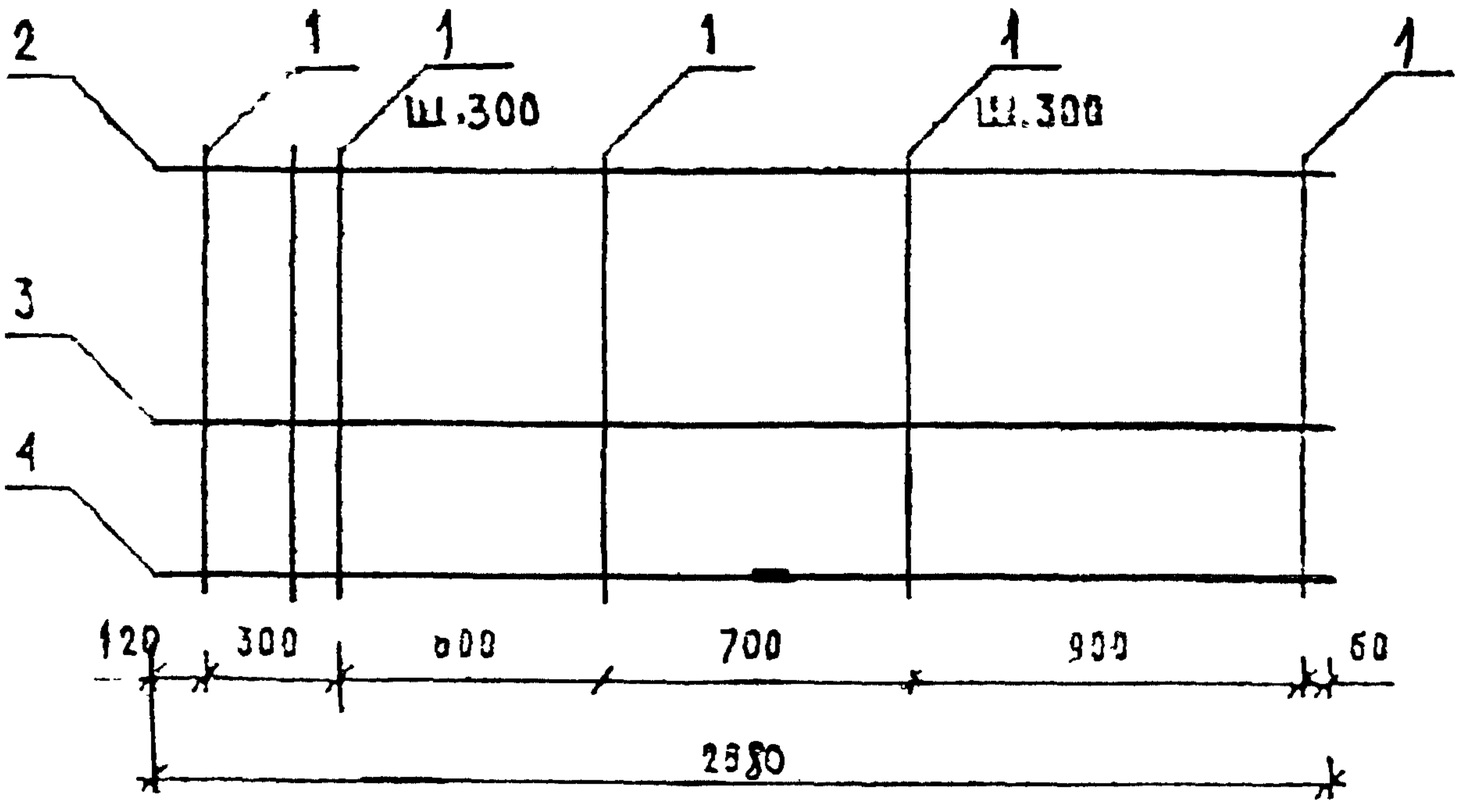

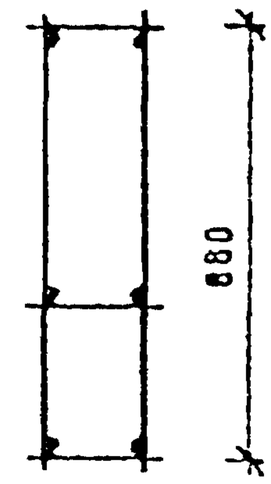

220 ДЛЯ КП-23.25Т

270 ДЛЯ КП-23.30Т

320 ДЛЯ КП-23.35Т

370 ДЛЯ КП-23.40Т

ДЛЯ КП-23 30Т | 100

ДЛЯ КП-23.25Т | 150

ТОЛЬКО ДЛЯ КП-23.25Т, КП-23.30Т

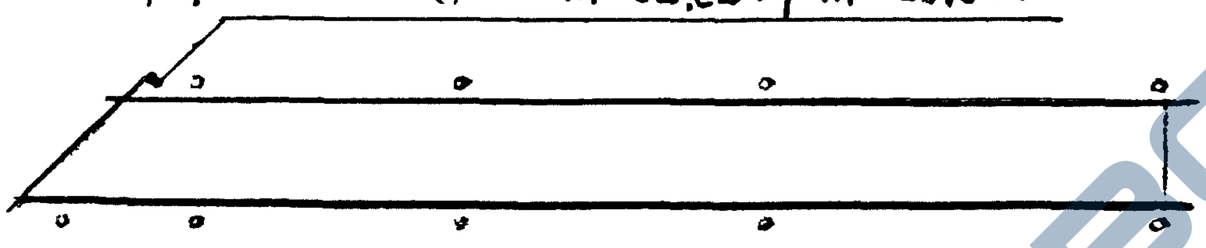

КП-23...Н - ЗЕРКАЛЬНОЕ ОТРАЖЕНИЕ
ОСТАЛЬНОЕ СМ КП-23...Т

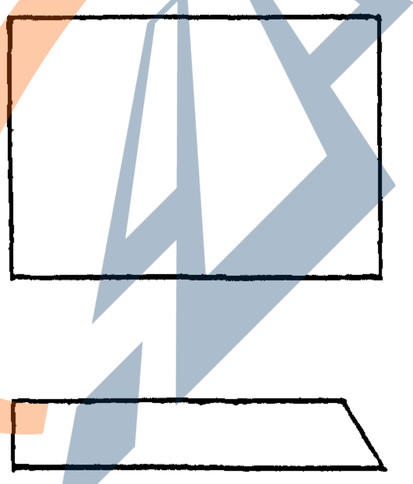

АРМАТУРА КЛАССА ВР-I ПО ГОСТ 6727-80

СПЕЦИФИКАЦИЮ СМ ЛИСТ 2,3

НАЧ ОТД.	ВОЛЬНСКИЙ		
Н.КОНТР	ЛЕОНТЬЕВА		
Г И П	ШАЦ		
ГЛ.СПЕЦ	ШАНАУРОВА		
ГЛ.СПЕЦ	КОЧИН		
ПРОВЕР	КАДЕЙКИНА		
РАЗРАБ	АЛЕКСЕЕВА		

1 030 1-1/88. 1-7-К 23

ПРОСТРАНСТВЕННЫЕ КАРКАСЫ

КП-23 25Т, КП-23 30Т, КП-23.35Т, КП-23.40Т, КП-23 25Н, КП-23.30Н, КП-23.35Н, КП-23.40Н

СТАДИЯ	ЛИСТ	ЛИСТОВ
Р	1	3

ЦНИИЭП ТОРГОВО-БЫТОВЫХ ЗДАНИЙ И ТУРИСТСКИХ КОМПЛЕКСОВ

ВЗАМ.ИНВ.№ | ПОДПИСЬ И ДАТА | ИНВ.№ ПОДЛ.

https://zavodjbi.com/

https://zavodjbi.com/

САПР | ТБЗТК | ТЛП | СП | ВЕД.ИНЖ | ВЕД.ИНЖ | ВИЧЮКУР | БУРЛАКОВА

МАРКА ПРОСТРАНСТВЕННОГО КАРКАСА	ПОЗ.	МАРКА АРМАТУРНОГО ИЗДЕЛИЯ	КОЛ.	МАССА, КГ		ОБОЗНАЧЕНИЕ ДОКУМЕНТА
				1 ШТ.	ВСЕГО	
КП-23.25Т	1	Ф5ВРI L= 860	16	0,12	1,91	Б Ч.
	2	КР-14.25Н	1	1,36	1,36	1 — 8 — К17
	3,4	КР-14.25Т	2	1,36	2,71	1 — 8 — К16
		ИТОГО: 5,98				
КП-23.30Т	1	Ф5ВРI L= 860	16	0,12	1,91	Б Ч
	2	КР-14.30Н	1	1,39	1,39	1 — 8 — К17
	3	КР-14.30Т	1	1,39	1,39	1 — 8 — К16
	4	КР-15.30Т	1	2,28	2,28	1 — 8 — К18
		ИТОГО: 6,98				
КП-23.35Т	1	Ф5ВРI L= 860	15	0.12	1.79	Б Ч
	2	КР-14.35Н	1	1.43	1.43	1 — 8 — К17
	3	КР-14.35Т	1	1.43	1.43	1 — 8 — К16
	4	КР-15.35Т	1	2.31	2.31	1 — 8 — К18
		ИТОГО: 6.96				
КП-23.40Т	1	Ф5ВРI L= 860	15	0.12	1.79	Б Ч
	2	КР-14.40Н	1	1.46	1.46	1 — 8 — К17
	3,4	КР-15.40Т	2	2.33	4,66	1 — 8 — К18
		ИТОГО: 7,91				

ВЗАМ.ИНВ.№ | ПОДПИСЬ И ДАТА | ИНВ.№ ПОДЛ.

МАРКА ПРОСТРАНСТВЕННОГО КАРКАСА	ПОЗ.	МАРКА АРМАТУРНОГО ИЗДЕЛИЯ	КОЛ.	МАССА, КГ		ОБОЗНАЧЕНИЕ ДОКУМЕНТА
				1 ШТ	ВСЕГО	
КП-23.25Н	1	Ф5ВРI L= 860	16	0,12	1,91	Б.Ч
	2	КР-14.25Т	1	1,36	1,36	1 – 8 – К15
	3,4	КР-14.25Н	2	1,36	2.71	1 – 8 – К17
	ИТОГО: 5.98					
КП 23.30Н	1	Ф5ВРI L= 860	16	0.12	1.91	Б Ч
	2	КР-14.30Т	1	1.39	1.39	1 – 8 – К16
	3	КР-14.30Н	1	1.39	1.39	1 – 8 – К17
	4	КР-15.30Н	1	2.28	2.28	1 – 8 – К19
	ИТОГО: 6.98					
КП-23.35Н	1	Ф5ВРI L= 860	15	0.12	1.79	Б Ч.
	2	КР-14.35Т	1	1.43	1.43	1 – 8 – К16
	3	КР-14.35Н	1	1.43	1.43	1 – 8 – К17
	4	КР-15.35Н	1	2.31	2.31	1 – 8 – К19
	ИТОГО: 6.96					
КП-23.40Н	1	Ф5ВРI L= 860	15	0.12	1.79	Б Ч
	2	КР-14.40Т	1	1.46	1.46	1 – 8 – К16
	3,4	КР-15.40Н	2	2.33	4.66	1 – 8 – К19
	ИТОГО: 7.91					

ЗАВОД ЖБИ

https://zavodjbi.com/

КП-24..Т

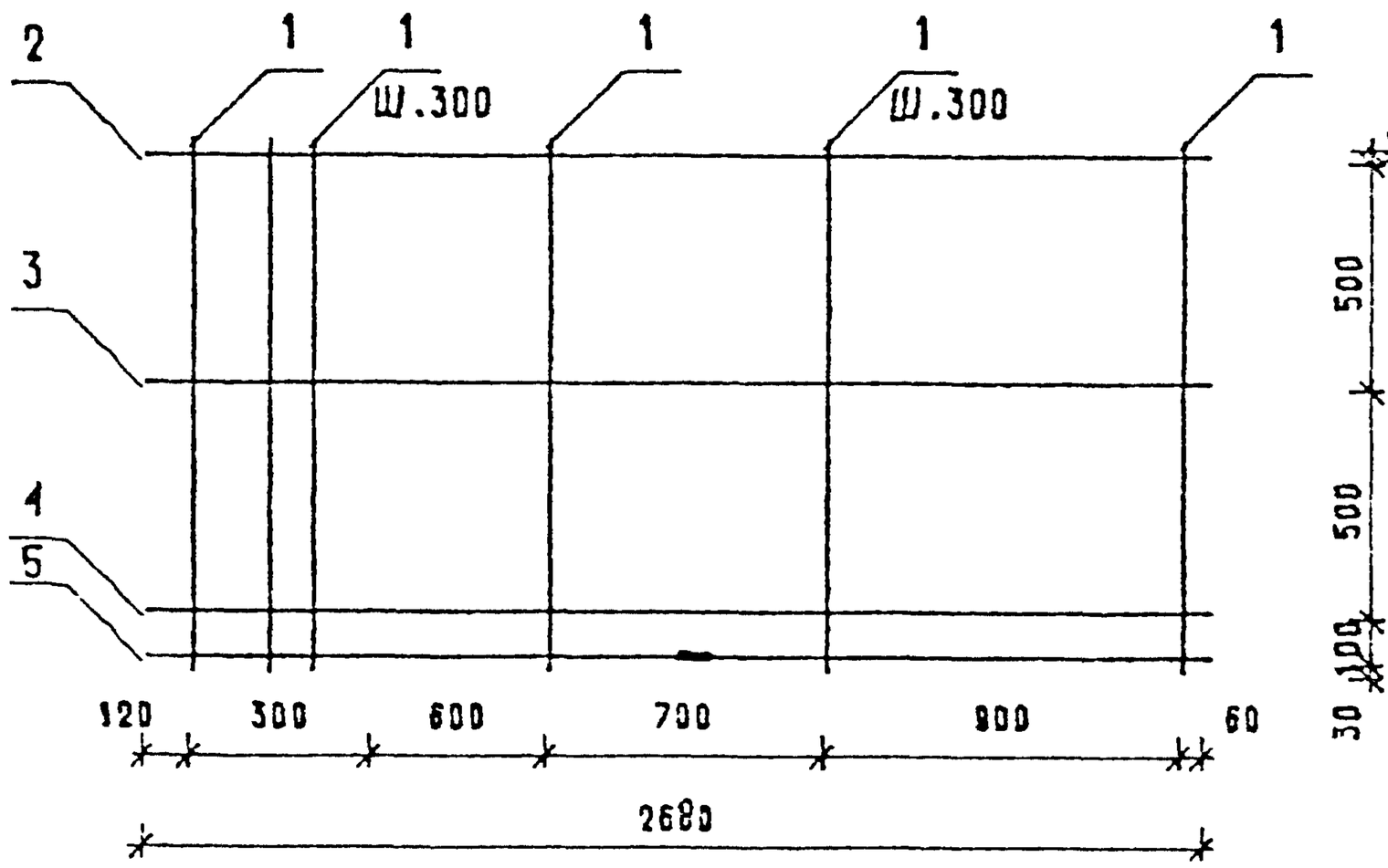

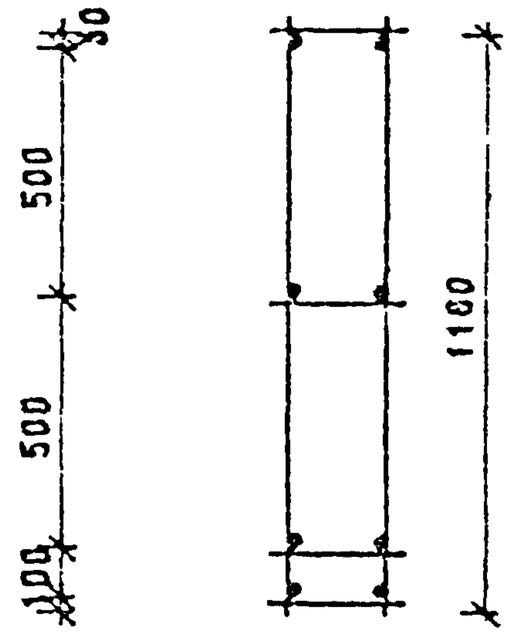

220 ДЛЯ КП-24.25Т

270 ДЛЯ КП-24.30Т

320 ДЛЯ КП-24.35Т

370 ДЛЯ КП-24.40Т

ДЛЯ КП-24 30Т	100
ДЛЯ КП-24.25Т	150

ТОЛЬКО ДЛЯ КП-24 25Т КП-24 30Т

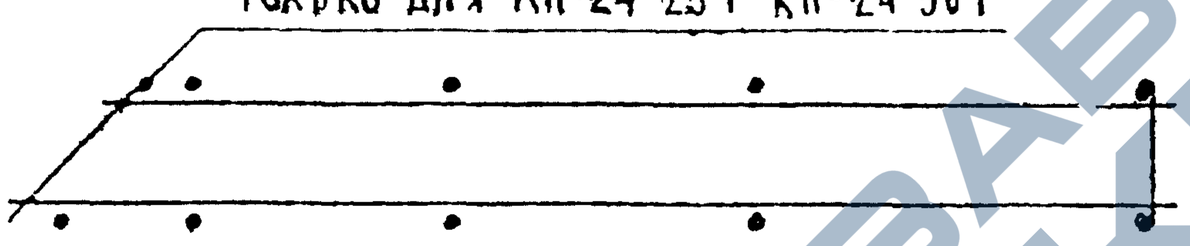

КП-24 Н - ЗЕРКАЛЬНОЕ ОТРАЖЕНИЕ
ОСТАЛЬНОЕ СМ КП-24 Т

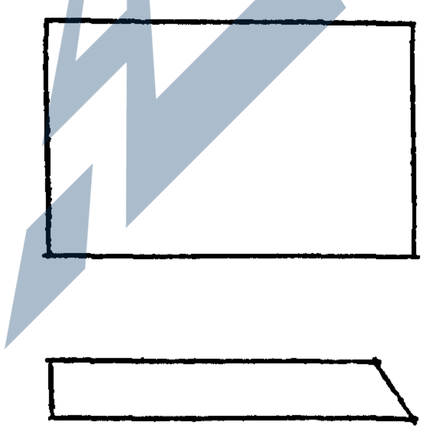

АРМАТУРА КЛАССА ВР-I ПО ГОСТ 6727-80

СПЕЦИФИКАЦИЮ СМ ЛИСТ 2,3

НАЧОТД.	ВОЛЫЧСКИЙ		
КОНТР	ЛЕОНТЬЕВА		
ГИП	ШАЦ		
СПЕЦ	ЗАНАУРОВА		
ГЛСПЕЦ	КОЧЕН		
ГРОЕВР	КАДЕЛКИНА		
РАЗРАБ	АЛЕКСЕЕВА		

1.030 1-1/88. 1-7-К24

ПРОСТРАНСТВЕННЫЕ КАРКАСЫ
КП-24.25Т, КП-24 30Т, КП-24.35Т,
КП-24 40Т, КП-24 25Н, КП-24 30Н,
КП-24.35Н, КП-24 40Н

СТАДИЯ	ЛИСТ	ЛИСТОВ
Р	1	3

ЦНИИЭП торгово-бытовых зданий и туристских комплексов

https://zavodjbi.com/

https://zavodjbi.com/

МАРКА ПРОСТРАНСТВЕННОГО КАРКАСА	ПОЗ.	МАРКА АРМАТУРНОГО ИЗДЕЛИЯ	КОЛ.	МАССА, КГ		ОБОЗНАЧЕНИЕ ДОКУМЕНТА
				1 ШТ.	ВСЕГО	
КП-24.25Т	1	Ø5ВРI L= 1160	16	0,16	2,58	Б.Ч.
	2	КР-14.25Н	1	1,36	1,36	1 — 8 — К17
	3..5	КР-14.25Т	3	1,36	4,07	1 — 8 — К16
	ИТОГО: 8,01					
КП-24.30Т	1	Ø5ВРI L= 1160	16	0,16	2,58	Б.Ч.
	2	КР-14.30Н	1	1,39	1,39	1 - 8 — К17
	3,4	КР-14.30Т	2	1,39	2,78	1 — 8 — К16
	5	КР-15.30Т	1	2,28	2,28	1 — 8 — К18
	ИТОГО: 9,04					
КП-24.35Т	1	Ø5ВРI L= 1160	15	0.16	2.42	Б.Ч.
	2	КР-14.35Н	1	1.43	1.43	1 -- 8 — К17
	3,4	КР-14.35Т	2	1.43	2.86	1 — 8 — К16
	5	КР-15.35Т	1	2.31	2.31	1 — 8 — К18
	ИТОГО: 9.01					
КП-24.40Т	1	Ø5ВРI L= 1160	15	0.16	2.42	Б Ч
	2	КР-14.40Н	1	1.46	1.46	1 — 8 — К17
	3	КР-14.40Т	1	1.46	1.46	1 — 8 — К16
	4,5	КР-15.40Т	2	2.33	4.67	1 — 8 — К18
	ИТОГО: 10.01					

ВЗАМ ИНВ

ПОДПИСЬ И ДАТА

ИНВ ПОДЛ

https://zavodjbi.com/

https://zavodjbi.com/

САПР ТБЗТК | ТЛП СП | ВЕД.ИНЖ ВЕД.ИНЖ | ВИНОК БУРЛАКОВА

МАРКА ПРОСТРАНСТВЕННОГО КАРКАСА	ПОЗ.	МАРКА АРМАТУРНОГО ИЗДЕЛИЯ	КОЛ.	МАССА, КГ		ОБОЗНАЧЕНИЕ ДОКУМЕНТА
				1 ШТ	ВСЕГО	
КП-24.25Н	1	Ф5ВРI L= 1160	16	0.16	2.58	Б Ч
	2	КР-14.25Т	1	1.36	1.36	1 — 8 — К16
	3 5	КР-14.25Н	3	1.36	4.07	1 — 8 — К17
	ИТОГО: 8.01					
КП-24.30Н	1	Ф5ВРI L= 1160	16	0.16	2.58	Б Ч
	2	КР-14.30Т	1	1.39	1.39	1 — 8 — К16
	3,4	КР-14.30Н	2	1.39	2.78	1 — 8 — К17
	5	КР-15.30Н	1	2.28	2.28	1 — 8 — К19
	ИТОГО: 9.04					
КП-24 35Н	1	Ф5ВРI L= 1160	15	0.16	2.42	Б Ч
	2	КР-14.35Т	1	1.43	1.43	1 — 8 — К16
	3,4	КР-14.35Н	2	1.43	2.86	1 — 8 — К17
	5	КР-15.35Н	1	2.31	2.31	1 — 8 — К19
	ИТОГО: 9.01					
КП-24.40Н	1	Ф5ВРI L= 1160	15	0.16	2.42	Б Ч
	2	КР-14.40Т	1	1.46	1.46	1 — 8 — К16
	3	КР-14.40Н	1	1.46	1.46	1 — 8 — К17
	4,5	КР-15.40Н	2	2.33	4.67	1 — 8 — К19
	ИТОГО: 10.01					

https://zavodjbi.com/

https://zavodjbi.com/

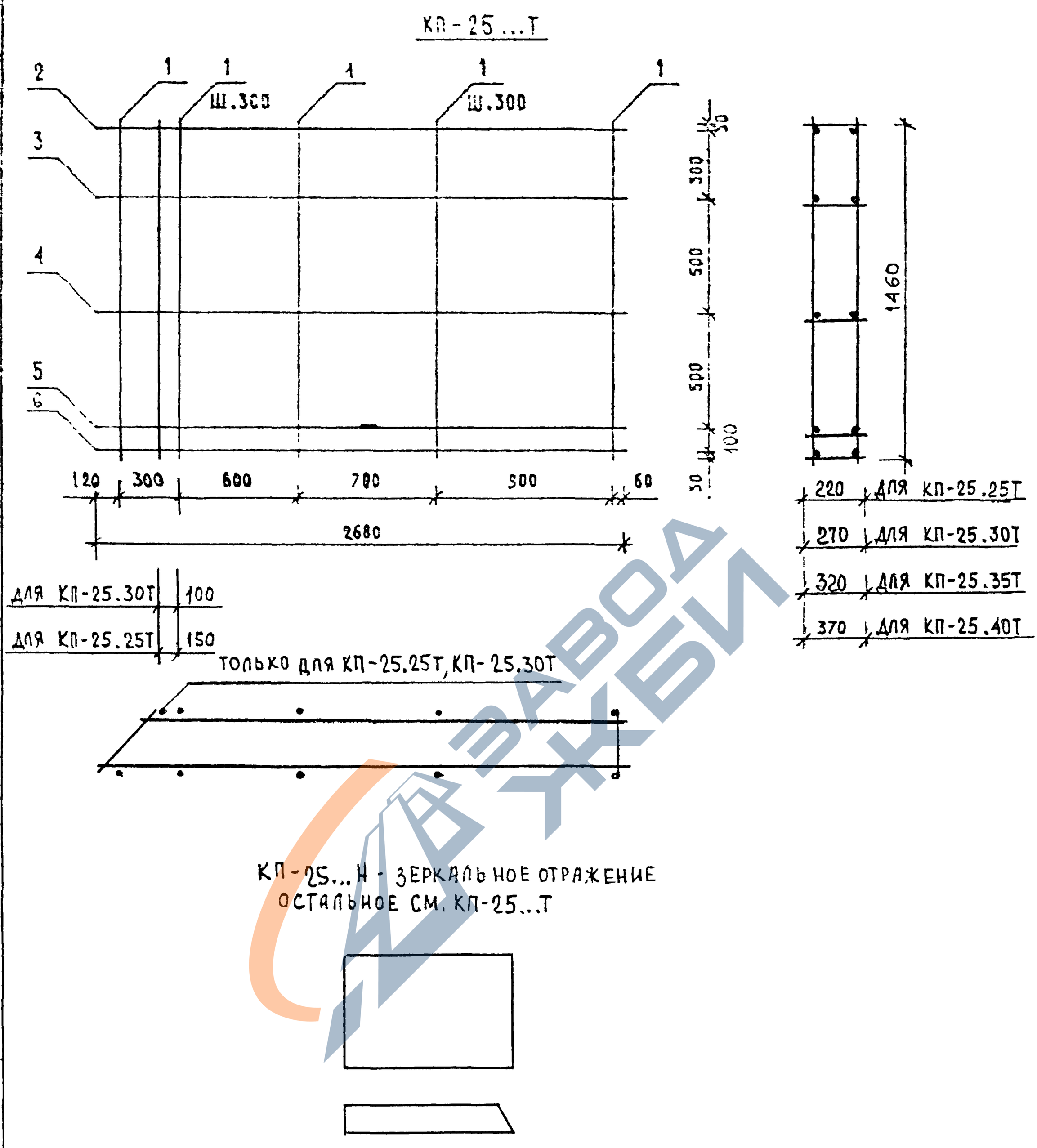

АРМАТУРА КЛАССА ВР-I ПО ГОСТ 6727-80

СПЕЦИФИКАЦИЮ СМ. ЛИСТ 2, 3

НАЧ.ОТД	КОЛЫНСКИЙ		
Н.КОНТР	ЛЕОНТЬЕВА		
ГИП	ШАЦ		
ГЛ.СПЕЦ	ШАНАУРОВА		
ГЛ.СПЕЦ	КОЧИН		
ПРОВЕР	КАДЕЙКИНА		
РАЗРАБ.	АЛЕКСЕЕВА		

1.030.1-1/88. 1-7-К 25

ПРОСТРАНСТВЕННЫЕ КАРКАСЫ

КП-25.25Т, КП-25.30Т, КП-25.35Т, КП-25.40Т, КП-25.25Н, КП-25.30Н, КП-25.35Н, КП-25.40Н

СТАДИЯ	ЛИСТ	ЛИСТОВ
Р	1	3

ЦНИИЭП торгово-бытовых зданий и туристских комплексов

24769 66

https://zavodjbi.com/

https://zavodjbi.com/

МАРКА ПРОСТРАСТВЕННОГО КАРКАСА	ПОЗ	МАРКА АРМАТУРНОГО ИЗДЕЛИЯ	КОЛ.	МАССА КГ		ОБОЗНАЧЕНИЕ ДОКУМЕНТА
				1 ШТ	ВСЕГО	
КП-25 25Т	1	Ф5ВРI L= 1460	16	0.20	3.25	Б.Ч.
	2	КР-14.25Н	1	1.36	1.36	1-8-К17
	3.. 6	КР-14.25Т	4	1.36	5.44	1-8-К16
	ИТОГО 10.05					
КП-25.30Т	1	Ф5ВРI L= 1460	16	0.20	3.25	Б.Ч.
	2	КР-14 30Н	1	1.39	1.39	1-8-К17
	3.. 5	КР-14.30Т	3	1.39	4 17	1-8-К16
	6	КР-15.30Т	1	2.28	2.28	1-8-К18
	ИТОГО 11.09					
КП-25 35Т	1	Ф5ВРI L= 1460	15	0.20	3.04	Б.Ч.
	2	КР-14 35Н	1	1.43	1.43	1-8-К17
	3,4	КР-14 35Т	2	1.43	2.86	1-8-К16
	5,6	КР-15 35Т	2	2.31	4.62	1-8-К18
	ИТОГО: 11.95					
КП-25.40Т	1	Ф5ВРI L= 1460	15	0.20	3 04	Б.Ч.
	2	КР-14.40Н	1	1.46	1.46	1-8-К17
	3	КР-14.40Т	1	1.46	1.46	1-8-К16
	4...6	КР-15.40Т	3	2.33	6.99	1-8-К18
	ИТОГО: 12.95					

https://zavodjbi.com/

https://zavodjbi.com/

МАРКА ПРОСТРАСТВЕННОГО КАРКАСА	ПОЗ.	МАРКА АРМАТУРНОГО ИЗДЕЛИЯ	КОЛ.	МАССА КГ		ОБОЗНАЧЕНИЕ ДОКУМЕНТА
				1 ШТ	ВСЕГО	
КП-25.25Н	1	ф5ВРI L= 1460	16	0,20	3,25	Б.Ч.
	2	КР-14.25Т	1	1,36	1,36	1-8-К16
	3...6	КР-14.25Н	4	1,36	5,44	1-8-К17
	ИТОГО: 10,05					
КП-25.30Н	1	ф5ВРI L= 1460	16	0,20	3,25	Б.Ч.
	2	КР-14.30Т	1	1,39	1,39	1-8-К16
	3...5	КР-14.30Н	3	1,39	4,17	1-8-К17
	6	КР-15.30Н	1	2,28	2,28	1-8-К18
	ИТОГО: 11,09					
КП-25.35Н	1	ф5ВРI L= 1460	15	0,20	3,04	Б.Ч.
	2	КР-14.35Т	1	1,43	1,43	1-8-К16
	3,4	КР-14.35Н	2	1,43	2,86	1-8-К17
	5,6	КР-15.35Н	2	2,31	4,62	1-8-К19
	ИТОГО: 11,95					
КП-25.40Н	1	ф5ВРI L= 1460	15	0,20	3,04	Б.Ч.
	2	КР-14.40Т	1	1,46	1,46	1-8-К16
	3	КР-14.40Н	1	1,46	1,46	1-8-К17
	4...6	КР-15.40Н	3	2,33	6,99	1-8-К19
	ИТОГО: 12,95					

https://zavodjbi.com/

https://zavodjbi.com/

КП-26 Т

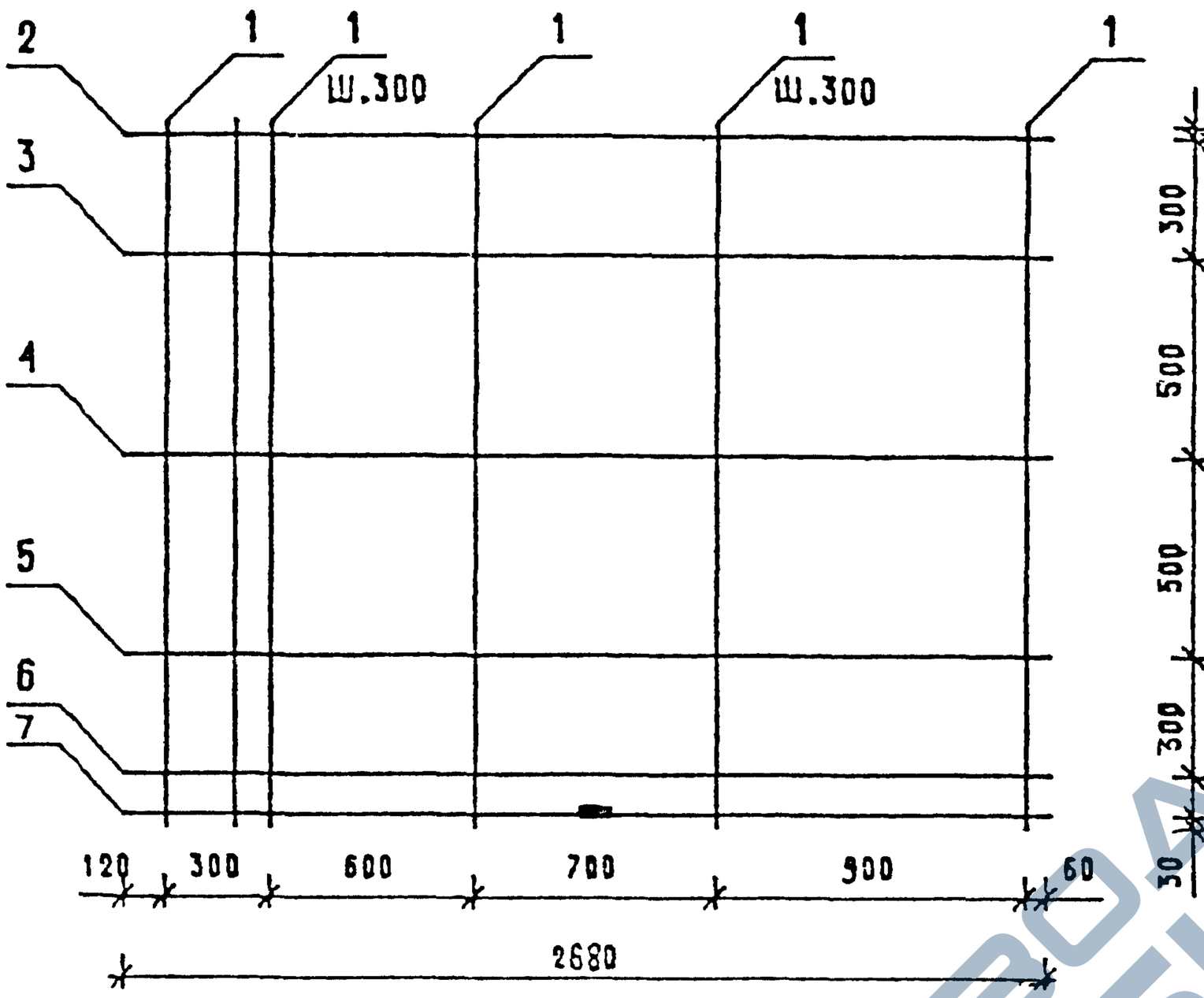

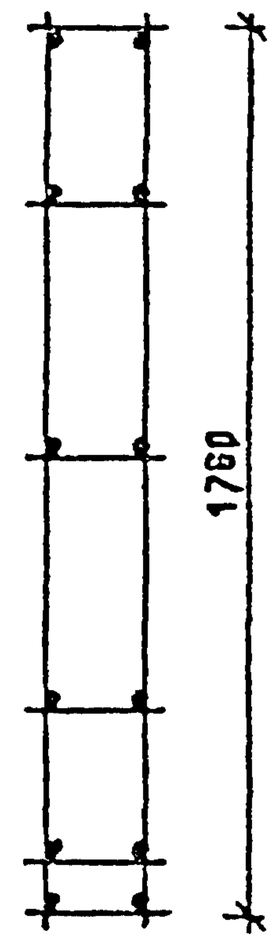

220	ДЛЯ КП-26.25Т
270	ДЛЯ КП-26.30Т
320	ДЛЯ КП-26 35Т
370	ДЛЯ КП-26.40Т

ДЛЯ КП-26.30Т	100
ДЛЯ КП-26.25Т	150

ТОЛЬКО ДЛЯ КП-26 25Т, КП-26 30Т

КП-26 Н- ЗЕРКАЛЬНОЕ ОТРАЖЕНИЕ
ОСТАЛЬНОЕ СМ КП-26Т

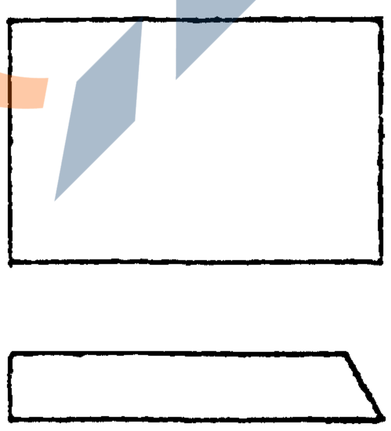

1. АРМАТУРА КЛАССА Вр-I ПО ГОСТ 6727-80
2. СПЕЦИФИКАЦИЮ СМ. ЛИСТ 2, 3

НАЧ ОТД	ВОЛЫНСКИЙ			1.030.1-1/88. 1-7-К 26	
Н.КОНТР	ЛЕОНТЬЕВА				
ГИП	ШАЦ			ПРОСТРАНСТВЕННЫЕ КАРКАСЫ КП-26.25Т, КП-26.30Т, КП-26.35Т, КП-26.40Т, КП-26.25Н, КП-26.30Н, КП-26.35Н, КП-26.40Н	СТАДИЯ: Р; ЛИСТ: 1; ЛИСТОВ: 3
ГЛ.СПЕЦ	ШАНАУРОВА				
ГЛ.СПЕЦ	КОЧИН				ЦНИИЭП торгово-бытовых зданий и туристских комплексов
ПРОВЕР	КАДЕЙКИНА				
РАЗРАБ	АЛЕКСЕЕВА				

ВЗАМ ИНВ | ПОДЛ | ПОДПИСЬ И ДАТА | ВИНОКУР БУРЛАКОВА | ВЕДИНИХ ВЕДИНИХ | ТЛП СП | САПР ТБЗТК

24769

https://zavodjbi.com/

МАРКА ПРОСТРАНСТВЕННОГО КАРКАСА	ПОЗ.	МАРКА АРМАТУРНОГО ИЗДЕЛИЯ	КОЛ.	МАССА, КГ		ОБОЗНАЧЕНИЕ ДОКУМЕНТА
				1 ШТ.	ВСЕГО	
КП-26.25Т	1	ф5ВРI L= 1760	16	0,24	3,91	Б Ч
	2	КР-14.25Н	1	1,36	1,36	1 — 8 — К17
	3...7	КР-14.25Т	5	1,36	6,78	1 — 8 — К16
	ИТОГО: 12,06					
КП-26.30Т	1	ф5ВрI L= 1760	16	0,24	3,91	Б Ч
	2	КР-14.30Н	1	1,39	1,39	1 — 8 — К17
	3,6	КР-1А.30Т	4	1,39	5,57	1 — 8 — К16
	7	КР-15.30Т	1	2,28	2,28	1 — 8 — К18
	ИТОГО: 13,15					
КП-26.35Т	1	ф5ВРI L= 1760	15	0.24	3.67	Б Ч
	2	КР-14.35Н	1	1.43	1.43	1 — 8 — К17
	3..5	КР-14.35Т	3	1.43	4.28	1 — 8 — К16
	6,7	КР-15.35Т	2	2.31	4.61	1 — 8 — К18
	ИТОГО: 14,00					
КП-26.40Т	1	ф5ВРI L= 1760	15	0.24	3.67	Б Ч
	2	КР-14.40Н	1	1.46	1.46	1 — 8 — К17
	3	КР-14.40Т	1	1.46	1.46	1 — 8 — К16
	4 7	КР-15.40Т	4	2.33	9.34	1 — 8 — К18
	ИТОГО: 15,93					

ПОДПИСЬ И ДАТА

ИНВ. ПОДЛ.

24769 70

https://zavodjbi.com/

https://zavodjbi.com/

ГБЗТК | СП | ВЕДУЩИЙ БУРЛАКОВА

МАРКА ПРОСТРАНСТВЕННОГО КАРКАСА	ПОЗ.	МАРКА АРМАТУРНОГО ИЗДЕЛИЯ	КОЛ.	МАССА, КГ		ОБОЗНАЧЕНИЕ ДОКУМЕНТА
				1 ШТ	ВСЕГО	
КП-26.25Н	1	Ф5ВРI L= 1760	16	0.24	3.91	Б Ч
	2	КР-14.25Т	1	1.36	1.36	1-8-К16
	3 7	КР-14.25Н	5	1.36	6.78	1-8-К17
	ИТОГО: 12.08					
КП-26.30Н	1	Ф5ВРI L= 1760	16	0.24	3.91	Б Ч
	2	КР-14.30Т	1	1.39	1.39	1-8-К16
	3 6	КР-14.30Н	4	1.39	5.57	1-8-К17
	7	КР-15.30Н	1	2.28	2.28	1-8-К19
	ИТОГО: 13.15					
КП-26.35Н	1	Ф5ВРI L= 1760	15	0.24	3.67	Б Ч
	2	КР-14.35Т	1	1.43	1.43	1-8-К16
	3 5	КР-14.35Н	3	1.43	4.28	1-8-К17
	6,7	КР-15.35Н	2	2.31	4.61	1-8-К19
	ИТОГО: 14.00					
КП-26.40Н	1	Ф5ВРI L= 1760	15	0.24	3.67	Б Ч
	2	КР-14.40Т	1	1.46	1.46	1-8-К16
	3	КР-14.40Н	1	1.46	1.46	1-8-К17
	4 7	КР-15.40Н	4	2.33	9.34	1-8-К19
	ИТОГО: 15.93					

https://zavodjbi.com/

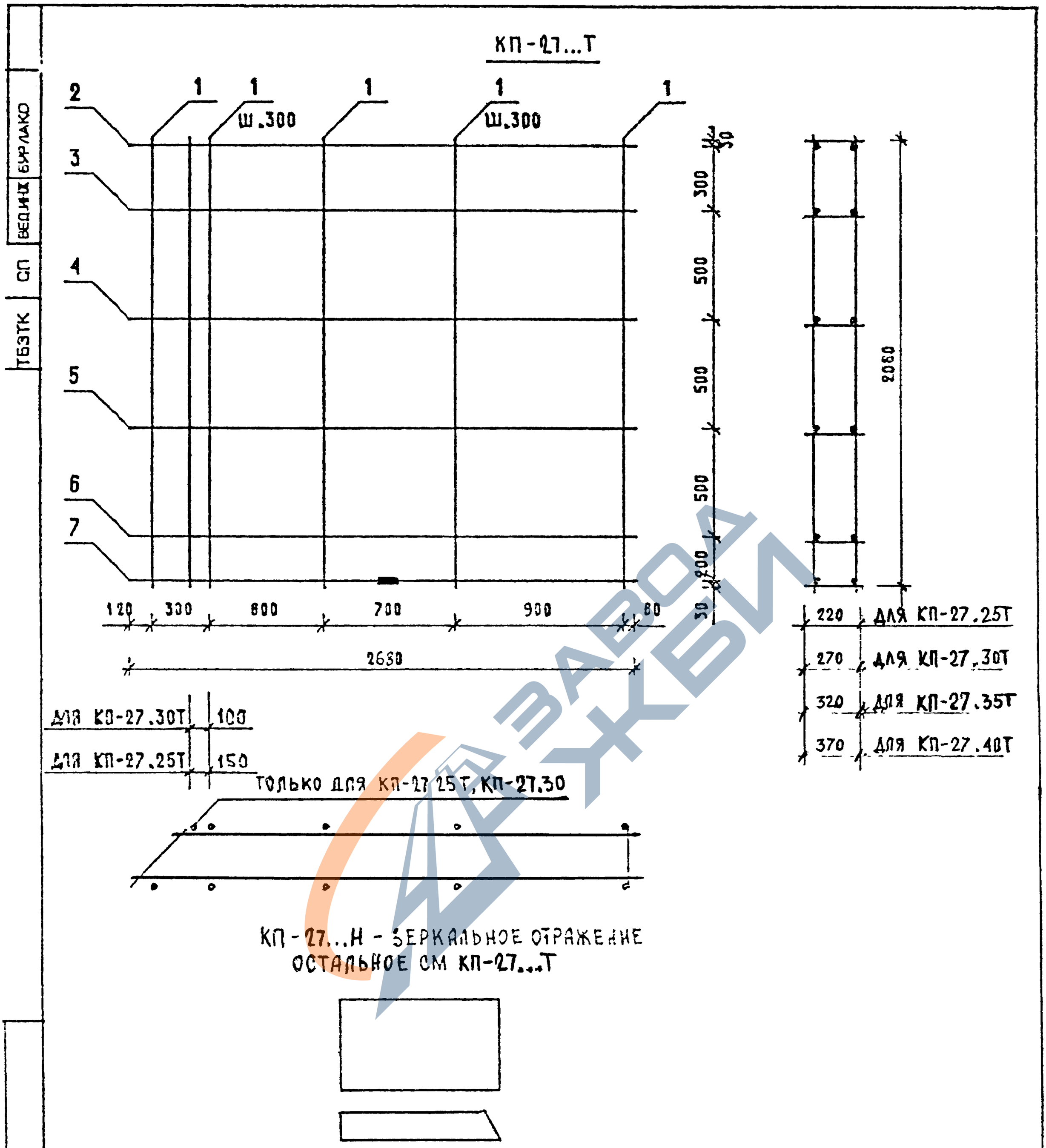

АРМАТУРА КЛАССА ВР-I ПО ГОСТ 6727-80

СПЕЦИФИКАЦИЮ СМ. ЛИСТ 2, 3

НАЧ ОТД.	ВОЛЫНСКИЙ		
Н.КОНТР.	ЛЕОНТЬЕВА		
Г И П	ШАЦ		
ГЛ.СПЕЦ	ШАНАУРОВА		
ГЛ.СПЕЦ	КОЧИН		
ПРОВЕР.	КАДЕЙКИНА		
РАЗРАБ.	АЛЕКСЕЕВА		

1.030.1-1/88. 1-7-К 27

ПРОСТРАНСТВЕННЫЕ КАРКАСЫ

КП-27.25Т, КП-27.30Т, КП-27.35Т, КП-27.40Т, КП-27.25Н, КП-27.30Н, КП-27.35Н, КП-27.40Н

СТАДИЯ	ЛИСТ	ЛИСТОВ
Р	1	3

ЦНИИЭП ТОРГОВО-ОТДЫХ ЗДАНИЙ И ТУРИСТСКИХ КОМПЛЕКСОВ

https://zavodjbi.com/

МАРКА ПРОСТРАНСТВЕННОГО КАРКАСА	ПОЗ	МАРКА АРМАТУРНОГО ИЗДЕЛИЯ	КОЛ	МАССА, КГ		ОБОЗНАЧЕНИЕ ДОКУМЕНТА
				1 ШТ	ВСЕГО	
КП-27.25Т	1	Ф5ВРI L= 2060	16	0.29	4.58	Б Ч
	2	КР-14.25Н	1	1 36	1.36	1—8 — К17
	3 6	КР-14.25Т	4	1 36	5.43	1—8 — К16
	7	КР-15.25Т	1	2.25	2.25	1—8 — К18
	ИТОГО. 13.62					
КП-27 30Т	1	Ф5ВР I L= 2060	16	0.29	4.58	Б Ч
	2	КР-14.30Н	1	1.39	1.39	1—8 — К17
	3.5	КР-14.30Т	3	1.39	4.18	1—8 — К16
	6,7	КР-15.30Т	2	2 28	4 56	1—8 — К18
	ИТОГО: 14 71					
КП-27 35Т	1	Ф5ВР I L= 2060	15	0 29	4.30	Б Ч
	2	КР-14 35Н	1	1 43	1.43	1—8 — К17
	3	КР-14.35Т	1	1.43	1.43	1—8 — К16
	4 7	КР-15 35Т	4	2.31	9 23	1—8 — К18
	ИТОГО 16.38					
КП-27 40Т	1	Ф5ВРI L= 2060	15	0 29	4 30	Б Ч
	2	КР-15.40Н	1	2 33	2.33	1—8 — К19
	3 7	КР-15.40Т	5	2 33	11 67	1—8 — К18
	ИТОГО 18 30					

ТБЗТК | СП | ВЕДИН | БУРЛАКОВ

ВЗАМ ИНВ | ПОДПИСЬ И ДАТА | ИНВ ПОДЛ

1 030 1-1/88 1-7-К 27

ЛИСТ 2

ЗАВОД ЖБИ

https://zavodjbi.com/

МАРКА ПРОСТРАНСТВЕННОГО КАРКАСА	ПОЗ.	МАРКА АРМАТУРНОГО ИЗДЕЛИЯ	КОЛ.	МАССА, КГ		ОБОЗНАЧЕНИЕ ДОКУМЕНТА
				1 ШТ.	ВСЕГО	
КП-27.25Н	1	Ф5ВР I L= 2060	16	0,29	4,58	Б.Ч.
	2	КР-14.25Т	1	1,36	1,36	1-8-К16
	3..6	КР-14.25Н	4	1,36	5,43	1-8-К17
	7	КР-15.25Н	1	2,25	2,25	1-8-К19
	ИТОГО: 13.62					
КП-27.30Н	1	Ф5ВР I L= 2060	16	0.29	4.58	Б Ч
	2	КР-14.30Т	1	1.39	1.39	1-8-К16
	3..5	КР-14.30Н	3	1.39	4.18	1-8-К17
	6,7	КР-15.30Н	2	2.28	4.56	1-8-К19
	ИТОГО: 14.71					
КП-27.35Н	1	Ф5ВР I L= 2060	15	0.29	4.30	Б Ч
	2	КР-14.35Т	1	1.43	1.43	1-8-К16
	3	КР-14.35Н	1	1.43	1.43	1-8-К17
	4.7	КР-15.35Н	4	2.31	9.23	1-8-К19
	ИТОГО: 16.38					
КП-27.40Н	1	Ф5ВР I L= 2060	15	0.29	4.30	Б Ч
	2	КР-15.40Т	1	2.33	2.33	1-8-К18
	3.7	КР-15.40Н	5	2.33	11.67	1-8-К19
	ИТОГО: 18.30					

https://zavodjbi.com/

КП-28...Т

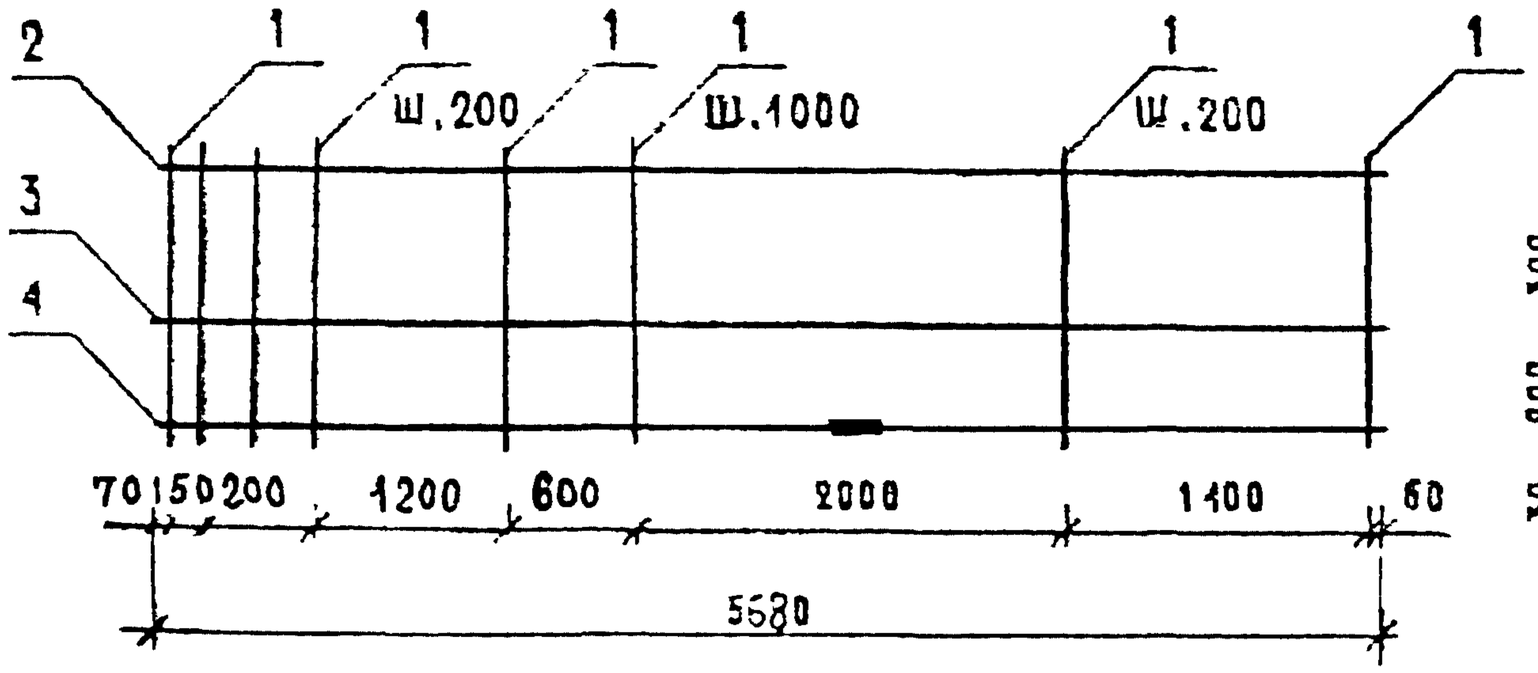

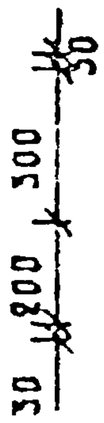

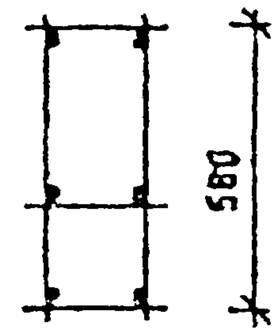

220	ДЛЯ КП-28.25Т
270	ДЛЯ КП-28.30Т
320	ДЛЯ КП-28.35Т
370	ДЛЯ КП-28.40Т

ДЛЯ КП-28.30Т	100
ДЛЯ КП-28.25Т	150

ТОЛЬКО ДЛЯ КП-28.25Т, КП-28.30Т

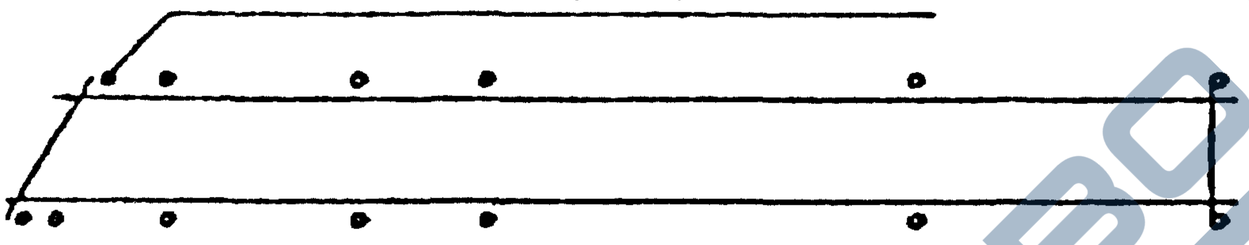

КП-28...Н - ЗЕРКАЛЬНОЕ ОТРАЖЕНИЕ
ОСТАЛЬНОЕ СМ. КП-28...Т

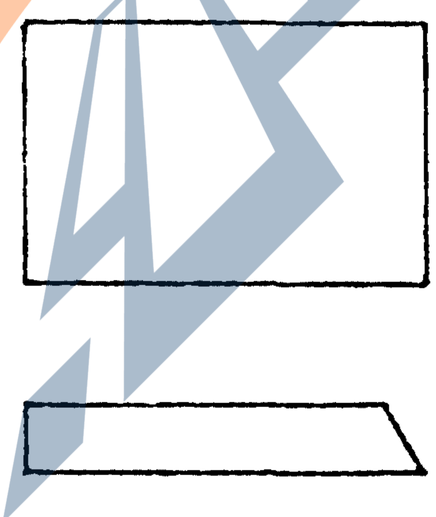

АРМАТУРА КЛАССА ВР-I ПО ГОСТ 6727-80

СПЕЦИФИКАЦИЮ СМ. ЛИСТ 2, 3

НАЧ.ОТД.	ВОЛЬНСКИЙ		
Н.КОНТР.	ЛЕСНТЬЕВА		
Г И П	ШАЦ		
ГЛ.СПЕЦ	ШАНАУРОВА		
ГЛ.СПЕЦ	КОЧИН		
ПРОВЕР.	КАДЕЛКИНА		
РАЗРАБ.	АЛЕКСЕЕВА		

1.030.1-1/88. 1-7-К 28

ПРОСТРАНСТВЕННЫЕ КАРКАСЫ

КП-28.25Т, КП-28.30Т, КП-28.35Т, КП-28.40Т, КП-28.25Н, КП-28.30Н, КП-28.35Н, КП-28.40Н

СТАДИЯ	ЛИСТ	ЛИСТОВ
Р	1	3

ЦНИИЭП ТОРГОВО-БЫТОВЫХ ЗДАНИЙ И ТУРИСТСКИХ КОМПЛЕКСОВ

ПОДПИСЬ И ДАТА

ИНВ. ПОДЛ.

ВЗАМ.ИНВ.№

https://zavodjbi.com/

https://zavodjbi.com/

САПР | ТЛП | ВЕДУЩ | ВИНОКУР
ТБЗТК | СП | ВЕДУЩ | БУРЛАКОВА

МАРКА ПРОСТРАНСТВЕННОГО КАРКАСА	ПОЗ	МАРКА АРМАТУРНОГО ИЗДЕЛИЯ	КОЛ	МАССА, КГ		ОБОЗНАЧЕНИЕ ДОКУМЕНТА
				1 ШТ	ВСЕГО	
КП-28.25Т	1	Ф5ВР I L= 560	37	0,08	2,88	Б Ч
	2	КР-16.25Н	1	2,89	2,89	1-8-К21
	3	КР-16.25Т	1	2,89	2,89	1-8-К20
	4	КР-18.25Т	1	7,30	7,30	1-8-К24
	ИТОГО: 15,96					
КП-28.30Т	1	Ф5ВР I L= 560	37	0,08	2,88	Б Ч
	2	КР-17.30Н	1	4,89	4,89	1-8-К23
	3,4	КР-17.30Т	2	4,89	9,79	1-8-К22
	ИТОГО: 17.56					
КП-28.35Т	1	Ф5ВР I L= 560	36	0,08	2.80	Б.Ч
	2	КР-16.35Н	1	3,05	3,05	1-8-К21
	3	КР-16.35Т	1	3,05	3,05	1-8-К20
	4	КР-18.35Т	1	7,42	7,42	1-8-К24
	ИТОГО: 16.32					
КП-28 40Т	1	Ф5ВР I L= 560	36	0.08	2.80	Б Ч
	2	КР-16,40Н	1	3,13	3,13	1-8-К21
	3	КР-16.40Т	1	3,13	3,13	1-8-К20
	4	КР-18.40Т	1	7.49	7,49	1-8-К24
	ИТОГО: 16.55					

https://zavodjbi.com/

https://zavodjbi.com/

ГБЗТК | СП | ВЕДИЧИК | БУРЛАКЕВА

МАРКА ПРОСТРАНСТВЕННОГО КАРКАСА	ПОЗ.	МАРКА АРМАТУРНОГО ИЗДЕЛИЯ	КОЛ.	МАССА, КГ		ОБОЗНАЧЕНИЕ ДОКУМЕНТА
				1 ШТ	ВСЕГО	
КП-28.25Н	1	Ф5ВРI L= 560	37	0.08	2.88	Б Ч
	2	КР-16.25Т	1	2.89	2.89	1-8-К20
	3	КР-16.25Н	1	2.89	2.89	1-8-К21
	4	КР-18.25Н	1	7.30	7.30	1-8-К25
	ИТОГО: 15,96					
КП-28 30Н	1	Ф5ВРI L= 560	37	0.08	2.88	Б Ч
	2	КР-17.30Т	1	4.89	4.69	1-8-К22
	3,4	КР-17.30Н	2	4.89	9.79	1-8-К23
	ИТОГО: 17,56					
КП-28.35Н	1	Ф5ВРI L= 560	36	0.08	2.80	Б Ч
	2	КР-16.35Т	1	3.05	3.05	1-8-К20
	3	КР-16.35Н	1	3.05	3.05	1-8-К21
	4	КР-18.35Н	1	7.42	7.42	1-8-К25
	ИТОГО: 16,32					
КП-28.40Н	1	Ф5ВРI L= 560	36	0.08	2.80	Б Ч
	2	КР-16.40Т	1	3.13	3.13	1-8-К20
	3	КР-16.40Н	1	3.13	3.13	1-8-К21
	4	КР-18.40Н	1	7.49	7.49	1-8-К25
	ИТОГО: 16,55					

https://zavodjbi.com/

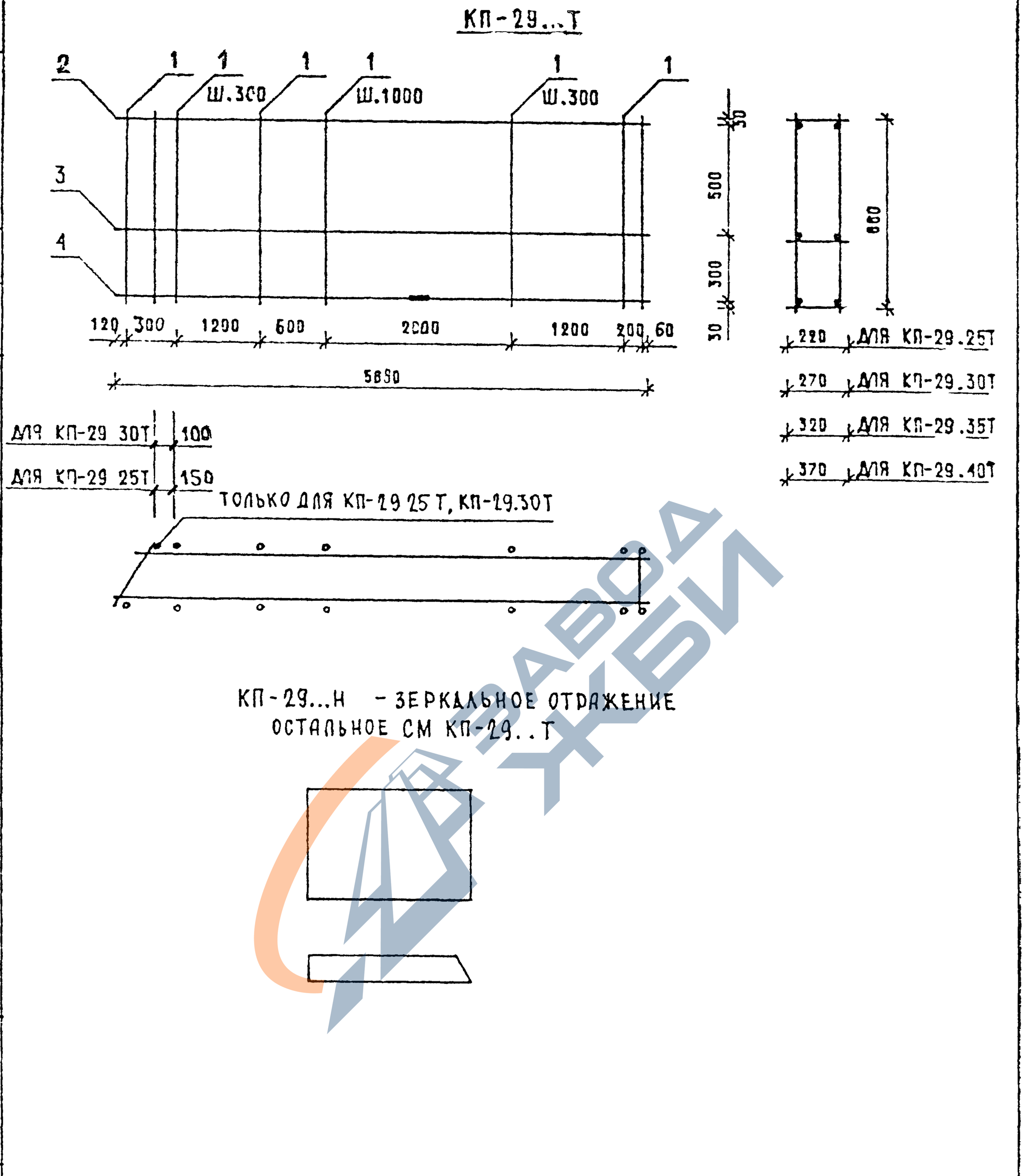

АРМАТУРА КЛАССА ВР-I ПО ГОСТ 6727-80

СПЕЦИФИКАЦИЮ СМ ЛИСТ 2,3

НАЧ ОТД	ВОЛЫНСКИЙ		
Н КОНТР	ЛЕОНТЬЕВА		
Г И П	ШАЦ		
ГЛ СПЕЦ	ШАНАУРОВА		
ГЛ СПЕЦ	КОЧИН		
ПРОВЕР	КАДЕЙКИНА		
РАЗРАБ.	АЛЕКСЕЕВА		

1.030 1-1/88 1-7 К 2.9

ПРОСТРАНСТВЕННЫЕ КАРКАСЫ

КП-29 25Т, КП-29.30Т, КП-29.35Т, КП-29.40Т, КП-29.25Н, КП-29.30Н, КП-29 35Н, КП-29 40Н

СТАДИЯ	ЛИСТ	ЛИСТОВ
Р	1	3

ЦНИИЭП ТОРГОВО-БЫТОВЫХ ЗДАНИЙ И ТУРИСТСКИХ КОМПЛЕКСОВ

ИНВ ПОДЛ | ПОДПИСЬ И ДАТА | ВЗАМ ИНВ

24769 78

МАРКА ПРОСТРАНСТВЕННОГО КАРКАСА	ПОЗ	МАРКА АРМАТУРНОГО ИЗДЕЛИЯ	КОЛ	МАССА, КГ		ОБОЗНАЧЕНИЕ ДОКУМЕНТА
				1 ШТ	ВСЕГО	
КП-29 25Т	1	Ф5ВР I L= 860	28	0,12	3,35	Б Ч
	2	КР-17 25Н	1	4,82	4,82	1-8 — К23
	3,4	КР-17 25Т	2	4,82	9,64	1-8 — К22
		ИТОГО 17,81				
КП-29 30Т	1	Ф5ВР I L= 860	28	0,12	3,35	Б Ч
	2	КР-17 30Н	1	4,89	4,89	1-8 — К23
	3,4	КР-17 30Т	2	4,89	9,79	1-8 — К22
		ИТОГО 18,03				
КП-29 35Т	1	Ф5ВР I L= 860	27	0,12	3,23	Б Ч
	2	КР-16.35Н	1	3,05	3,05	1-8 — К21
	3,4	КР-18 35Т	2	7,42	14,84	1-8 — К24
		ИТОГО 21,12				
КП-29.40Т	1	Ф5ВР I L= 860	27	0,12	3,23	Б Ч
	2	КР-16 40Н	1	3,13	3,13	1-8 — К21
	3,4	КР-18 40Т	2	7,49	14,94	1-8 — К24
		ИТОГО 21,30				

https://zavodjbi.com/

МАРКА ПРОСТРАНСТВЕННОГО КАРКАСА	ПОЗ	МАРКА АРМАТУРНОГО ИЗДЕЛИЯ	КОЛ.	МАССА, КГ		ОБОЗНАЧЕНИЕ ДОКУМЕНТА
				1 ШТ.	ВСЕГО	
КП-29.25Н	1	ф5ВР-I L= 860	28	0,12	3,35	Б Ч.
	2	КР-17.25Т	1	4,82	4,82	1-8 — К22
	3,4	КР-17.25Н	2	4,82	9,64	1-8 — К23
	ИТОГО: 17,81					
КП-29.30Н	1	ф5Вр1 L= 860	28	0,12	3,35	Б Ч.
	2	КР-17.30Т	1	4,89	4,89	1-8 — К22
	3,4	КР-17.30Н	2	4,89	9,79	1-8 — К23
	ИТОГО: 18,03					
КП-29.35Н	1	ф5ВР I L= 860	27	0,12	3.23	Б Ч
	2	КР-16.35Т	1	3.05	3.05	1-8 — К20
	3,4	КР-18 35Н	2	7.42	14 84	1-8 — К25
	ИТОГО: 21,12					
КП-29.40Н	1	ф5ВР I L= 860	27	0.12	3.23	Б Ч
	2	КР-16.40Т	1	3.13	3.13	1-8 — К20
	3,4	КР-18.40Н	2	7,49	14.94	1-8 — К25
	ИТОГО: 21,30					

https://zavodjbi.com/

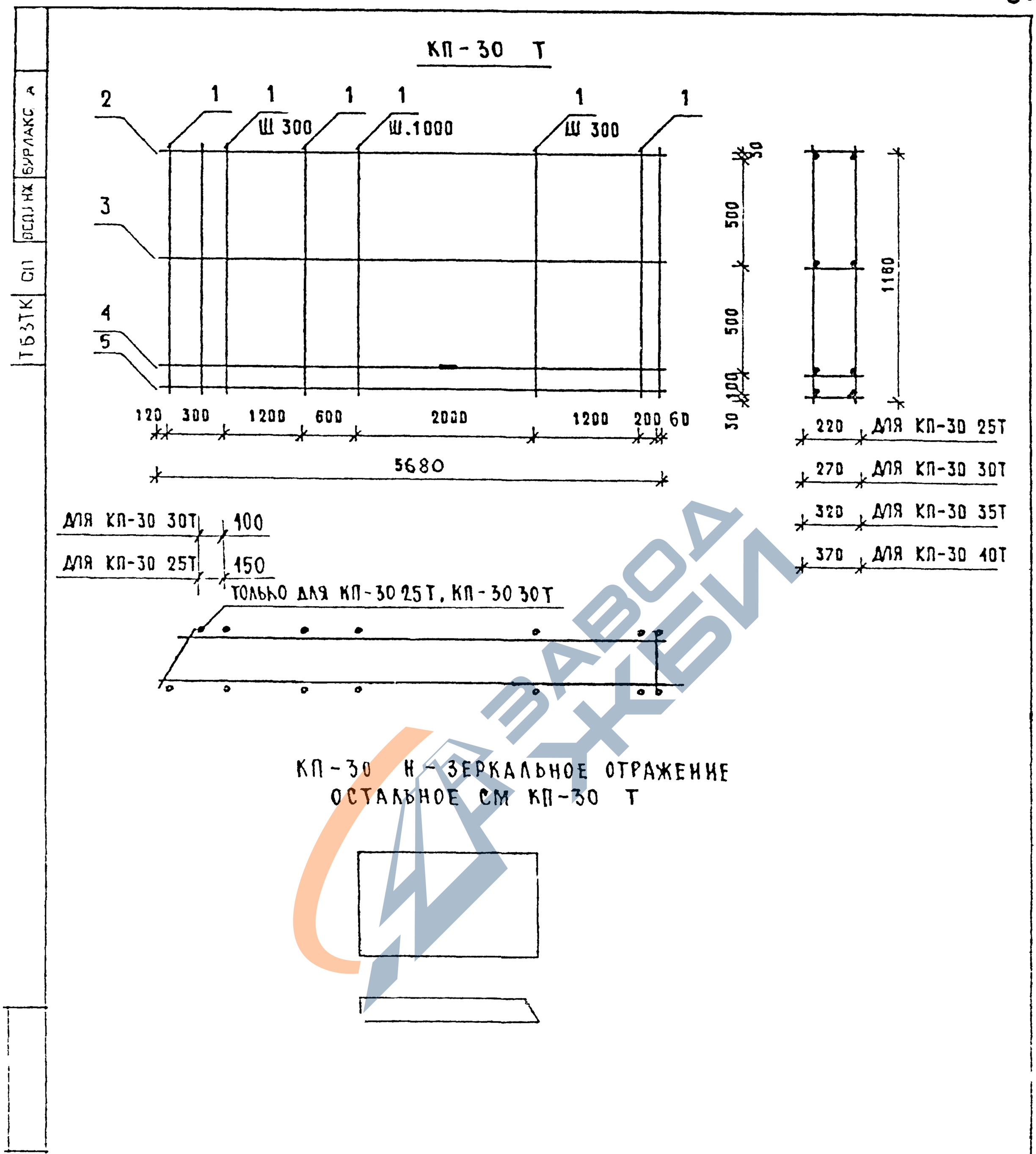

1 АРМАТУРА КЛАССА ВР-I ПО ГОСТ 6727-80

2 СПЕЦИФИКАЦИЮ СМ ЛИСТ 2,3

НА	ВОЛЫНСКИЙ		
Н.КОНТР	ЛЕОНТЬЕВА		
Г.И.П.	ШАЦ		
ГЛ.СПЕЦ	ШАНАУРОВА		
Г.СПЕЦ	КОЧИН		
ПРОВЕР	КАДЕЛКИНА		
РАЗРАБ	АЛЕКСЕЕВА		

1.030 1-1/88 1-7-К30

ПРОСТРАНСТВЕННЫЕ КАРКАСЫ
КП-30.25Т, КП-30 30Т, КП-30.35Т,
КП-30 40Т, КП-30.25Н, КП-30 30Н,
КП-30 35Н, КП-30 40Н

СТАДИЯ	ЛИСТ	ЛИСТОВ
Р	1	3

ЦНИИЭП торгово-бытовых зданий и туристских комплексов

24769 81

МАРКА ПРОСТРАНСТВЕННОГО КАРКАСА	ПОЗ.	МАРКА АРМАТУРНОГО ИЗДЕЛИЯ	КОЛ.	МАССА, КГ 1 ШТ.	МАССА, КГ ВСЕГО	ОБОЗНАЧЕНИЕ ДОКУМЕНТА
КП-30.25Т	1	Ф5ВРI L= 1160	28	0.16	4.51	БЧ
	2	КР-16.25Н	1	2.89	2.89	1-8 — К21
	3..5	КР-17.25Т	3	4.82	14.46	1-8 — К22
		ИТОГО: 21.86				
КП-30.30Т	1	Ф5ВРI L= 1160	28	0.16	4.51	БЧ
	2	КР-16.30Н	1	2.97	2.97	1-8 — К21
	3	КР-16.30Т	1	2.97	2.97	1-8 — К20
	4,5	КР-17.30Т	2	4.89	9.78	1-8 — К22
		ИТОГО: 20.23				
КП-30.35Т	1	Ф5ВРI L= 1160	27	0.16	4.35	БЧ
	2	КР-16.35Н	1	3.05	3.05	1-8 — К21
	3	КР-16.35Т	1	3.05	3.05	1-8 — К20
	4,5	КР-17.35Т	2	4.97	9.93	1-8 — К22
		ИТОГО: 20.38				
КП-30.40Т	1	Ф5ВРI L= 1160	27	0.16	4.35	БЧ
	2	КР-16.40Н	1	3.13	3.13	1-8 — К21
	3 5	КР-17.40Т	3	5.04	15.11	1-8 — К22
		ИТОГО: 22.59				

МАРКА ПРОСТРАНСТВЕННОГО КАРКАСА	ПОЗ.	МАРКА АРМАТУРНОГО ИЗДЕЛИЯ	КОЛ.	МАССА, КГ		ОБОЗНАЧЕНИЕ ДОКУМЕНТА
				1 ШТ.	ВСЕГО	
КП-30.25Н	1	Ф5ВРI L= 1160	28	0,16	4,51	БЧ
	2	КР-16.25Т	1	2,89	2,89	1-8 — К20
	3...5	КР-17.25Н	3	4,82	14,46	1-8 — К23
	ИТОГО: 21,86					
КП-30.30Н	1	Ф5ВРI L= 1160	28	0.16	4.51	БЧ
	2	КР-16.30Т	1	2.97	2.97	1-8 — К20
	3	КР-16.30Н	1	2.97	2.97	1-8 — К21
	4,5	КР-17.30Н	2	4.89	9.78	1-8 — К23
	ИТОГО: 20,23					
КП-30.35Н	1	Ф5ВРI L= 1160	27	0.16	4.35	БЧ
	2	КР-16.35Т	1	3.05	3.05	1-8 — К20
	3	КР-16.35Н	1	3.05	3.05	1-8 — К21
	4,5	КР-17.35Н	2	4.97	9.93	1-8 — К23
	ИТОГО: 20,38					
КП-30.40Н	1	Ф5ВРI L= 1160	27	0.16	4.35	БЧ
	2	КР-16.40Т	1	3.13	3.13	1-8 — К20
	3..5	КР-17.40Н	3	5.04	15.11	1-8 — К23
	ИТОГО: 22,59					

1030.1-1/88. 1-7-К30

ЛИСТ 3

БУРЛАКОВА ВЕДИН СП 1БЗТК

https://zavodjbi.com/

ТБ3Т СП ИЗДЕЛИЙ БУРЛАКОВ

КП - 31 ... Т

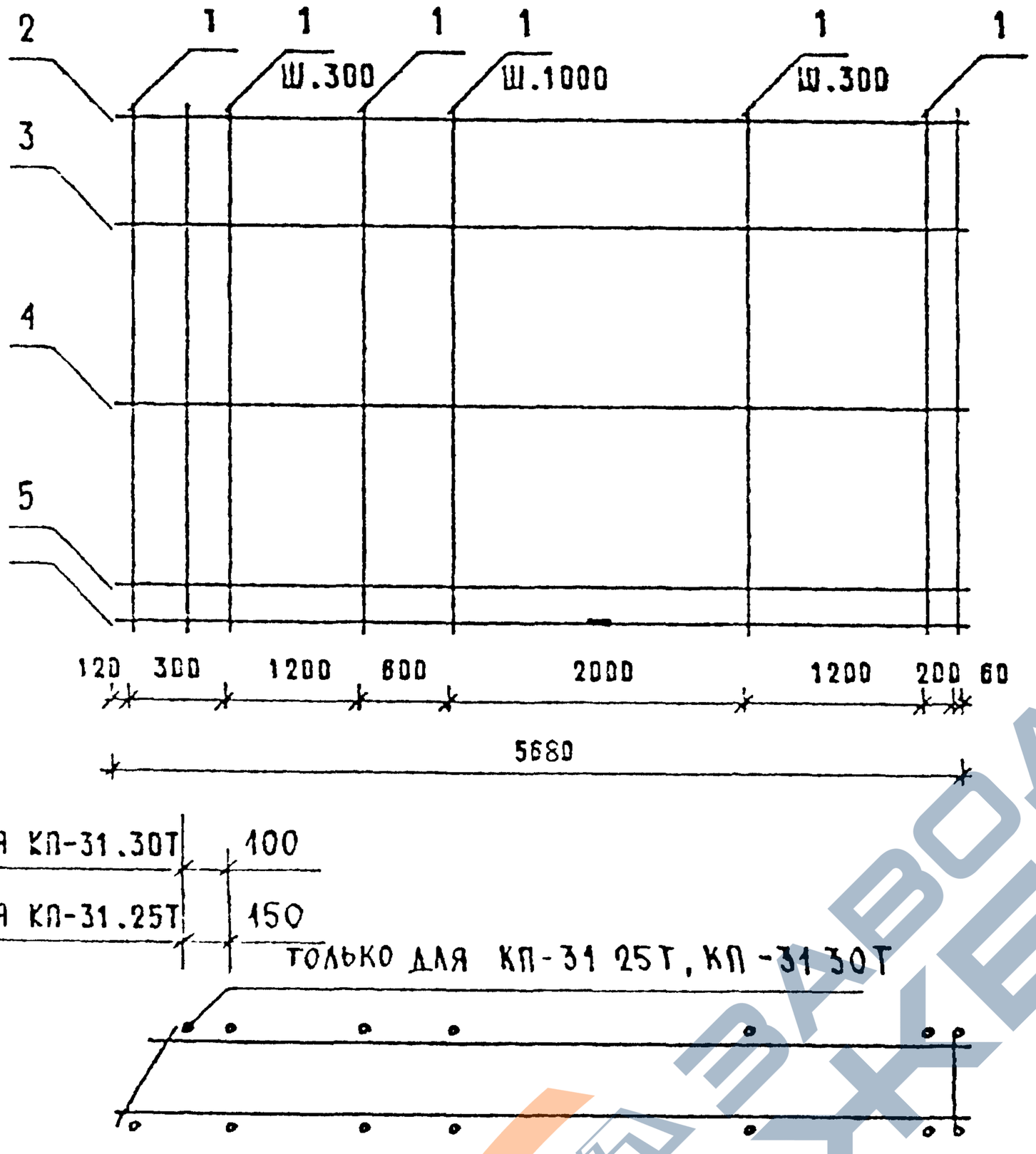

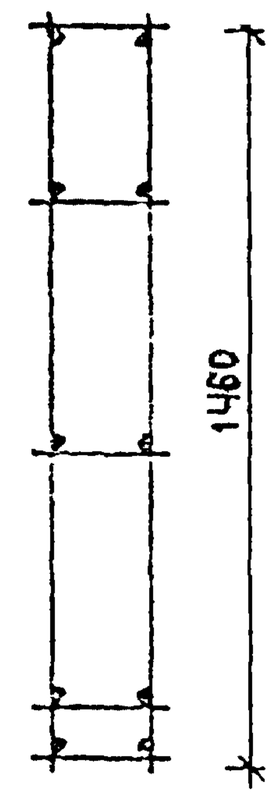

220 ДЛЯ КП-31 25Т

270 ДЛЯ КП-31.30Т

320 ДЛЯ КП-31.35Т

370 ДЛЯ КП-31.40Т

ДЛЯ КП-31.30Т 100

ДЛЯ КП-31.25Т 150

ТОЛЬКО ДЛЯ КП-31 25Т, КП-31 30Т

КП-31..Н - ЗЕРКАЛЬНОЕ ОТРАЖЕНИЕ
ОСТАЛЬНОЕ СМ КП-31. Т

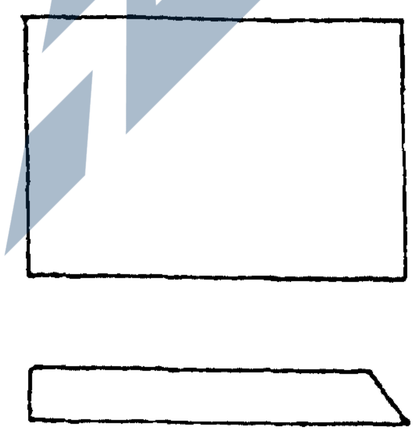

АРМАТУРА КЛАССА ВР-I ПО ГОСТ 6727-80

СПЕЦИФИКАЦИЮ СМ. ЛИСТ 2,3

НАЧ ОТД	ЕСЬКИНСКИЙ		
Н КОНТР	ГЕРНТЬЕВА		
Г И П	ШАЦ		
ГЛ СПЕЦ	ШАНАРОВА		
ГЛ СПЕЦ	КОЧИН		
РУКОВОД	КАДЕРКИНА		
РАЗРАБ	АЛЕКСЕЕВА		

1.030.1-1/88. 1-7-КЗ1

ПРОСТРАНСТВЕННЫЕ КАРКАСЫ
КП-31.25Т, КП-31.30Т, КП-31.35Т,
КП-31.40Т, КП-31.25Н, КП-31.30Н,
КП-31 35Н, КП-31 40Н

СТАДИЯ	ЛИСТ	ЛИСТОВ
Р	1	3

ЦНИИЭП торгово-бытовых зданий и туристских комплексов

https://zavodjbi.com/

https://zavodjbi.com/

САПР ТБЗТК | ТЛП СП | ВЕДУЩИЙ ВИНОКУР | ГИП БУРЛАКОВА

МАРКА ПРОСТРАНСТВЕННОГО КАРКАСА	ПОЗ	МАРКА АРМАТУРНОГО ИЗДЕЛИЯ	КОЛ	МАССА, КГ		ОБОЗНАЧЕНИЕ ДОКУМЕНТА
				1 ШТ	ВСЕГО	
КП-31.25Т	1	Ф5ВРI L= 1460	28	0,20	5,68	Б Ч
	2	КР-16.25Н	1	2,89	2,89	1—8—К21
	3,6	КР-17.25Т	4	4.82	19,28	1—8—К23
	ИТОГО: 27,85					
КП-31 30Г	1	Ф5ВРI L= 1460	28	0.20	5.68	Б Ч
	2	КР-16.30Н	1	2.97	2.97	1—8—К21
	3,4	КР-16.30Т	2	2.97	594	1—8—К20
	5,6	КР-17.30Т	2	4.89	978	1—8—К22
	ИТОГО: 24,37					
КП-51 35Т	1	Ф5ВРI L= 1460	27	0.20	5.48	Б Ч
	2	КР-16 35Н	1	3.05	3 05	1—8—К21
	3,4	КР-16.35Т	2	3.05	6.10	1—8—К20
	5,6	КР-17.35Т	2	4.97	9 93	1—8—К22
	ИТОГО: 24,55					
КП-31 40Т	1	Ф5ВРI L= 1460	27	0.20	5.48	Б Ч
	2	КР-16 40Н	1	3.13	3 13	1—8—К21
	3	КР-16 40Т	1	3.13	3.13	1—8—К20
	4 6	КР-17 40Т	3	5.04	15.11	1—8—К22
	ИТОГО 26,85					

ВЗАМ ИНВ | ПОДПИСЬ И ДАТА | ИНВ ПОДЛ

1030 1-1/88 1-7-К 31

ЛИСТ 2

24769 R5

https://zavodjbi.com/

https://zavodjbi.com/

МАРКА ПРОСТРАНСТВЕННОГО КАРКАСА	ПОЗ.	МАРКА АРМАТУРНОГО ИЗДЕЛИЯ	КОЛ.	МАССА, КГ		ОБОЗНАЧЕНИЕ ДОКУМЕНТА
				1 ШТ.	ВСЕГО	
КП-31.25Н	1	Ф5ВРI L= 1460	28	0,20	5,68	Б Ч
	2	КР-16.25Т	1	2,89	2,89	1-8-К20
	3...5	КР-17.25Н	4	1,82	19,28	1-8-К23
	ИТОГО: 27.85					
КП-31.30Н	1	Ф5ВРI L= 1460	28	0.20	5.68	Б.Ч
	2	КР-16.30Т	1	2.97	2.97	1-8-К20
	3,4	КР-16.30Н	2	2.97	5.94	1-8-К21
	5,6	КР-17.30Н	2	4.89	9.78	1-8-К23
	ИТОГО: 24.37					
КП-31.35Н	1	Ф5ВРI L= 1460	27	0.20	5.48	Б Ч
	2	КР-16.35Т	1	3.05	3.05	1-8-К20
	3,4	КР-16.35Н	2	3.05	6.10	1-8-К21
	5,6	КР-17.35Н	2	4.97	9.93	1-8-К23
	ИТОГО: 24.55					
КП-31.40Н	1	Ф5ВРI L= 1460	27	0.20	5.48	Б Ч
	2	КР-16.40Т	1	3.13	3.13	1-8-К20
	3	КР-16.40Н	1	3.13	3.13	1-8-К21
	4...6	КР-17.40Н	3	5.04	15.11	1-8-К23
	ИТОГО: 26.85					

24769 86

https://zavodjbi.com/

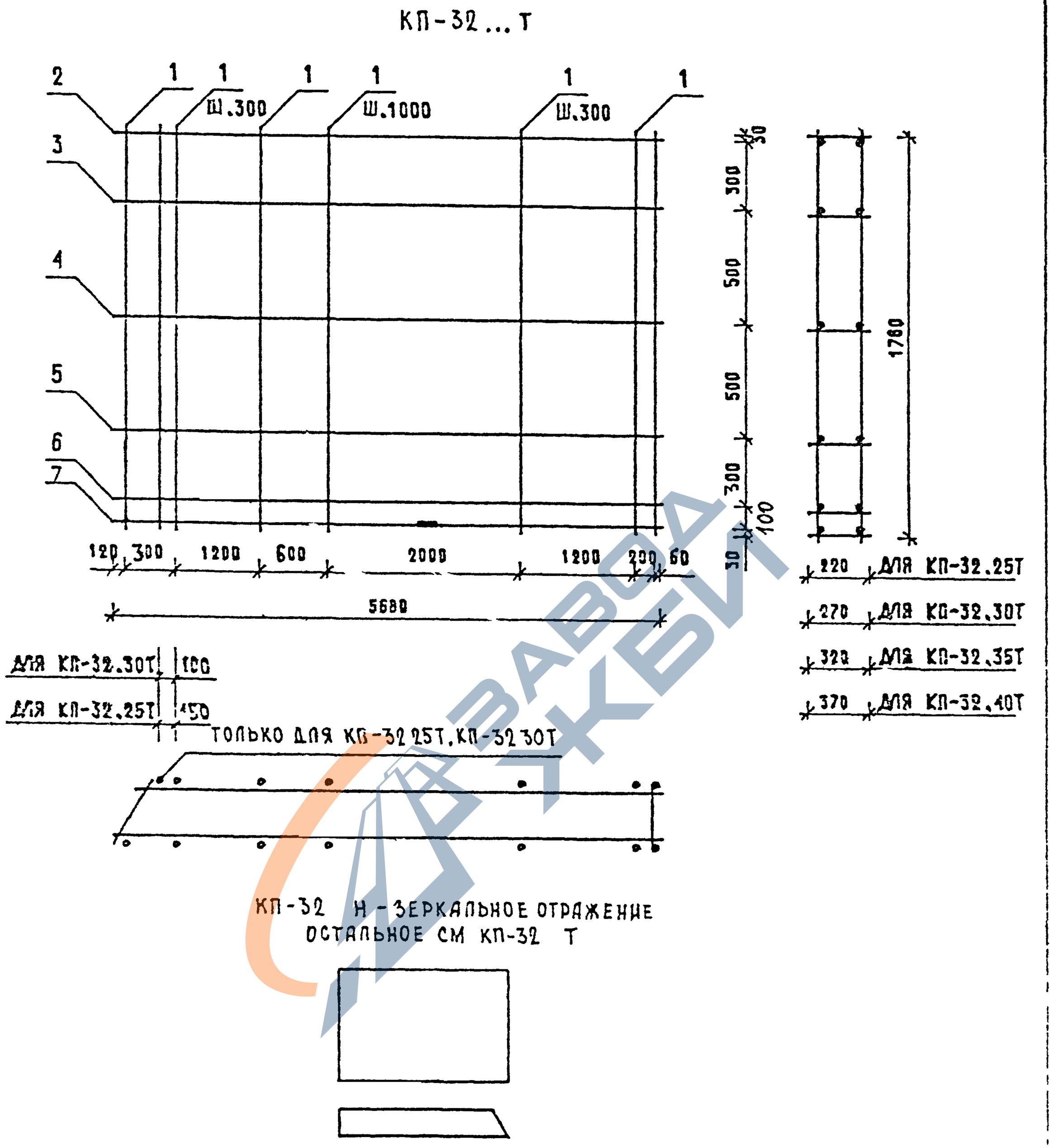

АРМАТУРА КЛАССА ВР-I ПО ГОСТ 6727-80

СПЕЦИФИКАЦИЮ СМ. ЛИСТ 2, 3

НАЧ ОТД	ВОЛЫНСКИЙ		
Н КОНТР	ЛЕОНТЬЕВА		
Г И П	ШАЦ		
ГЛ.СПЕЦ	ШАНАУ		
ГЛ.СПЕЦ	КОЧИН		
ПРОВЕР	КАДЕЙКИНА		
РАЗРАБ	АЛЕКСЕЕВА		

1.030.1-1/90-1-7-К 32

ПРОСТРАНСТВЕННЫЕ КАРКАСЫ

КП-32.25Т, КП-32.30Т, КП-32.35Т, КП-32.40Т, КП-32.25Н, КП-32.30Н, КП-32.35Н, КП-32.40Н

СТАДИЯ	ЛИСТ	ЛИСТОВ
Р	1	3

ЦНИИЭП ТОРГОВО-БЫТОВЫХ ЗДАНИЙ И ТУРИСТСКИХ КОМПЛЕКСОВ

ВЗАМ.ИНВ.

ПОДПИСЬ И ДАТА

ИНВ. ПОДЛ.

ЗАВОД ЖБИ

https://zavodjbi.com/

МАРКА ПРОСТРАНСТВЕННОГО КАРКАСА	ПОЗ.	МАРКА АРМАТУРНОГО ИЗДЕЛИЯ	КОЛ.	МАССА КГ		ОБОЗНАЧЕНИЕ ДОКУМЕНТА
				1 ШТ	ВСЕГО	
КП-32.25Т	1	Ф5ВРI С= 1760	28	0.24	6.85	Б.Ч.
	2	КР-16.25Н	1	2.89	2.89	1-8-К21
	3	КР-16.25Т	1	2.89	2.89	1-8-К20
	4.7	КР-17.25Т	4	4.82	19.28	1-8-К22
	ИТОГО: 31.91					
КП-32.30Т	1	Ф5ВРI L= 1760	28	0.24	6.85	Б.Ч.
	2	КР-16.30Н	1	2.97	2.97	1-8-К21
	3 5	КР-16.30Т	3	2.97	8.91	1-8-К20
	6,7	КР-17.30Т	2	4.89	9.78	1-8-К22
	ИТОГО: 28.51					
КП-32.35Т	1	Ф5ВРI L= 1760	27	0.24	6.61	Б.Ч.
	2	КР-16.35Н	1	3.05	3.05	1-8-К21
	3 4	КР-16.35Т	2	3.05	6.10	1-8-К20
	5...7	КР-17.35Т	3	4.97	14.91	1-8-К22
	ИТОГО: 30.67					
КП-32.40Т	1	Ф5ВРI L= 1760	27	0.24	6.61	Б.Ч.
	2	КР-16.40Н	1	3.13	3.13	1-8-К21
	3	КР-16.40Т	1	3.13	3.13	1-8-К20
	4...7	КР-17.40Т	4	5.04	20.16	1-8-К22
	ИТОГО: 33.03					

https://zavodjbi.com/

https://zavodjbi.com/

МАРКА ПРОСТРАН-СТВЕННОГО КАРКАСА	ПОЗ	МАРКА АРМАТУРНОГО ИЗДЕЛИЯ	КОЛ.	МАССА КГ		ОБОЗНАЧЕНИЕ ДОКУМЕНТА
				1 ШТ	ВСЕГО	
КП-32.25Н	1	Ф5ВРI L= 1760	28	0.24	6.85	Б.Ч.
	2	КР-16.25Т	1	2.89	2.89	1-8-К20
	3	КР-16.25Н	1	2.89	2.89	1-8-К21
	4 7	КР-17.25Н	4	4.82	19.28	1-8-К22
	ИТОГО: 31.91					
КП 32.30Н	1	Ф5ВРI L= 1760	28	0.24	6.85	Б.Ч.
	2	КР-16.30Т	1	2.97	2.97	1-8-К20
	3. 5	КР-16.30Н	3	2.97	8.91	1-8-К21
	6,7	КР-17.30Н	2	4.89	9.78	1-8-К23
	ИТОГО: 28.51					
КП-32.35Н	1	Ф5ВРI L= 1760	27	0.24	6.61	Б.Ч.
	2	КР-16.35Т	1	3.05	3.05	1-8-К20
	3,4	КР-16.35Н	2	3.05	6.10	
	5. 7	КР-17.35Н	3	4.97	14.91	
	ИТОГО: 30.67					
КП-32.40Н	1	Ф5ВРI L= 1760	27	0.24	6.61	Б.Ч.
	2	КР-16.40Т	1	3.13	3.13	1-8-К20
	3	КР-16.40Н	1	3.13	3.13	1-8-К21
	4 7	КР-17.40Н	4	5.04	20.16	1-8-К23
	ИТОГО: 33.03					

24769

https://zavodjbi.com/

https://zavodjbi.com/

КП-33...Т

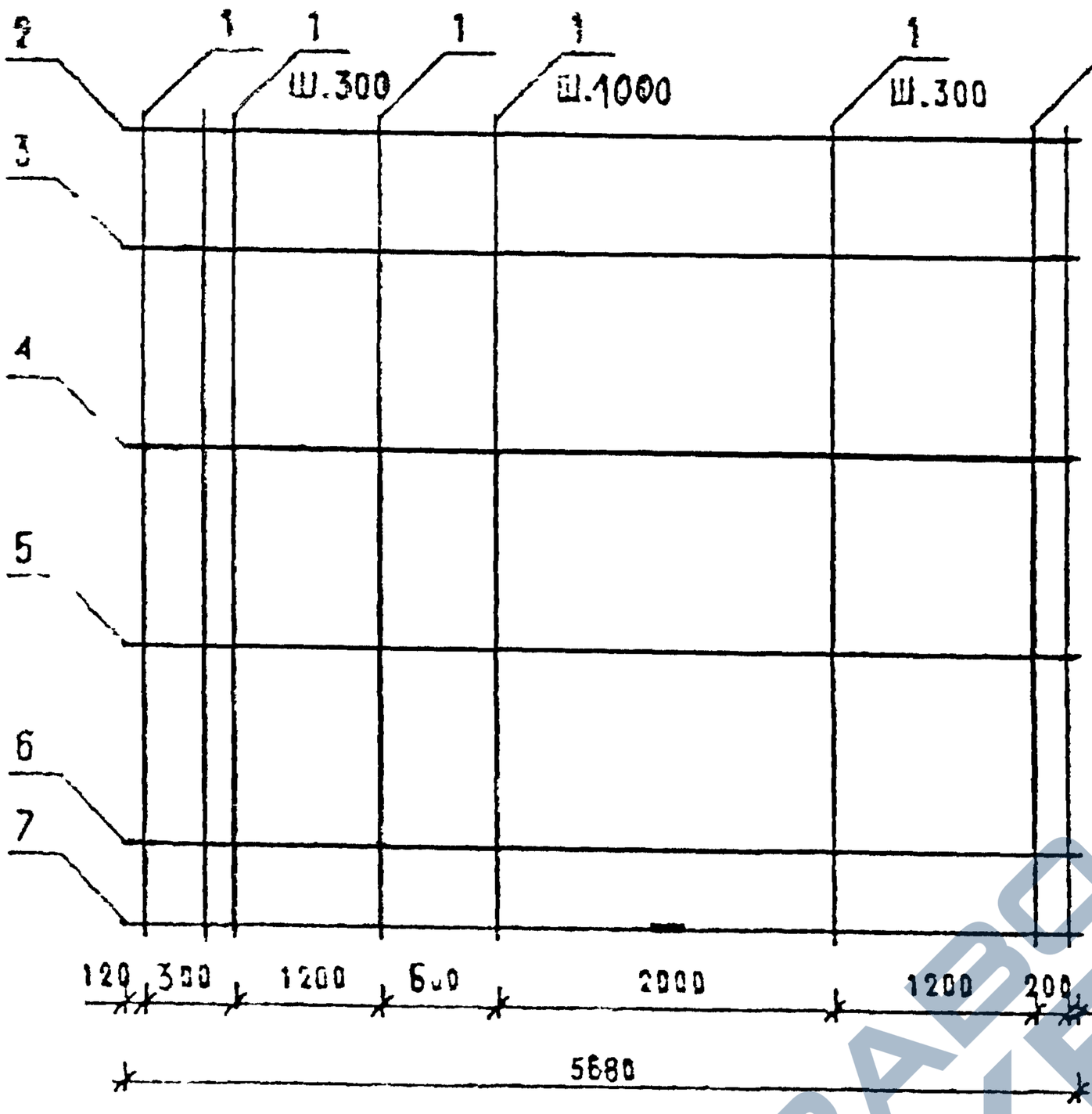

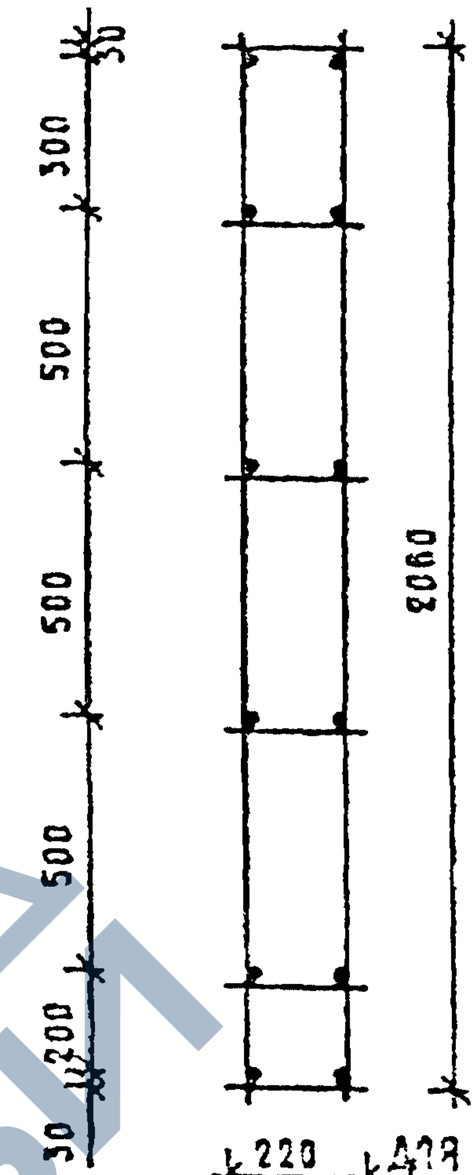

220	ДЛЯ КП-33.25Т
270	ДЛЯ КП-33.30Т
320	ДЛЯ КП-33.35Т
370	ДЛЯ КП-33.40Т

ДЛЯ КП-33.30Т	100
ДЛЯ КП-33.25Т	150

ТОЛЬКО ДЛЯ КП-33.25Т, КП-33.30Т

КП-33...Н - ЗЕРКАЛЬНОЕ ОТРАЖЕНИЕ
ОСТАЛЬНОЕ СМ КП-33...Т

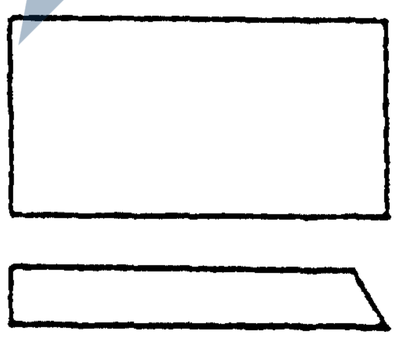

АРМАТУРА КЛАССА ВР-I ПО ГОСТ 6727-80

СПЕЦИФИКАЦИЮ СМ. ЛИСТ 2, 3

НАЧ.ОТД.	ВОЛЬНСКИЙ		
Н.КОНТР.	ЛЕОНТЬЕВА		
Г.И.П.	ШАЦ		
ГЛ.СПЕЦ.	ШАНАУРОВА		
ГЛ.СПЕЦ.	КОЧИН		
ПРОВЕР.	КАДЕЙКИНА		
РАЗРАБ.	АЛЕКСЕЕВА		

1.030.1-1/88. 1-7-К 33

ПРОСТРАНСТВЕННЫЕ КАРКАСЫ

КП-33.25Т, КП-33.30Т, КП-33.35Т, КП-33.40Т, КП-33.25Н, КП-33.30Н, КП-33.35Н, КП-33.40Н

СТАДИЯ	ЛИСТ	ЛИСТОВ
Р	1	3

ЦНИИЭП торгово-бытовых зданий и туристских комплексов

https://zavodjbi.com/

https://zavodjbi.com/

САПР ТБЗТК | ТИП СП | ВЕДУЩИХ ГЕДЛИК | ВИНОКУР БЛАКОВА

МАРКА ПРОСТРАНСТВЕННОГО КАРКАСА	ПОЗ	МАРКА АРМАТУРНОГО ИЗДЕЛИЯ	КОЛ	МАССА, КГ		ОБОЗНАЧЕНИЕ ДОКУМЕНТА
				1 ШТ	ВСЕГО	
КП-33 25Т	1	Ф5ВРI L= 2060	28	0.29	8 02	Б Ч
	2	КР-17.25Н	1	4 82	4 82	1-8 — К23
	3 7	КР-17 .25Т	5	4 82	24 10	1-8 — К22
	ИТОГО: 36 94					
КП-33.30Т	1	Ф5ВРI L= 2060	28	0.29	8.02	Б Ч
	2	КР-16.30Н	1	2 97	2.97	1-8 —К21
	3,4	КР-16 30Т	2	2.97	5 94	1-8 — К20
	5 7	КР-17 30Т	3	4 89	14 67	1-8 — К22
	ИТОГО: 3160					
КП-33 35Т	1	Ф5ВРI L= 2060	27	0 29	7.73	Б Ч
	2	КР-16.35Н	1	3 05	3.05	1-8 — К21
	3	КР-16.35Т	1	3 05	3 05	1-8 — К20
	4 7	КР-17 35Т	4	4.97	19.86	1-8 — К22
	ИТОГО: 33 69					
КП-33 40Т	1	Ф5ВРI L= 2060	27	0.29	7.73	Б Ч
	2	КР-17 .40Н	1	5 04	5 04	1-8 — К23
	3 7	КР-17 .40Т	5	5 04	25.20	1-8 — К22
	ИТОГО: 37.97					

https://zavodjbi.com/

МАРКА ПРОСТРАНСТВЕННОГО КАРКАСА	ПОЗ.	МАРКА АРМАТУРНОГО ИЗДЕЛИЯ	КОЛ.	МАССА, КГ 1 УТ	МАССА, КГ ВСЕГО	ОБОЗНАЧЕНИЕ ДОКУМЕНТА
КП-33.25Н	1	Ф5ВРI L= 2060	28	0.29	8.02	БЧ
	2	КР-17.25Т	1	4.82	4.82	1-8-К22
	3..7	КР-17.25Н	5	4.82	24.10	1-8-К23
	ИТОГО: 36.94					
КП-33.30Н	1	Ф5ВРI L= 2060	28	0.29	8.02	БЧ
	2	КР-16.30Т	1	2.97	2.97	1-8-К20
	3,4	КР-16.30Н	2	2.97	5.94	1-8-К21
	5..7	КР-17.30Н	3	4.89	14.67	1-8-К23
	ИТОГО: 31.60					
КП-33.35Н	1	Ф5ВРI L= 2060	27	0.29	7.73	БЧ
	2	КР-16.35Т	1	3.05	3.05	1-8-К20
	3	КР-16.35Н	1	3.05	3.05	1-8-К21
	4...7	КР-17.35Н	4	4.97	19.86	1-8-К23
	ИТОГО: 33.69					
КП-33.40Н	1	Ф5ВРI L= 2060	27	0.29	7.73	БЧ
	2	КР-17.40Т	1	5.04	5.04	1-8-К22
	3...7	КР-17.40Н	5	5.04	25.20	1-8-К23
	ИТОГО: 37.97					

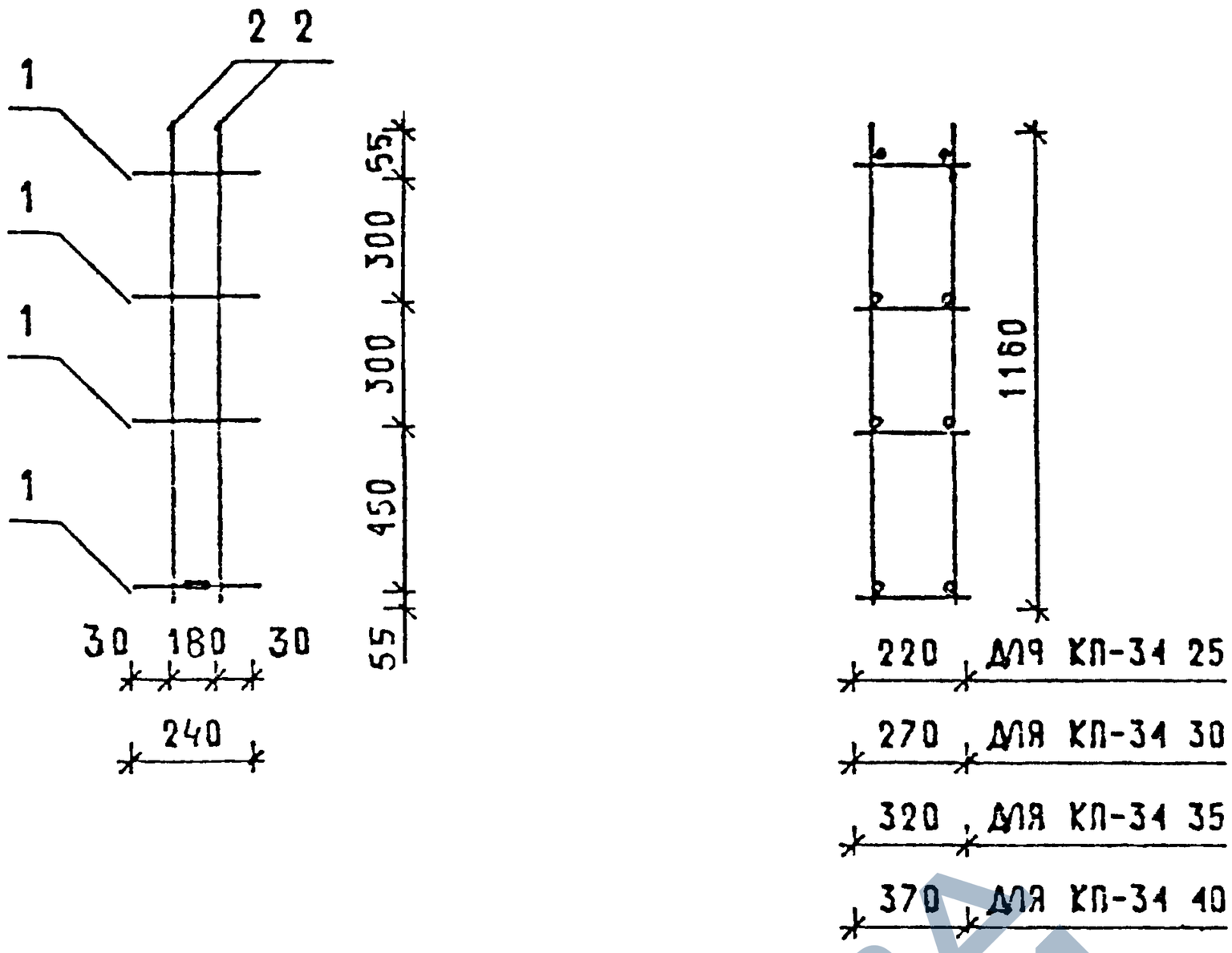

МАРКА ПРОСТРАНСТВЕННОГО КАРКАСА	ПОЗ.	МАРКА АРМАТУРНОГО ИЗДЕЛИЯ	КОЛ.	МАССА КГ 1 ШТ	МАССА КГ ВСЕГО	ОБОЗНАЧЕНИЕ ДОКУМЕНТА
КП-34 25	1	КР-20 25	4	0,09	0,36	1-8-К28
	2	Ф5ВРI L= 1160	4	0,16	0,64	Б.Ч.
		ИТОГО: 1,00				
КП-34 30	1	КР-20.30	4	0,10	0,40	1-8-К28
	2	Ф5ВРI L= 1160	4	0,16	0,64	Б Ч.
		ИТОГО: 1,04				

АРМАТУРА КЛАССА ВР-I ПО ГОСТ 6727-80*

ПРОДОЛЖЕНИЕ СПЕЦИФИКАЦИИ СМ ЛИСТ 2

НАЧ ОТД	ПОЛЫНС		1030 1-1/88 1-7-К34
НАЧ СЧТР	ЛЕОНТЬЕВА		
Г И П	ШАЦ		ПРОСТРАНСТВЕННЫЕ КАРКАСЫ КП-34 25, КП-34 30, КП-34 35, КП-34 40
ГЛ СПЕЦ	ШАНАУРОВА		
ГЛ СПЕЦ	КОЧ Н		
ПРОВЕР	КАДЕ К НА		
Н СРАБ	А ЕКСЕЕВА		

СТАДИЯ	ЛИСТ	ЛИСТОВ
Р	1	2

ЦНИИЭП торгово-бытовых зданий и туристских комплексов

ЗАВОД ЖБИ

https://zavodjbi.com/

ВЗАМ. ИНВ. № | ИНВ. № ПОДЛ. | ПОДПИСЬ И ДАТА

МАРКА ПРОСТРАНСТВЕННОГО КАРКАСА	ПОЗ.	МАРКА АРМАТУРНОГО ИЗДЕЛИЯ	КОЛ.	МАССА, КГ		ОБОЗНАЧЕНИЕ ДОКУМЕНТА
				1 ШТ.	ВСЕГО	
КП-34.35 КП-34.35	1	КР-20.35	4	0,10	0,42	1-8 —К28
	2	ф5ВРI L= 1160	4	0,16	0,64	Б Ч
	ИТОГО: 1.06					
КП-34.40	1	КР-20.40	4	0,11	0,45	1-8 — К28
	2	ф5ВРI L= 1160	4	0,16	0,64	Б Ч
	ИТОГО: 1.10					

ЗАВОД ЖБИ

https://zavodjbi.com/

https://zavodjbi.com/

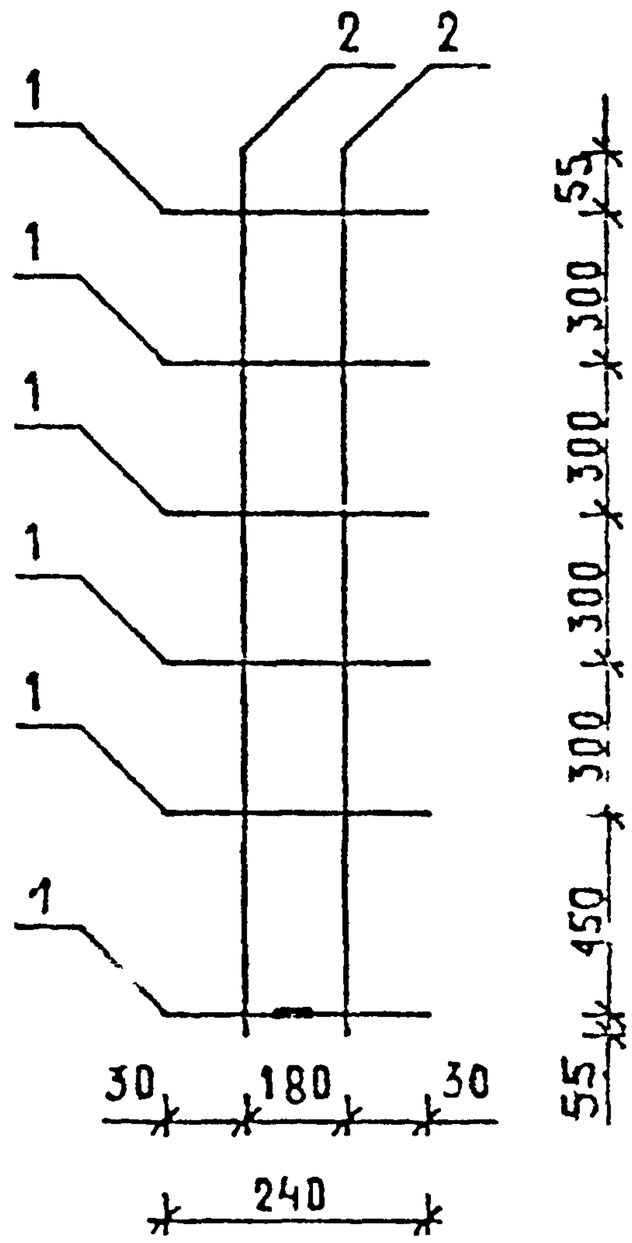

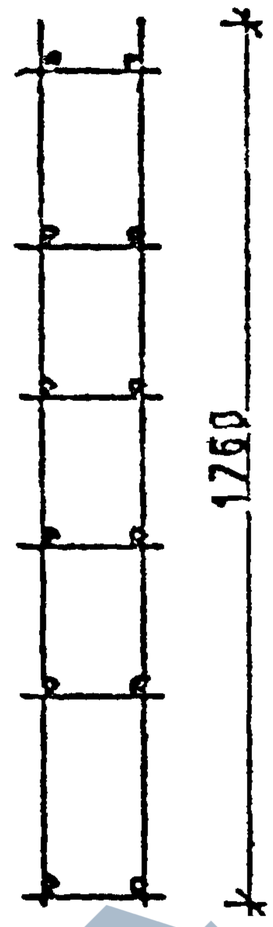

220 для КП-35.25
270 для КП-35.30
320 для КП-35.35
370 для КП-35.40

МАРКА ПРОСТРАНСТВЕННОГО КАРКАСА	ПОЗ.	МАРКА АРМАТУРНОГО ИЗДЕЛИЯ	КОЛ.	МАССА, КГ		ОБОЗНАЧЕНИЕ ДОКУМЕНТА
				1 ШТ.	ВСЕГО	
КП-35.25	1	КР-20.25	6	0.09	0.52	1-8 — К 28
	2	ф5ВРI L= 1760	4	0.24	0.98	БЧ.
	ИТОГО: 1.49					
КП-35.30	1	КР-20.30	6	0.10	0.57	1-8 — К28
	2	ф5ВРI. L= 1760	4	0.24	0.98	БЧ
	ИТОГО: 1.55					

ПРОДОЛЖЕНИЕ СПЕЦИФИКАЦИИ СМ ЛИСТ 2

АРМАТУРА КЛАССА ВР-I ПО ГОСТ 6727-80

НАЧ ОТД	ВОЛЬНСКИЙ		
Н.КОНТР	ЛЕСНТЬЕВА		
Г И П	ШАЦ		
ГЛ.СПЕЦ	ШАНАУРОВА		
ГЛ СПЕЦ	КОЧИЧ		
ПРОВЕР	КАДЕЙКИНА		
РАЗРАБ	АЛЕКСЕЕВА		

1.030.1-1/88. 1-7-К 35

ПРОСТРАНСТВЕННЫЕ КАРКАСЫ КП-35.25, КП-35.30 КП-35 35, КП-35.40

СТАДИЯ	ЛИСТ	ЛИСТОВ
Р	1	2

ЦНИИЭП торгово-бытовых зданий и туристских комплексов

24769 95

https://zavodjbi.com/

https://zavodjbi.com/

ГАП
СП
ВЕДУЩИЙ
ВЕДУЩИЙ
ВНИИОКУР
БУРЛАКОВА
ТЕЗТК

МАРКА ПРОСТРАНСТВЕННОГО КАРКАСА	ПОЗ.	МАРКА АРМАТУРНОГО ИЗДЕЛИЯ	КОЛ.	МАССА, КГ		ОБОЗНАЧЕНИЕ ДОКУМЕНТА
				1 ШТ.	ВСЕГО	
КП-35.35	1	КР-20.35	6	0.10	0.62	1-8-К28
	2	Ф5ВРI L= 1760	4	0.24	0.98	Б Ч.
	ИТОГО: 1.60					
КП-35.40	1	КР-20.40	6	0.11	0.68	1-8-К28
	2	Ф5ВРI L= 1760	4	0.24	0.98	Б Ч
	ИТОГО: 1.66					

1.030.1-1/88. 1-7-К 35

ЛИСТ 2

24769 96

https://zavodjbi.com/

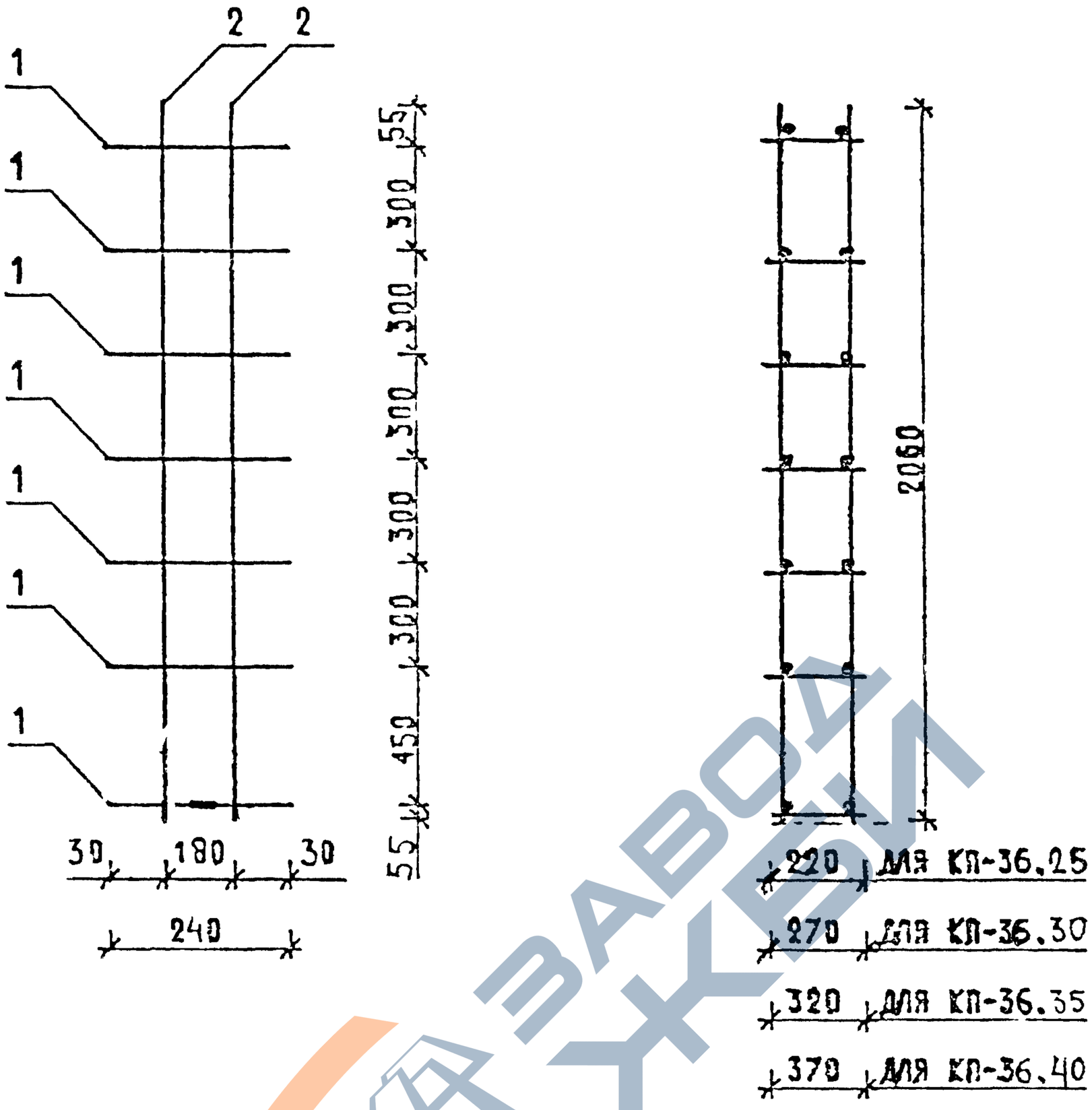

МАРКА ПРОСТРАНСТВЕННОГО КАРКАСА	ПОЗ.	МАРКА АРМАТУРНОГО ИЗДЕЛИЯ	КОЛ.	МАССА, КГ		ОБОЗНАЧЕНИЕ ДОКУМЕНТА
				1 ШТ	ВСЕГО	
КП-36.25	1	КР-20.25	7	0.09	0.60	1-8 - К28
	2	Ф5ВРI L= 2060	4	0.29	1.15	Б Ч
	ИТОГО: 1.75					

ПРОДОЛЖЕНИЕ СПЕЦИФИКАЦИИ СМ ЛИСТ 2

АРМАТУРА КЛАССА ВР-I ПО ГОСТ 8727-80

НАЧ.ОТД.	ВОЛЫНСКИЙ		
Н.КОНТР.	ФОНТЬЕВА		
Г.И.П.	ШАЦ		
ГЛ.СПЕЦ.	ШАНАУРОВА		
Г.ИНЖ.	КОЧИН		
ПРОВЕР.	КАДЕРКИНА		
РАЗРАБ.	АЛЕКСЕЕВА		

1030 1-1/88. 1-7-К 36

ПРОСТРАНСТВЕННЫЕ КАРКАСЫ

КП-36 25, КП-36.30

КП-36.35, КП-36 40

СТАДИЯ	ЛИСТ	ЛИСТОВ
Р	1	2

ЦНИИЭП ТОРГОВО-БЫТОВЫХ ЗДАНИЙ И ТУРИСТСКИХ КОМПЛЕКСОВ

24769 97

https://zavodjbi.com/

ТОЗТК | СП | ВЕДИНЫ | БУРЛАК

МАРКА ПРОСТРАНСТВЕННОГО КАРКАСА	ПОЗ.	МАРКА АРМАТУРНОГО ИЗДЕЛИЯ	КОЛ.	МАССА, КГ		ОБОЗНАЧЕНИЕ ДОКУМЕНТА
				1 ШТ.	ВСЕГО	
КП-36.30	1	КР-20.30	7	0,10	0,67	1-8-К28
	2	Ф5ВРI L= 2060	4	0,29	1,15	Б.Ч
			ИТОГО: 1.81			
КП-36.35	1	КР-20.35	7	0.10	0.73	1-8-К28
	2	Ф5ВРI L= 2060	4	0.29	1.15	Б.Ч.
			ИТОГО: 1.87			
КП-36.40	1	КР-20.40	7	0.11	0.79	1-8-К28
	2	Ф5ВРI L= 2060	4	0.29	1.15	Б.Ч.
			ИТОГО: 1.94			

ЗАВОД КБИ

24769 98

https://zavodjbi.com/

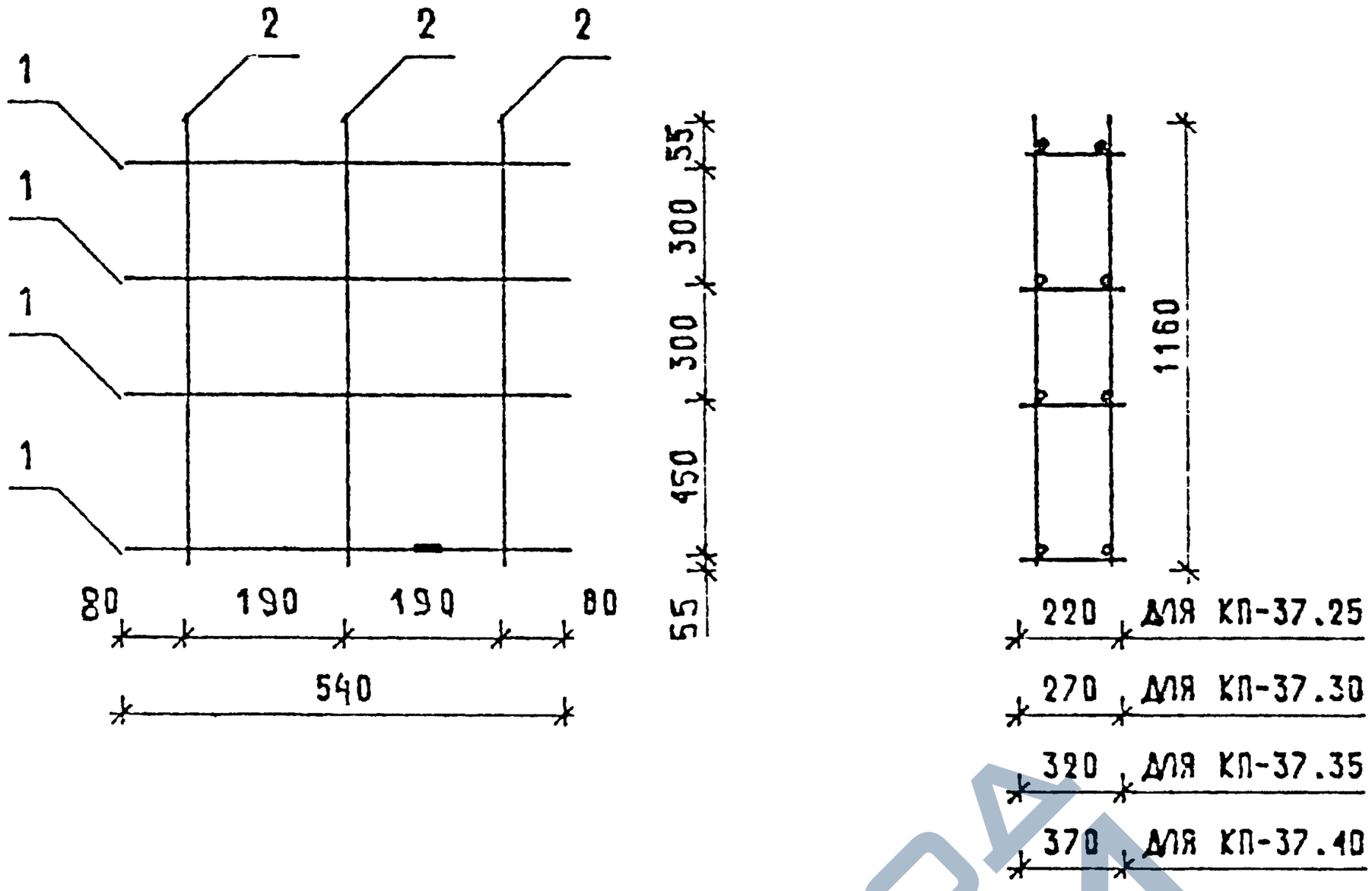

МАРКА ПРОСТРАНСТВЕННОГО КАРКАСА	ПОЗ.	МАРКА АРМАТУРНОГО ИЗДЕЛИЯ	КОЛ.	МАССА, КГ		ОБОЗНАЧЕНИЕ ДОКУМЕНТА
				1 ШТ.	ВСЕГО	
КП-37.25	1	КР-21.25	4	0.16	0.64	1-8-К30
	2	Ф5ВРI L= 1160	6	0.16	0.97	Б.Ч.
	ИТОГО: 1.61					

АРМАТУРА КЛАССА ВР-I ПО ГОСТ 6727-80

ПРОДОЛЖЕНИЕ СПЕЦИФИКАЦИИ СМ ЛИСТ 2

НАЧ ОТД	ВОЛЫНСКИЙ		1.030.1-1/88 1-7-К37
Н КОНТР	ЛЕОНТЬЕВА		
Г И П	ШАЦ		ПРОСТРАНСТВЕННЫЕ КАРКАСЫ КП-37 25, КП-37 30, КП-37 35, КП-37.40
ГЛ СПЕЦ	ШАЧАРОВА		
ГЛ СПЕЦ	КОЧИН		
ТЕХНОЛ	КАДЕРКИНА		
РАЗРАБ	АЛЕКСЕЕВА		

СТАДИЯ	ЛИСТ	ЛИСТОВ
Р	1	2

ЦНИИЭП торгово-бытовых зданий и туристских комплексов

24769 99

ЗАВОД ЖБИ

https://zavodjbi.com/

МАРКА ПРОСТРАНСТВЕННОГО КАРКАСА	ПОЗ.	МАРКА АРМАТУРНОГО ИЗДЕЛИЯ	КОЛ.	МАССА, КГ		ОБОЗНАЧЕНИЕ ДОКУМЕНТА
				1 ШТ.	ВСЕГО	
КП-37.30	1	КР-21.30	4	0.17	0.70	1-8-К30
	2	Ф5ВРI L= 1160	6	0.16	0.97	Б.Ч.
	ИТОГО: 1.66					
КП-37.35	1	КР-21.35	4	0.19	0.75	1-8-К30
	2	Ф5ВРI L= 1160	6	0.16	0.97	Б.Ч.
	ИТОГО: 1.72					
КП-37.40	1	КР-21.40	4	0.20	0.80	1-8-К30
	2	Ф5ВРI L= 1160	6	0.16	0.97	Б.Ч.
	ИТОГО: 1.77					

https://zavodjbi.com/

ТБЗТК СП ЗЕЛИНК ВУРЛАКОВ

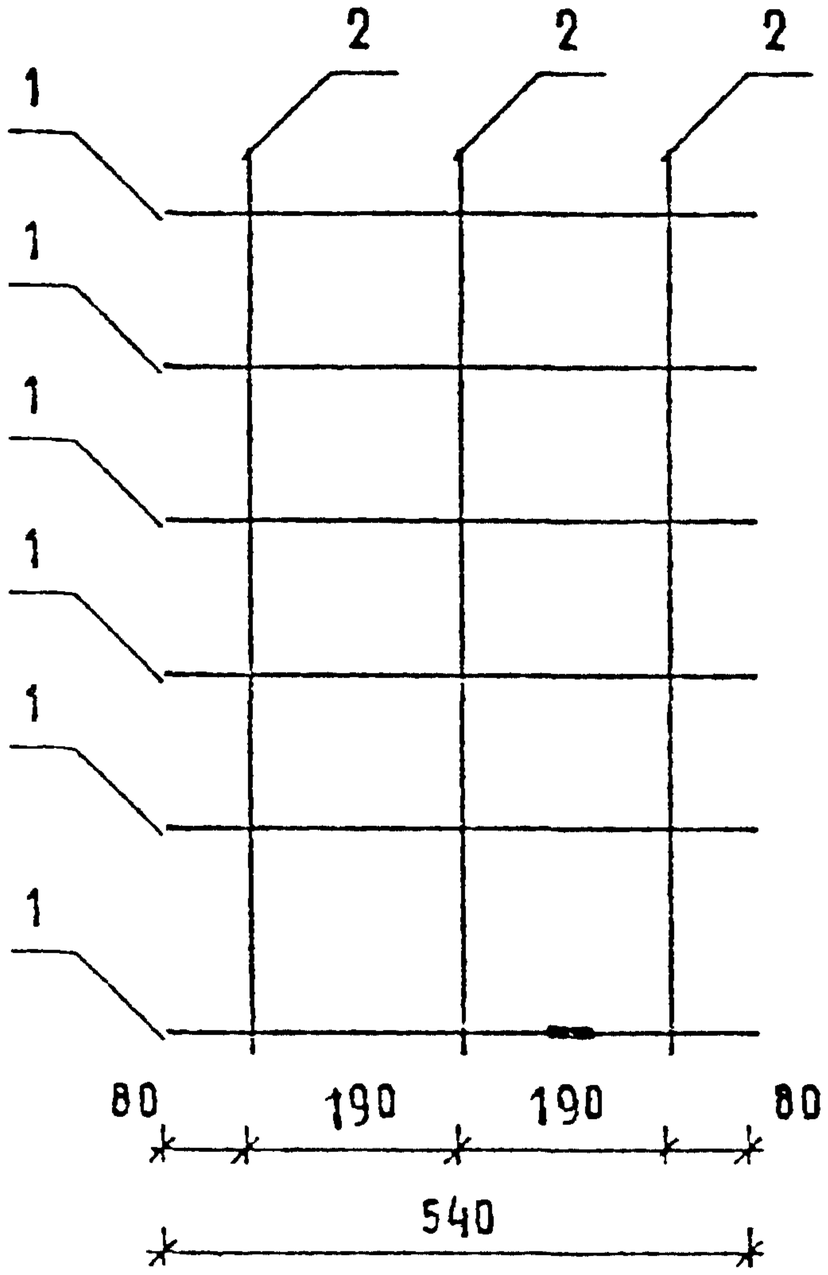

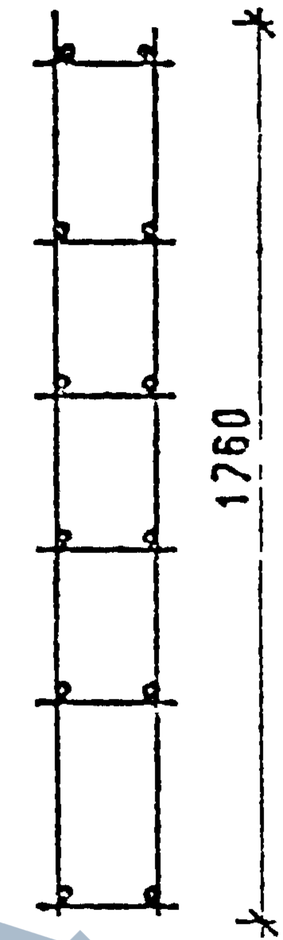

220 ДЛЯ КП-38 25
270 ДЛЯ КП-38 30
320 ДЛЯ КП-38 35
370 ДЛЯ КП-38 40

МАРКА ПРОСТРАНСТВЕННОГО КАРКАСА	ПОЗ	МАРКА АРМАТУРНОГО ИЗДЕЛИЯ	КОЛ	МАССА, КГ		ОБОЗНАЧЕНИЕ ДОКУМЕНТА
				1 ШТ	ВСЕГО	
КП-38 25	1	КР-21 25	6	0,16	0,96	1-8-К30
	2	Ф5ВРI L= 1760	6	0,24	1,47	Б.Ч
	ИТОГО: 2,43					

АРМАТУРА КЛАССА ВРI ПО ГОСТ 6727-80

ПРОДОЛЖЕНИЕ СПЕЦИФИКАЦИИ СМ ЛИСТ 2

НАЧ ОТД	ВОЛЫНСКИЙ		
Н КОНТР	ЛЕОНТЬЕВА		
ГИП	ШАЦ		
ГЛ СПЕЦ	ШАНАУРОВА		
ГЛ СПЕЦ	КОЧИН		
ПРОВЕР	КАДЕЙКИНА		
РАЗРАБ	АЛЕКСЕЕВА		

1 030 1-1/88 1-7-К38

ПРОСТРАНСТВЕННЫЕ КАРКАСЫ КП-38 25, КП-38 30, КП-38 35, КП-38 40

СТАДИЯ	ЛИСТ	ЛИСТОВ
Р	1	2

ЦНИИЭП торгово-бытовых зданий и туристских комплексов

24769

https://zavodjbi.com/

https://zavodjbi.com/

МАРКА ПРОСТРАНСТВЕННОГО КАРКАСА	ПОЗ.	МАРКА АРМАТУРНОГО ИЗДЕЛИЯ	КОЛ.	МАССА, КГ		ОБОЗНАЧЕНИЕ ДОКУМЕНТА
				1 ШТ.	ВСЕГО	
КП-41.30	1	КР-22.30	6	0.33	1.98	1-8 — К31
	2	⌀6AIII L= 1760	8	0.39	3.13	Б Ч
		ИТОГО: 5.11				
КП-41.35	1	КР-22.35	6	0.35	2.12	1-8 — К31
	2	⌀6AIII L= 1760	8	0.39	3.13	Б Ч
		ИТОГО: 5.24				
КП-41.40	1	КР-22.40	6	0.38	2.25	1-8 — К31
	2	⌀6AIII L= 1760	8	0.39	3.13	Б Ч
		ИТОГО: 5.38				

ВЗАМ. ИНВ. №

ПОДПИСЬ И ДАТА

ИНВ. № ПОДЛ.

https://zavodjbi.com/

https://zavodjbi.com/

МАРКА ПРОСТРАНСТВЕННОГО КАРКАСА	ПОЗ.	МАРКА АРМАТУРНОГО ИЗДЕЛИЯ	КОЛ.	МАССА, КГ		ОБОЗНАЧЕНИЕ ДОКУМЕНТА
				1 ШТ.	ВСЕГО	
КП-38.30	1	КР-21.30	6	0,17	1,02	1-8-К30
	2	Ф5ВРI L=1760	6	0,24	1.47	Б Ч.
		ИТОГО: 2.49				
КП-38.35	1	КР-21.35	6	0.19	1.12	1-8-К30
	2	Ф5ВРI L=1760	6	0.24	1.47	Б Ч.
		ИТОГО: 2.59				
КП-38.40	1	КР-21.40	6	0.20	1.21	1-8-К30
	2	Ф5ВРI L=1760	6	0.24	1.47	Б Ч.
		ИТОГО: 2.67				

ТБ.ЭТК | СП | ИЛИ | ВЫРАКОН

https://zavodjbi.com/

https://zavodjbi.com/

Т63ТК | СП | В ЛИЗ | БУРЛАКОВА

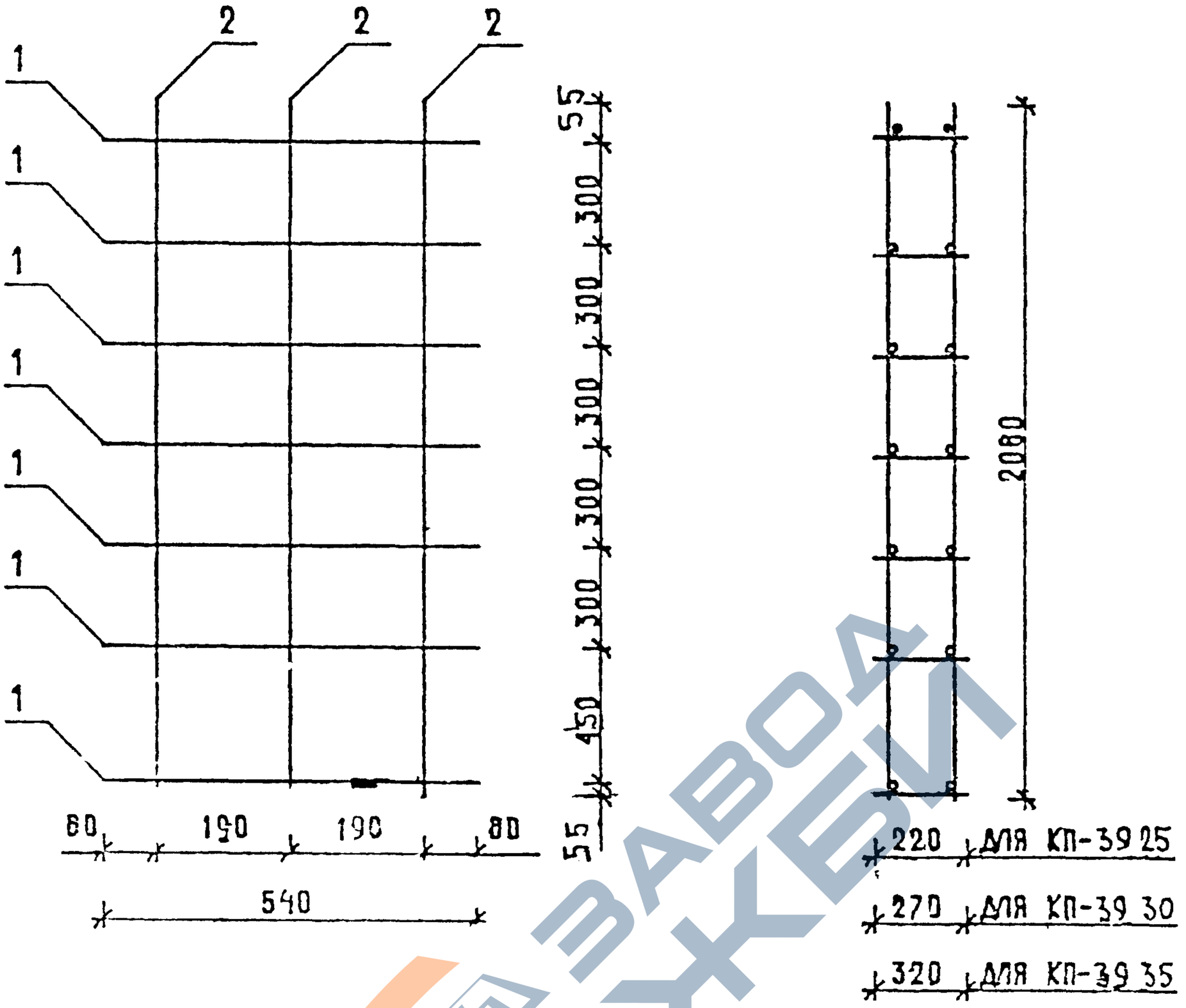

МАРКА ПРОСТРАНСТВЕННОГО КАРКАСА	ПОЗ	МАРКА АРМАТУРНОГО ИЗДЕЛИЯ	КОЛ.	МАССА, КГ		ОБОЗНАЧЕНИЕ ДОКУМЕНТА
				1 ШТ	ВСЕГО	
КП-39.25	1	КР-21.25	7	0.16	1.12	1-8 — К30
	2	Ф5ВРI L= 2060	6	0.29	1.72	Б Ч
	ИТОГО: 2.84					

ПРОДОЛЖЕНИЕ СПЕЦИФИКАЦИИ СМ ЛИСТ 2

АРМАТУРА КЛАССА ВР-I ПО ГОСТ 6727-80

НАЧОТД	ВОЛЫНСКИЙ		
Н.КОНТР	ЛЕОНТЬЕВА		
ГИП	ШАЦ		
ГЛ.СПЕЦ	ШАНАУРОВА		
ГЛ.СПЕЦ	КОЧИН		
ПРОВЕР	КАДЕЙКИНА		
РАЗРАБ	АЛЕКСЕЕВА		

1030 1-1/88. 1-7-К 39

ПРОСТРАНСТВЕННЫЕ КАРКАСЫ КП-39 25, КП-39,30 КП-39 35, КП-39,40

СТАДИЯ	ЛИСТ	ЛИСТОВ
Р	1	2

ЦНИИЭП торгово-бытовых зданий и туристских комплексов

https://zavodjbi.com/

https://zavodjbi.com/

ГБЗТК | СП | ЖЕДИН | УРЛАКОВА

МАРКА ПРОСТРАНСТВЕННОГО КАРКАСА	ПОЗ.	МАРКА АРМАТУРНОГО ИЗДЕЛИЯ	КОЛ.	МАССА, КГ		ОБОЗНАЧЕНИЕ ДОКУМЕНТА
				1 ШТ.	ВСЕГО	
КП-39.30	1	КР-21.30	7	0.17	1.22	1-8-К30
	2	Ø5ВРІ L= 2060	6	0.29	1.72	Б Ч
	ИТОГО: 2.94					
КП-39.35	1	КР-21.35	7	0.19	1.31	1-8-К30
	2	Ø5ВРІ L= 2060	6	0.29	1.72	Б Ч
	ИТОГО: 3.03					
КП-39.40	1	КР-21.40	7	0.20	1.41	1-8-К30
	2	Ø5ВРІ L= 2060	6	0.29	1.72	Б Ч
	ИТОГО: 3.13					

https://zavodjbi.com/

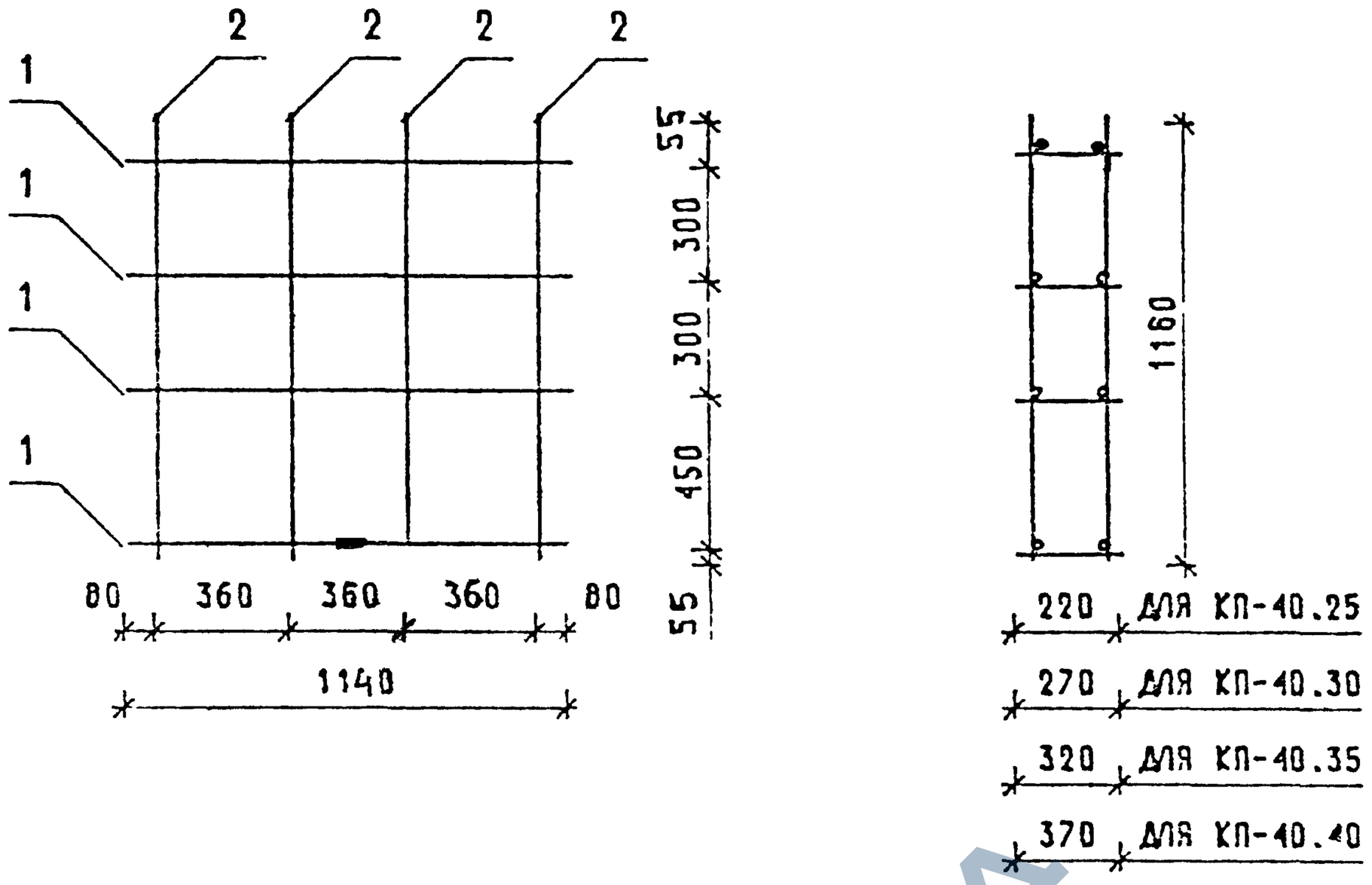

МАРКА ПРОСТРАНСТВЕННОГО КАРКАСА	ПОЗ.	МАРКА АРМАТУРНОГО ИЗДЕЛИЯ	КОЛ.	МАССА, КГ		ОБОЗНАЧЕНИЕ ДОКУМЕНТА
				1 ШТ.	ВСЕГО	
КП-40.25	1	КР-22.25	4	0.31	1.24	1-8-К3
	2	Ф5ВРI L= 1160	8	0.16	1.29	Б.Ч.
		ИТОГО: 2.53				

АРМАТУРА КЛАССА А-III ПО ГОСТ 5781-82

АРМАТУРА КЛАССА ВР-I ПО ГОСТ 6727-80

ПРОДОЛЖЕНИЕ СПЕЦИФИКАЦИИ СМ. ЛИСТ 2

НАЧ ОТД	ВОЛЫНСКИЙ		
Н КОНТР	ЛЕОНТЬЕВА		
Г И П	ШАЦ		
ГЛ СПЕЦ	ШАНАУРОВА		
ГЛ СПЕЦ	КОЧИН		
ГРОЬЕР	КАДЕЙКИНА		
РАЗРАБ	АЛЕКСЕЕВА		

1.030.1-1/88. 1-7-К40

ПРОСТРАНСТВЕННЫЕ КАРКАСЫ КП-40.25, КП-40 30, КП-40 35, КП-40.40

СТАДИЯ	ЛИСТ	ЛИСТОВ
Р	1	2

ЦНИИЭП торгово-бытовых зданий и туристских комплексов

ТЬЗТК СП БЕЛИНК БУРЛАКОВА

ВЗАМ ИНВ

ПОДПИСЬ И ДАТА

ИНВ ПОДЛ

ЗАВОД ЖБИ

https://zavodjbi.com/

МАРКА ПРОСТРАНСТВЕННОГО КАРКАСА	ПОЗ.	МАРКА АРМАТУРНОГО ИЗДЕЛИЯ	КОЛ.	МАССА, КГ		ОБОЗНАЧЕНИЕ ДОКУМЕНТА
				1 ШТ.	ВСЕГО	
КП-40.30	1	КР-22.30	4	0,33	1,32	1-8 — К31
	2	ФбАIII L= 1160	8	0,26	2,06	Б Ч
	ИТОГО: 3,38					
КП-40.35	1	КР-22.35	4	0,35	1,41	1-8 — К31
	2	Ф5АIII L= 1160	8	0,26	2,06	Б Ч
	ИТОГО: 3,47					
КП-40.40	1	КР-22.40	4	0,38	1.50	1-8 — К31
	2	ФбАIII L= 1160	8	0,26	2.06	Б Ч
	ИТОГО: 3,56					

https://zavodjbi.com/

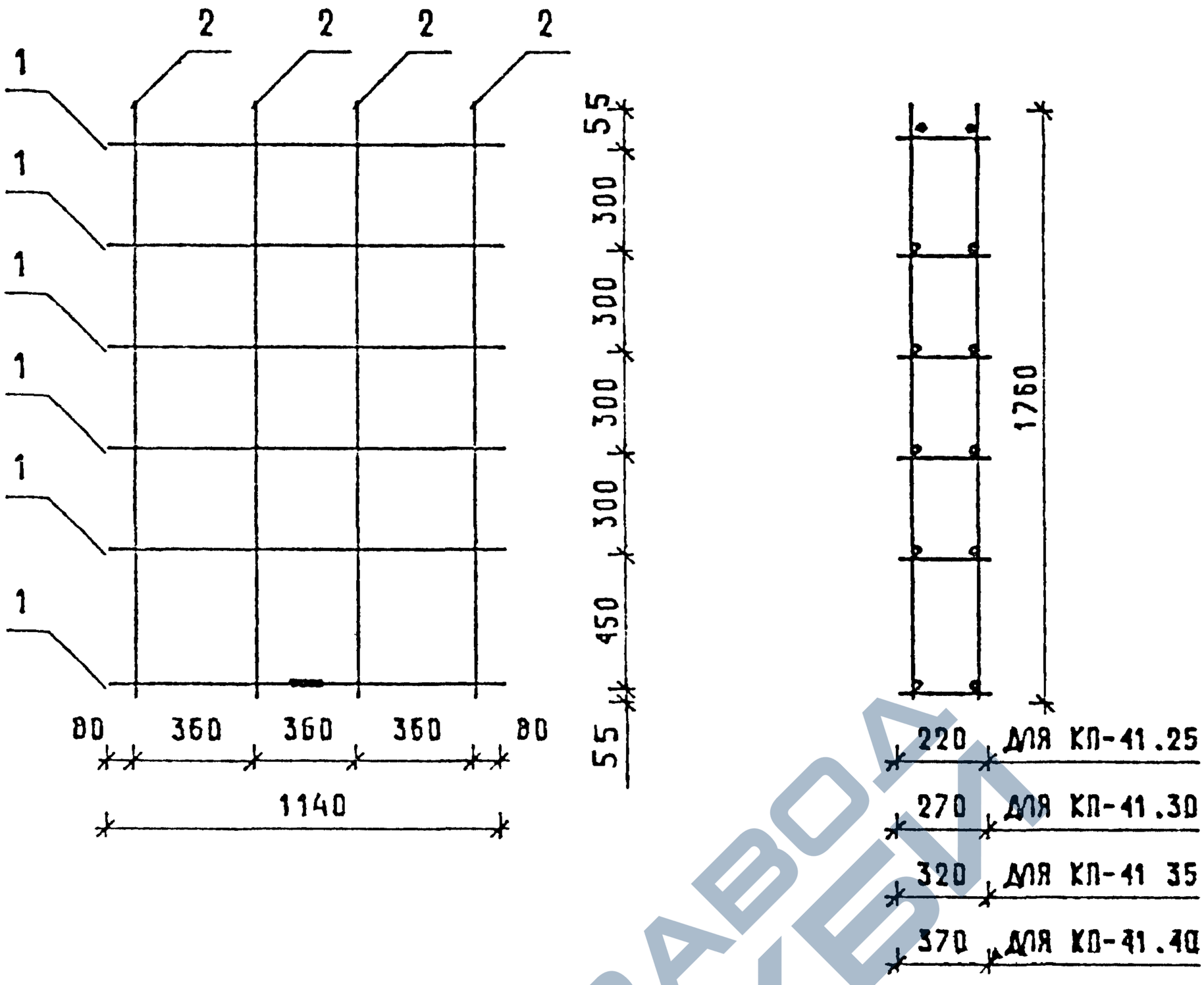

МАРКА ПРОСТРАНСТВЕННОГО КАРКАСА	ПОЗ	МАРКА АРМАТУРНОГО ИЗДЕЛИЯ	КОЛ.	МАССА, КГ		ОБОЗНАЧЕНИЕ ДОКУМЕНТА
				1 ШТ.	ВСЕГО	
КП-41 25	1	КР-22.25	6	0.31	1.86	1-8-К31
	2	⌀5ВРI L= 1760	8	0.24	1.96	Б.Ч.
	ИТОГО: 3.82					

АРМАТУРА КЛАССА А III ПО ГОСТ 5781-82

АРМАТУРА КЛАССА ВР-I ПО ГОСТ 6727-80

ПРОДОЛЖЕНИЕ СПЕЦИФИКАЦИИ СМ ЛИСТ 2

НАЧ ОТД	БОЛЫНСКИЙ	
НАЧ СЕКТР	ЛЕОНТЬЕВА	
ГИП	ШАЦ	
ГЛ СПЕЦ	ШАНАУРОВА	
ГЛ СПЕЦ	КОЧИН	
ПРОВЕР	КАДЕЙКИНА	
РАСР 5	АЛЕКСЕЕВА	

1.030 1-1/88 1-7-К41

ПРОСТРАНСТВЕННЫЕ КАРКАСЫ КП-41.25, КП-41 30, КП-41 35, КП-41 40

СТАДИЯ	ЛИСТ	ЛИСТОВ
Р	1	2

ЦНИИЭП торгово-бытовых зданий и туристских комплексов

24769 107

https://zavodjbi.com/

МАРКА ПРОСТРАНСТВЕННОГО КАРКАСА	ПОЗ.	МАРКА АРМАТУРНОГО ИЗДЕЛИЯ	КОЛ.	МАССА, КГ		ОБОЗНАЧЕНИЕ ДОКУМЕНТА
				1 ШТ.	ВСЕГО	
КП-41.30	1	КР-22.30	6	0.33	1.98	1-8 — К31
	2	ф6AIII L= 1760	8	0.39	3.13	Б.Ч.
		ИТОГО: 5.11				
КП-41.35	1	КР-22.35	6	0.35	2.12	1-8 — К31
	2	ф6AIII L= 1760	8	0.39	3.13	Б.Ч.
		ИТОГО: 5.24				
КП-41.40	1	КР-22.40	6	0.38	2.25	1-8 — К31
	2	ф6AIII L= 1760	8	0.39	3.13	Б.Ч.
		ИТОГО: 5.38				

ВЗАМ. ИНВ. № | ПОДПИСЬ И ДАТА | ИНВ. № ПОДЛ.

https://zavodjbi.com/

https://zavodjbi.com/

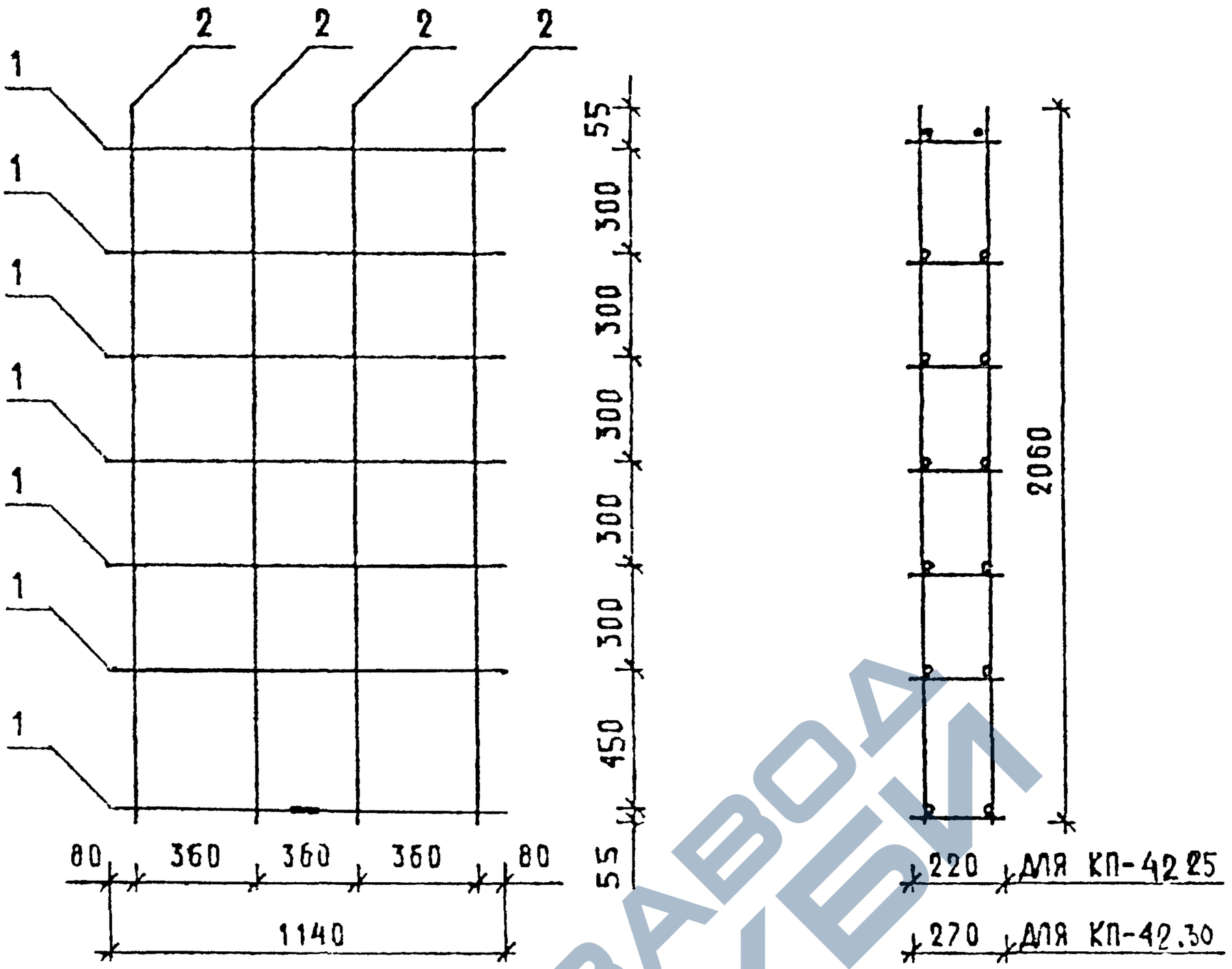

МАРКА ПРОСТРАНСТВЕННОГО КАРКАСА	ПОЗ.	МАРКА АРМАТУРНОГО ИЗДЕЛИЯ	КОЛ.	МАССА, КГ		ОБОЗНАЧЕНИЕ ДОКУМЕНТА
				1 ШТ.	ВСЕГО	
КП-42.25	1	КР-22.25	7	0.31	2.16	1-8 — К31
	2	ф5ВРI L= 2060	8	0.29	2.29	Б Ч
	ИТОГО: 4.45					

ПРОДОЛЖЕНИЕ СПЕЦИФИКАЦИИ СМ ЛИСТ 2

АРМАТУРА КЛАССА ВР-I ПО ГОСТ 6727-80

АРМАТУРА КЛАССА А-III ПО ГОСТ 5781-82

НАЧ ОТД	ВОЛЫНСКИЙ		
Н КОНТР	ЛЕОНТЬЕВА		
Г И П	ШАЦ		
ГЛ СПЕЦ	ШАНАУРОВА		
ГЛ СПЕЦ	КОЧИН		
ПРОВЕР	КАДЕЙКИНА		
РАЗРАБ	АЛЕКСЕЕВА		

1.030 1-1/88. 1-7-К 42

ПРОСТРАНСТВЕННЫЕ КАРКАСЫ КП-42 25, КП-42 30 КП-42.35, КП-42.40

СТАДИЯ	ЛИСТ	ЛИСТОВ
Р	1	2

ЦНИИЭП торгово-бытовых зданий и туристских комплексов

ИНВ № ПОДЛ. | ПОДПИСЬ И ДАТА | ВЗАМ. ИНВ. №

24769

https://zavodjbi.com/

https://zavodjbi.com/

ТБЗТК | СП | ВЕДИНА | БУРЛАКОВА

МАРКА ПРОСТРАНСТВЕННОГО КАРКАСА	ПОЗ.	МАРКА АРМАТУРНОГО ИЗДЕЛИЯ	КОЛ.	МАССА, КГ		ОБОЗНАЧЕНИЕ ДОКУМЕНТА
				1 ШТ	ВСЕГО	
КП-42.30	1	КР-22.30	7	0.33	2.31	1-8-К31
	2	Ф6AIII L= 2060	8	0.46	3.66	Б Ч
	ИТОГО: 5.97					
КП-42.35	1	КР-22.35	7	0.35	2 47	1-8-К31
	2	Ф6AIII L= 2060	8	0.46	3.66	Б Ч
	ИТОГО: 6.13					
КП-42.40	1	КР-22.40	7	0.37	2.63	1-8-К31
	2	Ф6AIII L= 2060	8	0.46	3.66	Б Ч
	ИТОГО: 6.28					

https://zavodjbi.com/

https://zavodjbi.com/

ТБЗТК | СП | ВЕДИНЖ БУРЛАКОВ

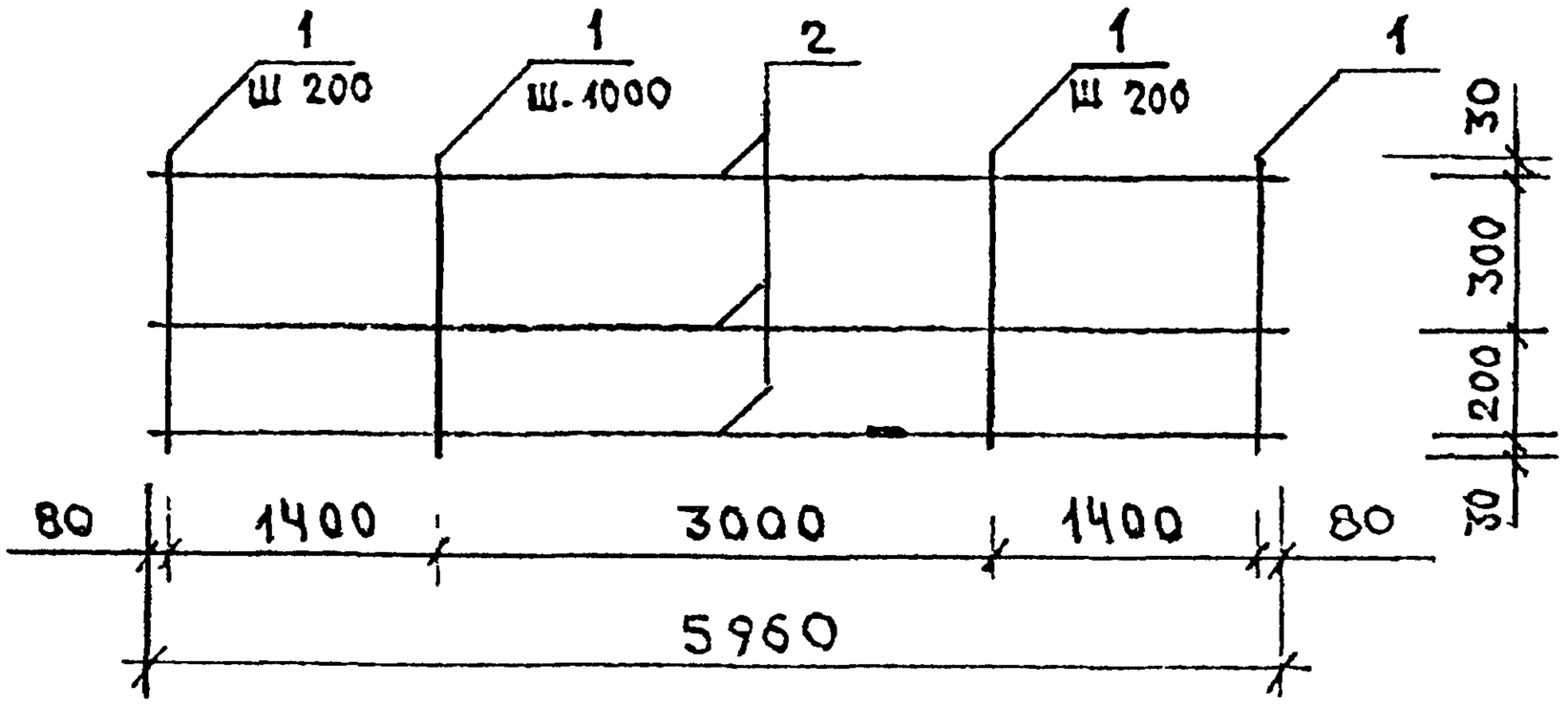

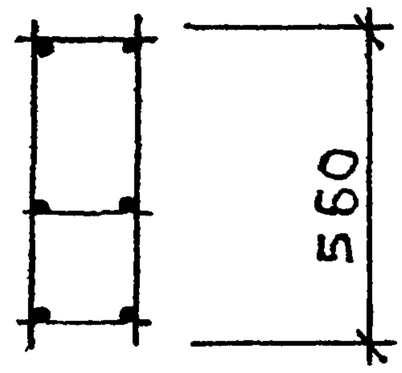

220	для КП-43.25
270	для КП-43 30
320	для КП-43 35
370	для КП-43 40

МАРКА ПРОСТРАНСТВЕННОГО КАРКАСА	ПОЗ.	МАРКА АРМАТУРНОГО ИЗДЕЛИЯ	КОЛ	МАССА, КГ 1 ШТ.	МАССА, КГ ВСЕГО	ОБОЗНАЧЕНИЕ ДОКУМЕНТА
КП-43.25	1	Ф8AIII L= 560	36	0,22	7,96	Б.Ч
	2	КР-25.25	3	25,07	75,21	1-8-К34
	ИТОГО: 83.17					
КП-43.30	1	Ф8AIII L= 560	36	0.22	7.96	Б.Ч
	2	КР-25.30	3	25.35	76.05	1-8-К34
	ИТОГО: 84.01					

АРМАТУРА КЛАССА А-III ПО ГОСТ 5781-82

ПРОДОЛЖЕНИЕ СПЕЦИФИКАЦИИ СМ. ЛИСТ 2

НАЧОТД	ЕОЛЬНСКИЯ	
НКОНТР	[illegible]	
	ШАЦ	
ГИСПЕЦ	ШАНАУРОЕА	
ГИСПЕЦ	КОЧИЧ	
ПРОВЕР	КИДЕЛКИНА	
РАЗРАБ	АЛЕКСЕЕВА	

1 030 1-1/88 1-7-К43

ПРОСТРАНСТВЕННЫЕ КАРКАСЫ КП-43 25, КП-43 30, КП-43 35, КП-43 40

СТАДИЯ	ЛИСТ	ЛИСТОВ
Р	1	2

ЦНИИЭП торгово-бытовых зданий и туристских комплексов

https://zavodjbi.com/

https://zavodjbi.com/

ТБ3ТК | СП | ВЕДИНХ | БУРЛАКОВ

МАРКА ПРОСТРАНСТВЕННОГО КАРКАСА	ПОЗ.	МАРКА АРМАТУРНОГО ИЗДЕЛИЯ	КОЛ.	МАССА, КГ		ОБОЗНАЧЕНИЕ ДОКУМЕНТА
				1 ШТ.	ВСЕГО	
КП-43.35	1	⌀8AIII L= 560	36	0.22	7.96	6.Ч
	2	КР-25.35	3	20.63	61.89	1-8-К34
	ИТОГО: 69.85					
КП-43.40	1	⌀8AIII L= 560	36	0.22	7.96	6.Ч
	2	КР-25.40	3	20.92	62.76	1-8-К34
	ИТОГО: 70.72					

https://zavodjbi.com/

https://zavodjbi.com/

ГБЗТК СП ВЬД ИНЖ БУРЛАКОВА

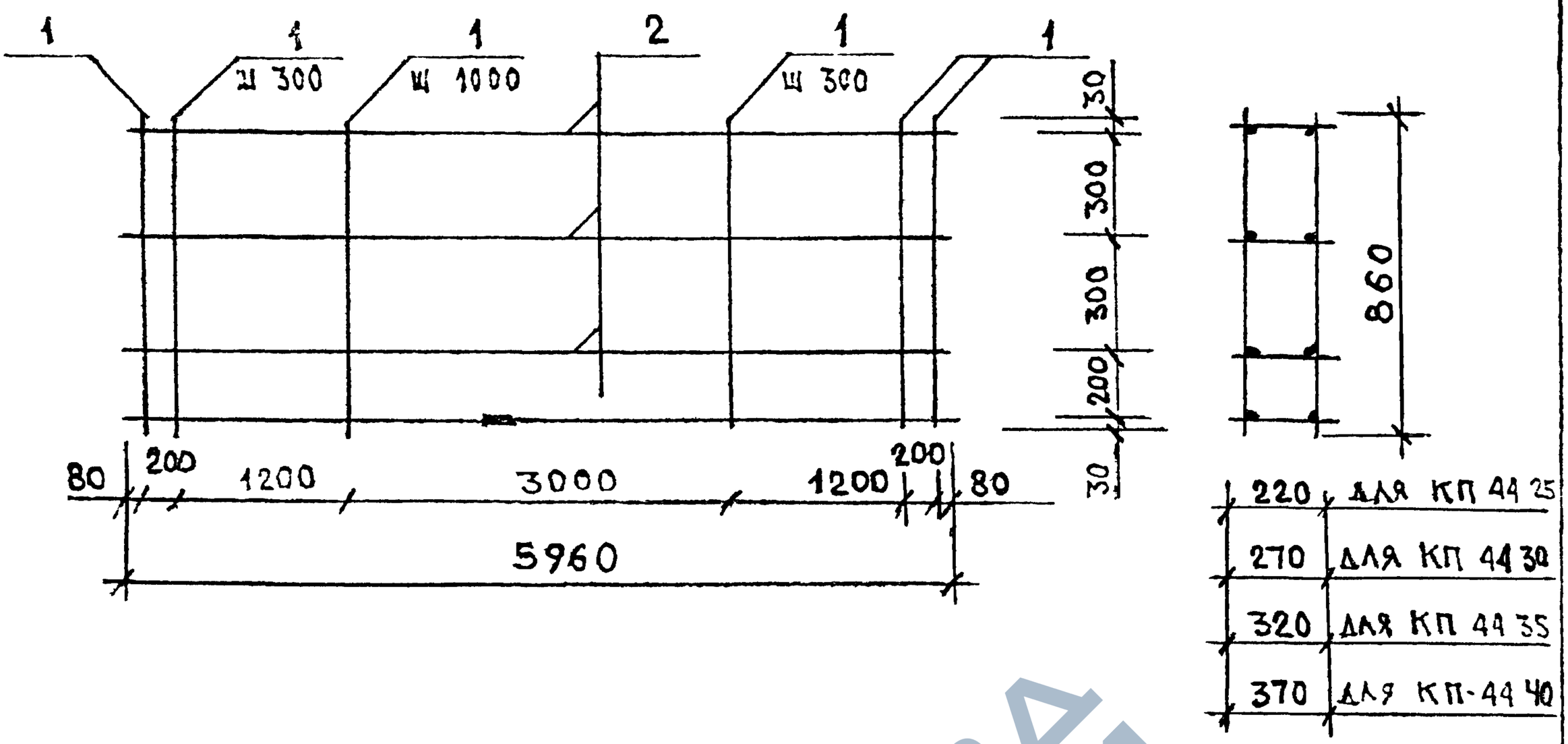

МАРКА ПРОСТРАНСТВЕННОГО КАРКАСА	ПОЗ	МАРКА АРМАТУРНОГО ИЗДЕЛИЯ	КОЛ	МАССА, КГ		ОБОЗНАЧЕНИЕ ДОКУМЕНТА
				1 ШТ	ВСЕГО	
КП-44 25	1	ф6AIII L= 860	28	0.19	5.35	Б.Ч
	2	КР-5.25	4	7.77	31.08	1-8-К7
	ИТОГО: 36.43					
КП-44 30	1	ф6AIII L= 860	28	0.19	5,35	Б.Ч
	2	КР-5.30	4	7.86	31.44	1-8-К7
	ИТОГО: 36.79					

АРМАТУРА КЛАССА А-III ПО ГОСТ 5781-82

ПРОДОЛЖЕНИЕ СПЕЦИФИКАЦИИ СМ ЛИСТ 2

НАЧ ОТД	ВОЛЬЧСКИЙ		1 030 1-1/88 1-7-К 44
Н КОНТР	ЛЕОНТЬЕВА		
ГИП	ШАЦ		ПРОСТРАНСТВЕННЫЕ КАРКАСЫ КП-44 25, КП-44 30, КП-44 35, КП-44 40
ГЛ СПЕЦ	ЗАХАРОВА		
ГЛ СПЕЦ	КОЧИН		
ПРОВЕР	КАСЬЯНОВА		
РАЗРАБ	МАКСЕЕВА		

СТАДИЯ	ЛИСТ	ЛИСТОВ
Р	1	2

ЦНИИЭП торгово-бытовых зданий и туристских комплексов

https://zavodjbi.com/

https://zavodjbi.com/

САПР ТБЗТК | ТЛП СП | ВЕДНЧ ВЕДИНЧ | ВИЧКУР БУРЛАКОВА

МАРКА ПРОСТРАНСТВЕННОГО КАРКАСА	ПОЗ.	МАРКА АРМАТУРНОГО ИЗДЕЛИЯ	КОЛ.	МАССА, КГ		ОБОЗНАЧЕНИЕ ДОКУМЕНТА
				1 ШТ.	ВСЕГО	
КП-44.35	1	ф6AIII L= 860	28	0.19	5.33	Б.Ч
	2	КР-5.35	4	7.96	31.84	1-8-К7
	ИТОГО: 37.17					
КП-44.40	1	ф6AIII L= 860	28	0.19	5.35	Б.Ч
	2	КР-5.40	4	8.05	32.20	1-8-К7
	ИТОГО: 37.55					

ВЗАМ.ИНВ.№ | ПОДПИСЬ И ДАТА | ИНВ.№ ПОДЛ.

https://zavodjbi.com/

https://zavodjbi.com/

САПР ТБЗТК | ТЛП СП | ВЕДНИК ВЕДНИК | ДИНЧКУР БУРЛАКОВА

КП-45 ..Т

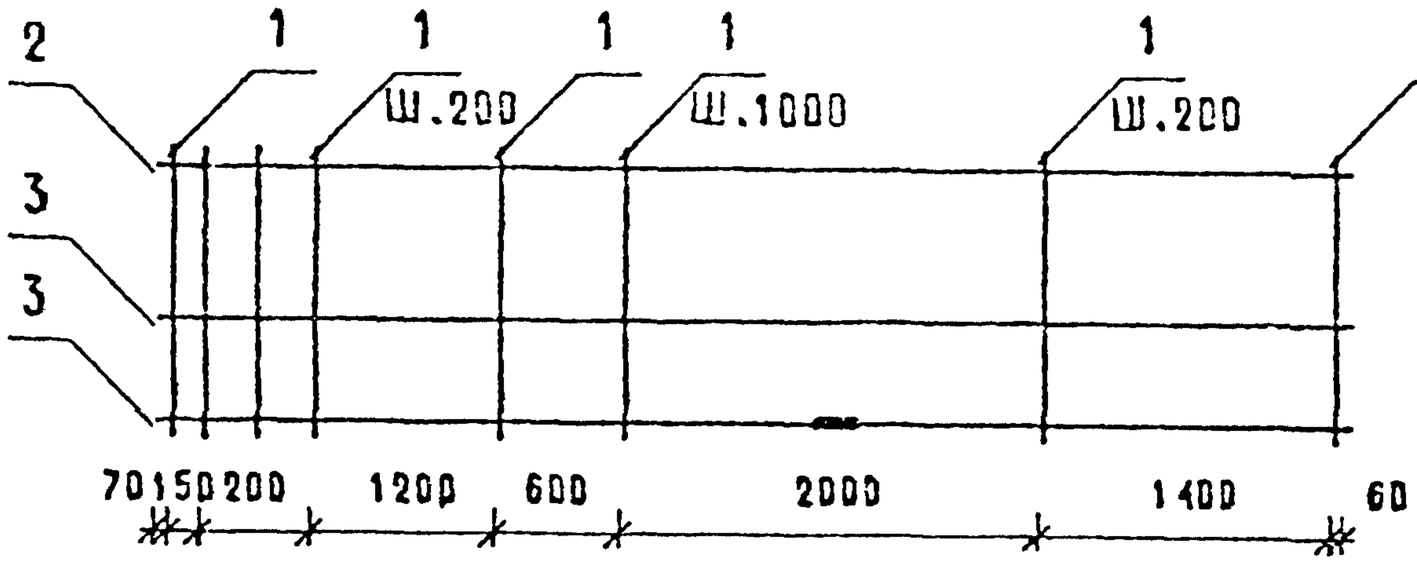

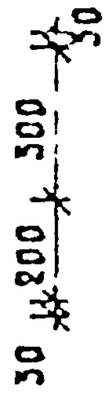

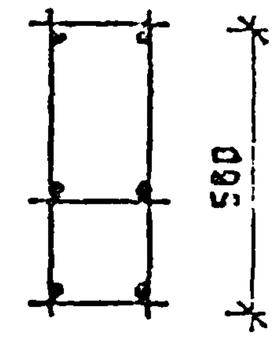

220 ДЛЯ КП-45.25Т

270 ДЛЯ КП-45.30Т

320 ДЛЯ КП-45.35Т

370 ДЛЯ КП-45.40Т

ДЛЯ КП-45.30Т	100
ДЛЯ КП-45.25Т	150

ТОЛЬКО ДЛЯ КП-45 25Т, КП-45 25Т

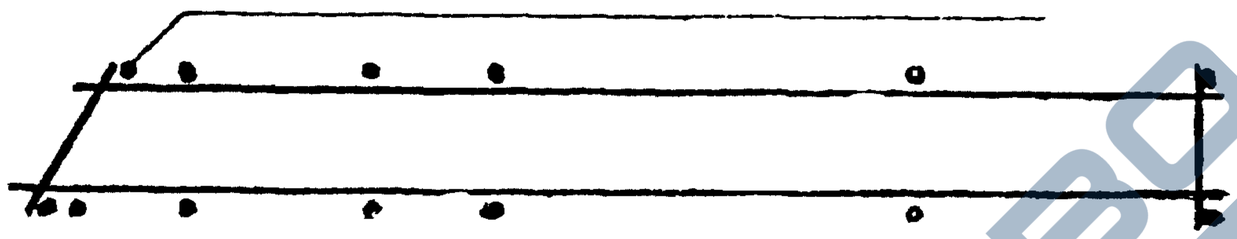

КП-45...Н - ЗЕРКАЛЬНОЕ ОТРАЖЕНИЕ

ОСТАЛЬНОЕ СМ. КП-45...Т

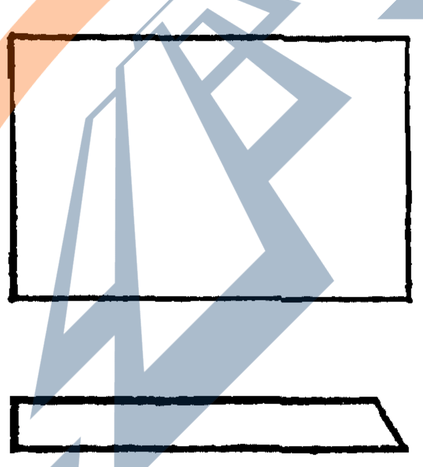

АРМАТУРА КЛАССА А-III ПО ГОСТ 6781-82

СПЕЦИФИКАЦИЮ СМ. ЛИСТ 2,3

НАЧ ОТД	ВОЛЫНСКИЙ		
Н.КОНТР	ЛЕОНТЬЕВА		
ГИП	ШАЦ		
ГЛ СПЕЦ	ШАНАУРОВА		
ГЛ СПЕЦ	КОЧИН		
ПРОВЕР	КАЛЕЙКИНА		
РАЗРАБ	АЛЕКСЕЕВА		

1.030.1-1/88. 1-7-К45

ПРОСТРАНСТВЕННЫЕ КАРКАСЫ

КП-45.25Т, КП-45 30Т, КП-45.35Т, КП-45 40Т, КП-45 25Н, КП-45 30Н, КП-45.35Н, КП-45 40Н

СТАДИЯ	ЛИСТ	ЛИСТОВ
Р	1	3

ЦНИИЭП торгово-бытовых зданий и туристских комплексов

https://zavodjbi.com/

МАРКА ПРОСТРАНСТВЕННОГО КАРКАСА	ПОЗ.	МАРКА АРМАТУРНОГО ИЗДЕЛИЯ	КОЛ.	МАССА, КГ		ОБОЗНАЧЕНИЕ ДОКУМЕНТА
				1 ШТ	ВСЕГО	
КП-45.25Т	1	Ф8АIII L= 560	37	0,22	8,18	Б.Ч
	2	КР-35.25Н	1	23,51	23,51	1-8-К45
	3	КР-35.25Т	2	23.51	47.02	1-8-К44
		ИТОГО: 78,71				
КП-45.30Т	1	Ф8АIII L= 560	37	0.22	8.18	Б.Ч
	2	КР-35.30Н	1	23.68	23.68	1-8-К45
	3	КР-35.30Т	2	23.68	47.36	1-8-К44
		ИТОГО: 79,22				
КП 45 35Т	1	Ф8АIII L= 560	36	0.22	7.96	Б.Ч
	2	КР-35.35Н	1	19.19	19.19	1-8-К45
	3	КР-35.35Т	2	19.19	38.38	1-8-К44
		ИТОГО: 65,53				
КП-45 40Т	1	Ф8АIII L= 560	36	0.22	7.96	Б.Ч
	2	КР-35.40Н	1	19.33	19.33	1-8-К45
	3	КР-35.40Т	2	19.33	38.66	1-8-К44
		ИТОГО: 65,95				

https://zavodjbi.com/

ВИНОКУР | БУРЛАКОВА | БЕД ИНЖ | СП | ТБЗТК

МАРКА ПРОСТРАНСТВЕННОГО КАРКАСА	ПОЗ	МАРКА АРМАТУРНОГО ИЗДЕЛИЯ	КОЛ	МАССА, КГ		ОБОЗНАЧЕНИЕ ДОКУМЕНТА
				1 ШТ	ВСЕГО	
КП-45 25Н	1	ф8AIII L= 560	37	0 22	8.18	Б.Ч
	2	КР-35.25Т	1	23 51	23.51	1-8-К44
	3	КР-35.25Н	2	23.51	47.02	1-8-К45
	ИТОГО: 78.71					
КП-45 30Н	1	ф8AIII L= 560	37	0,22	8,18	Б.Ч
	2	КР-35.30Т	1	23,68	23,68	1-8-К44
	3	КР-35.30Н	2	23,68	47,36	1-8-К45
	ИТОГО. 79.22					
КП-45 35Н	1	ф8AIII L= 560	36	0,22	7 96	Б Ч
	2	КР-35.35Т	1	19.19	19.19	1-8-К44
	3	КР=35 35Н	2	19.19	38.38	1-8-К45
	ИТОГО: 65.53					
КП-45 40Н	1	ф8AIII L= 560	36	0 22	7.96	Б.Ч
	2	КР-35.40Т	1	19.33	19.33	1-8-К44
	3	КР-35.40Н	2	19.33	38.66	1-8-К45
	ИТОГО: 65.95					

https://zavodjbi.com/

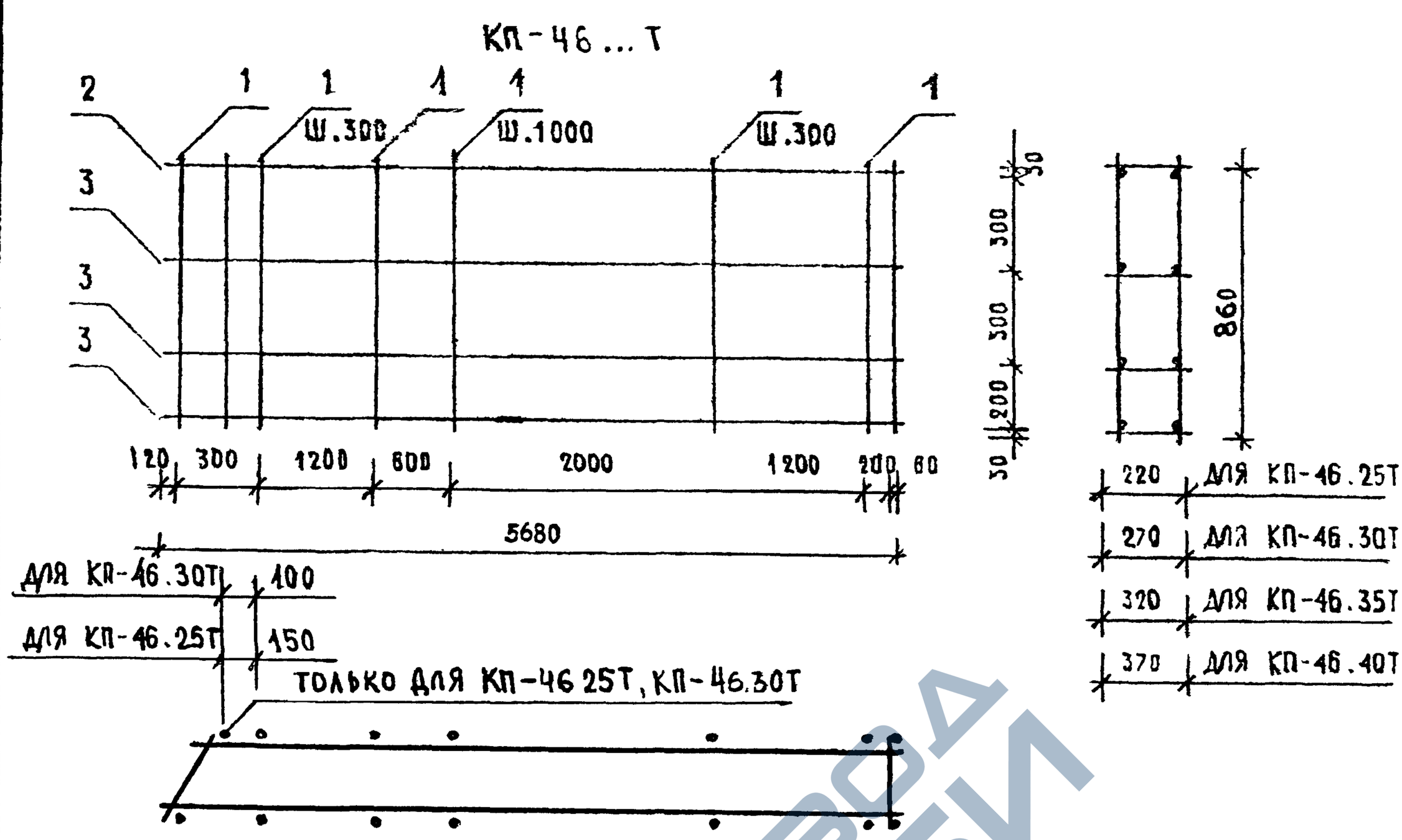

КП-46 Н - ЗЕРКАЛЬНОЕ ОТРАЖЕНИЕ
ОСТАЛЬНОЕ СМ. КП-46..Т

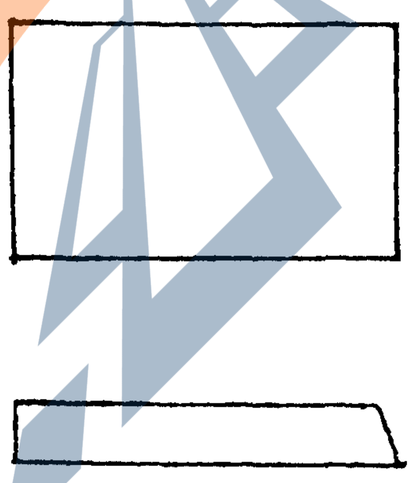

АРМАТУРА КЛАССА А-III ПО ГОСТ 5781-82

СПЕЦИФИКАЦИЮ СМ. ЛИСТ 2,3

НАЧ ОТД	ВОЛЫНСКИЙ		
Н КОНТР	ЛЕОНТЬЕВА		
Г И П	ШАЦ		
ГЛ СПЕЦ	ШАНАУРОВА		
ГЛ СПЕЦ	КОЧИН		
ГРОВЕР.	КАДЕЙКИНА		
РАЗРАБ	АЛЕКСЕЕВА		

1.030.1-1/88. 1-7-К46

ПРОСТРАНСТВЕННЫЕ КАРКАСЫ
КП-46.25Т, КП-46.30Т, КП-46.35Т,
КП-46.40Т, КП-46.25Н, КП-46.30Н,
КП-46.35Н, КП-46.40Н

СТАДИЯ	ЛИСТ	ЛИСТОВ
Р	1	3

ЦНИИЭП ТОРГОВО-БЫТОВЫХ ЗДАНИЙ И ТУРИСТСКИХ КОМПЛЕКСОВ

САПР	ТЛП	ВЕДИНХ	ВИНОКУР
ТБЗТК	СП	ВЕДИНХ	БУРЛАКОВА

МАРКА ПРОСТРАНСТВЕННОГО КАРКАСА	ПОЗ.	МАРКА АРМАТУРНОГО ИЗДЕЛИЯ	КОЛ.	МАССА, КГ		ОБОЗНАЧЕНИЕ ДОКУМЕНТА
				1 ШТ.	ВСЕГО	
КП-46.25Т	1	Ф6АIII L= 860	28	0.19	5.35	Б.Ч
	2	КР-18.25Н	1	7.30	7.30	1-8-К25
	3	КР-18.25Т	3	7.30	21.90	1-8-К24
	ИТОГО: 34.55					
КП-46.30Т	1	Ф6АIII L= 860	28	0.19	5.35	Б.Ч
	2	КР-18.30Н	1	7.36	7.36	1-8-К25
	3	КР-18.30Т	3	7.36	22.08	1-8-К24
	ИТОГО: 34.79					
КП-46.35Т	1	Ф6АIII L= 860	27	0.19	5.15	Б.Ч
	2	КР-18.35Н	1	7.42	7.42	1-8-К25
	3	КР-18.35Т	3	7.42	22.26	1-8-К24
	ИТОГО: 34.83					
КП-46.40Т	1	Ф6АIII L= 860	27	0.19	5.15	Б.Ч
	2	КР-18.40Н	1	7.49	7.49	1-8-К25
	3	КР-18.40Т	3	7.49	22.47	1-8-К24
	ИТОГО: 35.11					

ВИНОКУР
БУРЛАКОВА
ТЛП
СП
САПР
ТБЗТК

https://zavodjbi.com/

МАРКА ПРОСТРАНСТВЕННОГО КАРКАСА	ПОЗ.	МАРКА АРМАТУРНОГО ИЗДЕЛИЯ	КОЛ.	МАССА, КГ		ОБОЗНАЧЕНИЕ ДОКУМЕНТА
				1 ШТ.	ВСЕГО	
КП-46.25Н	1	⌀6AIII L= 860	28	0.19	5.35	Б.Ч
	2	КР-18.25Т	1	7.30	7.30	1-8-К24
	3	КР-18.25Н	3	7.30	21.90	1-8-К25
	ИТОГО: 34.55					
КП-46.30Н	1	⌀6AIII L= 860	28	0.19	5.35	Б.Ч
	2	КР-18.30Т	1	7.36	7.36	1-8-К24
	3	КР-18.30Н	3	7.36	22.08	1-8-К25
	ИТОГО: 34.79					
КП-46.35Н	1	⌀6AIII L= 860	27	0.19	5.15	Б.Ч
	2	КР-18.35Т	1	7.42	7.42	1-8-К24
	3	КР-18.35Н	3	7.42	22.26	1-8-К25
	ИТОГО: 34.83					
КП-46.40Н	1	⌀6AIII L= 860	27	0.19	5.15	Б.Ч
	2	КР-18.40Т	1	7.49	7.49	1-8-К24
	3	КР-18.40Н	3	7.49	22.47	1-8-К25
	ИТОГО: 35.11					

https://zavodjbi.com/

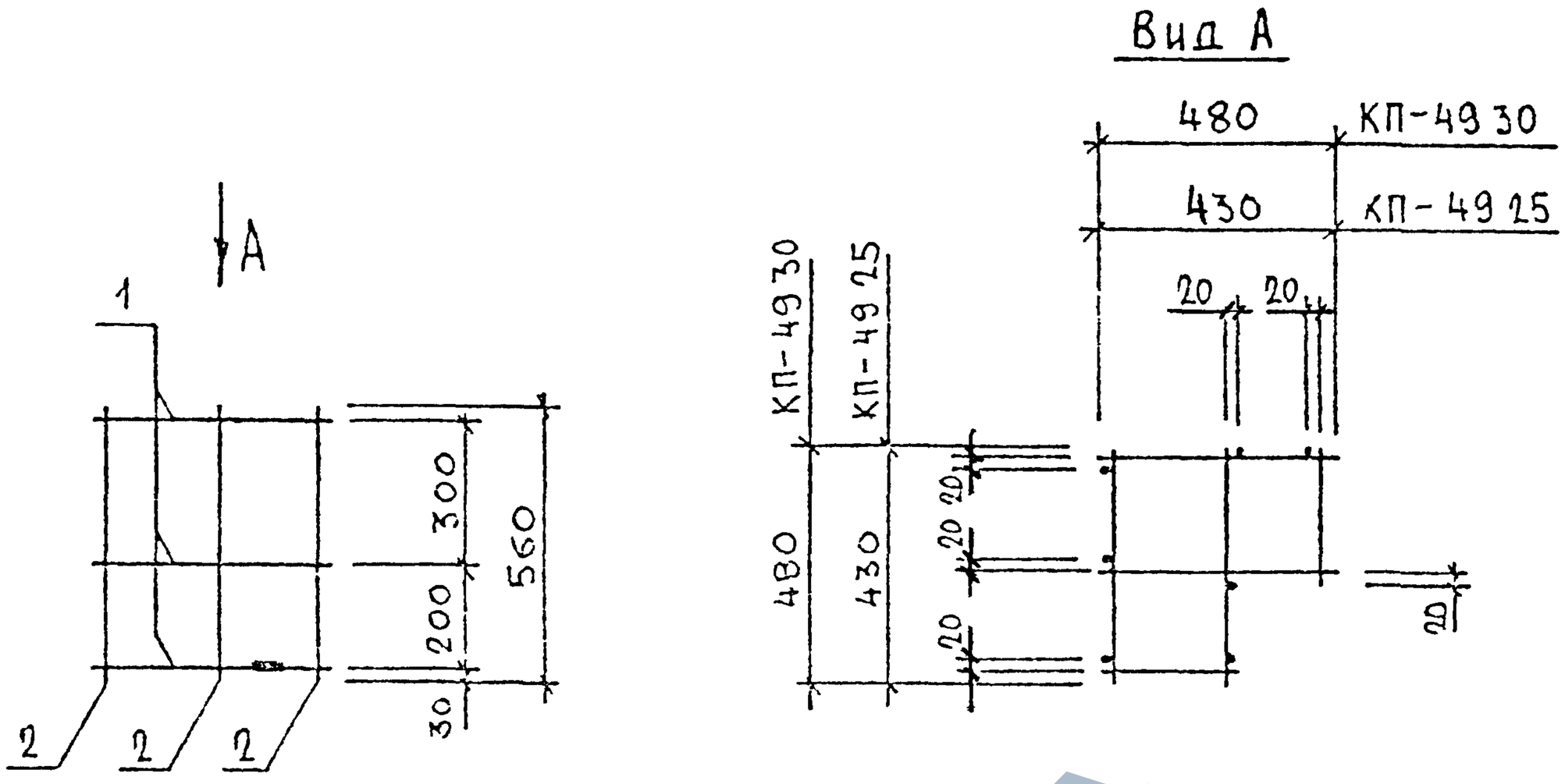

МАРКА ПРОСТРАНСТВЕННОГО КАРКАСА	ПОЗ	МАРКА АРМАТУРНОГО ИЗДЕЛИЯ	КОЛ	МАССА, КГ		ОБОЗНАЧЕНИЕ ДОКУМЕНТА
				1 ШТ	ВСЕГО	
КП-49.25	1	КР-36.25	3	0,19	0,56	1-8 — К46
	2	ф5ВРI L= 560	8	0,08	0,62	БЧ
		ИТОГО: 1,18				
КП-49.30	1	КР-36.30	3	0.22	0.64	1-8 — К46
	2	ф5ВРI L= 560	8	0.08	0.62	БЧ
		ИТОГО: 1,26				

АРМАТУРА КЛАССА ВР-I ПО ГОСТ 6727-80

НАЧ ОТД	ВОЛЫНСКАЯ		
Н.КОНТР	ЛЕОНТЬЕВА		
ГИП	ШАЦ		
ГЛ.СПЕЦ	ШАНАУРОВА		
ГЛ СПЕЦ	КОЧИН		
ПРОВЕР	КАДЕЙКИНА		
РАЗРАБ	АЛЕКСЕЕВА		

1030 1-1/88 1-7-К 47

ПРОСТРАНСТВЕННЫЕ КАРКАСЫ КП-49 25, КП-49.30

СТАДИЯ	ЛИСТ	ЛИСТОВ
Р		1

ЦНИИЭП торгово-бытовых зданий и туристских комплексов

ЗАВОД КБИ

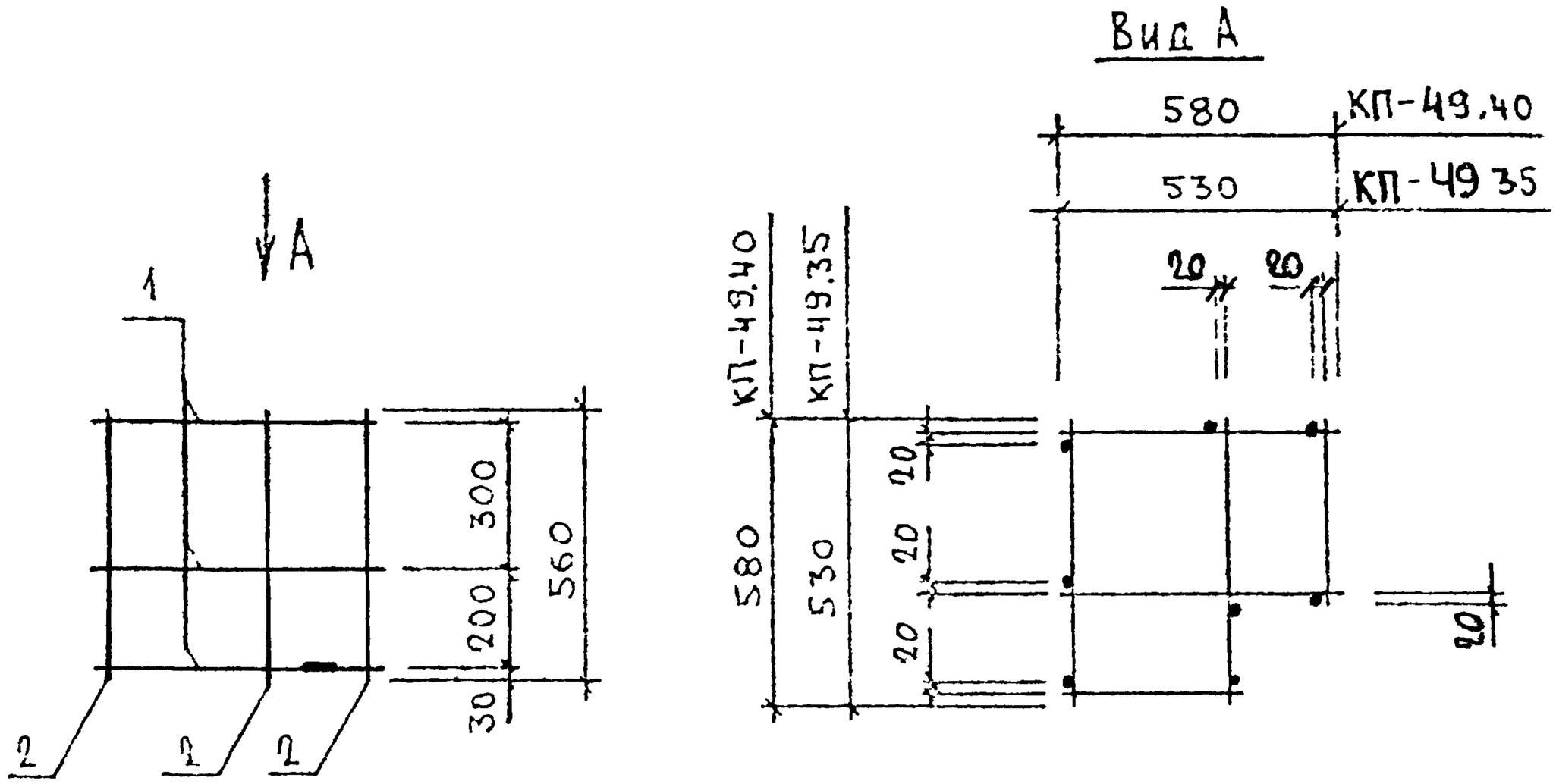

МАРКА ПРОСТРАНСТВЕННОГО КАРКАСА	ПОЗ.	МАРКА АРМАТУРНОГО ИЗДЕЛИЯ	КОЛ.	МАССА, КГ		ОБОЗНАЧЕНИЕ ДОКУМЕНТА
				1 ШТ.	ВСЕГО	
КП-49.35	1	КР-36.35	3	0,25	0,72	1-8 — К46
	2	Ф5ВРI L= 560	8	0,08	0,62	БЧ
		ИТОГО: 1,35				
КП-49.40	1	КР-36.40	3	0,27	0,80	1-8 — К46
	2	Ф5ВРI L= 560	8	0,08	0,62	БЧ
		ИТОГО: 1,43				

АРМАТУРА КЛАССА ВР-I ПО ГОСТ 6727-80

НАЧ.ОТД.	ВОЛЬНСКИЙ		
Н.КОНТР	ЛЕОНТЬЕВА		
Г.И.П.	ШАЦ		
ИНЖ.	ШАНАУРОВА		
ГИНЖ.	КОЧИН		
ПРОВЕР	КАДЕЛКИНА		
РАЗРАБ	АЛЕКСЕЕВА		

1.030.1-1/88. 1-7-К48

ПРОСТРАНСТВЕННЫЕ КАРКАСЫ КП-49,35, КП-49.40

СТАДИЯ	ЛИСТ	ЛИСТОВ
Р		1

ЦНИИЗП ТОРГОВО-БЫТОВЫХ ЗДАНИЙ И ТУРИСТСКИХ КОМПЛЕКСОВ

24769 122

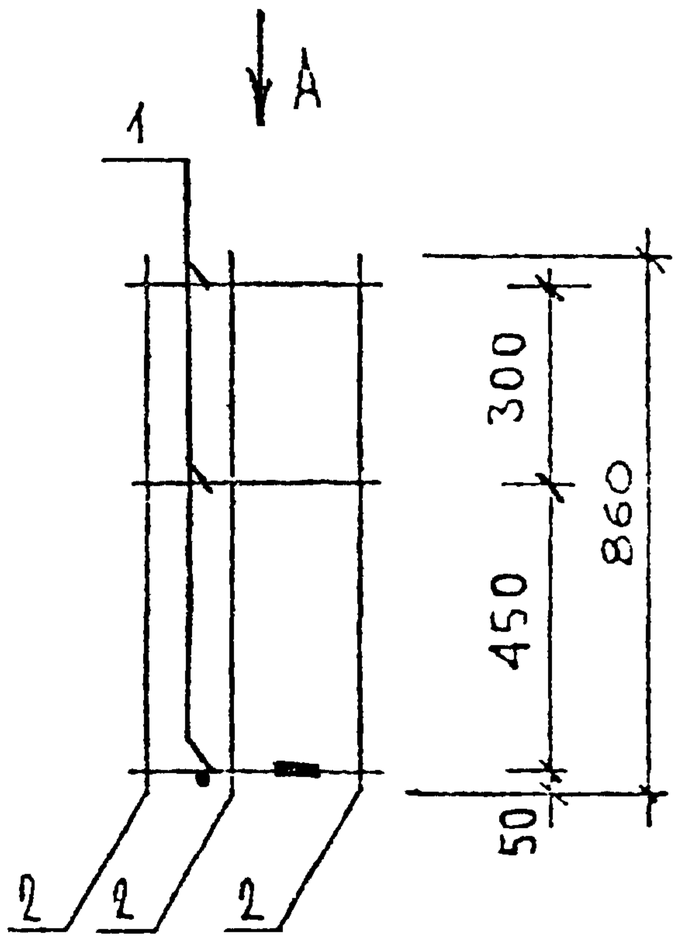

Вид А

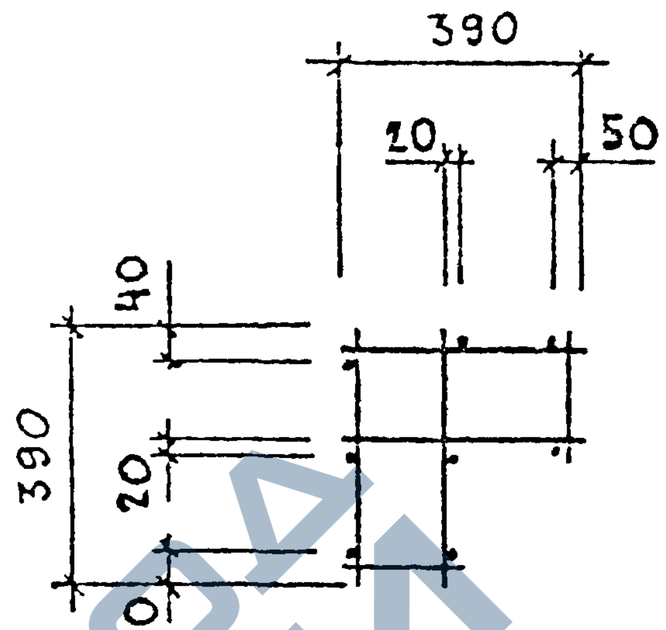

МАРКА ПРОСТРАНСТВЕННОГО КАРКАСА	ПОЗ.	МАРКА АРМАТУРНОГО ИЗДЕЛИЯ	КОЛ.	МАССА, КГ		ОБОЗНАЧЕНИЕ ДОКУМЕНТА.
				1 ШТ	ВСЕГО	
КП-50.20	1	КР-36.20	3	0,19	0,56	1-8-К46
	2	Ф5ВРI L= 860	8	0,12	0,96	Б.Ч.
	ИТОГО: 1,52					

АРМАТУРА КЛАССА ВР-I ПО ГОСТ 6727-80

НАЧ ОТД	ВОЛЬНСКИЙ		
Н КОНТР	ЛЕОНТЬЕВА		
Г И П	ШАЦ		
ГЛ СПЕЦ	ШАНАУРОВА		
ГЛ ИНЖ	КОЧИН		
ПРОВЕР	КАДЕЛКИНА		
РАЗРАБ	АЛЕКСЕЕВА		

1.030.1-1/88. 1-7-К49

ПРОСТРАНСТВЕННЫЙ КАРКАС КП-50.20

СТАДИЯ	ЛИСТ	ЛИСТОВ
Р		1

ЦНИИЭП торгово-бытовых зданий и туристских комплексов

ТБЗТК СП ВЕДИНХ БУРЛАКОВ

ЗАВОД ЖБИ

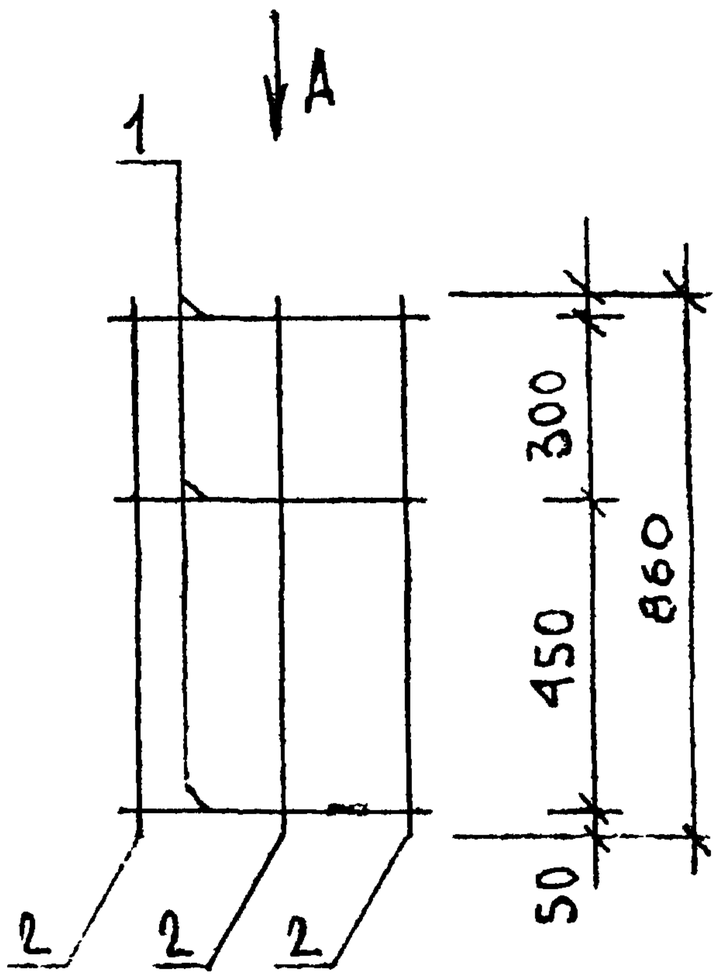

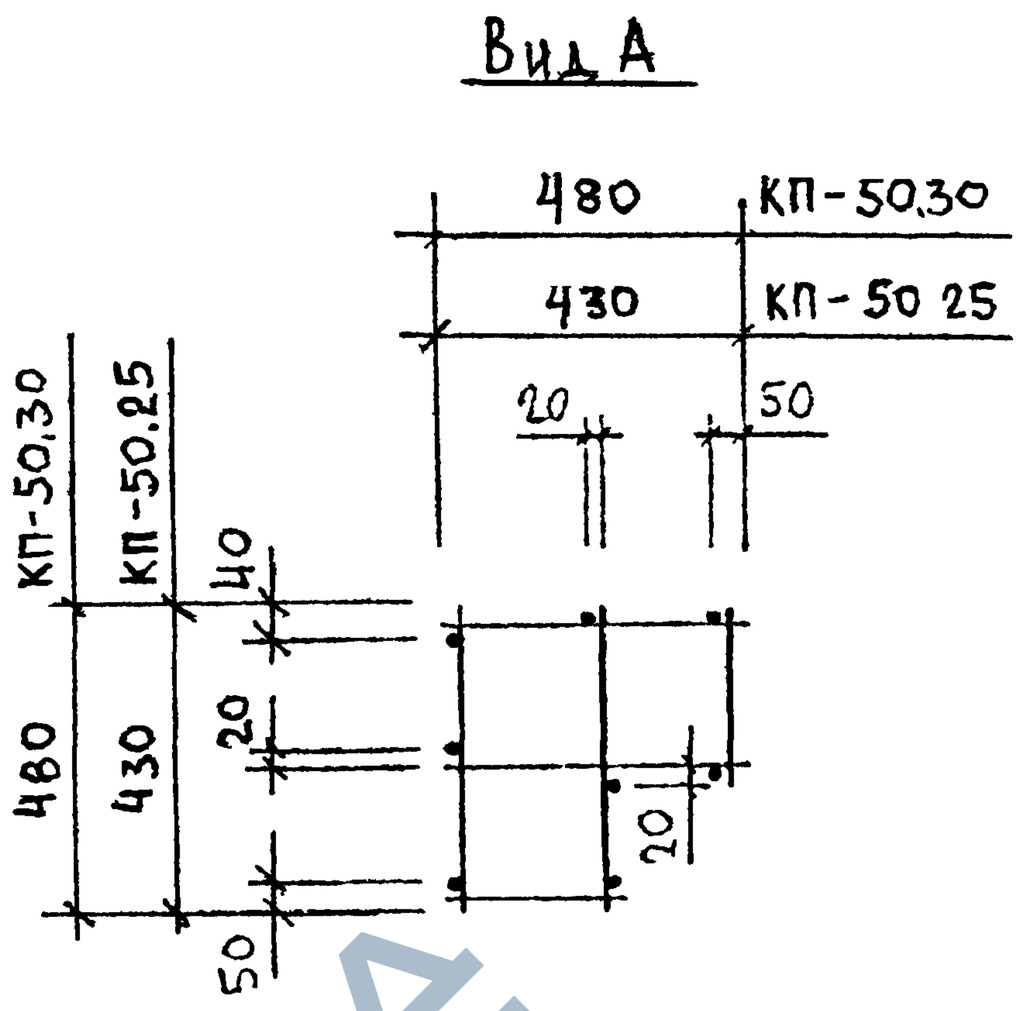

МАРКА ПРОСТРАНСТВЕННОГО КАРКАСА	ПОЗ	МАРКА АРМАТУРНОГО ИЗДЕЛИЯ	КОЛ	МАССА, КГ		ОБОЗНАЧЕНИЕ ДОКУМЕНТА
				1 ШТ	ВСЕГО	
КП-50 25	1	КР-36.25	3	0.19	0.56	1-8 — К46
	2	ф5ВРI L= 860	8	0.12	0.96	БЧ
		ИТОГО: 1.52				
КП-50.30	1	КР-36.30	3	0.22	0.64	1-8 — К46
	2	ф5ВРI L= 860	8	0.12	0.96	БЧ
		ИТОГО: 1.60				

АРМАТУРА КЛАССА ВР-I ПО ГОСТ 6727-80

ОТД	ВОЗЫНСКИЙ		
Н.КОНТР	ЛЕОНТЬЕВА		
Г.И.П.	[illegible]		
ГЛ.СПЕЦ	ШАНАУРОВА		
ГЛ.СПЕЦ	КОЧИН		
ПРОВЕР	КАДЕРКИНА		
РАЗРАБ	АЛЕКСЕЕВА		

1.030 1-1/88 1-7-К 50

ПРОСТРАНСТВЕННЫЕ КАРКАСЫ КП-50.25, КП-50 30

СТАДИЯ	ЛИСТ	ЛИСТОВ
Р		1

ЦНИИЭП торгово-бытовых зданий и туристских комплексов

https://zavodjbi.com/

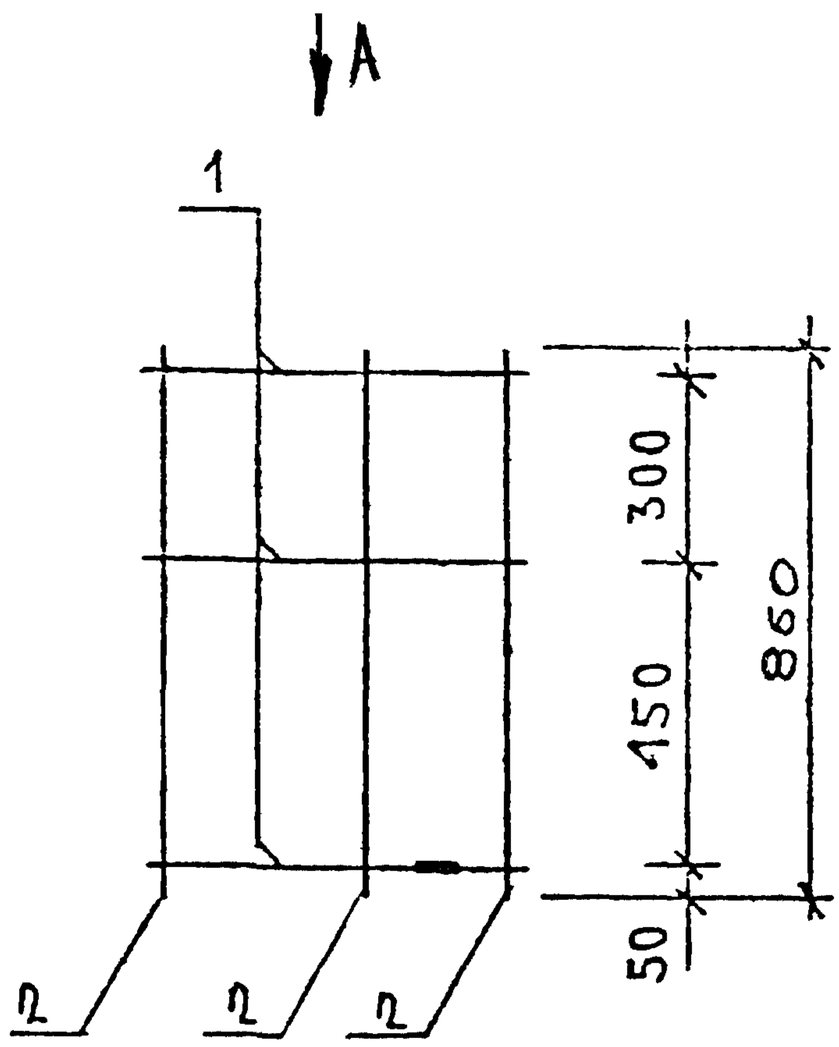

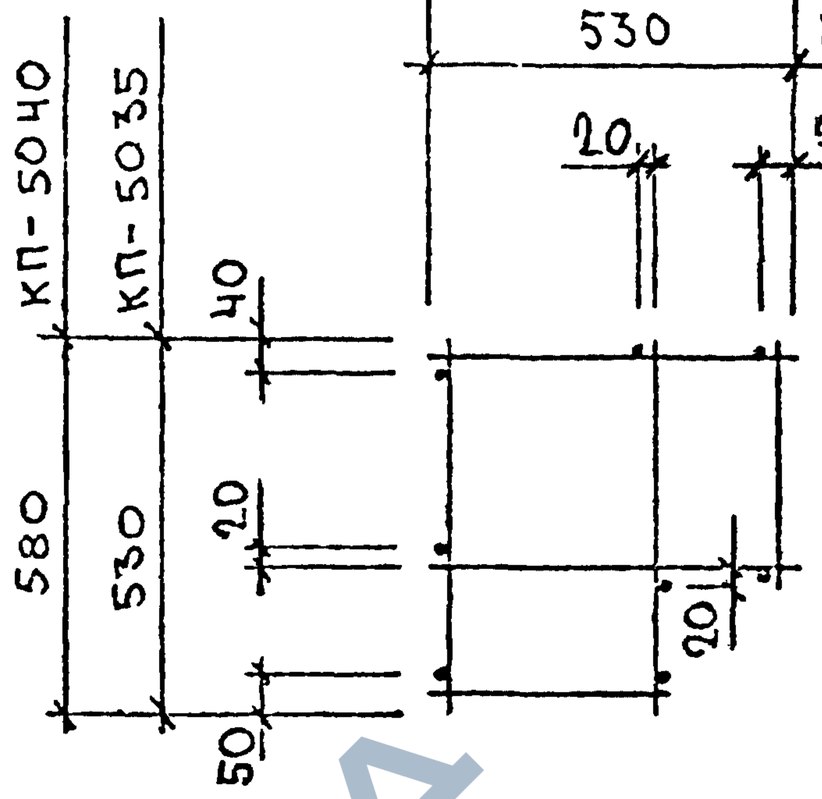

Вид А

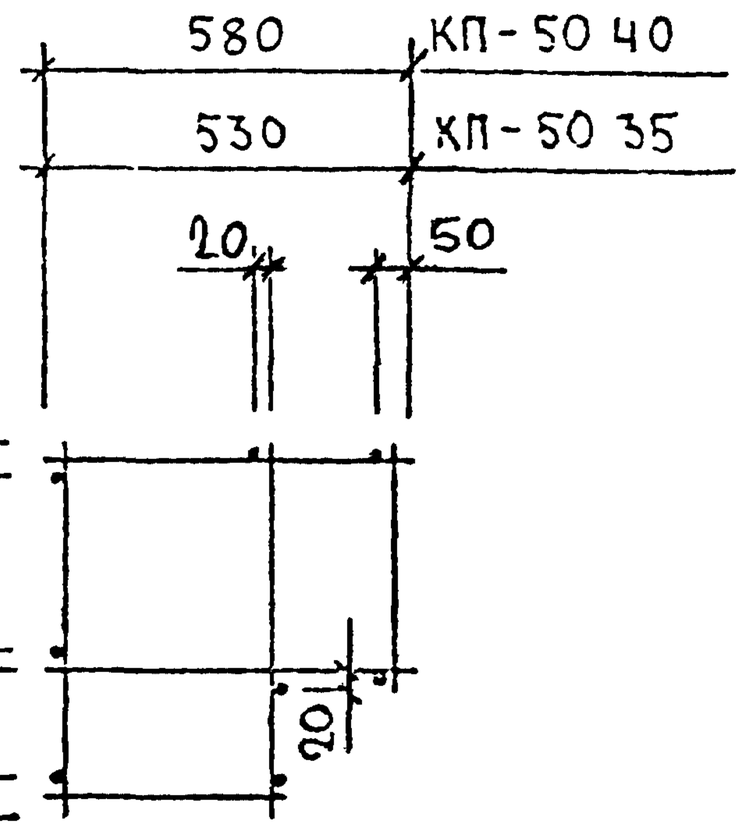

МАРКА ПРОСТРАНСТВЕННОГО КАРКАСА	ПОЗ.	МАРКА АРМАТУРНОГО ИЗДЕЛИЯ	КОЛ.	МАССА, КГ		ОБОЗНАЧЕНИЕ ДОКУМЕНТА
				1 ШТ.	ВСЕГО	
КП-50.35	1	КР-36.35	3	0.25	0.72	1-8 — К46
	2	ф5ВРI L= 860	8	0.12	0.96	Б Ч
	ИТОГО: 1.68					
КП-50.40	1	КР-36.40	3	0.27	0.80	1-8 — К46
	2	ф5ВРI L= 860	8	0.12	0,96	Б Ч
	ИТОГО: 1,76					

АРМАТУРА КЛАССА ВР-I ПО ГОСТ 6727-80

НАЧ ОТД	ВОЛЬНСКИЙ		1.030 1-1/88. 1-7-К 51
Н.КОНТР	ЛЕОНТЬЕВА		
ГИП	ШАЦ		ПРОСТРАНСТВЕННЫЕ КАРКАСЫ КП-50.35, КП-50.40
ГЛ.СПЕЦ	ШАНАУРОВА		
ГЛ.СПЕЦ	КОЧИН		
ПРОВЕР	КАДЕЙКИНА		
РАЗРАБ	АЛЕКСЕЕВА		

СТАДИЯ	ЛИСТ	ЛИСТОВ
Р		1

ЦНИИЭП торгово-бытовых зданий и туристских комплексов

https://zavodjbi.com/

https://zavodjbi.com/

Инв. № подл. | Подпись и дата | Взам. инв. №

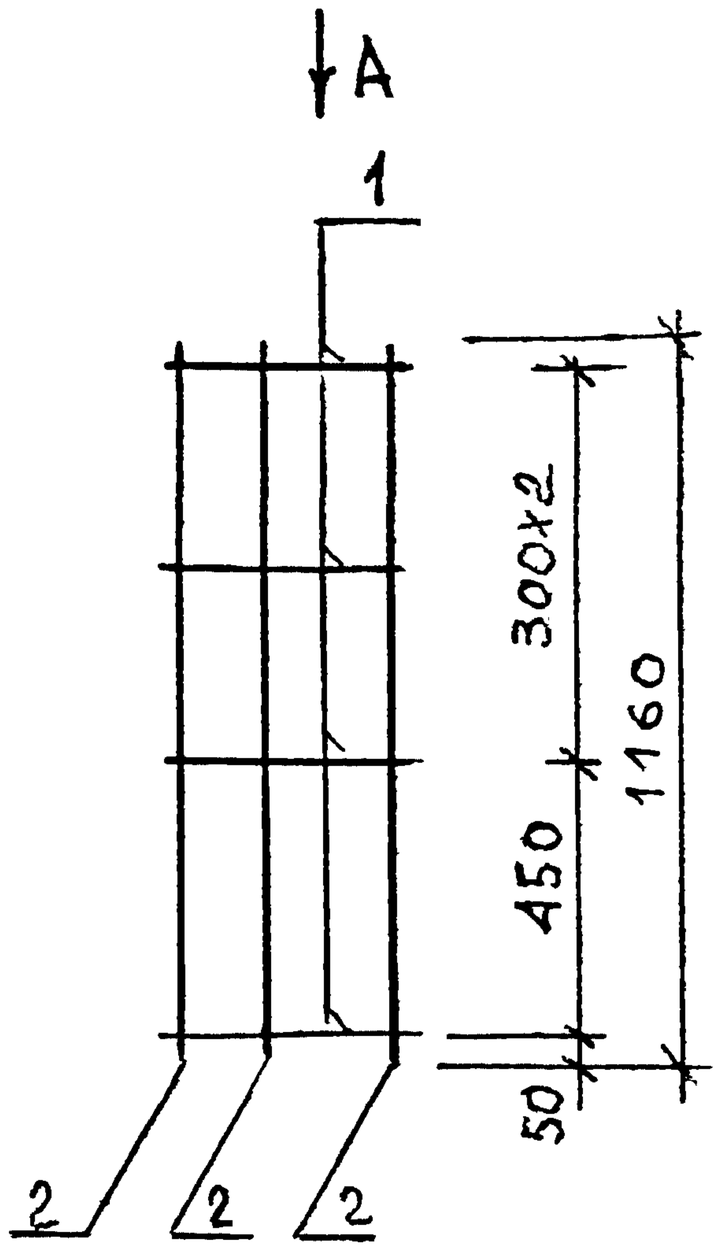

Вид А

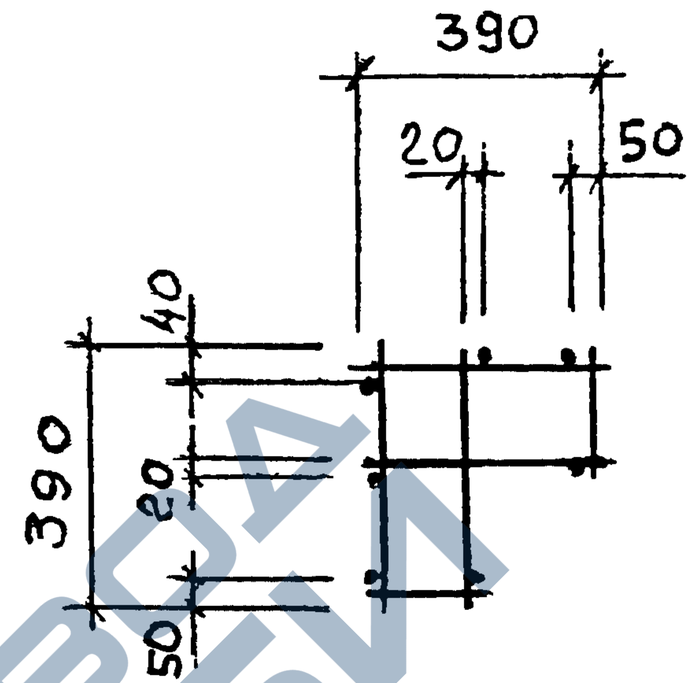

МАРКА ПРОСТРАНСТВЕННОГО КАРКАСА	ПОЗ.	МАРКА АРМАТУРНОГО ИЗДЕЛИЯ	КОЛ.	МАССА, КГ		ОБОЗНАЧЕНИЕ ДОКУМЕНТА
				1 ШТ.	ВСЕГО	
КП-51.20	1	КР-36.20	4	0.19	0.76	1-8 — К46
	2	⌀5ВРI L= 1160	8	0.16	1.29	Б.Ч.
	ИТОГО: 2.05					

АРМАТУРА КЛАССА ВР-I ПО ГОСТ 6727-80

НАЧОТД	ВОЛЬЧСКИЙ		1.030.1-1/88. 1-7-К 52
ИНЖЕНТР	ЛЕСНЬЕВА		
ГИП	ШАЦ		ПРОСТРАНСТВЕННЫЙ КАРКАС КП-51.20
ГАСПЕЦ	ШИНАУРОВА		
ГАСПЕЦ	КОЧИН		
ГАСПЕЦ	КАДЕЛКИНА		
РАЗРАБ	АЛЕКСЕЕВА		

СТАДИЯ	ЛИСТ	ЛИСТОВ
Р		1

ЦНИИЭП торгово-бытовых зданий и туристских комплексов

https://zavodjbi.com/

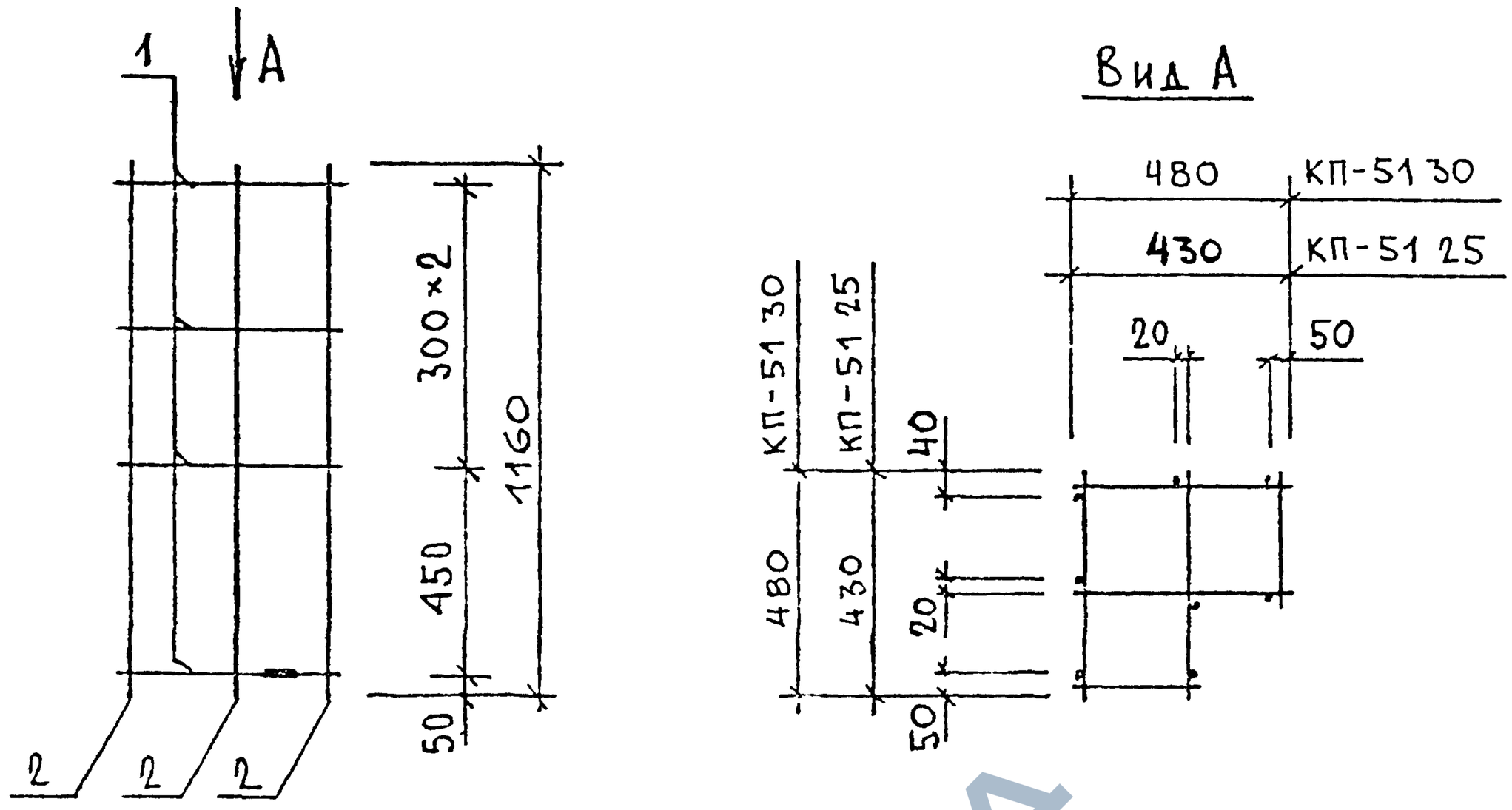

МАРКА ПРОСТРАНСТВЕННОГО КАРКАСА	ПОЗ	МАРКА АРМАТУРНОГО ИЗДЕЛИЯ	КОЛ.	МАССА, КГ 1 ШТ	МАССА, КГ ВСЕГО	ОБОЗНАЧЕНИЕ ДОКУМЕНТА
КП-51 25	1	КР-36.25	4	0.19	0.75	1-8 — К46
	2	Ф5ВРI L= 1160	8	0.16	1.29	Б Ч
		ИТОГО: 2.04				
КП-51.30	1	КР-36.30	4	0.22	0,86	1-8 — К46
	2	Ф5ВРI L= 1160	8	0.16	1.29	Б Ч
		ИТОГО: 2.15				

АРМАТУРА КЛАССА ВР-I ПО ГОСТ 8727-80

НАЧ ОТД	ВОЛЫНСКИЙ		
Н.КОНТР	ЛЕОНТЬЕВА		
Г И П	ШАЦ		
ГЛ.СПЕЦ	ШАНАУРОВА		
ГЛ.СПЕЦ	КОЧИН		
ПРОВЕР	КАДЕЙКИНА		
РАЗРАБ	АЛЕКСЕЕВА		

1030.1-1/88 1-7-К53

ПРОСТРАНСТВЕННЫЕ КАРКАСЫ КП-51 25, КП-51 30

СТАДИЯ	ЛИСТ	ЛИСТОВ
Р		1

ЦНИИЭП ТОРГОВО-БЫТОВЫХ ЗДАНИЙ И ТУРИСТСКИХ КОМПЛЕКСОВ

САПР ТБЭТК | ТЛП СП | ВЕД.ИНЖ | ВИНОКУР БУРЛАКОВА

ЗАВОД ЖБИ

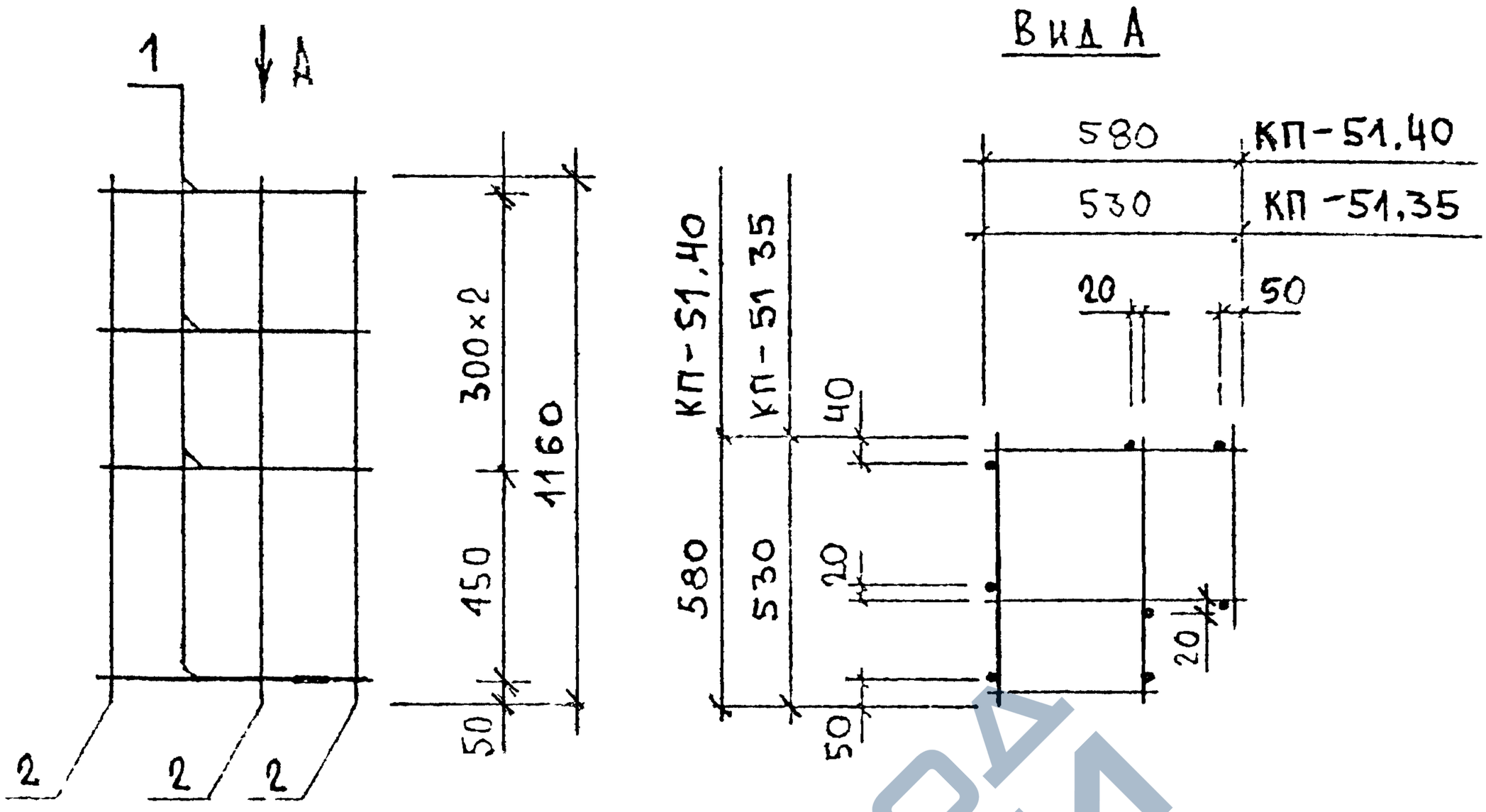

МАРКА ПРОСТРАНСТВЕННОГО КАРКАСА	ПОЗ	МАРКА АРМАТУРНОГО ИЗДЕЛИЯ	КОЛ	МАССА, КГ		ОБОЗНАЧЕНИЕ ДОКУМЕНТА
				1 ШТ	ВСЕГО	
КП-51.35	1	КР-36.35	4	0,25	0,96	1-8-К46
	2	Ф5ВРI L-1160	8	0.16	1.29	БЧ
		ИТОГО: 2.25				
КП-51 40	1	КР-36.40	4	0.27	1 07	1-8-К46
	2	Ф5ВРI L=1160	8	0.16	1.29	БЧ
		ИТОГО: 2.36				

АРМАТУРА КЛАССА ВР-I ПО ГОСТ 6727-80

НАЧ ОТД	ВОЛЫНСКИЙ		
ГКОНТР	ЛЕОНТЬЕВА		
Г И П	ШАЦ		
ГТОНЕЦ	ШАНАУРОВА		
ГТОНЕЦ	КОЧИН		
ПРОВЕР	КАЛЕЛКИНА		
РАЗРАБ	А ЕКСЕЕВА		

1030.1-1/88. 1-7-К 54

ПРОСТРАНСТВЕННЫЕ КАРКАСЫ КП-5135, КП-51.40

СТАДИЯ	ЛИСТ	ЛИСТОВ
Р		1

ЦНИИЭП ТОРГОВО-БЫТОВЫХ ЗДАНИЙ И ТУРИСТСКИХ КОМПЛЕКСОВ

ЗАВОД ЖБИ

https://zavodjbi.com/

БУРЛАКОВ | ВЕД ИНЖ | СП | ТБЗТК

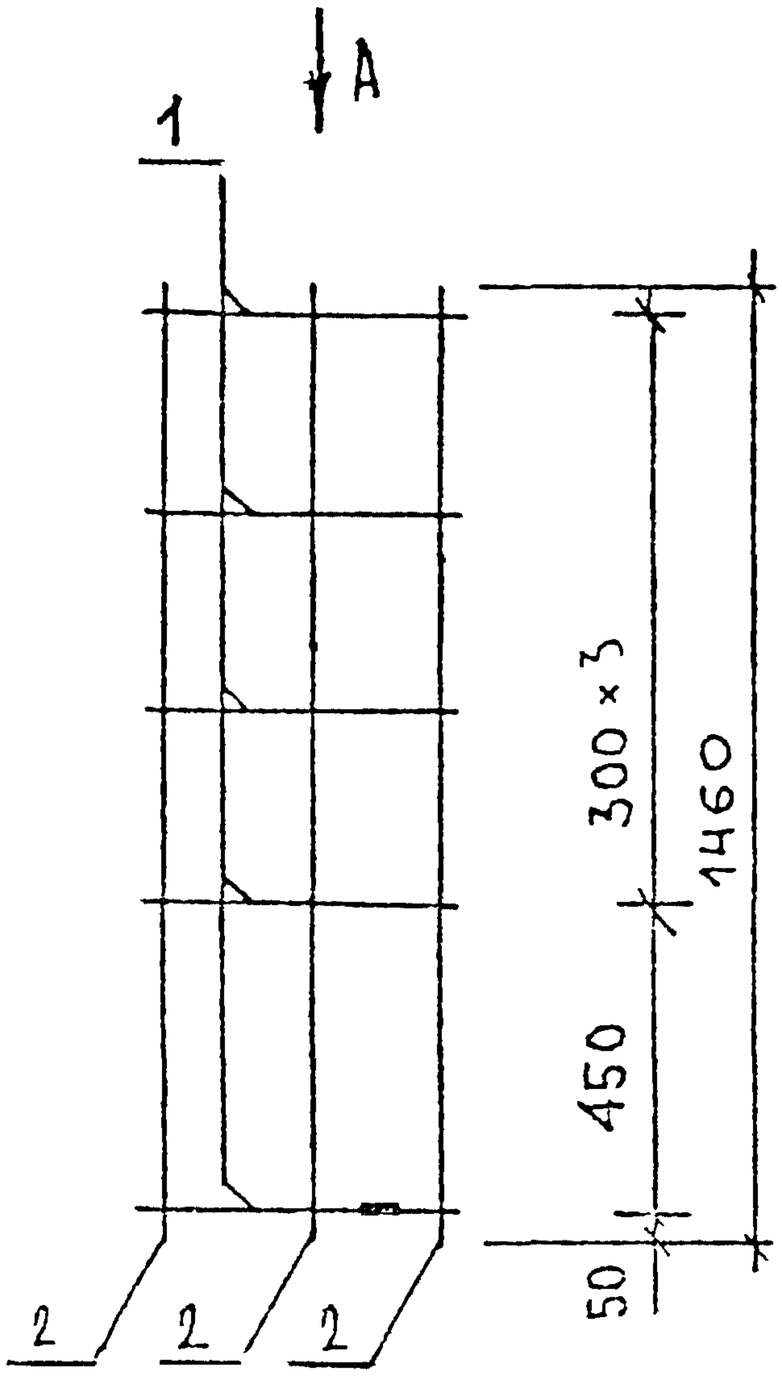

Вид А

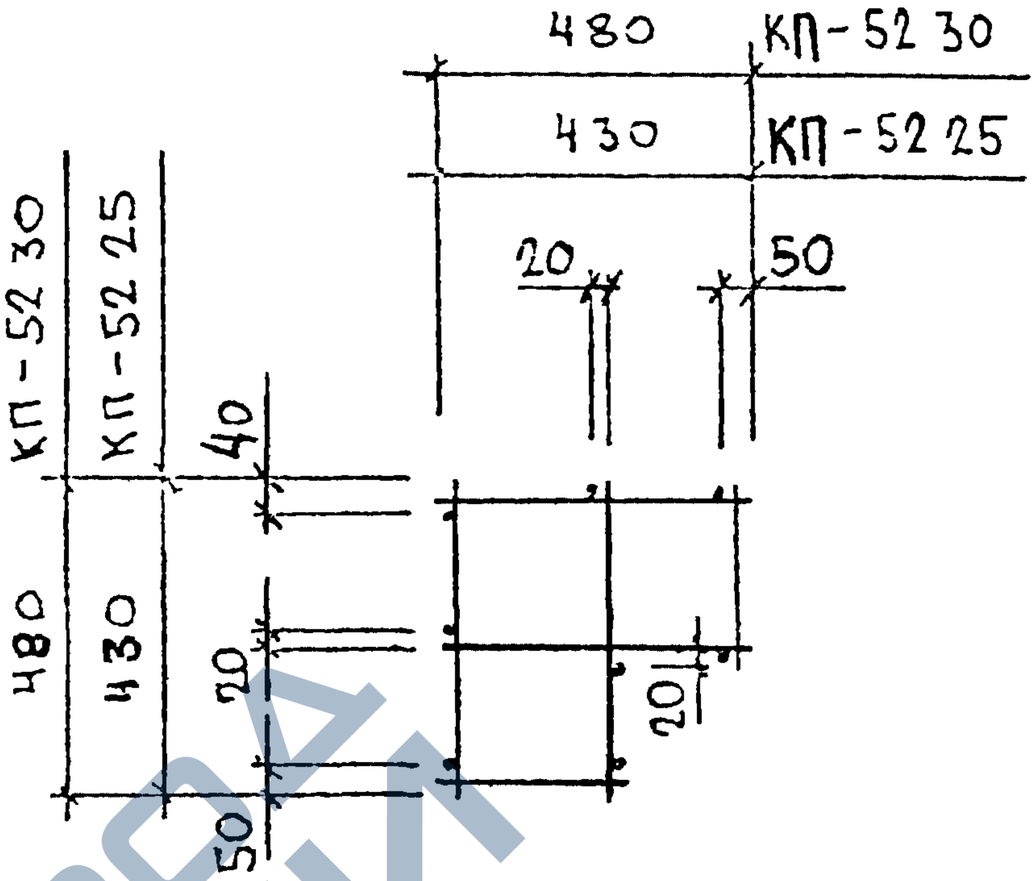

МАРКА ПРОСТРАНСТВЕННОГО КАРКАСА	ПОЗ	МАРКА АРМАТУРНОГО ИЗДЕЛИЯ	КОЛ	МАССА, КГ		ОБОЗНАЧЕНИЕ ДОКУМЕНТА
				1 ШТ	ВСЕГО	
КП-52 25	1	КР-36 25	5	0 19	0 94	1-8 — К46
	2	ф5ВРI L= 1460	8	0 20	1 62	Б Ч
	ИТОГО 2.56					
КП-52 30	1	КР-36 30	5	0 22	1 07	1-8 — К46
	2	ф5ВРI L= 1460	8	0.20	1.62	Б Ч
	ИТОГО 2,69					

АРМАТУРА КЛАССА ВР I ПО ГОСТ 6727-80

НАЧОТД	БОЛЬЧСКИЙ		1030 1-1/88 1-7-К55
СНТР	ЛЕОНТЬЕВА		
ГИП	ШАЦ		ПРОСТРАНСТВЕННЫЕ КАРКАСЫ КП-52 25, КП-52 30
ГЛСПЕЦ	ШАНАУРОВА		СТАДИЯ Р; ЛИСТ; ЛИСТОВ 1
ГЛСПЕЦ	КОЧИН		ЦНИИЭП торгово-бытовых зданий и туристских комплексов
ПРОВЕР	ЛЕОНТЬЕВА		
ГАЗРАБ	АЛЕКСЕЕВА		

https://zavodjbi.com/

https://zavodjbi.com/

ВИНОКУР	БУРЛАКОВА
НАЧ ОТД	НАЧ ОТД

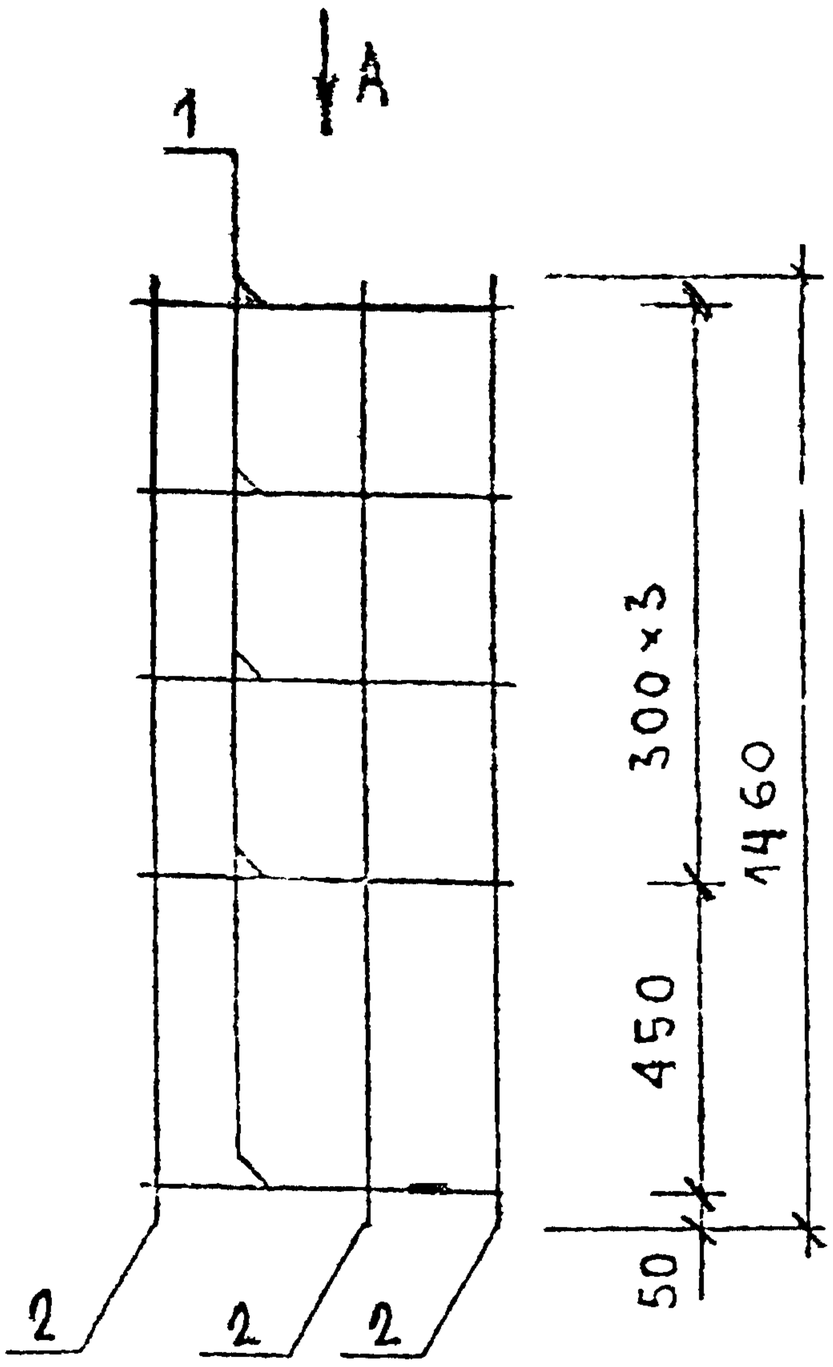

Вид А

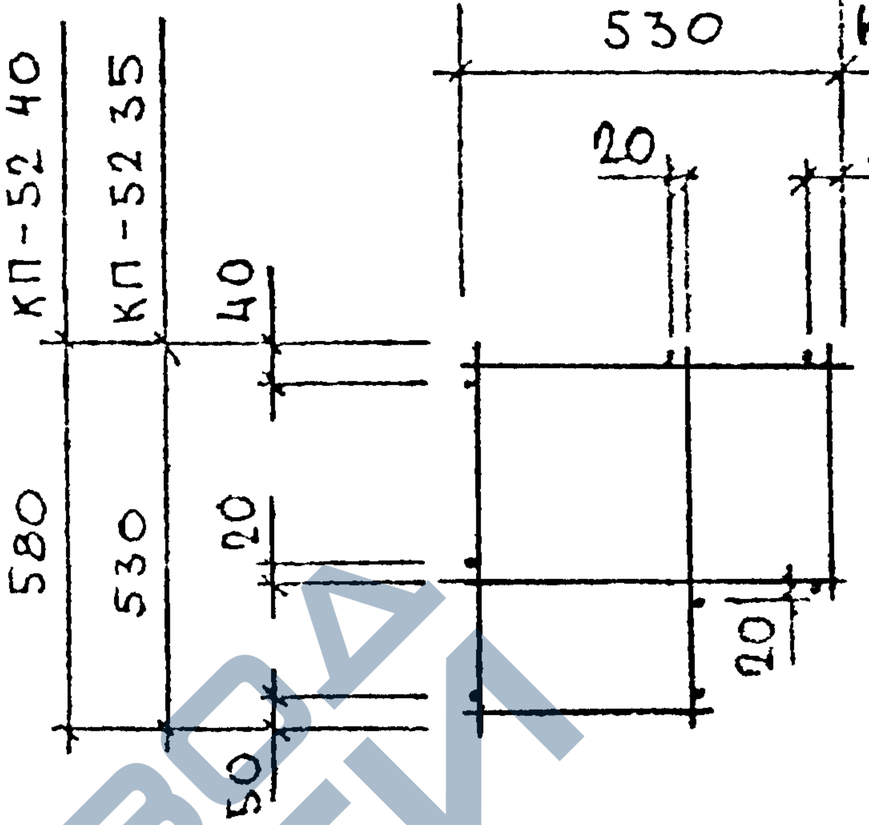

МАРКА ПРОСТРАНСТВЕННОГО КАРКАСА	ПОЗ	МАРКА АРМАТУРНОГО ИЗДЕЛИЯ	КОЛ	МАССА, КГ		ОБОЗНАЧЕНИЕ ДОКУМЕНТА
				1 ШТ.	ВСЕГО	
КП-52 35	1	КР-36 35	5	0,25	1,21	1-8 – К46
	2	ф5ВРI L= 1460	8	0,20	1,62	БЧ
	ИТОГО: 2,83					
КП-52.40	1	КР-36.40	5	0,27	1,34	1-8 – К46
	2	ф5ВРI L= 1460	8	0,20	1,62	БЧ
	ИТОГО: 2,96					

АРМАТУРА КЛАССА ВР-I ПО ГОСТ 6727-80

НАЧ ОТД	ВОЛЬНСКИЙ		1030 1-1/88 1-7-К 56
Н КОНТР	ЛЕСНЬЕВА		
Г И П	ШАЦ		ПРОСТРАНСТВЕННЫЕ КАРКАСЫ КП-52 35, КП-52 40
ГЛ СПЕЦ	ШАНАУРОВА		
ГЛ СПЕЦ	КОЧИН		
ПРОВЕР	ЛЕСНЬЕВА		
РАЗРАБ	АЛЕКСЕЕВА		

СТАДИЯ	ЛИСТ	ЛИСТОВ
Р		1

ЦНИИЭП торгово-бытовых зданий и туристских комплексов

https://zavodjbi.com/

https://zavodjbi.com/

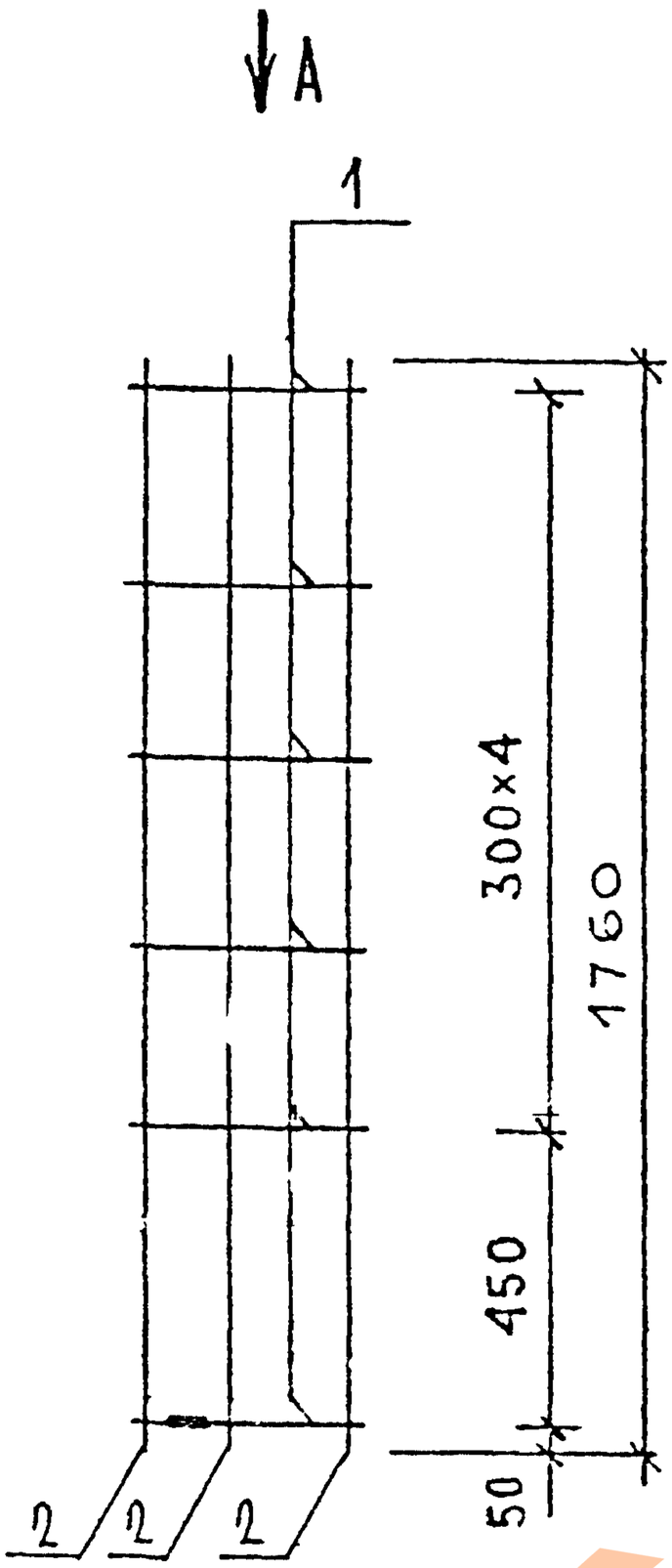

Вид А

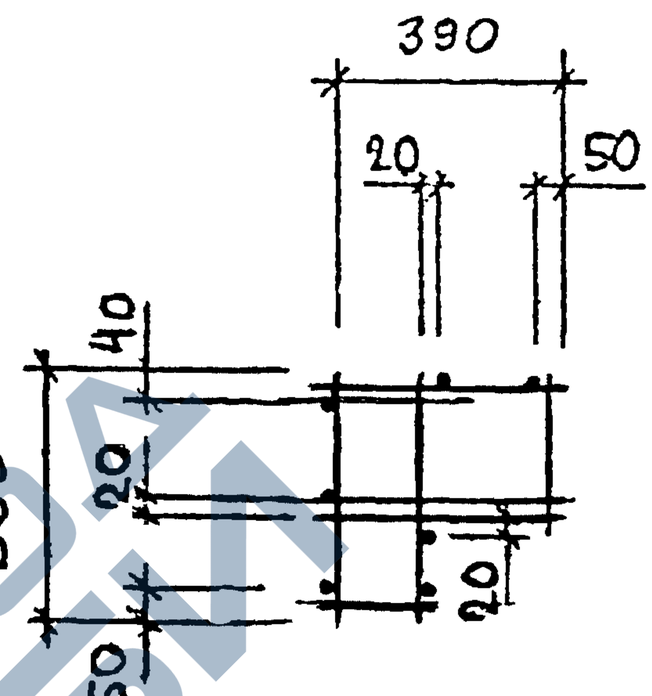

МАРКА ПРОСТРАНСТВЕННОГО КАРКАСА	ПОЗ.	МАРКА АРМАТУРНОГО ИЗДЕЛИЯ	КОЛ.	МАССА, КГ		ОБОЗНАЧЕНИЕ ДОКУМЕНТА
				1 ШТ.	ВСЕГО	
КП-53.20	1	КР-36.20	6	0.19	1.14	1-8 — К46
	2	ф5ВРI L= 1760	8	0.24	1.96	Б Ч.
	ИТОГО: 3.10					

АРМАТУРА КЛАССА ВР-I ПО ГОСТ 8727-80

НАЧ ОТД	ВОЛЬНСКИЙ		
Н КОНТР	ЛЕСНЬЕВА		
ГИП	ЗАД		
ГЛ СПЕЦ	ДАНАУРОВА		
ГЛ СПЕЦ	КОЧИН		
[illegible]	КАДЕЙКИНА		
РАЗРАБ	АЛЕКСЕЕВА		

1.030 1-1/88. 1-7-К57

ПРОСТРАНСТВЕННЫЙ КАРКАС КП-53 20

СТАДИЯ	ЛИСТ	ЛИСТОВ
Р		1

ЦНИИЭП торгово-бытовых зданий и туристских комплексов

https://zavodjbi.com/

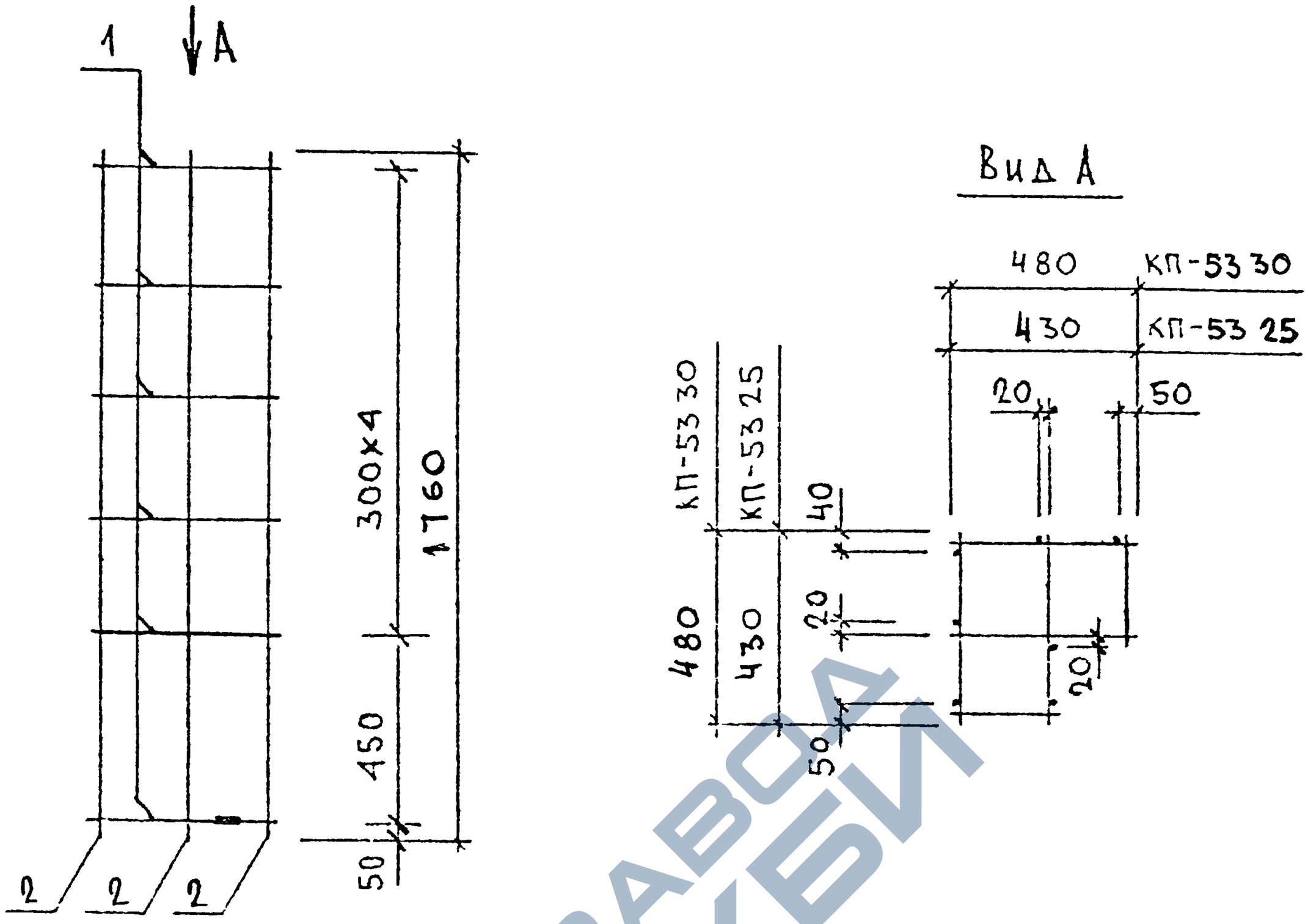

МАРКА ПРОСТРАНСТВЕННОГО КАРКАСА	ПОЗ	МАРКА АРМАТУРНОГО ИЗДЕЛИЯ	КОЛ.	МАССА, КГ 1 ШТ	МАССА, КГ ВСЕГО	ОБОЗНАЧЕНИЕ ДОКУМЕНТА
КП-53 30 КП-53.25	1	КР-36.25	6	0.19	1 12	1-8 - К46
	2	5ВРI L= 1760	8	0.24	1.96	Б.Ч.
		ИТОГО: 3,08				
	1	КР-36 30	6	0.22	1 28	1-8 - К46
	2	Ф5ВРI L= 1760	8	0.24	1.96	Б.Ч.
		ИТОГО: 3,24				

АРМАТУРА КЛАССА ВР-I ПО ГОСТ 6727-80

НАЧ ОТД	ВОЛЫНСКИЙ	
Н КОНТР	ТЕОНТЬЕВА	
Г И П	ШАЦ	
ГЛ СПЕЦ	ШАНАУРОВА	
ПРОВЕР	КОЖИН	
ЖОВЕР	КАДЕЖИНА	
РАЗРАБ	АЛЕКСЕЕВА	

1 030 1-1/88. 1-7-К58

ПРОСТРАНСТВЕННЫЕ КАРКАСЫ КП-53,25, КП-53,30

СТАДИЯ	ЛИСТ	ЛИСТОВ
Р		1

ЦНИИЭП ТОРГОВО-ЗРЕЛИЩНЫХ ЗДАНИЙ И ТУРИСТСКИХ КОМПЛЕКСОВ

ВИНОКУР | БУРЛАКОВА | ВЕДИНХ | РЕДИНХ | ТЛП | СП | САПР | ТБЗТК

https://zavodjbi.com/

СП ТБЗТК | ВЕДИНИХ БУРЛАКО

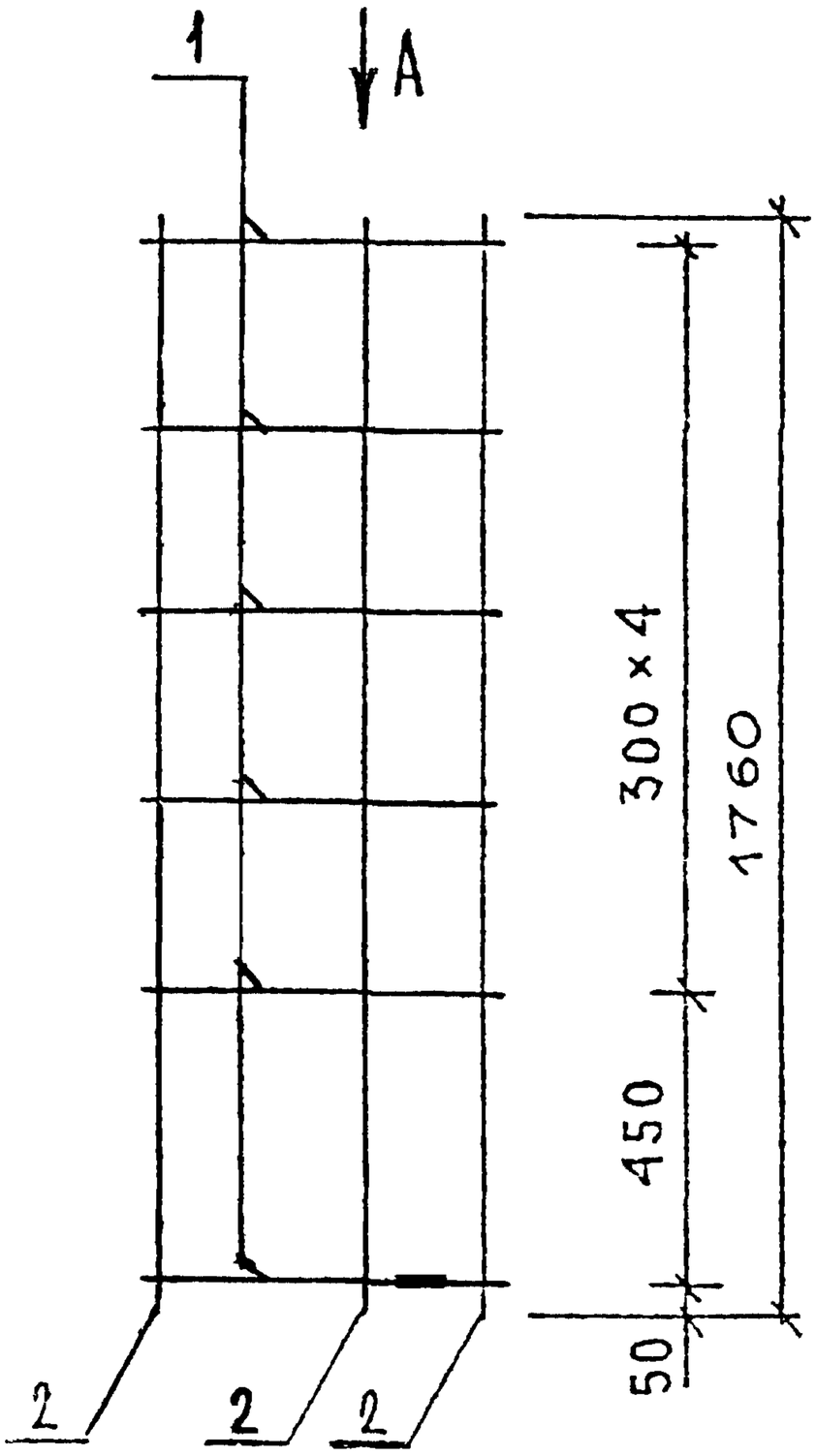

Вид А

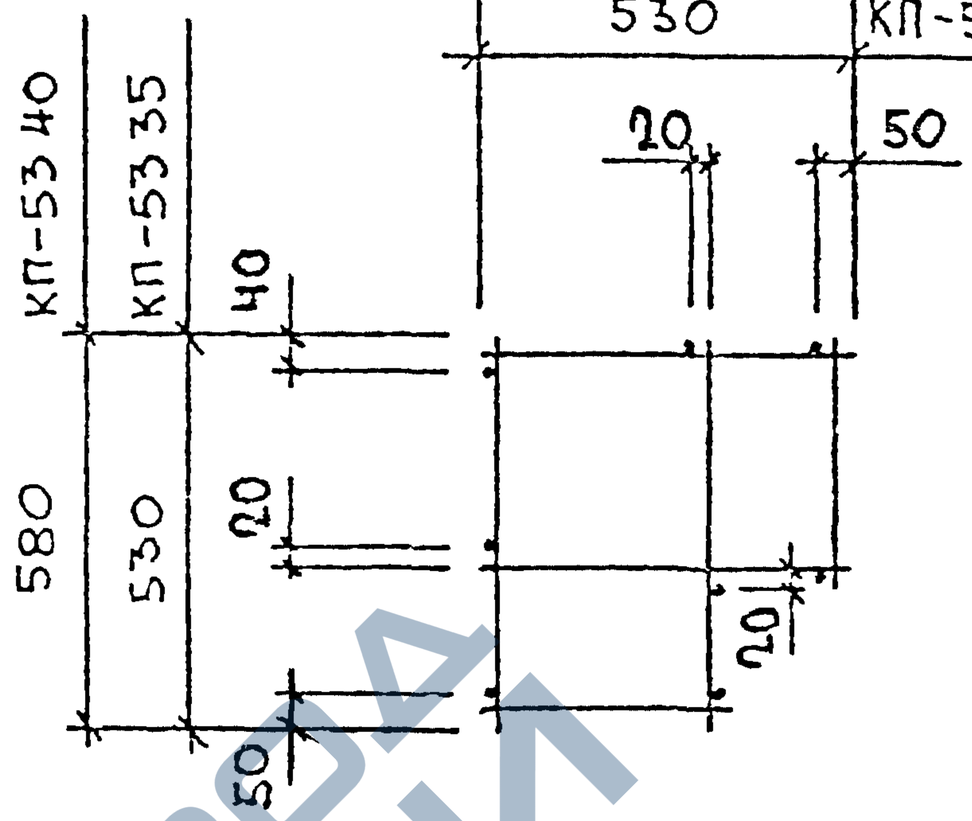

МАРКА ПРОСТРАНСТВЕННОГО КАРКАСА	ПОЗ.	МАРКА АРМАТУРНОГО ИЗДЕЛИЯ	КОЛ	МАССА, КГ		ОБОЗНАЧЕНИЕ ДОКУМЕНТА
				1 ШТ	ВСЕГО	
КП-53.35 КП-53.35	1	КР-36.35	6	0,25	1.45	1-8-К46
	2	ф5ВРI L= 1760	8	0,24	1.96	Б Ч
	ИТОГО 3.40					
КП-53.40 КП-53.40	1	КР-36.40	6	0.27	1.61	1-8-К46
	2	ф5ВРI L= 1760	8	0.24	1.96	Б Ч
	ИТОГО: 3.57					

АРМАТУРА КЛАССА ВР-I ПО ГОСТ 8727-80

НАЧ ОТД	ВОЛЬНСКИЙ		
Н КОНТР	ЛЕОНТЬЕВА		
Г И П	ШАЦ		
ГЛ СПЕЦ	ШАНАУРОВА		
ГЛ СПЕЦ	КОЧИН		
ПРОВЕР	КАСЕЙКИНА		
РАЗРАБ	АЛЕКСЕЕВА		

1030 1-1/88 1-7-К59

ПРОСТРАНСТВЕННЫЕ КАРКАСЫ КП-53 35, КП-53 40

СТАДИЯ	ЛИСТ	ЛИСТОВ
Р		1

ЦНИИЭП торгово-бытовых зданий и туристских комплексов

https://zavodjbi.com/

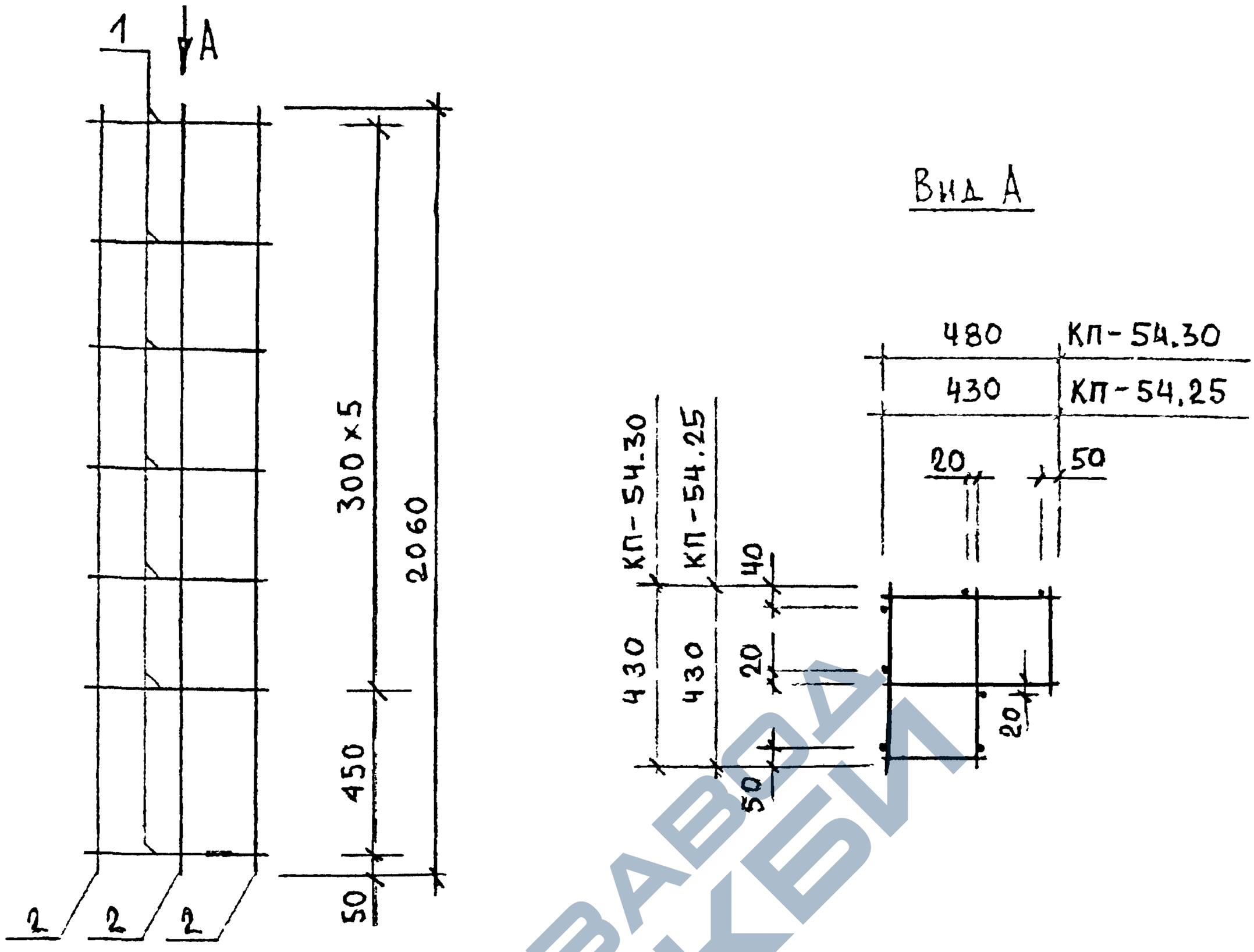

МАРКА ПРОСТРАНСТВЕННОГО КАРКАСА	ПОЗ.	МАРКА АРМАТУРНОГО ИЗДЕЛИЯ	КОЛ.	МАССА, КГ		ОБОЗНАЧЕНИЕ ДОКУМЕНТА
				1 ШТ	ВСЕГО	
КП-54.25	1	КР-36.25	7	0.19	1.31	1-8 — К46
	2	Ф5ВРI L= 2060	8	0.29	2.29	Б.Ч.
	ИТОГО: 3.60					
КП-54.30	1	КР-36.30	7	0,22	1,50	1-8 — К46
	2	Ф5ВРI L= 2060	8	0,29	2,29	Б.Ч.
	ИТОГО: 3,79					

АРМАТУРА КЛАССА ВР-I ПО ГОСТ 8727-80

НАЧ.ОТД.	ВОЛЫНСКИЙ		
Н.КОНТР.	ЛЕОНТЬЕВА		
Г.И.П.	ШАЦ		
ГЛ.СПЕЦ.	ШАНАУРОВА		
ГЛ.СПЕЦ.	КОЧЫН		
ПРОВЕР.	КАДЕЛЬКИНА		
РАЗРАБ.	АЛЕКСЕЕВА		

1.030.1-1/88. 1-7-К60

ПРОСТРАНСТВЕННЫЕ КАРКАСЫ КП.54.25, КП-54.30

СТАДИЯ	ЛИСТ	ЛИСТОВ
Р		1

ЦНИИЭП торгово-бытовых зданий и туристских комплексов

24769 134

https://zavodjbi.com/

Инв.№ подл. | Подпись и дата | Взам.инв.№ | Инв.№ дубл. | Подпись и дата
Тб3ТК | ГАП СП | ВСТЛИНХ | ВЯКОКУР БУРЛАКОВ

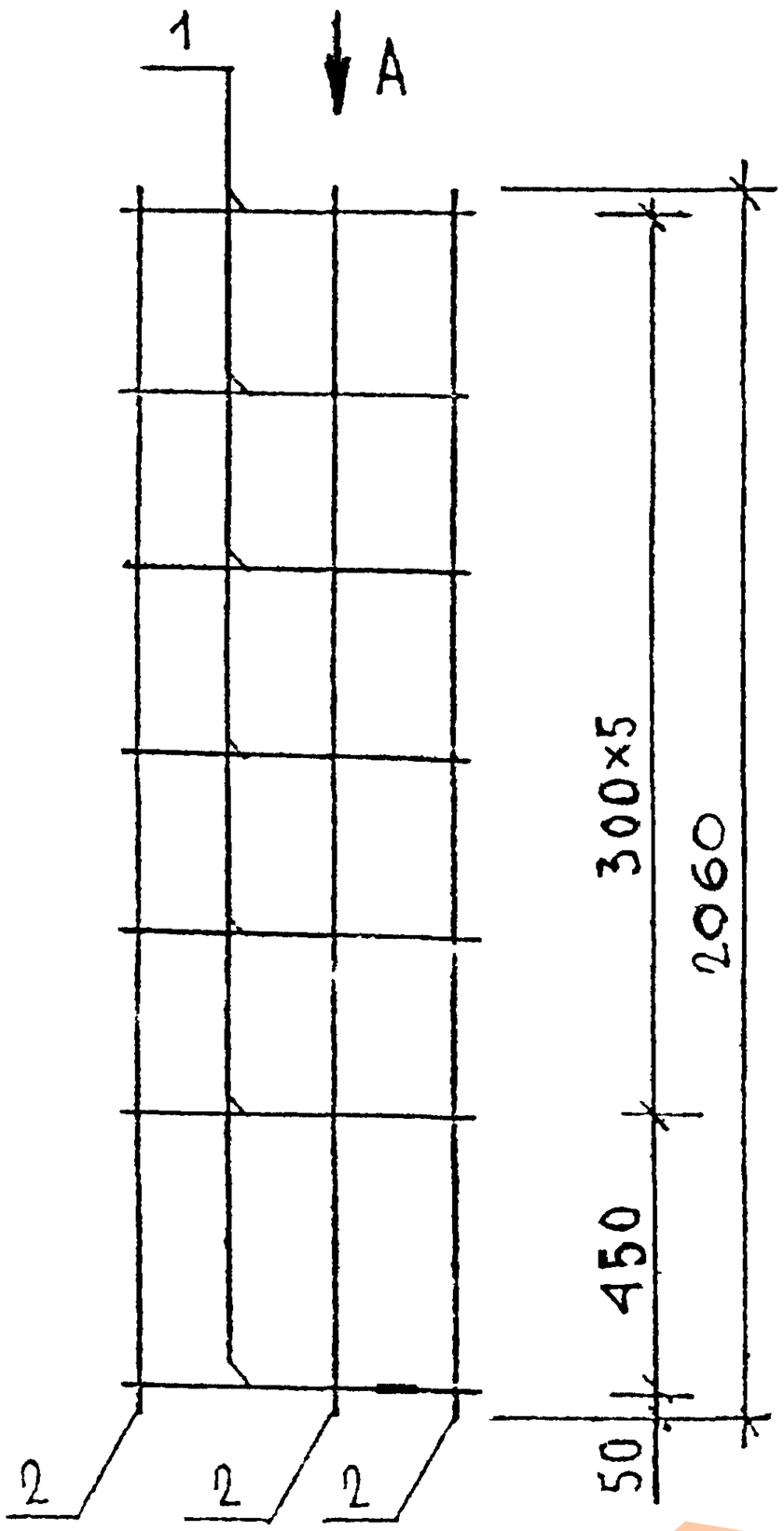

Вид А

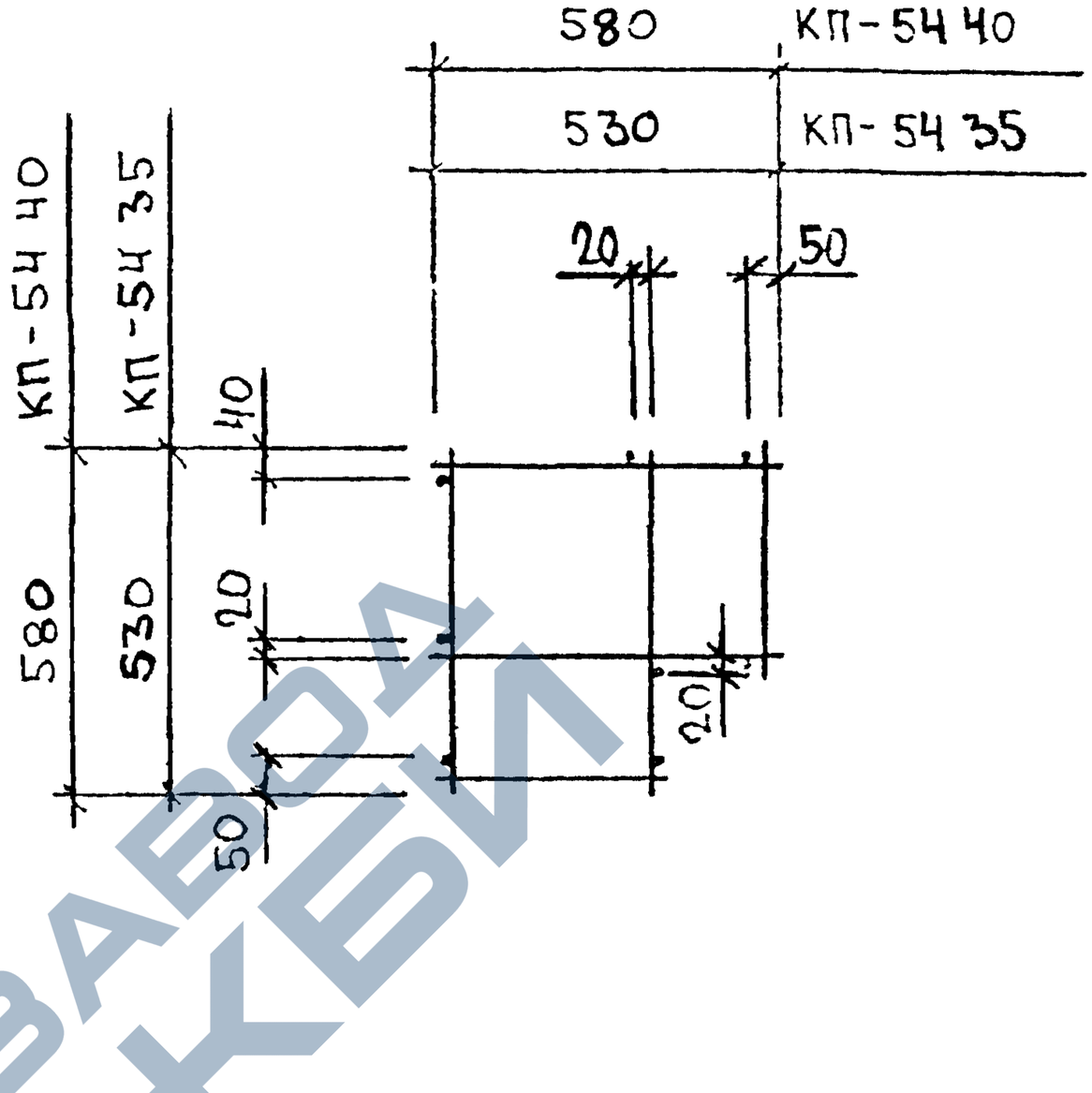

МАРКА ПРОСТРАНСТВЕННОГО КАРКАСА	ПОЗ.	МАРКА АРМАТУРНОГО ИЗДЕЛИЯ	КОЛ.	МАССА, КГ		ОБОЗНАЧЕНИЕ ДОКУМЕНТА
				1 ШТ.	ВСЕГО	
КП-54.35	1	КР-36.35	7	0.25	1,69	1-8 — К46
	2	ф5ВРI L= 2060	8	0.29	2,29	Б Ч
	ИТОГО: 3,98					
КП-54.40	1	КР-36.40	7	0.27	1.88	1-8 — К46
	2	ф5ВРI L= 2060	8	0.29	2.29	Б Ч.
	ИТОГО: 4,17					

АРМАТУРА КЛАССА ВР-I ПО ГОСТ 6727-80

НАЧ.ОТД.	ВОЛЬНСКИЙ		1 030 1-1/88. 1-7-К 61
Н.КОНТР.	ГЕОНТЬЕВА		
Г.И.П.	ШАЦ		ПРОСТРАНСТВЕННЫЕ КАРКАСЫ КП-54 35, КП-54 40
ГЛ.СПЕЦ.	ШАНАУРОВА		
ГЛ.СПЕЦ.	КОЧИЧ		
ПРОВЕР.	КАДЕ-К'НА		
РАЗРАБ.	АЛЕКСЕЕВА		

СТАДИЯ	ЛИСТ	ЛИСТОВ
Р		1

ЦНИИЭП торгово-бытовых зданий и туристских комплексов

https://zavodjbi.com/

https://zavodjbi.com/

ВИНОКУР
БУРЛАКОВА
ТЛП
СП
САПР
ГБЗТК

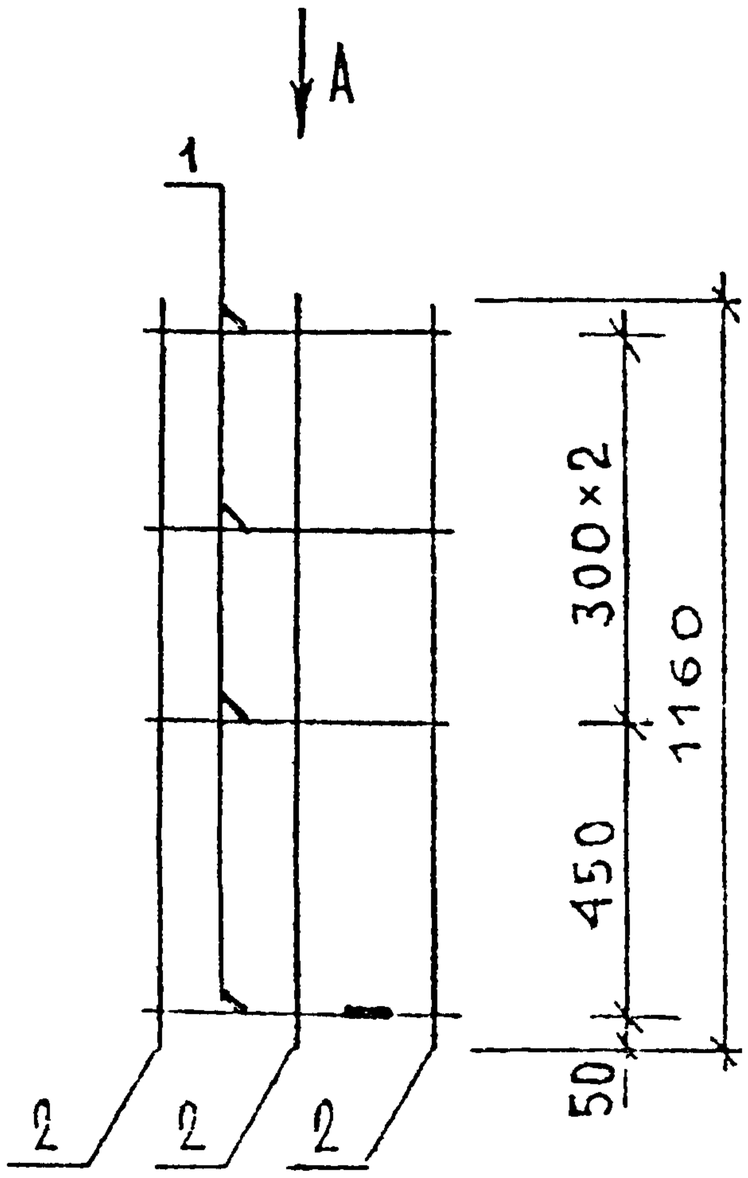

Вид А

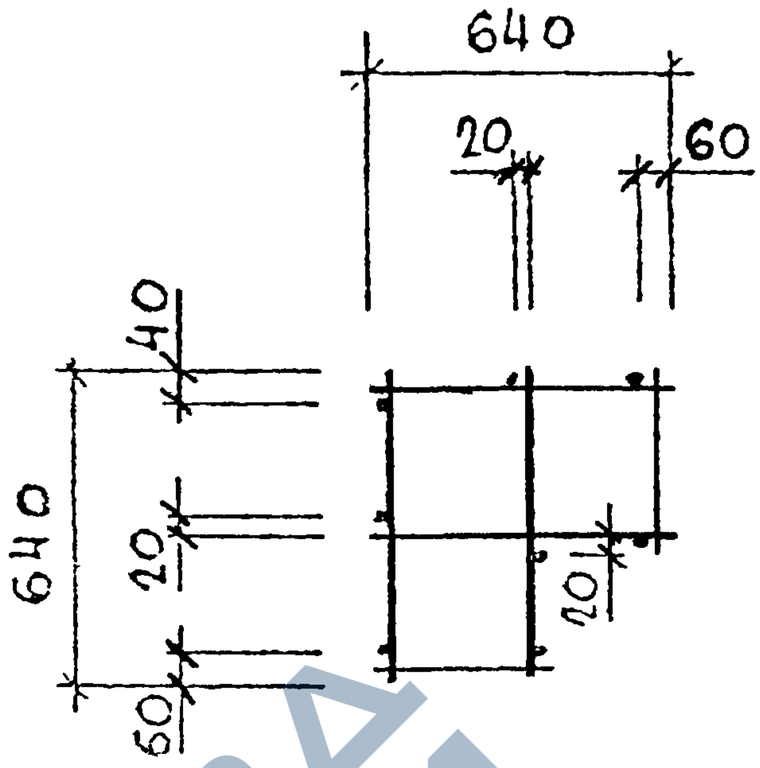

МАРКА ПРОСТРАНСТВЕННОГО КАРКАСА	ПОЗ	МАРКА АРМАТУРНОГО ИЗДЕЛИЯ	КОЛ.	МАССА, КГ		ОБОЗНАЧЕНИЕ ДОКУМЕНТА
				1 ШТ	ВСЕГО	
КП-55.25 КП-55.25	1	КР-37.25	4	0.27	1.08	1-8 — К47
	2	ф5ВРI L= 1160	8	0.16	1.29	Б Ч
	ИТОГО: 2.37					
КП-55.30 КП-55.30	1	КР-37.30	4	0.28	1.12	1-8 — К47
	2	ф5ВРI L= 1160	8	0.16	1.29	Б Ч
	ИТОГО: 2.41					

АРМАТУРА КЛАССА ВР-I ПО ГОСТ 6727-80

НАЧОТД	БОЛЕ-СКАЯ		
НКОНТР	ЛЕСНЬЕВА		
ГИП	[illegible]		
ГАПСПЕЦ	[illegible]		
ГАПСПЕЦ	[illegible]		
ГРОСПР	[illegible]		
РАСРАБ	[illegible]		

1030 1-1/88 1-7-К62

ПРОСТРАНСТВЕННЫЕ КАРКАСЫ КП-55.25, КП-55 30

СТАДИЯ	ЛИСТ	ЛИСТОВ
Р		1

ЦНИИЭП зрелищных зданий и туристских комплексов

https://zavodjbi.com/

https://zavodjbi.com/

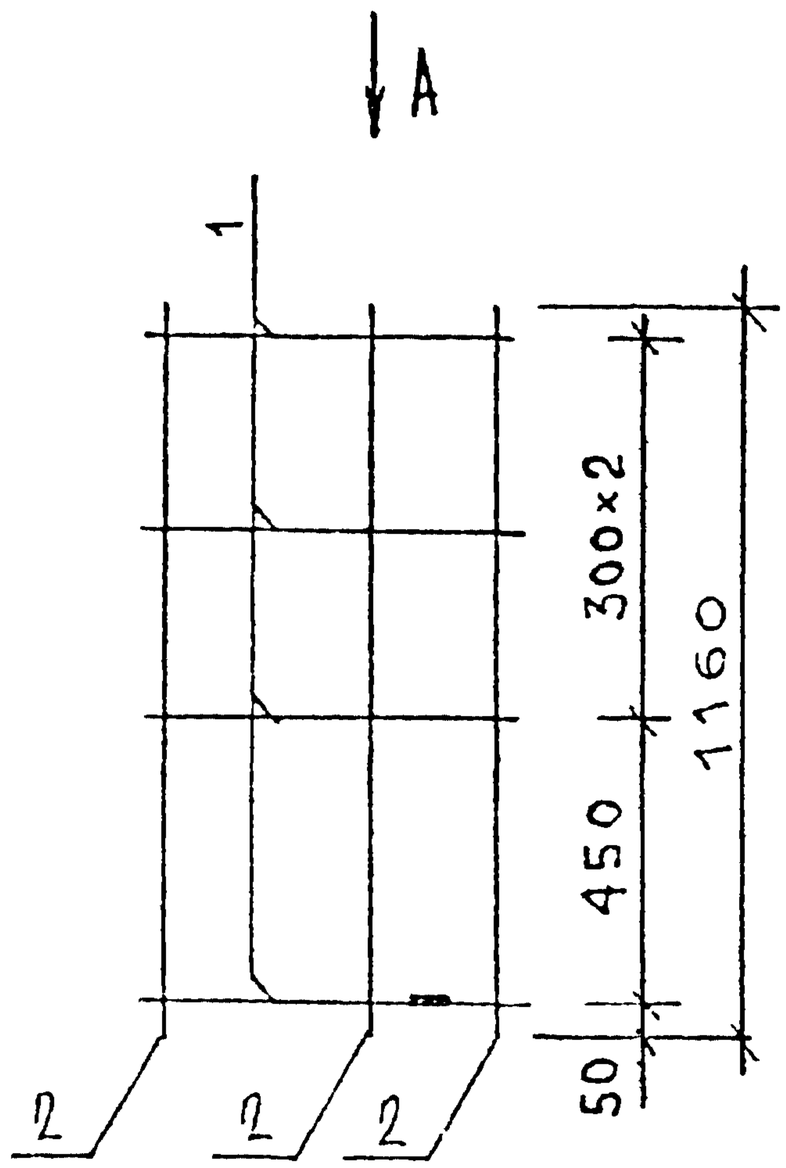

Вид А

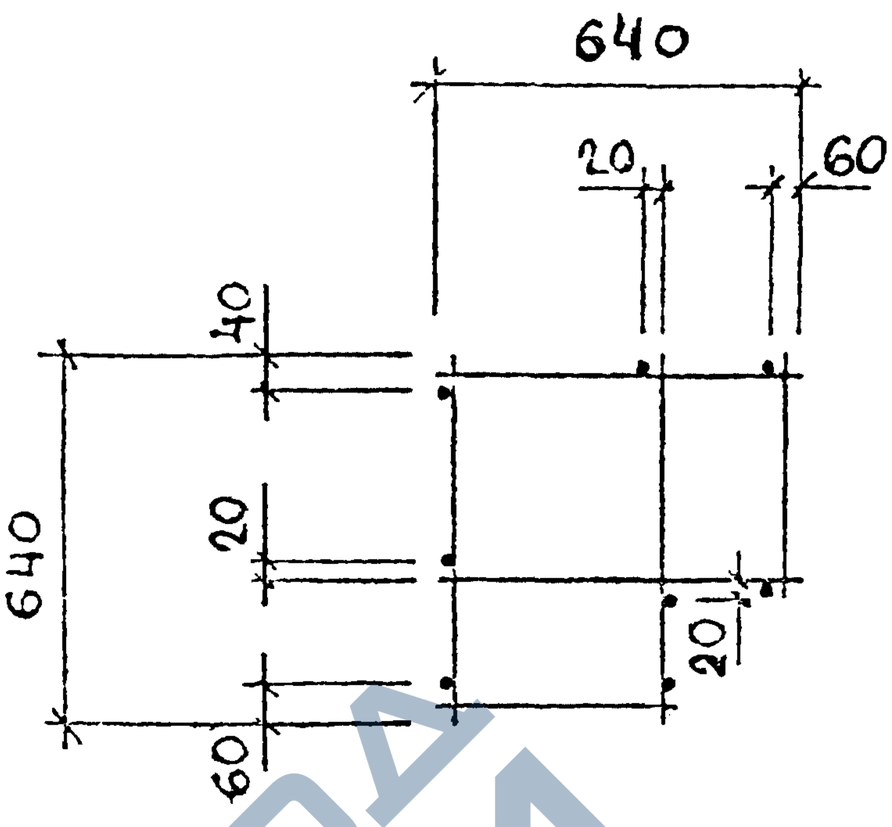

МАРКА ПРОСТРАНСТВЕННОГО КАРКАСА	ПОЗ.	МАРКА АРМАТУРНОГО ИЗДЕЛИЯ	КОЛ.	МАССА, КГ		ОБОЗНАЧЕНИЕ ДОКУМЕНТА
				1 ШТ.	ВСЕГО	
КП-55.35	1	КР-37.35	4	0.29	1.16	1-8 — К47
	2	Ф5ВРI L= 1160	8	0.16	1.29	Б.Ч.
	ИТОГО: 2.45					
КП-55.40	1	КР-37.40	4	0.29	1.16	1-8 — К47
	2	Ф5ВРI L= 1160	8	0.18	1.29	Б Ч
	ИТОГО: 2.45					

АРМАТУРА КЛАССА ВР-I ПО ГОСТ 6727-80

НАЧ ОТД	ВОЛЬНСКИЙ		
Н КОНТР	ЛЕСНИЧЕВА		
ГИП	ШАЦ		
ГЛ СПЕЦ	ШАНАУРОВА		
ГЛ СПЕЦ	КОЧИН		
РУКОВОД	КАДЕЖКИНА		
РАЗРАБ	АЛЕКСЕЕВА		

1.030.1-1/88. 1-7-К63

ПРОСТРАНСТВЕННЫЕ КАРКАСЫ КП-55.35, КП-55.40

СТАДИЯ	ЛИСТ	ЛИСТОВ
Р		1

ЦНИИЭП торгово-бытовых зданий и туристских комплексов

ПОДПИСЬ И ДАТА | ВЗАМ ИНВ | ИНВ ПОДЛ

https://zavodjbi.com/

https://zavodjbi.com/

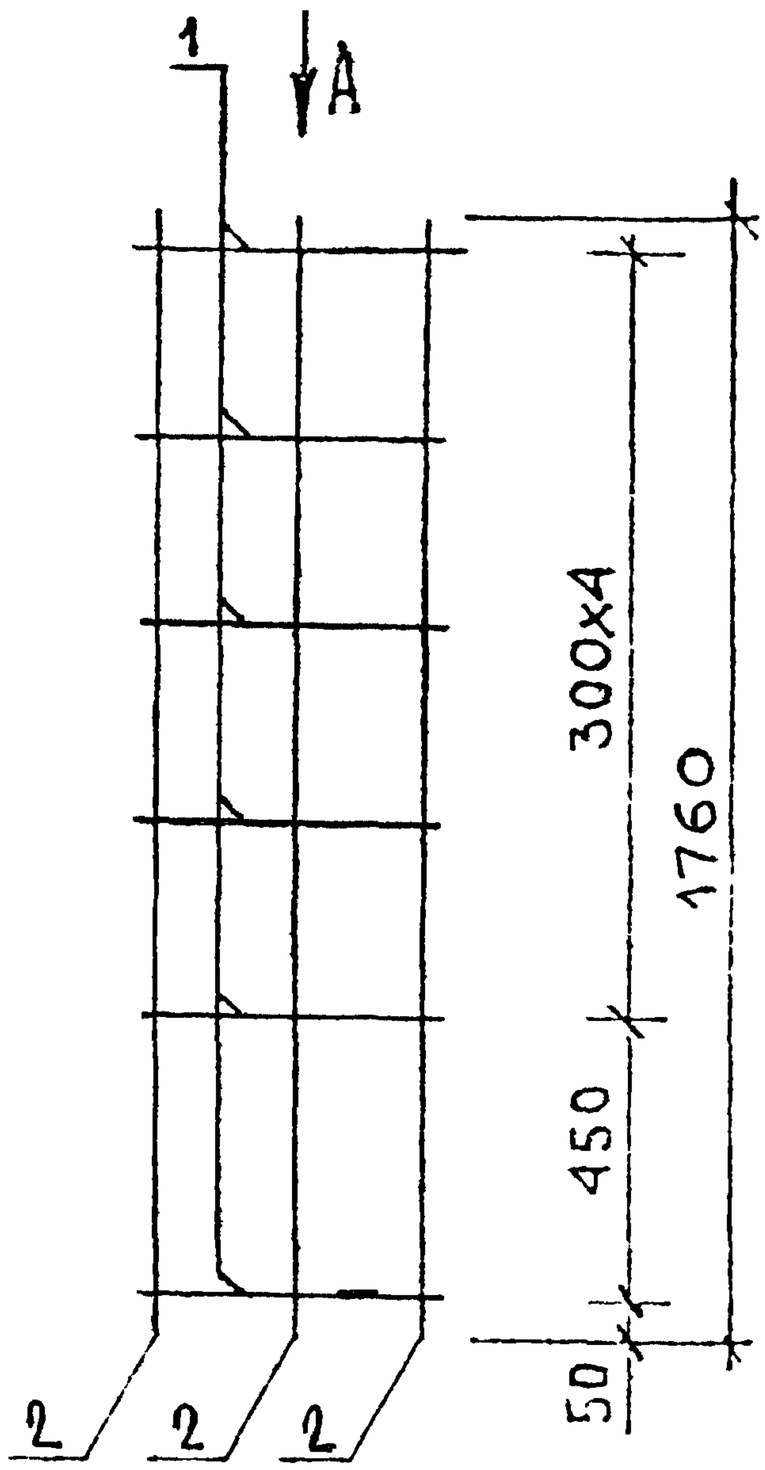

Вид А

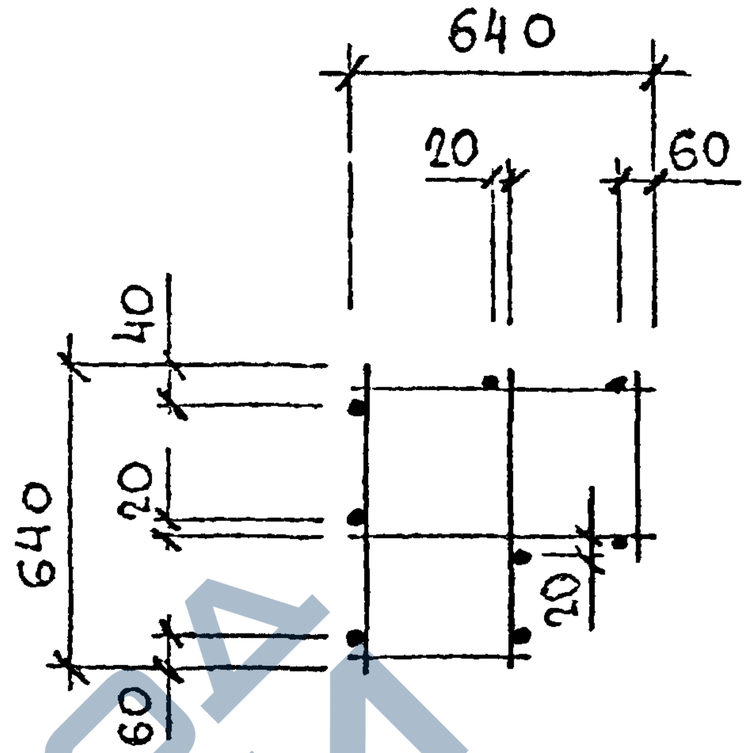

МАРКА ПРОСТРАНСТВЕННОГО КАРКАСА	ПОЗ.	МАРКА АРМАТУРНОГО ИЗДЕЛИЯ	КОЛ.	МАССА, КГ		ОБОЗНАЧЕНИЕ ДОКУМЕНТА
				1 ШТ.	ВСЕГО	
КП-56.25 КП-56.25	1	КР-37.25	6	0.27	1.62	1-8 — К47
	2	ф5ВРI L= 1760	8	0.24	1.96	БЧ
	ИТОГО: 3.58					
КП-56.30 КП-56.30	1	КР-37.30	6	0.28	1.68	1-8 — К47
	2	ф5ВРI L= 1760	8	0.24	1.96	БЧ
	ИТОГО: 3.64					

АРМАТУРА КЛАССА ВР-I ПО ГОСТ 6727-80

НАЧ ОТД	ВОЛЬНСКИЙ		1.030 1-1/88. 1-7-К 64
КОНТР	ЛЕОНТЬЕВА		
ГИП	ШАЦ		ПРОСТРАНСТВЕННЫЕ КАРКАСЫ КП-56 25, КП-56 30
ГИПСЕЦ	ШАНАУРОВА		
ГИПСЕЦ	КОЧИН		
ПРОВЕР	КАДЕЙКИНА		
РАЗРАБ	АЛЕКСЕЕВА		

СТАДИЯ	ЛИСТ	ЛИСТОВ
Р		1

ЦНИИЭП торгово-бытовых зданий и туристских комплексов

https://zavodjbi.com/

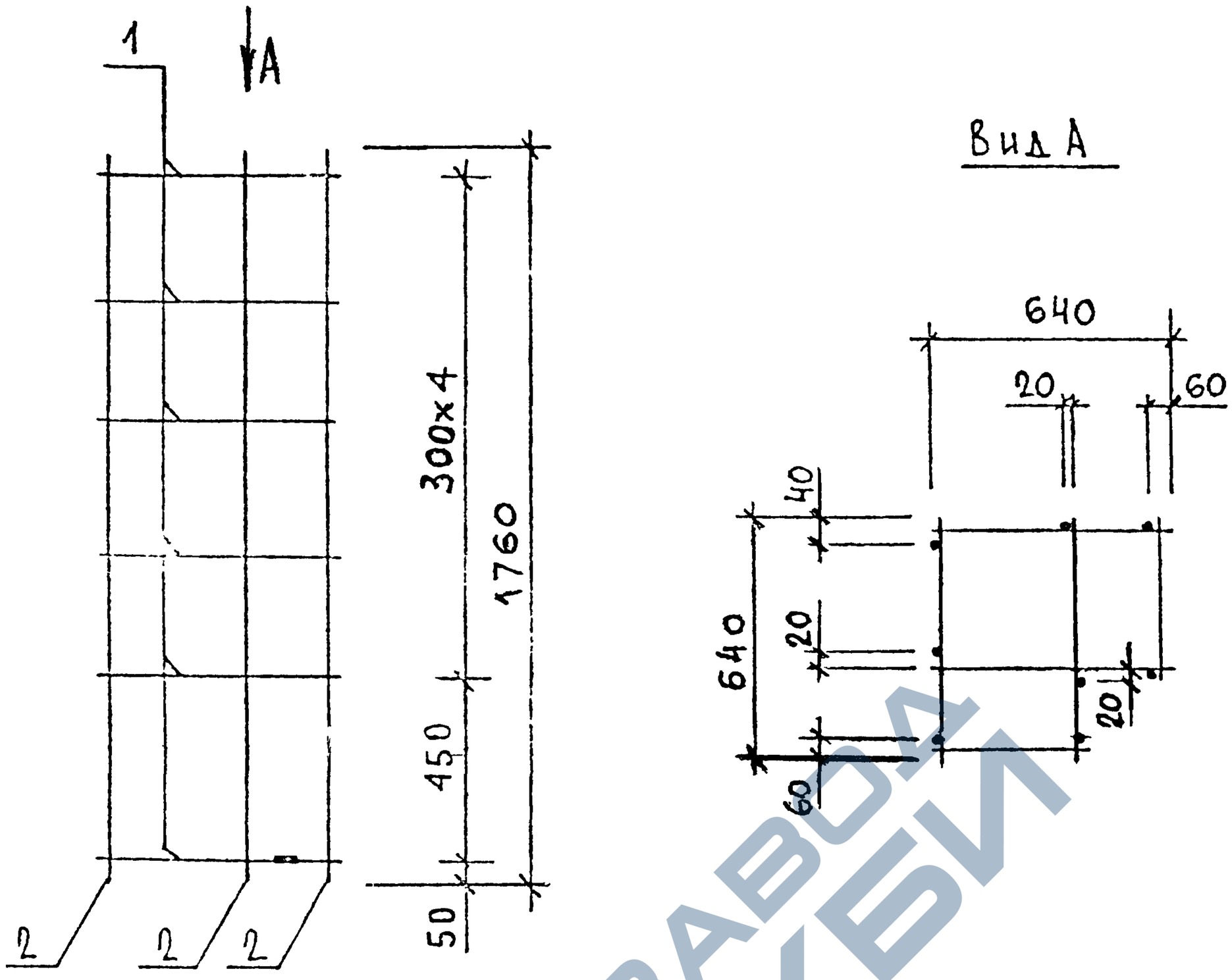

МАРКА ПРОСТРАНСТВЕННОГО КАРКАСА	ПОЗ.	МАРКА АРМАТУРНОГО ИЗДЕЛИЯ	КОЛ.	МАССА, КГ 1 ШТ.	МАССА, КГ ВСЕГО	ОБОЗНАЧЕНИЕ ДОКУМЕНТА
КП-56.40, КП-56.35	1	КР-37.35	6	0.29	1.74	1-8 — К47
	2	Ф5ВРI L= 1760	8	0.24	1.96	БЧ
		ИТОГО: 3.70				
	1	КР-37.40	6	0.29	1,74	1-8 — К47
	2	Ф5ВРI L= 1760	8	0.24	1.96	БЧ.
		ИТОГО: 3.70				

АРМАТУРА КЛАССА ВР-I ПО ГОСТ 8727-80

НАЧ ОТД	ВОЛЫНСКИЙ		
Н КОНТР	ЛЕОНТЬЕВА		
Г И П	ШАЦ		
ГЛ СПЕЦ	ШАНАУРОВА		
ГЛ СПЕЦ	КОЧИН		
ПРОВЕР	КАДЕЙКИНА		
РАЗРАБ	АЛЕКСЕЕВА		

1.030.1-1/88. 1-7-К 65

ПРОСТРАНСТВЕННЫЕ КАРКАСЫ КП-56.35, КП-56 40

СТАДИЯ	ЛИСТ	ЛИСТОВ
Р		1

ЦНИИЭП ТОРГОВО-БЫТОВЫХ ЗДАНИЙ И ТУРИСТСКИХ КОМПЛЕКСОВ

САПР ТБЗТК | ТЛП СП | ВЕД ИНЖ ЛЕДИНЖ | ВИНОКУР БУРЛАКОВА

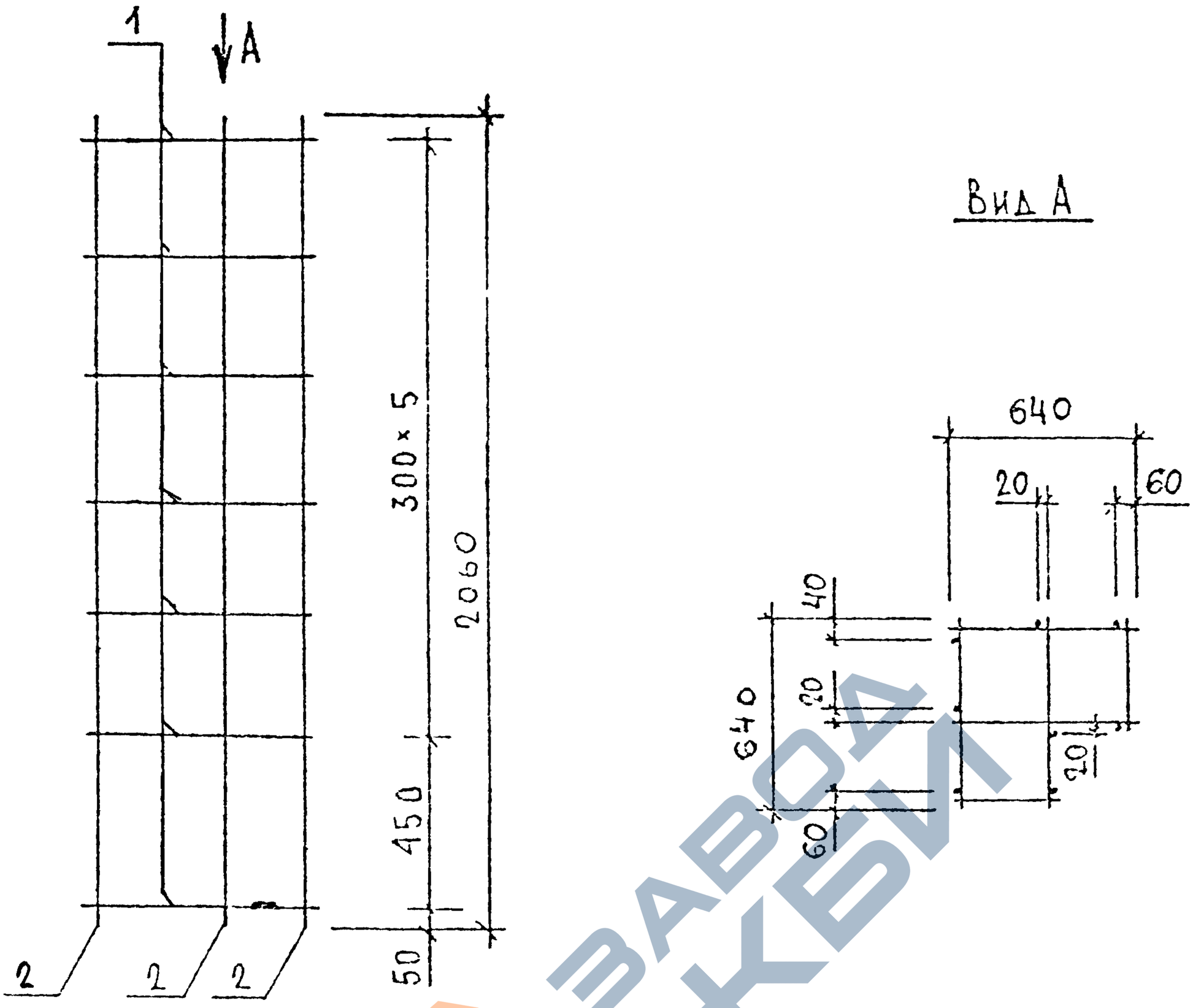

МАРКА ПРОСТРАНСТВЕННОГО КАРКАСА	ПОЗ	МАРКА АРМАТУРНОГО ИЗДЕЛИЯ	КОЛ	МАССА, КГ 1 ШТ.	МАССА, КГ ВСЕГО	ОБОЗНАЧЕНИЕ ДОКУМЕНТА
КП-57.25	1	КР-37.25	7	0.27	1.89	1-8-К47
	2	Ф5ВРI L= 2060	8	0.29	2.29	БЧ
		ИТОГО: 4.18				
КП-57.30	1	КР-37.30	7	0.28	1.96	1-8-К47
	2	Ф5ВРI L= 2060	8	0.29	2.29	БЧ
		ИТОГО: 4.25				

АРМАТУРА КЛАССА ВР-I ПО ГОСТ 6727-80

НАЧ ОТД	ВОЛЫНСКИЙ		
Н КОНТР	ЛЕОНТЬЕВА		
Г И П	ШАЦ		
ГЛ СПЕЦ	ШАНАУРОВА		
ГЛ.СПЕЦ	КОЧИН		
ПРОВЕР	КАДЕЙКИНА		
РАЗРАБ	АЛЕКСЕЕВА		

1 030 1-1/88 1-7-К 66

ПРОСТРАНСТВЕННЫЕ КАРКАСЫ КП-57 25, КП-57 30

СТАДИЯ	ЛИСТ	ЛИСТОВ
Р		1

ЦНИИЭП торгово-бытовых зданий и туристских комплексов

САПР ТЛП ВЕДИНХ ВИНОКУР
ТБЗТК СП ВЕДИНХ БУРЛАКОВА

ЗАВОД ЖБИ

https://zavodjbi.com/

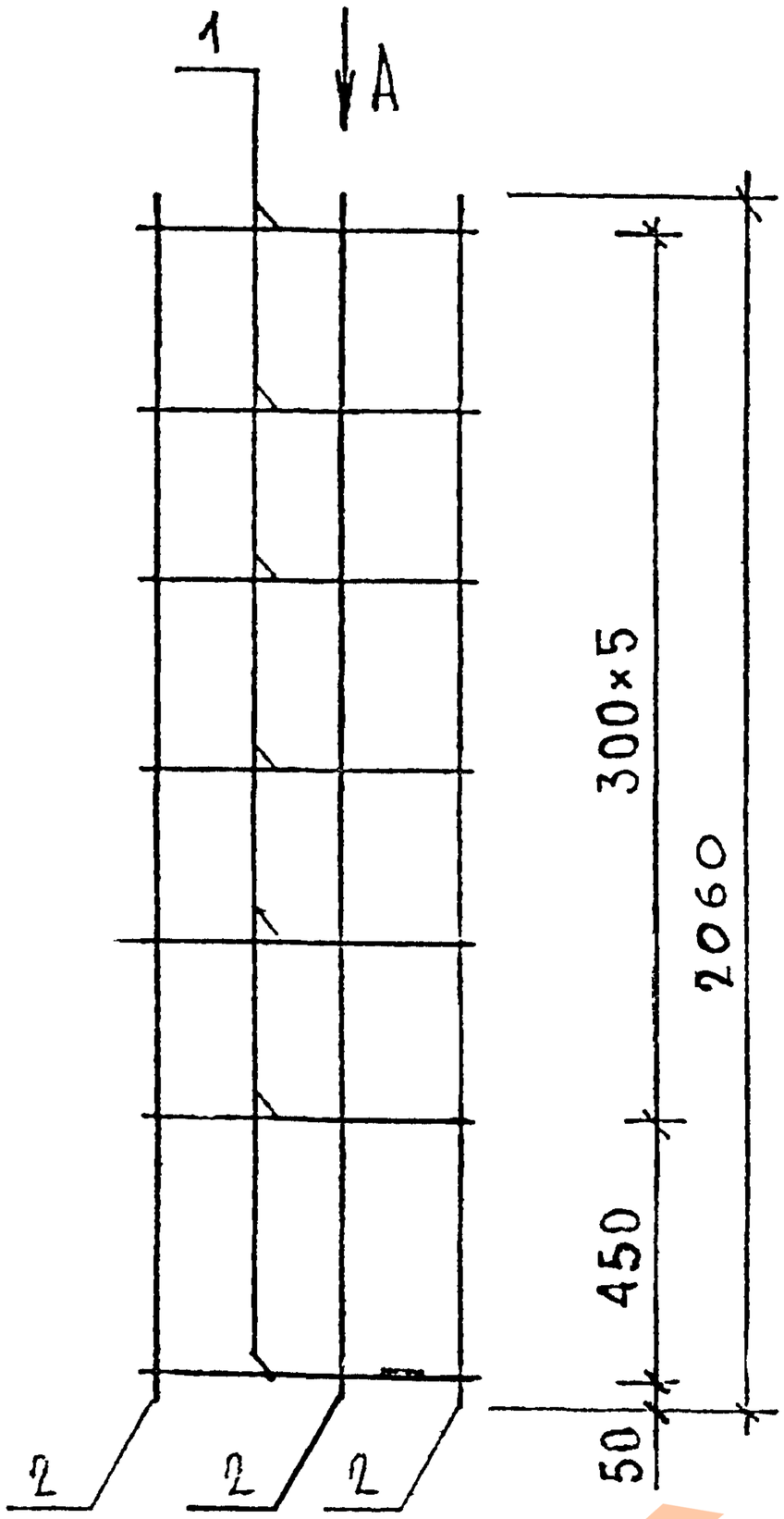

Вид А

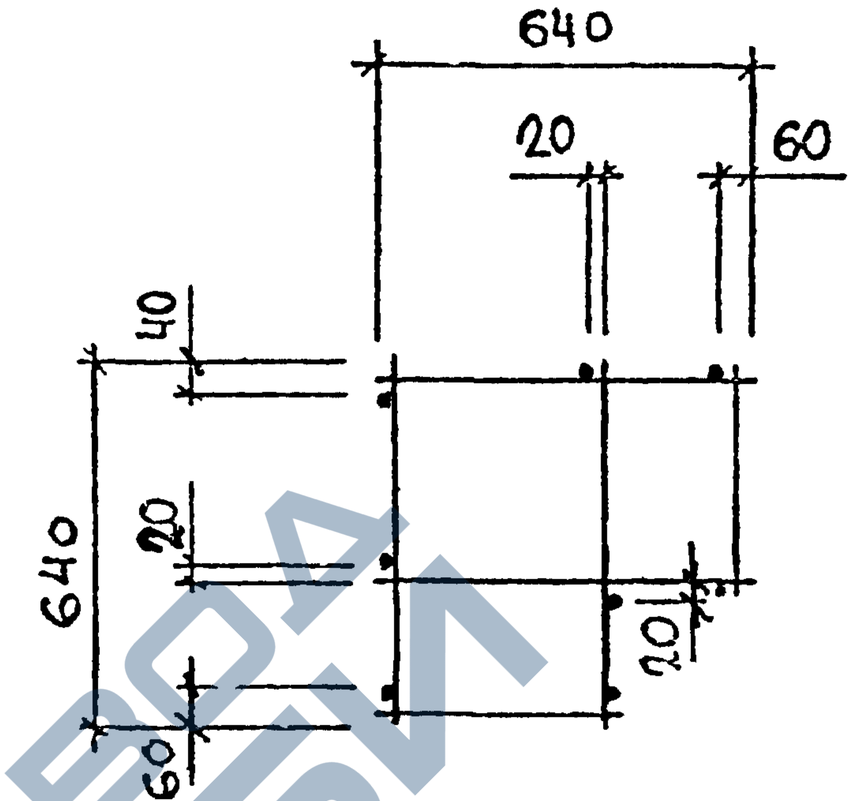

МАРКА ПРОСТРАНСТВЕННОГО КАРКАСА	ПОЗ	МАРКА АРМАТУРНОГО ИЗДЕЛИЯ	КОЛ	МАССА КГ		ОБОЗНАЧЕНИЕ ДОКУМЕНТА
				1 ШТ	ВСЕГО	
КП-57 35	1	КР-37 35	7	0.29	2.03	1-8-К47
	2	ф5ВРI L= 2060	8	0.29	2 29	Б Ч
	ИТОГО: 4.32					
КП-57 40	1	КР-37 40	7	0 29	2 03	1-8-К47
	2	ф5ВРI L= 2060	8	0.29	2.29	Б.Ч
	ИТОГО: 4.32					

АРМАТУРА КЛАССА ВР-I ПО ГОСТ 6727-80

НАЧ ОТД	ВОЛЬНСКИЙ		
Н КОНТР	ЛЕСНИЧЕВА		
Г И П	ШАЦ		
ГЛ СПЕЦ	ШАНАУРОВА		
ГЛ СПЕЦ	КОЧИН		
ПРОВЕР	КАДЕЙКИНА		
РАЗРАБ	АЛЕКСЕЕВА		

1030 1-1/88 1-7-К 67

ПРОСТРАНСТВЕННЫЕ КАРКАСЫ КП-57 35, КП-57 40

СТАДИЯ	ЛИСТ	ЛИСТОВ
Р		1

ЦНИИЭП торгово-бытовых зданий и туристских комплексов

https://zavodjbi.com/

КП-62...Т

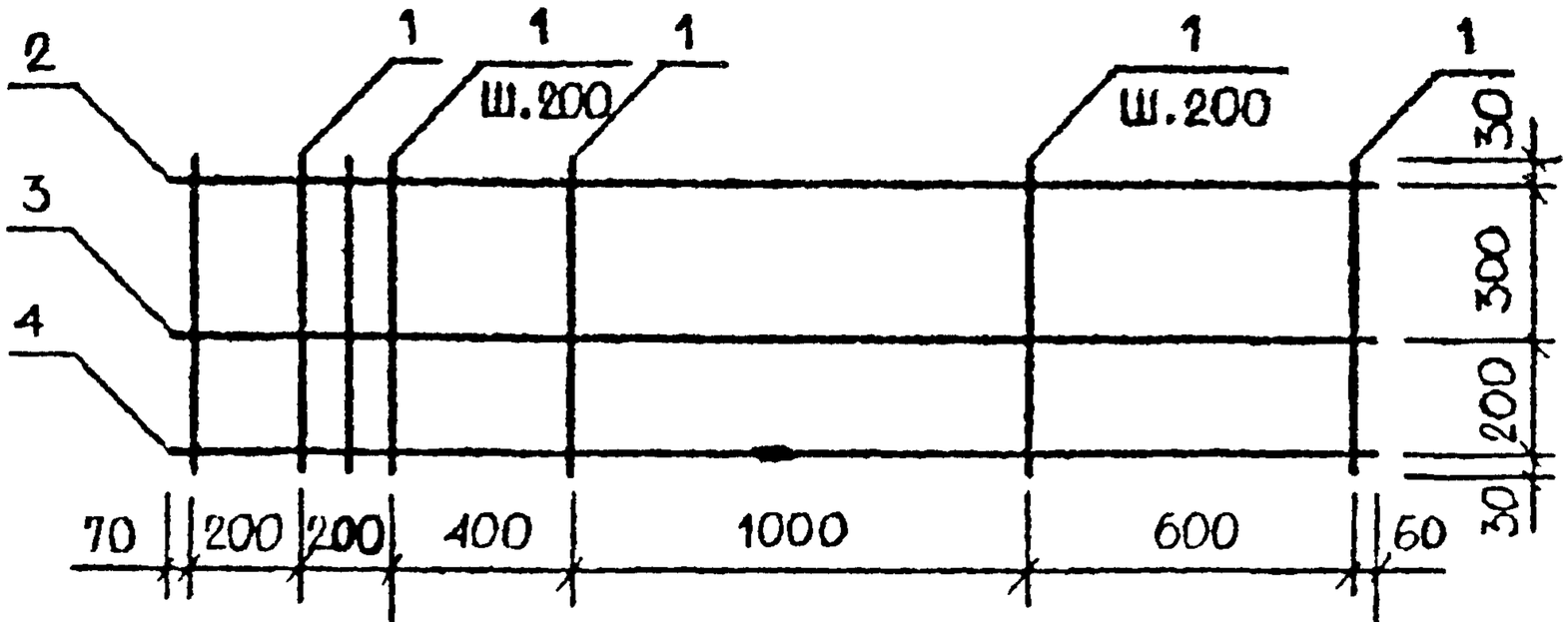

ДЛЯ КП-62.35Т	100
ДЛЯ КП-62.30Т	150
ДЛЯ КП-62.25Т	200

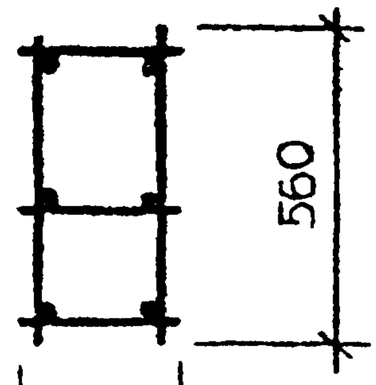

220	ДЛЯ КП-62 25Т
270	ДЛЯ КП-62.30Т
320	ДЛЯ КП-62 35Т
370	ДЛЯ КП-62 40Т

КРОМЕ КП-62 40Т

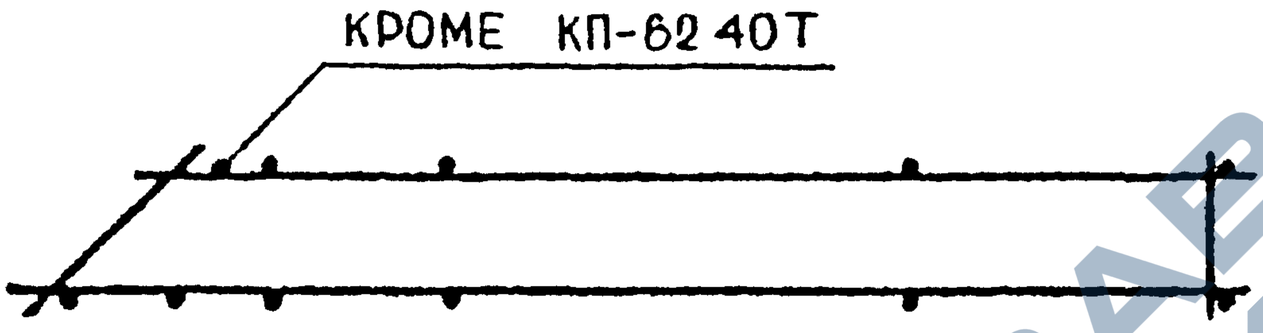

КП-62...Н - ЗЕРКАЛЬНОЕ ОТРАЖЕНИЕ

ОСТАЛЬНОЕ СМ. КП-62 .. Т

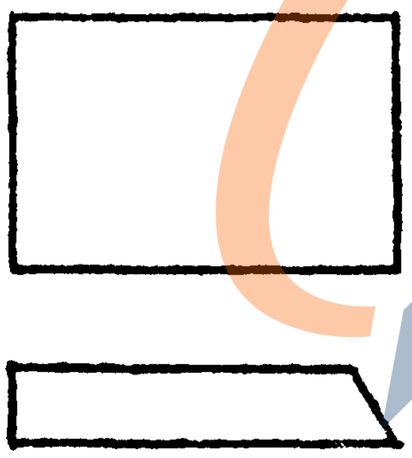

АРМАТУРА КЛАССА ВР-I ПО ГОСТ 6727-80

СПЕЦИФИКАЦИЮ СМ. ЛИСТ 2,3

НАЧОТД.	ВОЛЬНСКИЙ		
Н.КОНТР.	ЛЕОНТЬЕВА		
ГЛИНЖОТД	ШАЦ		
ГЛ.СПЕЦ	ШАНАУРОВА		
ГЛ.СПЕЦ	КОЧИН		
ПРОВЕР	КАДЕЙКИНА		
РАЗРАБ	АЛЕКСЕЕВА		

1.030.1-1/88 1-7-К68

ПРОСТРАНСТВЕННЫЕ КАРКАСЫ КП-62.25Т, КП-62 30Т, КП-62.35Т, КП-62.40Т, КП-62 25Н, КП-62.30Н, КП-62.35Н, КП-62 40Н

СТАДИЯ	ЛИСТ	ЛИСТОВ
Р	1	3

ЦНИИЭП торгово-бытовых зданий туристских комплексов

https://zavodjbi.com/

МАРКА ПРОСТРАСТВЕННОГО КАРКАСА	ПОЗ.	МАРКА АРМАТУРНОГО ИЗДЕЛИЯ	КОЛ	МАССА КГ 1 ШТ	МАССА КГ ВСЕГО	ОБОЗНАЧЕНИЕ ДОКУМЕНТА
КП-62.25Т	1	Ф5ВРI L= 560	20	0,08	1,56	Б.Ч.
	2	КР-38.25Н	1	1,38	1,38	1-8-К66
	3,4	КР-38.25Т	2	1,38	2,76	1-8-К65
		ИТОГО: 5,69				
КП-62.30Т	1	Ф5ВРI L= 560	20	0.08	1.56	Б.Ч.
	2	КР-38.30Н	1	1.41	1.41	1-8-К66
	3,4	КР-38.30Т	2	1.41	2.83	1-8-К65
		ИТОГО: 5.80				
КП-62.35Т	1	Ф5ВРI L= 560	20	0.08	1.56	Б.Ч.
	2	КР-38.35Н	1	1.45	1.45	1-8-К66
	3,4	КР-38.35Т	2	1.45	2.90	1-8-К65
		ИТОГО: 5.91				
КП-62.40Т	1	Ф5ВРI L= 560	19	0.08	1.48	Б.Ч.
	2	КР-38.40Н	1	1 49	1.49	1-8-К66
	3,4	КР-38.40Т	2	1.49	2.97	1-8-К65
		ИТОГО: 5.94				

МАРКА ПРОСТРАСТВЕННОГО КАРКАСА	ПОЗ.	МАРКА АРМАТУРНОГО ИЗДЕЛИЯ	КОЛ.	МАССА КГ 1 ШТ	МАССА КГ ВСЕГО	ОБОЗНАЧЕНИЕ ДОКУМЕНТА
КП-62.25Н	1	Ф5ВРI L= 560	20	0.08	1.56	Б.Ч.
	2	КР-38.25Т	1	1.38	1.38	1-8-К65
	3,4	КР-38.25Н	2	1.38	2.76	1-8-К66
		ИТОГО: 5.69				
КП-62.30Н	1	Ф5ВРI L= 560	20	0.08	1.56	Б.Ч.
	2	КР-38.30Т	1	1.41	1.41	1-8-К65
	3,4	КР-38.30Н	2	1.41	2.83	1-8-К66
		ИТОГО: 5.80				
КП-62.35Н	1	Ф5ВРI L= 560	20	0.08	1.56	Б.Ч.
	2	КР-38.35Т	1	1.45	1.45	1-8-К65
	3,4	КР-38.35Н	2	1.45	2.90	1-8-К66
		ИТОГО: 5.91				
КП-62.40Н	1	Ф5ВРI L= 560	19	0.08	1.48	Б.Ч.
	2	КР-38.40Т	1	1.49	1.49	1-8-К65
	3,4	КР-38.40Н	2	1.49	2.97	1-8-К66
		ИТОГО: 5,94				

ВЗАМ.ИНВ. | ПОДПИСЬ И ДАТА | ИНВ. ПОДЛ.

24769 144

https://zavodjbi.com/

КП-63...Т

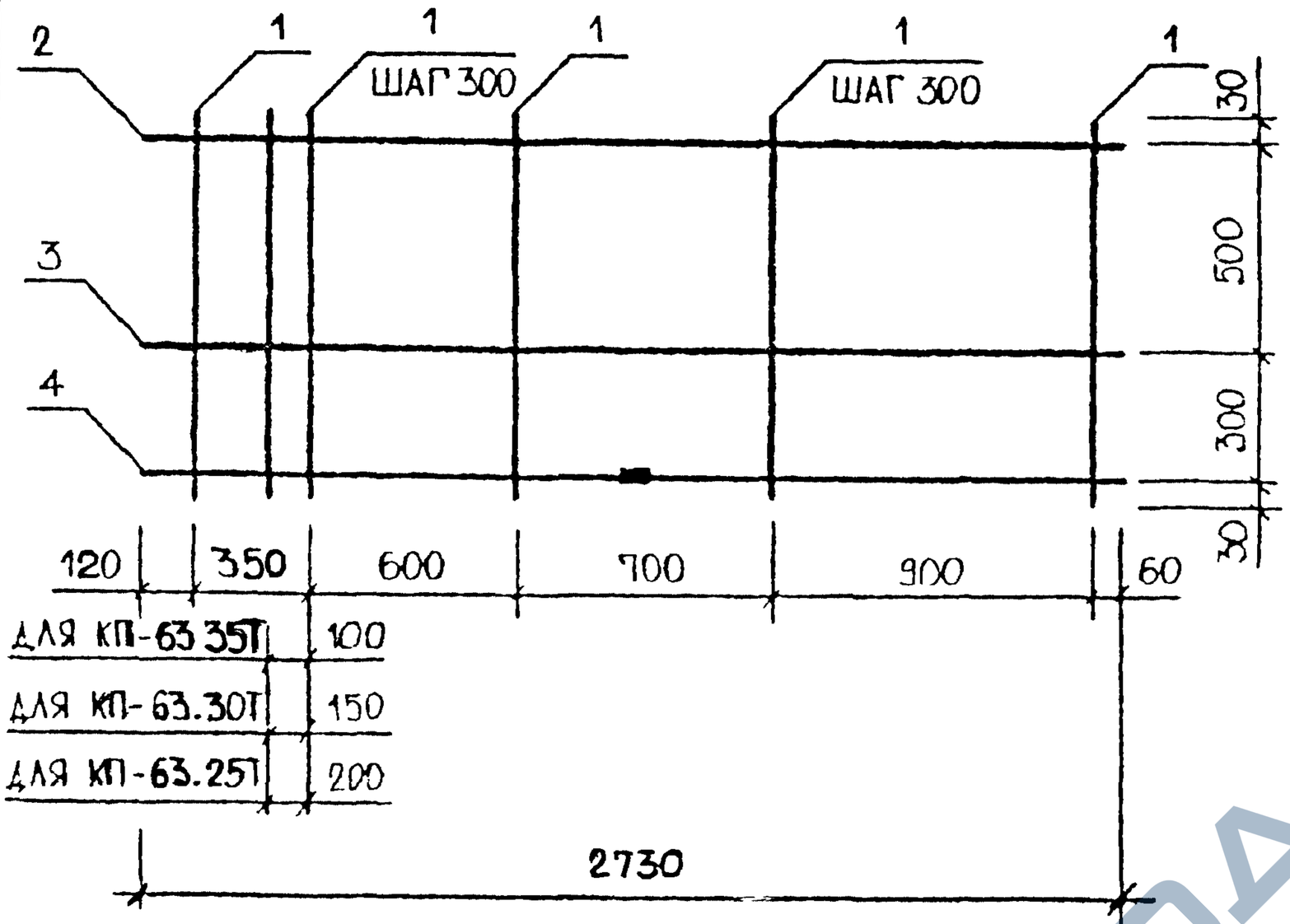

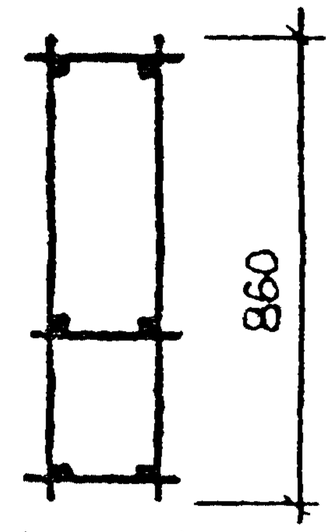

220	ДЛЯ КП-63 25Т
270	ДЛЯ КП-63.30Т
320	ДЛЯ КП-63.35Т
370	ДЛЯ КП-63 40Т

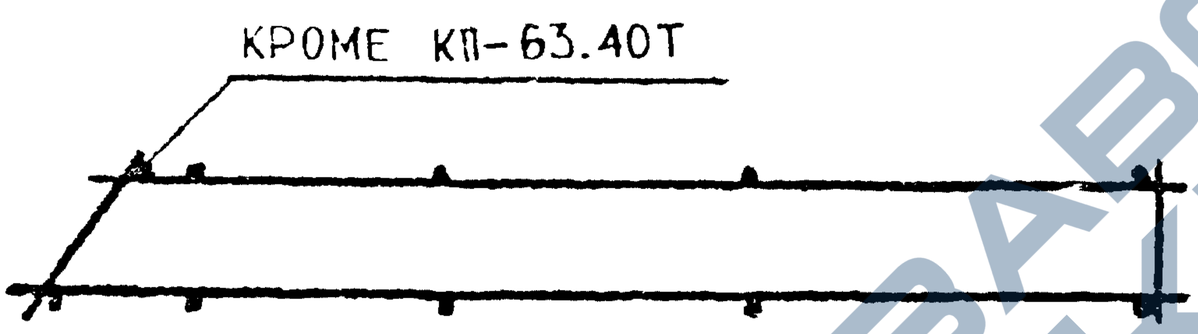

КП-63...Н - ЗЕРКАЛЬНОЕ ОТРАЖЕНИЕ
ОСТАЛЬНОЕ СМ. КП-63...Т

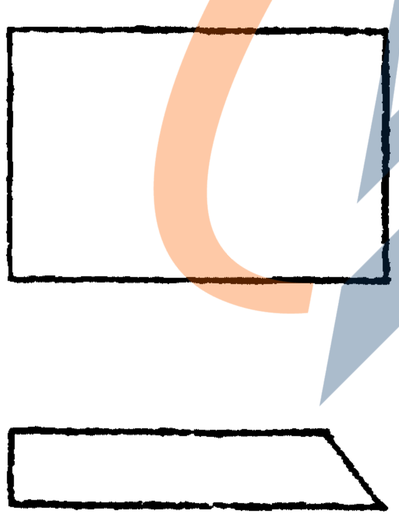

АРМАТУРА КЛАССА ВР-I ПО ГОСТ 6727-80
СПЕЦИФИКАЦИЮ СМ. ЛИСТ 2,3

НАЧ.ОТД	ВОЛЫНСКИЙ		
Н.КОНТР.	ЛЕОНТЬЕВА		
ГЛ.ИНЖ.ОТД.	ШАЦ		
ГЛ.СПЕЦ	КОЧИН		
ГЛ.СПЕЦ	ШАНАУРОВА		
ПРОВЕР	ЛЕОНТЬЕВА		
РАЗРАБ	МИТЕЖС		

1.030.1-1/88. 1-7-К 69

ПРОСТРАНСТВЕННЫЕ КАРКАСЫ КП-63.25Т, КП-63.30Т, КП-63.35Т, КП-63.40Т, КП-63.25Н, КП-63.30Н, КП-63.35Н, КП-63.40Н

СТАДИЯ	ЛИСТ	ЛИСТОВ
Р	1	3

ЦНИИЭП торгово-бытовых зданий туристских комплексов

https://zavodjbi.com/

https://zavodjbi.com/

Инв.№ подл. | Подпись и дата | Взам.инв.№ | Инв.№ дубл. | Подпись и дата

Марка пространственного каркаса	Поз.	Марка арматурного изделия	Кол.	Масса, кг		Обозначение документа
				1 шт	Всего	
КП-63.25Т	1	Ф5ВРI L= 860	17	0.12	2.03	6.Ч.
	2	КР-38.25Н	1	1.38	1,38	1-8-К66
	3,4	КР-38.25Т	2	1.38	2.76	1-8-К65
	Итого: 6.17					
КП-63.30Т	1	Ф5ВРI L= 860	17	0.12	2,03	6.Ч.
	2	КР-38.30Н	1	1.41	1.41	1-8-К66
	3	КР-38.30Т	1	1.41	1.41	1-8-К65
	4	КР-38.30Т	1	2.32	2.32	1-8-К67
	Итого: 7.18					
КП-63.35Т	1	Ф5ВРI L= 860	17	0,12	2.03	6.Ч.
	2	КР-38.35Н	1	1,45	1,45	1-8-К66
	3	КР-38.35Т	1	1.45	1,45	1-8-К65
	4	КР-39.35Т	1	2,35	2,35	1-8-К67
	Итого: 7.28					
КП-63.40Т	1	Ф5ВРI L= 860	16	0.12	1,91	6.Ч.
	2	КР-38.40Н	1	1.49	1,49	1-8-К66
	3,4	КР-39.40Т	2	2,37	4.75	1-8-К67
	Итого: 8.15					

https://zavodjbi.com/

https://zavodjbi.com/

САПР ЦНИИП | Т/П СП | ВЕДИЩ БУРЛАКО | ИНЖЕНЕР НЕЧЕНКОВА

МАРКА ПРОСТРАНСТВЕННОГО КАРКАСА	ПОЗ.	МАРКА АРМАТУРНОГО ИЗДЕЛИЯ	КОЛ.	МАССА КГ		ОБОЗНАЧЕНИЕ ДОКУМЕНТА
				1 ШТ	ВСЕГО	
КП-63.25Н	1	Ф5ВРI L= 860	17	0.12	2.03	Б.Ч.
	2	КР-38.25Т	1	1.38	1.38	1-8-К-65
	3,4	КР-38.25Н	2	1.36	2.76	1-8-К-66
	ИТОГО: 6.17					
КП-63.30Н	1	Ф5ВРI L= 860	17	0.12	2.03	Б.Ч.
	2	КР-38.30Т	1	1.41	1.41	1-8-К 65
	3	КР-38.30Н	1	1.41	1.41	1-8-К 66
	4	КР-39.30Н	1	2.32	2.32	1-8-К 68
	ИТОГО: 7.18					
КП-63.35Н	1	Ф5ВРI L= 860	17	0.12	2.03	Б.Ч.
	2	КР-38.35Т	1	1.45	1.45	1-8-К 65
	3	КР-38.35Н	1	1.45	1.45	1-8-К 66
	4	КР-39.35Н	1	2.35	2.35	1-8-К 68
	ИТОГО: 7.28					
КП-63.40Н	1	Ф5ВРI L= 860	16	0.12	1.91	Б.Ч.
	2	КР-38.40Т	1	1.49	1.49	1-8-К 65
	3,4	КР-39.40Н	2	2.37	4.75	1-8-К 68
	ИТОГО: 8.15					

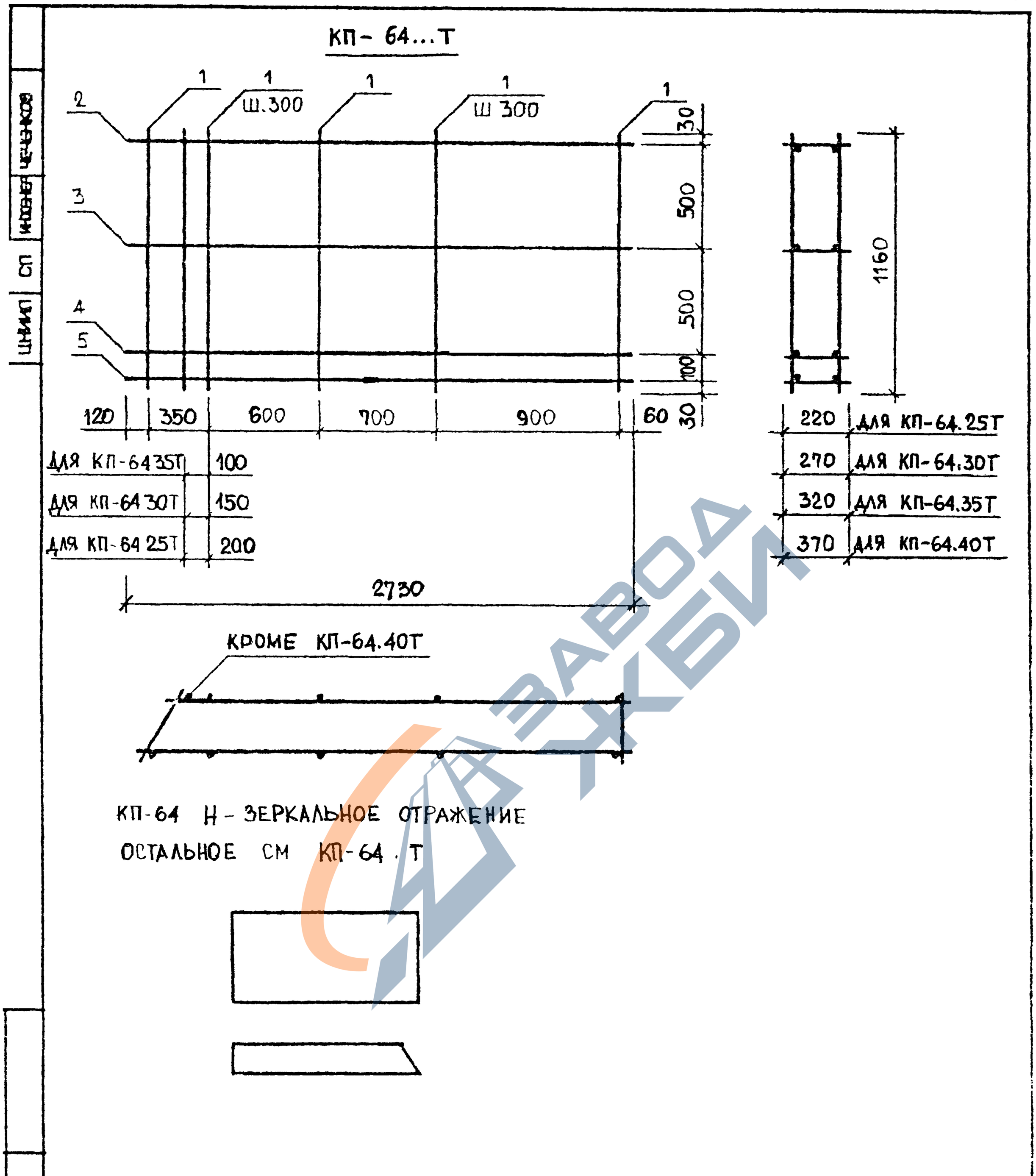

АРМАТУРА КЛАССА ВР-I ПО ГОСТ 6727-80

СПЕЦИФИКАЦИЮ СМ. ЛИСТ 2,3

НАЧ.ОТД.	ВОЛЫНСКИЙ		
Н.КОНТР	ЛЕОНТЬЕВА		
ГЛ.ИНЖ.ОТД.	ШАЦ		
ГЛ.СПЕЦ	КОЧИН		
ГЛ.СПЕЦ	ШАНАУРОВА		
ПРОВЕР	ЛЕОНТЬЕВА		
РАЗРАБ	МИТЕЙКО		

1.030.1-1/88. 1-7-К 70

ПРОСТРАНСТВЕННЫЕ КАРКАСЫ КП-64.25Т, КП-64.30Т, КП-64.35Т, КП-64.40Т, КП-64.25Н, КП-64.30Н, КП-64.35Н, КП-64.40Н

СТАДИЯ	ЛИСТ	ЛИСТОВ
Р	1	3

ЦНИИЭП

ТОРГОВО-БЫТОВЫХ ЗДАНИЙ ТИРИСТОРНЫХ КОМПЛЕКСОВ

ЗАВОД ЖБИ

https://zavodjbi.com/

МАРКА ПРОСТРАСТВЕННОГО КАРКАСА	ПОЗ.	МАРКА АРМАТУРНОГО ИЗДЕЛИЯ	КОЛ.	МАССА КГ		ОБОЗНАЧЕНИЕ ДОКУМЕНТА
				1 ШТ	ВСЕГО	
КП-64.25Т	1	Ф5ВРI L= 1160	17	0,16	2.71	Б Ч.
	2	КР-38.25Н	1	1.38	1,38	1-8-К66
	3..5	КР-38.25Т	3	1.38	4.14	1-8-К65
	ИТОГО: 8.26					
КП-64.30Т	1	Ф5ВРI L= 1160	17	0.16	2.74	Б.Ч.
	2	КР-38.30Н	1	1.41	1.41	1-8-К66
	3,4	КР-38.30Т	2	1.41	2.83	1-8-К65
	5	КР-39.30Т	1	2.32	2.32	1-8-К67
	ИТОГО: 9.30					
КП-64.35Т	1	Ф5ВРI L= 1160	17	0.16	2.74	Б.Ч.
	2	КР-38.35Н	1	1.45	1,45	1-8-К66
	3,4	КР-38.35Т	2	1,45	2,90	1-8-К65
	5	КР-39.35Т	1	2.35	2.35	1-8-К67
	ИТОГО: 9.44					
КП-64.40Т	1	Ф5ВРI L= 1160	16	0.16	2.58	Б.Ч.
	2	КР-38.40Н	1	1.49	1.49	1-8-К66
	3	КР-38.40Т	1	1.49	1.49	1-8-К65
	4,5	КР-39.40Т	2	2.37	4.75	1-8-К67
	ИТОГО: 10.30					

АПР ШНИП Т/П СП ВЕДИЛ ИНЖЕНЕР БУРЛАКОВА ЧЕЧЕНКОВА

24769 149

МАРКА ПРОСТРАСТВЕННОГО КАРКАСА	ПОЗ.	МАРКА АРМАТУРНОГО ИЗДЕЛИЯ	КОЛ.	МАССА КГ 1 ШТ	МАССА КГ ВСЕГО	ОБОЗНАЧЕНИЕ ДОКУМЕНТА
КП-64.25Н	1	Ф5ВРI L= 1160	17	0.16	2.74	Б.Ч.
	2	КР-38.25Т	1	1.38	1.38	1-8-К 65
	3.5	КР-38.25Н	3	1.38	4.14	1-8-К 66
		ИТОГО: 8.26				
КП-64.30Н	1	Ф5ВРI L= 1160	17	0.16	2.74	Б.Ч.
	2	КР-38.30Т	1	1.41	1.41	1-8-К 65
	3,4	КР-38.30Н	2	1.41	2.83	1-8-К 66
	5	КР-39.30Н	1	2.32	2.32	1-8-К 68
		ИТОГО: 9.30				
КП-64.35Н	1	Ф5ВРI L= 1160	17	0.16	2.74	Б.Ч.
	2	КР-38.35Т	1	1.45	1.45	1-8-К 65
	3,4	КР-38.35Н	2	1.45	2.90	1-8-К 66
	5	КР-39.35Н	1	2.35	2.35	1-8-К 68
		ИТОГО: 9.44				
КП-64.40Н	1	Ф5ВРI L= 1160	16	0.16	2.58	Б.Ч.
	2	КР-38.40Т	1	1.49	1.49	1-8-К 65
	3	КР-38.40Н	1	1.49	1.49	1-8-К 66
	4,5	КР-39.40Н	2	2.37	4.75	1-8-К 68
		ИТОГО: 10.30				

ЗАПР ЦНИИП | ТЛП СП | ВЕДИНЖ ИНЖЕНЕР | БУРЛАКОВА ЧЕЧЕНКОВА

САПР	ТЛП	ВЕД.ИНЖ	БУРЛАКОВ
ЦНИИП	СП	ИНЖЕНЕР	ЧЕЧЕНКОВА

КП-65...Т

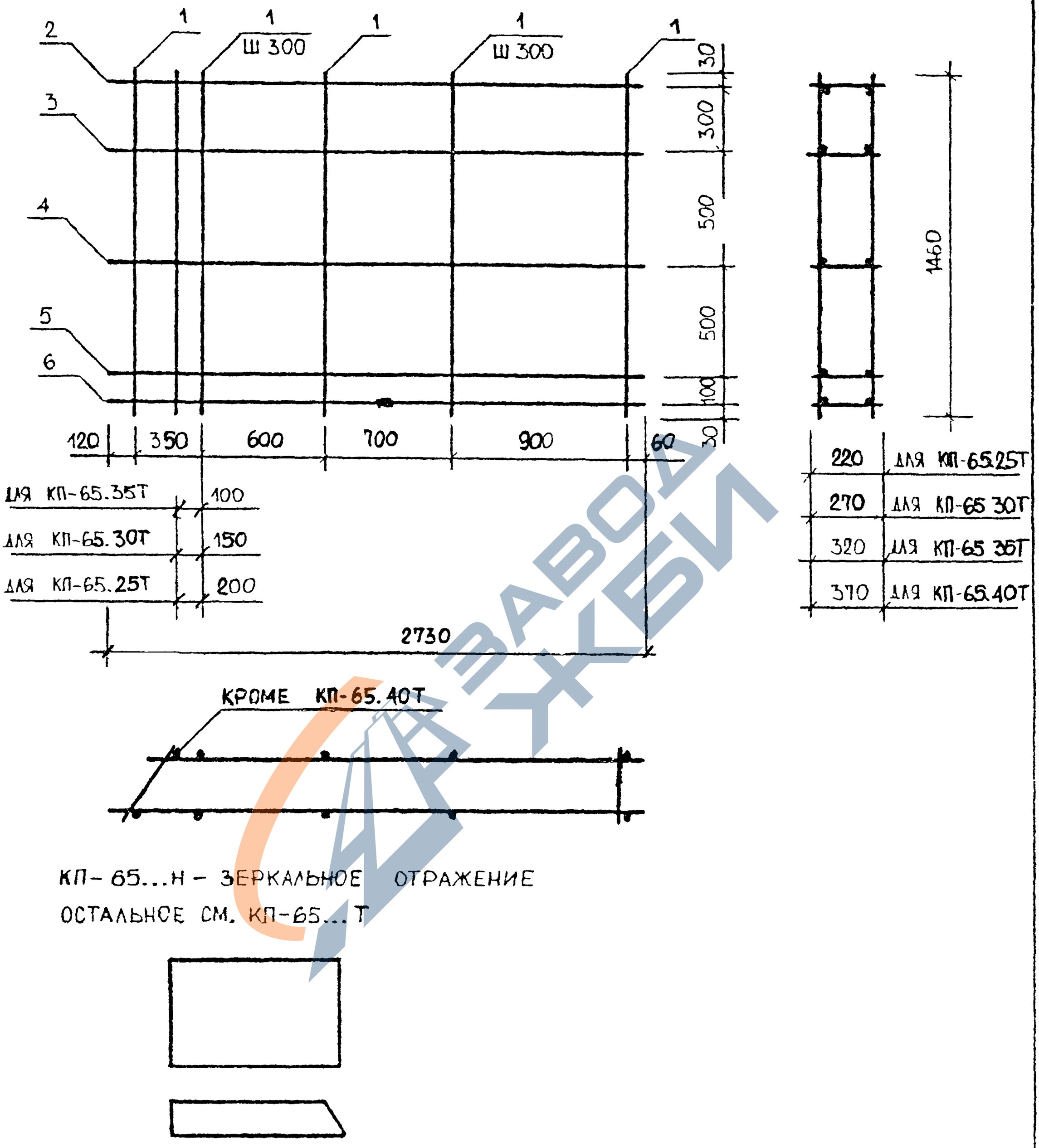

КП-65...Н – ЗЕРКАЛЬНОЕ ОТРАЖЕНИЕ

ОСТАЛЬНОЕ СМ. КП-65...Т

АРМАТУРА КЛАССА ВР-I ПО ГОСТ 6727-80

СПЕЦИФИКАЦИЮ СМ. ЛИСТ 2,3

НАЧ.ОТД.	ВОЛЫНСКИЙ		
Н.КОНТР	ЛЕОНТЬЕВА		
ГЛ.ИНЖ.ОТД.	ШАЦ		
ГЛ.СПЕЦ	КОЧИН		
ГЛ.СПЕЦ	ШАНАУРОВА		
ПРОВЕР	ЛЕОНТЬЕВА		
РАЗРАБ	МИТЕЙКО		

1.030.1-1/88. 1-7-К 71

ПРОСТРАНСТВЕННЫЕ КАРКАСЫ КП-65.25Т, КП-65.30Т, КП-65.35Т, КП-65.40Т, КП-65.25Н, КП-65.30Н, КП-65.35Н, КП-65.40Н

СТАДИЯ	ЛИСТ	ЛИСТОВ
Р	1	3

ЦНИИЭП торгово-бытовых зданий туристских комплексов

ЗАВОД КБИ

https://zavodjbi.com/

МАРКА ПРОСТРАСТВЕННОГО КАРКАСА	ПОЗ.	МАРКА АРМАТУРНОГО ИЗДЕЛИЯ	КОЛ.	МАССА КГ		ОБОЗНАЧЕНИЕ ДОКУМЕНТА
				1 ШТ	ВСЕГО	
КП-65.25Т	1	Ф5ВРI L= 1460	17	0,20	3,45	Б.Ч.
	2	КР-38.25Н	1	1,38	1,38	1-8-К66
	3..6	КР-38.25Т	4	1.38	5,52	1-8-К65
	ИТОГО: 10,34					
КП-65.30Т	1	Ф5ВРI L= 1460	17	0.20	3.45	Б.Ч.
	2	КР-38.30Н	1	1.41	1.41	1-8-К66
	3..5	КР-38.30Т	3	1.41	4.24	1-8-К65
	6	КР-39.30Т	1	2.32	2.32	1-8-К67
	ИТОГО: 11.42					
КП-65.35Т	1	Ф5ВРI L= 1460	17	0.20	3.45	Б.Ч.
	2	КР-38.35Н	1	1.45	1.45	1-8-К66
	3,4	КР-38.35Т	2	1.45	2.90	1-8-К65
	5,6	КР-39.35Т	2	2.35	4.69	1-8-К67
	ИТОГО: 12.50					
КП-65.40Т	1	Ф5ВРI L= 1460	16	0.20	3.25	Б.Ч.
	2	КР-38.40Н	1	1.49	1.49	1-8-К66
	3	КР-38.40Т	1	1.49	1.49	1-8-К65
	4,6	КР-39.40Т	3	2.37	7.12	1-8-К67
	ИТОГО: 13.34					

ГАПР | ШНИП | ТЛП | СП | ВЕДУЩИЙ ИНЖЕНЕР | БУРЛАКОВА | ЧЕЧЕНКОВА

ВЗАМ.ИНВ. | ИНВ.ПОДЛ. | ПОДПИСЬ И ДАТА

https://zavodjbi.com/

МАРКА ПРОСТРАСТВЕННОГО КАРКАСА	ПОЗ.	МАРКА АРМАТУРНОГО ИЗДЕЛИЯ	КОЛ.	МАССА КГ		ОБОЗНАЧЕНИЕ ДОКУМЕНТА
				1 ШТ	ВСЕГО	
КП-65.25Н	1	Ф5ВРI L= 1460	17	0.20	3.45	Б.Ч.
	2	КР-38.25Т	1	1.38	1.38	1-8-К65
	3...6	КР-38.25Н	4	1.38	5.52	1-8-К66
	ИТОГО: 10.34					
КП-65.30Н	1	Ф5ВРI L= 1460	17	0.20	3.45	Б.Ч.
	2	КР-38.30Т	1	1.41	1.41	1-8-К65
	3. 5	КР-38.30Н	3	1.41	4.24	1-8-К66
	6	КР-39.30Н	1	2.32	2.32	1-8-К68
	ИТОГО: 11.42					
КП-65.35Н	1	Ф5ВРI L= 1460	17	0.20	3.45	Б Ч.
	2	КР-38.35Т	1	1.45	1.45	1-8-К65
	3,4	КР-38.35Н	2	1.45	2.90	1-8-К66
	5,6	КР-39.35Н	2	2.35	4.69	1-8-К68
	ИТОГО: 12.50					
КП-65 40Н	1	Ф5ВРI L= 1460	16	0.20	3.25	Б.Ч.
	2	КР-38.40Т	1	1.49	1.49	1-8-К65
	3	КР-38.40Н	1	1.49	1.49	1-8-К66
	4...6	КР-39.40Н	3	2.37	7.12	1-8-К68
	ИТОГО: 13.34					

https://zavodjbi.com/

КП-66...Т

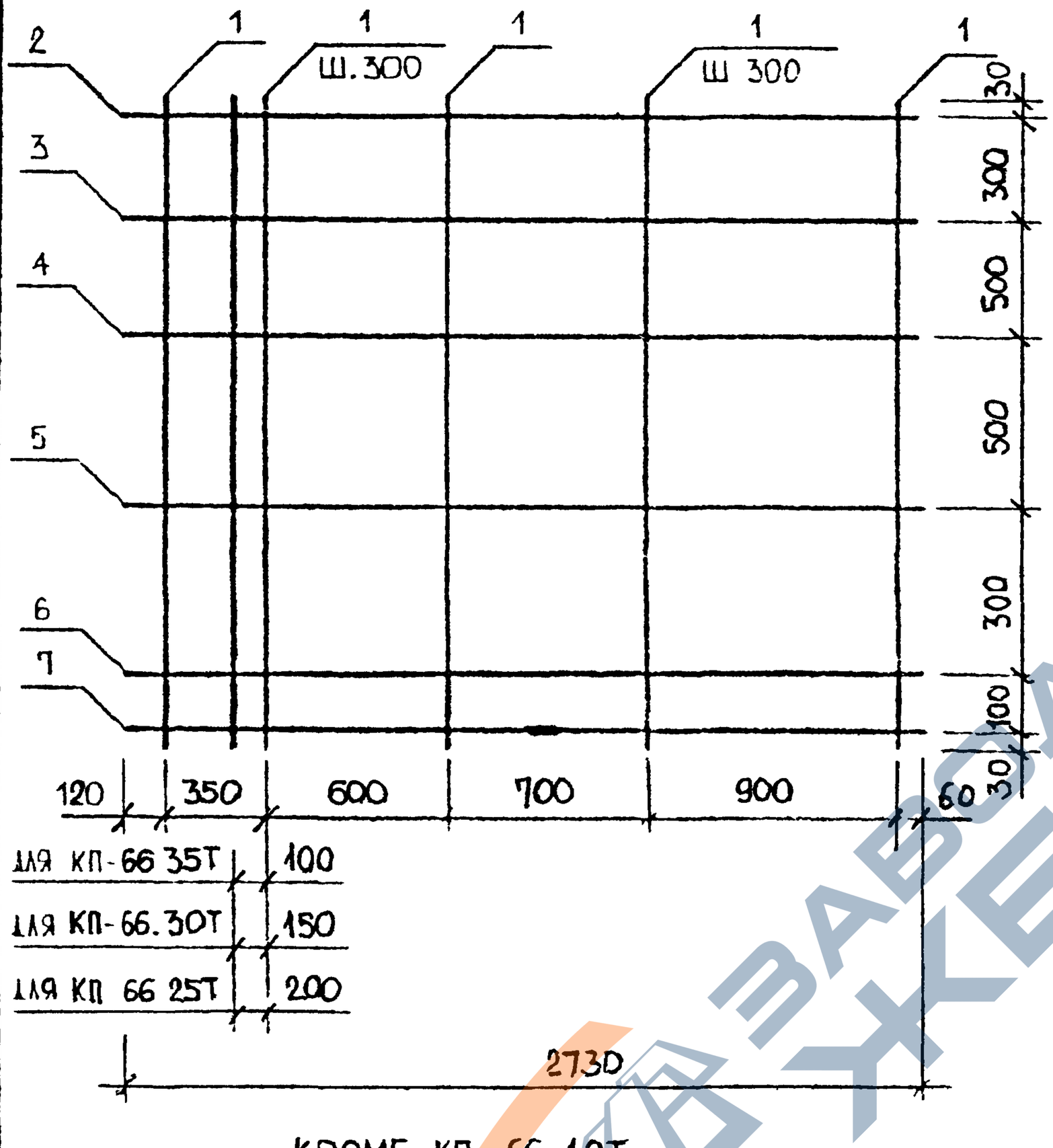

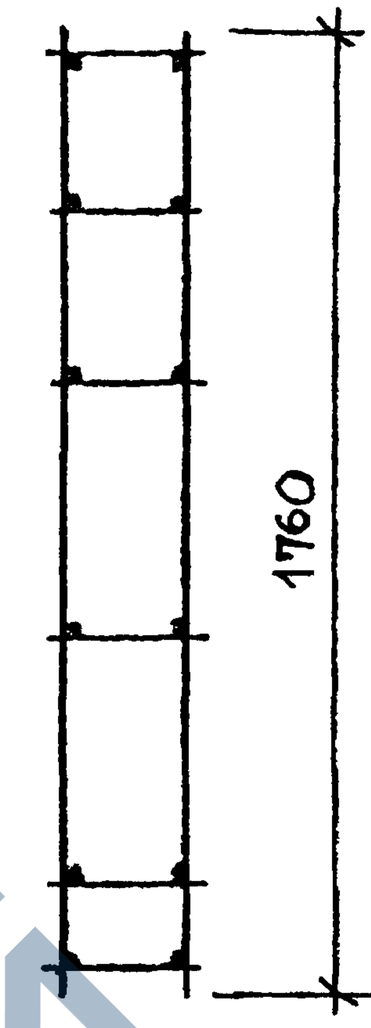

220	ДЛЯ КП-66,25Т
270	ДЛЯ КП-66.30Т
320	ДЛЯ КП-66,35Т
370	ДЛЯ КП-66,40Т

КРОМЕ КП-66.40Т

КП-66,..Н - ЗЕРКАЛЬНОЕ ОТРАЖЕНИЕ
ОСТАЛЬНОЕ СМ. КП-66 ..Т

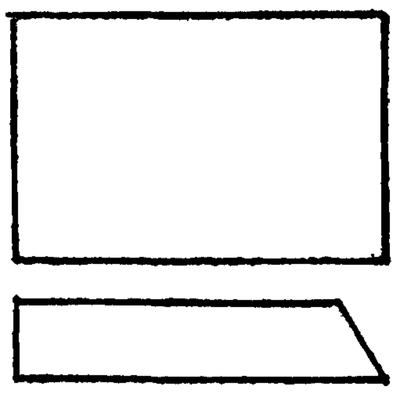

АРМАТУРА КЛАССА Вр-I ПО ГОСТ 6727-80

СПЕЦИФИКАЦИЮ СМ. ЛИСТ 2,3

НАЧ.ОТД.	ВОЛЬНСКИЙ		
Н.КОНТР	ГЕОНТЬЕВА		
ГЛ.НАЧ.ОТД.	ШАЦ		
ГЛ.СПЕЦ	[illegible]		
ГЛ.СПЕЦ	[illegible]		
ПРОВ.	[illegible]		
РАЗРАБ	[illegible]		

1.030.1-1/88. 1-7-К72

ПРОСТРАНСТВЕННЫЕ КАРКАСЫ КП-66.25Т, КП-66.30Т КП-66,35Т; КП-66.40Т, КП-66 25Н, КП-66 30Н, КП-66.35Н, КП-66.40Н

СТАДИЯ	ЛИСТ	ЛИСТОВ
Р	1	3

ШНИИЭП

https://zavodjbi.com/

https://zavodjbi.com/

МАРКА ПРОСТРАНСТВЕННОГО КАРКАСА	ПОЗ.	МАРКА АРМАТУРНОГО ИЗДЕЛИЯ	КОЛ.	МАССА КГ		ОБОЗНАЧЕНИЕ ДОКУМЕНТА
				1 ШТ	ВСЕГО	
КП-66.25Т	1	Ф5ВРI L= 1760	17	0,24	4.16	Б.Ч.
	2	КР-38.25Н	1	1,38	1.38	1-8-К66
	3..7	КР-38.25Т	5	1,38	6.90	1-8-К65
	ИТОГО: 12.43					
КП-66.30Т	1	Ф5ВРI L= 1760	17	0,24	4.16	Б.Ч.
	2	КР-38.30Н	1	1,41	1.41	1-8-К66
	3 ,6	КР-38.30Т	4	1,41	5.66	1-8-К65
	7	КР-39.30Т	1	2,32	2.32	1-8-К67
	ИТОГО: 13.55					
КП-66.35Т	1	Ф5ВРI L= 1760	17	0.24	4.16	Б.Ч.
	2	КР-38.35Н	1	1.45	1.45	1-8-К66
	3. 5	КР-38.35Т	3	1.45	4.35	1-8-К65
	6,7	КР-39.35Т	2	2.35	4.69	1-8-К67
	ИТОГО: 14.66					
КП-66.40Т	1	Ф5ВРI L= 1760	16	0.24	3.84	Б.Ч.
	2	КР-38.40Н	1	1.49	1.49	1-8-К66
	3	КР-38.40Т	1	1.49	1.49	1-8-К65
	4 7	КР-39.40Т	4	2.37	9.50	1-8-К67
	ИТОГО: 16.31					

Инв. № подл. | Подпись и дата | Взам. инв. № | Инв. № дубл. | Подпись и дата |

https://zavodjbi.com/

МАРКА ПРОСТРАСТВЕННОГО КАРКАСА	ПОЗ.	МАРКА АРМАТУРНОГО ИЗДЕЛИЯ	КОЛ.	МАССА КГ		ОБОЗНАЧЕНИЕ ДОКУМЕНТА
				1 ШТ	ВСЕГО	
КП-66.25Н	1	Ф5ВРI L= 1760	17	0.24	4.16	Б.Ч.
	2	КР-38.25Т	1	1.38	1.38	1-8-К65
	3 ,7	КР-38.25Н	5	1.38	6.90	1-8-К66
	ИТОГО: 12.43					
КП-66.30Н	1	Ф5ВРI L= 1760	17	0.24	4.16	Б.Ч.
	2	КР-38.30Т	1	1.41	1.41	1-8-К65
	3,, 6	КР-38.30Н	4	1.41	5.66	1-8-К66
	7	КР-39.30Н	1	2.32	2.32	1-8-К68
	ИТОГО: 13.55					
КП-66.35Н	1	Ф5ВРI L= 1760	17	0.24	4.16	Б.Ч.
	2	КР-38.35Т	1	1.45	1.45	1-8-К65
	3 5	КР-38.35Н	3	1.45	4.35	1-8 К66
	6,7	КР-39.35Н	2	2.35	4.69	1-8-К68
	ИТОГО: 14.66					
КП-66.40Н	1	Ф5ВРI L= 1760	16	0.24	3.84	Б.Ч.
	2	КР-38.40Т	1	1.49	1.49	1-8-К65
	3	КР-38 40Н	1	1.49	1.49	1-8-К66
	4. 7	КР-39.40Н	4	2.37	9.50	1-8-К68
	ИТОГО: 16.31					

ИНВ.№ ПОДЛ. | СП | ИНВ.№ | ЧЕЧЕНКОВА

ВЗАМ.ИНВ.№

ПОДПИСЬ И ДАТА

https://zavodjbi.com/

https://zavodjbi.com/

КП-67,..Т

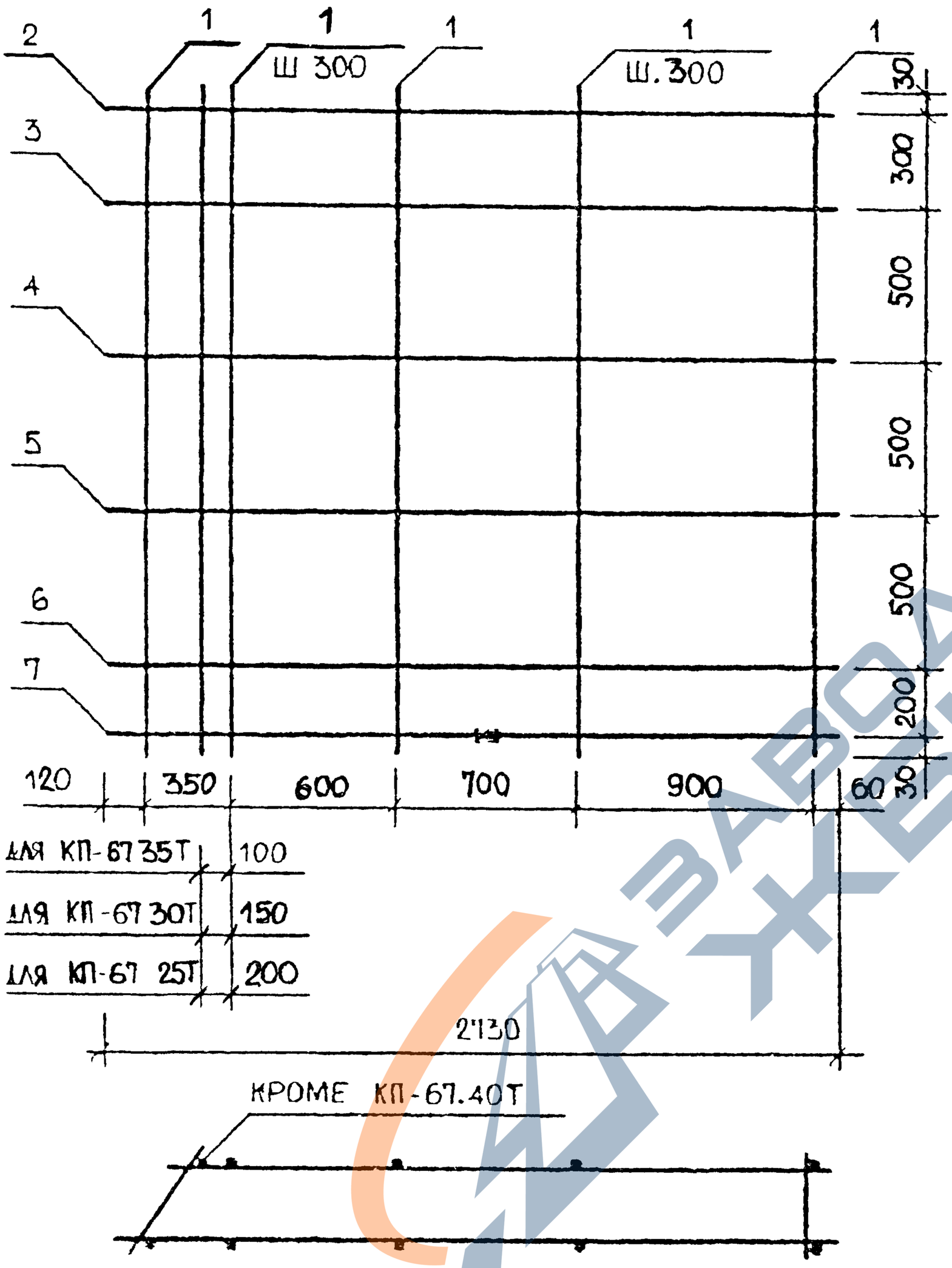

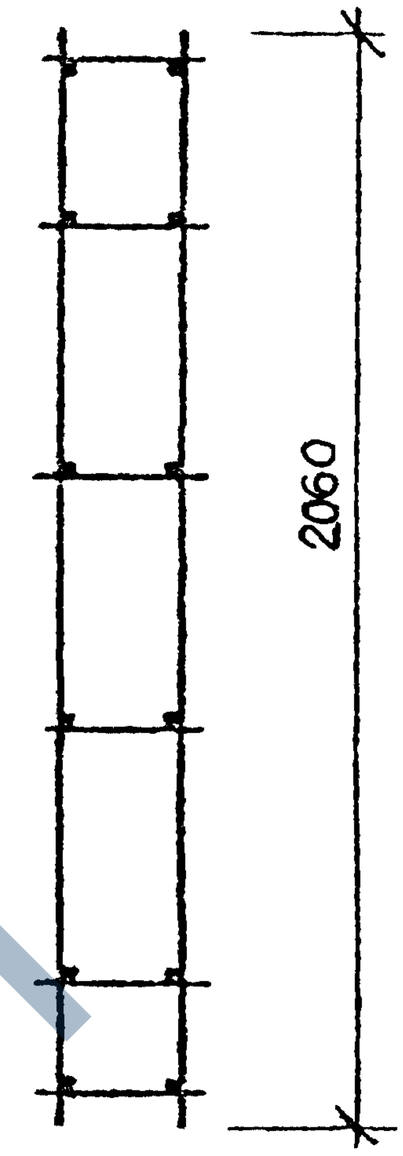

220	ДЛЯ КП-67 25Т
270	ДЛЯ КП-67 30Т
320	ДЛЯ КП-67 35Т
370	ДЛЯ КП-67 40Т

КП-67 .Н - ЗЕРКАЛЬНОЕ ОТРАЖЕНИЕ; ОСТАЛЬНОЕ СМ. КП-67. Т

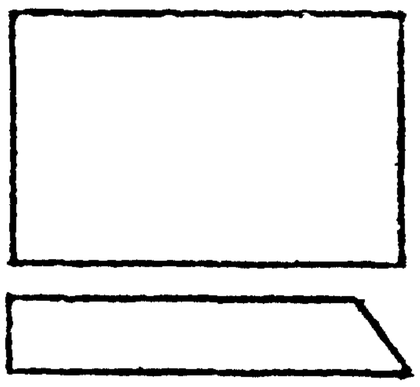

АРМАТУРА КЛАССА ВР-I ПО ГОСТ 6727-80

СПЕЦИФИКАЦИЮ СМ. ЛИСТ 2,3

НАЧ.ОТД.	ВОЛЫНСКИЙ		
Н.КОНТР.	ЛЕОНТЬЕВА		
ГЛ.ИНЖ.ОТД.	ШАЦ		
ГЛ.СПЕЦ	КОЧИН		
ГЛ.СПЕЦ	ШАНАУРОВА		
ПРОВЕР	ЛЕОНТЬЕВА		
РАЗРАБ	МИТЕЙКО		

1.030.1-1/88. 1-7-К73

ПРОСТРАНСТВЕННЫЕ КАРКАСЫ КП-67.25Т, КП-67.30Т, КП-67.35Т, КП-67.40Т, КП-67.25Н, КП-67.30Н, КП-67.35Н, КП-67.40Н

СТАДИЯ	ЛИСТ	ЛИСТОВ
Р	1	3

ЦНИИЭП торгово-бытовых зданий туристских комплексов

https://zavodjbi.com/

ЧЕЧЕНКОВА | ИНВ.№ | СП | ИНВ.№

МАРКА ПРОСТРАСТВЕННОГО КАРКАСА	ПОЗ.	МАРКА АРМАТУРНОГО ИЗДЕЛИЯ	КОЛ.	МАССА КГ		ОБОЗНАЧЕНИЕ ДОКУМЕНТА
				1 ШТ	ВСЕГО	
КП-67.25Т	1	Ф5ВРI L= 2060	17	0,29	4,87	Б.Ч.
	2	КР-38.25Н	1	1,38	1,38	1-8-К66
	3..6	КР-38.25Т	4	1,38	5,52	1-8-К65
	7	КР-39.25Т	1	2,29	2,29	1-8-К67
	ИТОГО: 14,05					
КП-67.30Т	1	Ф5ВРI L= 2060	17	0,29	4,87	Б.Ч.
	2	КР-38.30Н	1	1,41	1,41	1-8-К66
	3. 5	КР-38.30Т	3	1,41	4,24	1-8-К65
	6,7	КР-39.30Т	2	2,32	4,64	1-8-К67
	ИТОГО: 15,16					
КП-67.35Т	1	Ф5ВРI L= 2060	17	0,29	4,87	Б.Ч.
	2	КР-38.35Н	1	1,45	1,45	1-8-К66
	3	КР-38.35Т	1	1,15	1,45	1-8-К-65
	4...7	КР-39.35Т	4	2,35	9,39	1-8-К67
	ИТОГО: 17,16					
КП-67.40Т	1	Ф5ВРI L= 2060	16	0.29	1,58	Б.Ч.
	2	КР-39.40Н	1	2,37	2,37	1-8-К68
	3..7	КР-39.40Т	5	2,37	11,87	1-8-К67
	ИТОГО: 18,83					

https://zavodjbi.com/

МАРКА ПРОСТРАСТВЕННОГО КАРКАСА	ПОЗ.	МАРКА АРМАТУРНОГО ИЗДЕЛИЯ	КОЛ.	МАССА КГ 1 ШТ	МАССА КГ ВСЕГО	ОБОЗНАЧЕНИЕ ДОКУМЕНТА
КП-67.25Н	1	Ф5ВРI L= 2060	17	0.29	4.87	Б.Ч.
	2	КР-38.25Т	1	1.38	1.38	1-8-К 65
	3...6	КР-38.25Н	4	1.38	5.52	1-8-К 66
	7	КР-39.25Н	1	2.29	2.29	1-8-К 68
		ИТОГО: 14.05				
КП-67.30Н	1	Ф5ВРI L= 2060	17	0.29	4.87	Б.Ч
	2	КР-38.30Т	1	1.41	1.41	1-8-К 65
	3...5	КР-38.30Н	3	1.41	4,24	1-8-К 66
	6,7	КР-39.30Н	2	2.32	4,64	1-8-К 68
		ИТОГО: 15,16				
КП-67.35Н	1	Ф5ВРI L= 2060	17	0,29	4.87	Б.Ч.
	2	КР-38.35Т	1	1,45	1.45	1-8-К 65
	3	КР-38.35Н	1	1,45	1.45	1-8-К 66
	4...7	КР-39.35Н	4	2,35	9.39	1-8-К 68
		ИТОГО: 17.16				
КП-67.40Н	1	Ф5ВРI L= 2060	16	0.29	4.58	Б.Ч.
	2	КР-39.40Т	1	2.37	2.37	1-8-К 67
	3...7	КР-39.40Н	5	2,37	11.87	1-8-К 68
		ИТОГО: 18.83				

https://zavodjbi.com/

ЧЕЧЕНКОВА
ИЛЬИНА
СП
ЦНИИЭП

КП-68... Т

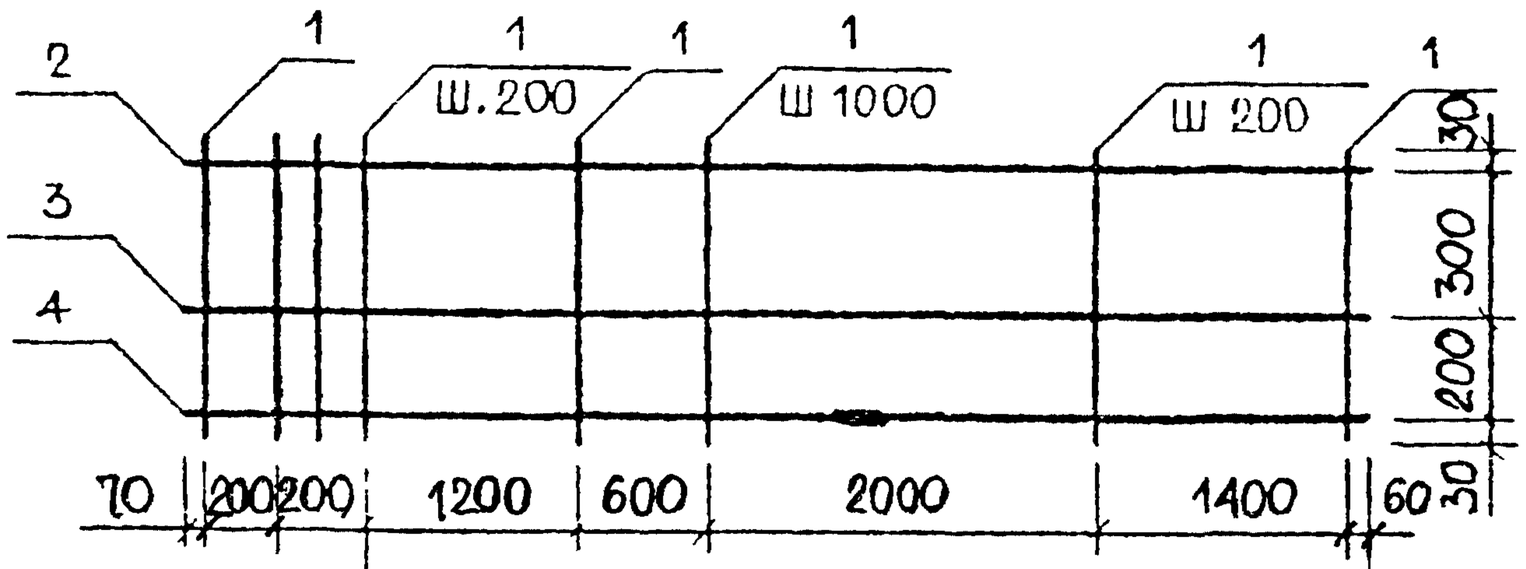

ДЛЯ КП-68 35Т	100
ДЛЯ КП-68.30Т	150
ДЛЯ КП-68 25Т	200

5730

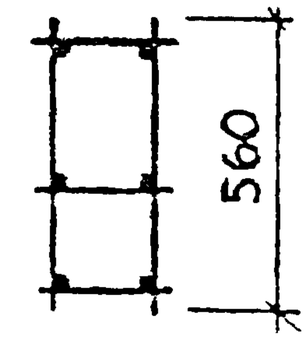

220	ДЛЯ КП-68.25Т
270	ДЛЯ КП-68 30Т
320	ДЛЯ КП-68. 35Т
370	ДЛЯ КП-68.40Т

КРОМЕ КП-68.40Т

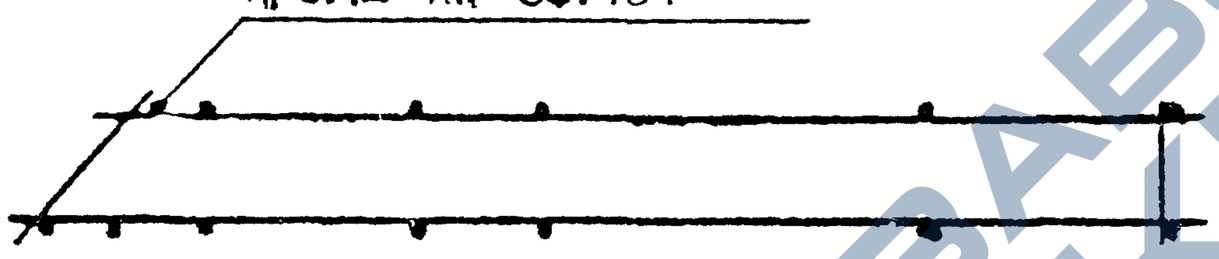

КП-68 ..Н — ЗЕРКАЛЬНОЕ ОТРАЖЕНИЕ

ОСТАЛЬНОЕ СМ. КП-68...Т

АРМАТУРА КЛАССА ВР-I ПО ГОСТ 6727-80

СПЕЦИФИКАЦИЮ СМ. ЛИСТ 2,3

НАЧ.ОТД	ВОЛЫНСКИЙ	
Н.КОНТР.	ЛЕОНТЬЕВА	
ГЛ.НХ.ОТД.	ШАЦ	
ГЛ.СПЕЦ	КОЧИН	
ГЛ.СПЕЦ	ШАНАУРОВА	
ПРОВЕР	ЛЕОНТЬЕВА	
РАЗРАБ	КИТЕЙКО	

1.030.1-1/88. 1-7-К74

ПРОСТРАНСТВЕННЫЕ КАРКАСЫ КП-68.25Т, КП-68.30Т, КП-68.35Т, КП-68.40Т, КП-68.25Н, КП-68.30Н, КП-68.35Н, КП-68.40Н

СТАДИЯ	ЛИСТ	ЛИСТОВ
Р	1	3

ЦНИИЭП торгово-выставочных зданий туристских комплексов

https://zavodjbi.com/

МАРКА ПРОСТРА СТВЕННОГО КАРКАСА	ПОЗ.	МАРКА АРМАТУРНОГО ИЗДЕЛИЯ	КОЛ.	МАССА КГ		ОБОЗНАЧЕНИЕ ДОКУМЕНТА
				1 ШТ	ВСЕГО	
КП-68.25Т	1	Ф5ВРI L= 560	38	0.08	2.96	Б.Ч.
	2	КР-40.25Н	1	2.91	2.91	1-8-К70
	3	КР-40.25Т	1	2.91	2.91	1-8-К69
	4	КР-42.25Т	1	7.36	7.36	1-8-К73
	ИТОГО: 16,14					
КП-68.30Т	1	Ф5ВРI L= 560	38	0.08	2.96	Б.Ч.
	2	КР-41.30Н	1	4.93	4.93	1-8-К72
	3,4	КР-41.30Т	2	4.93	9.86	1-8-К71
	ИТОГО: 17,75					
КП-68.35Т	1	Ф5ВРI L= 560	38	0.08	2.96	Б.Ч.
	2	КР-40.35Н	1	3.07	3.07	1-8-К70
	3	КР-40.35Т	1	3.07	3,07	1-8-К69
	4	КР-42.35Т	1	7.49	7.49	1-8-К73
	ИТОГО: 16.59					
КП-68 40Т	1	Ф5ВРI L= 560	37	0,08	2,88	Б.Ч
	2	КР-40.40Н	1	3 15	3.15	1-8-К70
	3	КР-40.40Т	1	3.15	3.15	1-8-К69
	4	КР-42.40Т	1	7.55	7.55	1-8-К73
	ИТОГО: 16.73					

ЧЕЧЕНКОВА | ИНЖЕНЕР | СП | ЦНИИП

МАРКА ПРОСТРАНСТВЕННОГО КАРКАСА	ПОЗ.	МАРКА АРМАТУРНОГО ИЗДЕЛИЯ	КОЛ.	МАССА КГ 1 ШТ	МАССА КГ ВСЕГО	ОБОЗНАЧЕНИЕ ДОКУМЕНТА
КП-68.25Н	1	Ф5ВРI L= 560	38	0.08	2.96	Б.Ч.
	2	КР-40.25Т	1	2.91	2.91	1-8-К69
	3	КР-40.25Н	1	2.91	2.91	1-8-К70
	4	КР-42.25Н	1	7.36	7.36	1-8-К74
		ИТОГО: 16.14				
КП-68.30Н	1	Ф5ВРI L= 560	38	0.08	2.96	Б.Ч.
	2	КР-41.30Т	1	4.93	4.93	1-8-К71
	3,4	КР-41.30Н	2	4.93	9.86	1-8-К72
		ИТОГО: 17.75				
КП-68.35Н	1	Ф5ВРI L= 560	38	0.08	2.96	Б.Ч.
	2	КР-40.35Т	1	3.07	3.07	1-8-К69
	3	КР-40.35Н	1	3.07	3.07	1-8-К70
	4	КР-42.35Н	1	7.49	7.49	1-8-К74
		ИТОГО: 16.59				
КП-68.40Н	1	Ф5ВРI L= 560	37	0.08	2.88	Б.Ч.
	2	КР-40.40Т	1	3.15	3.15	1-8-К69
	3	КР-40.40Н	1	3.15	3.15	1-8-К70
	4	КР-42.40Н	1	7.55	7.55	1-8-К74
		ИТОГО: 16.73				

https://zavodjbi.com/

САПР ЦНИИЭП | ТЛП СП | ВЕДУЩ ИНЖ ЕГ | БУРЛАКОВА ЧЕЧЕНКОВА

КП-69 Т

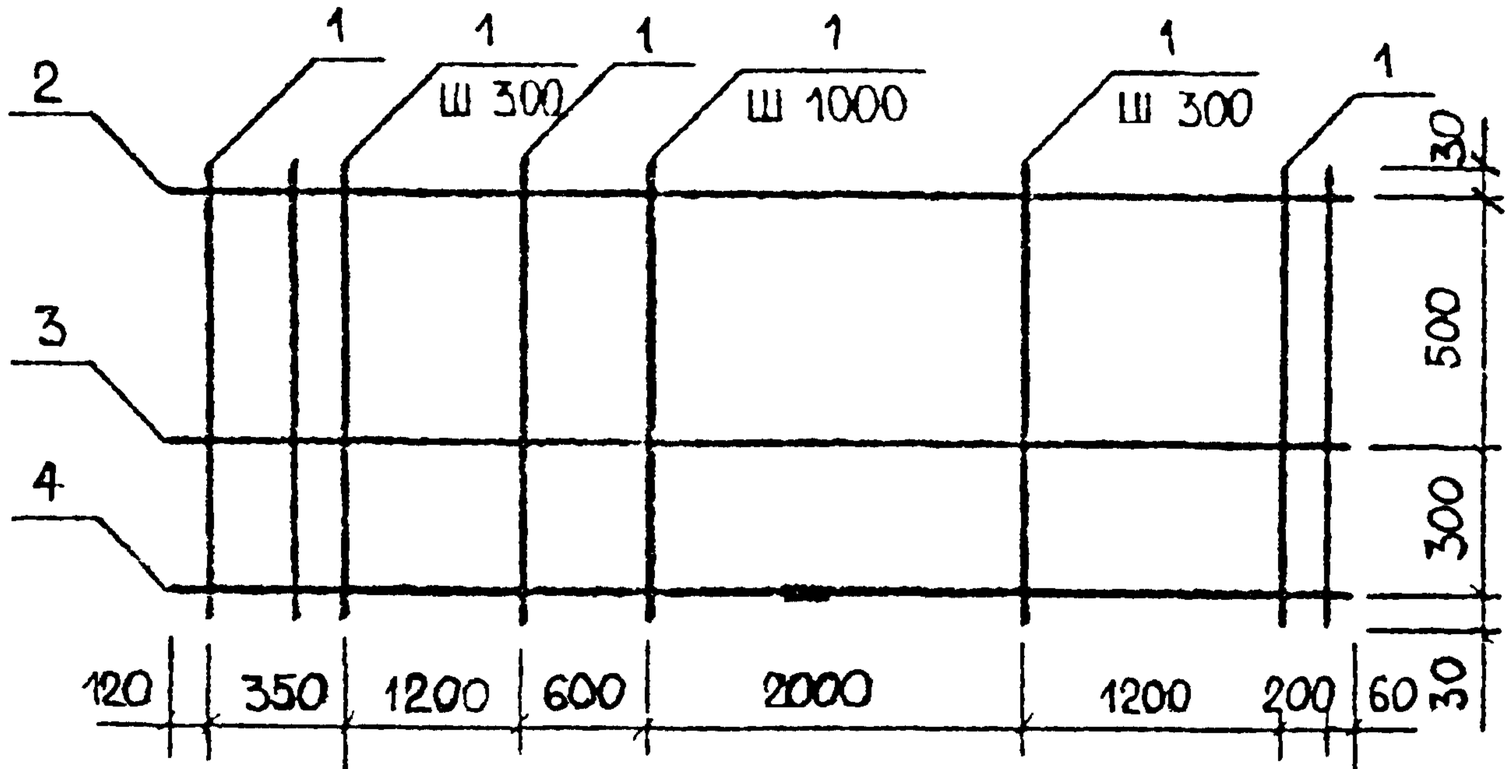

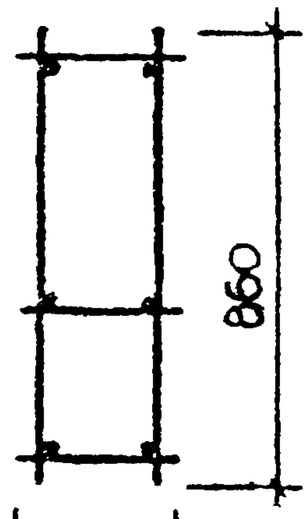

220	для КП-69 25Т
270	для КП-69 30Т
320	для КП-69 35Т
370	для КП-69 40Т

для КП-69 35Т	100
для КП-69 30Т	150
для КП-69 25Т	200

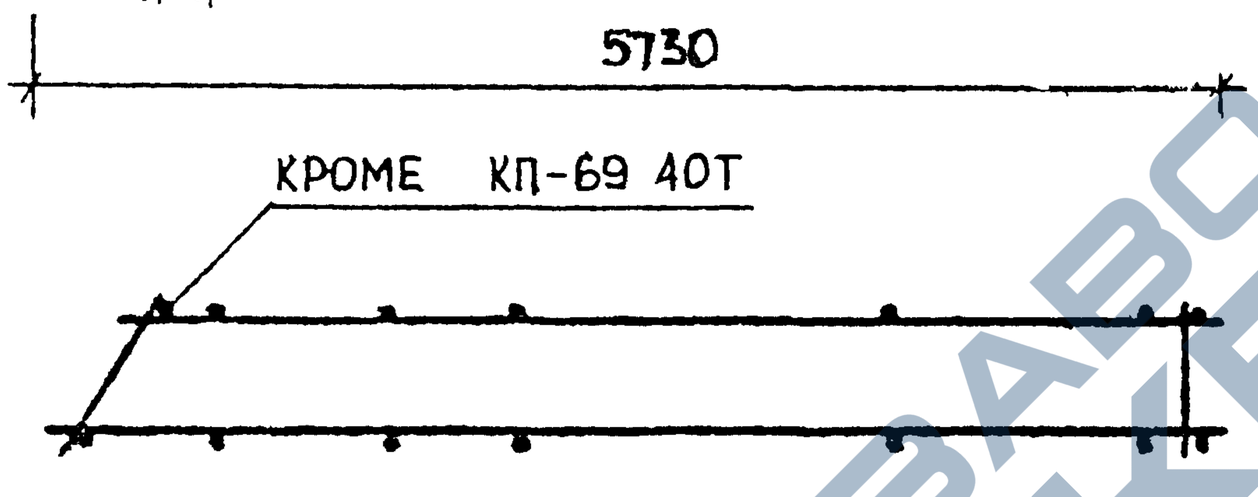

КП-69 Н - ЗЕРКАЛЬНОЕ ОТРАЖЕНИЕ

ОСТАЛЬНОЕ СМ КП-69 .Т

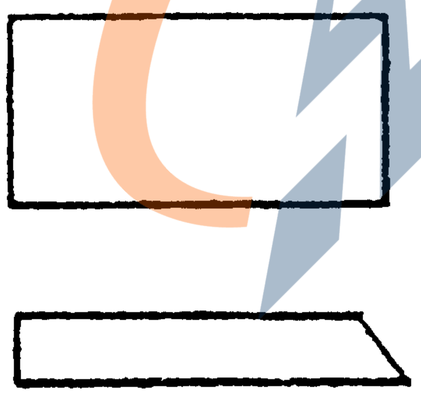

АРМАТУРА КЛАССА ВР-I ПО ГОСТ 6727-80

СПЕЦИФИКАЦИЮ СМ. ЛИСТ 2.3

НАЧОТД	ВОЛЬНСКИЙ		
Н.КОНТР	ЛЕОНТЬЕВА		
ГЛИНЖОТД	ШАЦ		
ГЛСПЕЦ	КОЧИН		
ГЛСПЕЦ	ШАНАУРОВА		
ПРОВЕР	ЛЕОНТЬЕВА		
РАЗРАБ	МИТЕЙКО		

1.030.1-1/88. 1-7-К75

ПРОСТРАНСТВЕННЫЕ КАРКАСЫ КП-69.25Т, КП-69.30Т, КП-69.35Т, КП-69 40Т, КП-69.25Н, КП-69.30Н, КП-69.35Н, КП-69 40Н

СТАДИЯ	ЛИСТ	ЛИСТОВ
Р	1	3

ЦНИИЭП торгово-бытовых зданий туристских комплексов

https://zavodjbi.com/

МАРКА ПРОСТРАНСТВЕННОГО КАРКАСА	ПОЗ.	МАРКА АРМАТУРНОГО ИЗДЕЛИЯ	КОЛ.	МАССА КГ 1 ШТ	МАССА КГ ВСЕГО	ОБОЗНАЧЕНИЕ ДОКУМЕНТА
КП-69.25Т	1	Ф5ВРI L= 860	29	0.12	3.47	Б.Ч.
	2	КР-41.25Н	1	4.86	4.86	1-8-К72
	3,4	КР-41.25Т	2	4.86	9.72	1-8-К71
		ИТОГО: 18.05				
КП-69.30Т	1	Ф5ВРI L= 860	29	0.12	3.47	Б.Ч.
	2	КР-41.30Н	1	4.93	4.93	1-8-К72
	3,4	КР-41.30Т	2	4.93	9.86	1-8-К71
		ИТОГО: 18.26				
КП-69.35Т	1	Ф5ВРI L= 860	29	0.12	3.47	Б.Ч.
	2	КР-40.35Н	1	3.07	3.07	1-8-К70
	3,4	КР-42.35Т	2	7.49	14.97	1-8-К73
		ИТОГО: 21.51				
КП-69.40Т	1	Ф5ВРI L= 860	28	0.12	3.35	Б.Ч.
	2	КР-40.40Н	1	3.15	3.15	1-8-К70
	3,4	КР-42.40Т	2	7.55	15.10	1-8-К73
		ИТОГО: 21.59				

1.030.1-1/88. 1-7-К75	ЛИСТ 2

МАРКА ПРОСТРАНСТВЕННОГО КАРКАСА	ПОЗ.	МАРКА АРМАТУРНОГО ИЗДЕЛИЯ	КОЛ.	МАССА КГ 1 ШТ	МАССА КГ ВСЕГО	ОБОЗНАЧЕНИЕ ДОКУМЕНТА
КП-69.25Н	1	Ф5ВРI L= 860	29	0.12	3.47	Б.Ч.
	2	КР-41.25Т	1	4.86	4.86	1-8-К 71
	3,4	КР-41.25Н	2	4.86	9.72	1-8-К 72
		ИТОГО: 18.05				
КП-69.30Н	1	Ф5ВРI L= 860	29	0.12	3.47	Б.Ч.
	2	КР-41.30Т	1	4.93	4.93	1-8-К 71
	3,4	КР-41.30Н	2	4.93	9.86	1-8-К 72
		ИТОГО: 18.26				
КП-69.35Н	1	Ф5ВРI L= 860	29	0.12	3.47	Б.Ч.
	2	КР-40.35Т	1	3.07	3.07	1-8-К 69
	3,4	КР-42.35Н	2	7.49	14.97	1-8-К 74
		ИТОГО: 21.51				
КП-69.40Н	1	Ф5ВРI L= 860	28	0.12	3.35	Б.Ч.
	2	КР-40.40Т	1	3.15	3.15	1-8-К 69
	3,4	КР-42.40Н	2	7.55	15.10	1-8-К 74
		ИТОГО: 21.59				

ВЕДИЧ. ВИРЛАКОВА
ИНЖЕНЕР ЧЕЧЕНКОВА
ТЛП СП
АПР ЦНИИП
ВЗАМ.ИНВ
ПОДПИСЬ И ДАТА
ИНВ ПОДЛ

1030.1-1/88. 1-7-К75

ЛИСТ 3

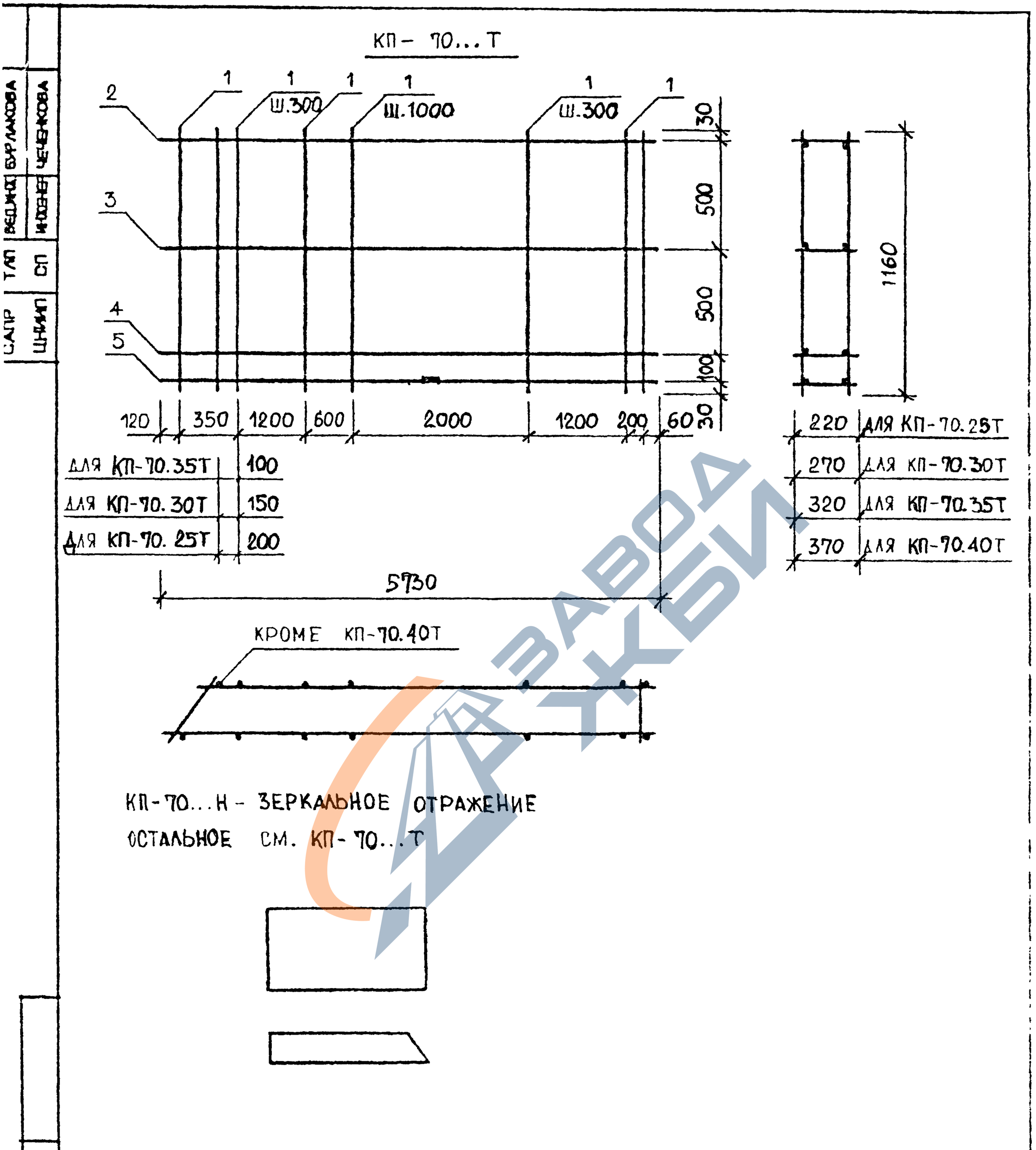

АРМАТУРА КЛАССА ВР-I ПО ГОСТ 6727-80

СПЕЦИФИКАЦИЮ СМ. ЛИСТ 2,3

НАЧ.ОТД.	ВОЛЫНСКИЙ		
Н.КОНТР.	ЛЕОНТЬЕВА		
ГЛ.ИНЖ.ОТД.	ШАЦ		
ГЛ.СПЕЦ	КОЧИН		
ГЛ.СПЕЦ	ШАНАУРОВА		
ПРОВЕР	ЛЕОНТЬЕВА		

1.030.1-1/88. 1-7-К76

ПРОСТРАНСТВЕННЫЕ КАРКАСЫ КП-70.25Т,КП-70.30Т,КП-70.35Т, КП-70.40Т,КП-70.25Н,КП-70.30Н,

СТАДИЯ	ЛИСТ	ЛИСТОВ
Р	1	3

ЦНИИЭП ТОРГОВО-БЫТОВЫХ ЗДАНИЙ

САПР ЦНИИП | ТЛП СП | ВЕДИНОВ ИНЖЕНЕР | БУРЛАКОВА ЧЕЧЕНКОВА

https://zavodjbi.com/

САПР ЦНИИП | ТЛП СП | ВЕДУЩИЙ ИНЖЕНЕР БУРЛАКОВА ЧЕЧЕНКОВА

МАРКА ПРОСТРАНСТВЕННОГО КАРКАСА	ПОЗ.	МАРКА АРМАТУРНОГО ИЗДЕЛИЯ	КОЛ	МАССА КГ		ОБОЗНАЧЕНИЕ ДОКУМЕНТА
				1 ШТ	ВСЕГО	
КП-70.25Т	1	Ф5ВРI L= 1160	29	0.16	4.68	Б.Ч.
	2	КР-40.25Н	1	2.91	2.91	1-8-К70
	3..5	КР-41.25Т	3	4.86	14.58	1-8-К71
	ИТОГО: 22.16					
КП-70.30Т	1	Ф5ВРI L= 1160	29	0.16	4.68	Б.Ч.
	2	КР-40.30Н	1	2.99	2.99	1-8-К70
	3	КР-40.30Т	1	2.99	2.99	1-8-К69
	4,5	КР-41.30Т	2	4.93	9.86	1-8-К71
	ИТОГО: 20.52					
КП-70.35Т	1	Ф5ВРI L= 1160	29	0.16	4.68	Б.Ч.
	2	КР-40.35Н	1	3.07	3.07	1-8-К70
	3	КР-40.35Т	1	3.07	3.07	1-8-К69
	4,5	КР-41.35Т	2	5.01	10.01	1-8-К71
	ИТОГО: 20.83					
КП-70.40Т	1	Ф5ВРI L= 1160	28	0.16	4.51	Б.Ч.
	2	КР-40.40Н	1	3.15	3.15	1-8-К70
	3 5	КР-41.40Т	3	5.08	15.23	1-8-К71
	ИТОГО: 22.90					

https://zavodjbi.com/

https://zavodjbi.com/

МАРКА ПРОСТРАНСТВЕННОГО КАРКАСА	ПОЗ.	МАРКА АРМАТУРНОГО ИЗДЕЛИЯ	КОЛ.	МАССА КГ		ОБОЗНАЧЕНИЕ ДОКУМЕНТА
				1 ШТ	ВСЕГО	
КП-70.25Н	1	Ф5ВРI L= 1160	29	0.16	4.68	Б.Ч.
	2	КР-40.25Т	1	2.91	2.91	1-8-К 69
	3.5	КР-41.25Н	3	4.86	14.58	1-8-К 72
	ИТОГО: 22.16					
КП-70.30Н	1	Ф5ВРI L= 1160	29	0.16	4.68	Б.Ч.
	2	КР-40.30Т	1	2.99	2.99	1-8-К 69
	3	КР-40.30Н	1	2.99	2.99	1-8-К 70
	4,5	КР-41.30Н	2	4.93	9.86	1-8-К 72
	ИТОГО: 20.52					
КП-70.35Н	1	Ф5ВРI L= 1160	29	0.16	4.68	Б.Ч.
	2	КР-40.35Т	1	3.07	3.07	1-8-К 69
	3	КР-40.35Н	1	3.07	3.07	1-8-К 70
	4,5	КР-41.35Н	2	5.01	10.01	1-8-К 72
	ИТОГО: 20.83					
КП-70.40Н	1	Ф5ВРI L= 1160	28	0.16	4.51	Б.Ч.
	2	КР-40.40Т	1	3.15	3.15	1-8-К 69
	3..5	КР-41.40Н	3	5.08	15.23	1-8-К 72
	ИТОГО: 22.90					

ИНВ.№ ПОДЛ. | ВЗАМ.ИНВ.№ | ПОДП. И ДАТА | ИНВ.№ ПОДЛ. | ЧЕЧЕНКОВ

24769

https://zavodjbi.com/

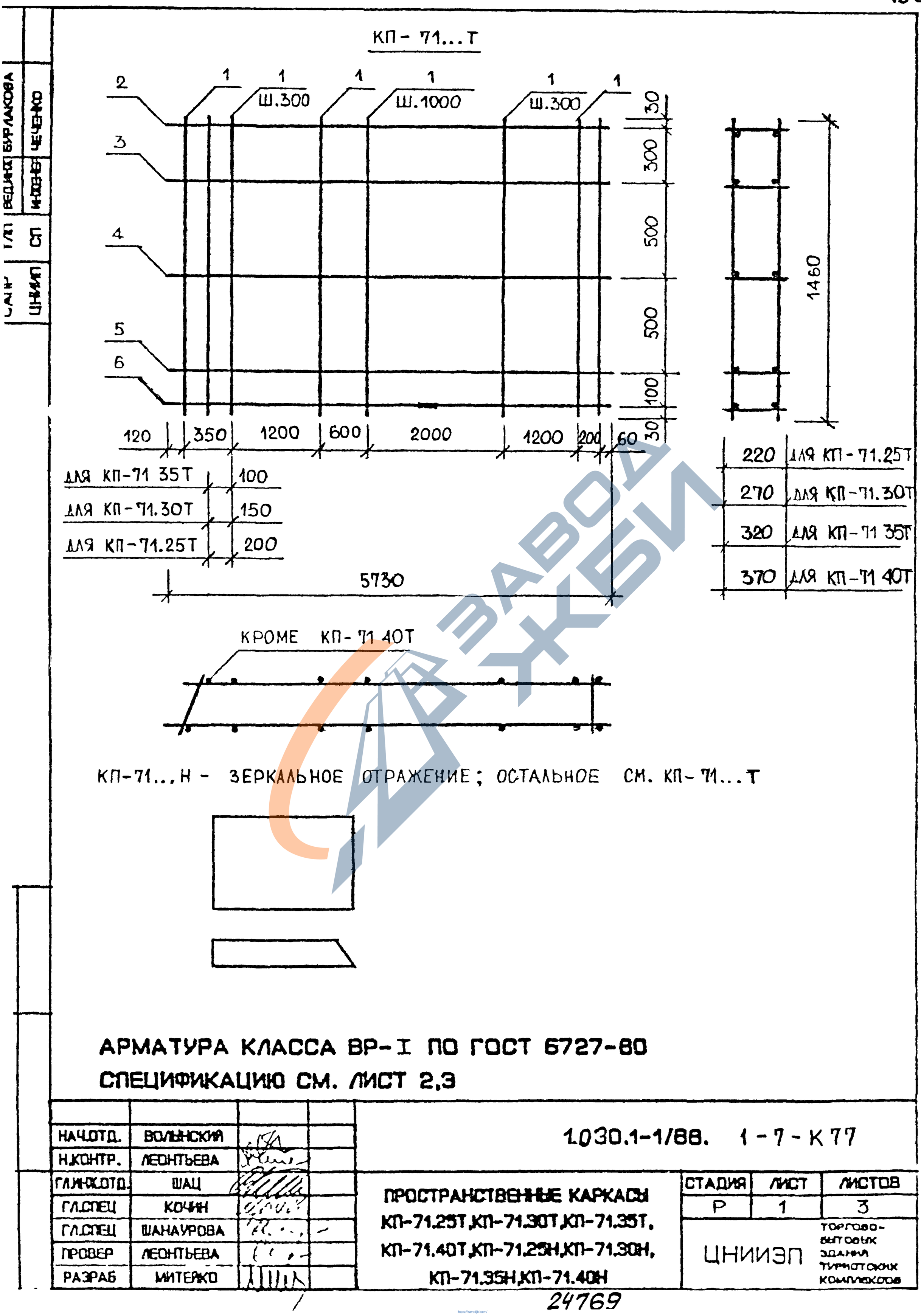

АРМАТУРА КЛАССА ВР-I ПО ГОСТ 6727-80

СПЕЦИФИКАЦИЮ СМ. ЛИСТ 2,3

НАЧ.ОТД.	ВОЛЫНСКИЙ		
Н.КОНТР.	ЛЕОНТЬЕВА		
ГЛ.ИНЖ.ОТД.	ШАЦ		
ГЛ.СПЕЦ	КОЧИН		
ГЛ.СПЕЦ	ШАНАУРОВА		
ПРОВЕР	ЛЕОНТЬЕВА		
РАЗРАБ	МИТЕЙКО		

1.030.1-1/88. 1-7-К77

ПРОСТРАНСТВЕННЫЕ КАРКАСЫ КП-71.25Т, КП-71.30Т, КП-71.35Т, КП-71.40Т, КП-71.25Н, КП-71.30Н, КП-71.35Н, КП-71.40Н

СТАДИЯ	ЛИСТ	ЛИСТОВ
Р	1	3

ЦНИИЭП — ТОРГОВО-БЫТОВЫХ ЗДАНИЙ ТУРИСТСКИХ КОМПЛЕКСОВ

24769

ЗАВОД ЖБИ

МАРКА ПРОСТРАНСТВЕННОГО КАРКАСА	ПОЗ.	МАРКА АРМАТУРНОГО ИЗДЕЛИЯ	КОЛ.	МАССА КГ 1 ШТ	МАССА КГ ВСЕГО	ОБОЗНАЧЕНИЕ ДОКУМЕНТА
КП-71.25Т	1	Ф5ВРI L= 1460	29	0,20	5,89	Б.Ч.
	2	КР-40.25Н	1	2,91	2,91	1-8-К70
	3...6	КР-41.25Т	4	4,86	19,44	1-8-К71
		ИТОГО: 28,23				
КП-71.30Т	1	Ф5ВРI L= 1460	29	0,20	5,89	Б.Ч.
	2	КР-40.30Н	1	2,99	2,99	1-8-К70
	3,4	КР-40.30Т	2	2,99	5,98	1-8-К69
	5,6	КР-41.30Т	2	4,93	9,86	1-8-К71
		ИТОГО: 24.72				
КП-71.35Т	1	Ф5ВРI L= 1460	29	0.20	5.89	Б.Ч.
	2	КР-40.35Н	1	3.07	3.07	1-8-К70
	3,4	КР-40.35Т	2	3.07	6.14	1-8-К69
	5,6	КР-41.35Т	2	5.01	10.01	1-8-К71
		ИТОГО: 25.11				
КП-71.40Т	1	Ф5ВРI L= 1460	28	0,20	5,68	Б.Ч.
	2	КР-40.40Н	1	3,15	3,15	1-8-К70
	3	КР-40.40Т	1	3,15	3,15	1-8-К69
	4.6	КР-41.40Т	3	5,08	15,23	1-8-К71
		ИТОГО: 27,22				

ВЕД.ИНЖ. БУРЛАКОВА
ИНЖЕНЕР ЧЕЧЕНКОВА
ТЛП СП
САПР ЦНИИП
ВЗАМ.ИНВ
ПОДПИСЬ И ДАТА
ИНВ. ПОДЛ.

МАРКА ПРОСТРАНСТВЕННОГО КАРКАСА	ПОЗ	МАРКА АРМАТУРНОГО ИЗДЕЛИЯ	КОЛ.	МАССА КГ 1 ШТ	МАССА КГ ВСЕГО	ОБОЗНАЧЕНИЕ ДОКУМЕНТА
КП-71.25Н	1	Ф5ВРI L= 1460	29	0,20	5,89	Б.Ч.
	2	КР-40.25Т	1	2,91	2,91	1-8-К 69
	3 6	КР-41.25Н	4	4,86	19,44	1-8-К 72
		ИТОГО: 28 23				
КП-71.30Н	1	Ф5ВРI L= 1460	29	0.20	5.89	Б.Ч.
	2	КР-40.30Т	1	2.99	2.99	1-8-К 69
	3,4	КР-40.30Н	2	2.99	5.98	1-8-К 70
	5,6	КР-41 30Н	2	4.93	9.86	1-8 К 72
		ИТОГО: 24.72				
КП-71 35Н	1	Ф5ВРI L= 1460	29	0.20	5 89	Б.Ч.
	2	КР-40.35Т	1	3.07	3.07	1-8-К 69
	3,4	КР-40.35Н	2	3.07	6.14	1-8-К 70
	5,6	КР-41.35Н	2	5.01	10 01	1-8-К 72
		ИТОГО: 25 11				
КП-71.40Н	1	Ф5ВРI L= 1460	28	0.20	5.68	Б Ч.
	2	КР-40.40Т	1	3 15	3.15	1-8-К 69
	3	КР-40 40Н	1	3.15	3.15	1-8-К 70
	4 .6	КР-41.40Н	3	5.08	15.23	1-8-К 72
		ИТОГО: 27 22				

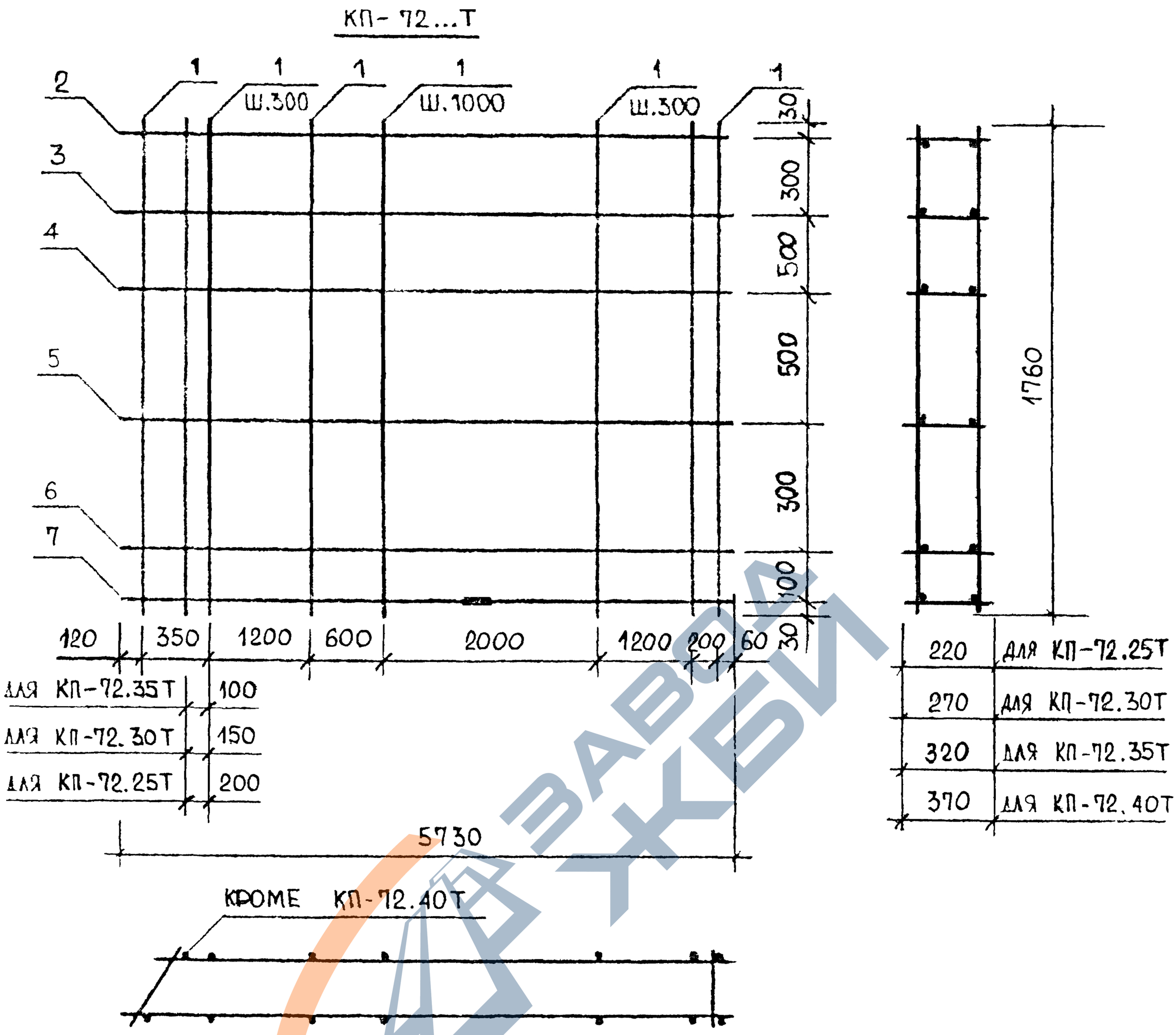

КП-72...Н - ЗЕРКАЛЬНОЕ ОТРАЖЕНИЕ; ОСТАЛЬНОЕ СМ. КП-72...Т

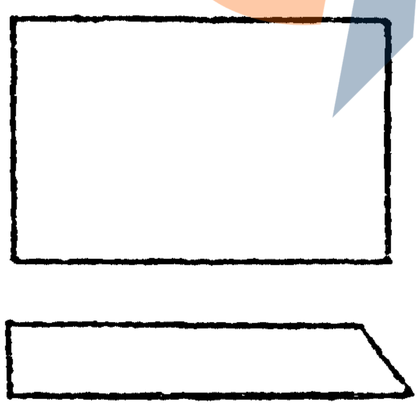

АРМАТУРА КЛАССА ВР-I ПО ГОСТ 6727-80

СПЕЦИФИКАЦИЮ СМ. ЛИСТ 2,3

НАЧ.ОТД.	ВОЛЫНСКИЙ		
Н.КОНТР.	ЛЕОНТЬЕВА		
ГЛ.ИНЖ.ОТД.	ШАЦ		
ГЛ.СПЕЦ	КОЧИН		
ГЛ.СПЕЦ	ШАНАУРОВА		
ПРОВЕР	ЛЕОНТЬЕВА		
РАЗРАБ	МИТЕЙКО		

1.030.1-1/88. 1-7-К78

ПРОСТРАНСТВЕННЫЕ КАРКАСЫ КП-72.25Т, КП-72.30Т, КП-72.35Т, КП-72.40Т, КП-72.25Н, КП-72.30Н, КП-72.35Н, КП-72.40Н

СТАДИЯ	ЛИСТ	ЛИСТОВ
Р	1	3

ЦНИИЭП торгово-бытовых зданий туристских комплексов

ЗАВОД ЖБИ

https://zavodjbi.com/

ЧЕЧЕНКОВА | ИНЖЕНЕР | СП | ЦНИИЭП

МАРКА ПРОСТРАНСТВЕННОГО КАРКАСА	ПОЗ	МАРКА АРМАТУРНОГО ИЗДЕЛИЯ	КОЛ.	МАССА КГ		ОБОЗНАЧЕНИЕ ДОКУМЕНТА
				1 ШТ	ВСЕГО	
КП-72.25Т	1	Ф5ВРI L= 1760	29	0.24	7.09	Б.Ч.
	2	КР-40.25Н	1	2.91	2.91	1-8-К70
	3	КР-40.25Т	1	2.91	2.91	1-8-К69
	4...7	КР-41.25Т	4	4.86	19.44	1-8-К71
	ИТОГО: 32.35					
КП-72.30Т	1	Ф5ВРI L= 1760	29	0.24	7.09	Б.Ч.
	2	КР-40.30Н	1	2.99	2.99	1-8-К70
	3...5	КР-40.30Т	3	2.99	8.97	1-8-К69
	6,7	КР-41.30Т	2	4.93	9.86	1-8-К71
	ИТОГО: 28.91					
КП-72.35Т	1	Ф5ВРI L= 1760	29	0.24	7.09	Б.Ч.
	2	КР-40.35Н	1	3.07	3.07	1-8-К70
	3,4	КР-40.35Т	2	3.07	6.14	1-8-К69
	5..7	КР-41.35Т	3	5.01	15.02	1-8-К71
	ИТОГО: 31.32					
КП-72.40Т	1	Ф5ВРI L= 1760	28	0.24	6.85	Б.Ч.
	2	КР-40.40Н	1	3.15	3.15	1-8-К70
	3	КР-40.40Т	1	3.15	3.15	1-8-К69
	4..7	КР-41.40Т	4	5.08	20.31	1-8-К71
	ИТОГО: 33.46					

https://zavodjbi.com/

МАРКА ПРОСТРАНСТВЕННОГО КАРКАСА	ПОЗ.	МАРКА АРМАТУРНОГО ИЗДЕЛИЯ	КОЛ.	МАССА КГ 1 ШТ	МАССА КГ ВСЕГО	ОБОЗНАЧЕНИЕ ДОКУМЕНТА
КП-72.25Н	1	Ф5ВРI L= 1760	29	0,24	7,09	Б.Ч.
	2	КР-40.25Т	1	2.91	2.91	1-8-К 69
	3	КР-40.25Н	1	2.91	2.91	1-8-К 70
	4...7	КР-41.25Н	4	4.86	19.44	1-8-К 72
		ИТОГО: 32,35				
КП-72.30Н	1	Ф5ВРI L= 1760	29	0.24	7.09	Б.Ч.
	2	КР-40.30Т	1	2.99	2.99	1-8-К 69
	3...5	КР-40.30Н	3	2.99	8.97	1-8-К 70
	6,7	КР-41.30Н	2	4.93	9.86	1-8-К 72
		ИТОГО: 28,91				
КП-72.35Н	1	Ф5ВРI L= 1760	29	0.24	7.09	Б.Ч.
	2	КР-40.35Т	1	3.07	3.07	1-8-К 69
	3,4	КР-40.35Н	2	3.07	6.14	1-8-К 70
	5...7	КР-41.35Н	3	5.01	15.02	1-8-К 72
		ИТОГО: 31,32				
КП-72.40Н	1	Ф5ВРI L= 1760	28	0,24	6.85	Б.Ч.
	2	КР-40.40Т	1	3.15	3.15	1-8-К69
	3	КР-40.40Н	1	3.15	3.15	1-8-К 70
	4...7	КР-41.40Н	4	5.08	20.31	1-8-К 72
		ИТОГО: 33,46				

КП-73...Т

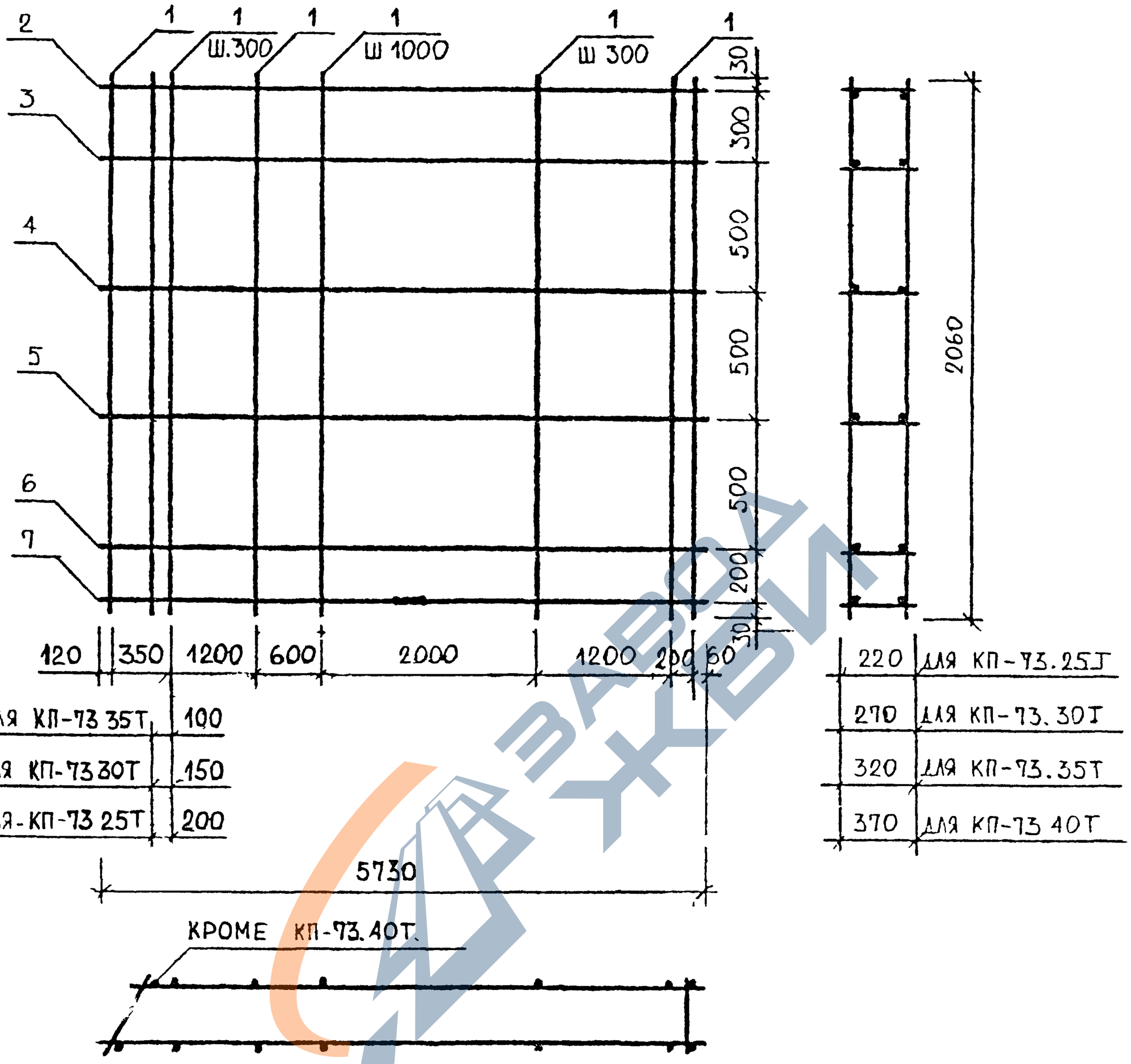

КП-73...Н - ЗЕРКАЛЬНОЕ ОТРАЖЕНИЕ; ОСТАЛЬНОЕ СМ. КП-73...Т

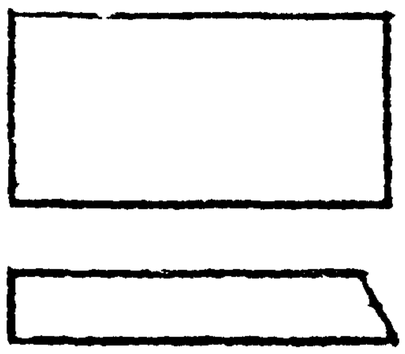

АРМАТУРА КЛАССА ВР-I ПО ГОСТ 6727-80

СПЕЦИФИКАЦИЮ СМ. ЛИСТ 2,3

НАЧ.ОТД.	ВОЛЫНСКИЙ		
Н.КОНТР.	ЛЕОНТЬЕВА		
ГЛ.ИНЖ.ОТД.	ШАЦ		
ГЛ.СПЕЦ	КОЧИН		
ГЛ.СПЕЦ	ШАНАУРОВА		
ПРОВЕР	ЛЕОНТЬЕВА		
РАЗРАБ	МИТЕЙКО		

1.030.1-1/88. 1-7-К79

ПРОСТРАНСТВЕННЫЕ КАРКАСЫ КП-73.25Т, КП-73.30Т, КП-73.35Т, КП-73.40Т, КП-73.25Н, КП-73.30Н, КП-73.35Н, КП-73.40Н

СТАДИЯ	ЛИСТ	ЛИСТОВ
Р	1	3

ЦНИИЭП ТОРГОВО-БЫТОВЫХ ЗДАНИЙ ТУРИСТСКИХ КОМПЛЕКСОВ

САПР ЦНИИП | Т/П СП | ВЕДАНИЕ ЖОЗНЕР | БУРЛАКОВА ЧЕЧЕНКОВА

ИНВ. ПОДЛ. | ПОДПИСЬ И ДАТА | ВЗАМ.ИНВ.

ЗАВОД ЖБИ

https://zavodjbi.com/

МАРКА ПРОСТРАНСТВЕННОГО КАРКАСА	ПОЗ.	МАРКА АРМАТУРНОГО ИЗДЕЛИЯ	КОЛ.	МАССА КГ		ОБОЗНАЧЕНИЕ ДОКУМЕНТА
				1 ШТ	ВСЕГО	
КП-73.25Т	1	Ф5ВРI L= 2060	29	0.29	8.30	Б.Ч.
	2	КР-41.25Н	1	4.86	4.86	1-8-К72
	3..7	КР-41.25Т	5	4.86	24.30	1-8-К71
	ИТОГО: 37.46					
КП-73.30Т	1	Ф5ВРI L= 2060	29	0.29	8.30	Б.Ч.
	2	КР-40.30Н	1	2.99	2.99	1-8-К70
	3,4	КР-40.30Т	2	2.99	5.98	1-8-К69
	5..7	КР-41.30Т	3	4.93	14.80	1-8-К71
	ИТОГО: 32.07					
КП-73.35Т	1	Ф5ВРI L= 2060	29	0.29	8.30	Б.Ч.
	2	КР-40.35Н	1	3.07	3.07	1-8-К70
	3	КР-40.35Т	1	3.07	3.07	1-8-К69
	4..7	КР-41.35Т	4	5.01	20.02	1-8-К71
	ИТОГО: 34.47					
КП-73.40Т	1	Ф5ВРI L= 2060	28	0.29	8.02	Б.Ч.
	2	КР-41.40Н	1	5.08	5.08	1-8-К72
	3..7	КР-41.40Т	5	5.08	25.38	1-8-К71
	ИТОГО: 38.48					

Инв. № подл. | Подпись и дата | Взам. инв. №

https://zavodjbi.com/

МАРКА ПРОСТРАНСТВЕННОГО КАРКАСА	ПОЗ.	МАРКА АРМАТУРНОГО ИЗДЕЛИЯ	КОЛ	МАССА КГ 1 ШТ	МАССА КГ ВСЕГО	ОБОЗНАЧЕНИЕ ДОКУМЕНТА
КП-73.25Н	1	Ф5ВРI L= 2060	29	0.29	8.30	Б.Ч.
	2	КР-41.25Т	1	4.86	4 86	1-8-К71
	3, 7	КР-41.25Н	5	4.86	24.30	1-8-К72
		ИТОГО 37.46				
КП-73.30Н	1	Ф5ВРI L= 2060	29	0.29	8 30	Б.Ч.
	2	КР-40.30Т	1	2.99	2.99	1-8-К69
	3,4	КР-40.30Н	2	2.99	5.98	1-8-К70
	5..7	КР-41.30Н	3	4.93	14.80	1-8-К72
		ИТОГО: 32.07				
КП-73.35Н	1	Ф5ВРI L= 2060	29	0.29	8.30	Б.Ч.
	2	КР-40.35Т	1	3.07	3.07	1-8-К69
	3	КР-40.35Н	1	3.07	3.07	1-8-К70
	4.7	КР-41.35Н	4	5.01	20.02	1-8-К72
		ИТОГО: 34.47				
КП-73.40Н	1	Ф5ВРI L= 2060	28	0.29	8.02	Б.Ч.
	2	КР-41.40Т	1	5.08	5.08	1-8-К71
	3...7	КР-41.40Н	5	5.08	25.38	1-8-К72
		ИТОГО: 38.48				

ВЕД.ИНЖ БУРЛАКОВА
ИНЖЕНЕР ЧЕЧЕНКОВА
ТЛП
СП
АПР
ЦНИИП
ВЗАМ.ИНВ
ПОДПИСЬ И ДАТА
ИНВ ПОДЛ

https://zavodjbi.com/

КП-74...Т

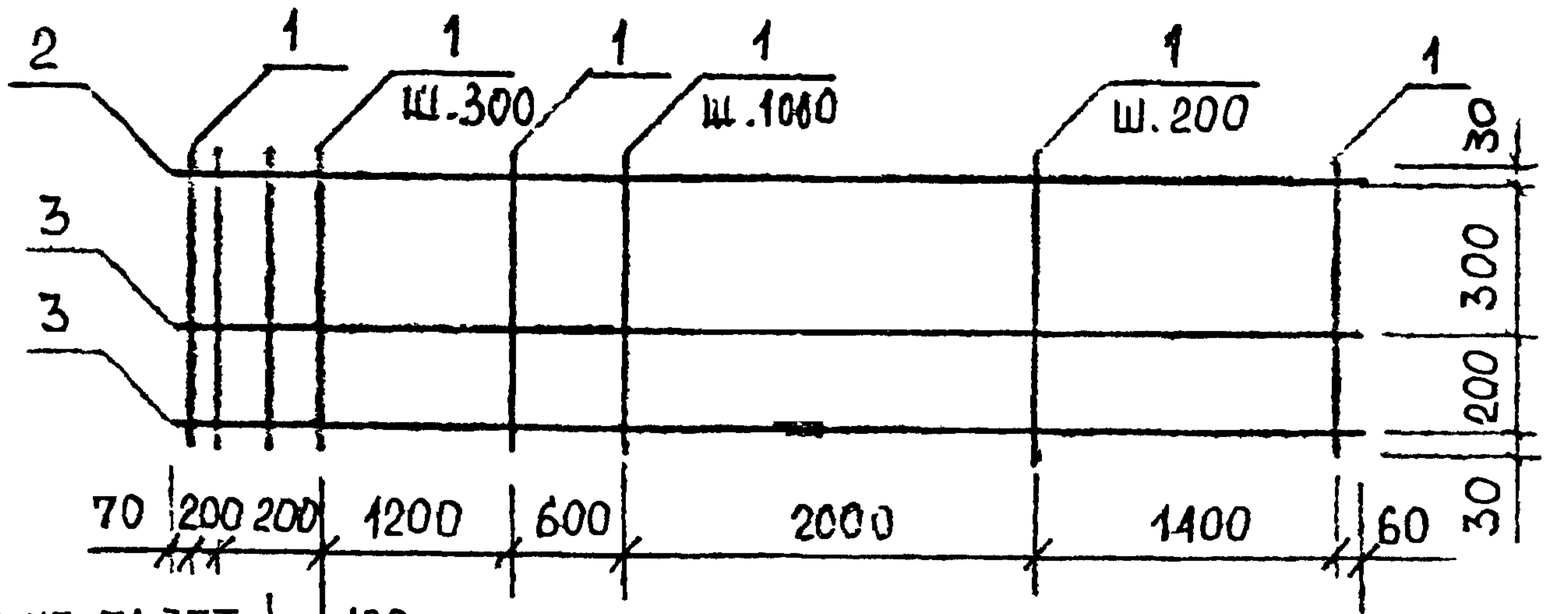

ДЛЯ КП-74.35Т	100
ДЛЯ КП-74.30Т	150
ДЛЯ КП-74.25Т	200

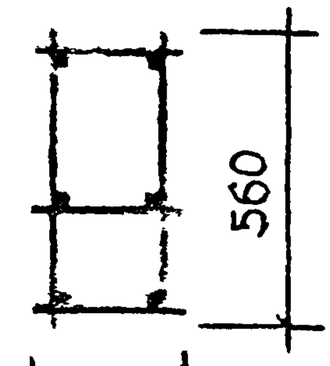

220	ДЛЯ КП-74.25Т
270	ДЛЯ КП-74.30Т
320	ДЛЯ КП-74.35Т
370	ДЛЯ КП-74.40Т

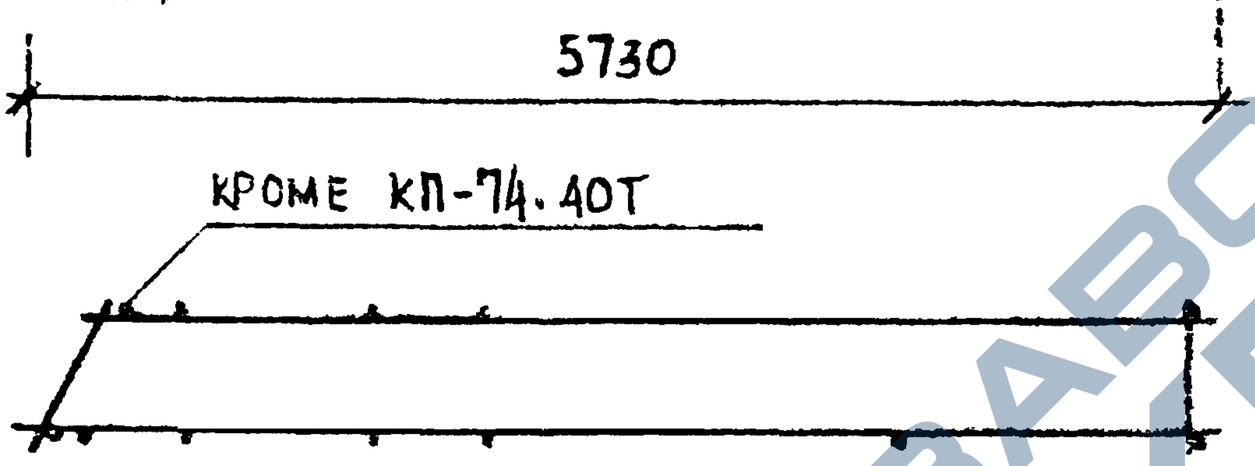

КП-74...Н - ЗЕРКАЛЬНОЕ ОТРАЖЕНИЕ
ОСТАЛЬНОЕ СМ. КП-74...Н

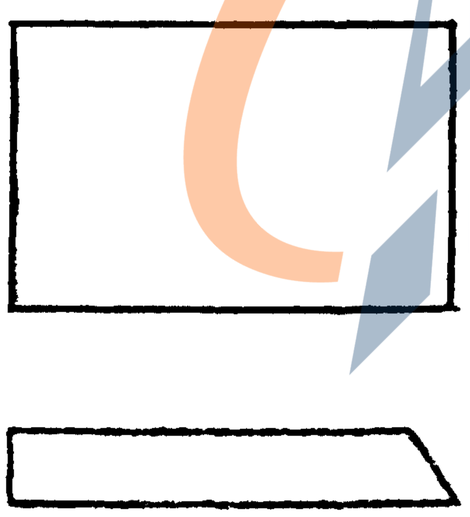

АРМАТУРА КЛАССА ВР-I ПО ГОСТ 6727-80
СПЕЦИФИКАЦИЮ СМ. ЛИСТ 2,3

НАЧ.ОТД.	ВОЛЫНСКИЙ		
Н.КОНТР.	ЛЕОНТЬЕВА		
ГЛ.КОНСТР.ОТД.	ШАЦ		
ГЛ.СПЕЦ	КОЧИН		
ГЛ.СПЕЦ	ШАНАУРОВА		
ПРОВЕР	ЛЕОНТЬЕВА		
РАЗРАБ	МИТЕЙКО		

1.030.1-1/88. 1-7-К80

ПРОСТРАНСТВЕННЫЕ КАРКАСЫ КП-74.25Т, КП-74.30Т, КП-74.35Т, КП-74.40Т, КП-74.25Н, КП-74.30Н, КП-74.35Н, КП-74.40Н

СТАДИЯ	ЛИСТ	ЛИСТОВ
Р	1	3

ЦНИИЭП торгово-бытовых зданий туристских комплексов

https://zavodjbi.com/

24769 17Р

https://zavodjbi.com/

МАРКА ПРОСТРАНСТВЕННОГО КАРКАСА	ПОЗ.	МАРКА АРМАТУРНОГО ИЗДЕЛИЯ	КОЛ.	МАССА КГ		ОБОЗНАЧЕНИЕ ДОКУМЕНТА
				1 ШТ	ВСЕГО	
КП-74.25Т	1	Ф8АIII L= 560	37	0.22	8.18	Б.Ч.
	2	КР-43.25Н	1	23.71	23.71	1-8-К76
	3	КР-43.25Т	2	23.71	47.43	1-8-К75
	ИТОГО: 79.32					
КП-74.30Т	1	Ф8АIII L= 560	37	0.22	8.18	Б.Ч.
	2	КР-43.30Н	1	23.88	23.88	1-8-К76
	3	КР-43.30Т	2	23.88	47.76	1-8-К75
	ИТОГО: 79.82					
КП-74.35Т	1	ФВАIII L= 560	36	0.22	7.96	Б.Ч.
	2	КР-43.35Н	1	19.35	19.35	1-8-К76
	3	КР-43.35Т	2	19.35	38.70	1-8-К75
	ИТОГО: 66.02					
КП-74.40Т	1	Ф8АIII L= 560	36	0.22	7.96	Б.Ч.
	2	КР-43.40Н	1	19.49	19.49	1-8-К76
	3	КР-43.40Т	2	19.49	38.98	1-8-К75
	ИТОГО: 66.43					

САПР | ТЛП | СП | ВЕДИНЖ | ИНЖЕНЕР | БУРЛАКОВА | ЧЕРЕНКОВА

ВЗАМ.ИНВ. | ПОДПИСЬ И ДАТА | ИНВ. ПОДЛ.

https://zavodjbi.com/

https://zavodjbi.com/

ГИП Шифр	ГАП Шифр	Н.контр. Жолнер	Нач.отд. Белина	Гл.спец. Чечелкова	Рук.гр. Бурлакова	МАРКА ПРОСТРАНСТВЕННОГО КАРКАСА	ПОЗ.	МАРКА АРМАТУРНОГО ИЗДЕЛИЯ	КОЛ.	МАССА КГ 1 ШТ	МАССА КГ ВСЕГО	ОБОЗНАЧЕНИЕ ДОКУМЕНТА
						КП-74.25Н	1	Ф8АIII L= 560	37	0,22	8,18	Б.Ч.
							2	КР-43.25Т	1	23,71	23,71	1-8-К75
							3	КР-43.25Н	2	23,71	47,43	1-8-К76
							ИТОГО: 79,32					
						КП-74.30Н	1	Ф8АIII L= 560	37	0,22	8,18	Б.Ч.
							2	КР-43.30Т	1	23,88	23,88	1-8-К75
							3	КР-43.30Н	2	23,88	47,76	1-8-К75
							ИТОГО: 79,32					
						КП-74.35Н	1	Ф8АIII L= 560	36	0,22	7,96	Б.Ч.
							2	КР-43.35Т	1	19,35	19,35	1-8-К75
							3	КР-43.35Н	2	19,35	38,70	1-8-К76
							ИТОГО: 66,02					
						КП-74.40Н	1	Ф8АIII L= 560	36	0,22	7,96	Б.Ч.
							2	КР-43.40Т	1	19.49	19,49	1-8-К75
							3	КР-43.40Н	2	19,49	38,98	1-8-К76
							ИТОГО: 66,43					

https://zavodjbi.com/

https://zavodjbi.com/

КП- 75 Т

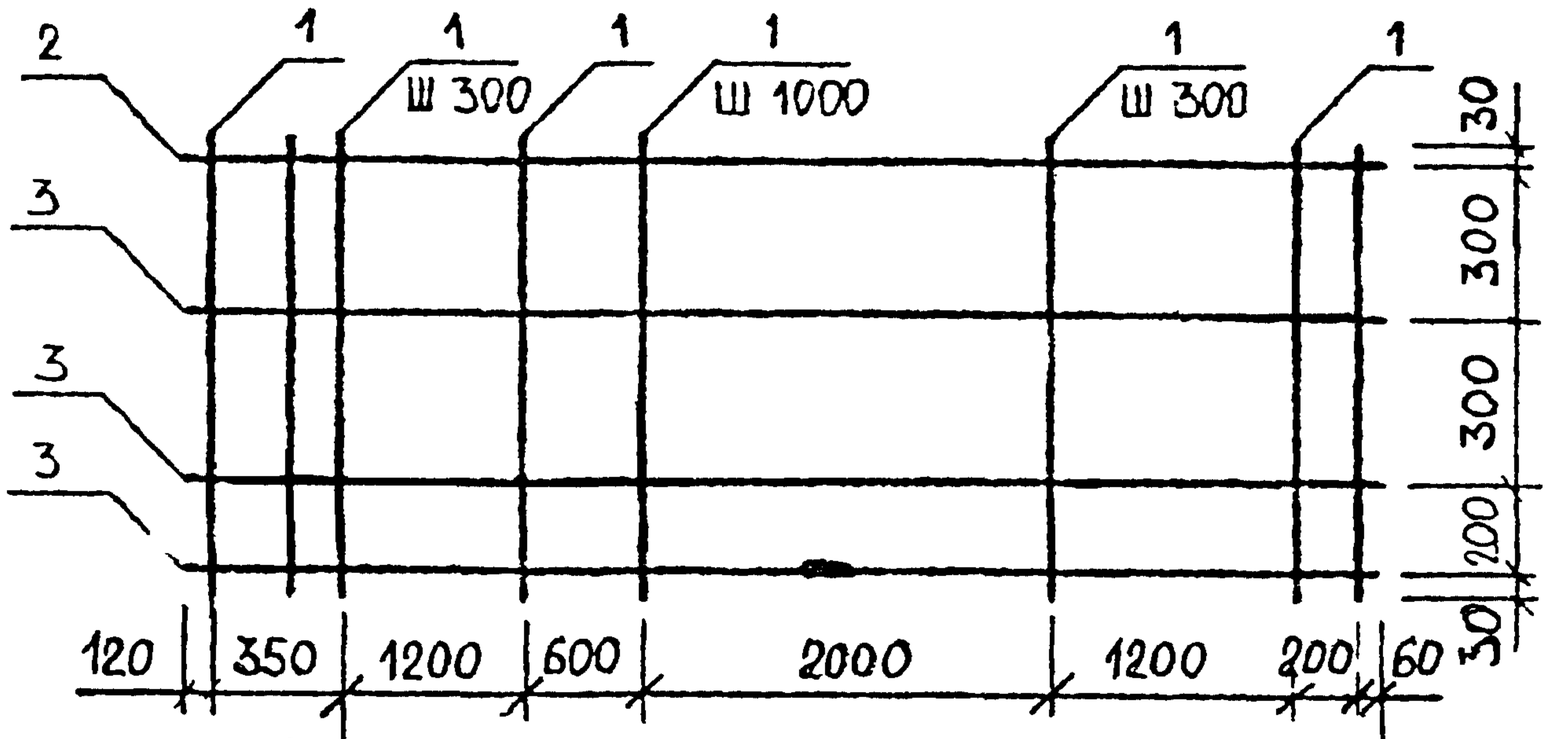

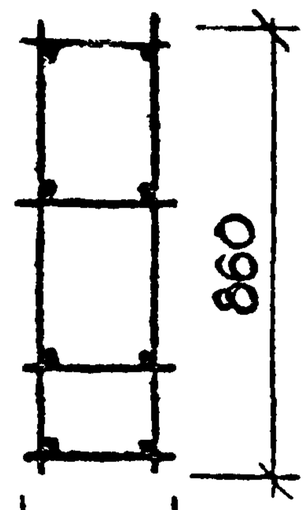

ДЛЯ КП-75 35Т	100
ДЛЯ КП-75 30Т	150
ДЛЯ КП-75 25Т	200

5730

220	ДЛЯ КП-75 25Т
270	ДЛЯ КП-75.30Т
320	ДЛЯ КП-75 35Т
370	ДЛЯ КП-75 40Т

КРОМЕ КП-75 40Т

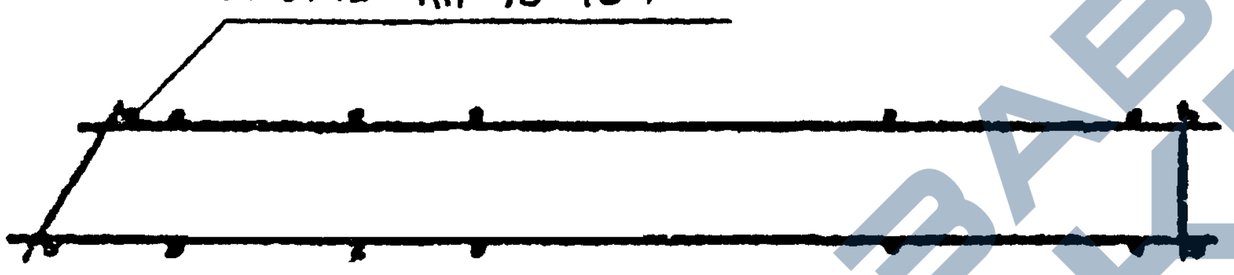

КП-75 Н - ЗЕРКАЛЬНОЕ ОТРАЖЕНИЕ

ОСТАЛЬНОЕ СМ КП-75.Т

АРМАТУРА КЛАССА ВР-I ПО ГОСТ 6727-80

СПЕЦИФИКАЦИЮ СМ. ЛИСТ 2,3

НАЧОТД	ВОЛЫНСКИЙ	
Н.КОНТР	ЛЕОНТЬЕВА	
ГЛИНЖОТД.	ШАЦ	
ГЛ.СПЕЦ	КОЧИН	
ГЛ.СПЕЦ	ШАНАУРОВА	
ПРОВЕР	ЛЕОНТЬЕВА	
РАЗРАБ	МИТЕЙКО	

1.030.1-1/88. 1-7-К 81

ПРОСТРАНСТВЕННЫЕ КАРКАСЫ КП-75.25Т, КП-75.30Т, КП-75.35Т, КП-75.40Т, КП-75.25Н, КП-75.30Н, КП-75.35Н, КП-75.40Н

СТАДИЯ	ЛИСТ	ЛИСТОВ
Р	1	3

ЦНИИЭП торгово-бытовых зданий туристских комплексов

https://zavodjbi.com/

https://zavodjbi.com/

МАРКА ПРОСТРАНСТВЕННОГО КАРКАСА	ПОЗ.	МАРКА АРМАТУРНОГО ИЗДЕЛИЯ	КОЛ.	МАССА КГ		ОБОЗНАЧЕНИЕ ДОКУМЕНТА
				1 ШТ	ВСЕГО	
КП-75.25Т	1	Ф6AIII L= 860	28	0.19	5.35	Б.Ч.
	2	КР-42.25Н	1	7.36	7.36	1-8-К74
	3	КР-42.25Т	3	7.36	22.09	1-8-К73
	ИТОГО: 34.80					
КП-75.30Т	1	Ф6AIII L= 860	28	0.19	5.35	Б.Ч.
	2	КР-42.30Н	1	7.43	7.43	1-8-К74
	3	КР-42.30Т	3	7.43	22.28	1-8-К73
	ИТОГО: 35.05					
КП-75.35Т	1	Ф6AIII L= 860	27	0.19	5.15	Б.Ч.
	2	КР-42.35Н	1	7.49	7.49	1-8-К74
	3	КР-42.35Т	3	7.49	22.46	1-8-К73
	ИТОГО: 35.10					
КП-75.40Т	1	Ф6AIII L= 860	27	0.19	5.15	Б.Ч.
	2	КР-42.40Н	1	7.55	7.55	1-8-К74
	3	КР-42.40Т	3	7.55	22.64	1-8-К73
	ИТОГО: 35.35					

https://zavodjbi.com/

МАРКА ПРОСТРАНСТВЕННОГО КАРКАСА	ПОЗ.	МАРКА АРМАТУРНОГО ИЗДЕЛИЯ	КОЛ.	МАССА КГ 1 ШТ	МАССА КГ ВСЕГО	ОБОЗНАЧЕНИЕ ДОКУМЕНТА
КП-75 25Н	1	Ф6АIII L= 860	28	0.19	5.35	Б.Ч.
	2	КР-42.25Т	1	7.36	7.36	1-8-К 73
	3	КР-42.25Н	3	7.36	22.09	1-8-К 74
	ИТОГО: 34.80					
КП-75.30Н	1	Ф6АIII L= 860	28	0.19	5.35	Б.Ч.
	2	КР-42.30Т	1	7.43	7.43	1-8-К 73
	3	КР-42.30Н	3	7.43	22.28	1-8-К 74
	ИТОГО: 35.05					
КП-75.35Н	1	Ф6АIII L= 860	27	0.19	5.15	Б.Ч.
	2	КР-42.35Т	1	7.49	7.49	1-8-К 73
	3	КР-42.35Н	3	7.49	22.46	1-8-К 74
	ИТОГО: 35.10					
КП-75.40Н	1	Ф6АIII L= 860	27	0.19	5.15	Б.Ч.
	2	КР-42.40Т	1	7.55	7.55	1-8-К 73
	3	КР-42.40Н	3	7.55	22.64	1-8-К 74
	ИТОГО: 35.35					

САПР | ТЛП | ВЕДИНЖ | БУРЛАКОВА
ЦНИИП | СП | ИНЖЕНЕР | ЧЕЧЕНКОВА

ВЗАМ.ИНВ | ПОДПИСЬ И ДАТА | ИНВ ПОДЛ

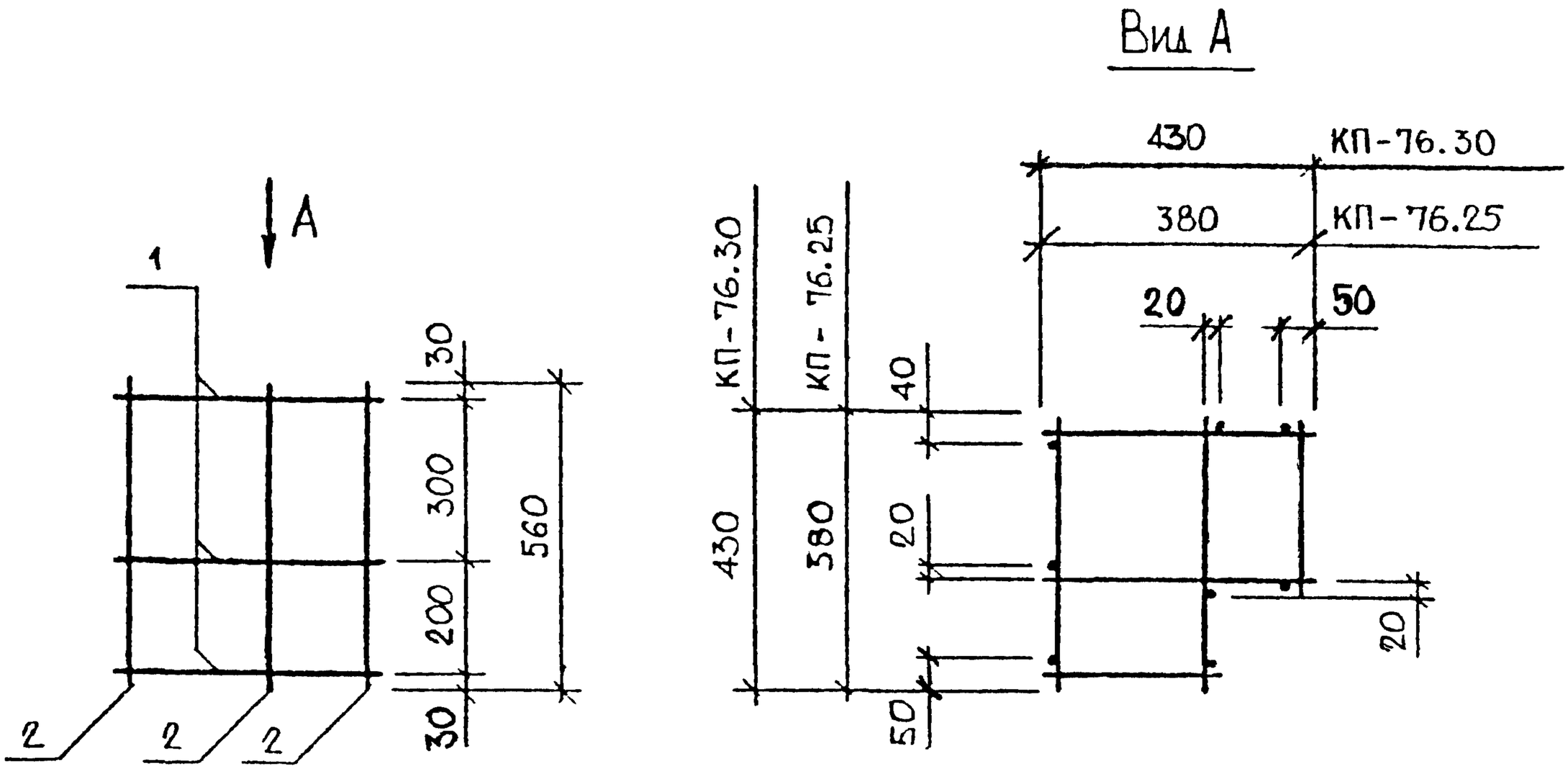

МАРКА ПРОСТРАНСТВЕННОГО КАРКАСА	ПОЗ.	МАРКА АРМАТУРНОГО ИЗДЕЛИЯ	КОЛ.	МАССА, КГ		ОБОЗНАЧЕНИЕ ДОКУМЕНТА
				1 ШТ.	ВСЕГО	
КП-76.25	1	КР-44.25	3	0.18	0.53	1-8-К77
	2	Ф5ВРI L= 560	8	0.08	0.62	Б.Ч.
	ИТОГО: 1.15					
КП-76.30	1	КР-44.30	3	0.22	0.66	1-8-К77
	2	Ф5ВРI L= 560	8	0.08	0.62	Б.Ч.
	ИТОГО: 1.29					

АРМАТУРА КЛАССА ВР-I ПО ГОСТ 6727-80

НАЧ.ОТД.	ВОЛЫНСКИЙ		
Н.КОНТР.	ЛЕОНТЬЕВА		
ГЛ.ИНЖ.ОТД.	ШАЦ		
ГЛ.СПЕЦ.	КОЧИН		
ГЛ.СПЕЦ.	ШАНАУРОВА		
ПРОВЕР.	ЛЕОНТЬЕВА		
РАЗРАБ.	МИТЕЙКО		

1.030.1-1/88. 1-7-К82

ПРОСТРАНСТВЕННЫЕ КАРКАСЫ

КП-76.25, КП-76.30

СТАДИЯ	ЛИСТ	ЛИСТОВ
Р		1

ЦНИИЭП ТОРГОВО-БЫТОВЫХ ЗДАНИЙ ТУРИСТСКИХ КОМПЛЕКСОВ

ЗАВОД ЖБИ

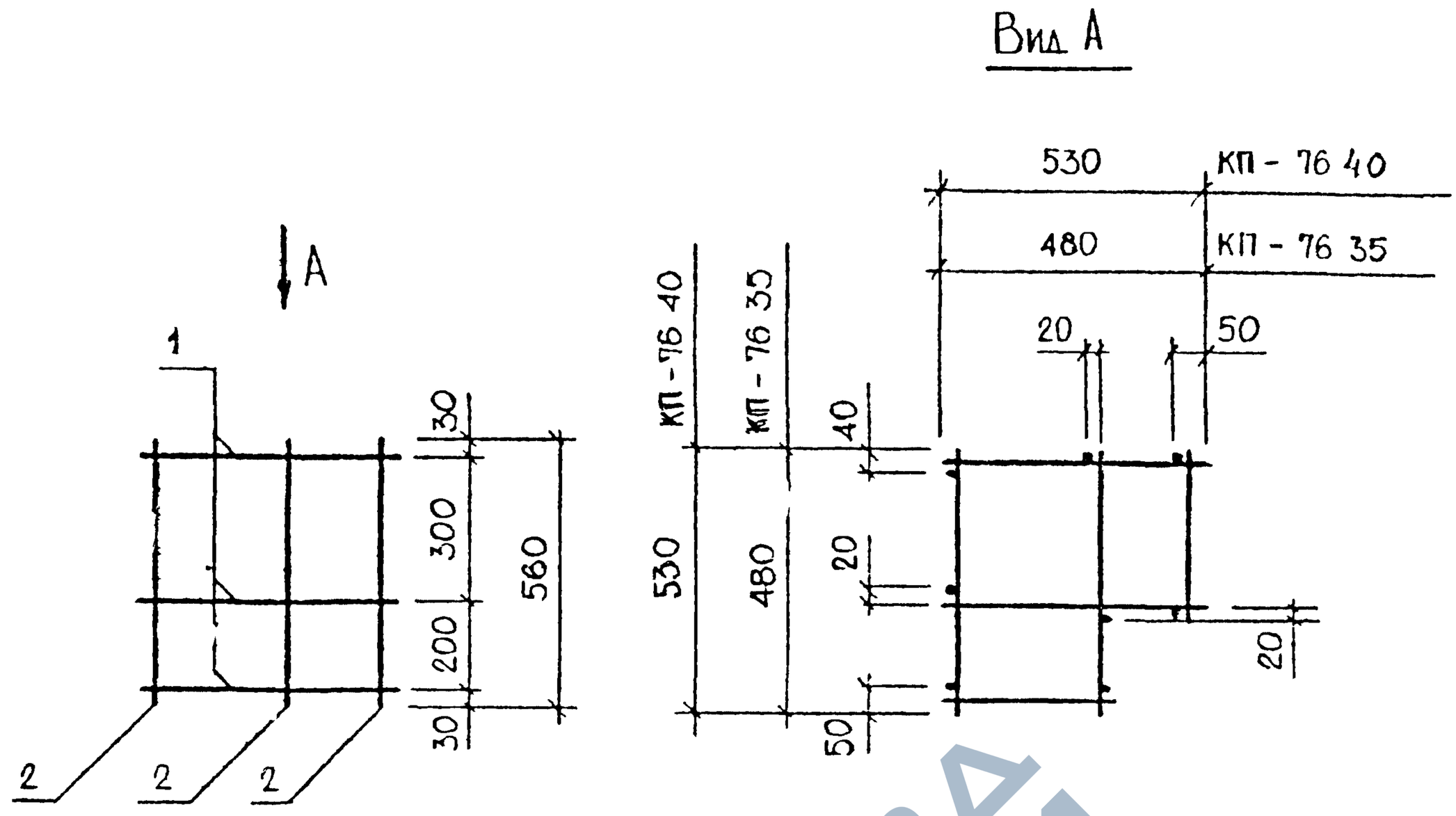

МАРКА ПРОСТРАНСТВЕННОГО КАРКАСА	ПОЗ.	МАРКА АРМАТУРНОГО ИЗДЕЛИЯ	КОЛ.	МАССА, КГ		ОБОЗНАЧЕНИЕ ДОКУМЕНТА
				1 ШТ	ВСЕГО	
КП-76.35	1	КР-44.35	3	0,23	0,69	1-8-К77
	2	Ф5ВРI L= 560	8	0,08	0,62	Б.Ч.
	ИТОГО: 1.31					
КП-76.40	1	КР-44.40	3	0,26	0,77	1-8-К77
	2	Ф5ВРI L= 560	8	0,08	0,62	Б.Ч.
	ИТОГО: 1,39					

АРМАТУРА КЛАССА ВР-I ПО ГОСТ 6727-80

НАЧ.ОТД	ВОЛЫНСКИЙ		
Н.КОНТР	ЛЕОНТЬЕВА		
ГЛ.ИНЖ.ОТД.	ШАЦ		
ГЛ.СПЕЦ	КОЧИН		
ГЛ.СПЕЦ	ШАНАУРОВА		
ПРОВЕР	ЛЕОНТЬЕВА		
РАЗРАБ	МИТЕЙКО		

1.030.1-1/88. 1-7-К83

ПРОСТРАНСТВЕННЫЕ КАРКАСЫ

КП-76.35, КП-76 40

СТАДИЯ	ЛИСТ	ЛИСТОВ
Р		1

ЦНИИЭП

ТОРГОВО-БЫТОВЫХ ЗДАНИЙ ТУРИСТСКИХ КОМПЛЕКСОВ

САПР ЦНИИП | ТЛП СП | ВЕДИНЖ ИНЖЕНЕР | БУРЛАКОВА ЧЕЧЕНКОВ

ЗАВОД ЖБИ

https://zavodjbi.com/

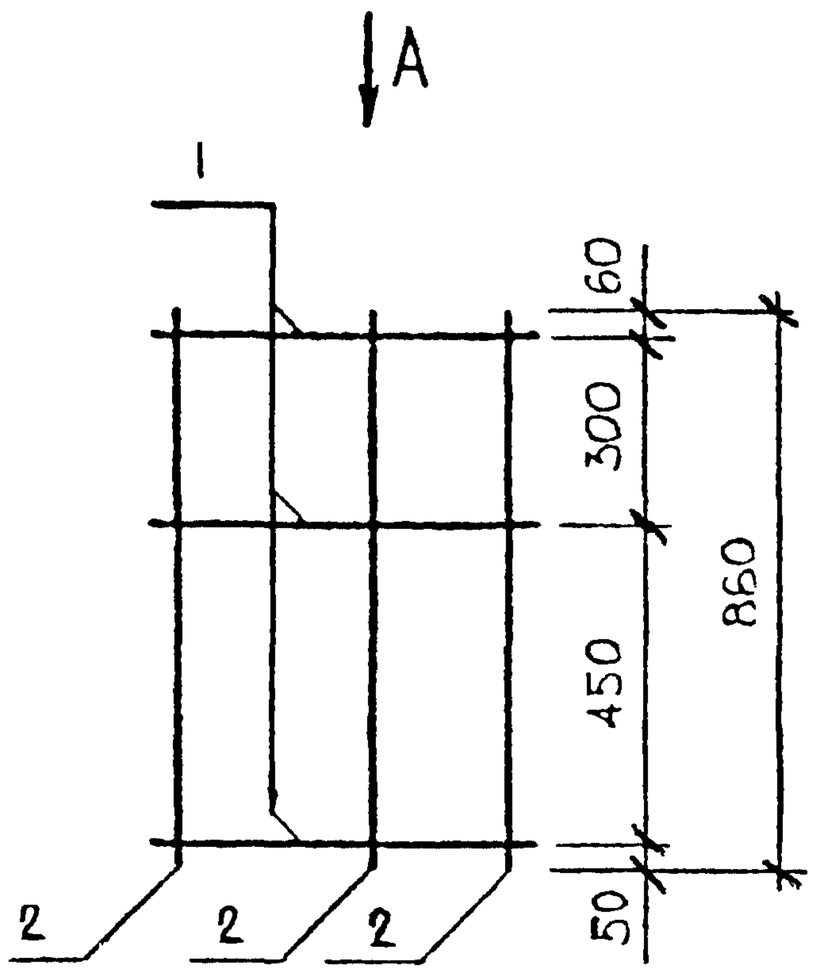

Вид А

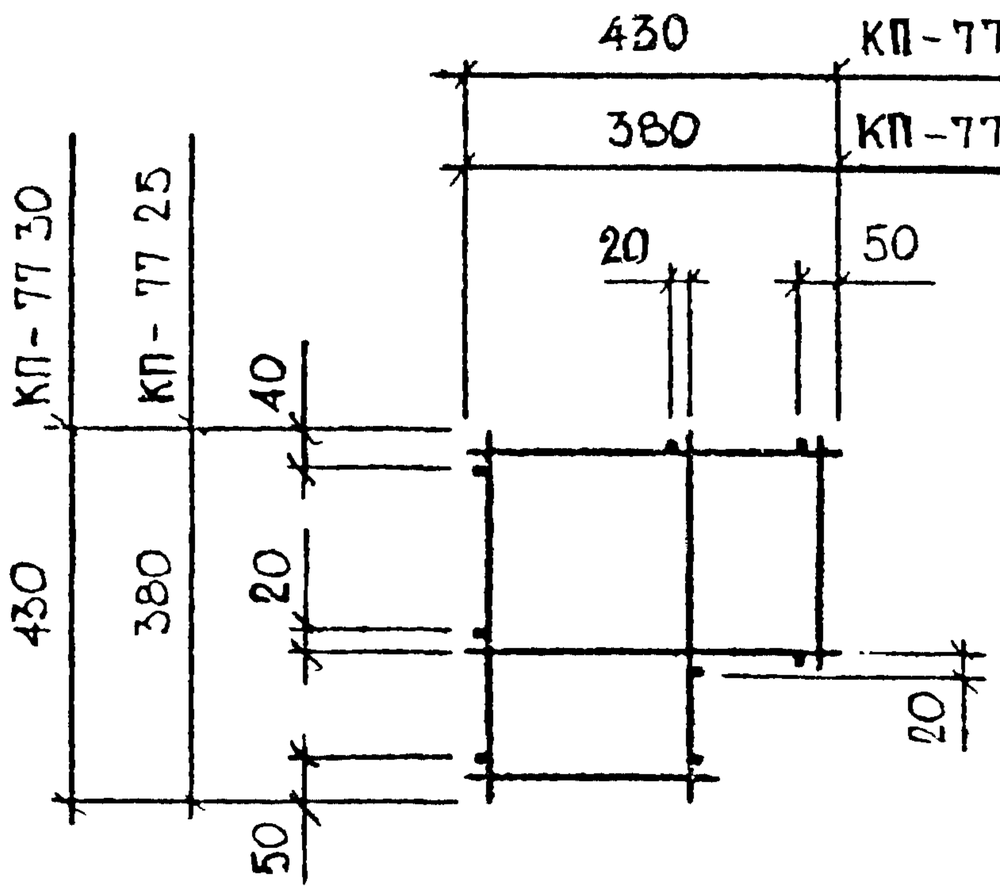

МАРКА ПРОСТРАНСТВЕННОГО КАРКАСА	ПОЗ.	МАРКА АРМАТУРНОГО ИЗДЕЛИЯ	КОЛ.	МАССА, КГ		ОБОЗНАЧЕНИЕ ДОКУМЕНТА
				1 ШТ.	ВСЕГО	
КП-77.25	1	КР-44.25	3	0.18	0.53	1-8-К77
	2	Ф5ВРI L= 860	8	0.12	0.98	Б.Ч.
	ИТОГО: 1.48					
КП-77.30	1	КР-44.30	3	0.22	0.66	1-8-К77
	2	Ф5ВРI L= 860	8	0.12	0.96	Б.Ч.
	ИТОГО: 1.62					

АРМАТУРА КЛАССА ВР-I ПО ГОСТ 6727-80

НАЧ.ОТД.	ВОЛЬНСКИЙ		
Н.КОНТР.	ЛЕОНТЬЕВА		
ГЛ.НОЧ.ОТД.	ШАЦ		
ГЛ.СПЕЦ	КОЧИН		
ГЛ.СПЕЦ	ШАНАУРОВА		
ПРОВЕР	ЛЕОНТЬЕВА		
РАЗРАБ	МИТЕЙКО		

1,030.1-1/88. 1-7-К84

ПРОСТРАНСТВЕННЫЕ КАРКАСЫ

КП-77.25, КП-77.30

СТАДИЯ	ЛИСТ	ЛИСТОВ
Р		1

ЦНИИЭП торгово-бытовых зданий и туристских комплексов

https://zavodjbi.com/

https://zavodjbi.com/

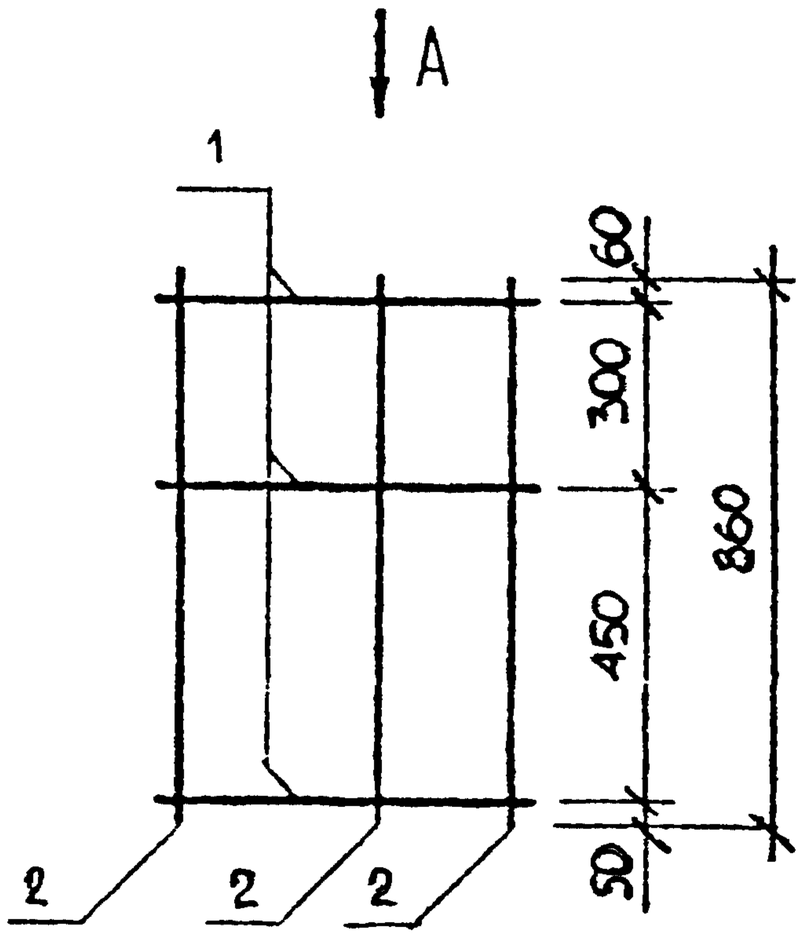

Вид А

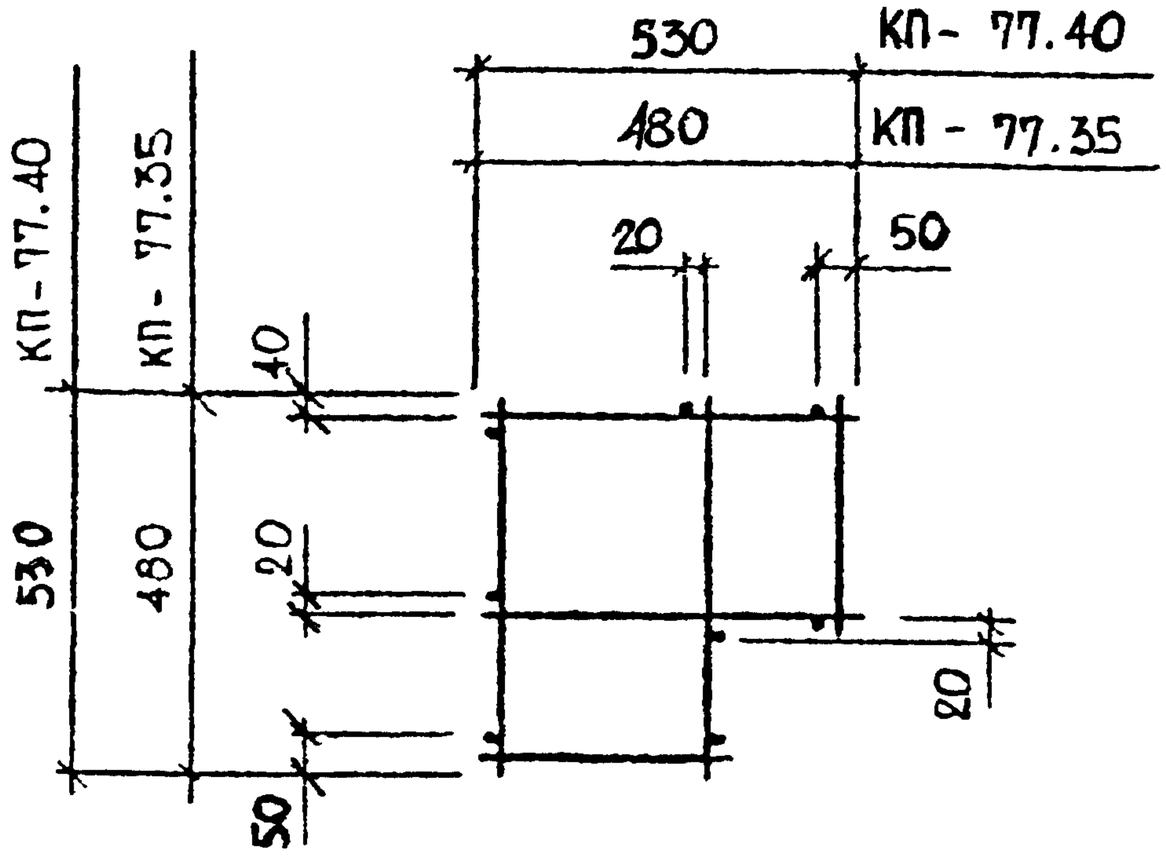

МАРКА ПРОСТРАНСТВЕННОГО КАРКАСА	ПОЗ.	МАРКА АРМАТУРНОГО ИЗДЕЛИЯ	КОЛ.	МАССА, КГ		ОБОЗНАЧЕНИЕ ДОКУМЕНТА
				1 ШТ.	ВСЕГО	
КП-77.35	1	КР-11.35	3	0.23	0.69	1-8-К77
	2	Ф5ВРI L= 860	8	0.12	0.96	Б.Ч.
	ИТОГО: 1.65					
КП-77.40	1	КР-11.40	3	0.28	0.77	1-8-К77
	2	Ф5ВРI L= 860	8	0.12	0.96	Б.Ч.
	ИТОГО: 1.73					

АРМАТУРА КЛАССА ВР-I ПО ГОСТ 6727-80

НАЧОТД.	ВОЛЬЕНСКИЙ		
НКОНТР	ЛЕОНТЬЕВА		
ГЛИНЖОТД.	ШАЦ		
ГЛСПЕЦ	КОЧИН		
ГЛСПЕЦ	ШАНАУРОВА		
ПРОВЕР	ЛЕОНТЬЕВА		
РАЗРАБ	МИТЕРКО		

1.030.1-1/88. 1-7-К85

ПРОСТРАНСТВЕННЫЕ КАРКАСЫ

КП-77.35, КП-77.40

СТАДИЯ	ЛИСТ	ЛИСТОВ
Р		1

ЦНИИЭП торгово-бытовых зданий туристских комплексов

https://zavodjbi.com/

https://zavodjbi.com/

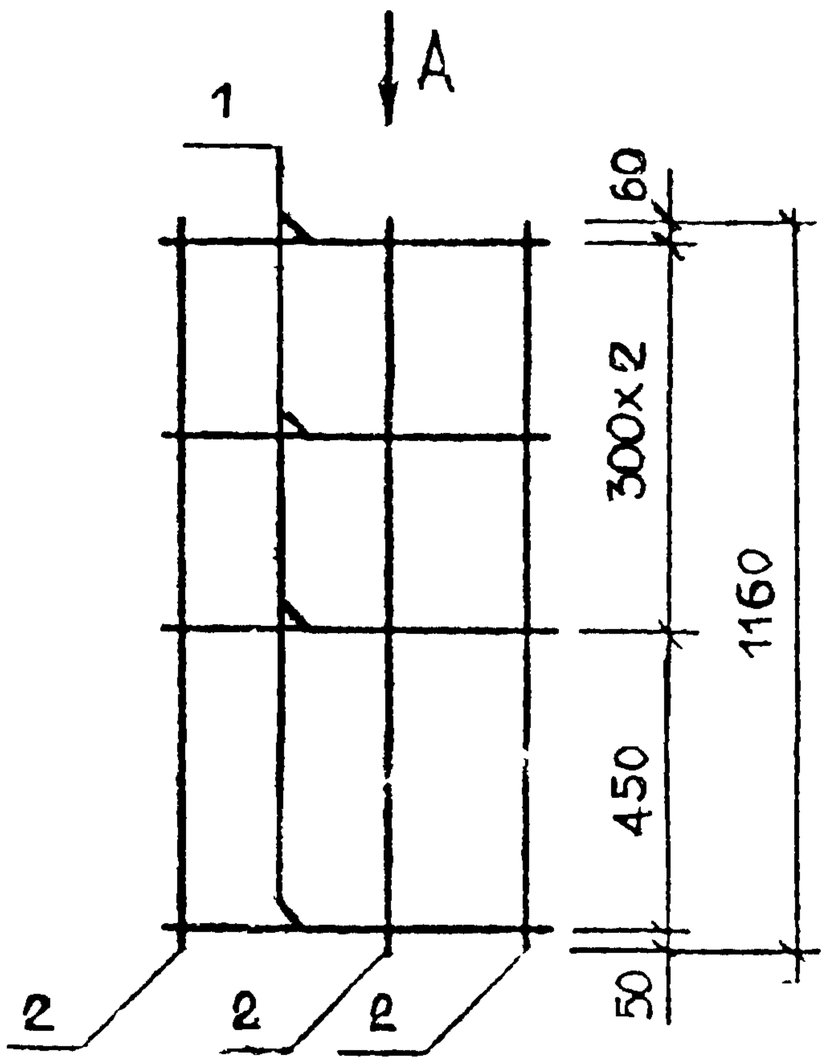

Вид А

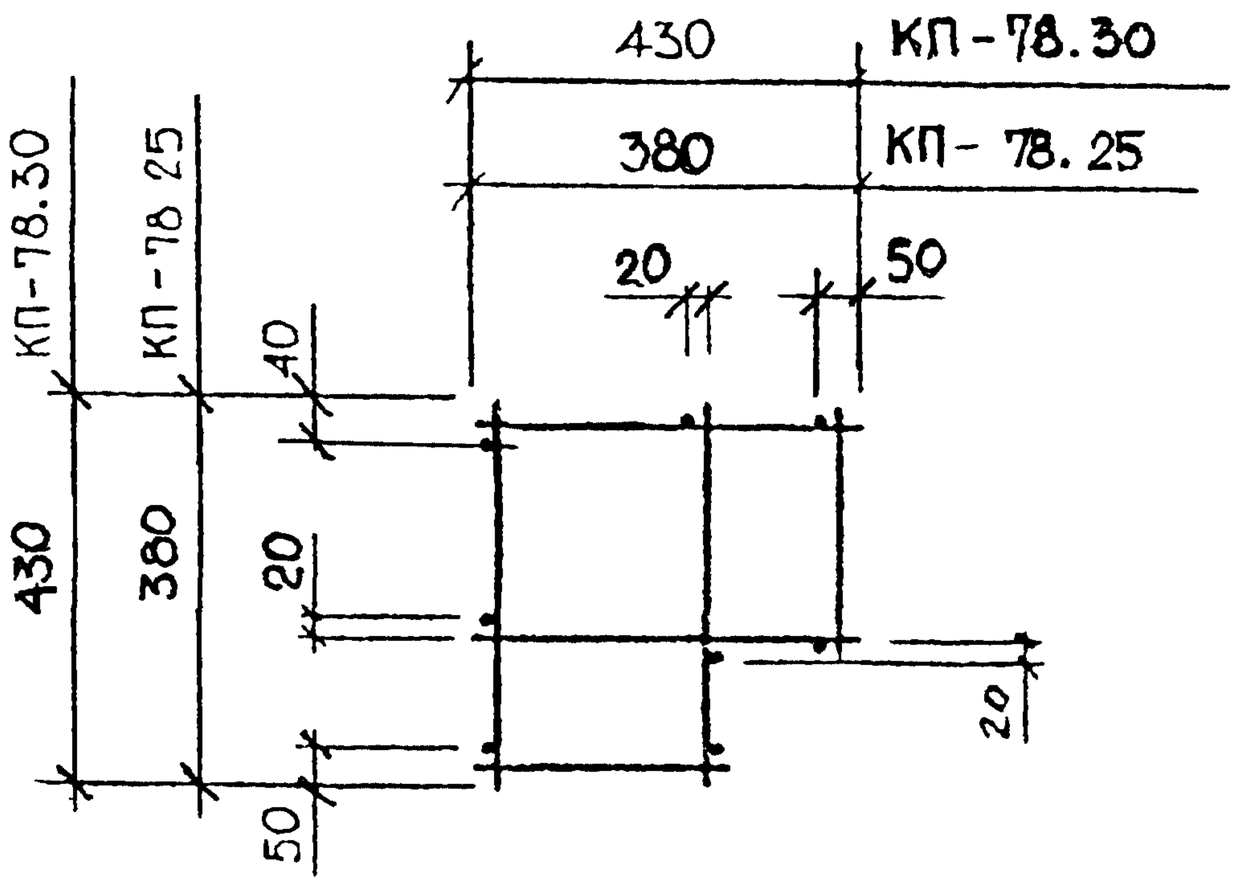

МАРКА ПРОСТРАНСТВЕННОГО КАРКАСА	ПОЗ.	МАРКА АРМАТУРНОГО ИЗДЕЛИЯ	КОЛ.	МАССА, КГ		ОБОЗНАЧЕНИЕ ДОКУМЕНТА
				1 ШТ.	ВСЕГО	
КП-78.25	1	КР-44.25	4	0.18	0.70	1-8-К 77
	2	Ф5ВРI L= 1160	8	0.16	1.29	Б.Ч.
	ИТОГО: 1.99					
КП-78.30	1	КР-44.30	4	0.22	0.88	1-8-К 77
	2	Ф5ВРI L= 1160	8	0.16	1.29	Б.Ч.
	ИТОГО: 2.17					

АРМАТУРА КЛАССА ВР-I ПО ГОСТ 8727-80

НАЧОТД.	ВОЛЬНСКАЯ		
Н.КОНТР.	ЛЕОНТЬЕВА		
ГЛИНЖОТД.	ШАЦ		
ГЛСПЕЦ	КОЧИН		
ГЛСПЕЦ	ШАНАУРОВА		
ПРОВЕР	ЛЕОНТЬЕВА		
РАЗРАБ	МОТЕЙКО		

1.030.1-1/88. 1-7-К86

ПРОСТРАНСТВЕННЫЕ КАРКАСЫ

КП-78.25, КП-78.30

СТАДИЯ	ЛИСТ	ЛИСТОВ
Р		1

ЦНИИЭП торгово-бытовых зданий туристских комплексов

https://zavodjbi.com/

https://zavodjbi.com/

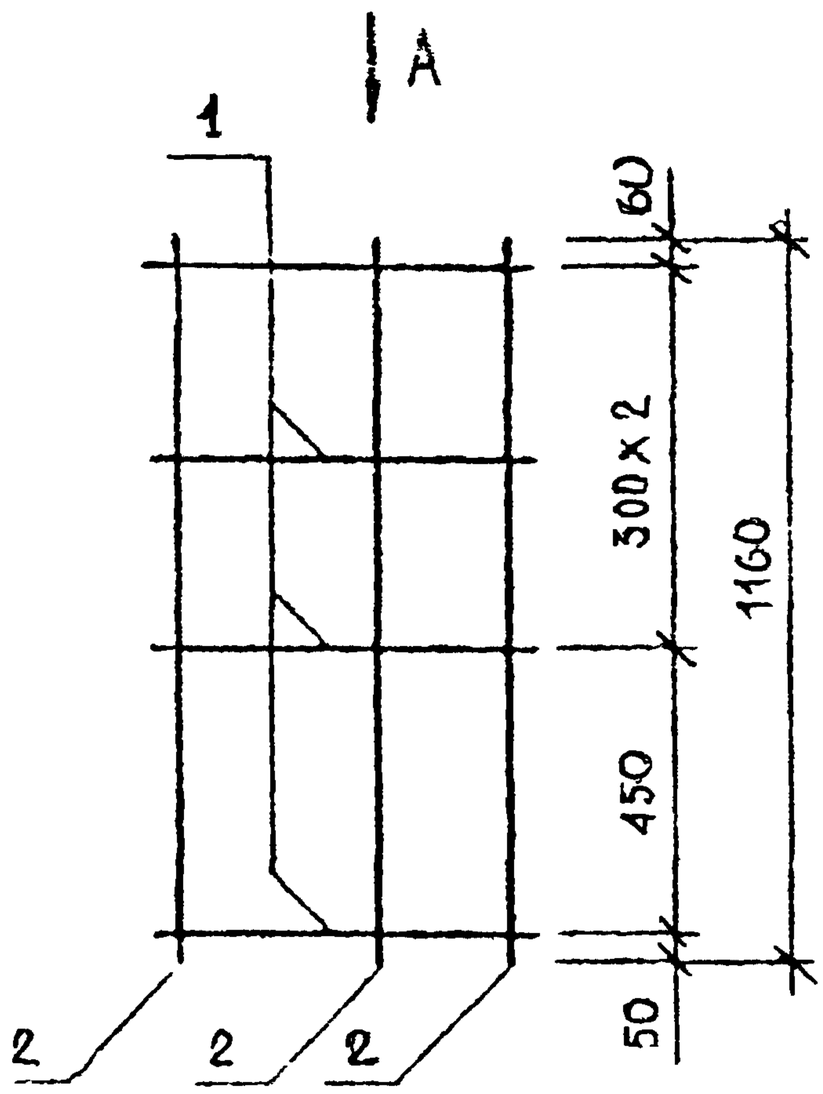

Вид А

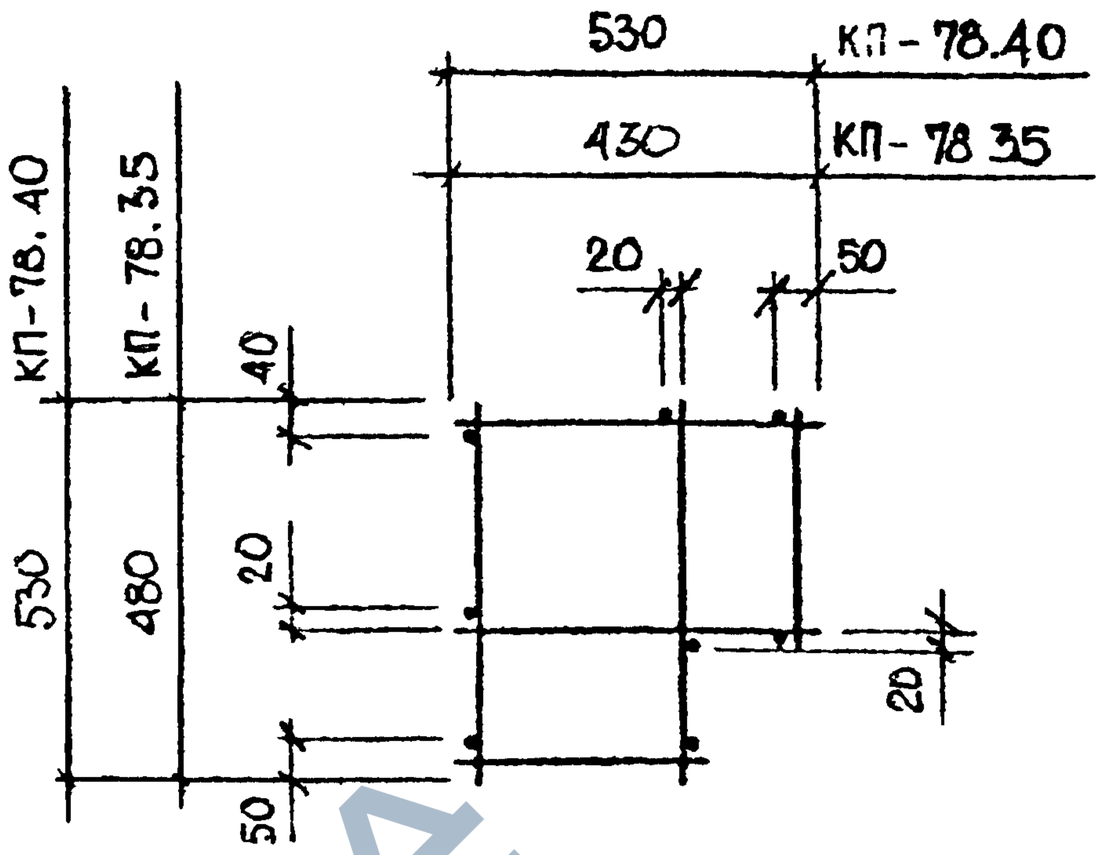

МАРКА ПРОСТРАНСТВЕННОГО КАРКАСА	ПОЗ.	МАРКА АРМАТУРНОГО ИЗДЕЛИЯ	КОЛ.	МАССА, КГ		ОБОЗНАЧЕНИЕ ДОКУМЕНТА
				1 ШТ.	ВСЕГО	
КП-78.35	1	КР-44.35	4	0.23	0.92	1-8-К-77
	2	Ф5ВРI L= 1160	8	0.16	1.29	Б.Ч.
	ИТОГО: 2.21					
КП-78.40	1	КР-44.40	4	0.26	1.03	1-8-К-77
	2	Ф5ВРI L= 1160	8	0.16	1.29	Б.Ч.
	ИТОГО: 2.32					

АРМАТУРА КЛАССА ВР-I ПО ГОСТ 6727-80

НАЧ.ОТД.	ВОЛЫНСКИЙ		
Н.КОНТР	ЛЕОНТЬЕВА		
ГЛ.КОНСТР.	ШАЦ		
ГЛ.СПЕЦ	ШАНАУРОВА		
ГЛ.СПЕЦ	КОЧИН		
ПРОВЕР	КАДЕЙКИНА		
РАЗРАБ	АЛЕКСЕЕВА		

1.030.1-1/88 1-7-К 87

ПРОСТРАНСТВЕННЫЕ КАРКАСЫ КП-78.35. КП-78 40

СТАДИЯ	ЛИСТ	ЛИСТОВ
Р		1

ЦНИИЭП ТОРГОВО-БЫТОВЫХ ЗДАНИЙ ТУРИСТСКИХ КОМПЛЕКСОВ

https://zavodjbi.com/

https://zavodjbi.com/

САПР ЦНИИЭП | ТАП СП | ВЕДУЩИЙ ИНЖЕНЕР ВЫРЛАКОВА | ЧЕЧЕНКОВА

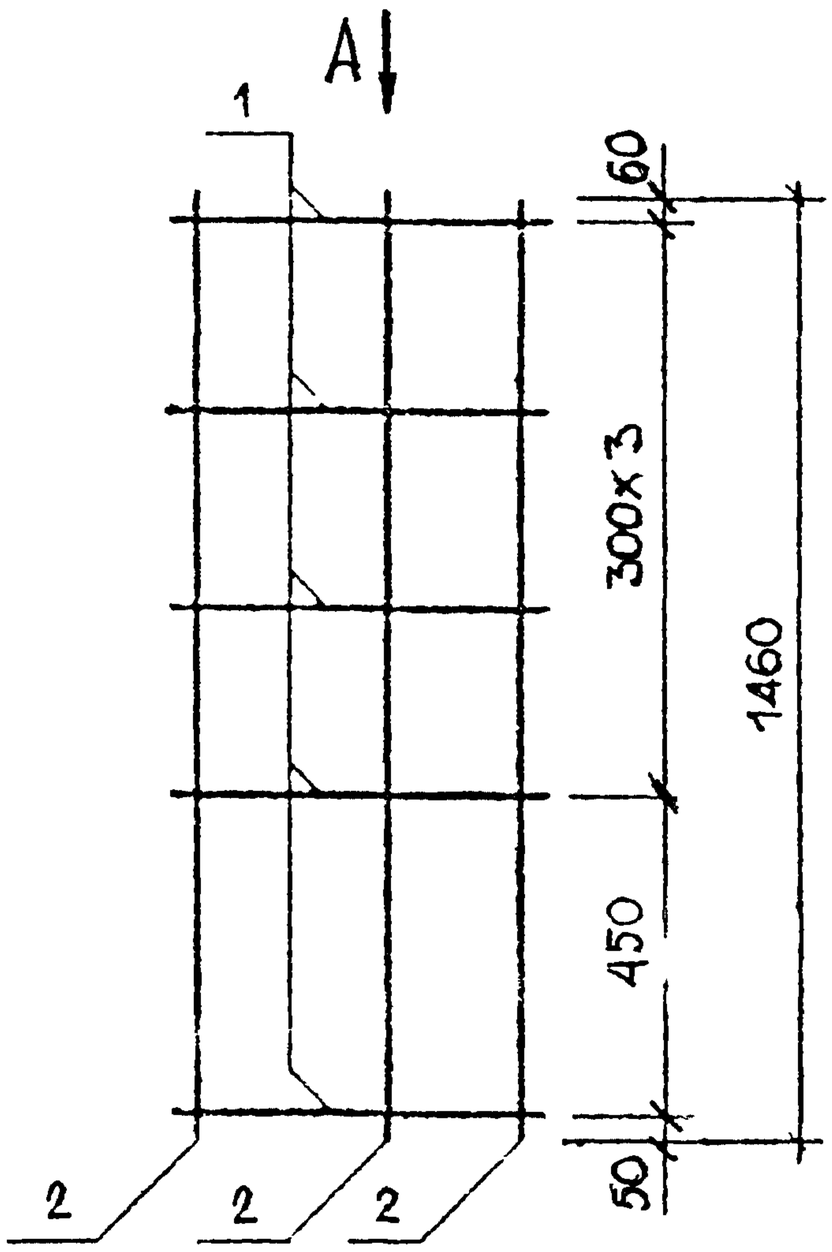

Вид А

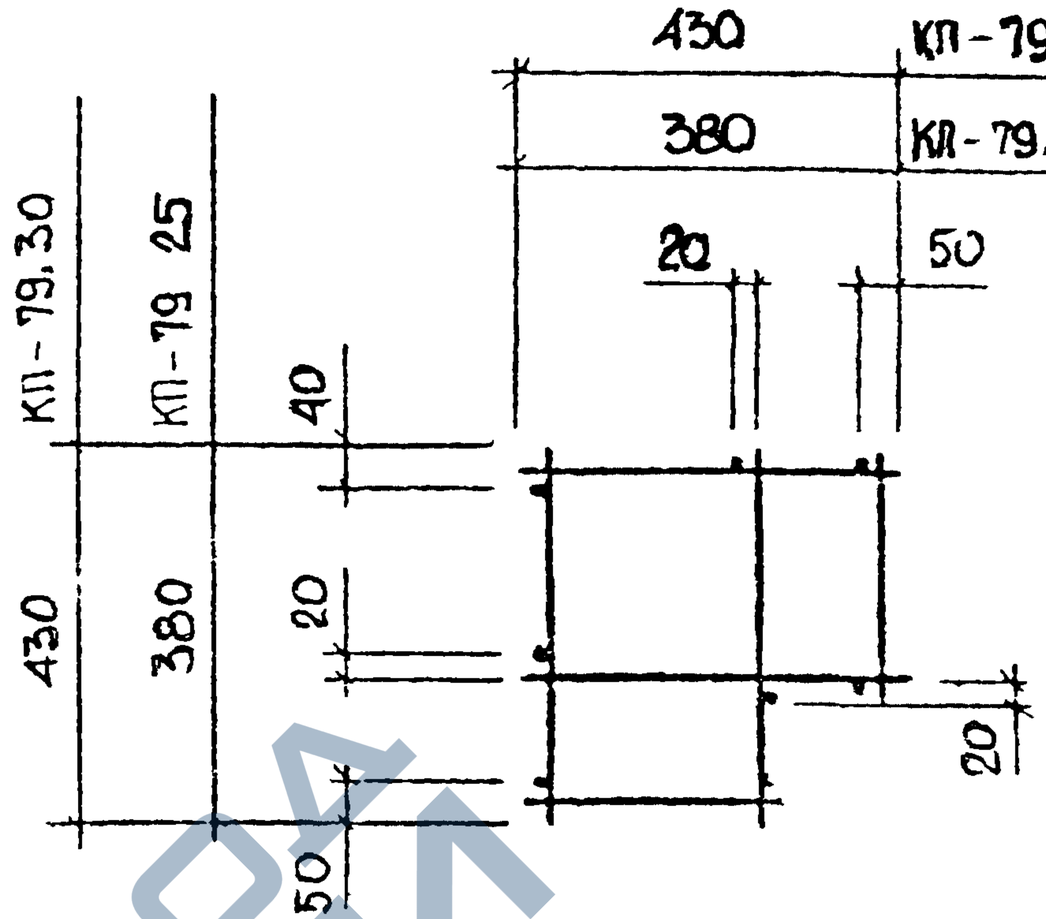

МАРКА ПРОСТРАНСТВЕННОГО КАРКАСА	ПОЗ.	МАРКА АРМАТУРНОГО ИЗДЕЛИЯ	КОЛ	МАССА. КГ		ОБОЗНАЧЕНИЕ ДОКУМЕНТА
				1 ШТ.	ВСЕГО	
КП-79 25	1	КР-44.25	5	0.18	0.88	1-8-К-77
	2	Ф5ВРI L= 1460	8	0.20	1.62	Б.Ч.
	ИТОГО: 2.50					
КП-79 30	1	КР-44.30	5	0.22	1.11	1-8-К77
	2	Ф5ВРI L= 1460	8	0.20	1.62	Б.Ч.
	ИТОГО: 2.73					

АРМАТУРА КЛАССА ВР-I ПО ГОСТ 6727-80

ВЗАМ.ИНВ | ПОДПИСЬ И ДАТА | ИНВ.№ ПОДЛ.

НАЧ.ОТД.	ВОЛЬНСКИЙ		
Н.КОНТР	ЛЕОНТЬЕВА		
ГЛ.КОНСТ.Д.	ШАЦ		
ГЛ.СПЕЦ	КОЧИН		
ГЛ.СПЕЦ	ШАНАУРОВА		
ПРОВЕР	ЛЕОНТЬЕВА		
РАЗРАБ	МИТЯЙКО		

1 030.1-1/88. 1-7-К88

ПРОСТРАНСТВЕННЫЕ КАРКАСЫ

КП-79 25, КП-79 30

СТАДИЯ	ЛИСТ	ЛИСТОВ
Р		1

ЦНИИЭП торгово-бытовых зданий туристских комплексов

https://zavodjbi.com/

https://zavodjbi.com/

САПР ЦНИИП | ТЛП СП | ВЕД.ИНЖ | БИРЛАКОВА | ЧЕЧЕНКОВА

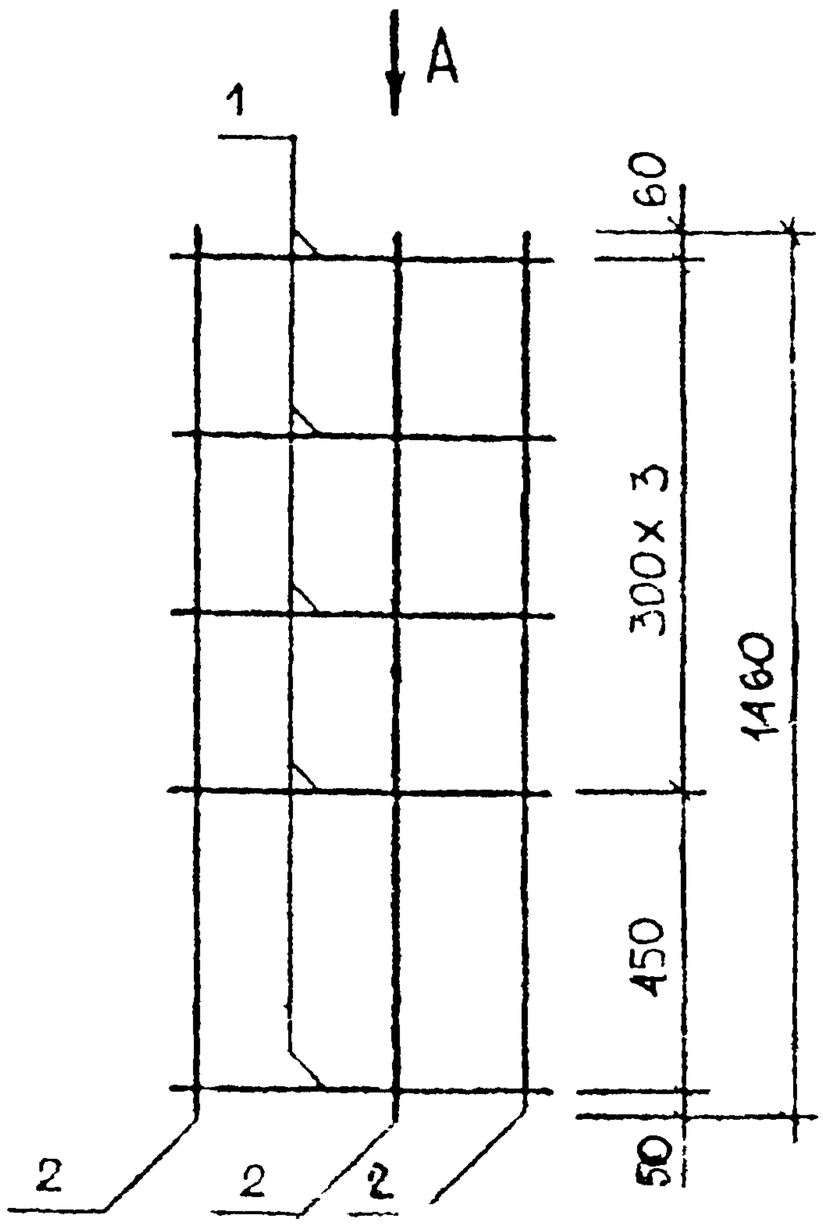

Вид А

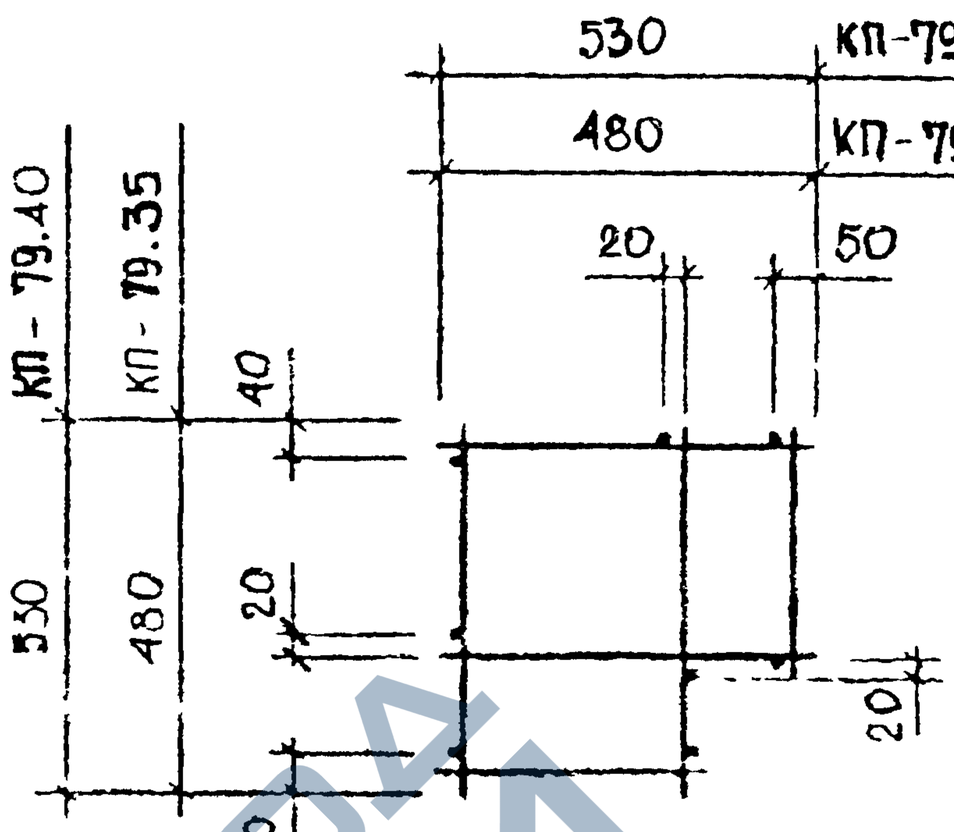

МАРКА ПРОСТРАНСТВЕННОГО КАРКАСА	ПОЗ.	МАРКА АРМАТУРНОГО ИЗДЕЛИЯ	КОЛ.	МАССА, КГ		ОБОЗНАЧЕНИЕ ДОКУМЕНТА
				1 ШТ	ВСЕГО	
КП-79.35	1	КР-44.35	5	0,23	1,15	1-8-К77
	2	Ф5ВрI L= 1460	8	0,20	1,60	Б.Ч.
	ИТОГО. 2.75					
КП-79.40	1	КР-44.40	5	0,26	1,30	1-8-К77
	2	Ф5ВрI L= 1460	8	0,20	1.60	Б.Ч.
	ИТОГО: 2,90					

АРМАТУРА КЛАССА Вр-I ПО ГОСТ 6727-80

НАЧ.ОТД	ВОЛЫНСКИЙ		
Н.КОНТР	ЛЕОНТЬЕВА		
ГЛИНЖ.ОТД	ШАЦ		
ГЛ.СПЕЦ	КОЧИН		
ГЛ.СПЕЦ	ШАНАУРОВА		
ПРОВЕР	ЛЕОНТЬЕВА		
РАЗРАБ	МИТЕЙКО		

1,030.1-1/88, 1-7-К89

ПРОСТРАНСТВЕННЫЕ КАРКАСЫ

КП-79.35, КП-79.40

СТАДИЯ	ЛИСТ	ЛИСТОВ
Р		1

ЦНИИЭП

https://zavodjbi.com/

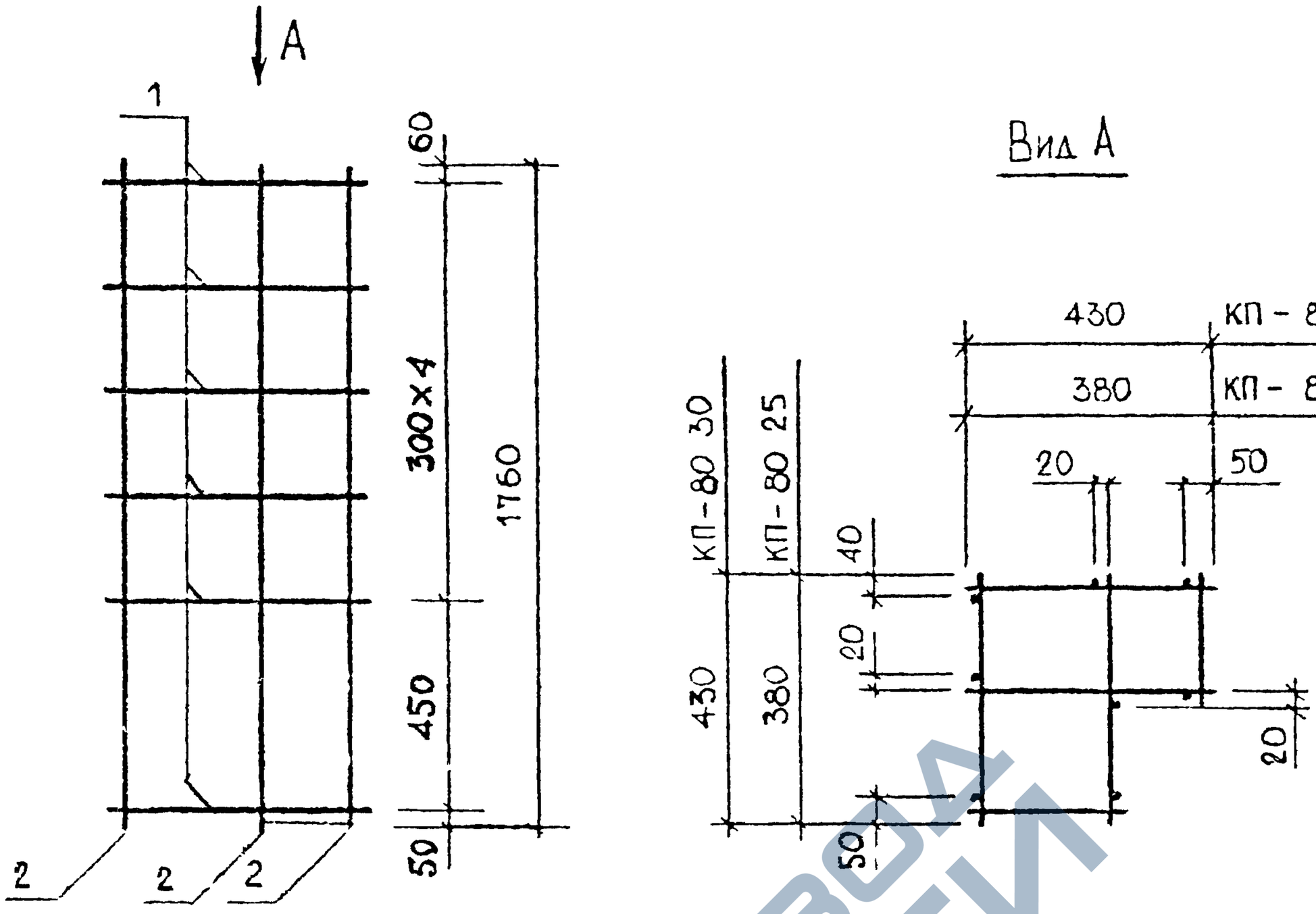

МАРКА ПРОСТРАНСТВЕННОГО КАРКАСА	ПОЗ	МАРКА АРМАТУРНОГО ИЗДЕЛИЯ	КОЛ	МАССА, КГ		ОБОЗНАЧЕНИЕ ДОКУМЕНТА
				1 ШТ	ВСЕГО	
КП-80 25	1	КР-44 25	6	0,18	1,06	1-8-К77
	2	Ф5ВРI L= 1760	8	0,24	1,96	Б.Ч.
	ИТОГО: 3.01					
КП-80 30	1	КР-44.30	6	0.22	1.33	1-8-К77
	2	Ф5ВРI L= 1760	8	0.24	1.96	Б.Ч.
	ИТОГО 3.28					

АРМАТУРА КЛАССА ВР-I ПО ГОСТ 6727-80

НАЧ ОТД	ВОЛЫНСКИЙ		
Н КОНТР	ЕОНТЬЕВА		
ГЛ ИНЖ ОТД	ШАЦ		
ГЛ СПЕЦ	КОЧИН		
[illegible]	[illegible]		
ПРОВЕР	ЛЕОНТЬЕВА		
РАЗРАБ	МИТЕЛКО		

1 030 1-1/88 1-7-К90

ПРОСТРАНСТВЕННЫЕ КАРКАСЫ

КП-80 25 КП-80 30

СТАДИЯ	ЛИСТ	ЛИСТОВ
Р		1

ЦНИИЭП ТОРГОВО-БЫТОВЫХ ЗДАНИЙ ТУРИСТСКИХ КОМПЛЕКСОВ

САПР ЦНИИП | ТЛП СП | ВЕД ИНЖ ИНЖЕНЕР | БУРЛАКОВА ЧЕЧЕНКОВА

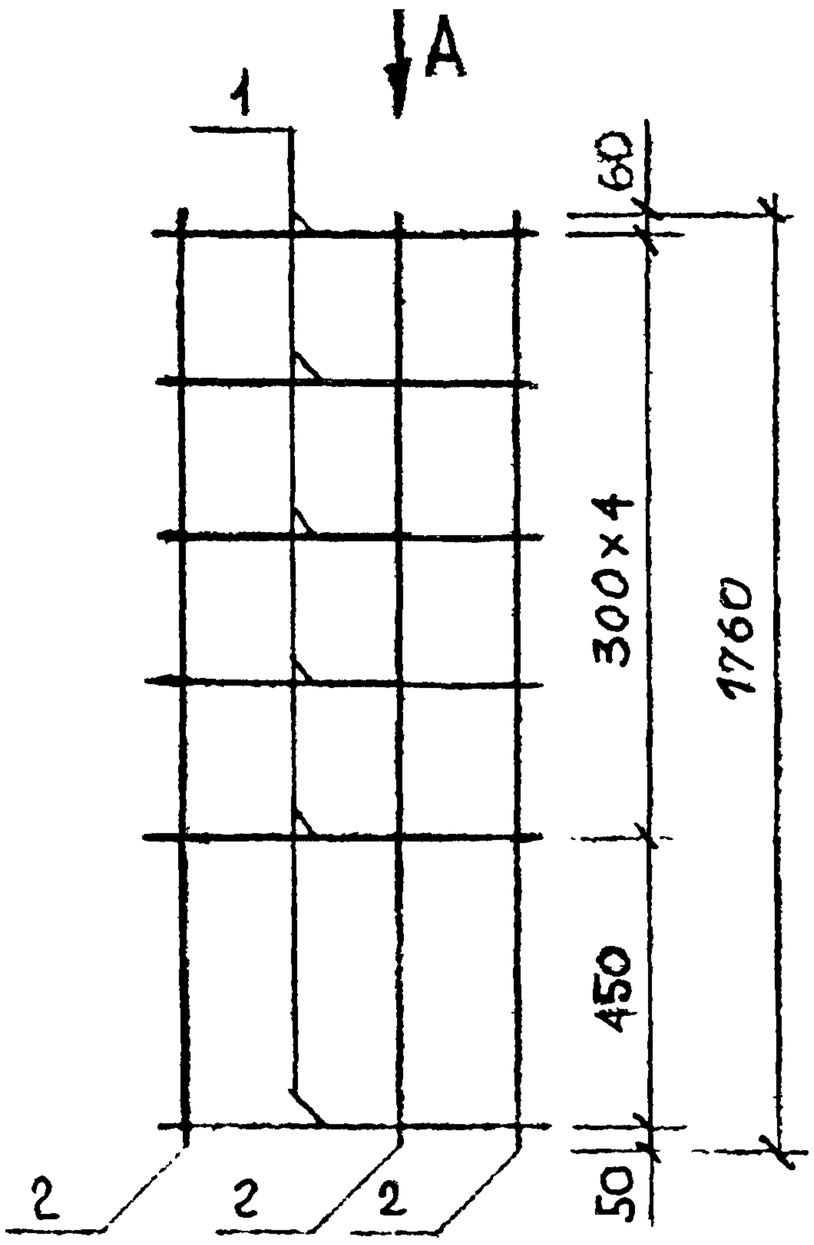

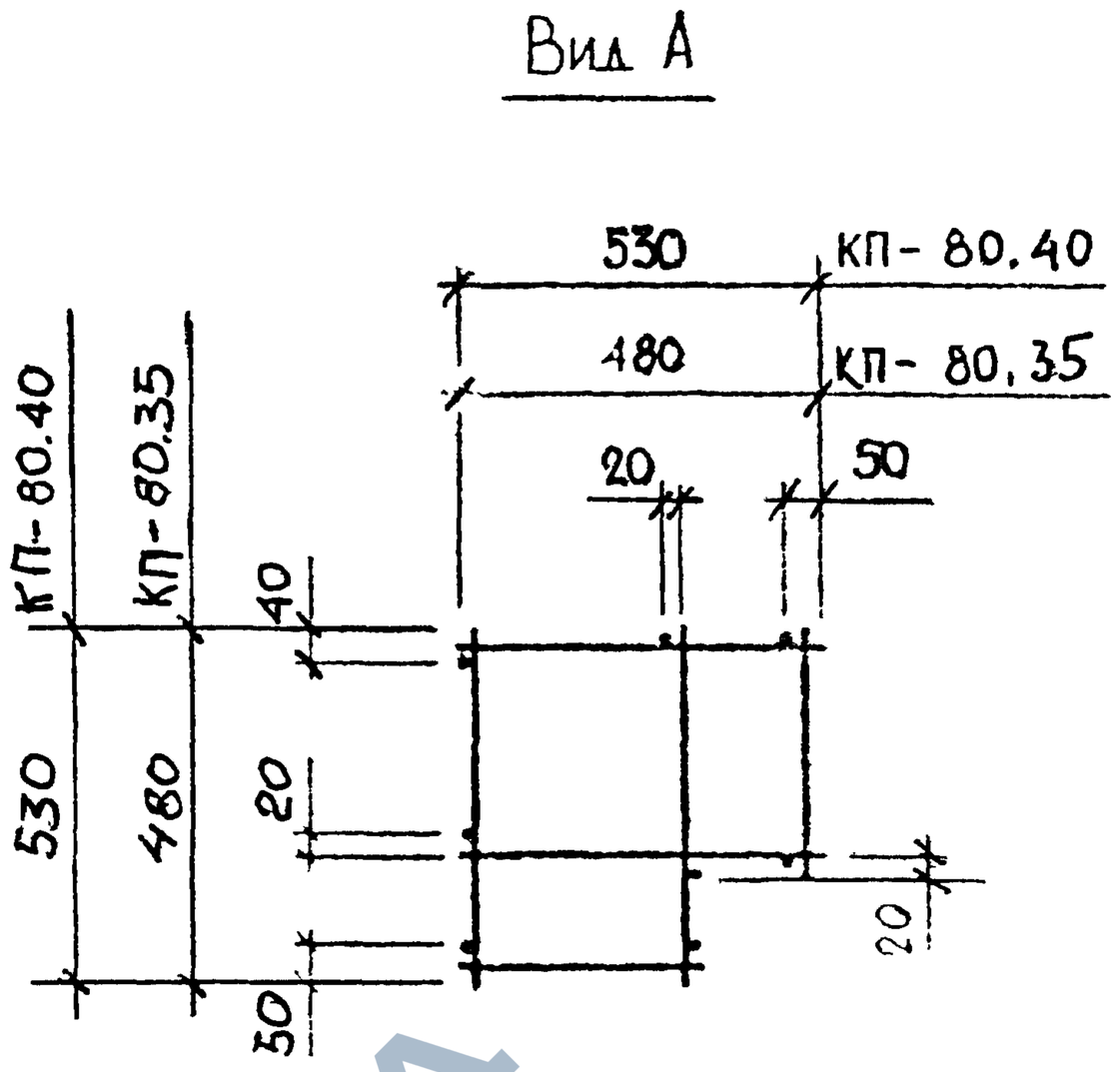

МАРКА ПРОСТРАНСТВЕННОГО КАРКАСА	ПОЗ.	МАРКА АРМАТУРНОГО ИЗДЕЛИЯ	КОЛ.	МАССА, КГ		ОБОЗНАЧЕНИЕ ДОКУМЕНТА
				1 ШТ.	ВСЕГО	
КП-80.35	1	КР-44.35	6	0,23	1,38	1-8-К77
	2	Ф5ВРI L= 1760	8	0,24	1,96	б.ч.
	ИТОГО: 3.34					
КП-80.40	1	КР-44.40	6	0,26	1,54	1-8-К77
	2	Ф5ВРI L= 1760	8	0,24	1,96	б.ч.
	ИТОГО: 3.50					

АРМАТУРА КЛАССА ВР-I ПО ГОСТ 6727-80

НАЧ.ОТД	ВОЛЫНСКИЙ		
Н.КОНТР	ЛЕОНТЬЕВА		
ГЛ.ИНЖ.ОТД	ШАЦ		
ГЛ.СПЕЦ.	КОЧИН		
ГЛ.СПЕЦ	ШАНАУРОВА		—
ПРОВЕР	ЛЕОНТЬЕВА		
РАЗРАБ	МИТЕЙКО		

1.030.1-1/88. 1-7-К91

ПРОСТРАНСТВЕННЫЕ КАРКАСЫ

КП-80.35, КП-80.40

СТАДИЯ	ЛИСТ	ЛИСТОВ
Р		1

ЦНИИЭП

ТОРГОВО-БЫТОВЫХ ЗДАНИЯ ТУРИСТСКИХ КОМПЛЕКСОВ

ЗАВОД ЖБИ

https://zavodjbi.com/

ЦНИИЭП СП КП-81 Ч-ЧЕНКОВА

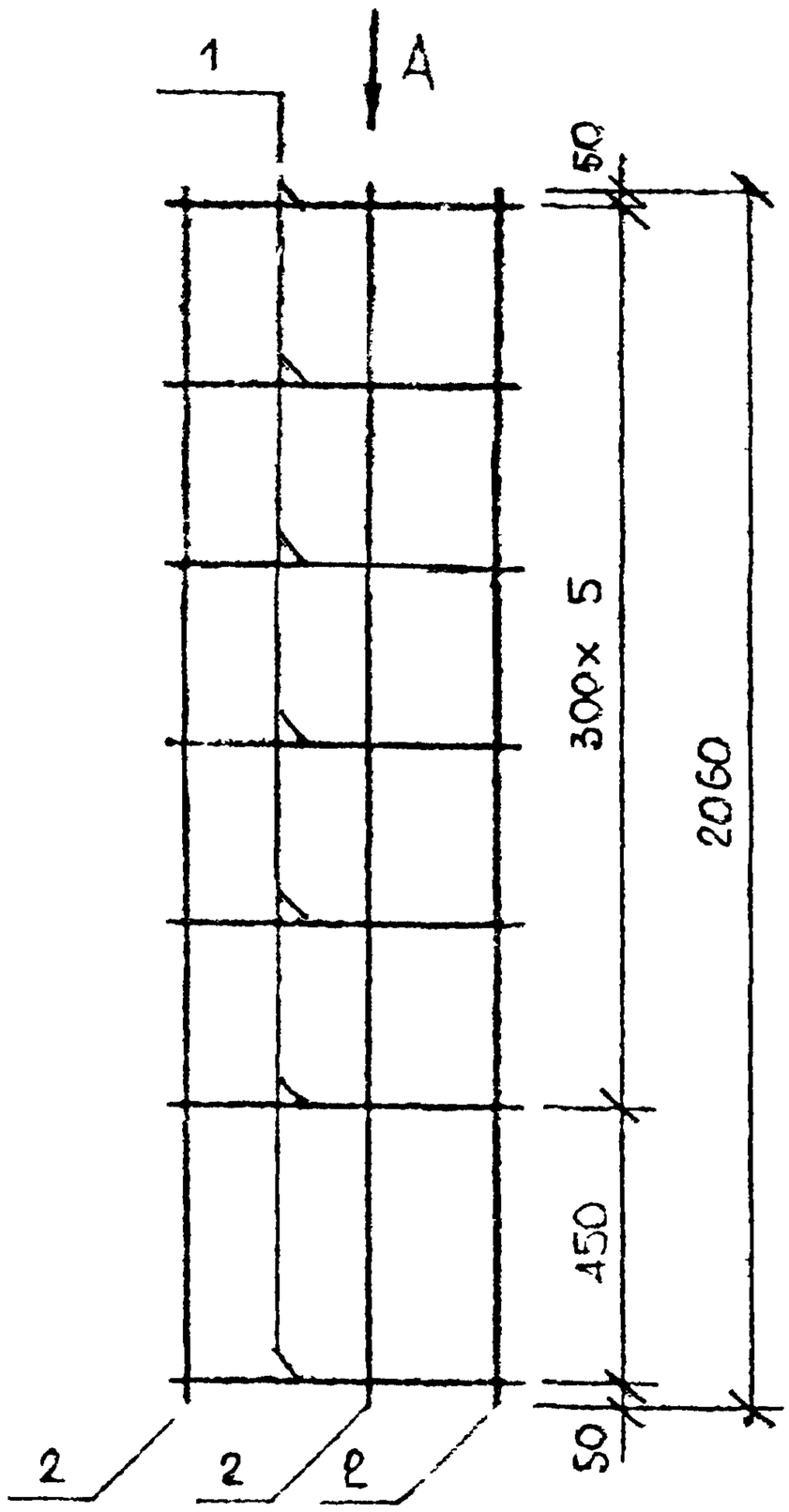

Вид А

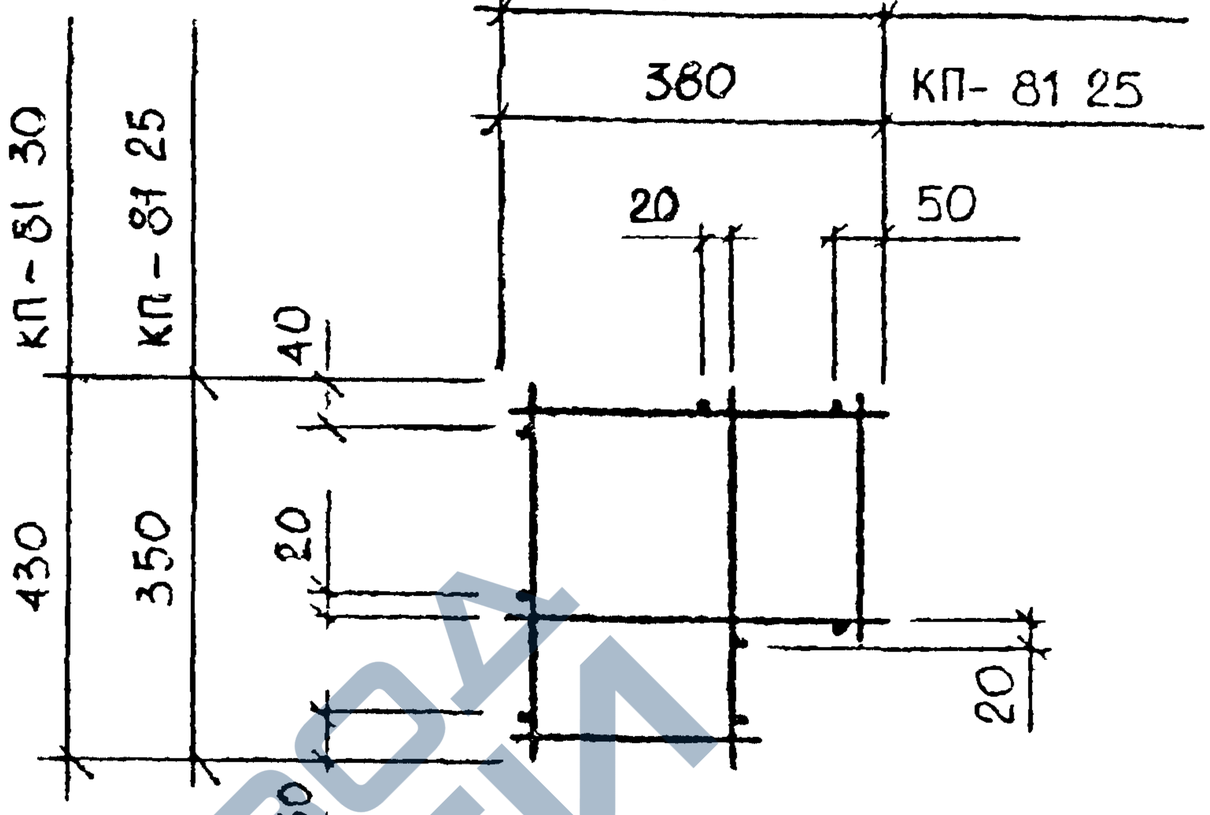

МАРКА ПРОСТРАНСТВЕННОГО КАРКАСА	ПОЗ	МАРКА АРМАТУРНОГО ИЗДЕЛИЯ	КОЛ	МАССА КГ		ОБОЗНАЧЕНИЕ ДОКУМЕНТА
				1 ШТ	ВСЕГО	
КП-81 25	1	КР-44.25	7	0.18	1 23	1-8-К77
	2	Ф5ВРI L= 2060	8	0.29	2 29	6.Ч
	ИТОГО 3 52					
КП-81 30	1	КР-44 30	7	0 22	1 55	1-8-К77
	2	Ф5ВРI L= 2060	8	0 29	2 29	6 Ч
	ИТОГО. 3 84					

АРМАТУРА КЛАССА ВР-I ПО ГОСТ 6727-80*

НАЧ ОТД	ВОЛЫНСКИЙ	
Н КОНТР	ЛЕОНТЬЕВА	
ГЛ ИНЖ ОТД	ШАЦ	
ГЛ СПЕЦ	КОЧИН	
ГЛ СПЕЦ	ШАНАУРОВА	
ГРОВЕР	ЕОНТЬЕВА	
РАЗРАБ	МИТЕИН С	

1 030 1-1/88 1-7-К 92

ПРОСТРАНСТВЕННЫЕ КАРКАСЫ

КП-81 25, КП-81 30

СТАДИЯ	ЛИСТ	ЛИСТОВ
Р		1

ЦНИИЭП торгово-бытовых зданий туристских комплексов

https://zavodjbi.com/

https://zavodjbi.com/

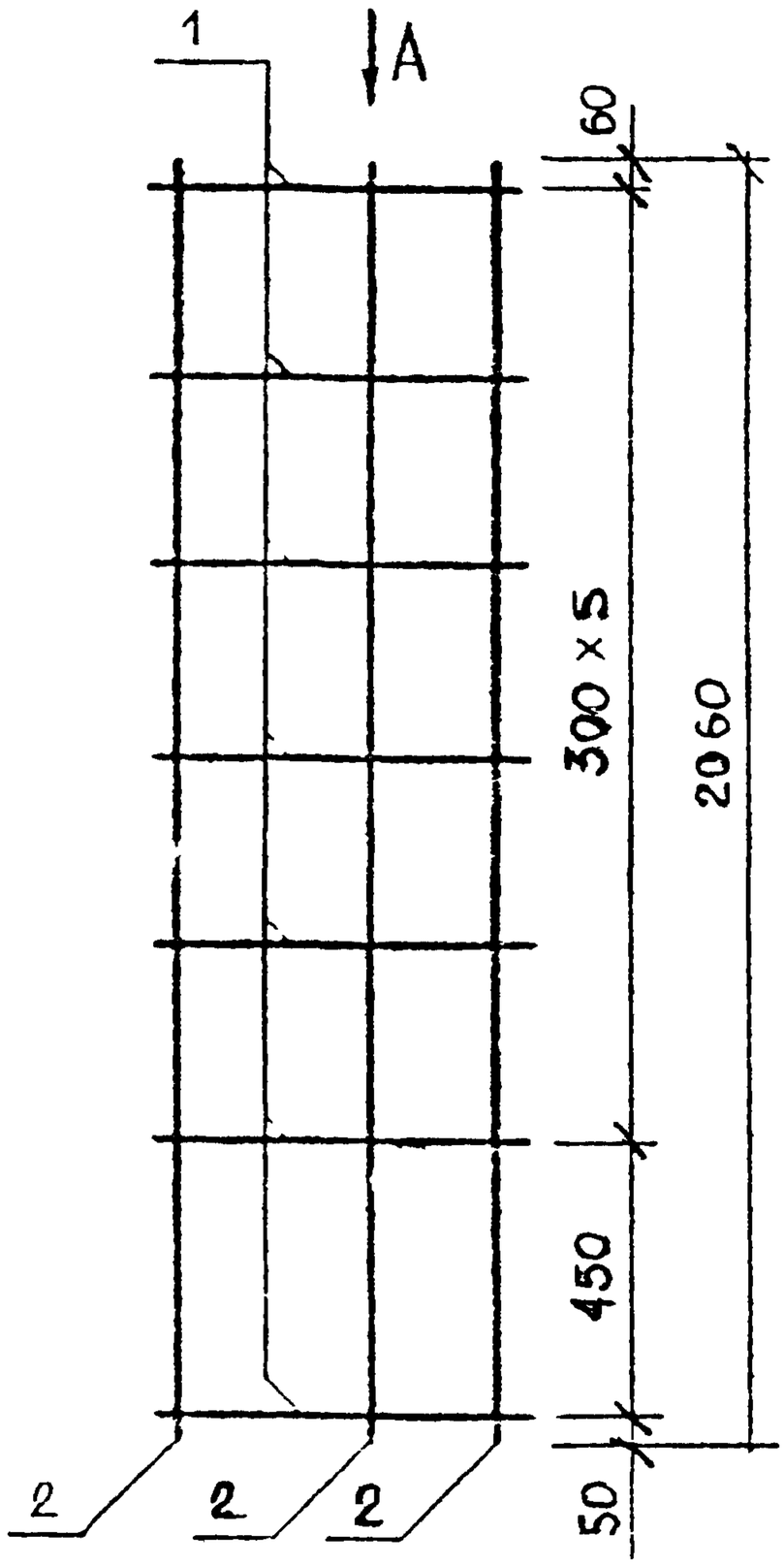

Вид А

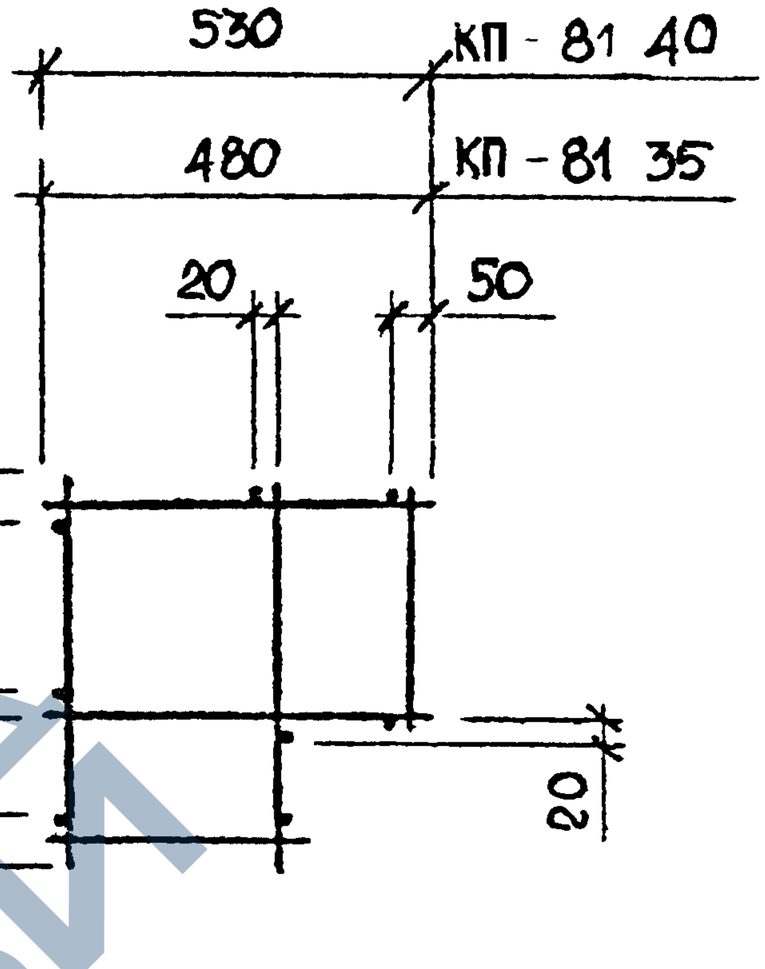

МАРКА ПРОСТРАНСТВЕННОГО КАРКАСА	ПОЗ	МАРКА АРМАТУРНОГО ИЗДЕЛИЯ	КОЛ	МАССА, КГ		ОБОЗНАЧЕНИЕ ДОКУМЕНТА
				1 ШТ	ВСЕГО	
КП-81 35	1	КР-44.35	7	0,23	1,61	1-8-К77
	2	Ø5ВРI L= 2060	8	0,29	2,29	Б.Ч.
	ИТОГО: 3,90					
КП-81 40	1	КР-44.40	7	0,26	1,80	1-8-К77
	2	Ø5ВРI L= 2060	8	0,29	2,29	Б.Ч.
	ИТОГО: 4,09					

АРМАТУРА КЛАССА ВР-I ПО ГОСТ 6727-80*

НАЧ.ОТД	ВОЛЫНСКИЙ		
Н.КОНТР	ЛЕОНТЬЕВА		
ГЛ.ИНЖ.ОТД	ШАЦ		
ГЛ.СПЕЦ	КОЧИН		
ГЛ.СПЕЦ	ШАНАУРОВА		
РУКОВОД	ЛЕОНТЬЕВА		
РАЗРАБ	МИТЕЧКО		

1 030 1-1/88 1-7-К 93

ПРОСТРАНСТВЕННЫЕ КАРКАСЫ

КП-81 35, КП-81 40

СТАДИЯ	ЛИСТ	ЛИСТОВ
Р		1

ЦНИИЭП торгово-бытовых зданий туристских комплексов

https://zavodjbi.com/

Т/П СП САПР
ВЕДИНД БУРЛАКОВА
НИЗВЕР ЧЕЧЕНКОВА
ЦНИИЭП

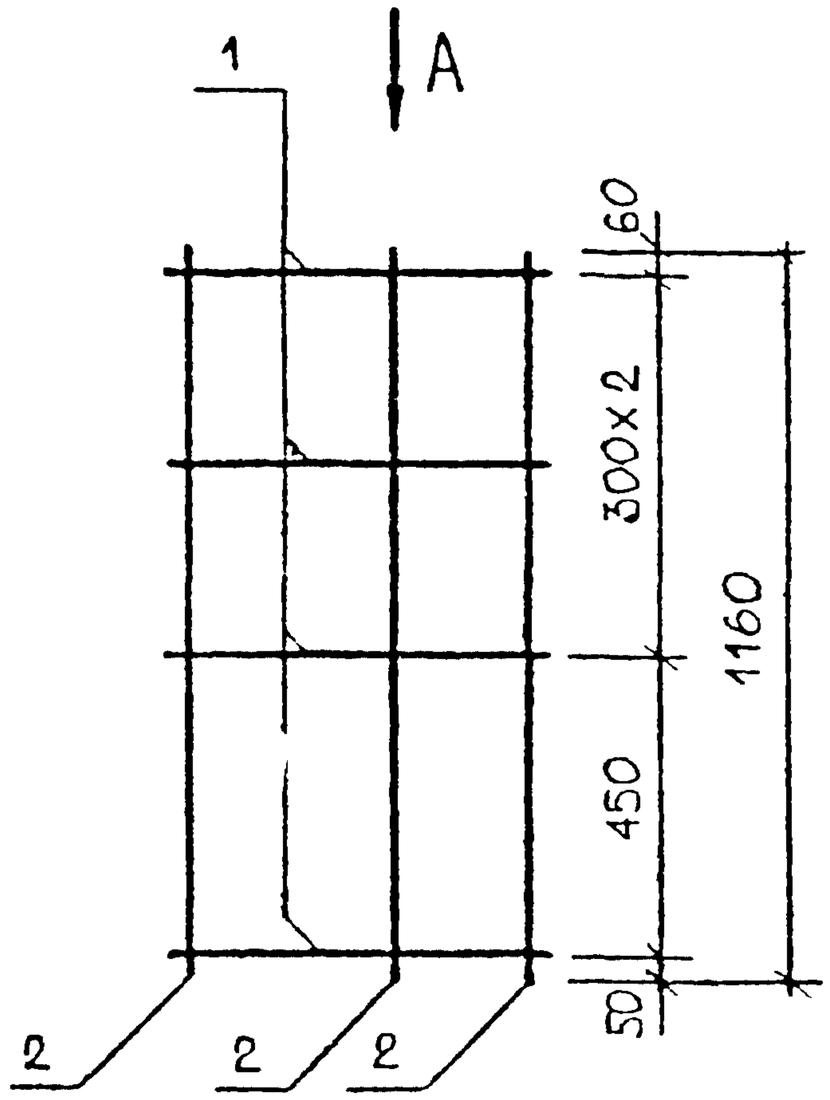

Вид А

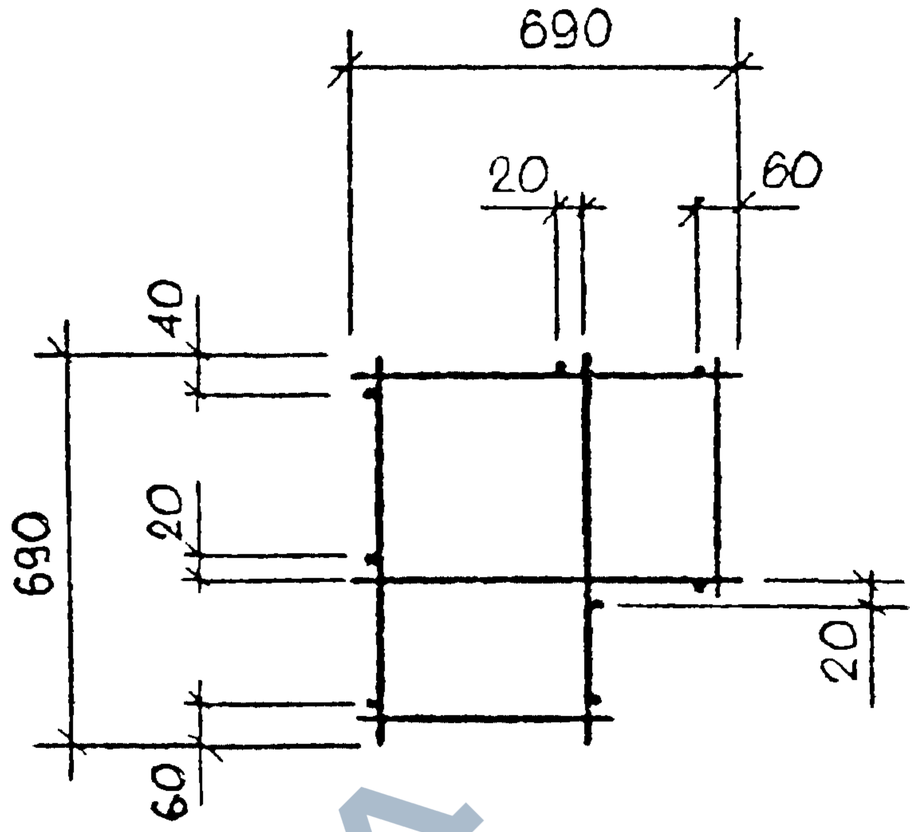

МАРКА ПРОСТРАНСТВЕННОГО КАРКАСА	ПОЗ.	МАРКА АРМАТУРНОГО ИЗДЕЛИЯ	КОЛ.	МАССА, КГ		ОБОЗНАЧЕНИЕ ДОКУМЕНТА
				1 ШТ.	ВСЕГО	
КП-82.25	1	КР-45.25	4	0,29	1,15	1-8-К78
	2	Ф5ВРI L= 1160	8	0,16	1,29	Б.Ч.
	ИТОГО: 2,44					
КП-82.30	1	КР-45.30	4	0,30	1,19	1-8-К78
	2	Ф5ВРI L= 1160	8	0,16	1,29	Б.Ч.
	ИТОГО: 2,48					

АРМАТУРА КЛАССА ВР-I ПО ГОСТ 6727-80*

НАЧ.ОТД	ВОЛЬНСКИЙ		
Н.КОНТР	ЛЕОНТЬЕВА		
ГЛИНЖ.ОТД	ШАЦ		
Г И П	ШАНАУРОВА		
Г И П	КОЧИН		
ПРОВЕР	ЛЕОНТЬЕВА		
РАЗРАБ	МИТЕЙКО		

1.030.1-1/88. 1-7-К94

ПРОСТРАНСТВЕННЫЕ КАРКАСЫ

КП-82 25. КП-82.30

СТАДИЯ	ЛИСТ	ЛИСТОВ
Р		1

ЦНИИЭП торгово-бытовых зданий туристских комплексов

https://zavodjbi.com/

https://zavodjbi.com/

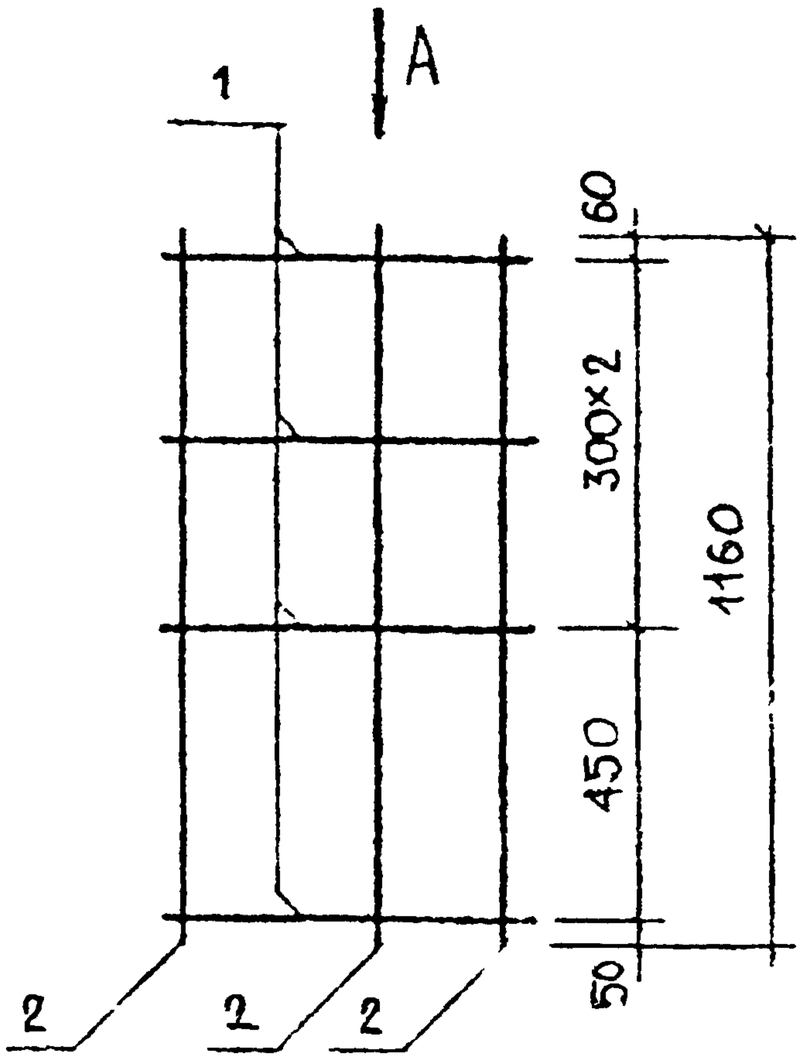

Вид А

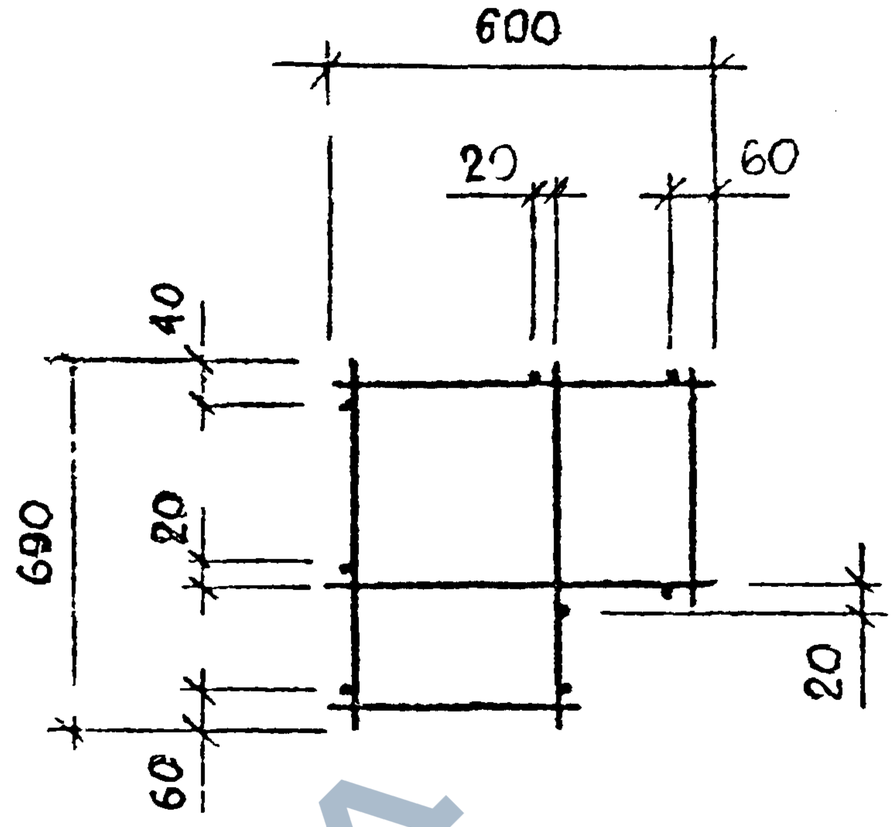

МАРКА ПРОСТРАНСТВЕННОГО КАРКАСА	ПОЗ.	МАРКА АРМАТУРНОГО ИЗДЕЛИЯ	КОЛ.	МАССА, КГ		ОБОЗНАЧЕНИЕ ДОКУМЕНТА
				1 ШТ.	ВСЕГО	
КП-82.35	1	КР-45.35	4	0.31	1.22	1-8-К78
	2	Ф5ВРI L= 1160	8	0.16	1.29	Б.Ч.
	ИТОГО: 2.51					
КП-82.40	1	КР-45.40	4	0.32	1.26	1-8-К78
	2	Ф5ВРI L= 1160	8	0.16	1.29	Б.Ч.
	ИТОГО: 2.55					

АРМАТУРА КЛАССА ВР-I ПО ГОСТ 6727-80

НАЧ.ОТД.	ВОЛЬНСКИЙ		
Н.КОНТР	ЛЕОНТЬЕВА		
ГЛ.ИНЖ.ОТД.	ШАЦ		
Г И П	ШАНАУРОВА		
Г И П	КОЧИН		
ПРОВЕР	ЛЕОНТЬЕВА		
РАЗРАБ	МИТЕРКО		

1.030.1-1/88. 1-7-К 95

ПРОСТРАНСТВЕННЫЕ КАРКАСЫ

КП-82.35, КП-82.40

СТАДИЯ	ЛИСТ	ЛИСТОВ
Р		1

ЦНИИЭП торгово-бытовых зданий туристских комплексов

https://zavodjbi.com/

https://zavodjbi.com/

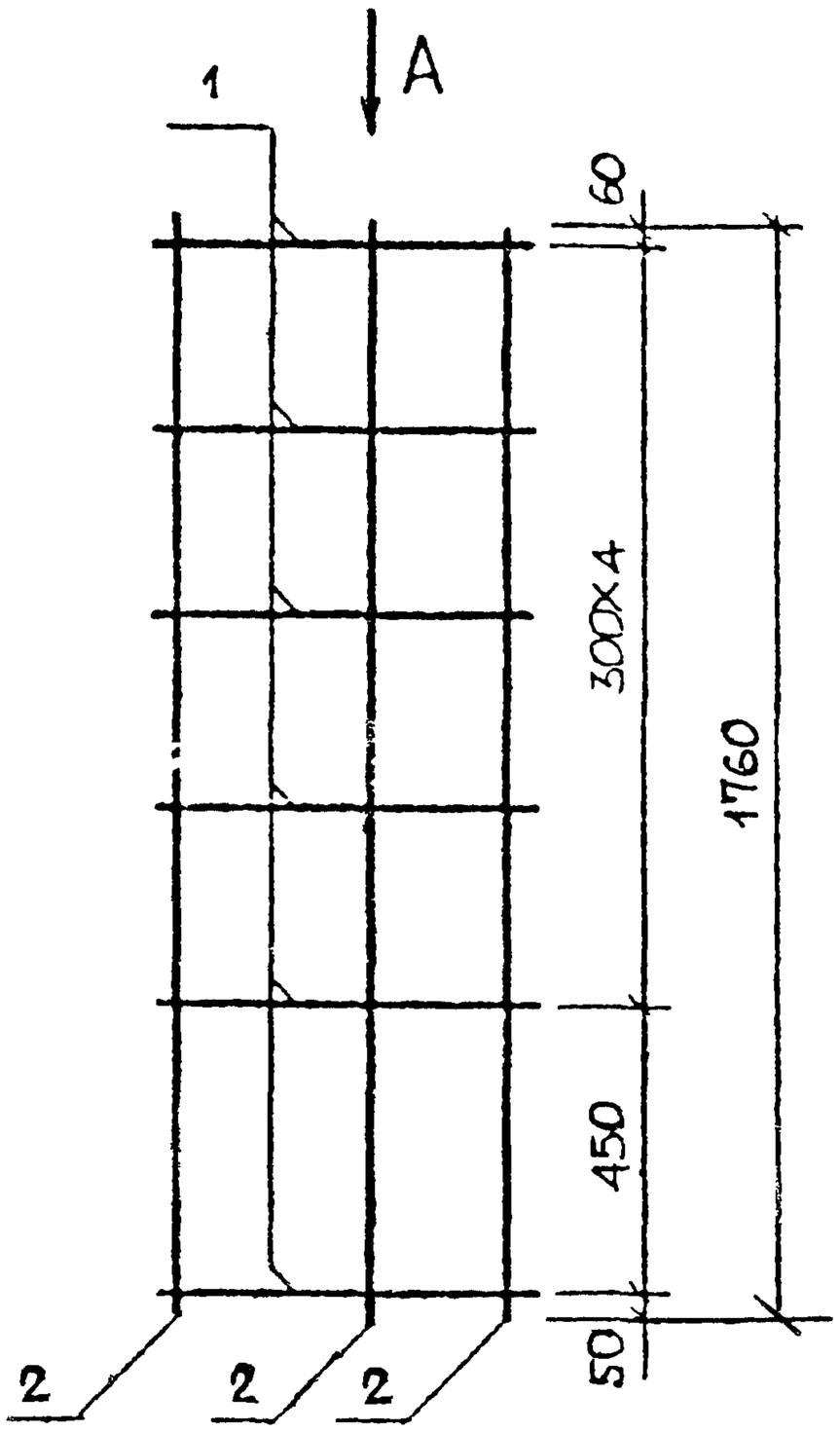

Вид А

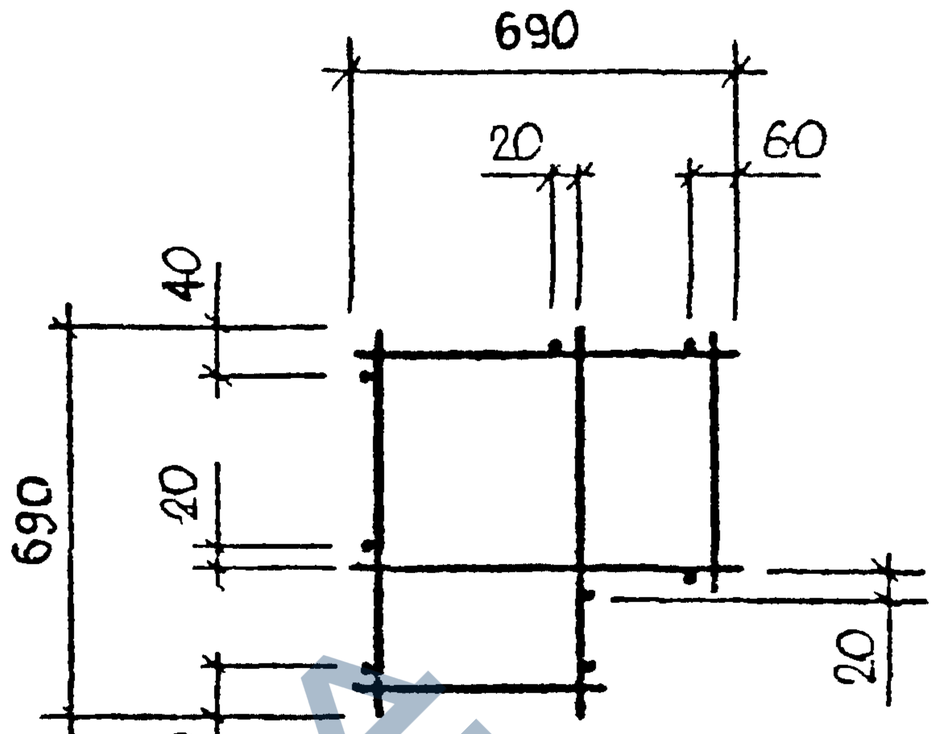

МАРКА ПРОСТРАНСТВЕННОГО КАРКАСА	ПОЗ.	МАРКА АРМАТУРНОГО ИЗДЕЛИЯ	КОЛ.	МАССА КГ		ОБОЗНАЧЕНИЕ ДОКУМЕНТА
				1 ШТ	ВСЕГО	
КП-83.25	1	КР-45 25	6	0,29	1,73	1-8-К78
	2	Ф5ВРI L= 1760	8	0,24	1,96	Б.Ч.
	ИТОГО. 3,69					
КП-83 30	1	КР-45 30	6	0.30	1,78	1-8-К78
	2	Ф5ВРI L= 1760	8	0,24	1,96	Б.Ч.
	ИТОГО· 3 74					

АРМАТУРА КЛАССА ВР-I ПО ГОСТ 6727-80

НАЧ.ОТД	ВОЛЬЧИНСКИЙ		
Н.КОНТР	ЛЕОНТЬЕВА		
ГЛ.ИНЖ.ОТД.	ШАЦ		
Г И П	ШАНАУРОВА		
Г И П	КОЧИН		
ПРОВЕР	ЛЕОНТЬЕВА		
РАЗРАБ	МИТЕРКО		

1030 1-1/88 1-7-К96

ПРОСТРАНСТВЕННЫЕ КАРКАСЫ

КП-83 25, КП-83 30

СТАДИЯ	ЛИСТ	ЛИСТОВ
Р		1

ЦНИИЭП торгово-бытовых зданий туристских комплексов

САПР ЦНИИЭП | Т/П ВЕДИЩ БУРЛАКОВА | П ИНЖЕН ЧЕЧЕНКОВА

ВЗАМ ИНВ | ПОДПИСЬ И ДАТА | ИНВ ПОДЛ

https://zavodjbi.com/

ЦНИИЭП | СП | ИНЖЕНЕР ЧЕРЕНКОВА

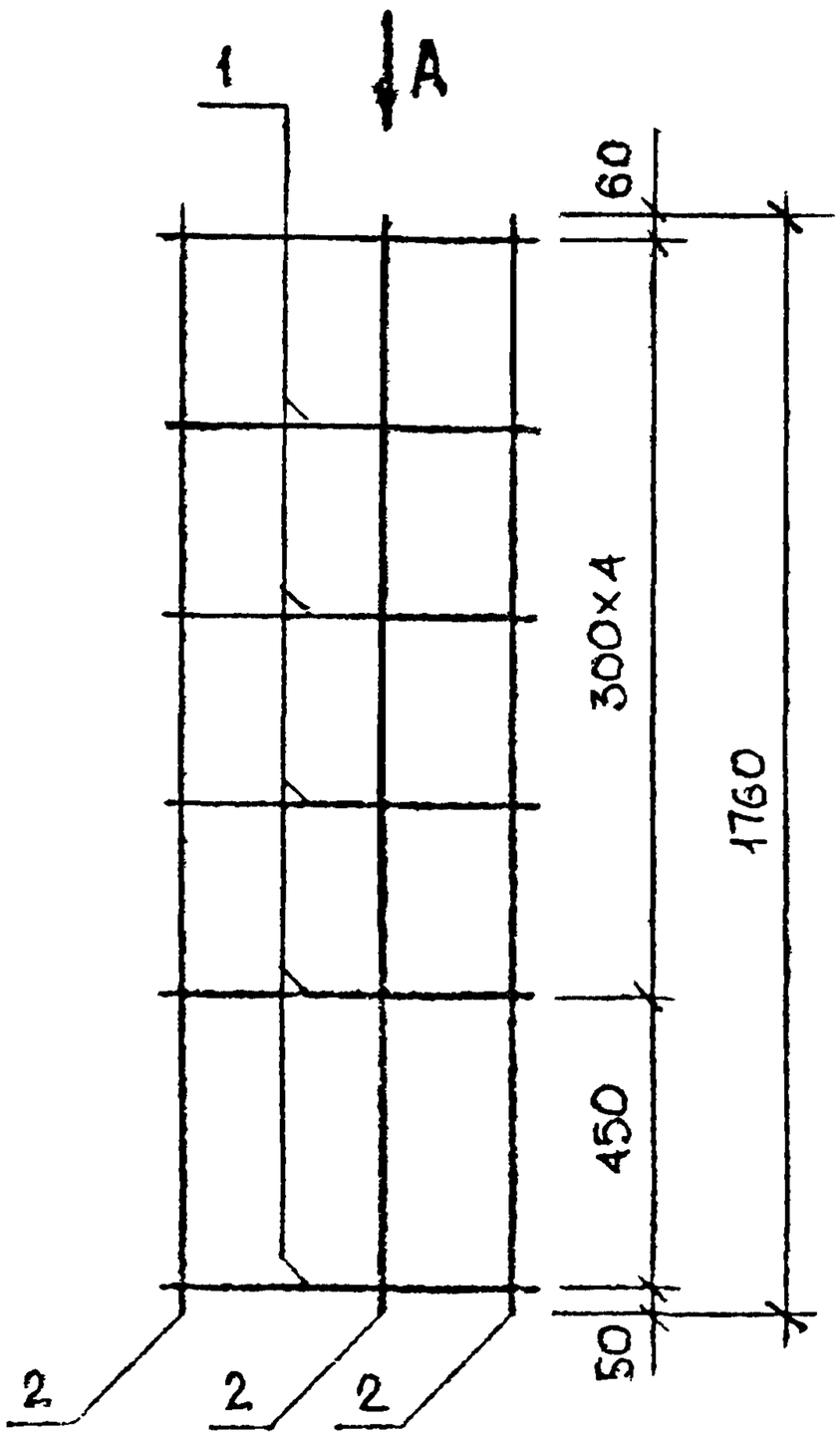

Вид А

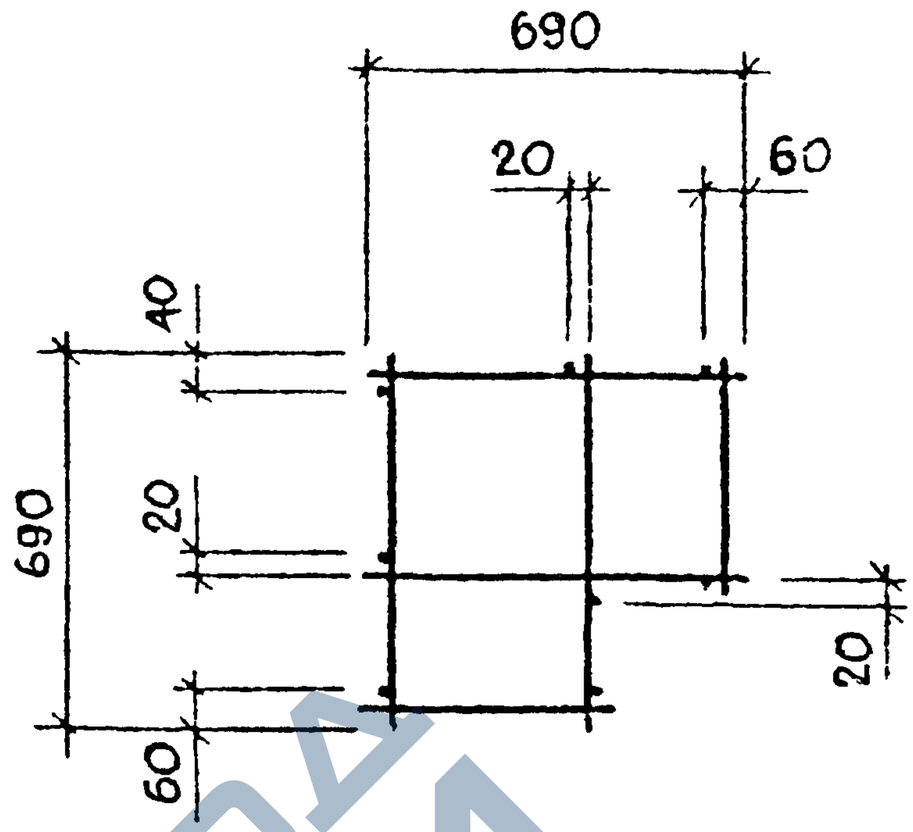

МАРКА ПРОСТРАНСТВЕННОГО КАРКАСА	ПОЗ.	МАРКА АРМАТУРНОГО ИЗДЕЛИЯ	КОЛ.	МАССА, КГ		ОБОЗНАЧЕНИЕ ДОКУМЕНТА
				1 ШТ.	ВСЕГО	
КП-83.35	1	КР-45.35	6	0.31	1.84	1-8-К78
	2	Ф5ВРI L= 1760	8	0.24	1.96	Б.Ч.
	ИТОГО: 3.79					
КП-83.40	1	КР-45.40	6	0.32	1.89	1-8-К78
	2	Ф5ВРI L= 1760	8	0.24	1.96	Б.Ч.
	ИТОГО: 3.85					

АРМАТУРА КЛАССА ВР-I ПО ГОСТ 6727-80

НАЧ.ОТД.	ВОЛЬЕНСКИЙ		
Н.КОНТР	ЛЕОНТЬЕВА		
ГЛ.ИНЖ.ОТД.	ШАЦ		
Г И П	ШАНАУРОВА		
Г И П	КОЧИН		
ПРОВЕР	ЛЕОНТЬЕВА		
РАЗРАБ	МИТЕРКО		

1.030.1-1/88. 1-7-К97

ПРОСТРАНСТВЕННЫЕ КАРКАСЫ

КП-83 35, КП-83 40

СТАДИЯ	ЛИСТ	ЛИСТОВ
Р		1

ЦНИИЭП ТОРГОВО-БЫТОВЫХ ЗДАНИЙ ТУРИСТСКИХ КОМПЛЕКСОВ

https://zavodjbi.com/

https://zavodjbi.com/

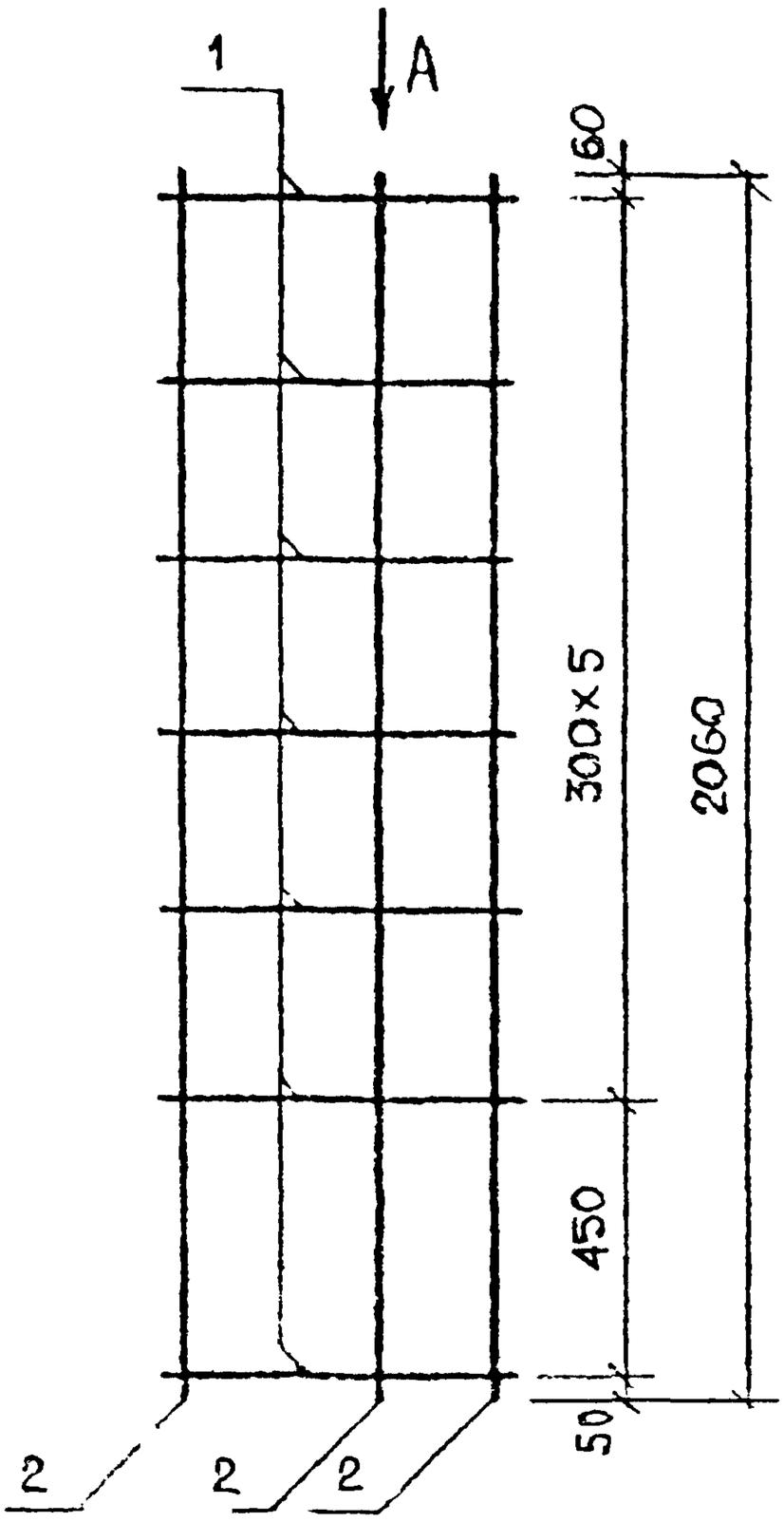

Вид А

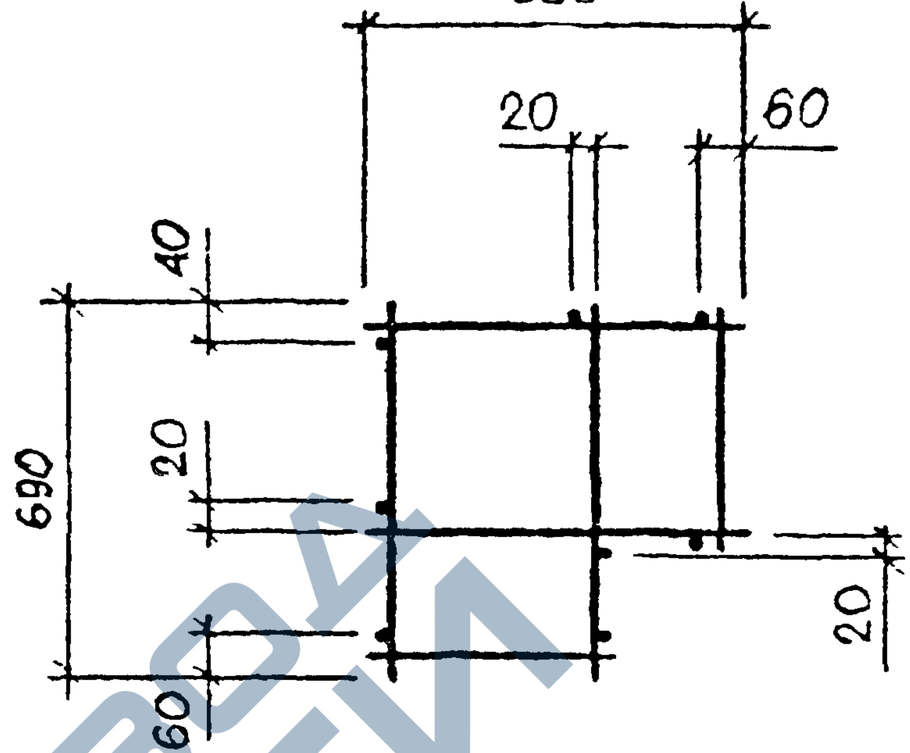

МАРКА ПРОСТРАНСТВЕННОГО КАРКАСА	ПОЗ.	МАРКА АРМАТУРНОГО ИЗДЕЛИЯ	КОЛ.	МАССА, КГ		ОБОЗНАЧЕНИЕ ДОКУМЕНТА
				1 ШТ.	ВСЕГО	
КП-84.25	1	КР-45.25	7	0,29	2,02	1-8-К78
	2	ф5ВРI L= 2060	8	0.29	2,29	Б.Ч.
	ИТОГО: 4,31					
КП-84 30	1	КР-45.30	7	0,30	2,08	1-8-К78
	2	ф5ВРI L= 2060	8	0,29	2,29	Б.Ч.
	Итого: 4.37					

АРМАТУРА КЛАССА ВР-I ПО ГОСТ 6727-80

НАЧОТД	ВОЛЫНСКАЯ		
НКОНТР	ЛЕОНТЬЕВА		
ГЛИНЖЕНЕР	ШАЦ		
ГИП	ШАНАУРОВА		
ГИП	КОЧИН		
ПРОВЕР	ЛЕОНТЬЕВА		
РАЗРАБ	МИТЬКО		

1.030.1-1/88. 1-7-К 98

ПРОСТРАНСТВЕННЫЕ КАРКАСЫ

КП-84 25, КП-84 30

СТАДИЯ	ЛИСТ	ЛИСТОВ
Р		1

ЦНИИЭП торгово-бытовых зданий туристских комплексов

https://zavodjbi.com/

https://zavodjbi.com/

САПР ЦНИИЭП | Т/П СП | ВЕДУЩ. ИНЖ. | БИРЛАКОВА ЧЕЧЕНКОВА

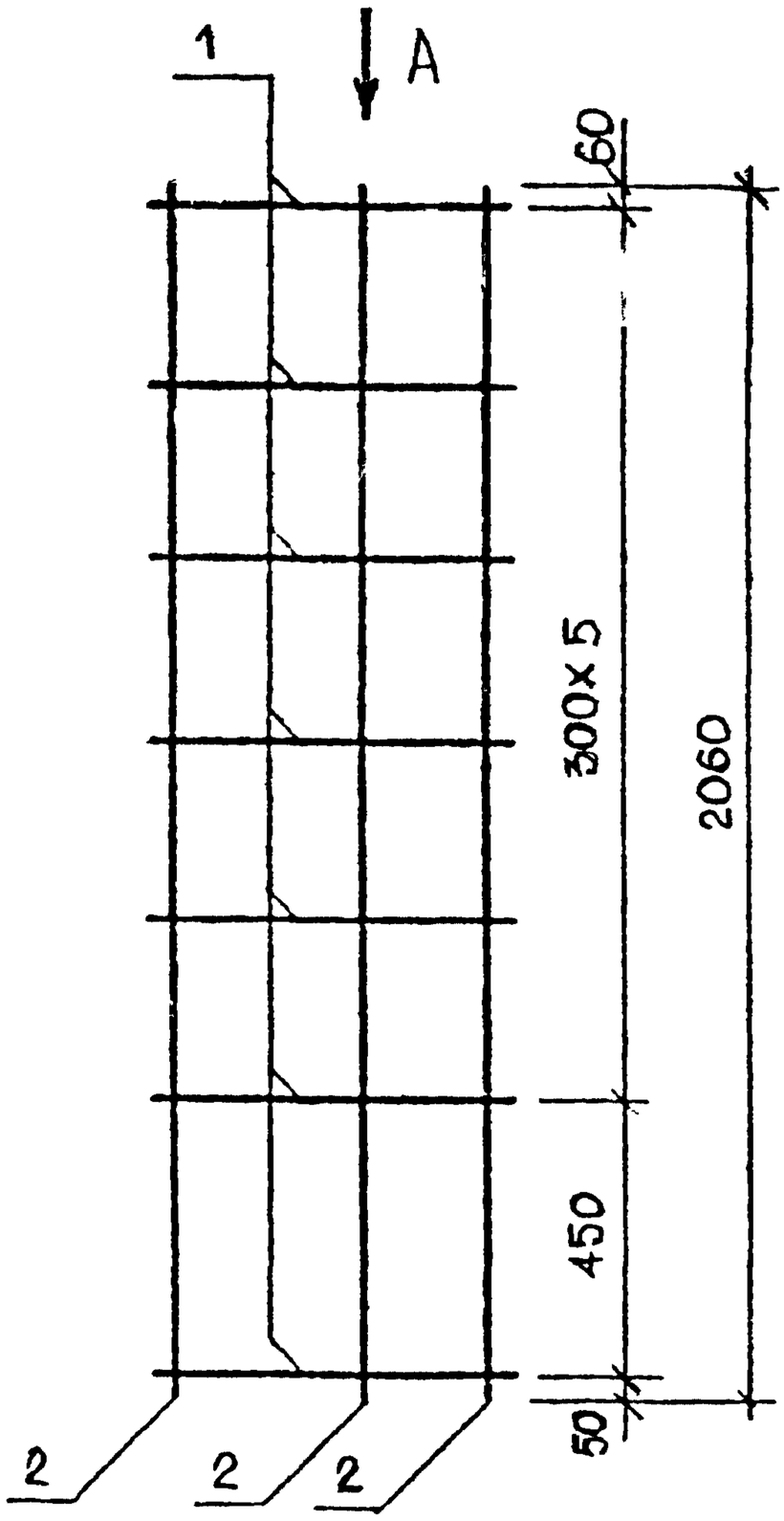

Вид А

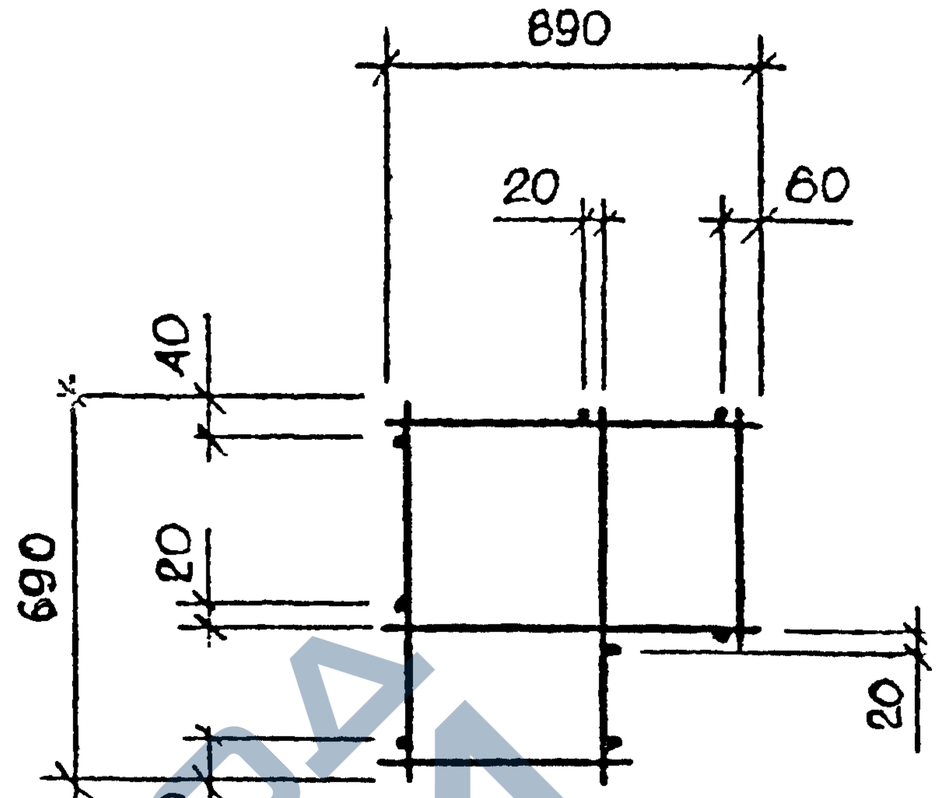

МАРКА ПРОСТРАНСТВЕННОГО КАРКАСА	ПОЗ.	МАРКА АРМАТУРНОГО ИЗДЕЛИЯ	КОЛ.	МАССА, КГ		ОБОЗНАЧЕНИЕ ДОКУМЕНТА
				1 ШТ	ВСЕГО	
КП-84.35	1	КР-45.35	7	0.31	2.14	1-8-К78
	2	Ф5ВРI L= 2060	8	0.29	2.29	Б.Ч.
	ИТОГО: 4.43					
КП-84.40	1	КР-45.40	7	0.32	2.21	1-8-К78
	2	Ф5ВРI L= 2060	8	0.29	2.29	Б.Ч.
	ИТОГО: 4.50					

АРМАТУРА КЛАССА ВР-I ПО ГОСТ 6727-80

НАЧ.ОТД.	ВОЛЫНСКИЙ		
Н.КОНТР.	ЛЕОНТЬЕВА		
ГЛ.ИНЖ.ОТД.	ШАЦ		
Г И П	ШАНАУРОВА		
Г И П	КОЧИН		
ПРОВЕР	ЛЕОНТЬЕВА		
РАЗРАБ	МИТЕЙКО		

1.030.1-1/88. 1-7-К99

ПРОСТРАНСТВЕННЫЕ КАРКАСЫ

КП-84.35, КП-84.40

СТАДИЯ	ЛИСТ	ЛИСТОВ
Р		1

ЦНИИЭП торгово-выставочных зданий туристских комплексов

https://zavodjbi.com/