https://zavodjbi.com/

ИСПОЛНИТЕЛЬНЫЙ КОМИТЕТ ЛЕНИНГРАДСКОГО ГОРОДСКОГО СОВЕТА НАРОДНЫХ ДЕПУТАТОВ

ГЛАВНОЕ АРХИТЕКТУРНО-ПЛАНИРОВОЧНОЕ УПРАВЛЕНИЕ

ТИПОВЫЕ КОНСТРУКЦИИ И ДЕТАЛИ ЗДАНИЙ И СООРУЖЕНИЙ ДЛЯ СТРОИТЕЛЬСТВА В ЛЕНИНГРАДЕ

СЕРИЯ 1.243.1 КЛ-3

ПЛИТЫ ПЕРЕКРЫТИЙ ЖЕЛЕЗОБЕТОННЫЕ СПЛОШНЫЕ ДЛЯ ЖИЛЫХ И ОБЩЕСТВЕННЫХ ЗДАНИЙ

ВЫПУСК 1-2

ПЛИТЫ МЕЖКОЛОННЫЕ ДЛЯ ВКЛАДНОГО ПЕРЕКРЫТИЯ КАРКАСОВ ПЕРВЫХ ЭТАЖЕЙ

1985

https://zavodjbi.com/

ИСПОЛНИТЕЛЬНЫЙ КОМИТЕТ ЛЕНИНГРАДСКОГО ГОРОДСКОГО СОВЕТА НАРОДНЫХ ДЕПУТАТОВ

ГЛАВНОЕ АРХИТЕКТУРНО-ПЛАНИРОВОЧНОЕ УПРАВЛЕНИЕ

ТИПОВЫЕ КОНСТРУКЦИИ И ДЕТАЛИ ЗДАНИЙ И СООРУЖЕНИЙ ДЛЯ СТРОИТЕЛЬСТВА В ЛЕНИНГРАДЕ

СЕРИЯ I.243.1 КЛ-3

ПЛИТЫ ПЕРЕКРЫТИЙ ЖЕЛЕЗОБЕТОННЫЕ СПЛОШНЫЕ ДЛЯ ЖИЛЫХ И ОБЩЕСТВЕННЫХ ЗДАНИЙ

ВЫПУСК I-2

ПЛИТЫ МЕЖКОЛОННЫЕ ДЛЯ ВКЛАДНОГО ПЕРЕКРЫТИЯ КАРКАСОВ ПЕРВЫХ ЭТАЖЕЙ

РАЗРАБОТАНЫ ИНСТИТУТОМ ЛЕННИИПРОЕКТ

ВВЕДЕНЫ В ДЕЙСТВИЕ
УКАЗАНИЕМ № 85-У от 14.08.85
УКАЗАНИЕ № 91-У от 15.09.89

1985

| ЛЕННИИПРОЕКТ | | |

Номер изм.	Основание изменений	Краткое содержание изменений	Номера листов: корректировка	Номера листов: дополнение	Номера листов: аннулирование	Подписи: ГИП, ГАП	Подписи: Гл.спец
1		Изменение названия серии, корректировка пояснительной записки; изменение дирирования опорных зон	обложка титульн. лист СС ИК С ПЗ ДН Н 01; 01СБ 02; 02СБ 05				Бунич

Номер изм.	Основание изменений	Краткое содержание изменений	Номера листов: корректировка	Номера листов: дополнение	Номера листов: аннулирование	Подписи: ГИП, ГАП	Подписи: Гл.спец.

Согласовано

Взам. инв. №

Подпись и дата

Инв. № подл.

НАЧ. ОТД	ПЕЧЕРСКИЙ		06.85
ГЛ. К. ОТД	БУНИЧ		-"-
ГЛ. СП. ОТД	ИОВЛЕВА		-"-
Н. КОНТР	БУНИЧ		-"-
ПРОВЕРИЛ	ИОВЛЕВА		-"-
РАЗРАБОТ			
ИСПОЛНИЛ			

1.243.1 КЛ-3 1-2 ИК

ИНФОРМАЦИОННАЯ КАРТА

Стадия	Лист	Листов
Р	1	1

ПЕННИИПРОЕКТ ОКУ

https://zavodjbi.com/
ЗАВОД ЖБИ

№ выпуска	Наименование выпуска	Документ утверждения	Документ изменения
Выпуск 1-1	Плиты длиной от 179 до 419 см. шириной 119 и 149 см.	Указание N 85-У от 4.08.85	Указание № 81-У от 16.10.86
Выпуск 1-2	Плиты межколонные для вкладного перекрытия каркасов первых этажей.	—"—	Указание № 91-У от 15.09.89
Выпуск 2-1	Арматурные изделия.	—"—	Указание № 91-У от 15.09.89

Согласовано

Взам.инв. №

Подпись и дата

Инв.№ подл.

Нач. отд.	Печерский		06.85
Гл. к. отд.	Бунич		—"—
Гл. спец. отд.	Новлева		—"—
Н. контр.	Бунич		—"—
Провер.	Новлева		—"—
Разработ.	Майзлина		—"—
Исполнил	Майзлина		—"—

1.243.1.КЛ-3 1-2 СС

Состав серии

Стадия	Лист	Листов
Р	1	1

ЛЕННИИПРОЕКТ ОКУ

Т-585

Формат 12

К1

https://zavodjbi.com/

Обозначение	Наименование	№ стр.	Примечание
	Обложка		
	Титульный лист	1	
1.243.1 КЛ-3 1-2 ИК	Информационная карта	2	изм. I зам.
СС	Состав серии	3	изм. I зам
С	Содержание	4	изм. I нов
ПЗ	Пояснительная записка	5÷7	изм. I зам
ДИ	Данные для испытаний	8,9	изм. I зам
Н	Номенклатура	10	
01	Плиты перекрытий П60.12.22-5АIV,		
	П60.12.22-8АIV, П54.12.22-5АIV, П54.12.22-8АIV		
	П48.12.22-5АIV, П48.12.22-8АIV, П63.12.22-5АIV,		
	П63.12.22-8АIV, П51.12.22-5АIV, П51.12.22-8АIV	11,12	изм. I нов
01СБ	Плиты перекрытий П60.12.22-5АIV,		
	П60.12.22-8АIV, П54.12.22-5АIV, П54.12.22-8АIV,		
	П48.12.22-5АIV, П48.12.22-8АIV, П63.12.22-5АIV,		
	П63.12,22-8АIV, П51.12.22-5АIV, П51.12.22-8АIV		
	Сборочный чертеж.	13	изм. I зам.
02	Плиты перекрытий П60.12.22-5АтV,		
	П60.12.22-8АтV, П54.12.22-5АтV, П54.12.22-8АтV		
	П48.12.22-8АтV, П63.12.22-5АтV, П63.12.22-8АтV		
	П51.12.22-8АтV.	14,15	изм. I нов
02СБ	Плиты перекрытий П60.12.22-5АтV,		
	П60.12.22-8АтV, П54.12.22-5АтV,		
	П54.12.22-8АтV, П48.12.22-8АтV,		
	П63.12.22-5АтV, П63.12.22-8АтV,		
	П51.12.22-8АтV.		
	Сборочный чертеж.	16	изм. I зам
03	Плиты перекрытий П18.12.12-8-1,		
	П24.12.12-8-1	17	
03СБ	Плиты перекрытий П18.12.12-8-1,		
	П24.12.12-8-1.		
	Сборочный чертеж.	18	
1.243.1 КЛ-3 1-2 04	Детали I, II, III.	19	
05	Детали IV, V, VI	20	изм. I нов
ВРС	Ведомость расхода стали на элемент, кг	21	изм. I зам.

Взам. инв. № | Подпись и дата | Инв. № подл.

1		ЗАМ		08.89		БАБИНА
Изм	№ уч	Лист	№ докум	Дата	Подп	Фамилия

Нач. отд.	Бунич		08.89
Гл. кон.	Бунич		"
Гл. спец.	Иовлева	—	"
Н. контр.	Иовлева	—	"
Проверил	Майзлина		"
Рук. гр.	Бабина		"
Исполнил	Бабина		"

1.243.1 КЛ-3 1-2 С

СОДЕРЖАНИЕ

Стадия	Лист	Листов
Р	1	1

ЛЕННИИПРОЕКТ ОКУ

КЛ

Т-923-I

Формат А3

https://zavodjbi.com/

I. ОБЩИЕ ПОЛОЖЕНИЯ.

I.I Настоящий выпуск содержит рабочую документацию железобетонных сплошных (с пленками на торцах) межколонных плит вкладного перекрытия для унифицированного каркаса I-ых этажей жилых зданий.

I.2 Плиты предназначены для применения при проектировании и строительстве вкладных перекрытий жилых кирпичных и панельных зданий с унифицированным сборным каркасом в I-ом этаже.

I.3 Рабочие чертежи плит разработаны в соответствии с требованиями ГОСТ I3015.0-83 и ГОСТ I2767-80 с учетом опыта изготовления изделий на предприятиях [illegible] "БАРРИКАДА"

I.4 К серийному производству изделий разрешается приступать только после проведения испытаний в соответствии с ГОСТ 8829-77 и чертежами на испытания изделий, помещенными в настоящем выпуске.

I.5 Монтажные петли приняты по серии I.03IКЛ-I вып.6-I.2

I.6 Арматурные изделия даны в выпуске 2-I данной серии.

2. КОНСТРУКТИВНАЯ ХАРАКТЕРИСТИКА.

2.I Плиты разработаны длиной 4780, 5080, 5380, 5980, 6260 мм, шириной II90 мм, высотой 220мм и длиной I790 и 2390мм, шириной II90 мм, высотой I20мм с вырезами и пленками на торцах.

2.2 Плиты изготавливаются из тяжелого бетона марки /Класса В15; В20/ 200, 250. Марка по морозостойкости F 50. Водонепроницаемость не нормируется

2.3 Плиты длиной 4780 ÷ 6260мм армируются предварительно-напряженной арматурой из стали классов AIУ, AтУ.
Кроме преднапряженных стержней плиты армируются плоскими каркасами, плоскими сетками и опорными корытообразными сетками.

2.4 Плиты длиной I790 и 2390 мм армируются плоскими сварными сетками с рабочей арматурой из стали класса А-Ш.

3. РАСЧЕТ ПЛИТ.

3.I. Расчет плит выполнен в соответствии с требованиями СНиП 2.03.01-84 и "Руководства по проектированию предварительно-напряженных железобетонных конструкций из тяжелого бетона" (1986г.)

3.2 Плиты рассчитаны на расчетные нагрузки (без учета собственного веса) 450 и 800 кг/м2.
Расчетные схемы плит даны в таблице на стр. 7.

4. СИСТЕМА МАРКИРОВКИ.

4.I Маркировка плит принята по ГОСТ 23009-79 и состоит из буквенных и цифровых индексов.

Пример маркировки:

П 49. I2. 22 - 5 АтV

- арматура класса АтУ
- расчетная нагрузка в сотнях кг (без учета соб. веса)
- высота плиты в см
- ширина плиты в дм (округленно)
- длина плиты в дм (округленно)
- плита сплошная

5. ТЕХНИЧЕСКИЕ ТРЕБОВАНИЯ.

5.I Изготовление изделий предусматривается в условиях специализированных заводов в горизонтальных формах.

5.2 Прочность бетона при отпуске натяжения должна быть не менее 70% от проектной марки бетона. /Класса бетона + 14 кгс/см²/

5.3 Предварительное напряжение в арматуре осуществляется электротермическим способом с передачей усилий на внешние упоры форм.

5.4 Контроль качества бетона производить в соответствии с ГОСТ I2730.0-78, прочности бетона - по ГОСТ.I0I80-78.

Изм.	Кол. уч.	Лист	№ докум.	Дата	Подп.	Фамилия

Нач. отд.	Печерский		06.85
Гл. конструктор	Бунич		-"-
Гл. спец.	Иовлева		-"-
Н. контр.	Бунич		-"-
Провер.	Иовлева		-"-
Разработ.	—	—	—
Исполнил	Дремлюк		-"-

1.243.1 КЛ-3 1-2 ПЗ

ПОЯСНИТЕЛЬНАЯ ЗАПИСКА

Стадия	Лист	Листов
Р	1	3

ЛЕННИИПРОЕКТ ОКУ

Согласовано

Взам. инв. №

Подпись и дата

Инв. № подл.

Т-585

Формат 12

К1

https://zavodjbi.com/

5.5 Точность изготовления изделий должна соответствовать требованиям ГОСТ I30I5.0-83 и ГОСТ I2767-80.

5.6 В соответствии с требованиями ГОСТ I30I5.0-83. Категория отделки поверхности нижней плоскости панели должна быть А2, остальные поверхности-А7.

5.7 Величина отпускной прочности бетона в изделиях в соответствии с ГОСТ I30I5.I-83 должна быть не менее 70% от проектной марки бетона. для теплого периода года и 85% для холодного периода года

6. ХРАНЕНИЕ, ТРАНСПОРТИРОВКА, МАРКИРОВКА.

6.I Хранение изделий на складе и транспортировка их должны осуществляться в рабочем положении на подкладках по всей ширине панели

6.2 Подъем панелей при транспортировке и монтаже должен осуществляться с помощью траверс, обеспечивающих вертикальность строп под нагрузкой или "пауком" с углом наклона строп к горизонту не менее 60°.

6.3 При выемки из форм на панелях масляной краской наносят марки панелей. Категорически запрещается отпуск панелей на строительство без отчетливо видимых марок.

6.4 Правила приемки готовых изделий, составление документа о качестве и правила маркировки должны соответствовать требованиям ГОСТ I30I5.I-8I ; ГОСТ I30I5.2-8I ; ГОСТ I30I5.3-8I.

7. ПЕРЕЧЕНЬ нормативно-технической литературы для руководства при проектировании, изготовлении и применении изделий.

СНиП 2.03.01-84	Бетонные и железобетонные конструкции. Нормы проектирования
СНиП II-6-74	Нагрузки и воздействия
ГОСТ I2767-80	Панели железобетонные сплошные для жилых общественных зданий. Общие технические требования.
ГОСТ 8829-85	Конструкции и изделия железобетонные сборные. Методы испытаний и оценки прочности, жесткости и трещиностойкости
ГОСТ I30I5-75	Изделия железобетонные сборные
ГОСТ I30I5.0-83	Конструкции и изделия железобетонные и бетонные сборные. Общие технические требования
ГОСТ I30I5.I-8I	-"- Правила приемки
ГОСТ I30I5.2-8I	-"- Правила маркировки
ГОСТ I30I5.3-8I	-"- Документ о качестве
ГОСТ I0I80-78	Бетоны. Методы определения прочности на сжатие и растяжение.
ГОСТ 578I-82	Сталь горячекатанная для армирования железобетонных конструкций
ГОСТ 6727-80	Проволока из низкоуглеродистой стали холоднотянутая для армирования железобетонных конструкций Технические условия
ГОСТ 8478-8I	Сетки сварные для железобетонных конструкций Технические условия
ГОСТ I4098-85	Соединения сварные арматуры железобетонных конструкций. Контактная и ванная сварка
ГОСТ I0922-75	Арматурные изделия и закладные детали сварные для железобетонных конструкций
СН393-78	Инструкция по сварке соединений арматуры и закладных деталей железобетонных конструкций.

8. УКАЗАНИЯ О ПРЕДВАРИТЕЛЬНОМ НАТЯЖЕНИИ АРМАТУРЫ.

8.I Величина остаточного предварительного натяжения перед бетонированием принята равной:
- для стали класса AIУ- 4500кг/см^2;
- для стали класса А У- 5000кг/см^2

8.2 Допустимые отклонения предварительного напряжения приняты при длине плит
= 6260мм - 873кгс/см^2
= 5980мм - 902кгс/см^2
= 5380мм - 970кгс/см^2
= 5080мм -I0I0кгс/см^2
= 4780мм -I053кгс/см^2

8.3 Отпуск арматуры необходимо производить плавно в шахматном порядке: например согласно следующей схеме

I 3 4 2

Изм	№ уч.	Лист	№ докум	Дата	Подп	Фамилия	1.243.1 КЛ-3 1-2 ПЗ	Лист 2

Взам.инв. № | Подпись и дата | Инв.№ подл.

Т-586

Формат 12

К1

ЗАВОД ЖБИ

Марка изделия	Схема опирания и загружения изделий	Расчетный пролет l_p мм	Обозначение нагрузок размерность	Нагрузки: полная расчетная	Нагрузки: нормативная длительно действующая от постоянных и длительных нагрузок	Расчетный прогиб от постоянной и длительной нагрузки см	Полная нормативная нагрузка с учетом собственного веса
1	2	3	4	5	6	7	8
П60.12.22-5АIV	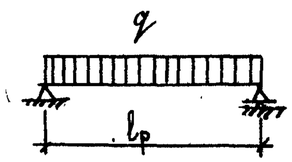	5800	q кг/м²	1055	760	0.60	910
П60.12.22-8АIV		5800		1405	1070	0.60	1220
П54.12.22-5АIV		5200		1055	760	0.39	910
П54.12.22-8АIV		5200		1405	1070	0.51	1220
П48.12.22-5АIV		4600		1055	760	0.27	910
П48.12.22-8АIV		4600		1405	1070	0.35	1220
П63.12.22-5АIV		6080		1055	760	0.72	910
П63.12.22-8АIV		6080		1405	1070	0.60	1220
П51.12.22-5АIV		4900		1055	760	0.38	910
П51.12.22-8АIV		4900		1405	1070	0.50	1220
П60.12.22-5АIV		5800		1055	760	0.60	910
П60.12.22-8АIV		5800		1405	1070	0.60	1220
П54.12.22-5АIV		5200		1055	760	0.39	910
П54.12.22-8АIV		5200		1405	1070	0.51	1220
П48.12.22-8АIV		4600		1405	1070	0.35	1220
П63.12.22-5АIV		6080		1055	760	0.72	910
П63.12.22-8АIV		6080		1405	1070	0.60	1220
П51.12.22-8АIV		4900		1405	1070	0.5	1220
П18.12.12-8-1		1680		1130	820	0.30	970
П24.12.12-8-1		2280		1130	820	1.17	970

Взам.инв.№ | Подпись и дата | Инв.№ подл.

Изм	№ уч.	Лист	№ докум	Дата	Подп.	Фамилия
1						

1.243.1 КЛ-3 1-2 ПЗ

Лист 3

Формат 12

Т-637

КЛ

Таблица №1

Марка изделия	Схема опирания и загружения изделий	Расчетный пролёт l_p мм	Обозначение нагрузок. Размерность.	Проверка прочности по ГОСТ 8829-85. Вид разрушения: Текучесть продольной растянутой арматуры до наступления раздробления бетона сжатой зоны сечения. С=1.35. Контрольная нагрузка с учётом собственного веса конструкции	Контрольная нагрузка без учета собственного веса конструкции	Разрыв продольной растянутой арматуры. Раздробление бетона сжатой зоны сечения до наступления текучести продольной растянутой арматуры или разрушение по сечениям, наклонным к продольной оси конструкции. С=1.6. Контрольная нагрузка с учётом собственного веса конструкции	Контрольная нагрузка без учета собственного веса конструкции.	Проверка жесткости и ширина раскрытия трещин по ГОСТ 8829-85. Контрольная нагрузка без учета собственного веса конструкции.	Контрольный прогиб от контрольной нагрузки f_k мм	Контрольная ширина раскрытия трещин. мм
1	2	3	4	5	6	7	8	9	10	11
П60.12.22-5АIV	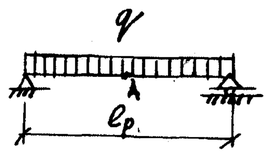	5800	q кг/м²	1424	874	1688	1138	360	1,2	0,2
П60.12.22-8АIV		5800		1897	1347	2248	1698	670	8,2	0,2
П54.12.22-5АIV		5200		1424	874	1688	1138	360	1,0	0,2
П54.12.22-8АIV		5200		1897	1347	2248	1698	670	4,2	0,2
П48.12.22-5АIV		4600		1424	874	1688	1138	360	1,0	0,2
П48.12.22-8АIV		4600		1897	1347	2248	1698	670	1,4	0,2
П63.12.22-5АIV		6080		1424	874	1688	1138	360	1,6	0,2
П63.12.22-8АIV		6080		1897	1347	2248	1698	670	11,2	0,2
П51.12.22-5АIV		4900		1424	874	1688	1138	360	1,0	0,2
П51.12.22-8АIV		4900		1897	1347	2248	1698	670	2,3	0,2

Примечания:

1. При испытании изделий их следует опирать на двухшарнирные опоры, одна из которых допускает свободное перемещение вдоль оси изделия.
2. Место замера контрольного прогиба (f_k) по проверке жесткости - точка А (см. схему опирания и загружения).

Изм	№ уч.	Лист	№ докум	Дата	Подп.	Фамилия
1		Изм		03.07		БАБИНА

Нач.отд.	Печерский		06.85
Гл.к.отд.	Бунич		-"-
Гл.спец.отд.	Новлева		-"-
Н.контр.	Бунич		-"-
Проверил	Новлева		-"-
Разраб.	Майзлина		-"-
Исполнил	Майзлина		-"-

1.243.1 КЛ-3 1-2 ДИ

Данные для испытаний

Стадия	Лист	Листов
Р	1	2

ЛЕННИИПРОЕКТ ОКУ

Согласовано

Взам.инв.№ | Подпись и дата | Инв.№ подл.

Формат 12

К1

https://zavodjbi.com/

Марка изделия	Схема опирания и загружения изделий	Расчетный пролёт l_p мм	Обозначение нагрузок. Размерность.	Проверка прочности по ГОСТ 8829-85. Вид разрушения: Текучесть продольной растянутой арматуры до наступления, раздробления бетона сжатой зоны сечения. С=1.4 — Контрольная нагрузка с учётом собственного веса конструкции	Контрольная нагрузка без учета собственного веса конструкции	Разрыв продольной растянутой арматуры. Раздробление бетона сжатой зоны сечения до наступления текучести продольной растянутой арматуры или разрушение по сечениям, наклонным к продольной оси конструкции. С=1.6 — Контрольная нагрузка с учётом собственного веса конструкции	Контрольная нагрузка без учета собственного веса конструкции.	Проверка жесткости и ширина раскрытия трещин по ГОСТ 8829-85. Контрольная нагрузка без учета собственного веса конструкции.	Контрольный прогиб от контрольной нагрузки f_k мм	Контрольная ширина раскрытия трещин. мм
1	2	3	4	5	6	7	8	9	10	11
П60.12.22-5АтV	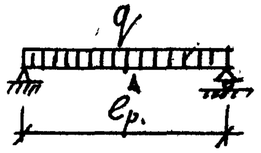	5800	кг/м²	1477	927	1688	1138	360	1,2	0,2
П60.12.22-8АтV		5800		1967	1417	2248	1698	670	8,2	0,2
П54.12.22-5АтV		5200		1477	927	1688	1138	360	1,0	0,2
П54.12.22-8АтV		5200		1967	1417	2248	1698	670	4,2	0,2
П48.12.22-8АтV		4600		1967	1417	2248	1698	670	1,4	0,2
П63.12.22-5АтV		6080		1477	927	1688	1138	360	1,6	0,2
П63.12.22-8АтV		6080		1967	1417	2248	1698	670	11,2	0,2
П51.12.22-8АтV		4900		1967	1417	2248	1698	670	2,3	0,2
П18.12.12-8-1		1680		1582	1282	1808	1508	670	1,5	0,2
П24.12.12-8-1		2280		1582	1282	1808	1508	670	5,8	0,2

Примечания:

1. При испытании изделий их следует опирать на двухшарнирные опоры, одна из которых допускает свободное перемещение вдоль оси изделия.
2. Место замера контрольного прогиба (f_k) по проверке жесткости — точка А (см. схему опирания и загружения).

Согласовано

Взам инв. №

Подпись и дата

Инв. № подл

Изм	№ уч	Лист	N докум	Дата	Подп	Фамилия
1		изм		89		БАБИНА

1.243.1 КЛ-3 1-2 ДИ

Лист 2

Формат 12

КЛ

Г-535

№ п/п	Эскиз изделия	Марка изделия по ГОСТ (каталогу)	Марка изделия сокращенная	Габариты, мм l	b	h	Масса, кг	Площадь изделия, брутто	Бетон Вид	Класс	Объем, м³	Расход цемента	Расход стали (натуральной), кг Арматурная сталь AI	AII	AIII	AIV	AтV	BрI		Итого	Закладные детали	Всего	за 1 м³ изделия	Расход приведенной стали, кг
	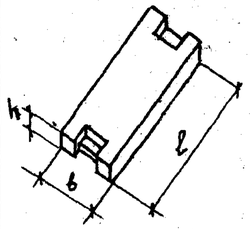	П60.12.22-5АIV		5980	1190	220	3425	6.68	ТЯЖЕЛЫЙ	В20	1.37		5.12		3.92	28.88		11.85		49.77				
		П60.12.22-8АIV		5980	1190	220	3425	6.68		В20	1.37		5.12		3.92	47.80		11.85		68.69				
		П54.12.22-5АIV		5380	1190	220	3025	5.96		В20	1.21		3.76		3.92	26.00		11.56		45.13				
		П54.12.22-8АIV		5380	1190	220	3025	5.96		В20	1.21		3.76		3.92	33.96		11.56		53.09				
		П48.12.22-5АIV		4780	1190	220	2650	5.25		В20	1.06		3.76		3.92	16.96		8.66		33.31				
		П48.12.22-8АIV		4780	1190	220	2650	5.25		В20	1.06		3.76		3.92	23.08		8.66		39.42				
		П63.12.22-5АIV		6260	1190	220	3600	7.01		В20	1.44		5.12		3.92	39.52		11.97		59.53				
		П63.12.22-8АIV		6260	1190	220	3600	7.01		В20	1.44		5.12		3.92	50.04		11.97		70.05				
		П51.12.22-5АIV		5080	1190	220	2825	5.61		В20	1.13		3.76		3.92	18.04		8.78		34.94				
		П51.12.22-8АIV		5080	1190	220	2825	5.61		В20	1.13		3.76		3.92	24.56		8.78		41.46				
		П60.12.22-5АтV		5980	1190	220	3425	6.68		В20	1.37		5.12		3.92		25.06	11.85		45.86				
		П60.12.22-8АтV		5980	1190	220	3425	6.68		В20	1.37		5.12		3.92		37.76	11.85		58.65				
		П54.12.22-5АтV		5380	1190	220	3025	5.96		В20	1.21		3.76		3.92		19.12	11.56		38.36				
		П54.12.22-8АтV		5380	1190	220	3025	5.96		В20	1.21		3.76		3.92		26.00	11.56		45.13				
		П48.12.22-8АтV		4780	1190	220	2650	5.25		В20	1.06		3.76		3.92		16.96	8.66		33.30				
		П63.12.22-5АтV		6260	1190	220	3600	7.01		В20	1.44		5.12		3.92		30.24	11.97		51.25				
		П63.12.22-8АтV		6260	1190	220	3600	7.01		В20	1.44		5.12		3.92		39.52	11.97		60.53				
		П51.12.22-8АтV		5080	1190	220	2825	5.61		В20	1.13		3.76		3.92		18.04	8.78		34.50				
	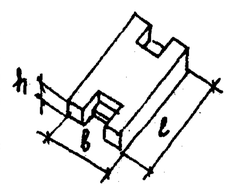	П18.12.12-8-1		1790	1190	120	500	1.86		В20	0.20		2.28		2.32			1.09		5.69				
		П24.12.12-8-1		2390	1190	120	730	2.58		В20	0.29		2.28		5.57			1.80		9.65				

Нач.отд.	Бунич		03.89	1.243.1КЛ-3 1-2 Н		
Гл.констр.	Бунич		"			
Гл.спец.	Иовлева	—	"			
Рук.гр.	Бабина		"	НОМЕНКЛАТУРА	Стадия	Лист	Листов
Проверил	Бабина		"		Р	1	1
Рассчит.	Майзлина		"		ЛЕННИИПРОЕКТ ОКУ		
Исполнил	Кузьмина		"				
Н.контр.	Иовлева		"				

Изм.	№ уч.	Лист	№ докум.	Дата	Подп.	Фамилия
1		НОВ		03.89		БАБИНА

Инв. № подл. | Подпись и дата | Взам. инв. №

КЛ

Формат	Зона	Поз	Обозначение	Наименование	Кол. на исполнение 1.243.1 КЛ-3 1-2 01										Примечание
					–	-01	-02	-03	-04	-05	-06	-07	-08	-09	
				Документация											
12			1.243.1 КЛ-3 1-2 01 СБ	Сборочный чертеж											
12			1.243.1 КЛ-3 1-2 ПЗ	Пояснительная записка											
12			1.243.1 КЛ-3 1-2 ВМС	Выборка стали и материалов											
				Сборочные единицы											
12		3	1.243.1 КЛ-3 2-1 02	Каркас КК-1	–				8	8			8	8	
12		3	-01	КК-2	8	8	8	8			8	8			
12		5	-02	К-3	2	2	2	2	2	2	2	2	2	2	
12		2	-03	Сетка С-21	8	8	8	8	8	8	8	8	8	8	
Б4		4	03 -05	4С $\frac{4ВрI-500}{3ВрI-250}$ 114×464 $\frac{70}{70}$	1	1									
Б4		4	-06	4С $\frac{4ВрI-500}{3ВрI-250}$ 114×404 $\frac{70}{70}$			1	1							
Б4		4	-07	4С $\frac{4ВрI-500}{3ВрI-250}$ 114×344 $\frac{100+90}{70}$					1	1					
Б4		4	-08	4С $\frac{4ВрI-500}{3ВрI-250}$ 114×374 $\frac{120}{70}$									1	1	
Б4		4	-09	4С $\frac{4ВрI-500}{3ВрI-250}$ 114×492 $\frac{100+70}{70}$							1	1			
				Напрягаемые стержни ГОСТ 5781-82											Масса поз., кг
Б4		1		СН-1 L=5980 ⌀14АIV	4										7,22
Б4		1		СН-2 L=5980 ⌀18АIV		4									11,95
Б4		1		СН-3 L=5380 ⌀14АIV			4								6,50
Б4		1		СН-4 L=5380 ⌀16АIV				4							8,49
Б4		1		СН-5 L=4780 ⌀12АIV					4						4,24
Б4		1		СН-6 L=4780 ⌀14АIV						4					5,77
					П60.12.22-5АIV	П60.12.22-8АIV	П54.12.22-5АIV	П54.12.22-8АIV	П48.12.22-5АIV	П48.12.22-8АIV	П63.12.22-5АIV	П63.12.22-8АIV	П51.12.22-5АIV	П51.12.22-8АIV	

Согласовано

Взам.инв.№

Подпись и дата

Инв.№ подл.

Изм	№ уч	Лист	N докум.	Дата	Подп.	Фамилия
1		2 АМ		08.89		БАБИНА

Нач.отд.	Бунич		09.89
Гл.констр.	Бунич		–"–
Гл.спец.	–		–
Рук.гр.	Бабина		–"–
Проверил	Бабина		–"–
Рассчит.	Майзалина		–"–
Исполнил	Громова		–"–
Н.контр.	Иовлева		–"–

1.243.1 КЛ-3 1-2 01

ПЛИТЫ ПЕРЕКРЫТИЙ

П60.12.22-5АIV ; П60.12.22-8АIV
П54.12.22-5АIV ; П54.12.22-8АIV
П48.12.22-5АIV ; П48.12.22-8АIV
П63.12.22-5АIV ; П63.12.22-8АIV
П51.12.22-5АIV ; П51.12.22-8АIV

Стадия	Лист	Листов
Р	1	2

ЛЕННИИПРОЕКТ
ОКУ

КЛ.

https://zavodjbi.com/

Формат	Зона	Поз.	Обозначение	Наименование	Кол. на исполнение 1243.1 КЛ-3 1-2 01										Примечание
					–	-01	-02	-03	-04	-05	-06	-07	-08	-09	Масса поз., кг
Б.Ч.		1		СН-7 l=6260 ⌀16 А IV							4				9,88
Б.Ч.		1		СН-8 l=6260 ⌀18 А IV								4			12,51
Б.Ч.		1		СН-9 l=5080 ⌀12 А IV									4		4,51
Б.Ч		1		СН-10 l=5080 ⌀14 А IV										4	6,14
				Петли											
11		6		СП8-12			4	4	4	4			4	4	
11		6		СП8-14	4	4					4	4			
				Материал											
				Бетон тяжелый											
				класса В20 ГОСТ 26633-85	1,37	1,37	1,21	1,21	1,06	1,06	1,44	1,44	1,13	1,13	м3

ОБОЗНАЧЕНИЕ	МАРКА	РАЗМЕРЫ мм						МАССА кг
		А	а	в	п			
1.243.1 КЛ-3 1-2 01СБ	П60.12.22-5АIV	5980	390	390	26			3425
-01	П60.12.22-8АIV	5980	390	390	26			3425
-02	П54.12.22-5АIV	5380	290	290	24			3025
-03	П54.12.22-8АIV	5380	290	290	24			3025
-04	П48.12.22-5АIV	4780	390	390	20			2650
-05	П48.12.22-8АIV	4780	390	390	20			2650
-06	П63.12.22-5АIV	6260	380	380	28			3600
-07	П63.12.22-8АIV	6260	380	380	28			3600
-08	П51.12.22-5АIV	5080	340	340	22			2825
-09	П51.12.22-8АIV	5080	340	340	22			2825

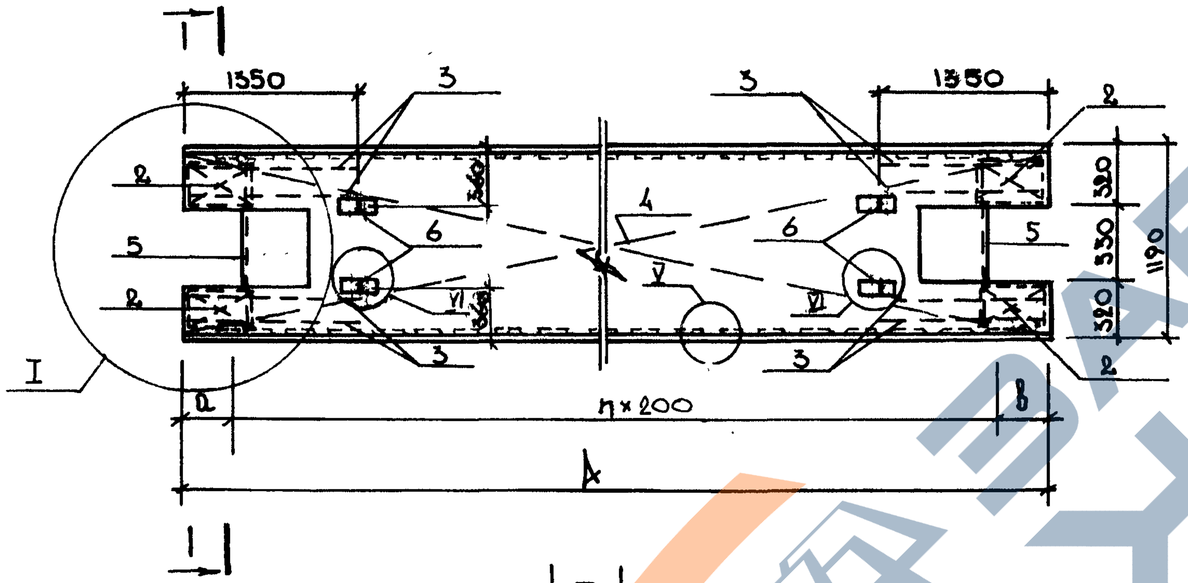

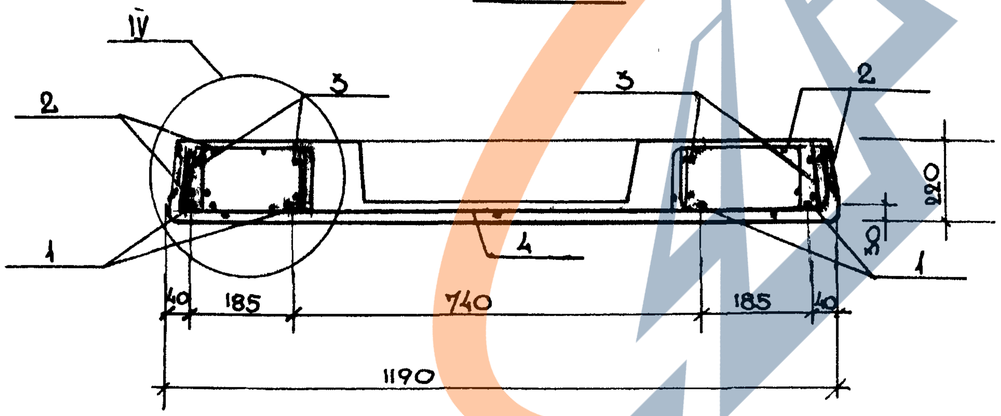

Согласовано

Взам инв №

Подпись и дата

Инв. № подл

Изм	№ уч.	Лист	№ докум	Дата	Подп.	Фамилия
1		ЗДМ		07.89		БАБИНА

1.243.1 КЛ-3 1-2 01СБ

Нач.отд.	Печерский		06.85
Гл.к.отд.	Бунич		–"–
Гл.ин.отд.	Новлева		–"–
Н.контр.	Бунич		–"–
Проверил	Новлева		–"–
Разработ.	Майзлина		–"–
Исполнил	Майзлина		–"–

ПЛИТЫ ПЕРЕКРЫТИЙ П60.12.22-5АIV; П60.12.22-8АIV; П54.12.22-5АIV; П54.12.22-8АIV; П48.12.22-5АIV; П48.12.22-8АIV; П63.12.22-5АIV; П63.12.22-8АIV; П71.12.22-5АIV; П71.12.22-8АIV. СБОРОЧНЫЙ ЧЕРТЕЖ

Стадия	Масса	Масштаб
Р	см.табл.	
Лист 1	Листов 1	

ЛЕННИИПРОЕКТ ОКУ

Формат 12

КЛ

Т-636

Формат	Зона	Поз	Обозначение	Наименование	Кол. на исполнение 1.243.1 КЛ-3 1-2 02									Примечание
					—	-01	-02	-03	-04	-05	-06	-07	-	
				Документация										
12			1.243.1 КЛ-3 1-2 02СБ	Сборочный чертеж										
12			1.243.1 КЛ-3 1-2 ПЗ	Пояснительная записка										
12			1.243.1 КЛ-3 1-2 ВНС	Выборка стали и материалов										
				Сборочные единицы										
12		3	1.243.1 КЛ-3 2-1 02СБ	Каркас КК-1					8			8		
12		3	-01	КК-2	8	8	8	8		8	8			
12		2	-02	К-3	2	2	2	2	2	2	2	2		
12		5	-03	Сетка С-21	8	8	8	8	8	8	8	8		
Б4		4	03-05	4С $\frac{4ВрI-500}{3ВрI-250}$ 114 ×464 $\frac{70}{70}$	1	1								
Б4		4	-06	4С $\frac{4ВрI-500}{3ВрI-250}$ 114×404 $\frac{20}{70}$			1	1						
Б4		4	-07	4С $\frac{4ВрI-500}{3ВрI-250}$ 114×344 $\frac{100+90}{70}$					1					
Б4		4	-09	4С $\frac{4ВрI-500}{3ВрI-250}$ 114×492 $\frac{100+70}{70}$						1	1			
Б4		4	-08	4С $\frac{4ВрI-500}{3ВрI-250}$ 114×374 $\frac{120}{70}$										
				Напрягаемые стержни ГОСТ 10884-81										Масса 1поз., кг
Б4		1		СН-11 L=5980 ⌀14 АтV	2									7,22
Б4		1		СН-12 L=5980 ⌀16 АтV		4								9,44
Б4		1		СН-13 L=5980 ⌀12 АтV	2									5,31
Б4		1		СН-14 L=5380 ⌀12 АтV			4							4,78
Б4		1		СН-16 L=5380 ⌀14 АтV				4						6,50
					П60.12.22-5АтV	П60.12.22-8АтV	П54.12.22-5АтV	П54.12.22-8АтV	П48.12.22-8АтV	П63.12.22-5АтV	П63.12.22-8АтV	П51.12.22-8АтV		

Согласовано

Взам. инв. №

Подпись и дата

Инв. № подл.

Изм	№ уч.	Лист	N докум	Дата	Подп.	Фамилия
1		Зам		08.89		Бабина

Нач. отд.	Бунич		08.89
Гл. конструктор	Бунич		"
Гл. спец.	—		
Рук. гр.	Бабина		"
Проверил	Бабина		"
Разсчит.	Майзлина		"
Исполнил	Громова		"
Н. контр.	Йовлева	—	"

1.243.1 КЛ-3 1-2 02

Плиты перекрытий П54.12.22-5АтV; П54.12.22-8АтV; П48.12.22-8АтV; П63.12.22-5АтV; П63.12.22-8АтV; П51.12.22-8АтV; П60.12.22-5АтV; П60.12.22-8АтV

Стадия	Лист	Листов
Р	1	2

ЛЕННИИПРОЕКТ ОКУ

Т-921-I

https://zavodjbi.com/
ЗАВОД ЖБИ

Формат	Зона	Поз.	Обозначение	Наименование	Кол. на исполнение 1.243.1 КЛ-3 1-2 02								Примечание Масса поз., кг
					–	-01	-02	-03	-04	-05	-06	-07	
Б4		1		СН-16 L=4780 ⌀12 АтV					4				6,50
Б4		1		СН-17 L=6260 ⌀14 АтV						4			4,24
Б4		1		СН-18 L=6260 ⌀16 АтV							4		7,56
Б4		1		СН-19 L=5080 ⌀12 АтV								4	9,88
													4,51
				Петли									
Б4		6	СЕРИЯ 1.031 КЛ-1 ВЫП 6-1.2	СП8-12			4	4	4			4	
				СП8-14	4	4				4	4		
				Материал									
				Бетон тяжелый									
				класса В20 ГОСТ 26633-85	1,37	1,37	1,21	1,21	1,06	1,44	1,44	1,13	м³
					П60.12.22-5АтV	П60.12.22-8АтV	П54.12.22-5АтV	П54.12.22-8АтV	П48.12.22-8АтV	П63.12.22-5АтV	П63.12.22-8АтV	П51.12.22-8АтV	

Изм	№ уч.	Лист	N докум	Дата	Подп.	Фамилия
1		ЗАМ		08.89		БАБИНА

1.243.1 КЛ-3 1-2 02

Лист 2

Взам. инв. № | Подпись и дата | Инв. № подл.

Т-921-2

ЗАВОД ЖБИ

ОБОЗНАЧЕНИЕ	МАРКА	РАЗМЕРЫ мм						Масса кг
		L	a	B	n			
1.243.1КЛ-3 1-2 02СБ	П60.12.22-5АтV	5980	390	390	26			3425
-01	П60.12.22-8АтV	5980	390	390	26			3425
-02	П54.12.22-5АтV	5380	290	290	24			3025
-03	П54.12.22-8АтV	5380	290	290	24			3025
-04	П48.12.22-8АтV	4780	390	390	20			2650
-05	П63.12.22-5АтV	6260	330	330	28			3600
-06	П63.12.22-8АтV	6260	330	330	28			3600
-07	П51.12.22-8АтV	5080	340	340	22			2825

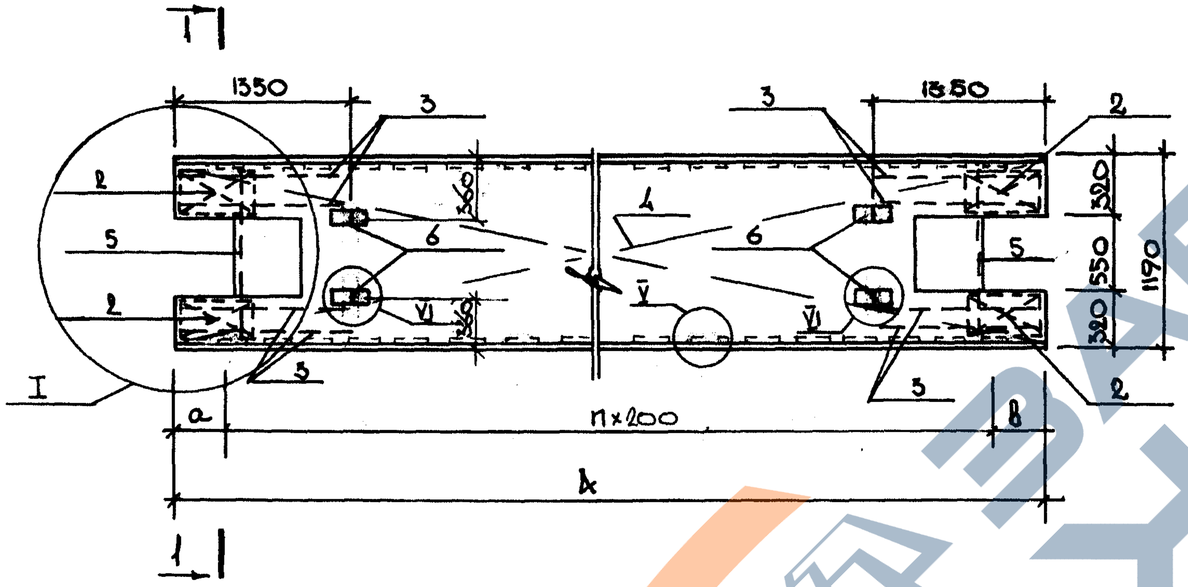

1 - 1

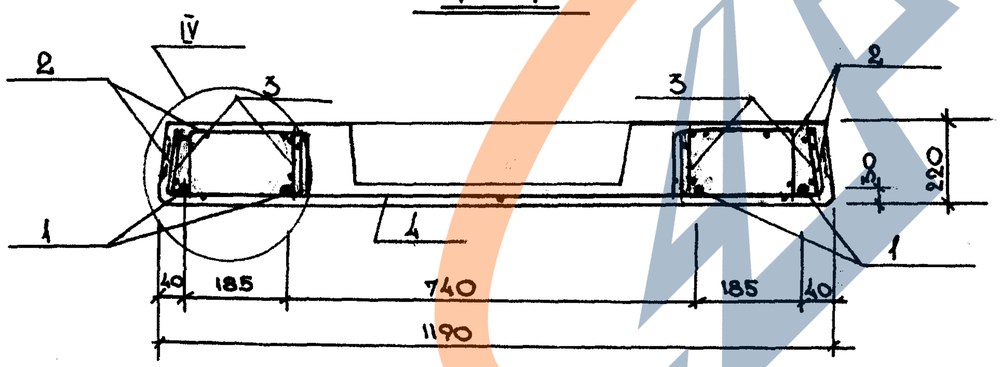

Изм	№ уч.	Лист	№ докум	Дата	Подп.	Фамилия
1		ЗАМ		08.89		БАБИНА

1.243.1КЛ-3 1-2 02СБ

Нач. отд.	Печерский		06.89
Гл.к.отд.	Бунин		-"-
Гл.спец.отд.	Новлева		-"-
Н.контр.	Бунин		-"-
Проверил	Новлева		-"-
Разработ.	Майзлина		-"-
Нормоконтр.	Майзлина		-"-

ПЛИТЫ ПЕРЕКРЫТИЯ П54.12.22-5АтV ; П54.12.22-8АтV ; П48.12.22-5АтV ; П63.12.22-5АтV ; П63.12.22-8АтV ; П51.12.22-8АтV ; П60.12.22-5АтV ; П60.12.22-8АтV

СБОРОЧНЫЙ ЧЕРТЕЖ

Стадия	Масса	Масштаб
Р	см.таб.	
Лист 1	Листов 1	

ЛЕННИИПРОЕКТ ОКУ

Согласовано

Взам. инв. №

Подпись и дата

Инв. № подл.

Формат 12

К1

Т-636

Формат	Зона	Поз	Обозначение	Наименование	Кол. на исполнение 1.243.1 КЛ-3 1-2. 03 СБ –	-01	Примечание
				ДОКУМЕНТАЦИЯ			
12			1.243.1 КЛ-3 1-2 03СБ	СБОРОЧНЫЙ ЧЕРТЕЖ			
12			1.243.1 КЛ-3 1-2 ПЗ	ПОЯСНИТЕЛЬНАЯ ЗАПИСКА			
12			1.243.1 КЛ-3 1-2 ВМС	ВЫБОРКА СТАЛИ и МАТЕРИАЛОВ			
				СБОРОЧНЫЕ ЕДИНИЦЫ			
				СЕТКА			
12		1	1.243.1 КЛ-3 2-1 01СБ-18	С-19	1		
12		1	-19	С-20		1	
12		2	1.243.1 КЛ-3 2-1 03СБ	ПЕТЛЯ СП 12-8	4	4	
				МАТЕРИАЛ			
				БЕТОН ТЯЖЕЛЫЙ			
				КЛАССА В20 ГОСТ 26633-85	0.20	0.29	$м^3$
					П18.12.12-8-1	П24.12.12-8-1	

Согласовано

Взам.инв.№

Подпись и дата

Инв.№ подл.

Изм	N уч.	Лист	N докум.	Дата	Подп.	Фамилия

Нач.отд.	Печерский		06.85
Гл.к.отд.	Бунич		–"–
Гл.спец.отд.	Новлева		–"–
Н.контр.	Бунич		–"–
Провер.	Новлева		–"–
Разработ.	Мадзиана		–"–
Исполнил	Мадзиана		–"–

1.243.1 КЛ3 1-2 03

ПЛИТЫ ПЕРЕКРЫТИЙ
П18.12.12-8-1; П24.12.12-8-1

Стадия	Лист	Листов
Р	1	1

ЛЕННИИПРОЕКТ
ОХУ

https://zavodjbi.com/
ЗАВОД ЖБИ

ОБОЗНАЧЕНИЕ	МАРКА	РАЗМЕРЫ мм		МАССА кг
		ℓ	c	
1.243.1КЛ3. 1-2 ОЗСБ	П18.12.12-8-1	1790	550	500
-01	П24.12.12-8-1	2390	500	730

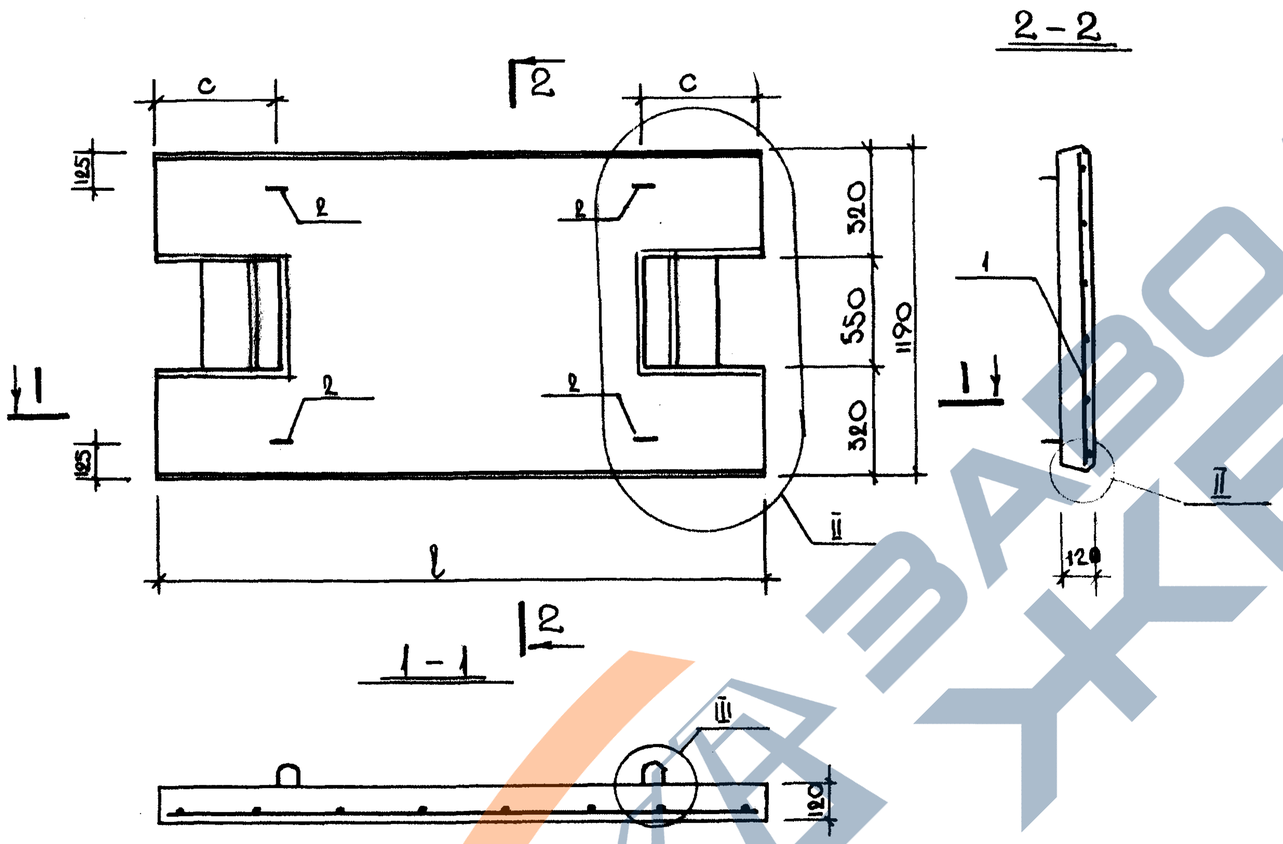

Изм	№ уч.	Лист	№ докум	Дата	Подп.	Фамилия

1.243.1КЛ-3 1-2 ОЗСБ

Нач.отд.	Печерский		06.85
Гл.к.отд.	Бунич		-"-
Гл.сп.отд.	Новлева		-"-
Н.контр.	Бунич		-"-
Проверил	Иоолева		-"-
Разработ.	Майзлина		-"-
Исполнил	Майзлина		-"-

ПЛИТЫ ПЕРЕКРЫТИЙ П18.12.12-8-1 П24.12.12-8-1 СБОРОЧНЫЙ ЧЕРТЕЖ

Стадия	Масса	Масштаб
Р	см.таб.	
Лист 1	Листов 1	

ЛЕННИИПРОЕКТ ОКУ

Согласовано

Взам.инв.№

Подпись и дата

Инв.№ подл.

Формат 12

Т-636

КЛ

https://zavodjbi.com/

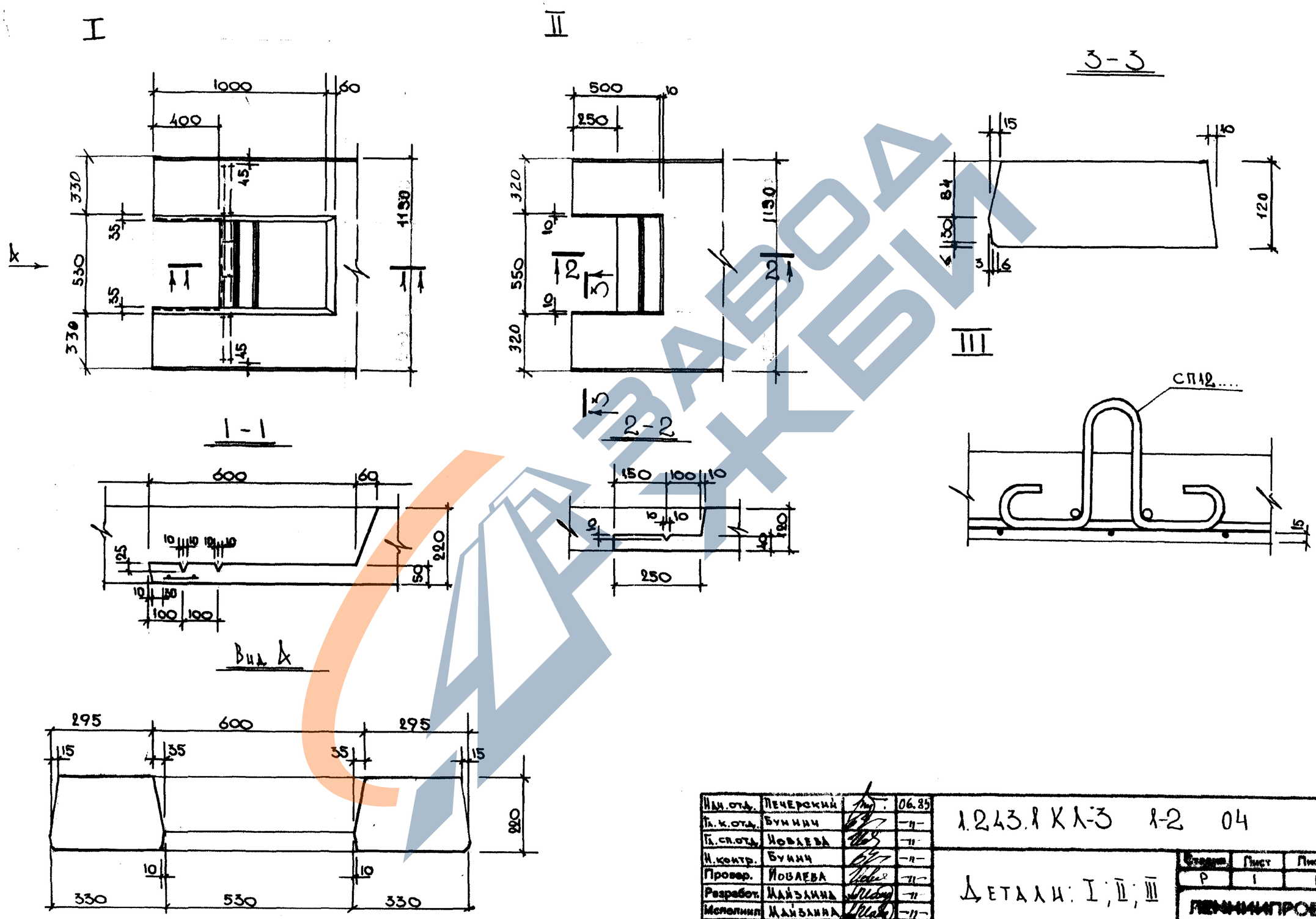

Инж.отд.	Печерский		06.85	1.243.1 КЛ-3 1-2 04
Гл.к.отд.	Бунин		-"-	
Гл.сп.отд.	Новлева		-"-	
Н.контр.	Бунин		-"-	Детали: I; II; III
Провер.	Новлева		-"-	
Разработ.	Ждайлина		-"-	
Исполнил	Ждайлина		-"-	

Стадия	Лист	Листов
Р	1	1

ЛЕНИНГРАДПРОЕКТ ОКУ

Согласовано

Взам.инв. №

Подпись и дата

Инв.№ подл

Т-585

Формат 12

К1

https://zavodjbi.com/

IV

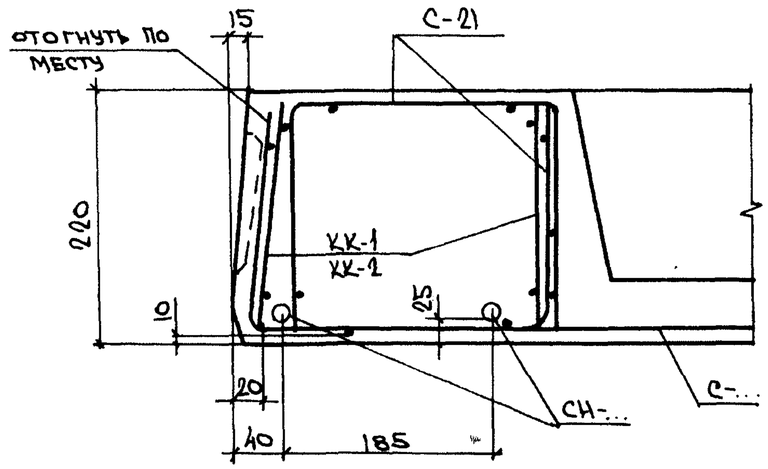

V

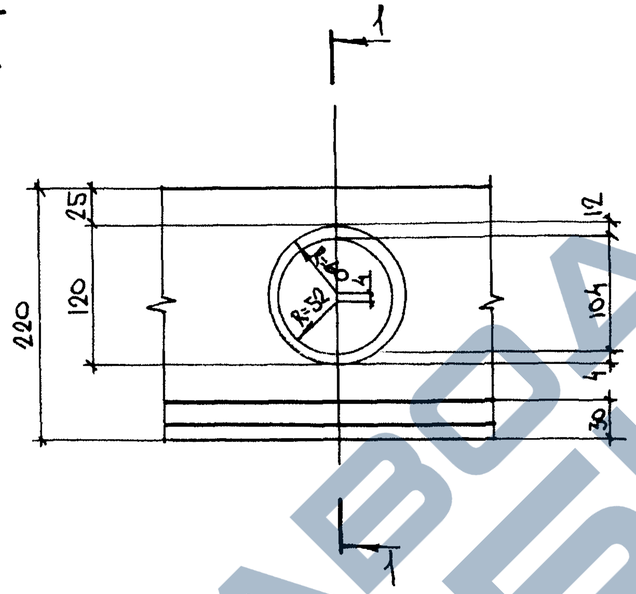

1 - 1

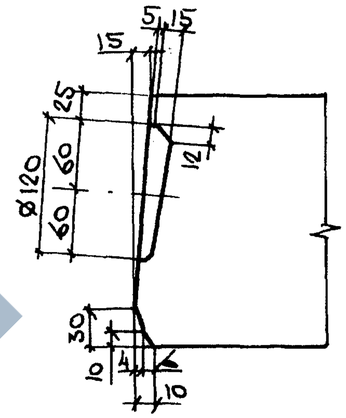

VI

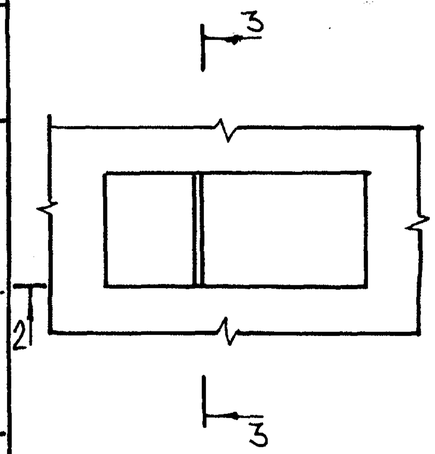

2 - 2

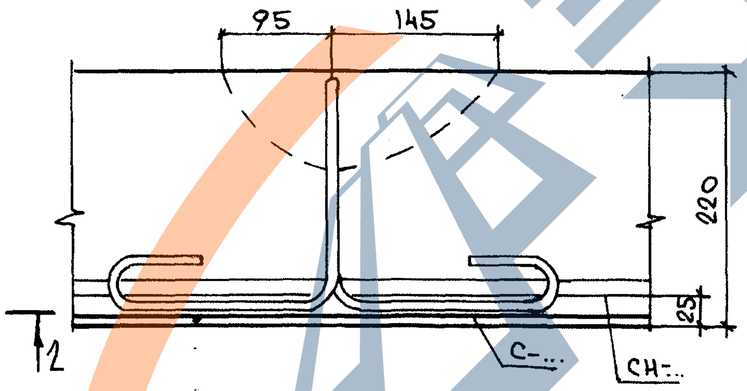

3 - 3

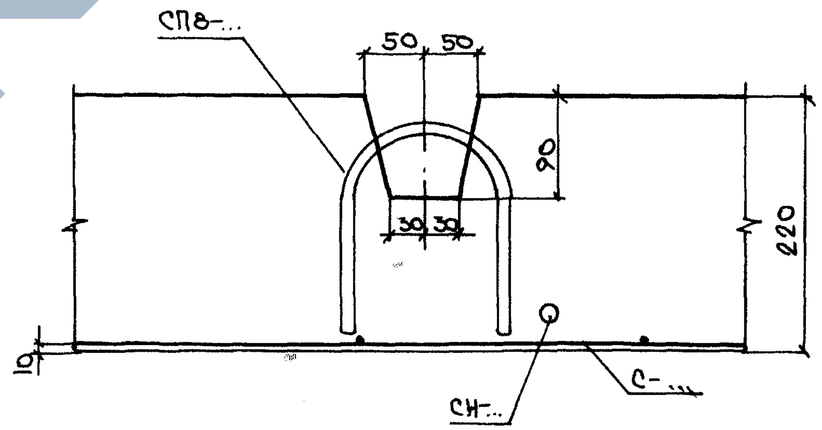

Изм	№ уч	Лист	№ докум	Дата	Подп	Фамилия
1		зам		0789		БАБИНА

Нач.отд.	Бунич		08.84
Гл.констр	Бунич		1
Гл.спец.	Иовлева		11
Рук.гр.	Бабина		11
Провер.	Бабина		11
Разработ.	Кузьмина		11
Исполнил	Кузьмина		11
Н.контр.	Иовлева		—

1.243.1 КЛ-3 1-2 05

Детали IV; V; VI

Стадия	Лист	Листов
Р	1	

ЛЕННИИПРОЕКТ
ОКУ

Согласовано

Взам. инв. N | Подпись и дата | Инв. N подл.

Т-95

Формат 12

КЛ

ЗАВОД ЖБИ

Марка элемента	Напрягаемая арматура класса									Изделия арматурные																	Всего	Общий расход
										Арматура класса																		
	AIV					AтV				BрI			AI						AIII									
	ГОСТ 5781-82					ГОСТ 10884-81				ГОСТ 6727-80			ГОСТ 5781-82						ГОСТ 5781-82				ГОСТ					
	ø12	ø14	ø16	ø18	итого	ø12	ø14	ø16	итого	ø4	ø3	итого	ø12	ø14	ø8	ø10	итого	ø12	ø6	ø8	итого					итого		
П60.12.22 - 5AIV		28.88			28.88					10.71	1.14	11.85		5.12			5.12	3.92			3.92						20.89	49.77
П60.12.22 - 8AIV				47.80	47.80					10.71	1.14	11.85		5.12			5.12	3.92			3.92						20.89	68.69
П54.12.22 - 5AIV		26.00			26.00					10.54	1.02	11.56	3.76				3.76	3.92			3.92						19.12	45.12
П54.12.22 - 8AIV			33.96		33.96					10.54	1.02	11.56	3.76				3.76	3.92			3.92						19.12	53.09
П48.12.22 - 5AIV	16.96				16.96					7.82	0,84	8.66	3.76				3.76	3.92			3.92						16.34	33.34
П48.12.22 - 8AIV		23.08			23.08					7.82	0.84	8.66	3.76				3.76	3.92			3.92						16.34	39.42
П63.12.22 - 5AIV			39.52		39.52					10.77	1.20	11.97		5.12			5.12	3.92			3.92						21.01	59.53
П63.12.22 - 8AIV				50.04	50.04					10.77	1.20	11.97		5.12			5.12	3.92			3.92						21.01	70.05
П51.12.22 - 5AIV	18.04				18.04					7.88	0.90	8.78	3.76				3.76	3.92			3.92						16.90	34.94
П51.12.22 - 8AIV		24.56			24.56					7.88	0.90	8.78	3.76				3.76	3.92			3.92						16.90	41.46
П60.12.22 - 5AтV						10.62	14.44		25.06	10.71	1.14	11.85		5.12			5.12	3,92			3.92						20.89	45.86
П60.12.22 - 8AтV								37.76	37.76	10.71	1.14	11.85		5.12			5.12	3,92			3.92						20.89	58.65
П54.12.22 - 5AтV						19.12			19.12	10.54	1.02	11.56	3.76				3.76	3.92			3.92						19.12	38.35
П54.12.22 - 8AтV							26.00		26.00	10.54	1.02	11.56	3.76				3.76	3.92			3.92						19.12	45.18
П48.12.22 - 8AтV						16.96			16.96	7.82	0.84	8.66	3.76				3.76	3,92			3.92						16.34	33.30
П63.12.22 - 5AтV							30.24		30.24	10.77	1.20	11.97		5.12			5.12	3.92			3.92						21.01	51.25
П63.12.22 - 8AтV								39.52	39.52	10.77	1.20	11.97		5.12			5.12	3.92			3.92						21.01	60.53
П51.12.22 - 8AтV						18.04			18.04	7.88	0.90	8.78	3.76				3.76	3.92			3.92						16.46	34.50
П18.12.12 - 8 - 1										1.09		1.09			1.28	1.0	2.28		2.32		2.32						5.69	5.69
П24.12.12-8 - 1										1.80		1.80			1.28	1.0	2.28			5.57	5.57						3.65	3.65

Нач.отд.	Нечерский		06.85
Гл.к.отд.	Бунич		-"-
Гл.св.отд.	Новлева		-"-
Гл.контр.	Бунич		-"-
Проверил	Новлева		-"-
Разраб.	Майзлина		-"-
Исполнил	Майзлина		-"-

1.243.1 КЛ-3 1-2 ВРС

Ведомость расхода стали на элемент, кг

Стадия	Лист	Листов
Р	1	1

ЛЕННИИПРОЕКТ ОКУ

Изм	N уч	Лист	N докум	Дата	Подп.	Фамилия
1		ЗАМ		08.86		БАБИНА

Взам.инв. № | Подпись и дата | Инв.№ подл.