https://zavodjbi.com/

ТИПОВЫЕ КОНСТРУКЦИИ, ИЗДЕЛИЯ И УЗЛЫ ЗДАНИЙ И СООРУЖЕНИЙ

Серия 3.503.1-76

Промежуточные опоры под пролетные строения длиной 12, 15, 18, 24 и 33 м для автодорожных путепроводов под нагрузку от автомобилей-самосвалов БелАЗ-540

Выпуск 4

Арматурные изделия для монолитных конструкций

Рабочие чертежи

23244-02

ЦЕНА

https://zavodjbi.com/

https://zavodjbi.com/

ТИПОВЫЕ КОНСТРУКЦИИ, ИЗДЕЛИЯ И УЗЛЫ ЗДАНИЙ И СООРУЖЕНИЙ

Серия 3.503.1-76

Промежуточные опоры под пролетные строения длиной 12, 15, 18, 24 и 33 м для автодорожных путепроводов под нагрузку от автомобилей-самосвалов БелАЗ-540

Выпуск 4

Арматурные изделия для монолитных конструкций

Рабочие чертежи

Разработаны институтом
Промтрансниипроект
Гл. инж. института В.И. Поляков
Гл. инж. проекта В.Е. Далькевич

Утверждены и введены в действие Госстроем СССР
Протокол №ИИ-7
от 3 июля 1987 г.

Инв. № подл. | Подпись и дата | Взам. инв. №

https://zavodjbi.com/

https://zavodjbi.com/

Обозначение	Наименование	Стр.
3.503.1-76.4.000 ТО	Техническое описание	4
3.503.1-76.4.100	Каркас пространственный КП4	6
3.503.1-76.4.110	Каркас пространственный КП5	7
3.503.1-76.4.120	Каркас пространственный КП6	8
3.503.1-76.4.130	Каркас пространственный КП7	9
3.503.1-76.4.140	Каркас пространственный КП8	10
3.503.1-76.4.150	Каркас пространственный КП9	11
3.503.1-76.4.160	Каркас плоский КР47	12
3.503.1-76.4.160 СБ	Каркас плоский КР47. Сборочный чертеж	13
3.503.1-76.4.170	Каркас плоский КР48	14
3.503.1-76.4.180	Каркас плоский КР49	15
3.503.1-76.4.190	Каркас плоский КР50	16
3.503.1-76.4.190 СБ	Каркас плоский КР50. Сборочный чертеж	17
3.503.1-76.4.200	Каркас плоский КР51	18
3.503.1-76.4.200 СБ	Каркас плоский КР51. Сборочный чертеж	19
3.503.1-76.4.210	Каркас плоский КР52	20
3.503.1-76.4.220	Каркас плоский КР53	21
3.503.1-76.4.220 СБ	Каркас плоский КР53. Сборочный чертеж	22
3.503.1-76.4.230	Каркас плоский КР54	23
3.503.1-76.4.240	Каркас плоский КР55	24
3.503.1-76.4.250	Каркас плоский КР56	25
3.503.1-76.4.250 СБ	Каркас плоский КР56. Сборочный чертеж	26
3.503.1-76.4.260	Каркас плоский КР57	27
3.503.1-76.4.270	Каркас плоский КР58	28
3.503.1-76.4.280	Сетка арматурная (С21 и С22)	29
3.503.1-76.4.290	Сетка арматурная (С23 и С24)	30

Взам. инв. №

Подпись и дата

Инв. № подл.

3.503.1-76.4

Разраб.	Левянкина		
Пров.	Андрианова		
Гл.инж.пр.	Дашкевич		
Н.контр.	Дашкевич		
Нач.отд.	Каташев		

Содержание

Стадия	Лист	Листов
Р	1	2

ПРОМТРАНСНИИПРОЕКТ

Копировал 23244-02 3 Формат А4

https://zavodjbi.com/

https://zavodjbi.com/

Обозначение	Наименование	Стр.
3.503.1-76.4.300	Сетка арматурная С25	31
3.503.1-76.4.310	Сетка арматурная С26	32
3.503.1-76.4.320	Сетка арматурная С27	33
3.503.1-76.4.330	Сетка арматурная С28	34
3.503.1-76.4.340	Сетка арматурная (С29 и С30)	35
3.503.1-76.4.350	Сетка арматурная С31	36
3.503.1-76.4.360	Сетка арматурная С32	37
3.503.1-76.4.370	Сетка арматурная С33	38
3.503.1-76.4.380	Сетка арматурная С34	39
3.503.1-76.4.390	Сетка арматурная С35	40
3.503.1-76.4.400	Сетка арматурная (С36 и С37)	41
3.503.1-76.4.410	Сетка арматурная С38	42
3.503.1-76.4.420	Сетка арматурная (С39 и С40)	43
3.503.1-76.4.430	Сетка арматурная (С41 и С42)	44
3.503.1-76.4.440	Сетка арматурная (С43 и С44)	45
3.503.1-76.4.450	Сетка арматурная (С45 и С46)	46
3.503.1-76.4.460	Сетка арматурная С47	47
3.503.1-76.4.470	Хомут	48
3.503.1-76.4.470СБ	Хомут. Сборочный чертеж	49

Инв. № подл. | Подпись и дата | Взам. инв. №

https://zavodjbi.com/

https://zavodjbi.com/

В настоящем выпуске приведены арматурные изделия для монолитных конструкций.

МАТЕРИАЛЫ

Сетки изготовляются при помощи контактной точечной электросварки в соответствии с требованиями ГОСТ 14098-85 и "Указаний по сварке соединений арматуры и закладных изделий железобетонных конструкций" СН 393-78. Сетки могут быть изготовлены вязаными.

Сетки плиты ростверков изготовляются вязаными.

Каркасы ригелей изготовляются при помощи электродуговой ручной сварки по ГОСТ 5264-80 с применением электродов типа Э50А по ГОСТ 9467-75. Каркасы фундаментов изготовляются вязаными.

В качестве рабочей арматуры в соответствии с указаниями ТП 101-81 приняты стержни периодического профиля из низколегированной мартеновской горячекатаной стали класса А-III

Распределительная арматура и подъемные петли - гладкие стержни из углеродистой горячекатаной стали класса А-I.

Марки стали, которые следует применять при изготовлении арматурных изделий в зависимости от расчетной температуры района эксплуатации сооружения, приведены в помещаемой ниже таблице.

Инв. № подл.	Подпись и дата	Взам. инв. №

Гл. инж. пр	Дашкевич		
Н. контр.	Дашкевич		
Нач. отд.	Катышев		

3.503.1-76.4.000ТО

Техническое описание

Стадия	Лист	Листов
Р	1	2

ПРОМТРАНСНИИПРОЕКТ

Копировал 23244-02 5 Формат А4

https://zavodjbi.com/

https://zavodjbi.com/

Назначение арматуры	Класс стали	Расчетная температура (средняя температура наиболее холодной пятидневки) по СНиП 2.01.01-82		
		не ниже минус 40°С		не ниже минус 30°С
		Сварные и вязаные сетки и каркасы	Только вязаные сетки и каркасы	Сварные и вязаные сетки и каркасы
Распределительная арматура	А-I	Вст3сп2 Вст3пс2 Ст3сп3 Ст3пс3 Вст3гпс2 по ГОСТ 5781-82*	Вст3сп2 Вст3пс2 Ст3сп3 Ст3пс3 Вст3гпс2 по ГОСТ 5781-82*	Вст3сп2 Вст3пс2 Ст3сп3 Ст3пс3 Вст3гпс2 Вст3кп2 Ст3кп3 по ГОСТ 5781-82*
Рабочая арматура	А-III	25Г2С по ГОСТ 5781-82*	35ГС по ГОСТ 5781-82*	25Г2С; 35ГС по ГОСТ 5781-82*

Химический состав арматурных углеродистых сталей должен соответствовать ГОСТ 380-71*.

Инв.№подл. | Подпись и дата | Взам.инв.№

Копировал: 23244-02 6 Формат А4

https://zavodjbi.com/

https://zavodjbi.com/

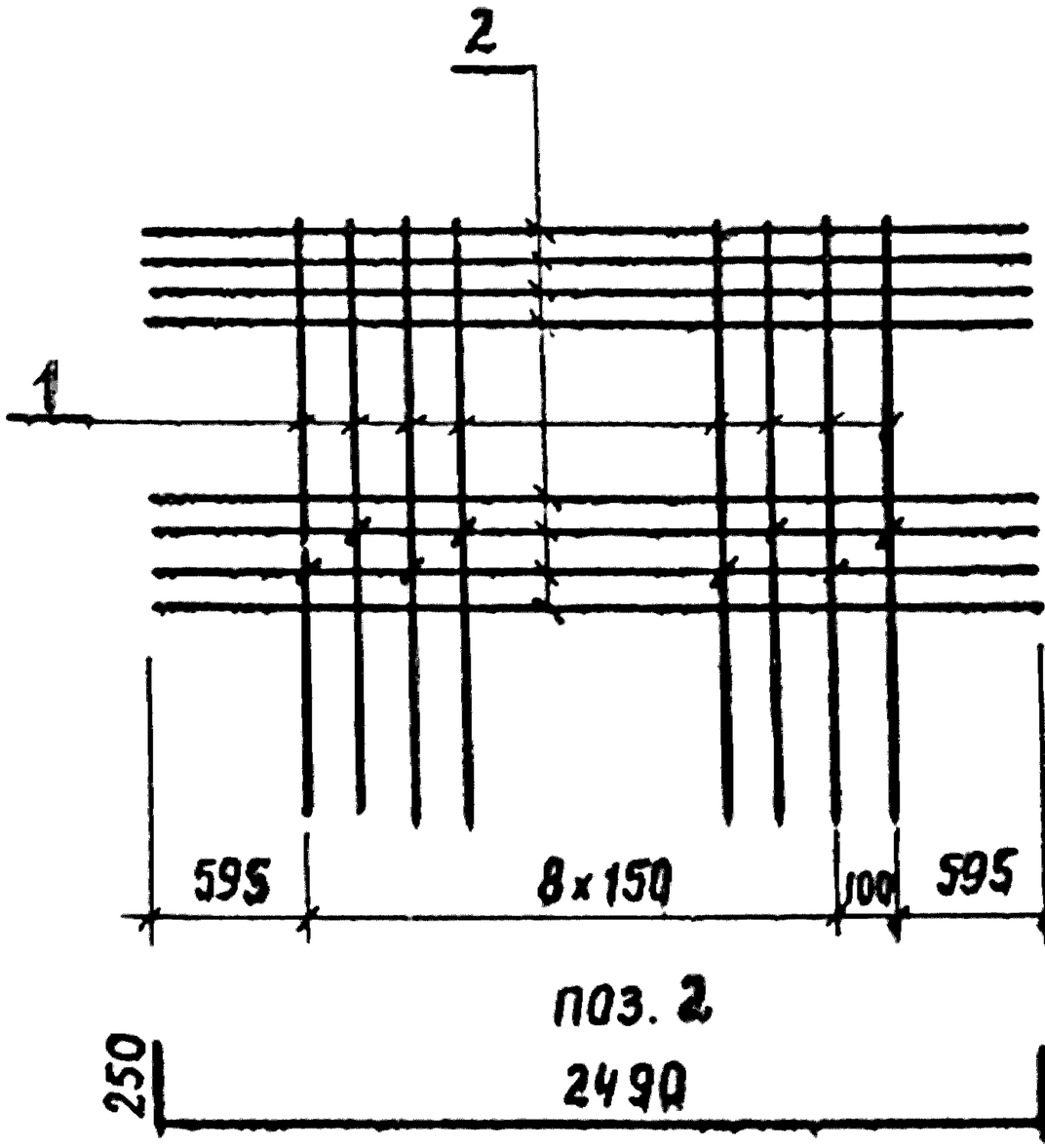

поз. 2

поз. 1

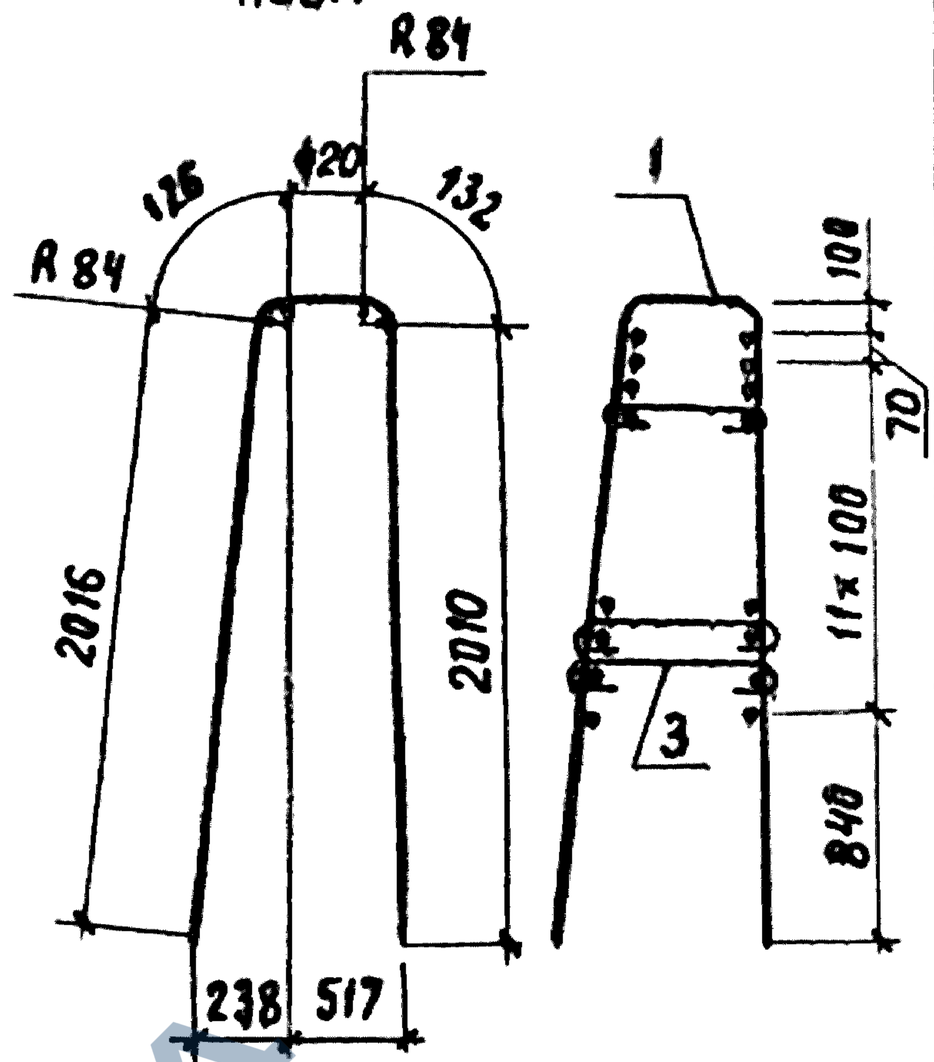

поз. 3
от 675 до 683

Каркасы изготовлять вязаными

Формат	Зона	Поз.	Обозначение	Наименование	Кол.	Приме-чание
				Детали		
Б4		1	3.503.1-76.4.101	ф28А III ГОСТ 5781-82*, ℓ=4700	10	227,0 кг
Б4		2	3.503.1-76.4.102	ф16А III ГОСТ 5781-82*, ℓ=2990	26	122,7 кг
Б4		3	3.503.1-76.4.103	ф8АI ГОСТ 5781-82*, $\ell_{ср}$=780	25	7,7 кг

Инв. № подл. | Подпись и дата | Взам. инв. №

Разраб.	Оганов		3.503.1-76.4.100
Пров.	Андрианова		Каркас пространственный КП 4
Гл. инж. пр.	Дашкевич		Стадия: Р; Масса: 357,4; Масштаб: —
Н. контр.	Дашкевич		Лист; Листов 1
Нач. отд	Каташев		ПРОМТРАНСНИИПРОЕКТ

Копировал Ухина 23244-02 7 Формат А4

https://zavodjbi.com/

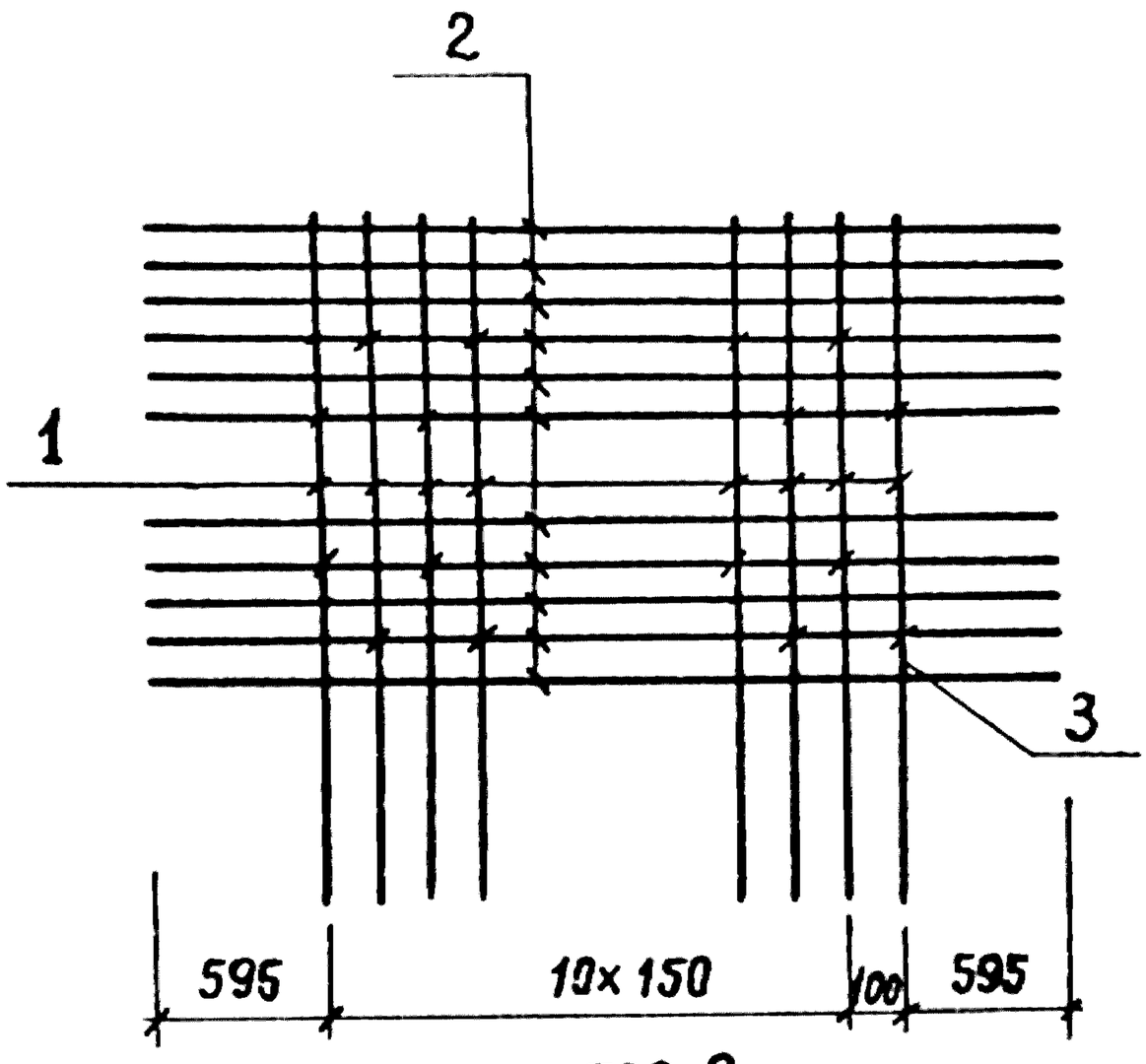

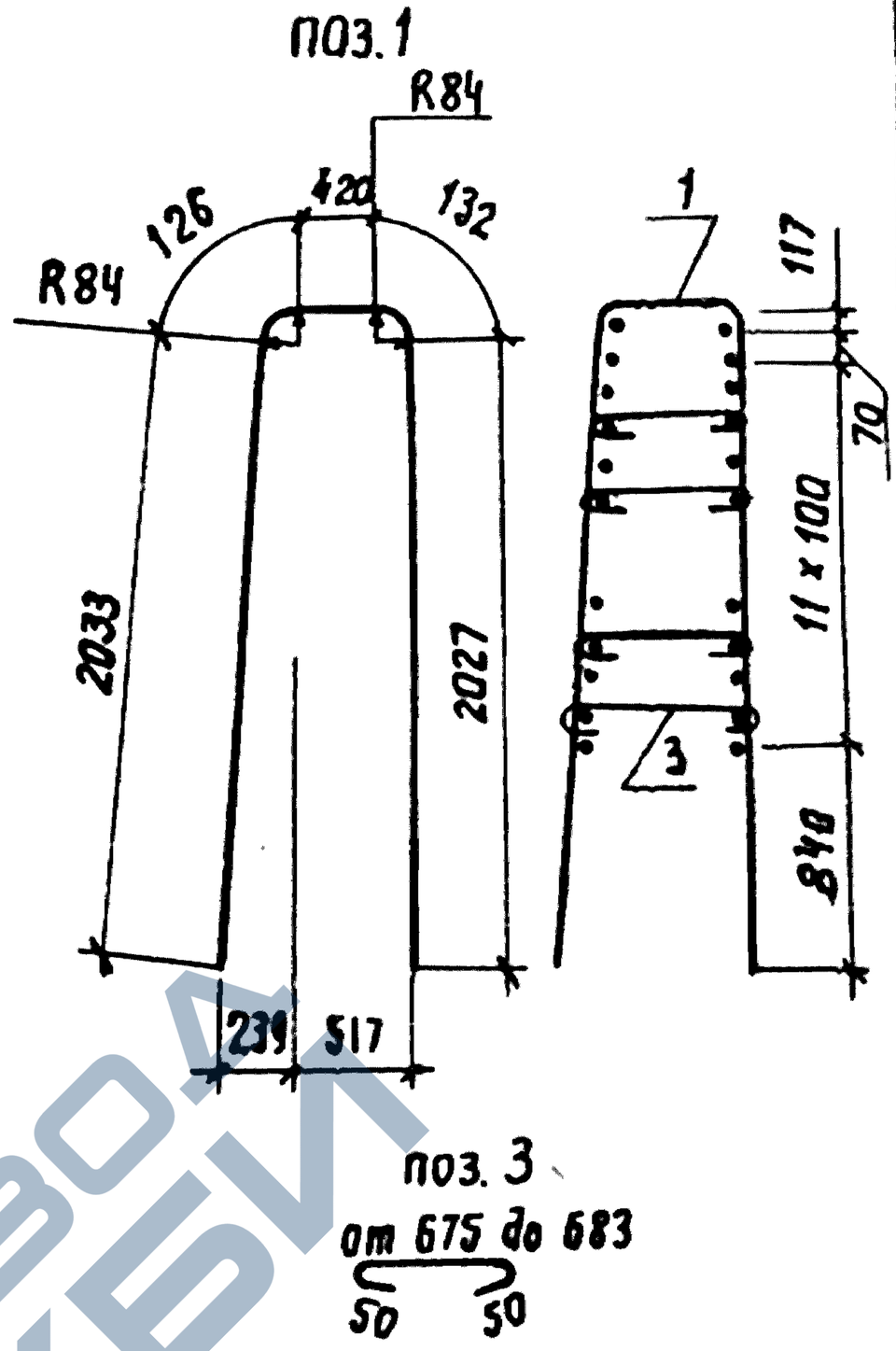

Каркасы изготовлять вязаными

Формат	Зона	Поз.	Обозначение	Наименование	Кол.	Примечание
				Детали		
Б4		1	3.503.1-76.4.111	ф28А III ГОСТ 5781-82,* ℓ=4740	12	275,0 кг
Б4		2	3.503.1 -76.4.112	ф14А III ГОСТ 5781-82,* ℓ=3290	26	103,3 кг
Б4		3	3.503.1 -76.4.103	ф8А I ГОСТ 5781-82,* $\ell_{ср}$=780	30	9,2 кг

Разраб.	Оганов		
Пров.	Андрианова		
Гл.инж.пр.	Дашкевич		
Н.контр.	Дашкевич		
Нач.отд.	Каташев		

Инв. № подл. | Подпись и дата | Взам. инв. №

3.503.1-76.4.110

Каркас пространственный КП5

Стадия	Масса	Масштаб
Р	387,5	—

Лист | Листов 1

ПРОМТРАНСНИИПРОЕКТ

Копировал [signature] 23244-02 8 Формат А4

ЗАВОД ЖБИ

https://zavodjbi.com/

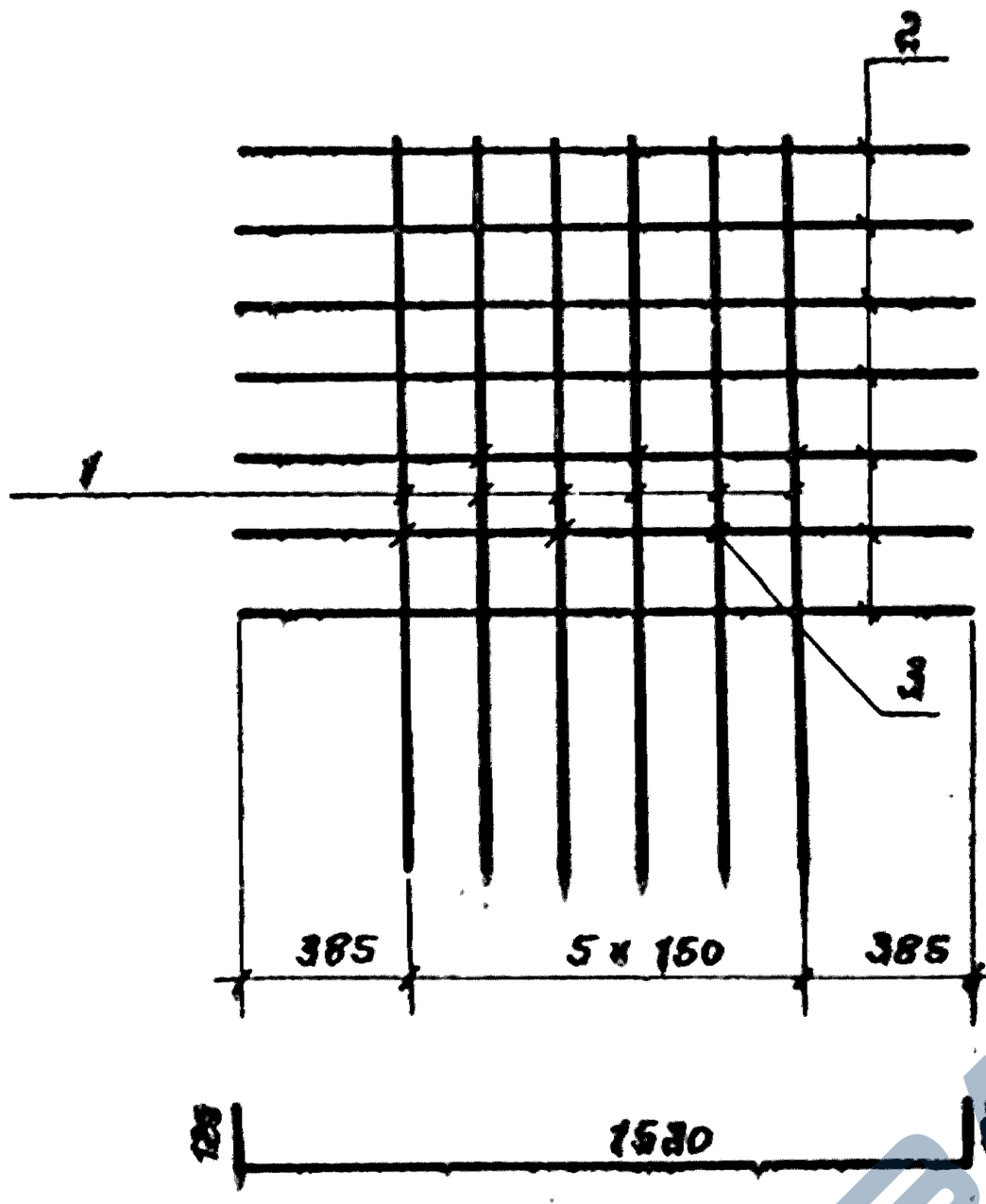

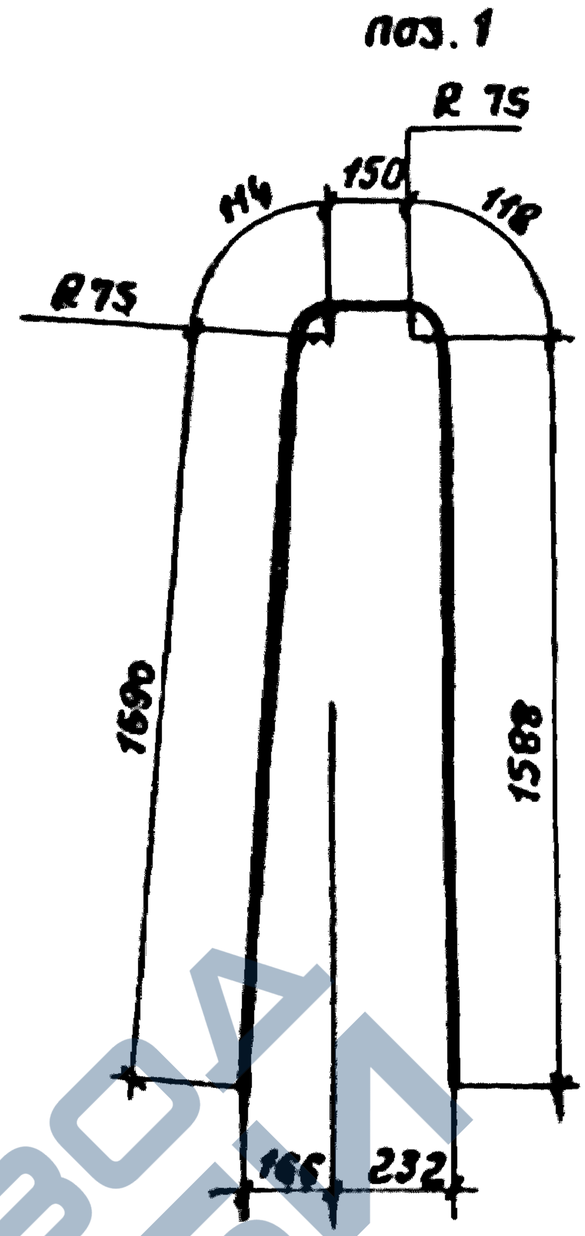

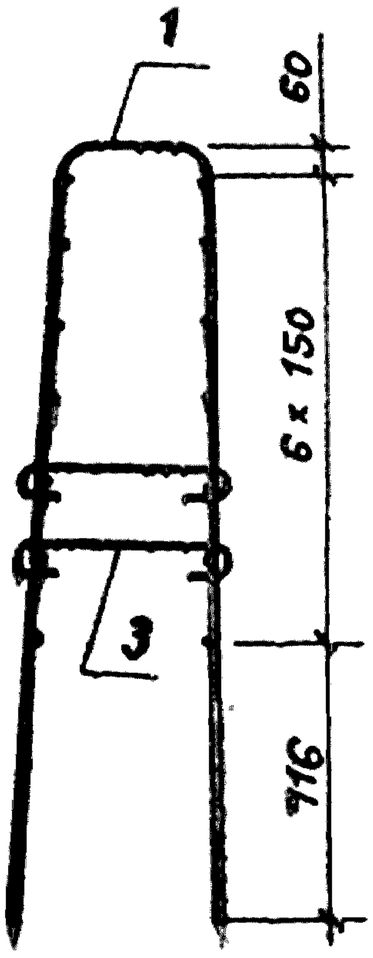

поз. 1

поз. 3

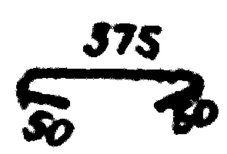

Каркасы изготовлять вязаными

Формат	Зона	Поз.	Обозначение	Наименование	Кол.	Примечание
				Детали		
БЧ		1	3.503.1-76.4.121	ф25 AIII ГОСТ 5781-82*; ℓ=3560	6	82,3 кг
БЧ		2	3.503.1-76-4.122	ф14 AIII ГОСТ 5781-82*; ℓ=1760	14	29,8 кг
БЧ		3	3.503.1-76.4.123	ф8 AI ГОСТ 5781-82*; ℓ=475	6	1,1 кг

3.503.1-76.4.120

Инв. № подл.	Подпись и дата	Взам. инв. №

Разраб.	Оганов	
Пров.	Андрианова	
Гл.инж. пр.	Дашкевич	
Н. контр.	Дашкевич	
Нач. отд.	Каташев	

Каркас пространственный КП6

Стадия	Масса	Масштаб
Р	113,2	—
Лист	Листов 1	

ПРОМТРАНСНИИПРОЕКТ

23244-02 9

Формат А4

https://zavodjbi.com/

https://zavodjbi.com/

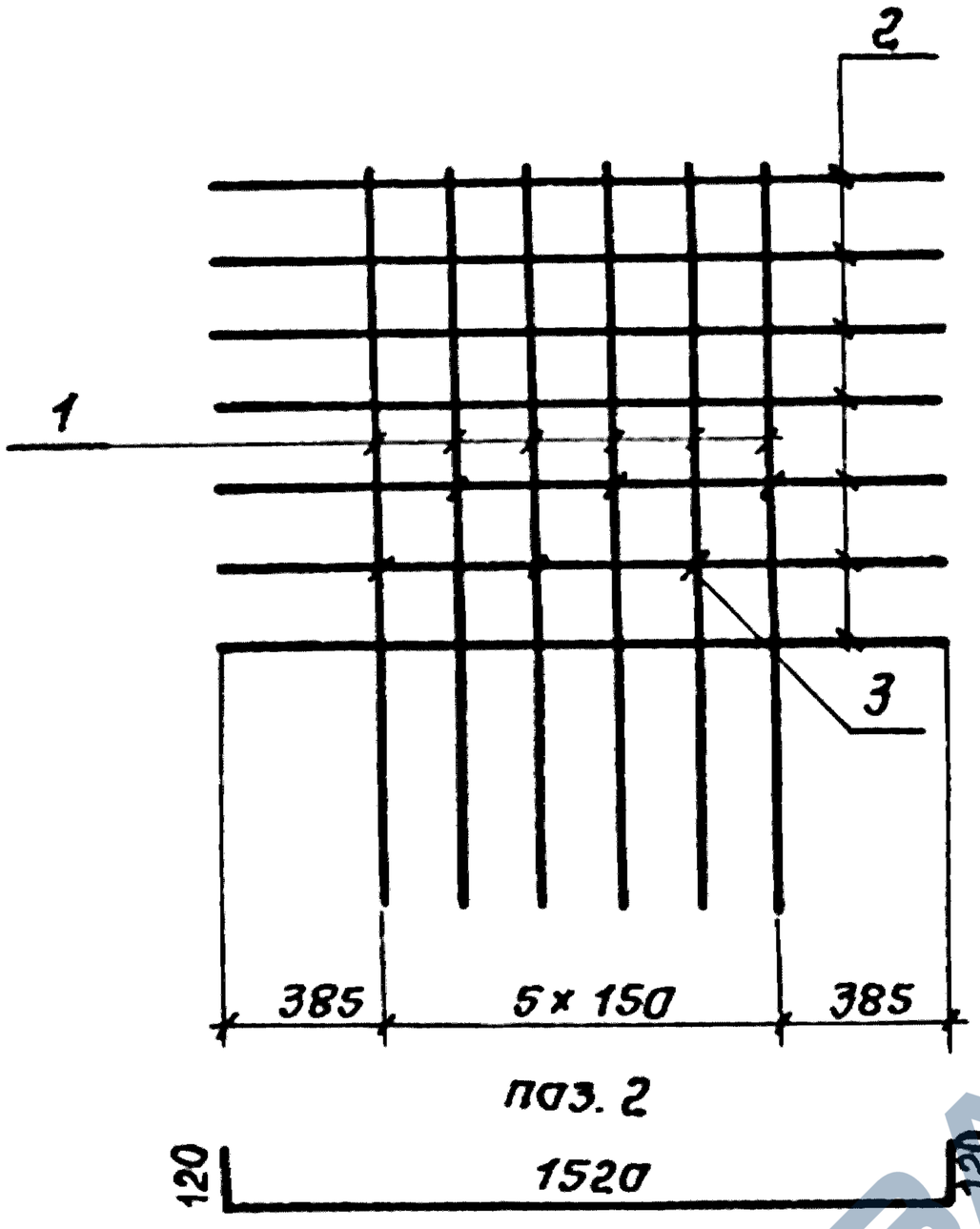

поз. 2

поз. 1

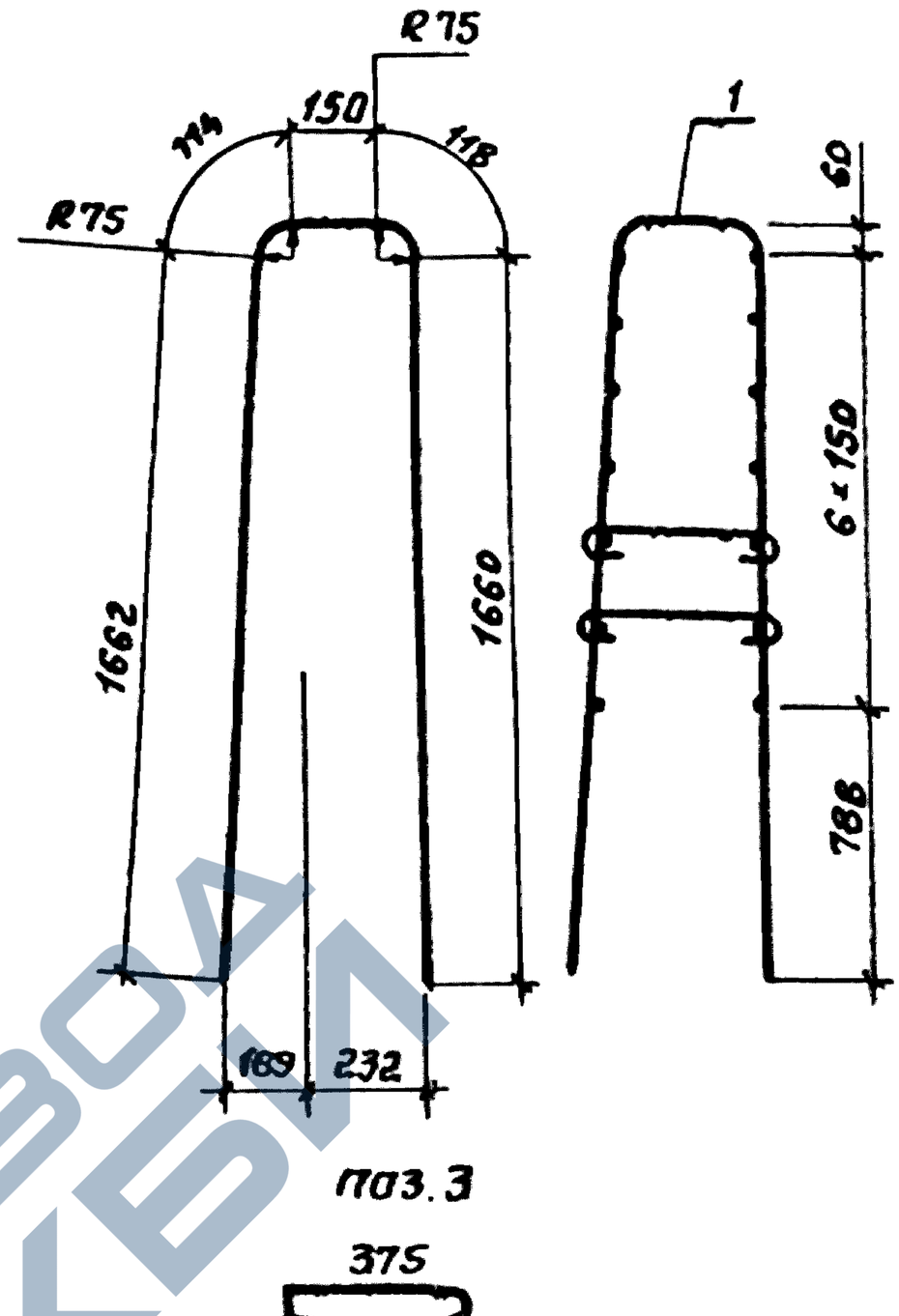

поз. 3

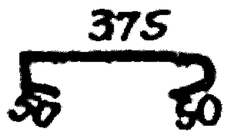

Каркасы изготовлять вязаными.

Формат	Зона	Поз.	Обозначение	Наименование	Кол.	Приме-чание
				Детали		
БЧ		1	3.503.1-76.4.131	ф25 AIII ГОСТ 5781-82,* ℓ=3700	6	85,6 кг
БЧ		2	3.503.1-76.4.122	ф14 AIII ГОСТ 5781-82,* ℓ=1760	14	29,8 кг
БЧ		3	3.503.1-76.4.123	ф8 AI ГОСТ 5781-82,* ℓ=475	6	1,1 кг

Взам. инв. №

Подпись и дата

Инв. № подл.

Разраб.	Оганов		
Пров.	Андрианова		
Гл. инж. пр.	Дашкевич		
Н. контр.	Дашкевич		
Нач. отд.	Каташев		

3.503.1-76.4.130

Каркас пространственный КП7

Стадия	Масса	Масштаб
Р	116,5	—
Лист	Листов 1	

ПРОМТРАНСНИИПРОЕКТ

Копировал: Сомов

Формат А4

https://zavodjbi.com/

https://zavodjbi.com/

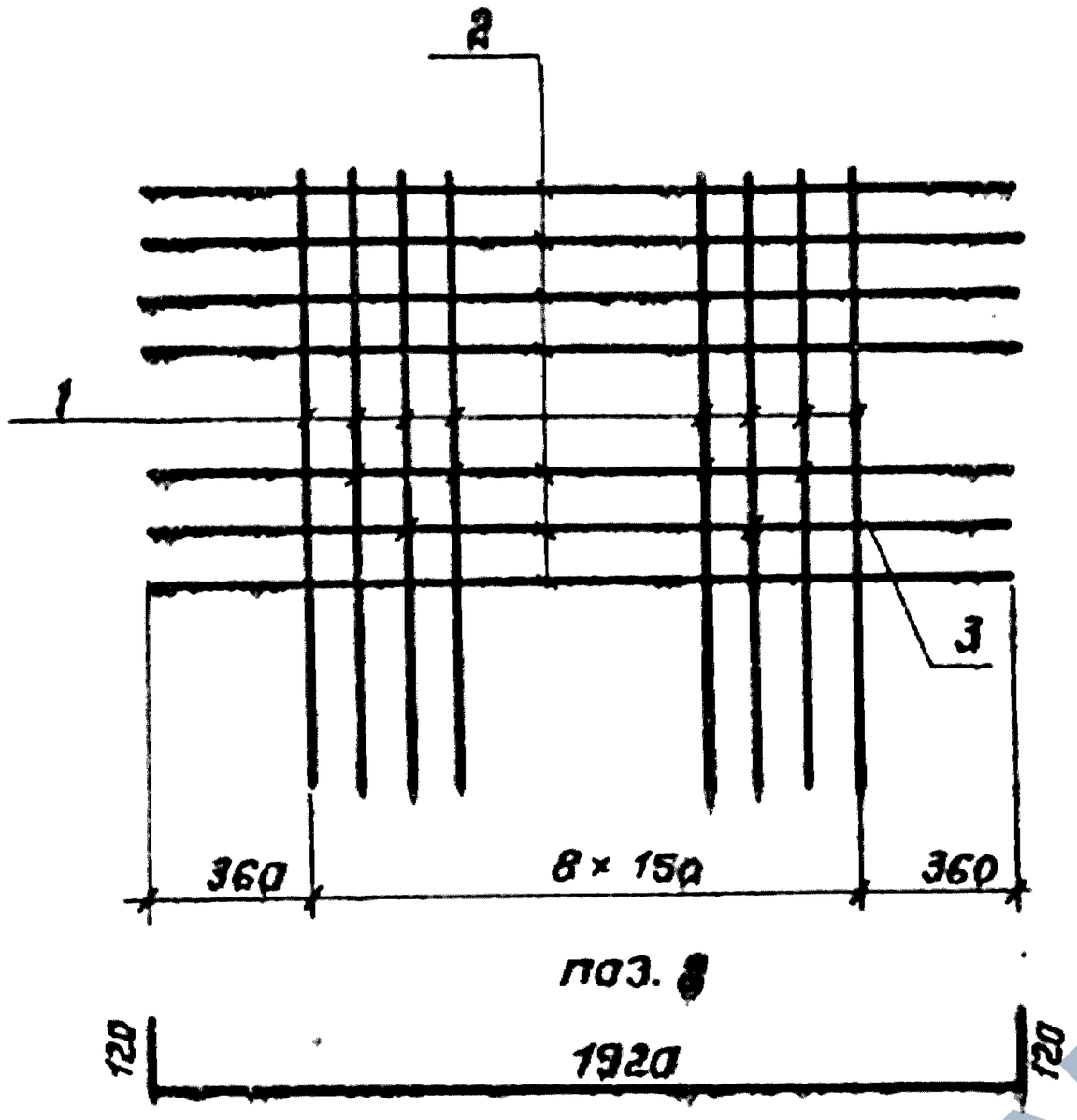

поз. 1

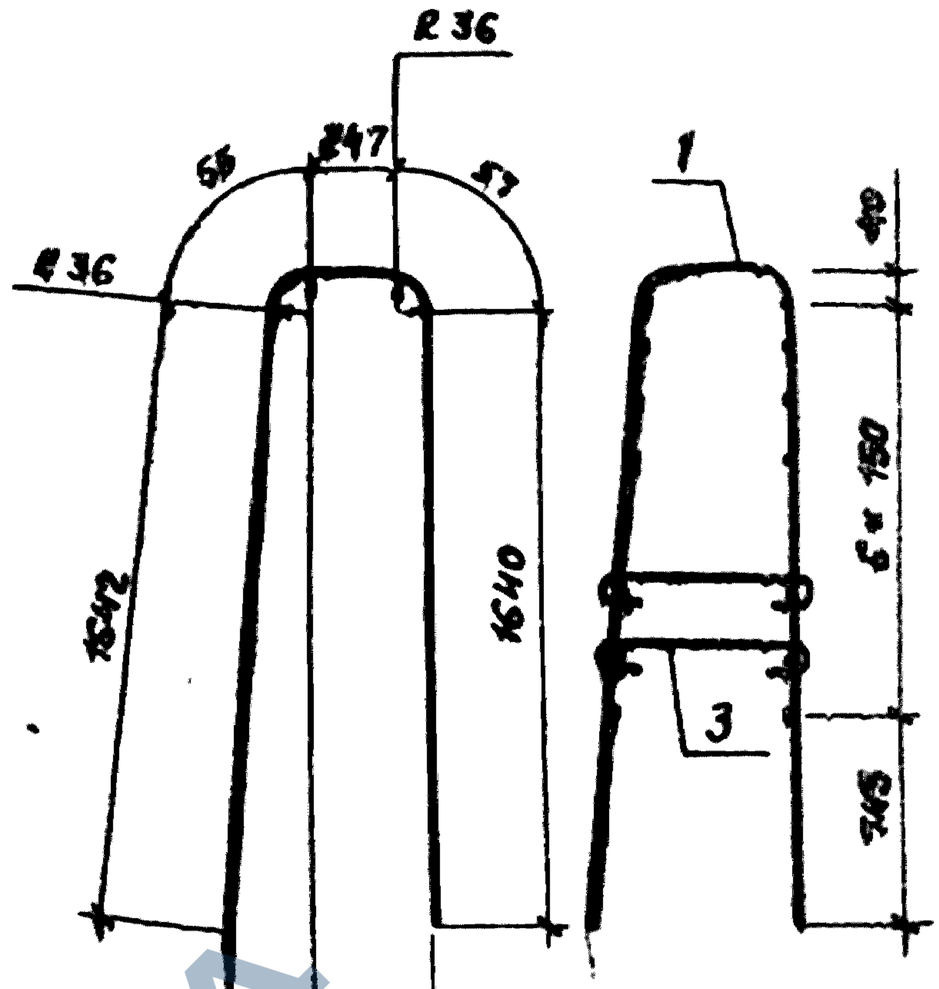

поз. 3

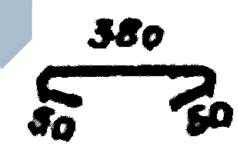

Каркасы изготовлять вязаными

Формат	Зона	Поз.	Обозначение	Наименование	Кол.	Примечание
				Детали		
БЧ		1	3.503.1-76.4.141	ф 12 AIII ГОСТ 5781-82*, ℓ=3640	9	29,1 кг
БЧ		2	3.503.1-76.4.142	ф 12 AIII ГОСТ 5781-82*, ℓ= 2160	14	26,9 кг
БЧ		3	3.503.1-76.4.143	ф 8 AI ГОСТ 5781-82*, ℓ= 480	9	1,7 кг

Взам. инв. №

Подпись и дата

Инв. № подл.

Разраб.	Аганов		
Пров.	Андрианова		
Гл. инж. пр.	Дашкевич		
Н. контр.	Дашкевич		
Нач. отд.	Каташев		

3.503.1-76.4.140

Каркас пространственный КП8

Стадия	Масса	Масштаб
Р	57,7	—
Лист	Листов 1	

ПРОМТРАНСНИИПРОЕКТ

Копировал: Со...

Формат А4

https://zavodjbi.com/

https://zavodjbi.com/

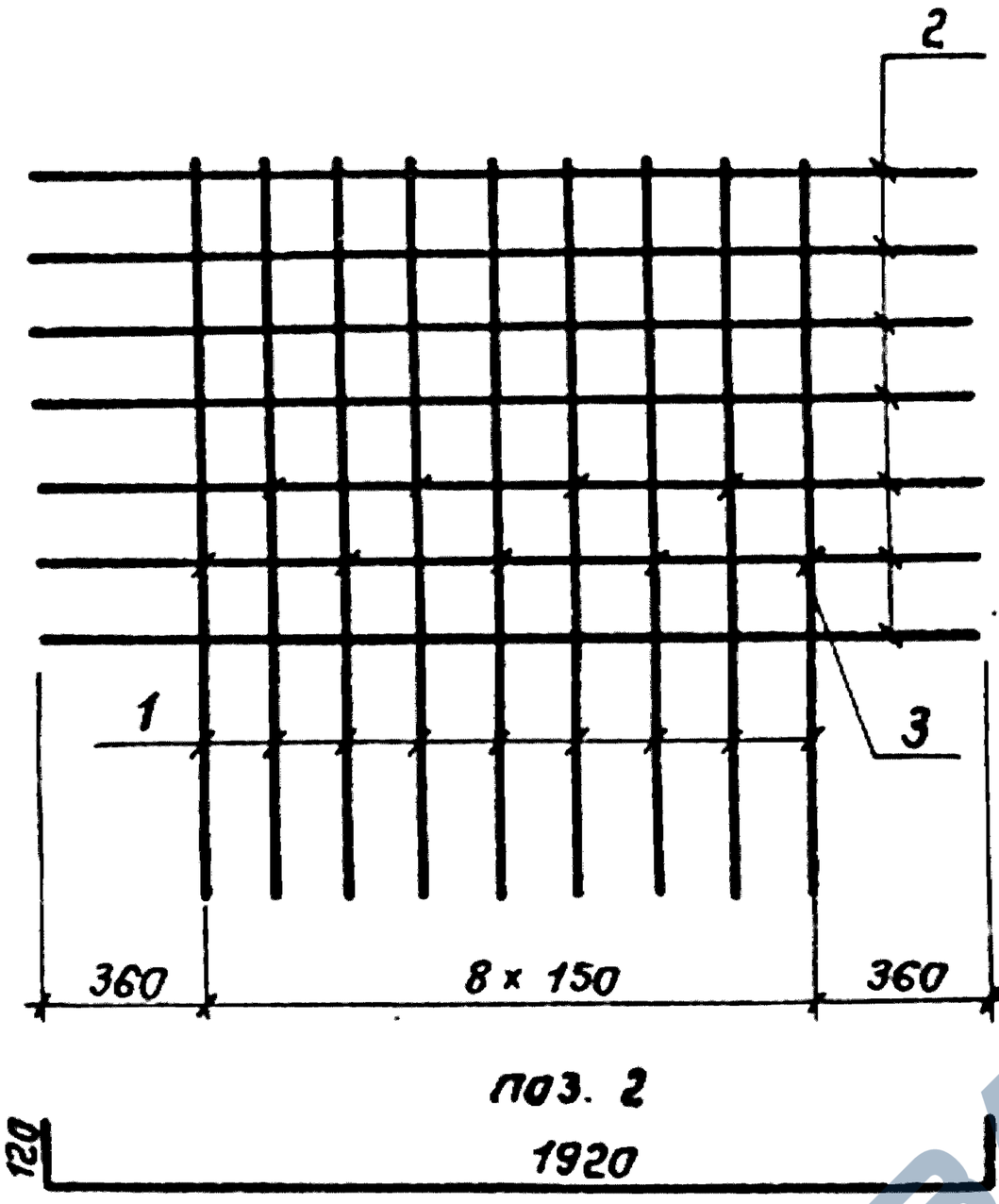

поз. 2

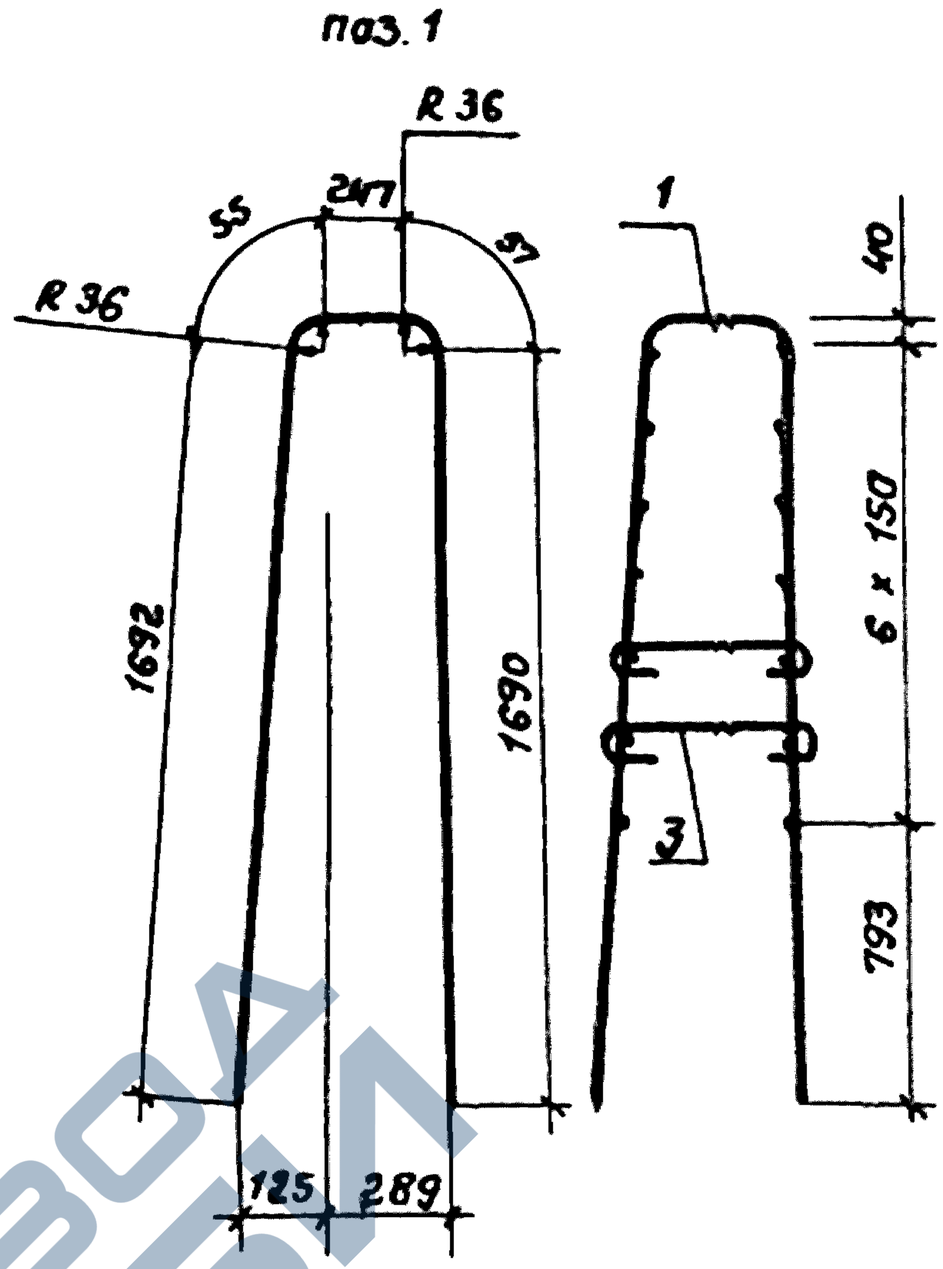

поз. 1

поз. 3

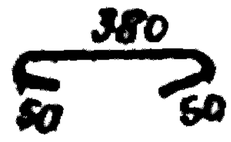

Каркасы изготовлять вязаными

Формат	Зона	Поз.	Обозначение	Наименование	Кол.	Примечание
				Детали		
БЧ		1	3.503.1-76.4.151	ф12 AIII ГОСТ 5781-82*, ℓ=3740	9	28,9 кг
БЧ		2	3.503.1-76.4.142	ф12 AIII ГОСТ 5781-82*, ℓ=2160	14	26,9 кг
БЧ		3	3.503.1-76.4.143	ф8 AI ГОСТ 5781-82*, ℓ=480	9	1,7 кг

Взам. инв. №

Подпись и дата

Инв. № подл.

Разраб.	Оганов		
Пров.	Андрианова		
Гл. инж. пр.	Дашкевич		
Н. контр.	Дашкевич		
Нач. отд.	Каташев		

3.503.1-76.4.150

Каркас пространственный КП9

Стадия	Масса	Масштаб
Р	58,5	—
Лист	Листов 1	

ПРОМТРАНСНИИПРОЕКТ

https://zavodjbi.com/

https://zavodjbi.com/

Формат	Зона	Поз.	Обозначение	Наименование	Кол.	Примечание
				Документация		
А4			3.503.1-76.4.160 СБ	Сборочный чертеж		
				Детали		
БЧ		1	3.503.1-76.4.161	ф32А III ГОСТ 5781-82*, ℓ=16580	1	104,7 кг
БЧ		2	3.503.1-76.4.162	ф32А III ГОСТ 5781-82*, ℓ=7150	2	90,3 кг
БЧ		3	3.503.1-76.4.163	ф32А III ГОСТ 5781-82*, ℓ=14030	1	88,6 кг
БЧ		4	3.503.1-76.4.164	ф32А III ГОСТ 5781-82*, ℓ=1780	2	22,5 кг
БЧ		5	3.503.1-76.4.165	ф32А III ГОСТ 5781-82*, ℓ=2300	2	29,0 кг
БЧ		6	3.503.1-76.4.166	ф32А III ГОСТ 5781-82*, ℓ=16010	1	101,3 кг
БЧ		7	3.503.1-76.4.167	ф8А I ГОСТ 5781-82*, ℓср=960	20	7,6 кг

Взам. инв. №

Подпись и дата

Инв. № подл.

Разраб.	Андрианова		
Пров.	Оганов		
Гл. инж. пр.	Дашкевич		
Н. контр.	Дашкевич		
Нач. отд.	Каташев		

3.503.1-76.4.160

Каркас плоский

КР 47

Стадия	Лист	Листов
Р		1

ПРОМТРАНСНИИПРОЕКТ

23244-02 13 Копировал Типов Формат А4

https://zavodjbi.com/

https://zavodjbi.com/

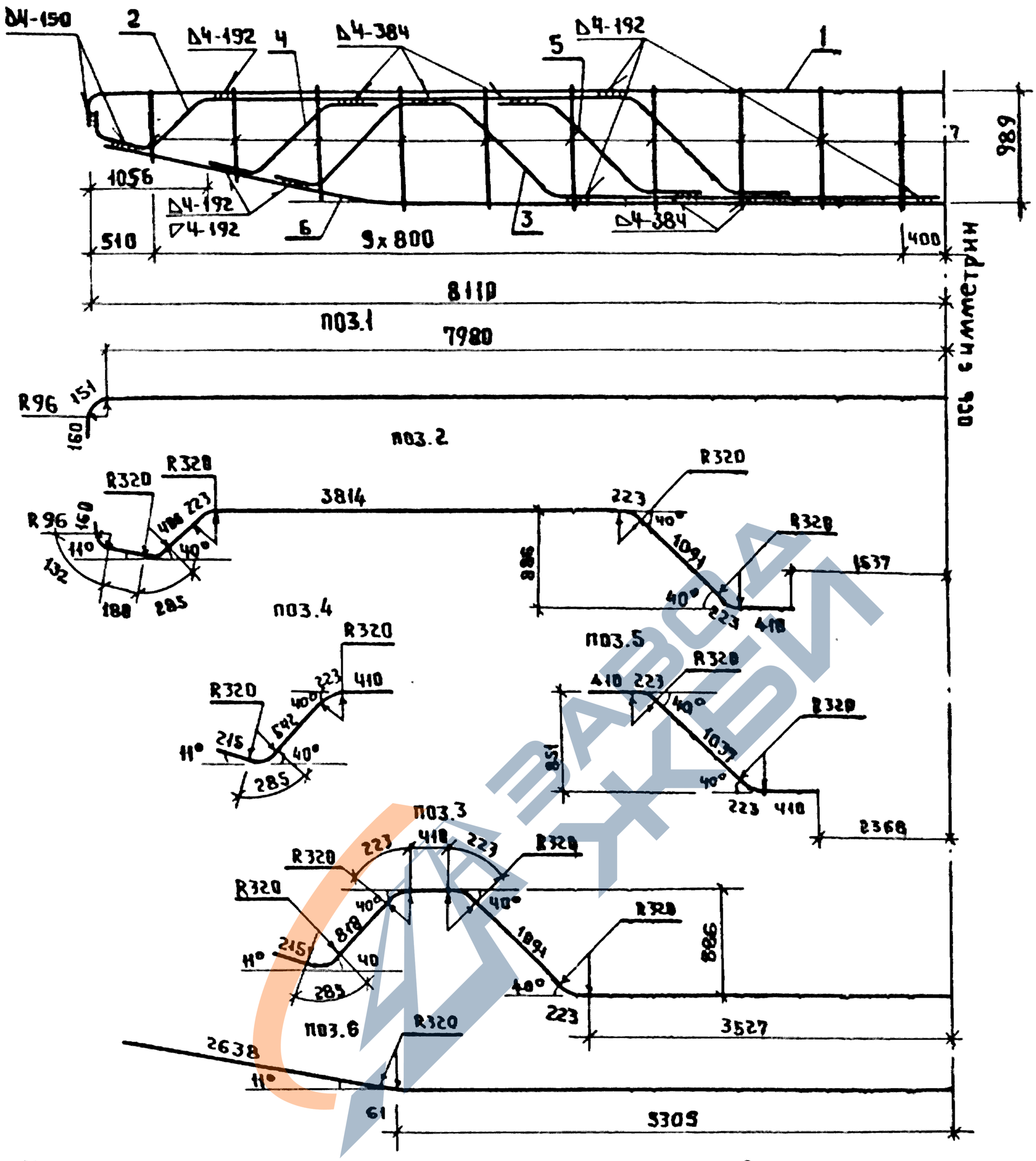

Каркасы изготовлять при помощи электродуговой ручной сварки по ГОСТ 5264-80 с применением электродов типа Э50А по ГОСТ 9467-75, монтажные стержни (поз.7) приварить при помощи контактной точечной электросварки в соответствии с требованиями ГОСТ 14098-85 и СН 393-78

Разраб.	Андрианова		
Пров.	Оганов		
Гл. инж. пр.	Дашкевич		
Н. контр.	Дашкевич		
Нач. отд.	Каташев		

3.503.1-76.4.160 СБ

Каркас плоский КР 47
Сворочный чертеж

Стадия	Масса	Масштаб
Р	444,0кг	—
Лист	Листов 1	

ПРОМТРАНСНИИПРОЕКТ

Инв. № подл. | Подпись и дата | Взам. инв. №

https://zavodjbi.com/

https://zavodjbi.com/

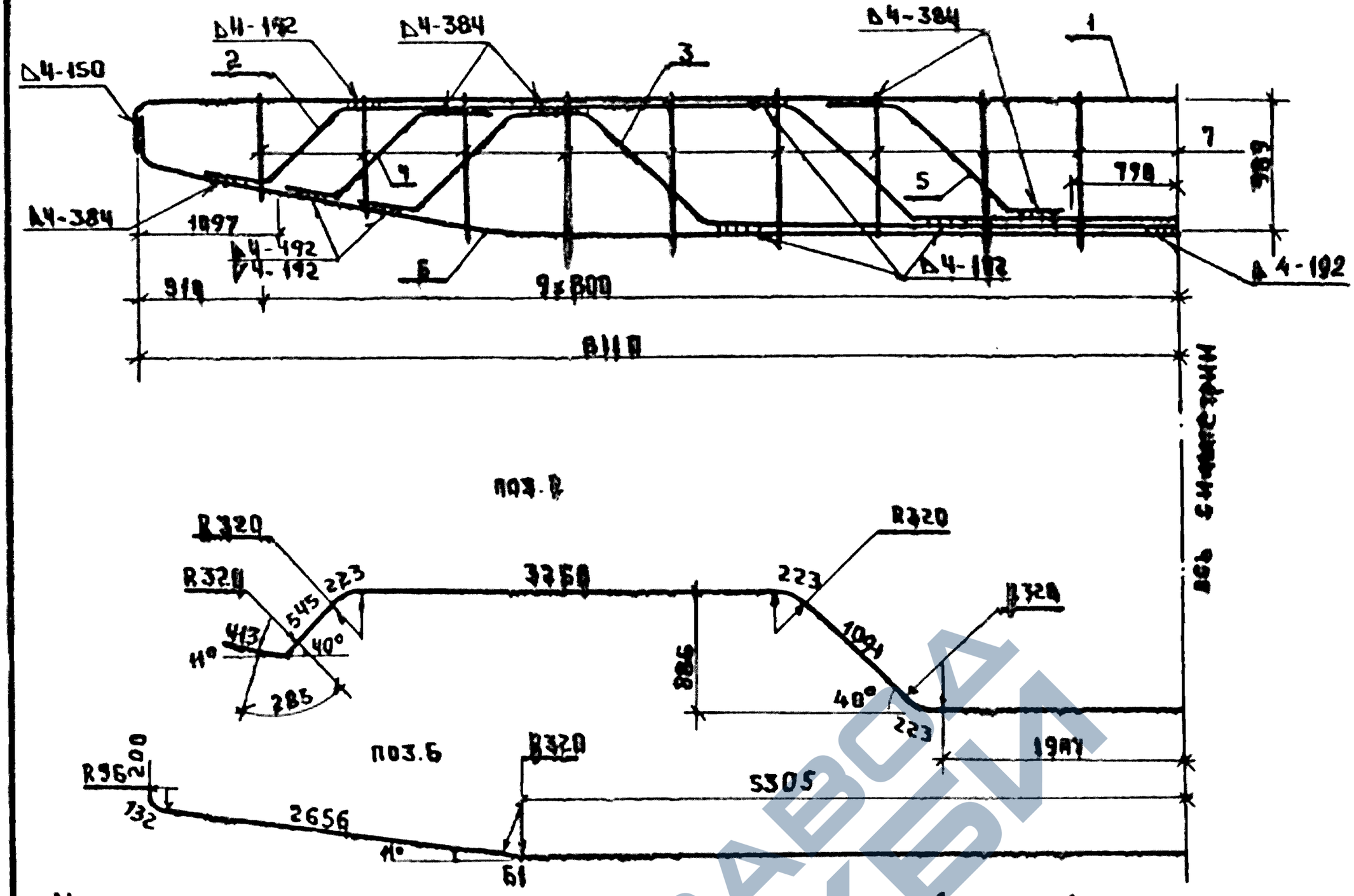

Каркасы изготовлять при помощи электродуговой ручной сварки по ГОСТ 5264-80 с применением электродов типа Э50А по ГОСТ 9467-75, монтажные стержни (поз. 7) при помощи контактной точечной электросварки в соответствии с требованиями ГОСТ 14098-85 и СН 393-78

Формат	Зона	Позиц.	Обозначение	Наименование	Кол.	Примечание
				Детали		
БЧ		1	3.503.1-76.4.161	ф32 AIII ГОСТ 5781-82*, ℓ=18580	1	104,7 кг
БЧ		2	3.503.1-76.4.171	ф32 AIII ГОСТ 5781-82*, ℓ=16420	1	103,7 кг
БЧ		3	3.503.1-76.4.163	ф32 AIII ГОСТ 5781-82*, ℓ=14030	1	88,6 кг
БЧ		4	3.503.1-76.4.164	ф32 AIII ГОСТ 5781-82*, ℓ=1780	2	22,5 кг
БЧ		5	3.503.1-76.4.165	ф32 AIII ГОСТ 5781-82*, ℓ=2300	2	29,0 кг
БЧ		6	3.503.1-76.4.172	ф32 AIII ГОСТ 5781-82*, ℓ=16710	1	105,5 кг
БЧ		7	3.503.1-76.4.173	ф8 AI ГОСТ 5781-82*, ℓ=980	19	7,4 кг

Инв.№ подл. | Подпись и дата | Взам. инв.№

3.503.1-76.4.170

Разраб.	Андрианова	
Пров.	Оганов	
Гл. инж. пр.	Дашкевич	
Н. контр.	Дашкевич	
Нач. отд.	Каташев	

Каркас плоский КР 48

Стадия	Масса	Масштаб
Р	461,4	—
Лист	Листов 1	

ПРОМТРАНСНИИПРОЕКТ

Копировал Типов 23244-02 15 Формат А4

https://zavodjbi.com/

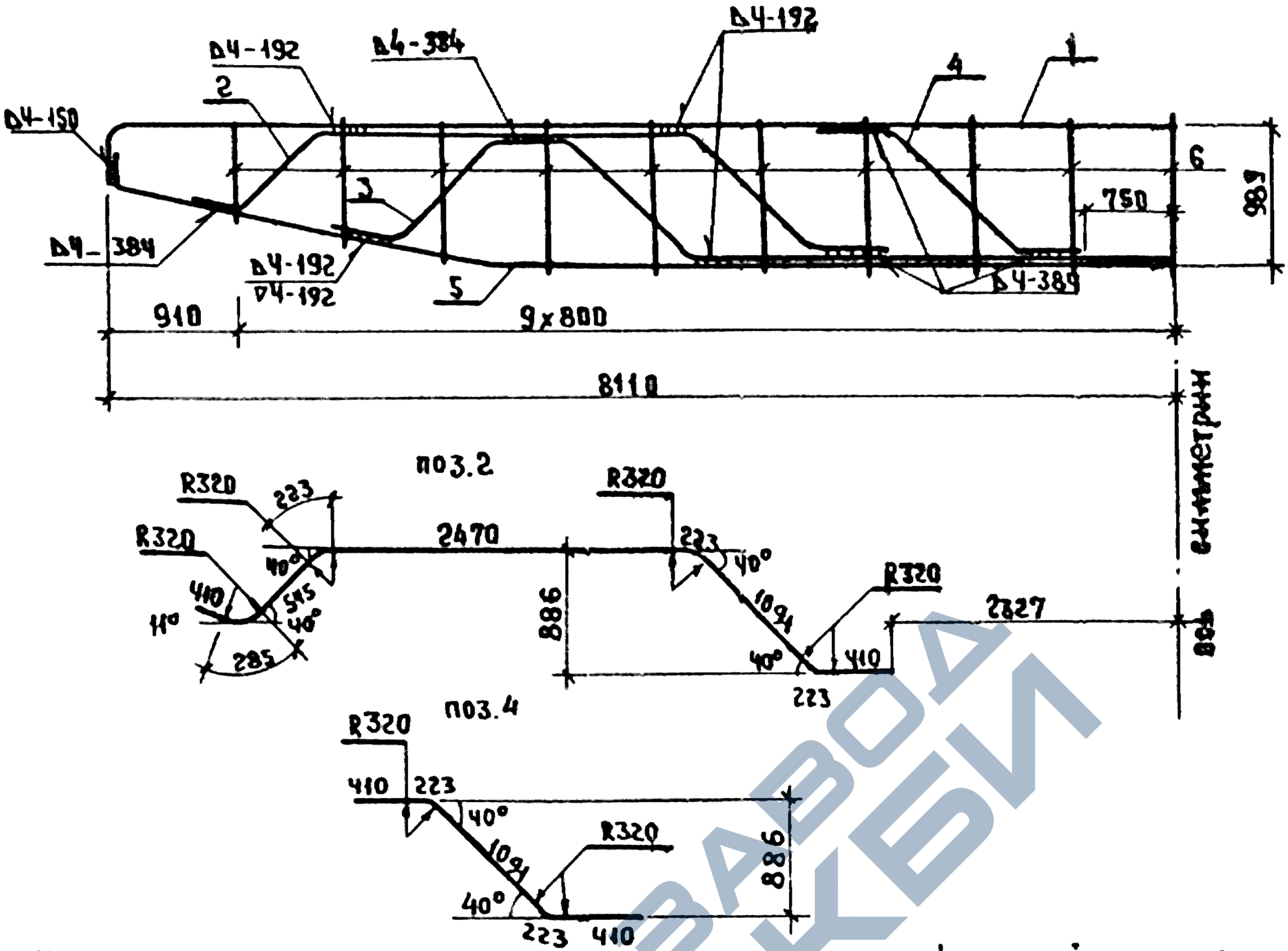

Каркасы изготовлять при помощи электродуговой ручной сварки по ГОСТ 5264-80 с применением электродов типа Э50А по ГОСТ 9467-75, монтажные стержни (поз.6) приварить при помощи контактной точечной электросварки в соответствии с требованиями ГОСТ 14098-85 и СН 393-78

Формат	Зона	Поз.	Обозначение	Наименование	Кол.	Примечание
				Детали		
БЧ		1	3.503.1-76.4.161	ф32 А III ГОСТ 5781-82*, ℓ=16580	1	104,7 кг
БЧ		2	3.503.1-76.4.181	ф32 А III ГОСТ 5781-82*, ℓ=5880	2	74,2 кг
БЧ		3	3.503.1-76.4.163	ф32 А III ГОСТ 5781-82*, ℓ=14030	1	88,6 кг
БЧ		4	3.503.1-76.4.182	ф32 А III ГОСТ 5781-82*, ℓ=2360	2	29,8 кг
БЧ		5	3.503.1-76.4.172	ф32 А III ГОСТ 5781-82*, ℓ=16710	1	105,5 кг
БЧ		6	3.503.1-76.4.173	ф8 А I ГОСТ 5781-82*, ℓср=980	19	7,4 кг

Инв.№ подл. | Подпись и дата | Взам.инв.№

3.503.1-76.4.180

Каркас плоский КР Ч9

Разраб.	Андрианова	
Пров.	Оганов	
Гл.инж.пр.	Дашкевич	
Н.контр.	Дашкевич	
Нач.отд.	Каташев	

Стадия	Масса	Масштаб
Р	410,2	—
Лист	Листов 1	

ПРОМТРАНСНИИПРОЕКТ

https://zavodjbi.com/

Формат	Зона	Поз.	Обозначение	Наименование	Кол.	Примечание
				Документация		
А4			3.503.1-76.4.190 СБ	Сборочный чертеж		
				Детали		
БЧ		1	3.503.1-76.4.161	ф32А III ГОСТ 5781-82*, ℓ=16580	1	104,7 кг
БЧ		2	3.503.1-76.4.162	ф32А III ГОСТ 5781-82*, ℓ=7150	2	90,3 кг
БЧ		3	3.503.1-76.4.191	ф32А III ГОСТ 5781-82*, ℓ=5160	2	65,2 кг
БЧ		4	3.503.1-76.4.192	ф32А III ГОСТ 5781-82*, ℓ=13910	1	87,8 кг
БЧ		5	3.503.1-76.4.166	ф32А III ГОСТ 5781-82*, ℓ=16010	1	101,1 кг
БЧ		6	3.503.1-76.4.167	ф8А I ГОСТ 5781-82*, ℓср=960	20	7,6 кг

Инв.№ подл. | Подпись и дата | Взам.инв.№

Разраб.	Андрианова	
Пров.	Оганов	
Гл.инж.пр.	Дашкевич	
Н.контр.	Дашкевич	
Нач.отд.	Каташев	

3.503.1-76.4.190

Каркас плоский КР50

Стадия	Лист	Листов
Р		1

ПРОМТРАНСНИИПРОЕКТ

Копировал Типов 23244-02 17 Формат А4

https://zavodjbi.com/

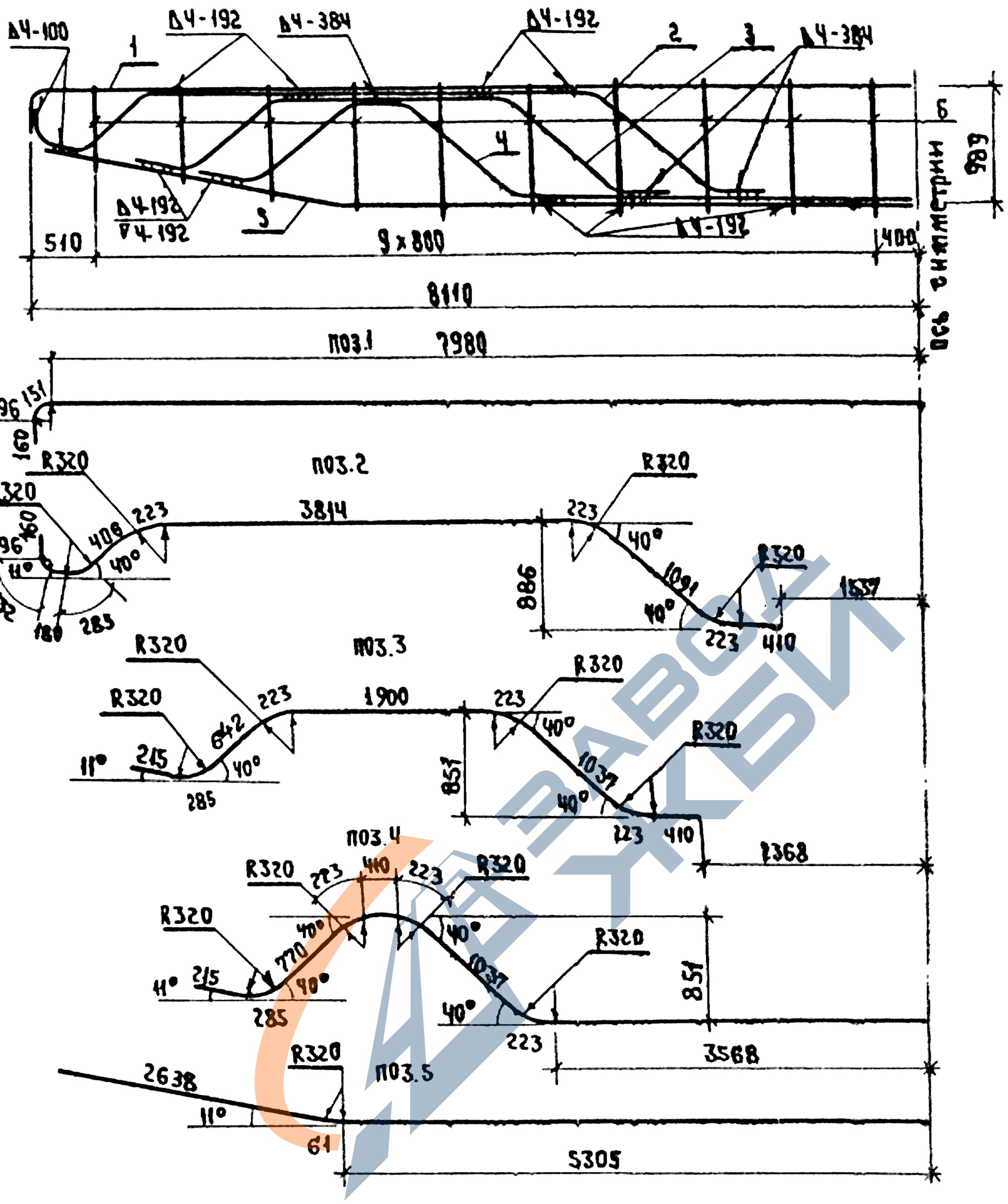

Каркасы изготовлять при помощи электродуговой ручной сварки по ГОСТ 5264-80 с применением электродов типа 350А по ГОСТ 9467-75, монтажные стержни (поз.6) приварить при помощи контактной точечной электросварки в соответствии с требованиями ГОСТ 14098-85 и СН 393-78

				3.503.1-76.4.190СБ		
Разраб.	Андрианова			Каркас плоский КР50 Сборочный чертеж	Стадия: Р	Масса: 456,7кг; Масштаб: —
Пров.	Оранов				Лист	Листов 1
Рук. инж. пр.	Дашкевич				ПРОМТРАНСНИИПРОЕКТ	
Н. контр.	Дашкевич					
Нач. отд.	Каташев					

Взам. инв. № | Подпись и дата | Инв. № подл.

Копировал Титов

Формат А4

https://zavodjbi.com/

https://zavodjbi.com/

Формат	Зона	Поз.	Обозначение	Наименование	Кол.	Примечание
				Документация		
А4			3.503.1-76.4.200 СБ	Сборочный чертеж		
				Детали		
Б4		1	3.503.1-76.4.161	ф32 А III ГОСТ 5781-82* ℓ=16580	1	104,7 кг
Б4		2	3.503.1-76.4.201	ф32 А III ГОСТ 5781-82* ℓ=7260	2	91,7 кг
Б4		3	3.503.1-76.4.202	ф32 А III ГОСТ 5781-82* ℓ=5950	2	75,1 кг
Б4		4	3.503.1-76.4.198	ф32 А III ГОСТ 5781-82* ℓ=13910	1	87,8 кг
Б4		5	3.503.1-76.4.172	ф32 А III ГОСТ 5781-82* ℓ=16710	1	105,5 кг
Б4		6	3.503.1-76.4.173	ф8 А I ГОСТ 5781-82* ℓ=980	18	7,0 кг

Инв. № подл. | Подпись и дата | Взам. инв. №

Разраб.	Андрианова		
Пров.	Органов		
Гл. инж. пр	Дашкевич		
Н. контр.	Дашкевич		
Нач. отд.	Каташев		

3.503.1-76.4.200

Каркас плоский КР51

Стадия	Лист	Листов
Р		1

ПРОМТРАНСНИИПРОЕКТ

23244-02 19

Копировал

Формат А4

https://zavodjbi.com/

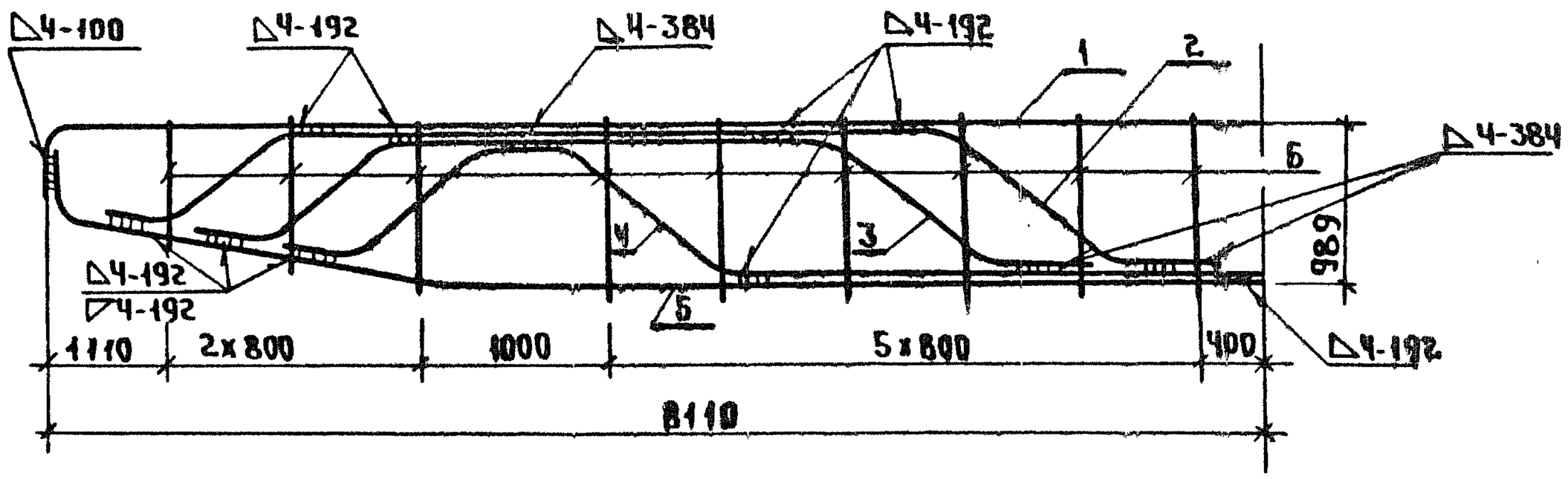

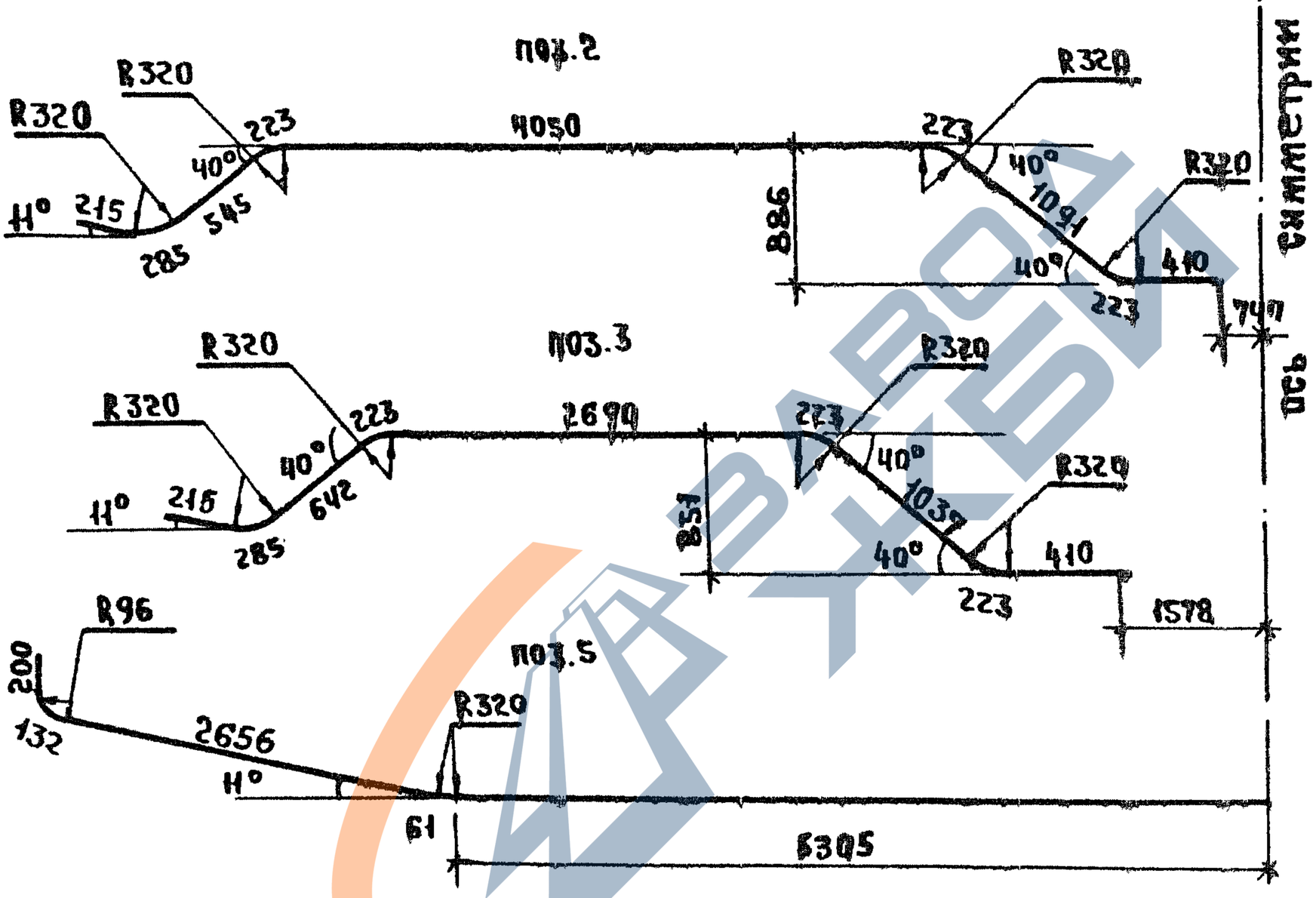

Каркасы изготовлять при помощи электродуговой ручной сварки по ГОСТ 5264-80 с применением электродов типа Э50А по ГОСТ 9467-75, монтажные стержни (поз.6) приварить при помощи контактной точечной электросварки в соответствии с требованиями ГОСТ 14098-85 и СН 393-78

Разраб.	Андрианова		
Пров.	Оганов		
Гл. инж. пр.	Дашкевич		
Н. контр.	Дашкевич		
Нач. отд.	Каташев		

3.503.1-76.4.200 в 6

Каркас плоский КР51 Сборочный чертеж

Стадия	Масса	Масштаб
Р	471,8кг	—
Лист	Листов	
	1	

ПРОМТРАНСНИИПРОЕКТ

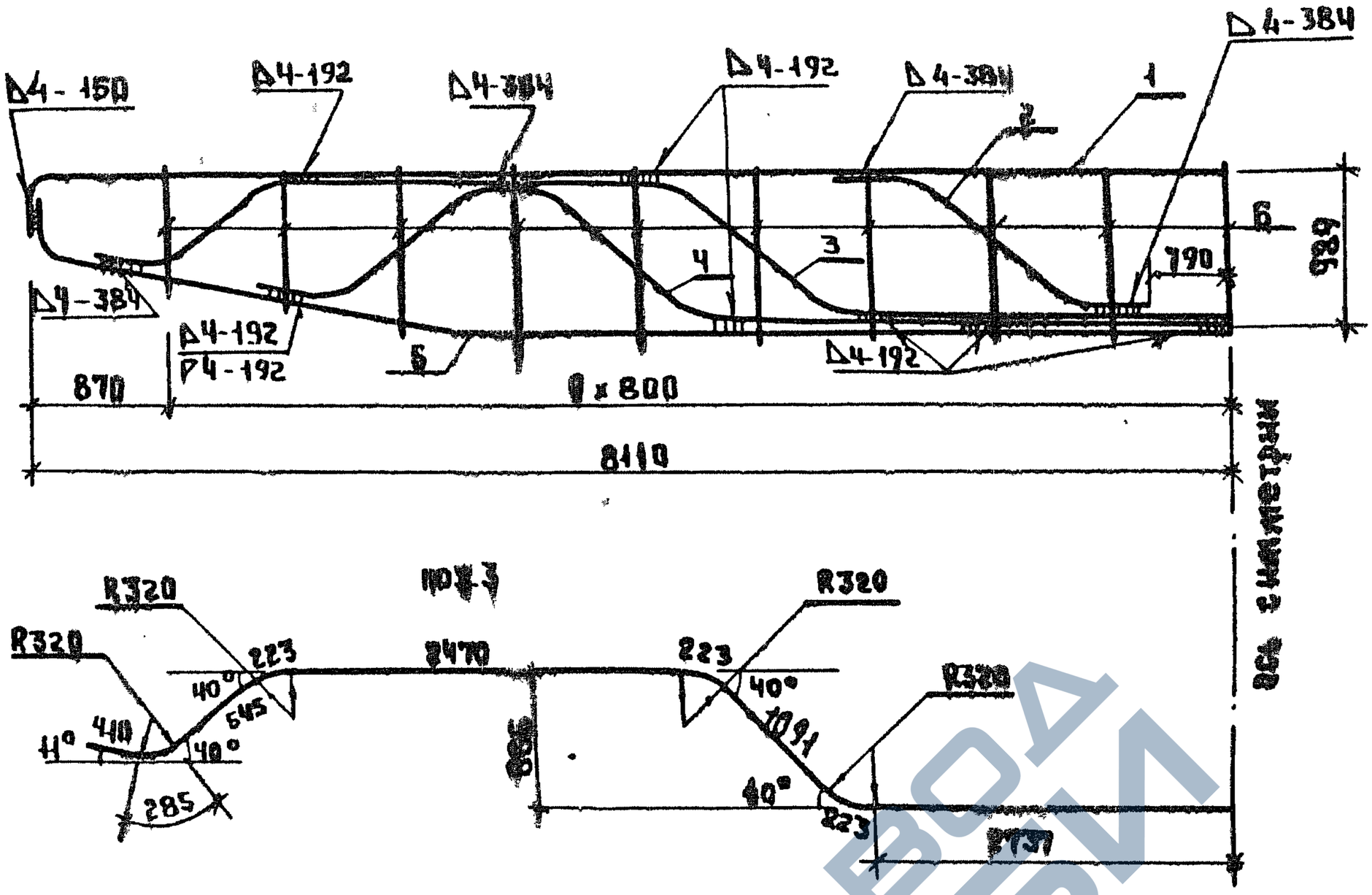

Каркасы изготовлять при помощи электродуговой ручной сварки по ГОСТ 5264-80 с применением электродов типа Э50А по гост 9467-75, монтажные стержни (поз.6) приварить при помощи контактной точечной электросварки в соответствии с требованиями ГОСТ 14098-85 и СН 393-78

Формат	Зона	Поз	Обозначение	Наименование	Кол.	Примечание
				Детали		
БЧ		1	3.503.1-76.4.161	ф 32 А III гост 5781-82*, ℓ= 16580	1	104,7 кг
БЧ		2	3.503.1-76.4.165	ф 32 А III гост 5781-82*, ℓ= 2300	2	29,0 кг
БЧ		3	3.503.1-76.4.211	ф 32 А III гост 5781-82*, ℓ= 16420	1	103,7 кг
БЧ		4	3.503.1-76.4.163	ф 32 А III гост 5781-82*, ℓ= 14030	1	88,6 кг
БЧ		5	3.503.1-76.4.172	ф 32 А III гост 5781-82*, ℓ= 16710	1	105,5 кг
БЧ		6	3.503.1-76.4.173	ф 8 А I гост 5781-82*, ℓ ср= 980	19	7,4 кг

Инв. № подл. | Подпись и дата | Взам. инв. №

Разраб.	Андрианова		
Пров.	Органов		
Гл. инж. пр	Дашкевич		
Н. контр.	Дашкевич		
Нач. отд.	Каташев		

3.503.1-76.4.210

Каркас плоский КР52

Стадия	Масса	Масштаб
Р	438,9	—
Лист	Листов	

ПРОМТРАНСНИИПРОЕКТ

Копировал Титова

Формат А4

https://zavodjbi.com/

https://zavodjbi.com/

Формат	Зона	Поз.	Обозначение	Наименование	Кол.	Примечание
				Документация		
А4			3.503.1-76.4.220 СБ	Сборочный чертеж		
				Детали		
БЧ		1	3.503.1-76.4.221	ф32 А III ГОСТ 5781-82* ℓ=16720	1	105,6кг
БЧ		2	3.503.1-76.4.222	ф32 А III ГОСТ 5781-82* ℓ=6620	2	83,6 кг
БЧ		3	3.503.1-76.4.223	ф32 А III ГОСТ 5781-82* ℓ=14650	1	92,5 кг
БЧ		4	3.503.1-76.4.224	ф32 А III ГОСТ 5781-82* ℓ=2530	2	32,0 кг
БЧ		5	3.503.1-76.4.225	ф32 А III ГОСТ 5781-82* ℓ=2070	2	26,2 кг
БЧ		6	3.503.1-76.4.226	ф32 А III ГОСТ 5781-82* ℓ=16130	1	101,8кг
БЧ		7	3.503.1-76.4.227	ф8 А I ГОСТ 5781-82* ℓ=1020	20	8,1 кг

Инв.№ подл. | Подпись и дата | Взам. инв.№

Разраб.	Андрианова		
Пров.	Органов		
Гл.инж.пр.	Дашкевич		
Н.контр.	Дашкевич		
Нач.отд.	Каташев		

3.503.1-76.4.220

Каркас плоский
КР 53

Стадия	Лист	Листов
Р		1

ПРОМТРАНСНИИПРОЕКТ

23244-02 22 Копировал Титов

Формат А4

https://zavodjbi.com/

https://zavodjbi.com/

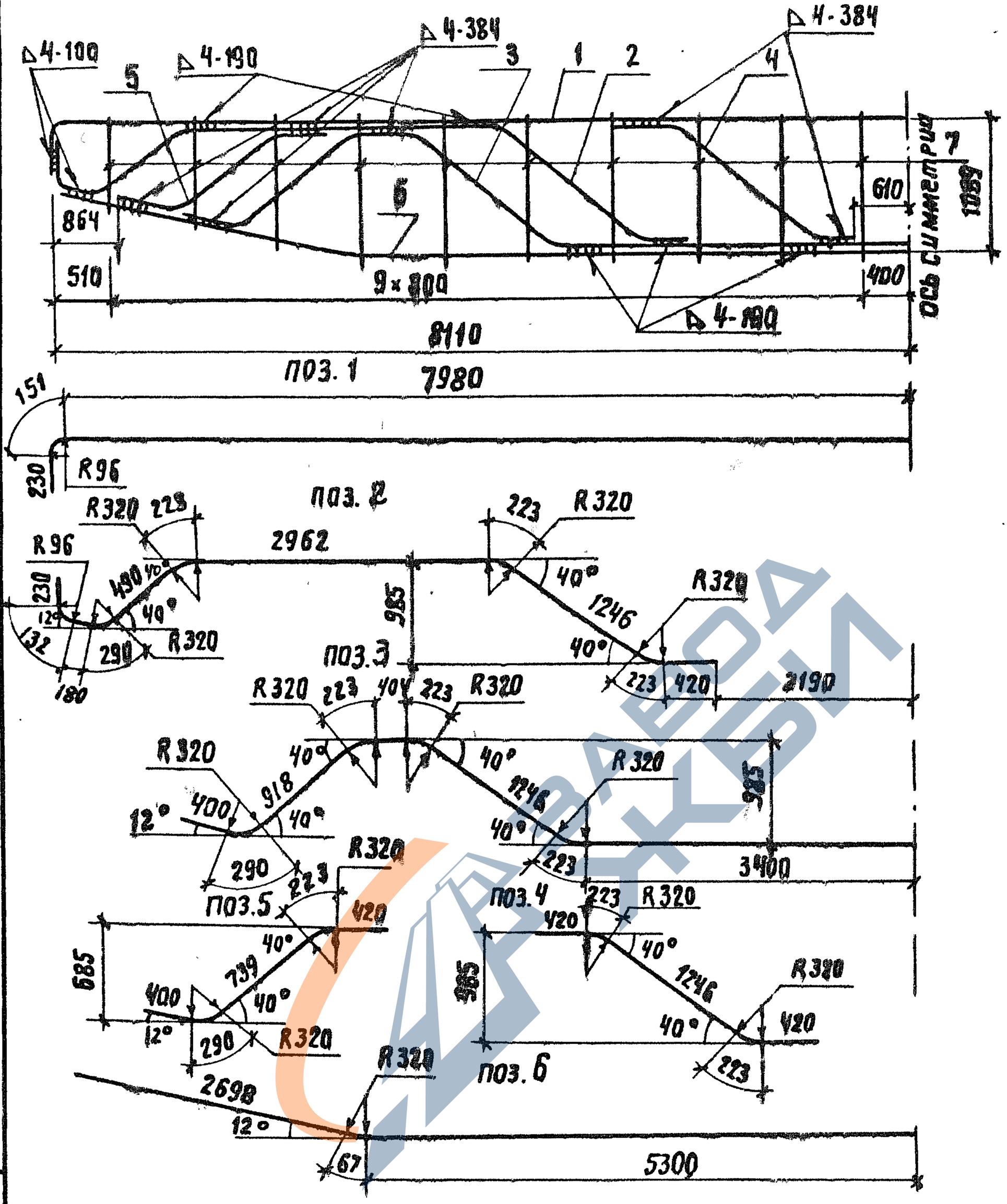

Каркасы изготовлять при помощи электродуговой ручной сварки по ГОСТ 5264-80 с применением электродов типа Э50А по ГОСТ 9467-75, монтажные стержни (поз. 7) приварить при помощи контактной точечной электросварки в соответствии с требованиями ГОСТ 14098-85 и СН 393-78.

Взам. инв. №

Подпись и дата

Инв. № подл.

Разраб.	Андрианова		
Пров.	Оганов		
Гл. инж. пр.	Дашкевич		
Н. контр.	Дашкевич		
Нач. отд.	Каташев		

3.503.1-76.4.220 СБ

Каркас плоский
КР 53
Сборочный чертеж

Стадия	Масса	Масштаб
Р	4498кг	—
Лист	Листов 1	

ПРОМТРАНСНИИПРОЕКТ

23244-02 23 Копировал

Формат А4

https://zavodjbi.com/

https://zavodjbi.com/

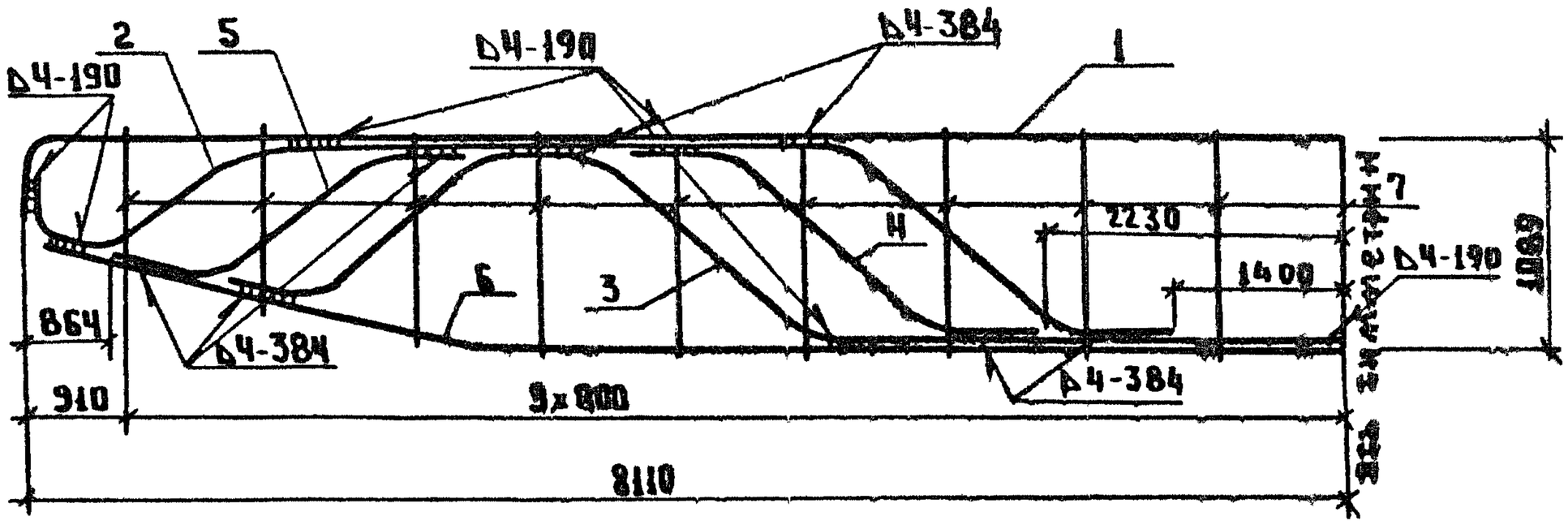

поз.2

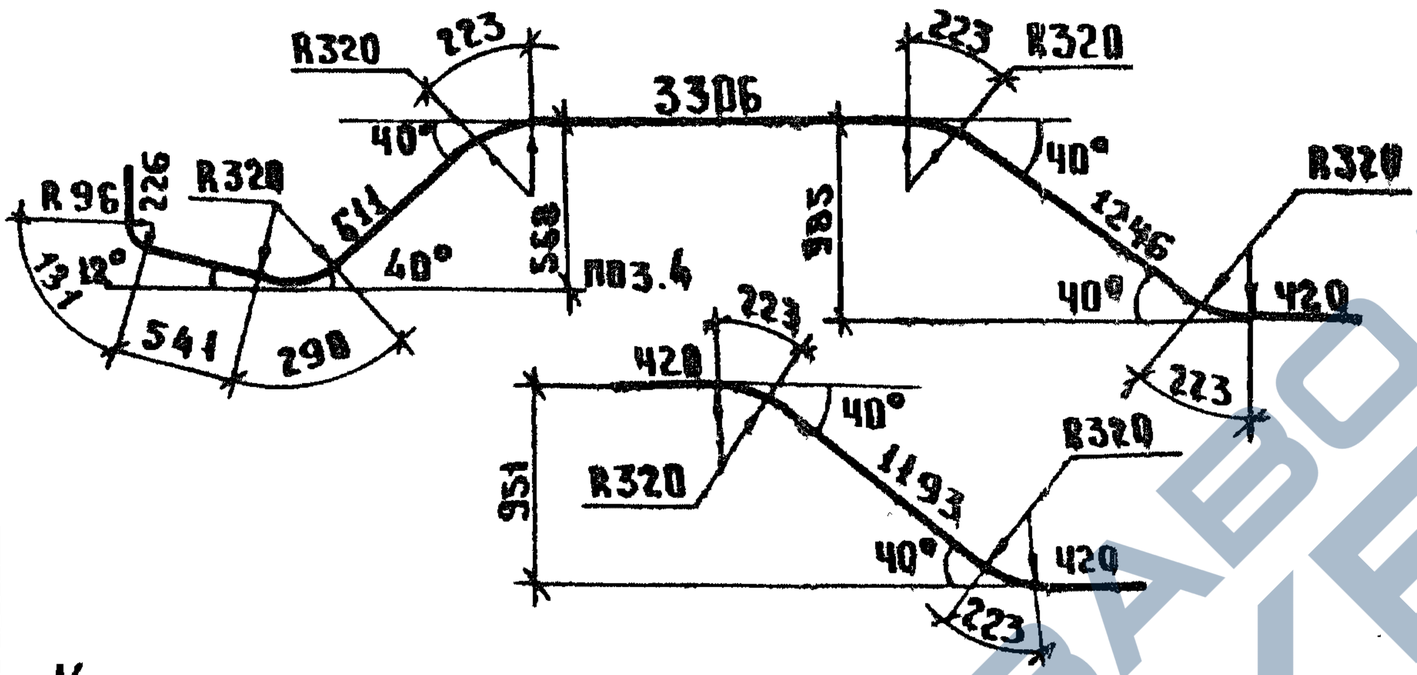

Каркасы изготовлять при помощи электродуговой ручной сварки по ГОСТ 5264-80 с применением электродов типа Э50А по ГОСТ 9467-75, монтажные стержни (поз.7) приварить при помощи контактной точечной электросварки в соответствии с требованиями ГОСТ 14098-85 и СН 393-78

Формат	Зона	Поз.	Обозначение	Наименование	Кол.	Примечание
				Детали		
БЧ		1	3.503.1-76.4.221	ф 32 А III ГОСТ 5781-82*, ℓ=16720	1	105,6 кг
БЧ		2	3.503.1-76.4.231	ф 32 А III ГОСТ 5781-82*, ℓ=7440	2	94,0 кг
БЧ		3	3.503.1-76.4.223	ф 32 А III ГОСТ 5781-82*, ℓ=14650	1	92,5 кг
БЧ		4	3.503.1-76.4.232	ф 32 А III ГОСТ 5781-82*, ℓ=2480	2	31,3 кг
БЧ		5	3.503.1-76.4.225	ф 32 А III ГОСТ 5781-82*, ℓ=8070	2	26,2 кг
БЧ		6	3.503.1-76.4.226	ф 32 А III ГОСТ 5781-82*, ℓ=16130	1	101,8 кг
БЧ		7	3.503.1-76.4.233	ф 8 А I ГОСТ 5781-82*, ℓср=1060	19	8,0 кг

Взам. инв. №

Подпись и дата

Инв. № подл.

Разраб.	Андрианова		
Пров.	Митина		
Гл. инж. пр.	Дашкевич		
Н. контр.	Дашкевич		
Нач. отд.	Каташев		

3.503.1-76.4.230

Каркас плоский

Кр 54

Стадия	Масса	Масштаб
Р	459,4	—
Лист	Листов 1	

ПРОМТРАНСНИИПРОЕКТ

Копировал Тимофеева 23244-02 24 Формат А4

https://zavodjbi.com/

https://zavodjbi.com/

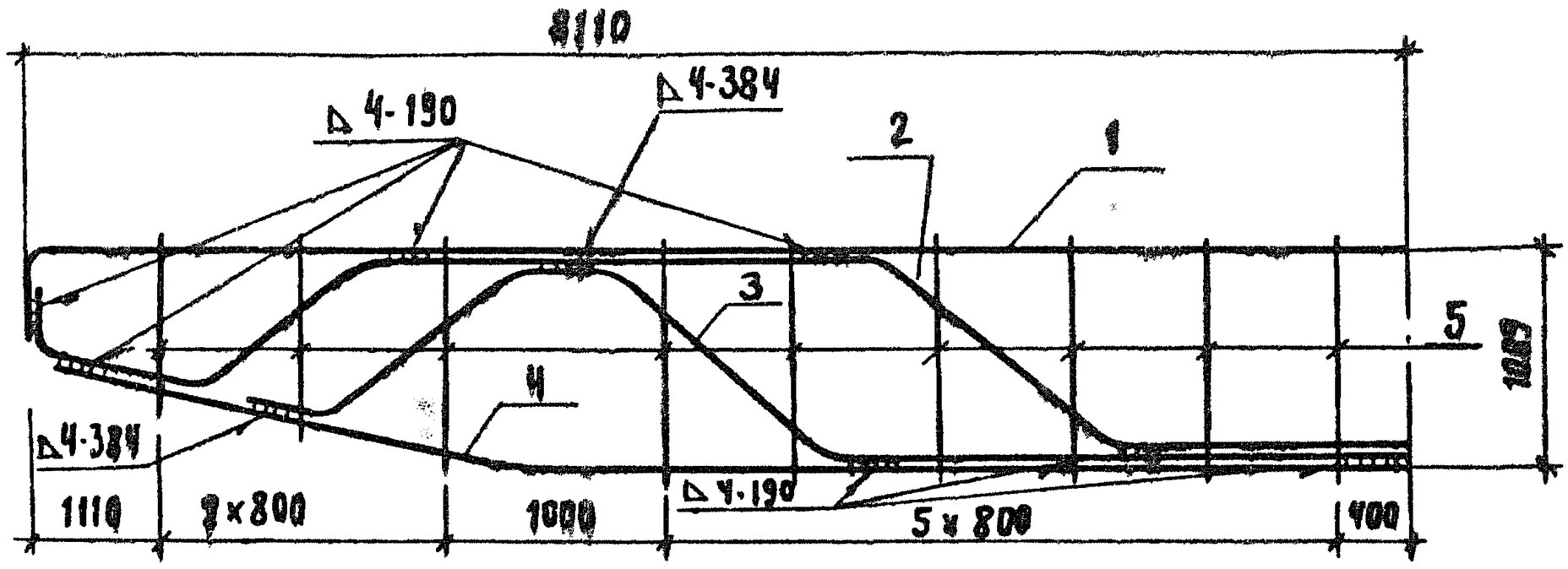

поз. 2

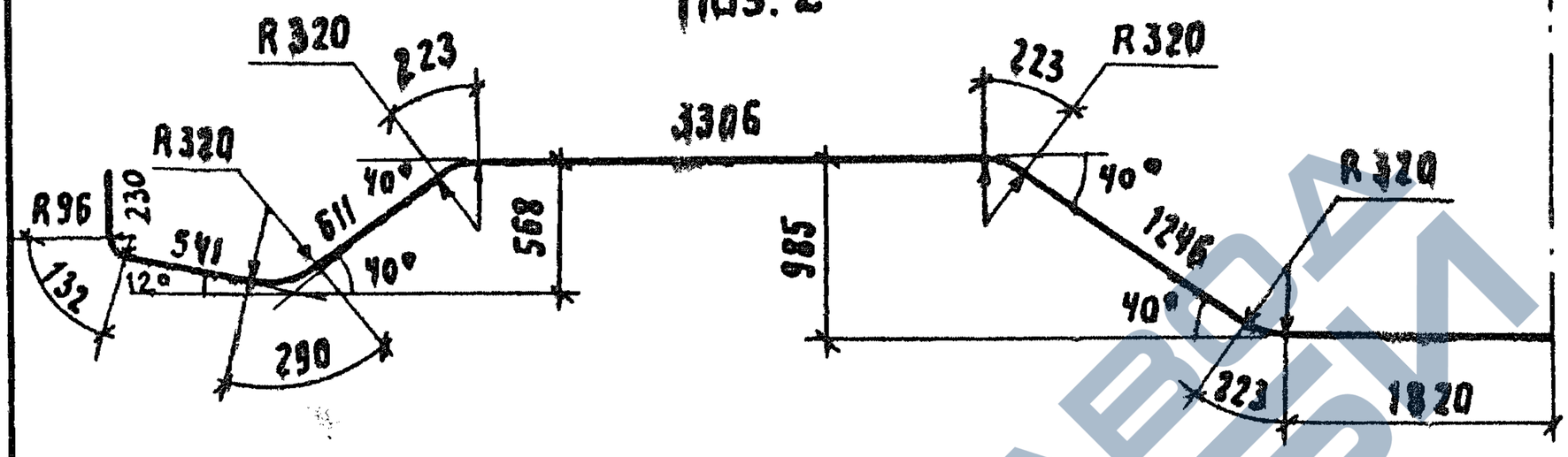

Каркасы изготовлять при помощи электродуговой ручной сварки по ГОСТ 5264-80 с применением электродов типа Э50А по ГОСТ 9467-75 монтажные стержни (поз. 5) приварить при помощи контактной точечной электросварки в соответствии с требованиями ГОСТ 14098-85 и СН 393-78.

Формат	Зона	Поз.	Обозначение	Наименование	Кол.	Примечание
				Детали		
БЧ		1	3.503.1-76.4.221	ф32 А III ГОСТ 5781-82*, ℓ=16720	1	105,6 кг
БЧ		2	3.503.1-76.4.241	ф32 А III ГОСТ 5781-82*, ℓ=17690	1	111,7 кг
БЧ		3	3.503.1-76.4.223	ф32 А III ГОСТ 5781-82*, ℓ=14650	1	92,5 кг
БЧ		4	3.503.1-76.4.226	ф32 А III ГОСТ 5781-82*, ℓ=16130	1	101,8 кг
БЧ		5	3.503.1-76.4.242	ф8 А I ГОСТ 5781-82*, $\ell_{ср}$=1050	18	7,5 кг

Инв. № подл. | Подпись и дата | Взам. инв. №

Разраб.	Андрианова		
Пров.	Митина		
Гл. инж. пр.	Дашкевич		
Н. контр.	Дашкевич		
Нач. отд.	Каташев		

3.503.1-76.4.240

Каркас плоский КР 55

Стадия	Масса	Масштаб
Р	419,1	—
Лист	Листов 1	

ПРОМТРАНСНИИПРОЕКТ

Копировал 23244-02 25 Формат А4

https://zavodjbi.com/

https://zavodjbi.com/

Формат	Зона	Поз.	Обозначение	Наименование	Кол.	Примечание
				Документация		
А4			3.503.1-76.4.250 СБ	Сборочный чертеж		
				Детали		
Б4		1	3.503.1-76.4.221	ф32 А III ГОСТ 5781-82* ℓ=16720	1	105,6 кг
Б4		2	3.503.1-76.4.251	ф32 А III ГОСТ 5781-82* ℓ=8200	2	103,5 кг
Б4		3	3.503.1-76.4.252	ф32 А III ГОСТ 5781-82* ℓ=5580	2	70,5 кг
Б4		4	3.503.1-76.4.253	ф32 А III ГОСТ 5781-82* ℓ=14540	1	91,8 кг
Б4		5	3.503.1-76.4.226	ф32 А III ГОСТ 5781-82* ℓ=16130	1	101,8 кг
Б4		6	3.503.1-76.4.227	ф8 А I ГОСТ 5781-82* ℓср=1020	20	8,1 кг

Инв. № подл. | Подпись и дата | Взам. инв. №

Разраб.	Андрианова		
Пров.	Митина		
Гл. инж. пр.	Дашкевич		
Н. контр.	Дашкевич		
Нач. отд.	Каташев		

3.503.1-76.4.250

Каркас плоский КР 56

Стадия	Лист	Листов
Р		1

ПРОМТРАНСНИИПРОЕКТ

Копировал Тимофеева 23244-02 26 Формат А4

https://zavodjbi.com/

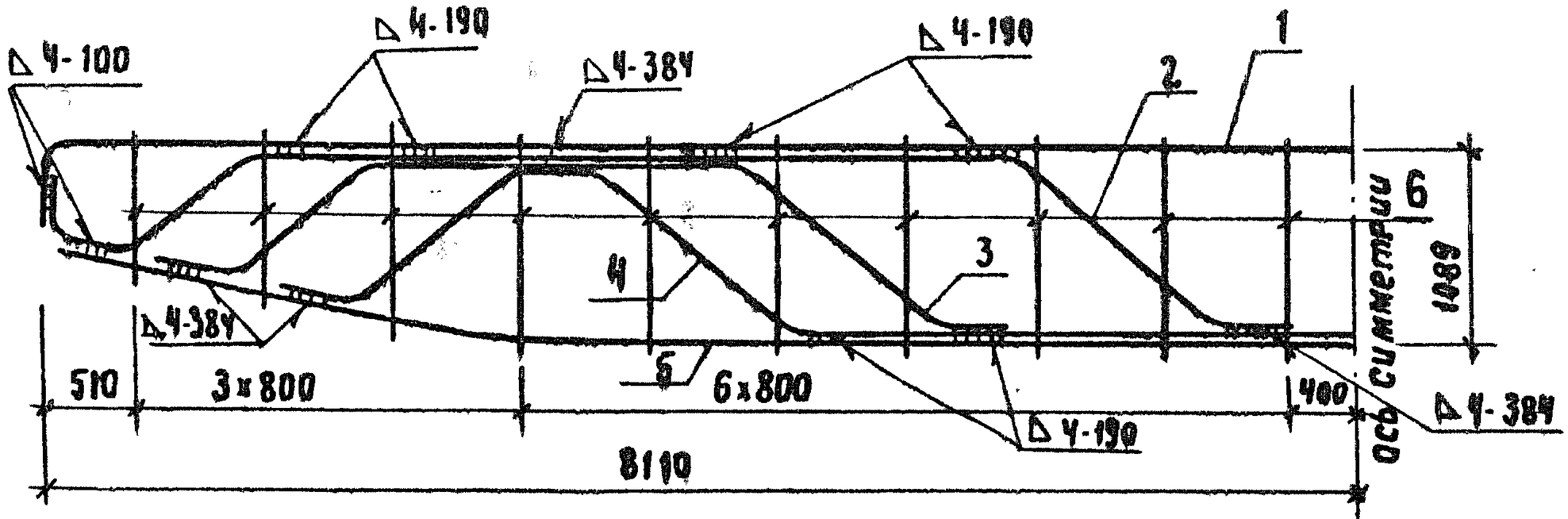

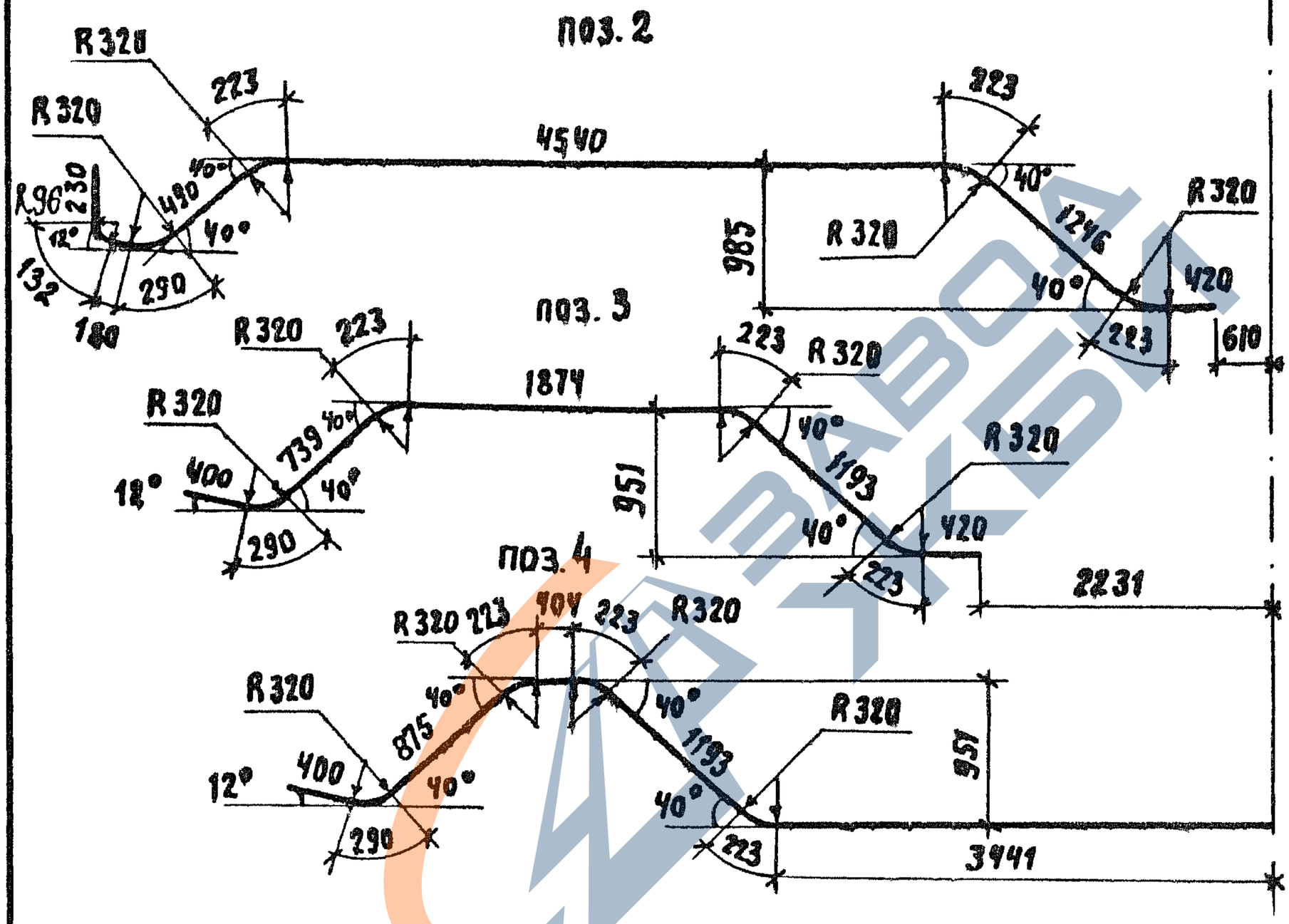

Каркасы изготовлять при помощи электродуговой ручной сварки по ГОСТ 5264-80 с применением электродов типа Э50А по ГОСТ 9467-75, монтажные стержни (поз. 6) приварить при помощи контактной точечной электросварки в соответствии с требованиями ГОСТ 14098-85 и СН 393-78.

Разраб.	Андрианова		
Пров.	Оганов		
Гл. инж. пр.	Дашкевич		
Н. контр.	Дашкевич		
Нач. отд.	Каташев		

3.503.1-76.4.250 СБ

Каркас плоский КР 56
Сборочный чертеж

Стадия	Масса	Масштаб
Р	481,3кг	—
Лист	Листов 1	

ПРОМТРАНСНИИПРОЕКТ

Взам. инв. № | Подпись и дата | Инв. № подл.

https://zavodjbi.com/

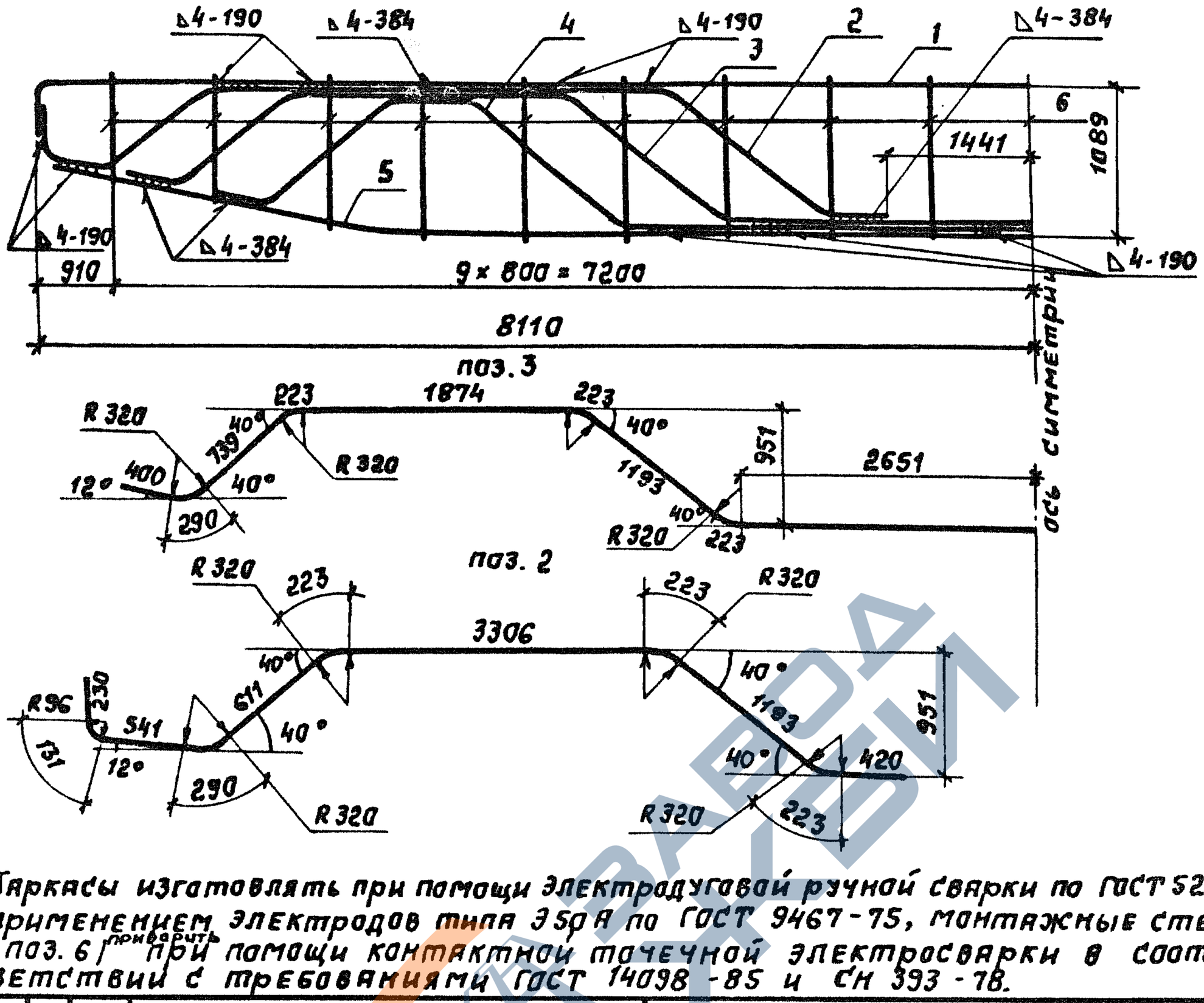

Каркасы изготовлять при помощи электродуговой ручной сварки по ГОСТ 5264-80 с применением электродов типа Э50А по ГОСТ 9467-75, монтажные стержни (поз. 6) приварить при помощи контактной точечной электросварки в соответствии с требованиями ГОСТ 14098-85 и СН 393-78.

Формат	Зона	Поз.	Обозначение	Наименование	Кол.	Примечание
				Детали		
64		1	3.503.1-76.4.221	ф 32 А III ГОСТ 5781-82*, ℓ=16720	1	105,6 кг
64		2	3.503.1-76.4.261	ф 32 А III ГОСТ 5781-82*, ℓ=7390	2	93,3 кг
64		3	3.503.1-76.4.262	ф 32 А III ГОСТ 5781-82*, ℓ=15630	1	98,7 кг
64		4	3.503.1-76.4.253	ф 32 А III ГОСТ 5781-82*, ℓ=14540	1	91,8 кг
64		5	3.503.1-76.4.226	ф 32 А III ГОСТ 5781-82*, ℓ=16130	1	101,8 кг
64		6	3.503.1-76.4.233	ф 8 АI ГОСТ 5781-82*, ℓср.=1060	19	8,0 кг

Инв. № подл. | Подпись и дата | Взам. инв. №

Разраб.	Кадрианова		
Пров.	Митина		
Гл. инж. пр.	Дашкевич		
Н. контр.	Дашкевич		
Нач. отд.	Катышев		

3.503.1-76.4.260

Каркас плоский КР 57

Стадия	Масса	Масштаб
Р	499,2	—
Лист	Листов 1	

ПРОМТРАНСНИИПРОЕКТ

23244-02 28 Копировал: Сол-

Формат А4

https://zavodjbi.com/

https://zavodjbi.com/

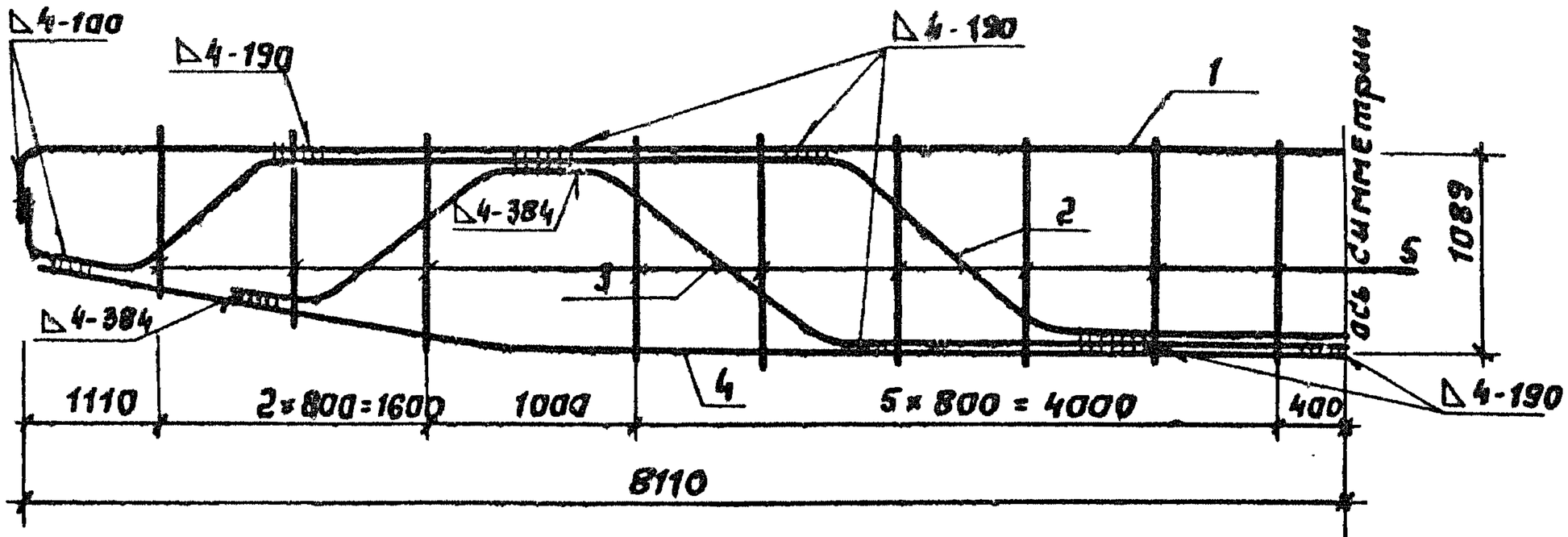

паз. 2

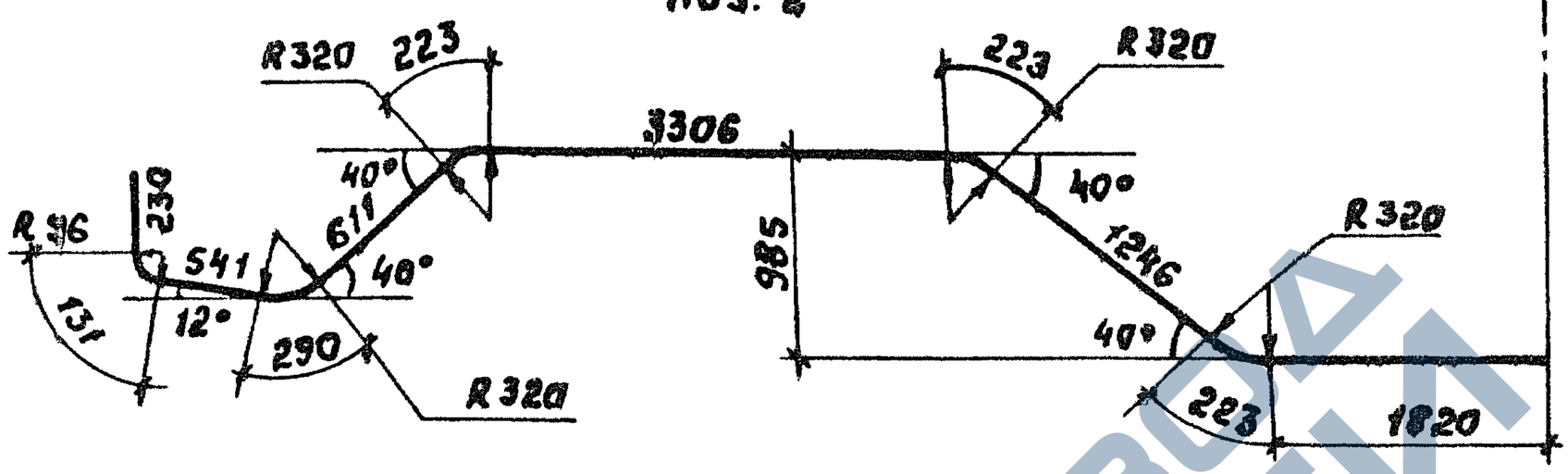

Каркасы изготавлять при помощи электродуговой ручной сварки по ГОСТ 5264-80 с применением электродов типа Э 50А по ГОСТ 9467-75, монтажные стержни (паз. 6) приварить при помощи контактной точечной электросварки в соответствии с требованиями ГОСТ 14098-85 и СН 393-78.

Формат	Зона	Поз.	Обозначение	Наименование	Кол.	Примечание
				Детали		
БЧ		1	3.503.1-76.4.221	ф32 А III ГОСТ 5781-82* ℓ=16720	1	105,6 кг
БЧ		2	3.503.1-76.4.271	ф32 А III ГОСТ 5781-82* ℓ=17690	1	111,7 кг
БЧ		3	3.503.1-76.4.223	ф32 А III ГОСТ 5781-82* ℓ=14650	1	92,5 кг
БЧ		4	3.503.1-76.4.226	ф32 А III ГОСТ 5781-82* ℓ=16130	1	101,8 кг
БУ		5	3.503.1-76.4.242	ф8 А I ГОСТ 5781-82* ℓср.=1050	18	7,5 кг

Взам. инв. № | Подпись и дата | Инв. № подл.

Разраб.	Андрианова		
Пров.	Митина		
Гл. инж. пр.	Дашкевич		
Н. контр.	Дашкевич		
Нач. отд.	Каташев		

3.503.1-76.4.270

Каркас плоский КР 58

Стадия	Масса	Масштаб
Р	419,1	—
Лист	Листов 1	

ПРОМТРАНСНИИПРОЕКТ

23244-02 29

Копировал: Сомр — Формат А4

https://zavodjbi.com/

https://zavodjbi.com/

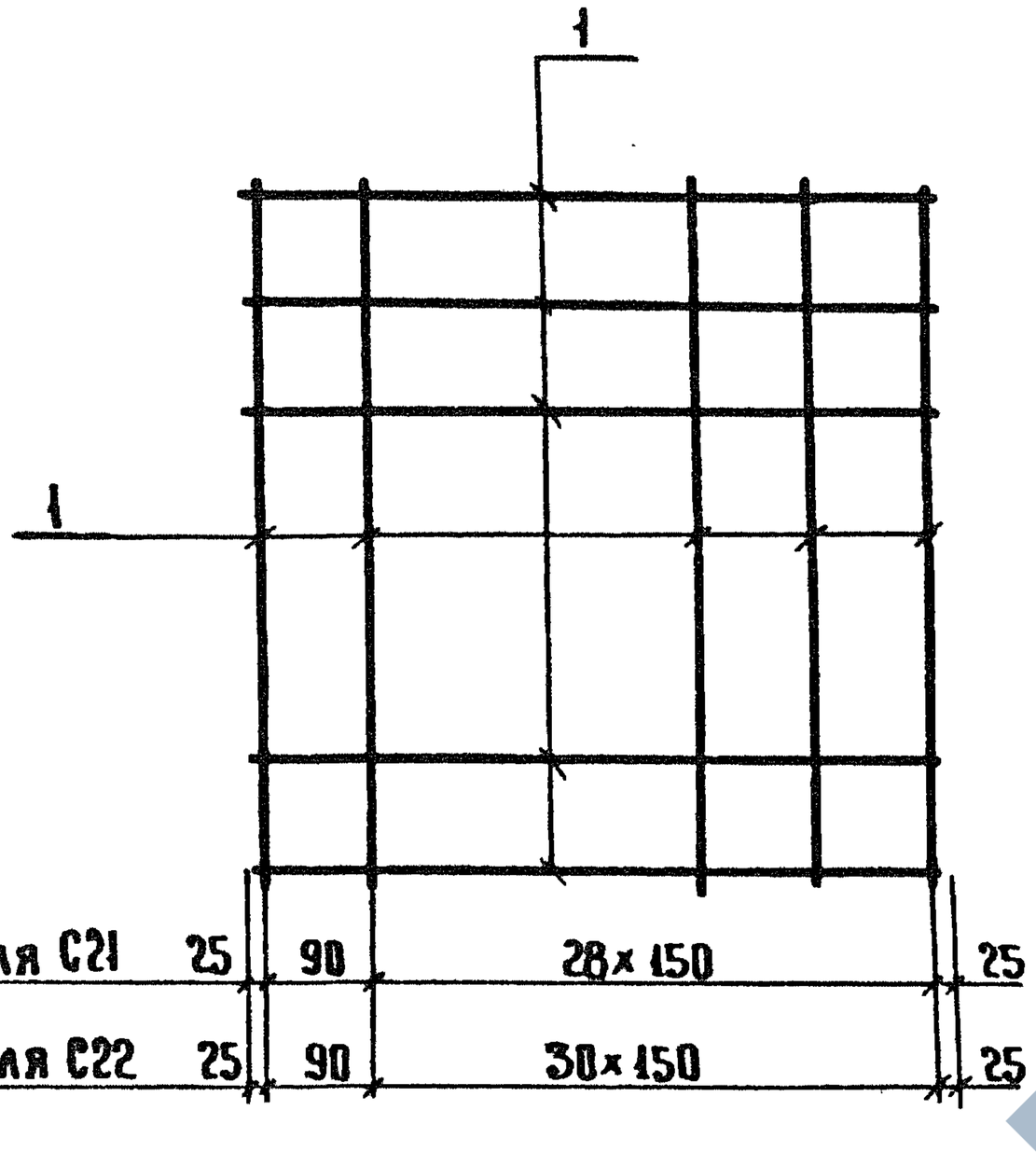

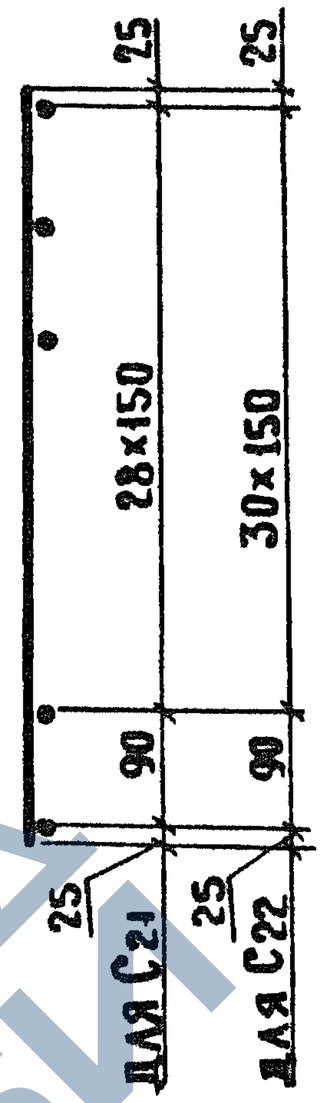

Сетки изготовлять при помощи контактной точечной электросварки в соответствии с ГОСТ 14098-85 и СН 393-78.
Сетки могут быть изготовлены вязаными

Формат	Зона	Поз.	Обозначение	Наименование	Кол.	Примечание
				3.503.1-76.4.280		С21
				Детали		
БЧ		1	3.503.1-76.4.281	ф12AIII ГОСТ 5781-82* ℓ=4340	60	231,2 кг
				3.503.1-76.4.280-01		С22
				Детали		
БЧ		1	3.503.1-76.4.282	ф12AIII ГОСТ 5781-82* ℓ=4640	64	263,8 кг

Инв. № подл. | Подпись и дата | Взам. инв. №

Разраб.	Ледянкина	
Пров.	Митина	
Гл. инж. пр.	Дашкевич	
Н. контр.	Дашкевич	
Нач. отд.	Каташев	

3.503.1-76.4.280

Сетка арматурная (С21 и С22)

Стадия	Масса	Масштаб
Р	см. табл.	—
Лист	Листов 1	

ПРОМТРАНСНИИПРОЕКТ

https://zavodjbi.com/

https://zavodjbi.com/

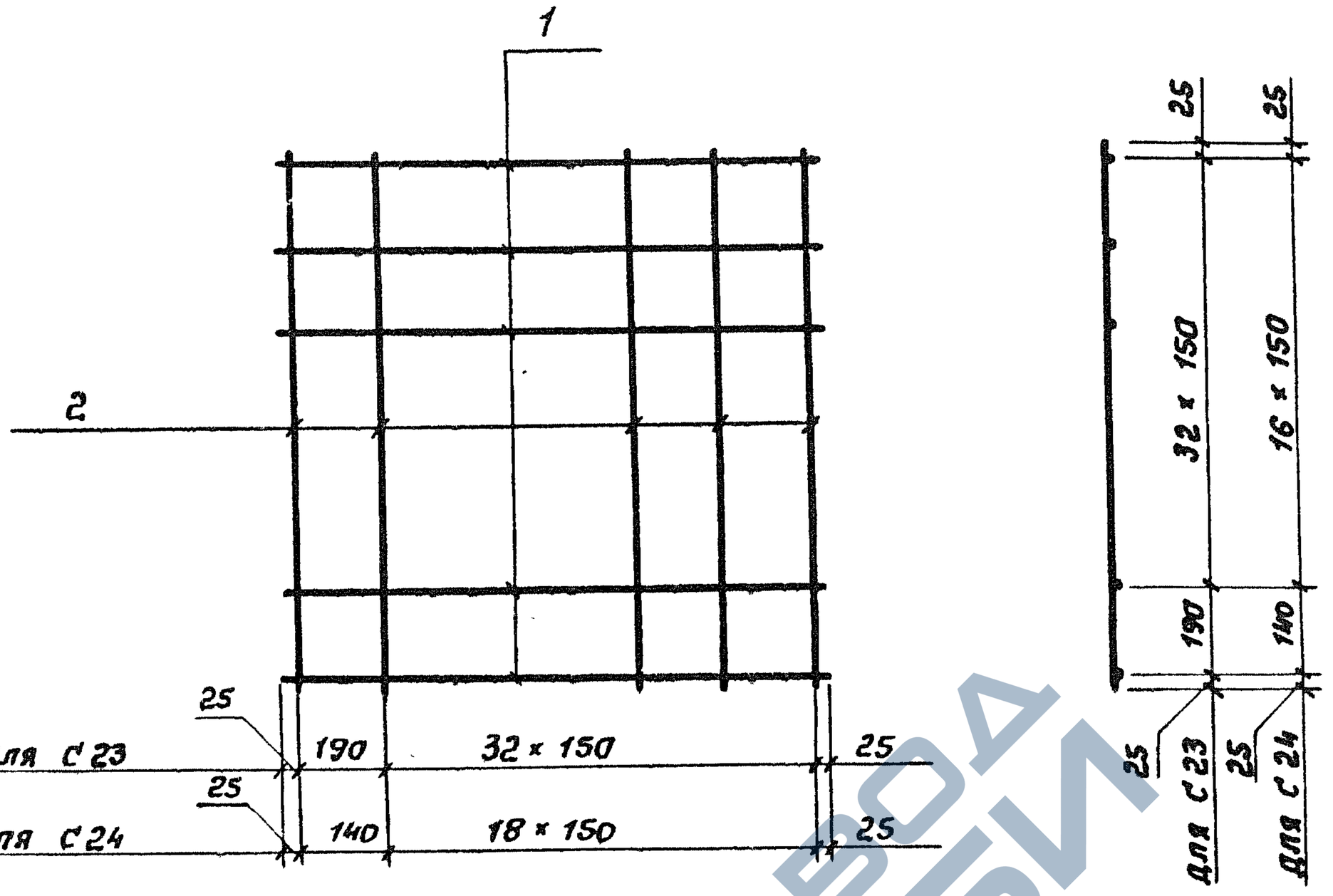

Сетки изготовлять при помощи контактной точечной электросварки в соответствии с ГОСТ 14098-85 и СН 393-78. Сетки могут быть изготовлены вязаными

Формат	Зона	Поз.	Обозначение	Наименование	Кол.	Примечание
				3.503.1-76.4.290		С 23
				Детали		
64		1	3.503.1-76.4.291	ф14АIII ГОСТ 5781-82*, ℓ=5040	34	207.0 кг
64		2	3.503.1-76.4.291	ф14АIII ГОСТ 5781-82*, ℓ=5040	34	207.0 кг
				3.503.1-76.4.290-01		С 24
				Детали		
64		1	3.503.1-76.4.292	ф12АIII ГОСТ 5781-82*, ℓ=2890	18	46.2 кг
64		2	3.503.1-76.4.293	ф12АIII ГОСТ 5781-82*, ℓ=2590	20	46,0 кг

Взам. инв. №

Подпись и дата

Инв. № подл.

Разраб.	Ледянкина	
Пров.	Андрианова	
Гл. инж. пр.	Дашкевич	
Н. контр.	Дашкевич	
Нач. отд.	Каташев	

3.503.1-76.4.290

Сетка арматурная (С 23 и С 24)

Стадия	Масса	Масштаб
Р	см. табл.	—
Лист	Листов 1	

ПРОМТРАНСНИИПРОЕКТ

https://zavodjbi.com/

https://zavodjbi.com/

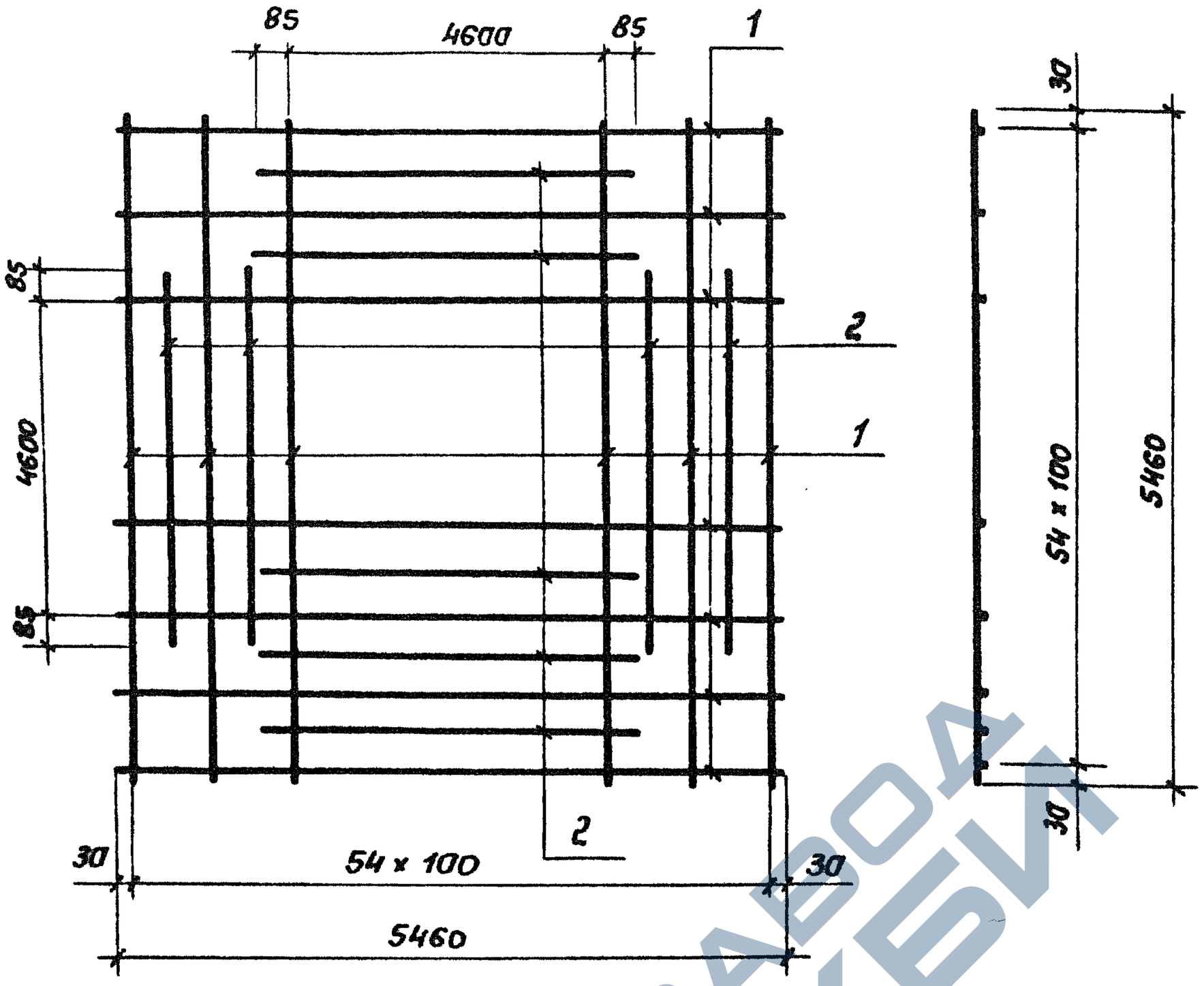

Сетки изготовлять при помощи контактной точечной электросварки в соответствии с ГОСТ 14098-85 и СН 393-78. Сетки могут быть изготовлены вязаными

Формат	Зона	Поз.	Обозначение	Наименование	Кол.	Примечание
				Детали		
БЧ		1	3.503.1-76.4.301	ф12AIII ГОСТ 5781-82,* ℓ = 5460	56	271,5кг
БЧ		2	3.503.1-76.4.302	ф12AIII ГОСТ 5781-82,* ℓ=4770	54	228,7кг

Взам. инв. № | Подпись и дата | Инв. № подл.

3.503.1-76.4.300

Разраб.	Оганов	
Пров.	Андрианова	
Гл. инж. пр.	Дашкевич	
Н. контр.	Дашкевич	
Нач. отд.	Каташев	

Сетка арматурная С 25

Стадия	Масса	Масштаб
Р	500,2	—
Лист	Листов 1	

ПРОМТРАНСНИИПРОЕКТ

https://zavodjbi.com/

https://zavodjbi.com/

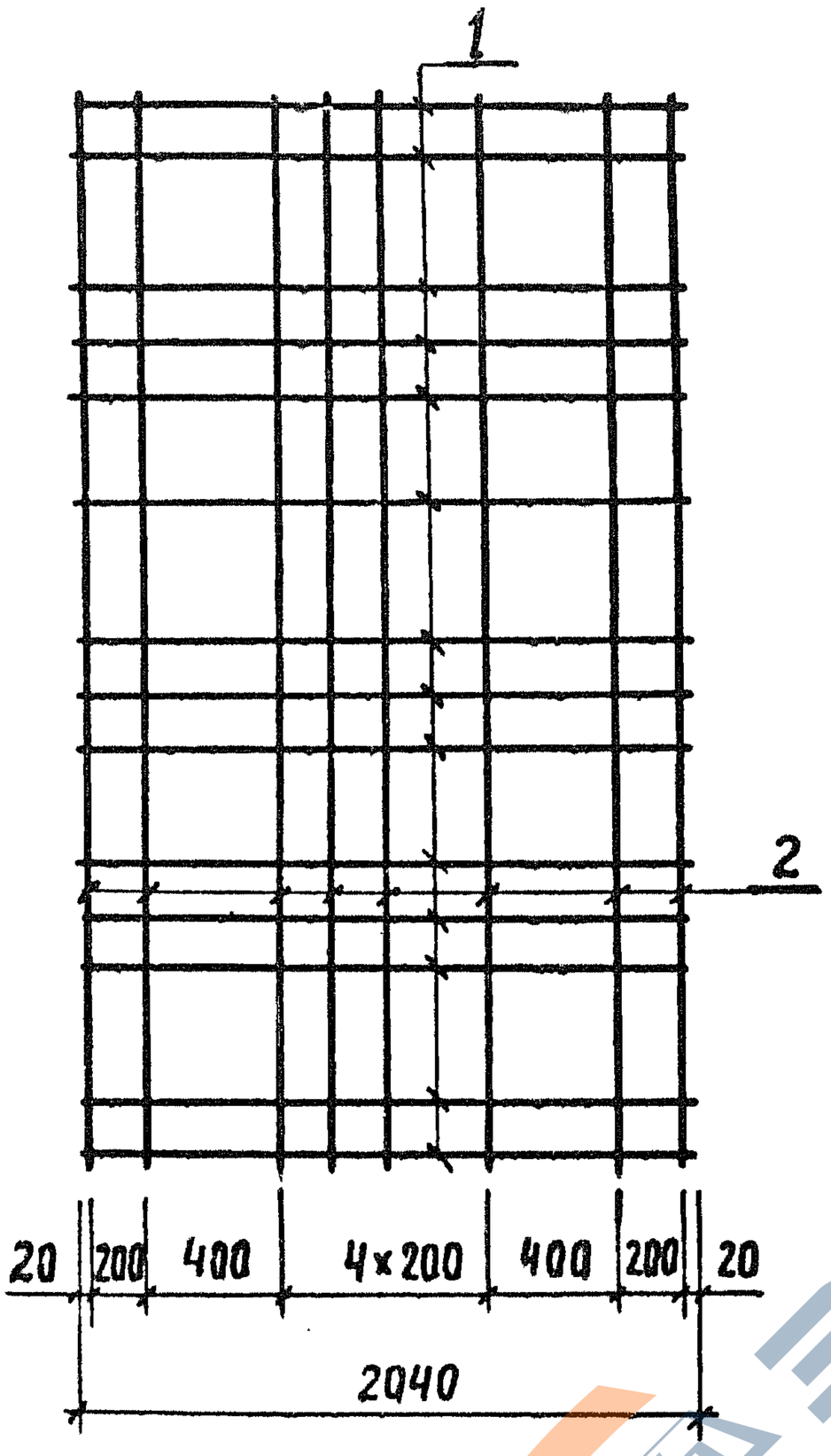

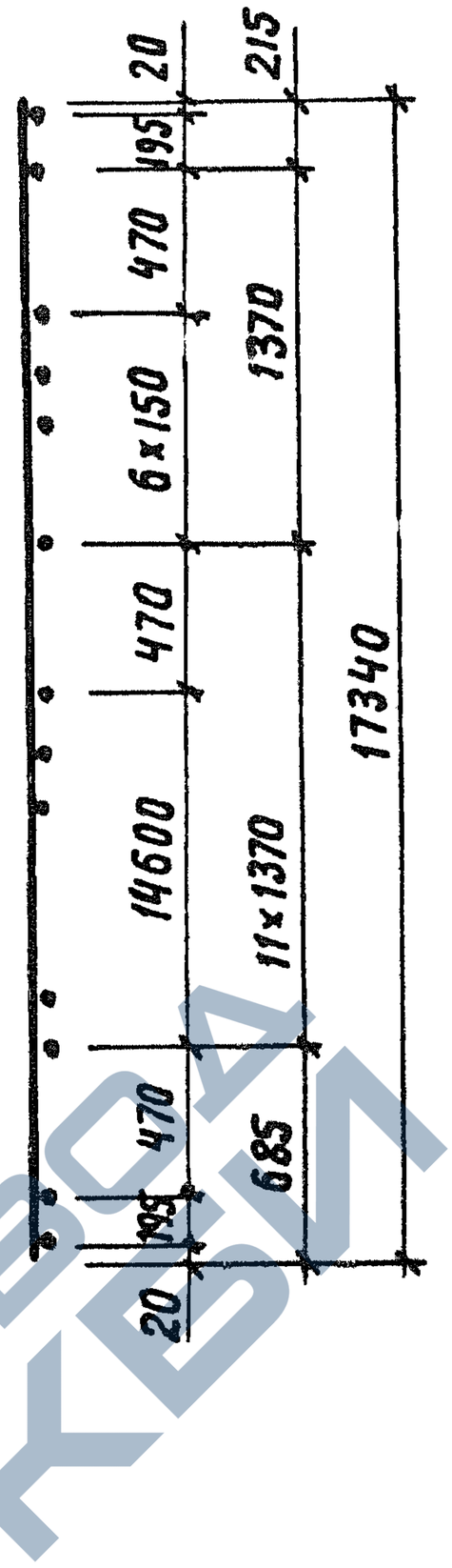

Сетки изготовлять вязаными

Формат	Зона	Поз.	Обозначение	Наименование	Кол.	Примечание
				Детали		
Б4		1	3.503.1-76.4.311	ф14 А III ГОСТ 5781-82,* ℓ=2040	88	216,9 кг
Б4		2	3.503.1-76.4.312	ф16 А III ГОСТ 5781-82,* ℓ=17340	9	246,3 кг

Взам. инв. №

Подпись и дата

Инв. № подл.

Разраб.	Оганов		
Пров.	Андрианова		
Гл. инж.	Дашкевич		
Н. контр.	Дашкевич		
Нач. отд.	Каташев		

3.503.1-76.4.310

Сетка арматурная С 26

Стадия	Масса	Масштаб
Р	463,2	—
Лист	Листов 1	

ПРОМТРАНСНИИПРОЕКТ

23244-02 33 Копировал

Формат А4

https://zavodjbi.com/

https://zavodjbi.com/

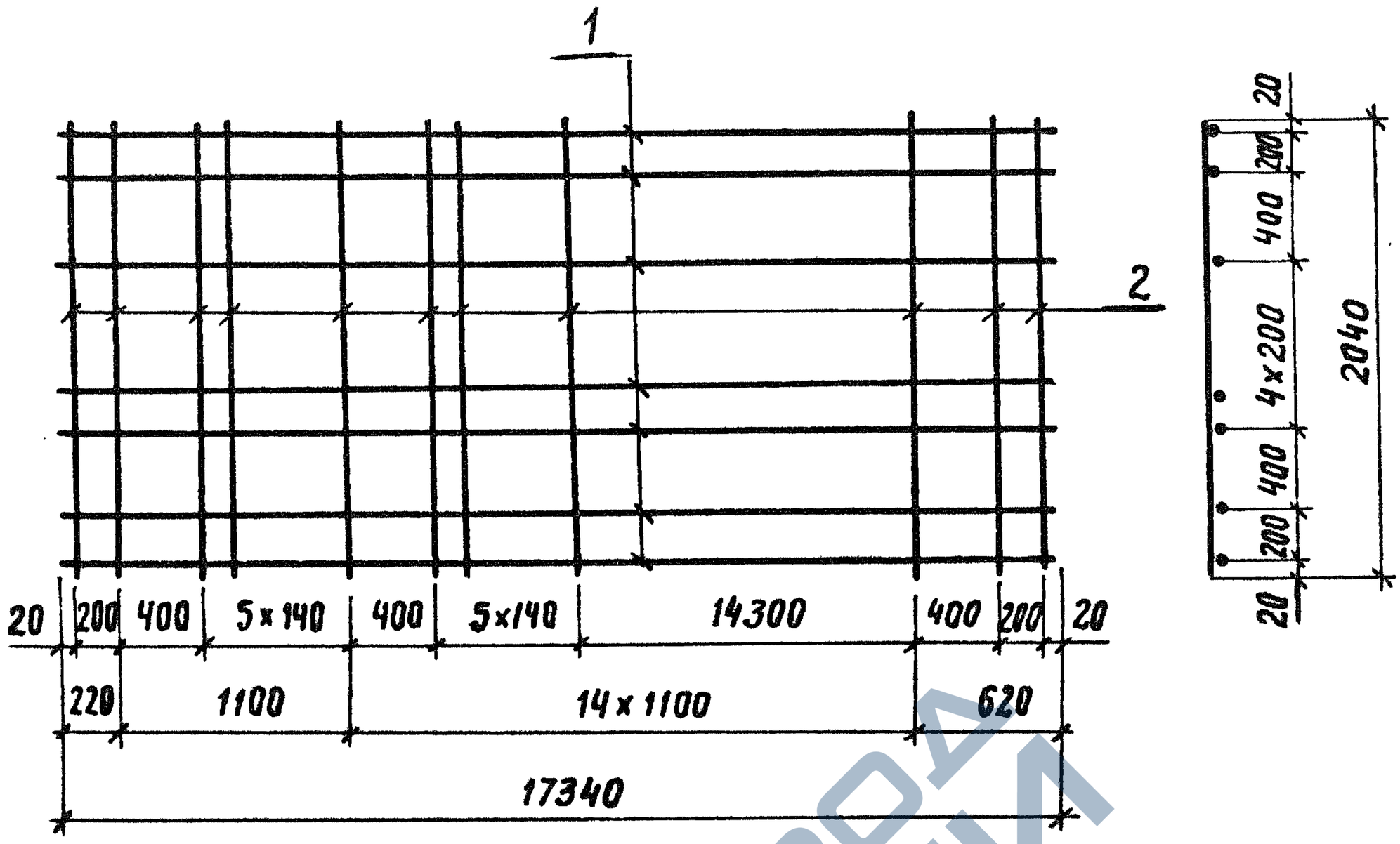

Сетки изготовлять вязаными

Формат	Зона	Поз.	Обозначение	Наименование	Кол.	Примечание
				Детали		
Б4		1	3.503.1-76.4.312	ф16 А III ГОСТ 5781-82, *ℓ=17340	9	246,3 кг
Б4		2	3.503.1-76.4.311	ф14 А III ГОСТ 5781-82, *ℓ=2040	94	231,6 кг

Взам. инв. №

Подпись и дата

Инв. № подл.

Разраб.	Левянкина		
Пров.	Оганов		
Гл. инж. пр.	Дашкевич		
Н. контр.	Дашкевич		
Нач. отд.	Каташев		

3.503.1-76.4.320

Сетка арматурная
С 27

Стадия	Масса	Масштаб
Р	477,9	—
Лист	Листов 1	

ПРОМТРАНСНИИПРОЕКТ

https://zavodjbi.com/

https://zavodjbi.com/

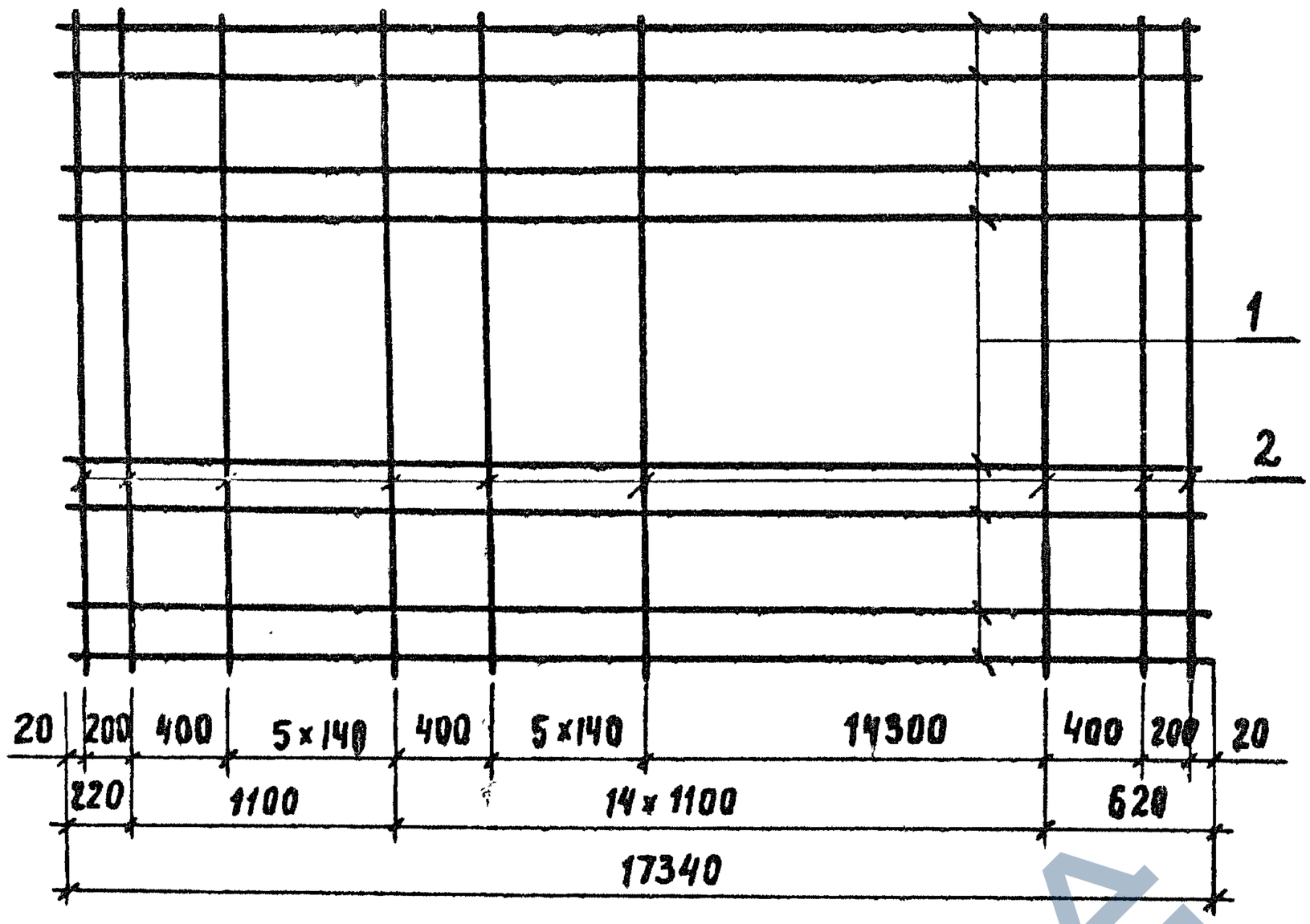

Сетки изготовлять вязаными.

Формат	Зона	Поз.	Обозначение	Наименование	Кол.	Примечание
				Детали		
БЧ		1	3.503.1-76.4.312	ф16 А III ГОСТ 5781-82,* ℓ=17340	12	328,4 кг
БЧ		2	3.503.1-76.4.331	ф14 А III ГОСТ 5781-82,* ℓ=2640	94	299,8 кг

Взам. инв. №

Подпись и дата

Инв. № подл.

Разраб.	Ледянкина		
Пров.	Оганов		
Гл. инж. пр.	Дашкевич		
Н. контр.	Дашкевич		
Нач. отд.	Каташев		

3.503.1-76.4.330

Сетка арматурная С28

Стадия	Масса	Масштаб
Р	628,2	—
Лист	Листов 1	

ПРОМТРАНСНИИПРОЕКТ

23244-02 35 Копировал

Формат А4

https://zavodjbi.com/

https://zavodjbi.com/

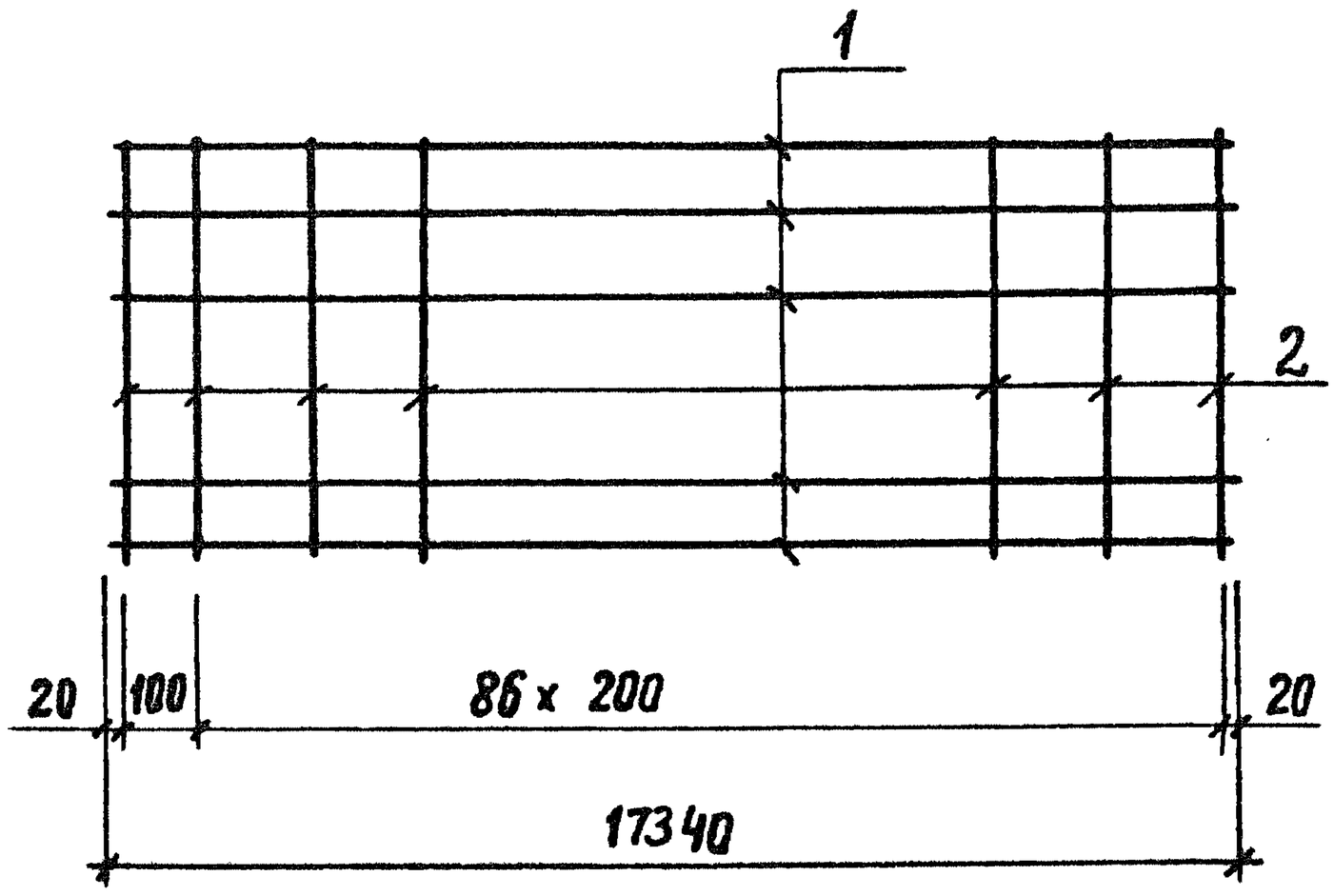

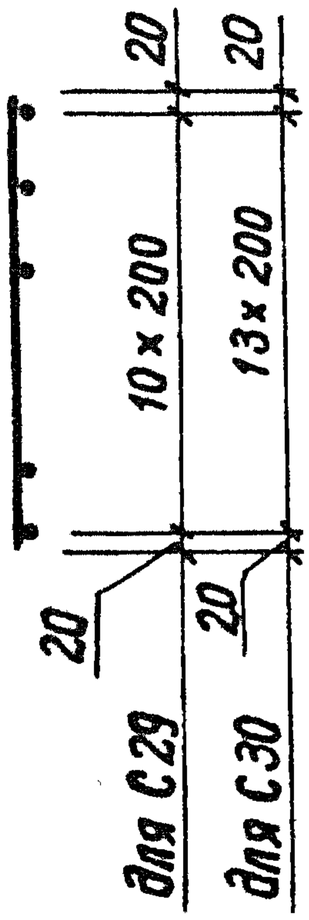

Сетки изготовлять вязаными.

Формат	Зона	Поз.	Обозначение	Наименование	Кол.	Приме-чание
				3.503.1-76.4.340		С29
				Детали		
БЧ		1	3.503.1-76.4.312	ф16 А III ГОСТ 5781-82,* ℓ=17340	11	301,0 кг
БЧ		2	3.503.1-76.4.311	ф14 А III ГОСТ 5781-82,* ℓ=2040	88	216,9 кг
				3.503.1-76.4.340-01		С30
				Детали		
БЧ		1	3.503.1-76.4.312	ф16 А III ГОСТ 5781-82,* ℓ=17340	14	383,1 кг
БЧ		2	3.503.1-76.4.331	ф14 А III ГОСТ 5781-82,* ℓ=2640	88	280,6 кг

Взам. инв. № | Подпись и дата | Инв. № подл.

Разраб.	Оганов	
Пров.	Андрианова	
Гл. инж. пр.	Дашкевич	
Н. контр.	Дашкевич	
Нач. отд.	Каташев	

3.503.1-76.4.340 СБ

Сетка арматурная (С29 и С30)

Стадия	Масса	Масштаб
Р	см. табл.	—
Лист	Листов 1	

ПРОМТРАНСНИИПРОЕКТ

https://zavodjbi.com/

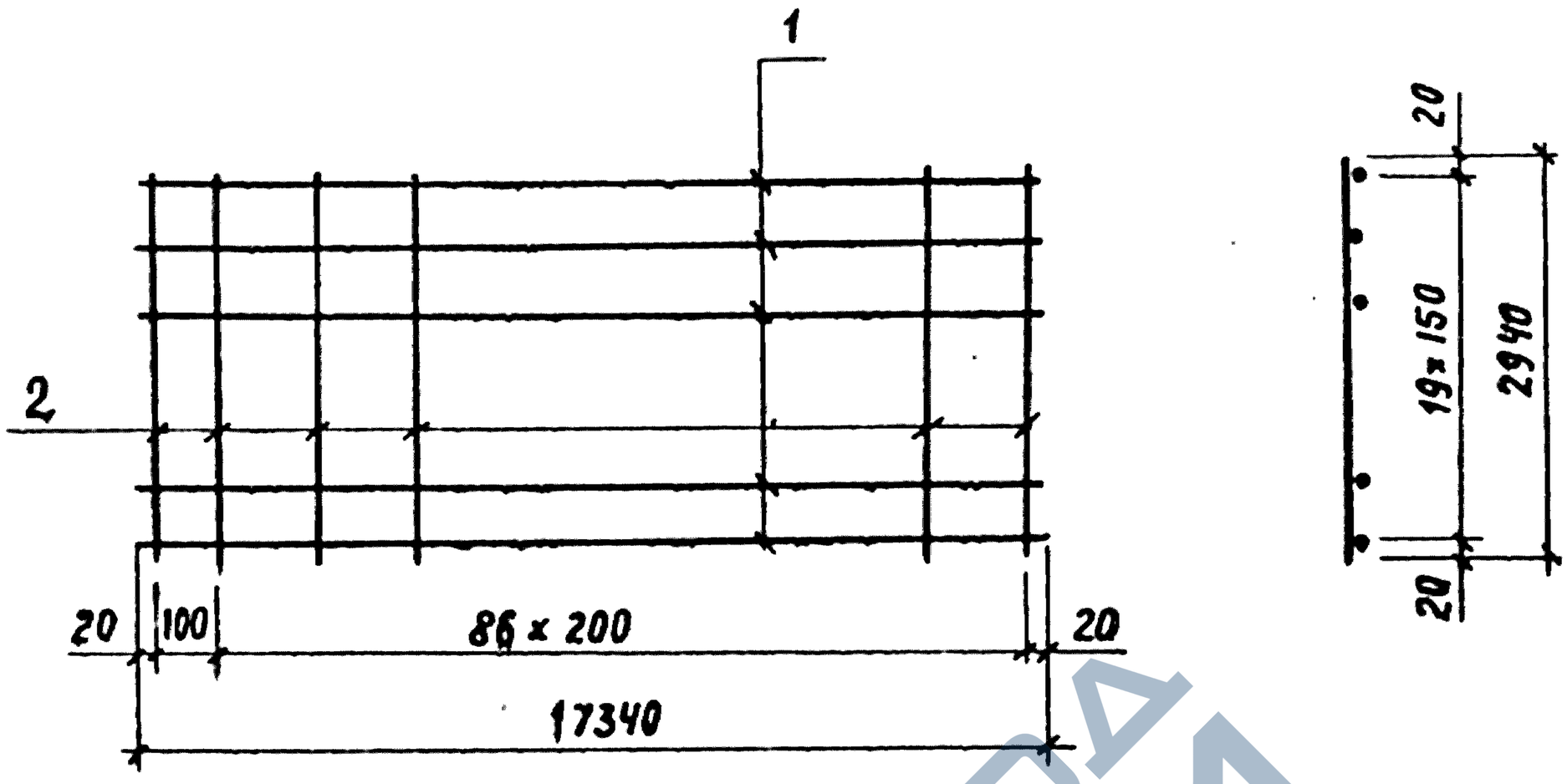

Сетки изготовлять вязаными

Формат	Зона	Поз.	Обозначение	Наименование	Кол.	Примечание
				Детали		
БЧ		1	3.503.1-76.4.312	Ф16А III ГОСТ 5781-82,* ℓ=17340	20	547,3 кг
БЧ		2	3.503.1-76.4.351	Ф16А III ГОСТ 5781-82,* ℓ=2940	88	408,3 кг

3.503.1-76.4.350

Разраб.	Андрианова		
Пров.	Оганов		
Гл. инж. пр.	Дашкевич		
Н. контр.	Дашкевич		
Нач. отд.	Каташев		

Сетка арматурная С 31

Стадия	Масса	Масштаб
Р	955,6	—

Лист | Листов 1

ПРОМТРАНСНИИПРОЕКТ

Инв. № подл. | Подпись и дата | Взам. инв. №

Копировал 23244-02 37 Формат А4

ЗАВОД ЖБИ

https://zavodjbi.com/

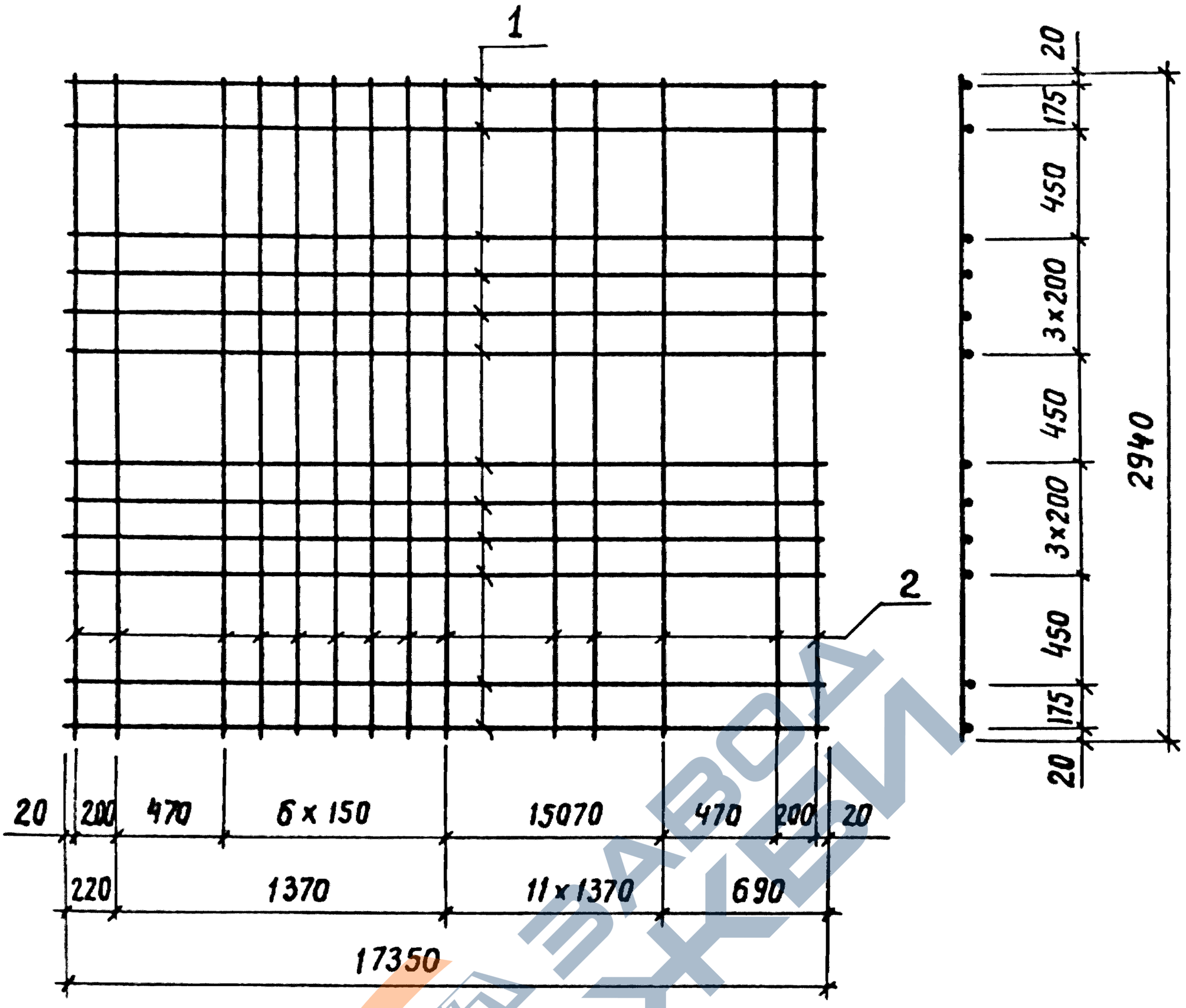

Сетки изготавлять вязаными

Формат	Зона	Поз.	Обозначение	Наименование	Кол.	Приме-чание
				Детали		
Б4		1	3.503.1-76.4.361	ф16 А III ГОСТ 5781-82,* ℓ=17350	12	328,5 кг
Б4		2	3.503.1-76.4.362	ф12 А III ГОСТ 5781-82,* ℓ=2940	88	229,7 кг

Инв. № подл. | Подпись и дата | Взам. инв. №

Разраб.	Оганов		3.503.1-76.4.360
Пров.	Андрианова		Сетка арматурная С 32
Гл. инж. пр.	Дашкевич		Стадия: Р; Масса: 558,2; Масштаб: —
Н. контр.	Дашкевич		Лист; Листов 1
Нач. отд.	Каташев		ПРОМТРАНСНИИПРОЕКТ

https://zavodjbi.com/

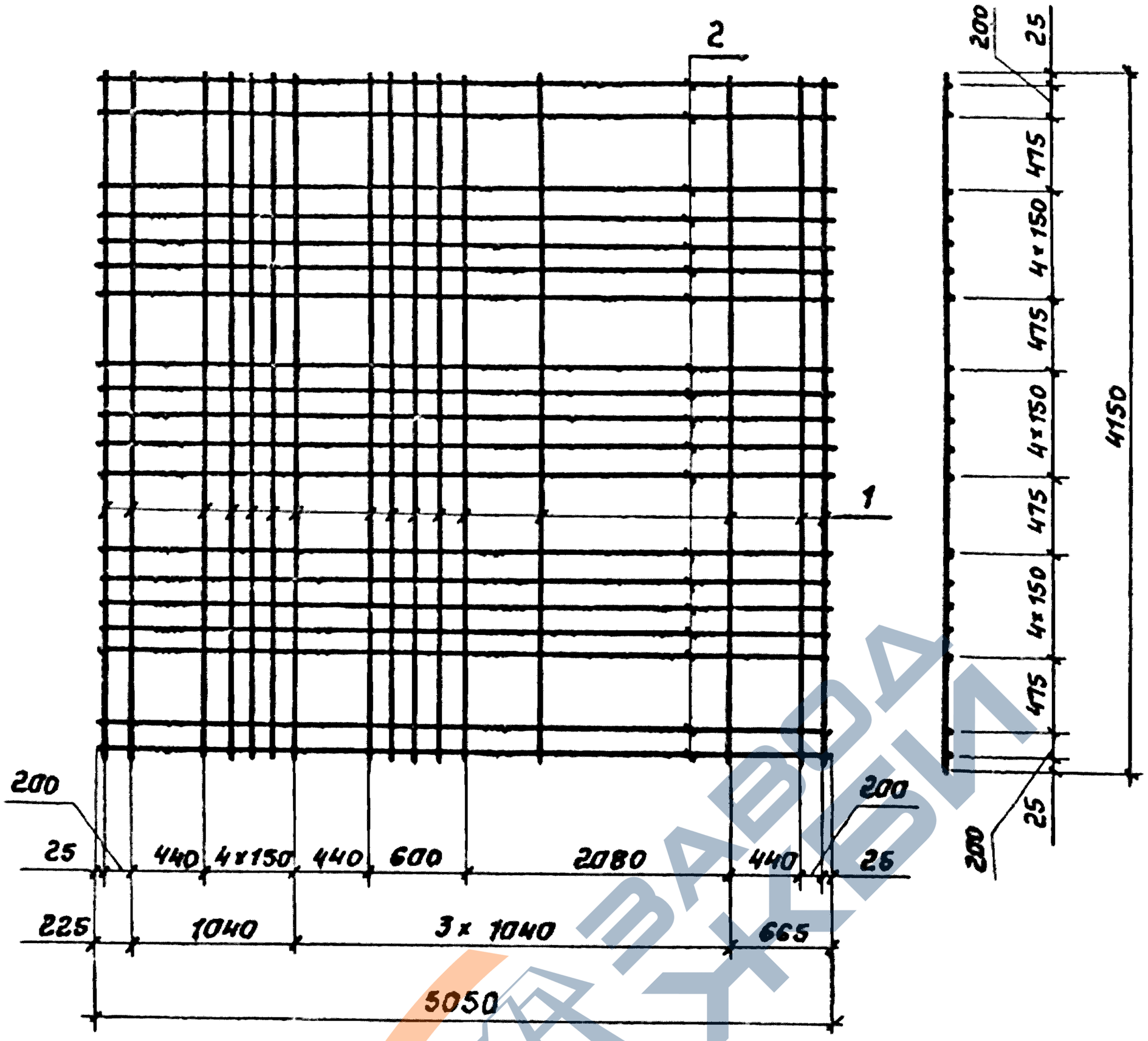

Сетки изготовлять вязаными

Формат	Зона	Поз.	Обозначение	Наименование	Кол.	Приме-чание
				Детали		
БЧ		1	3.503.1-76.4.371	ф18AIII ГОСТ5781-82*, ℓ=4150	19	157,6 кг
БЧ		2	3.503.1-76.4.372	ф18AIII ГОСТ 6781-82*, ℓ=5050	24	242,2 кг

Взам. инв. №

Подпись и дата

Инв. № подл.

Разраб.	Луганов	
Пров.	Андрианова	
Гл.инж.пр.	Дашкевич	
Н.контр.	Дашкевич	
Нач.отд.	Каташев	

3.503.1-76.4.370

Сетка арматурная С 33

Стадия	Масса	Масштаб
Р	399,7	—
Лист	Листов 1	

ПРОМТРАНСНИИПРОЕКТ

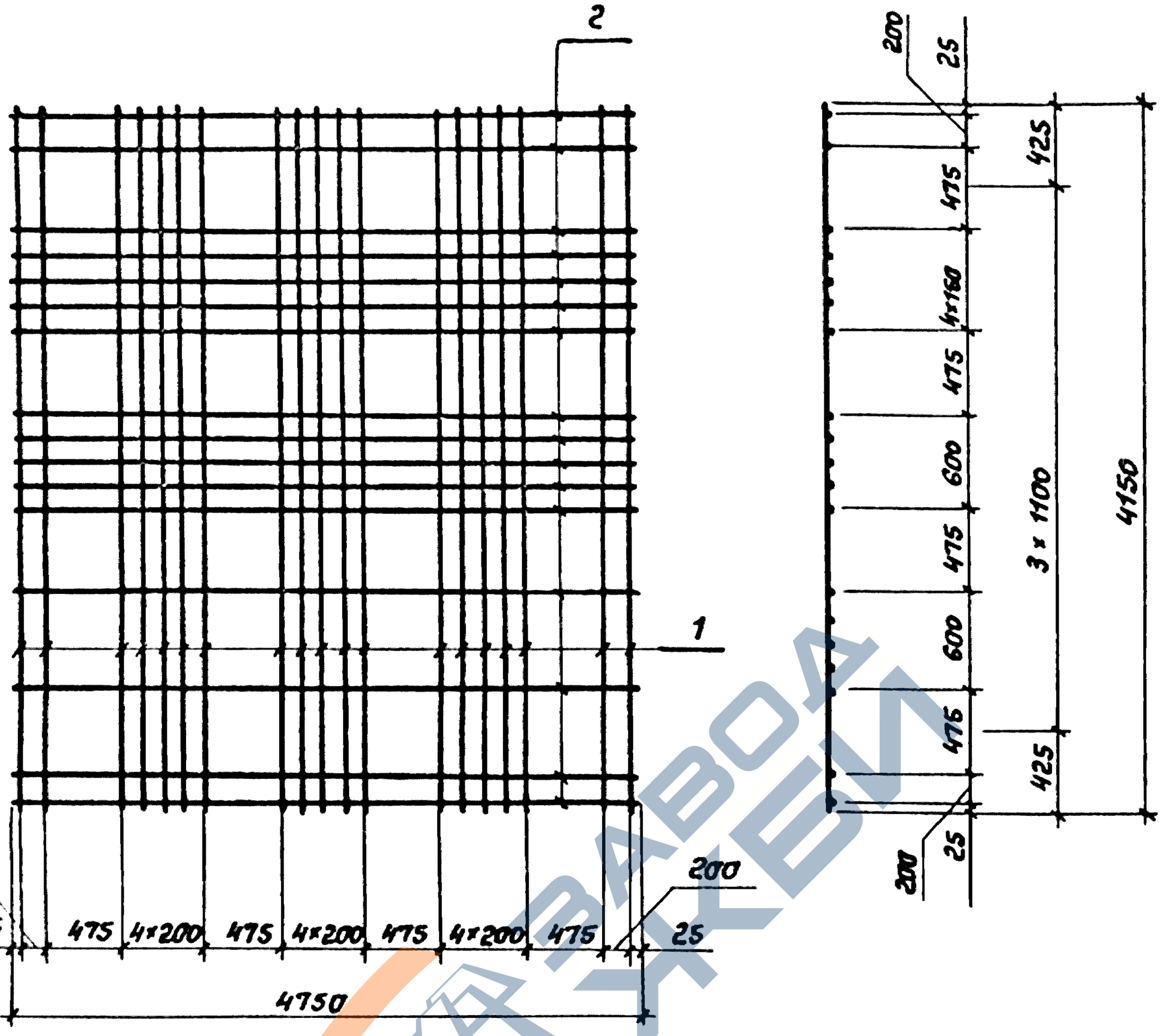

Сетки изготовлять вязаными

Формат	Зона	Поз.	Обозначение	Наименование	Кол.	Приме-чание
				Детали		
БЧ		1	3.503.1-76.4.371	ф18 AIII ГОСТ 5781-82*, ℓ= 4150	19	157,5 кг
БЧ		2	3.503.1-76.4.381	ф20 AIII ГОСТ 5781-82,* ℓ= 4750	19	222,6 кг

Взам. инв. №

Подпись и дата

Инв. № подл.

Разраб.	Оганов		
Пров.	Андрианова		
Гл. инж. пр.	Дашкевич		
Н. контр.	Дашкевич		
Нач. отд.	Каташев		

3.503.1-76.4.380

Сетка арматурная С 34

Стадия	Масса	Масштаб
Р	380,1	—
Лист	Листов 1	

ПРОМТРАНСНИИПРОЕКТ

https://zavodjbi.com/

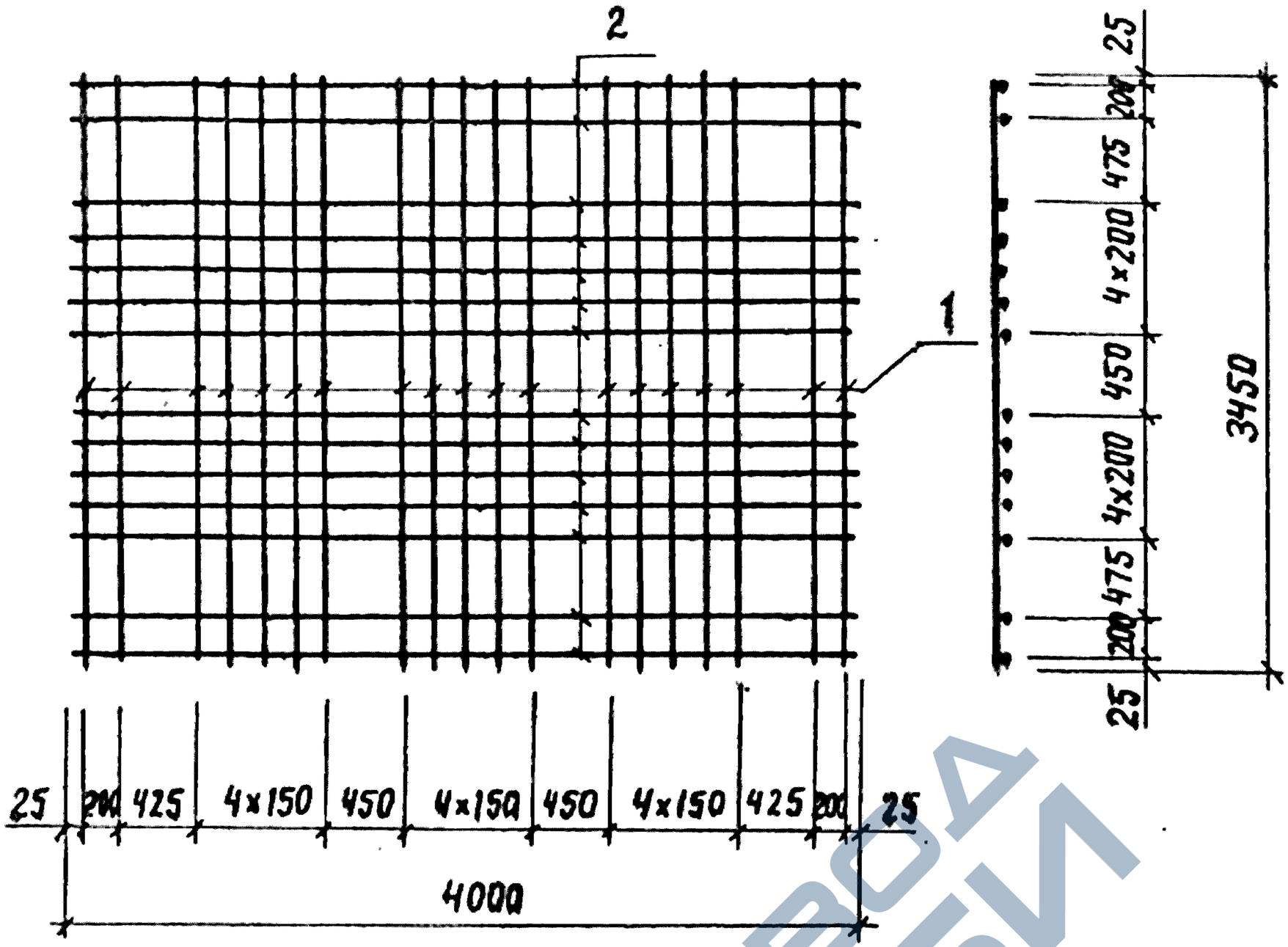

Сетки изготовлять вязаными.

Формат	Зона	Поз.	Обозначение	Наименование	Кол.	Примечание
				Детали		
		1	3.503.1-76.4.391	Ф20А III ГОСТ 5781-82,* ℓ=3450	19	161,6 кг
		2	3.503.1-76.4.392	Ф18А III ГОСТ 5781-82,* ℓ=4000	14	111,9 кг

3.503.1-76.4.390

Разраб.	Оганов		
Пров.	Андрианова		
Гл.инж.пр.	Дашкевич		
Н.контр.	Дашкевич		
Нач.отд.	Каташев		

Инв. № подл. | Подпись и дата | Взам. инв. №

Сетка арматурная С 35

Стадия	Масса	Масштаб
Р	273,5	—

Лист | Листов 1

ПРОМТРАНСНИИПРОЕКТ

https://zavodjbi.com/

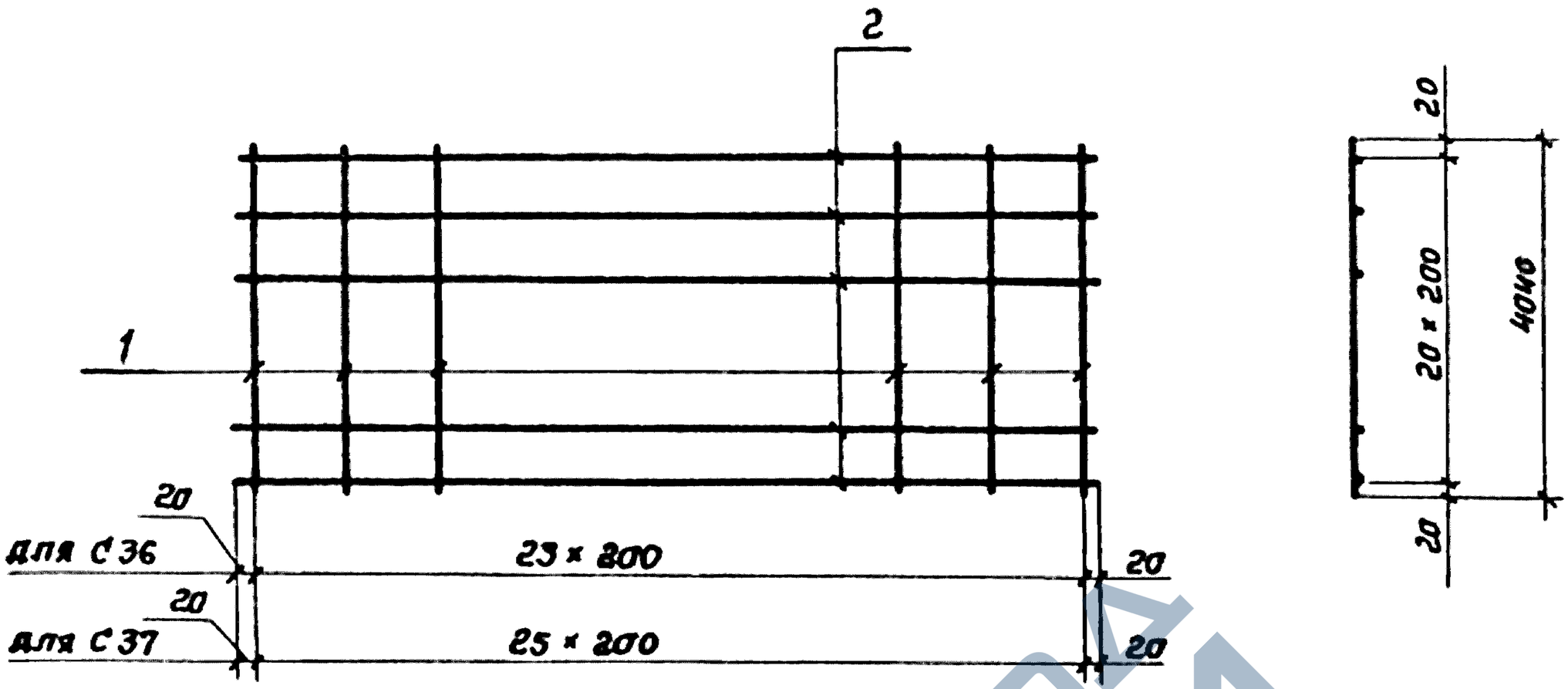

Сетки изготовлять вязаными

Формат	Зона	Поз.	Обозначение	Наименование	Кол.	Примечание
				3.503.1-76.4.400		С 36
				Детали		
БЧ		1	3.503.1-76.4.401	Ф 12 А III ГОСТ 5781-82*, ℓ=4040	24	86,1 кг
БЧ		2	3.503.1-76.4.402	Ф 12 А III ГОСТ 5781-82*, ℓ=4640	21	86,5 кг
				3.503.1-76.4.400-01		С 37
				Детали		
БЧ		1	3.503.1-76.4.401	Ф 12 А III ГОСТ 5781-82*, ℓ=4040	26	93,3 кг
БЧ		2	3.503.1-76.4.403	Ф 12 А III ГОСТ 5781-82*, ℓ=5040	21	94,0 кг

Взам. инв. №

Подпись и дата

Инв. № подл.

3.503.1-76.4.400

Разраб.	Ледянкина		Сетка арматурная (С 36 и С 37)
Пров.	Оганов		
Гл.инж.пр.	Дашкевич		
Н.контр.	Дашкевич		
Нач.отд.	Каташев		

Стадия	Масса	Масштаб
Р	см. табл.	—
Лист	Листов 1	

ПРОМТРАНСНИИПРОЕКТ

23244-02 42 Копировал: Сол01- Формат А4

https://zavodjbi.com/

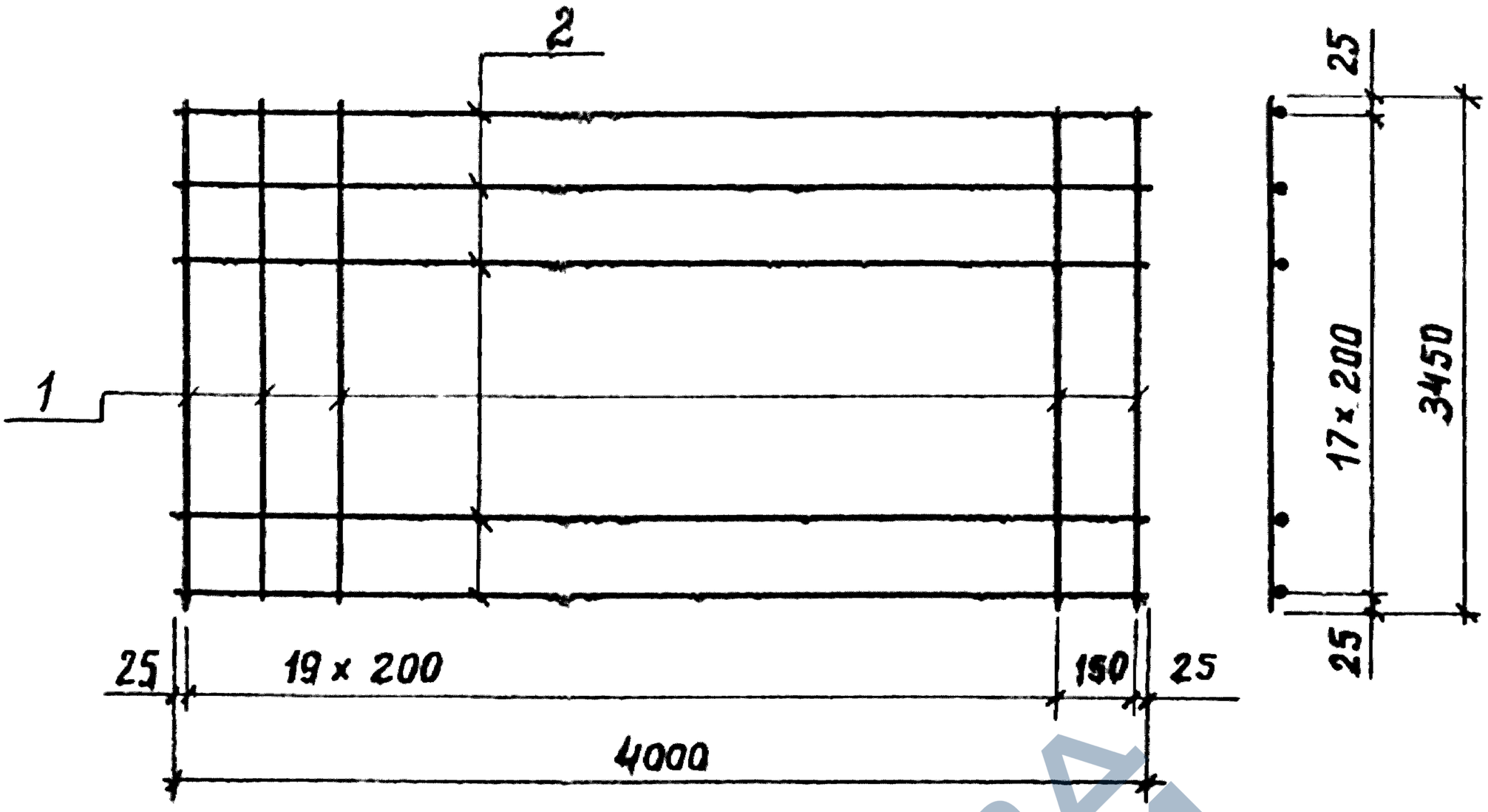

Сетки изготовлять вязаными

Формат	Зона	Поз.	Обозначение	Наименование	Кол.	Примечание
				Детали		
Б4		1	3.503.1-76.4.411	Ф12А III ГОСТ 5781-82,* ℓ=3450	21	64,3 кг
Б4		2	3.503.1-76.4.412	Ф12А III ГОСТ 5781-82,* ℓ=4000	18	63,9 кг

3.503.1-76.4.410

Разраб.	Оганов	
Прав.	Андрианова	
Гл.инж.пр.	Дашкевич	
Н.контр.	Дашкевич	
Нач.отд.	Каташев	

Сетка арматурная С38

Стадия	Масса	Масштаб
Р	128,2	—

Лист | Листов 1

ПРОМТРАНСНИИПРОЕКТ

Инв. № подл. | Подпись и дата | Взам. инв. №

Копировал Хидная 23244-02 43 Формат А4

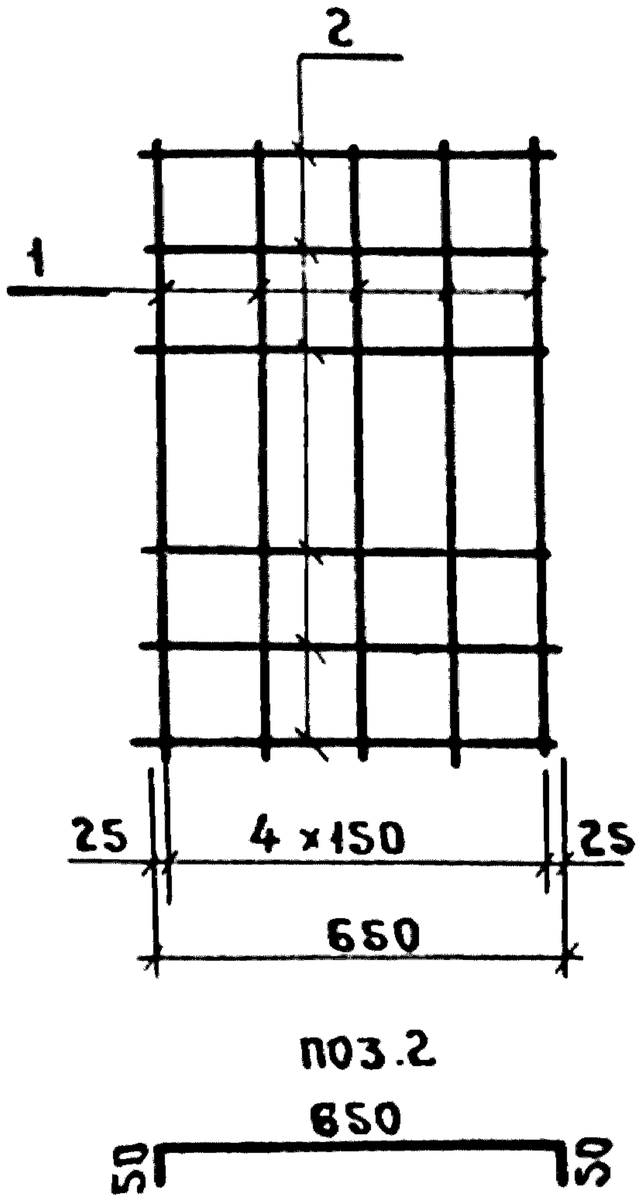

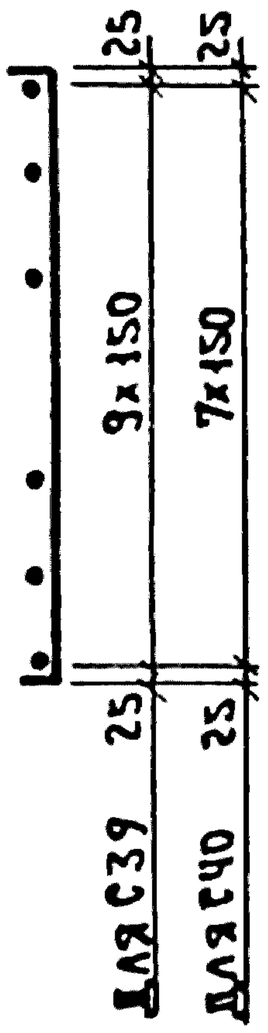

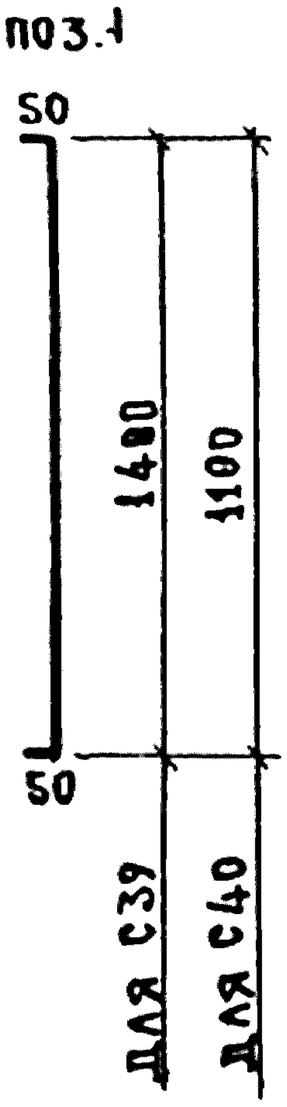

Сетки изготовлять при помощи контактной точечной электросварки в соответствии с требованиями ГОСТ 14098-85 и СН 393-78.
Сетки могут быть изготовлены вязаными

Формат	Зона	Поз.	Обозначение	Наименование	Кол.	Примечание
				3.503.1-76.4.420		С39
				Детали		
БЧ		1	3.503.1-76.4.421	ф10А III ГОСТ 5781-82* ℓ = 1500	5	4,6 кг
БЧ		2	3.503.1-76.4.422	ф10А III ГОСТ 5781-82* ℓ = 750	10	4,6 кг
				3.503.1-76.4.420-01		С40
				Детали		
БЧ		1	3.503.1-76.4.423	ф10А III ГОСТ 5781-82* ℓ = 1200	5	3,7кг
БЧ		2	3.503.1-76.4.422	ф10А III ГОСТ 5781-82* ℓ = 750	8	3,7кг

Инв.№ подл. | Подпись и дата | Взам.инв.№

Разраб.	Ледянкина		
Пров.	Андрианова		
Гл.инж.пр.	Дашкевич		
Н.контр.	Дашкевич		
Нач.отд.	Каташев		

3.503.1-76.4.420

Сетка арматурная (С39 и С40)

Стадия	Масса	Масштаб
Р	см. табл.	—
Лист	Листов 1	

ПРОМТРАНСНИИПРОЕКТ

https://zavodjbi.com/

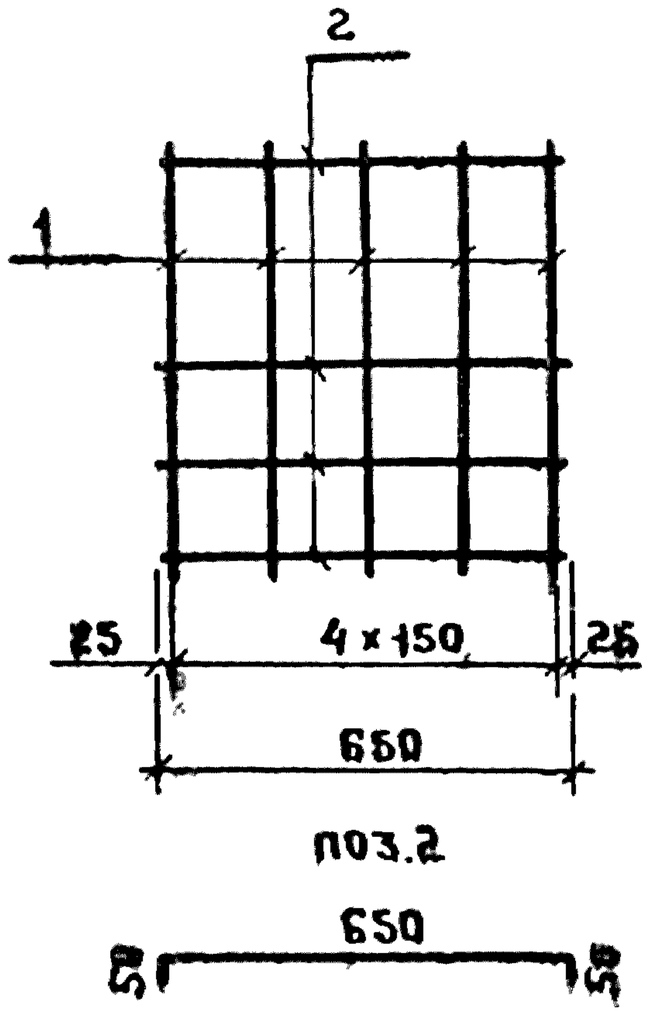

поз.2

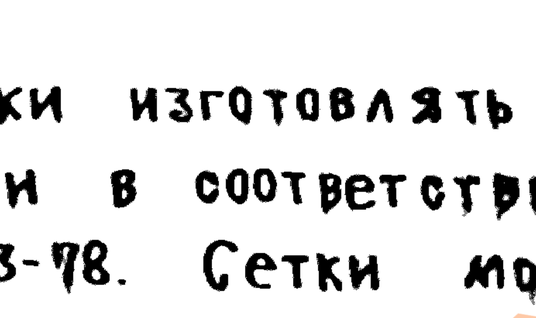

поз.3

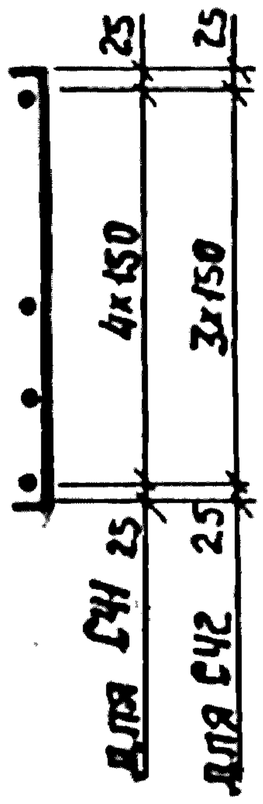

поз.1

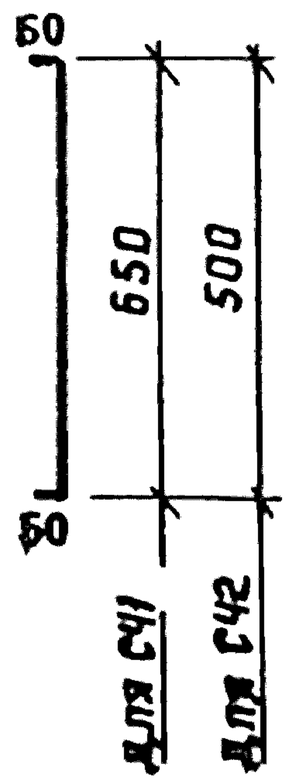

Сетки изготовлять при помощи контактной точечной электросварки в соответствии с требованиями ГОСТ 14098-85 и СН 393-78. Сетки могут быть изготовлены вязаными

Формат	Зона	Поз.	Обозначение	Наименование	Кол.	Примечание
				3.503.1-76.4.430		СЧ1
				Детали		
БЧ		1	3.503.1-76.4.422	ф10АIII ГОСТ 5781-82*, ℓ=750	5	2,3кг
БЧ		2	3.503.1-76.4.422	ф10АIII ГОСТ 5781-82*, ℓ=750	5	2,3кг
				3.503.1-76.4.430-01		СЧ2
				Детали		
БЧ		1	3.503.1-76.4.431	ф10АIII ГОСТ 5781-82*, ℓ=600	5	1,9кг
БЧ		2	3.503.1-76.4.432	ф10АIII ГОСТ 5781-82*, ℓ=750	4	1,9кг

Инв.№ подл. | Подпись и дата | Взам.инв.№

Разраб.	Ледянкина	
Пров.	Андрианова	
Гл.инж.пр.	Дашкевич	
Н.контр.	Дашкевич	
Нач.отд.	Каташев	

3.503.1-76.4.430

Сетка арматурная (СЧ1 и СЧ2)

Стадия	Масса	Масштаб
Р	см. табл.	—
Лист	Листов 1	

ПРОМТРАНСНИИПРОЕКТ

Копировал Типовые 23244-02 45 Формат А4

https://zavodjbi.com/

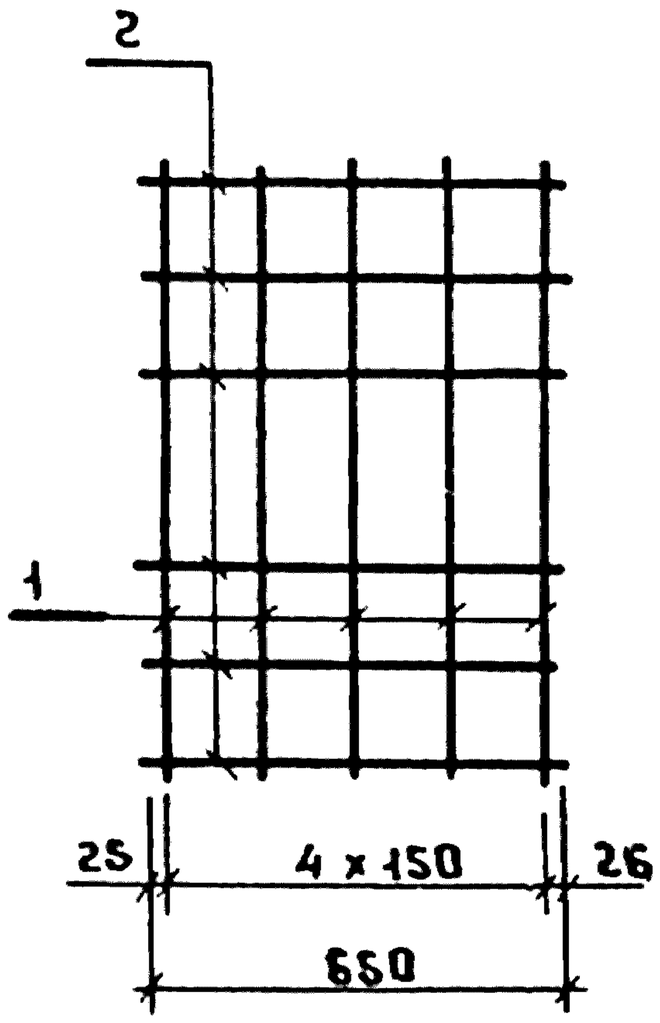

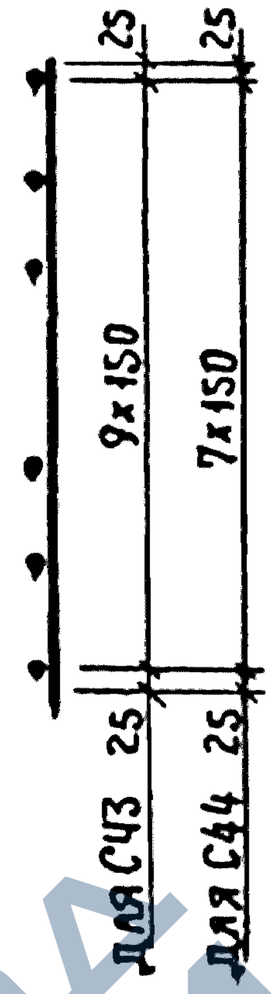

Сетки изготовлять при помощи контактной точечной электросварки в соответствии с требованиями ГОСТ 14098-85 и СН 393-78. Сетки могут быть изготовлены вязаными

Формат	Зона	Поз.	Обозначение	Наименование	Кол.	Примечание
				3.503.1-76.4.440		С43
				Детали		
БЧ		1	3.503.1-76.4.441	ф 10А III ГООТ 5781-82*, ℓ=1400	5	4,3 кг
БЧ		2	3.503.1-76.4.442	ф 10А III ГОСТ 5781-82*, ℓ=650	10	4,0 кг
				3.503.1-76.4.440-01		С44
				Детали		
БЧ		1	3.503.1-76.4.443	ф10А III ГОСТ 5781-82*, ℓ= 1100	5	3,4 кг
БЧ		2	3.503.1-76.4.442	ф10А III ГОСТ 5781-82*, ℓ= 650	8	3,2 кг

Взам. инв. № | Подпись и дата | Инв. № подл.

Разраб.	Ледянкина		3.503.1-76.4.440
Пров.	Андрианова		
Гл. инж. пр.	Дашкевич		Сетка арматурная (С43 и С44)
Н. контр.	Дашкевич		
Нач. отд.	Катащев		

Стадия	Масса	Масштаб
Р	см. табл.	—
Лист	Листов	
	1	

ПРОМТРАНСНИИПРОЕКТ

Копировал Типов 23244-02 46 Формат А4

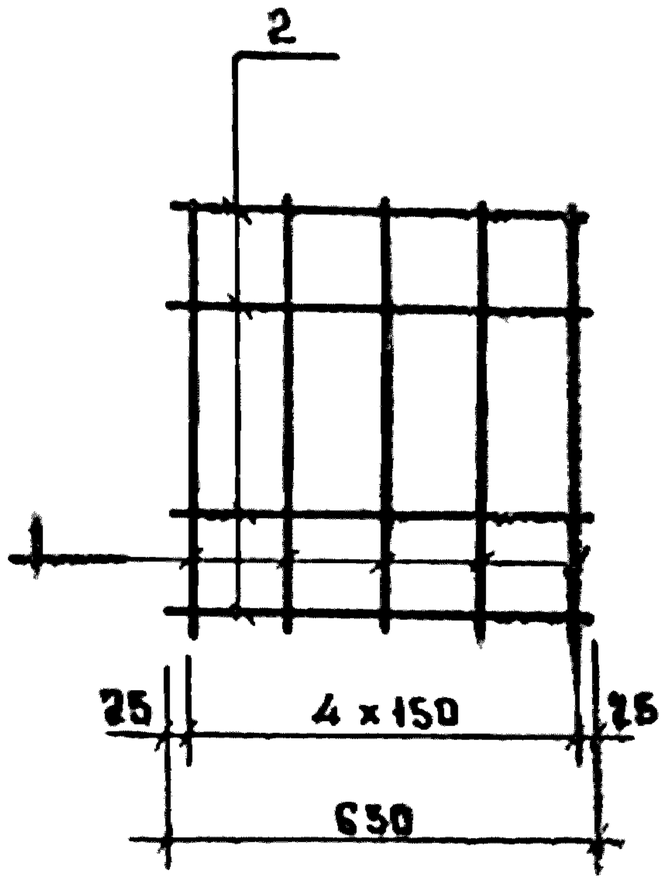

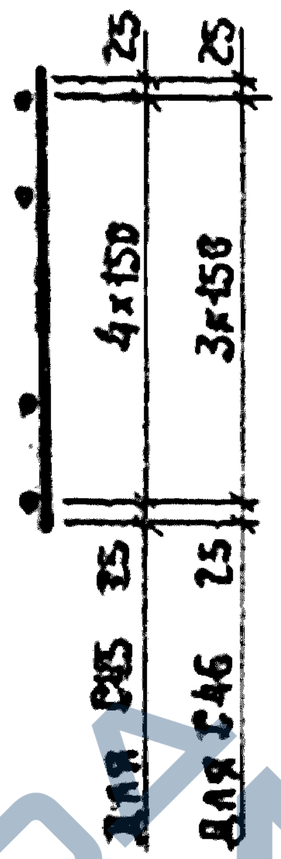

Сетки изготовлять при помощи контактной точечной электросварки в соответствии с требованиями ГОСТ 14098-85 и СН 393-78. Сетки могут быть изготовлены вязаными

Формат	Зона	Поз.	Обозначение	Наименование	Кол.	Примечание
				3.503.1-76.4.450		С45
				Детали		
БЧ		1	3.503.1-76.4.442	ф10АIII ГОСТ 5781-82*, ℓ= 650	5	2,0 кг
БЧ		2	3.503.1-76.4.442	ф10АIII ГОСТ 5781-82*, ℓ= 650	5	2,0 кг
				3.503.1-76.4.450-01		С46
				Детали		
БЧ		1	3.503.1-76.4.443	ф10АIII ГОСТ 5781-82*, ℓ=500	5	1,5 кг
БЧ		2	3.503.1-76.4.442	ф10АIII ГОСТ 5781-82*, ℓ=650	4	1,6 кг

Взам. инв. № | Подпись и дата | Инв. № подл.

3.503.1-76.4.450

Разраб. Ледянкина	Сетка арматурная (С45 и С46)	Стадия: Р; Масса: см. табл.; Масштаб: —
Пров. Андрианова		Лист; Листов 1
Гл.инж.пр Дашкевич		ПРОМТРАНСНИИПРОЕКТ
Н.контр. Дашкевич		
Нач.отд. Каташев		

Копировал Типова 23244-02 47 Формат А4

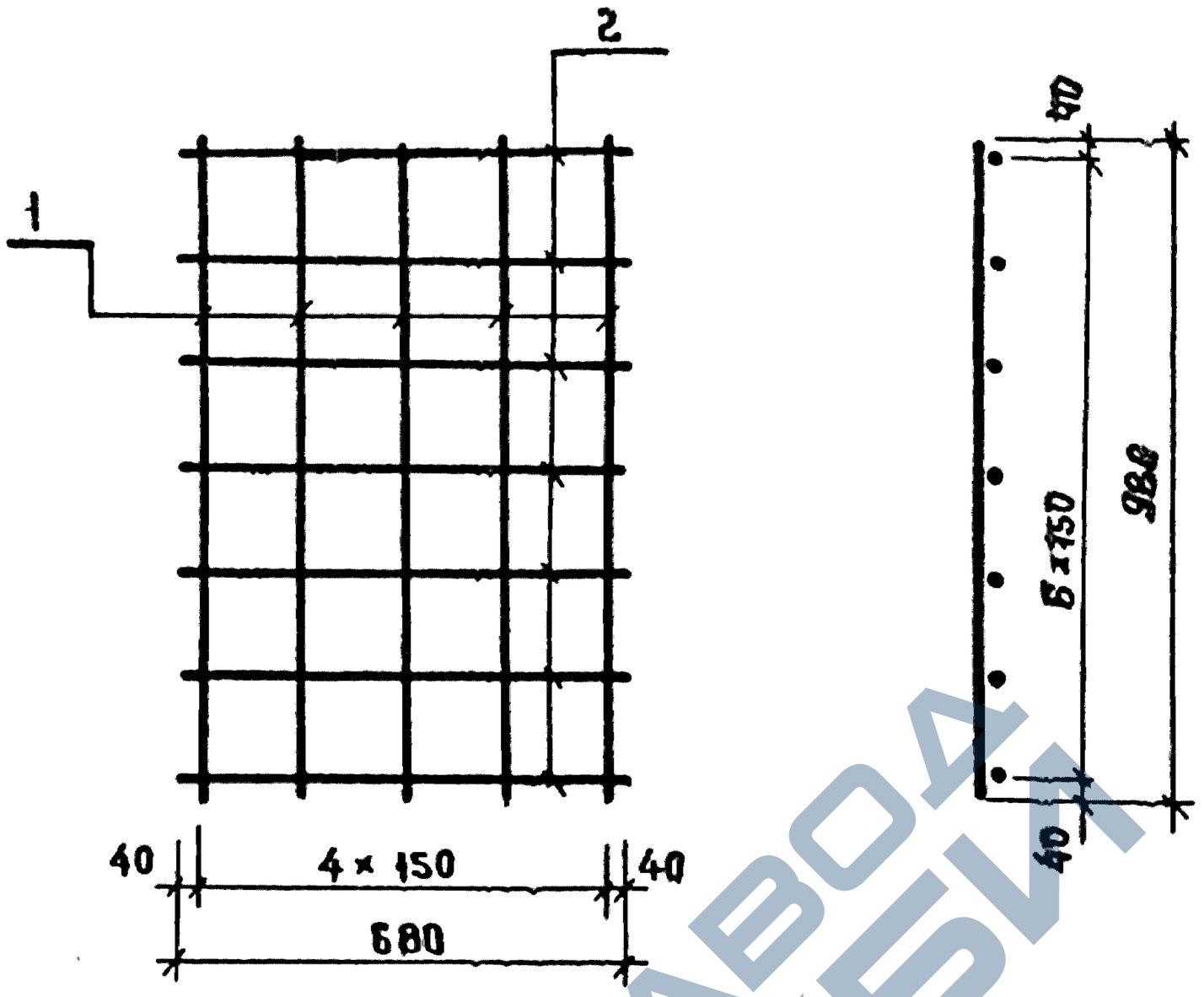

Изготовление сеток производить при помощи контактной точечной электросварки в соответствии с требованиями ГОСТ 14098-85 и СН 393-78

Формат	Зона	Поз.	Обозначение	Наименование	Кол.	Примечание
				Детали		
БЧ		1	3.503.1-76.4.461	ф10А III ГОСТ 5781-82*, ℓ= 980	5	3,0 кг
БЧ		2	3.503.1-76.4.462	ф10А III ГОСТ 5781-82*, ℓ= 680	7	2,9 кг

Взам. инв. №

Подпись и дата

Инв. № подл.

Разраб.	Оганов		
Пров.	Андрианова		
Гл. инж. пр.	Дашкевич		
Н. контр.	Дашкевич		
Нач. отд.	Каташев		

3.503.1-76.4.460

Сетка арматурная С47

Стадия	Масса	Масштаб
Р	5,9	—
Лист	Листов 1	

ПАНТРАНСНИИПРОЕКТ

https://zavodjbi.com/

Формат	Зона	Поз.	Обозначение	Наименование	Кол.	Примечание
				Документация		
А4			3.503.1-76.4.470 СБ	Сборочный чертеж		
				Детали		
Б4			3.503.1-76.4.470	ф12АIII ГОСТ 5781-82*, l=3720	1	3,3 кг
Б4			-01	ф12АIII ГОСТ 5781-82*, l=3560	1	3,2 кг
Б4			-02	ф12АIII ГОСТ 5781-82*, lср=3160	1	2,8 кг
Б4			-03	ф12АIII ГОСТ 5781-82*, lср=3010	1	2,7 кг
Б4			-04	ф12АIII ГОСТ 5781-82*, lср=3610	1	3,2 кг
Б4			-05	ф12АIII ГОСТ 5781-82*, lср=3460	1	3,1 кг
Б4			-06	ф12АIII ГОСТ 5781-82*, lср=3050	1	2,7 кг
Б4			-07	ф12АIII ГОСТ 5781-82*, lср=2900	1	2,6 кг
Б4			-08	ф14АIII ГОСТ 5781-82*, l=3940	1	4,8 кг
Б4			-09	ф14АIII ГОСТ 5781-82*, l=4390	1	5,3 кг
Б4			-10	ф14АIII ГОСТ 5781-82*, lср=3890	1	4,7 кг
Б4			-11	ф14АIII ГОСТ 5781-82*, lср=4330	1	5,2 кг
Б4			-12	ф14АIII ГОСТ 5781-82*, lср=3280	1	4,0 кг
Б4			-13	ф14АIII ГОСТ 5781-82*, lср=3720	1	4,5 кг
Б4			-14	ф14АIII ГОСТ 5781-82*, lср=3260	1	3,9 кг
Б4			-15	ф14АIII ГОСТ 5781-82*, lср=3700	1	4,5 кг

Взам. инв. №

Подпись и дата

Инв. № подл.

Разраб.	Оганов	Оган
Пров.	Андрианова	Андр
Гл. инж. пр	Дашкевич	
Н. контр.	Дашкевич	
Нач. отд.	Каташев	

3.503.1-76.4.470

Iомут

Стадия	Лист	Листов
Р		1

ПРОНТРАНСНИИПРОЕКТ

Рис.1

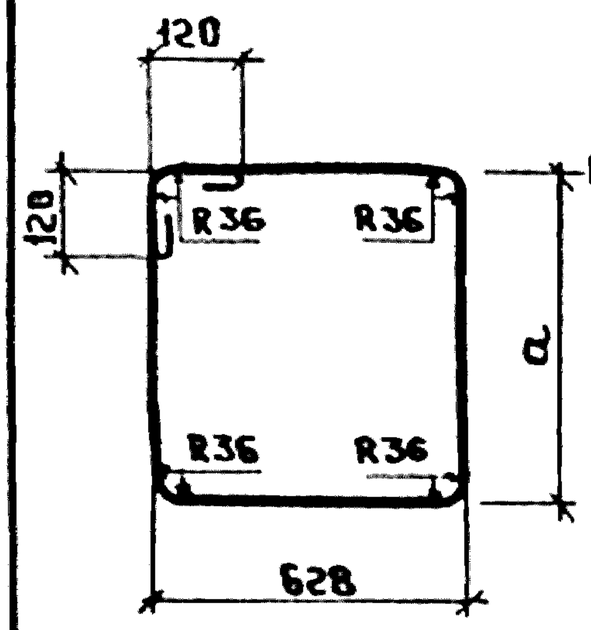

Рис.2

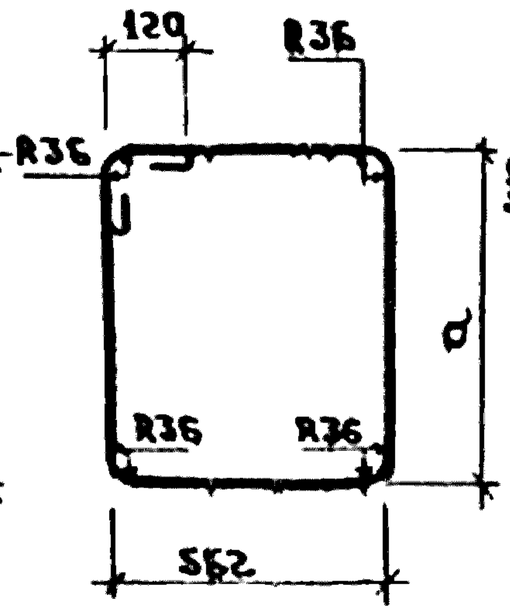

Рис.3

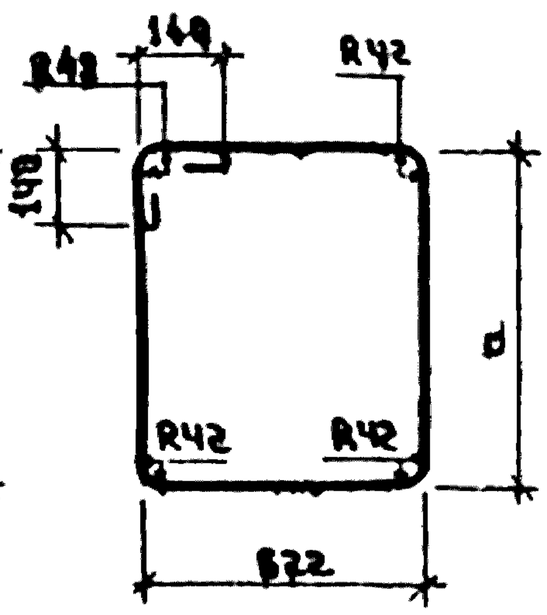

Рис.4

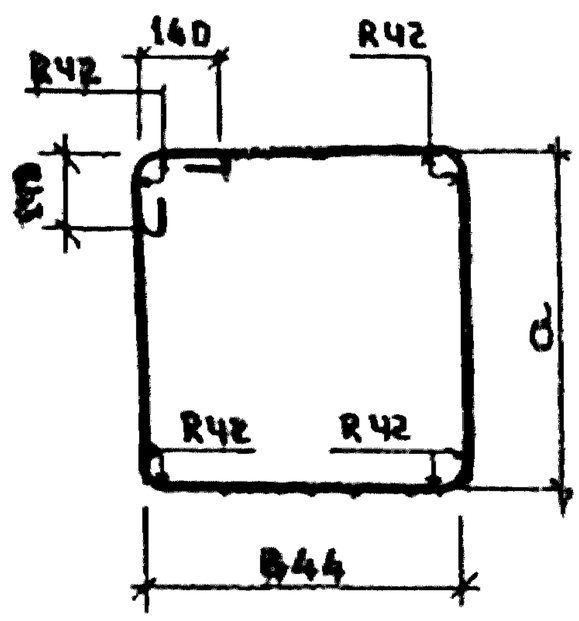

Обозначение	Рис.	a, мм
3.503.1-76.4.470	1	990
-01	2	990
-02	1	от 464 до 960 через 39
-03	2	от 464 до 960 через 39
-04	1	от 891 до 979 через 29
-05	2	от 891 до 979 через 29
-06	1	от 464 до 852 через 39
-07	2	от 464 до 852 через 39
-08	3	1089
-09	4	1089
-10	3	от 1035 до 1089 через 21
-11	4	от 1035 до 1089 через 21
-12	3	от 521 до 992 через 42
-13	4	от 521 до 992 через 42
-14	3	от 510 до 982 через 42
-15	4	от 510 до 982 через 42

Хомуты изготовляются замкнутыми вязаными с учетом перепуска их концов на 20 диаметров.

Взам. инв. №

Подпись и дата

Инв. № подл.

Разраб.	Андрианова	
Пров.	Органов	
Гл. инж. пр.	Дашкевич	
Н. контр.	Дашкевич	
Нач. отд.	Катащев	

3.503.1-76.4.470 СБ

Хомут

Сборочный чертеж

Стадия	Масса	Масштаб
Р	см. табл.	—
Лист	Листов 1	

ПРОМТРАНСНИИПРОЕКТ

Копировал Тип 23244-02 (50) Формат А4