ГОССОБИЗИСПОЛКОМ
ГЛАВНОЕ
АРХИТЕКТУРНО-
ПЛАНИРОВОЧНОЕ
УПРАВЛЕНИЕ
ИНСТИТУТ
ГИПРОНИИСЕЛЬСТРОЙ

СЕРИЯ 85

КИРПИЧНЫЕ ЖИЛЫЕ ДОМА С ПОПЕРЕЧНЫМИ НЕСУЩИМИ СТЕНАМИ

ЧАСТЬ 9.9-6

УЗЛЫ И ДЕТАЛИ

МОНТАЖНЫЕ УЗЛЫ И ДЕТАЛИ ВЫШЕ ОТМЕТКИ 0.

14709-04
ЦЕНА 2-25 V

https://zavodjbi.com/

Центральный институт типового проектирования
Госстрой СССР
Свердловский филиал
620062, г. Свердловск-62, ул. Генеральская, 3а
Заказ № 1002 инв. № 14709 Тираж 1070
Сдано в печать 19.X 1979 г. Цена 2-26

https://zavodjbi.com/

https://zavodjbi.com/

СЕРИЯ 85

КИРПИЧНЫЕ ЖИЛЫЕ ДОМА С ПОПЕРЕЧНЫМИ НЕСУЩИМИ СТЕНАМИ В ОБЛЕГЧЕННОЙ КИРПИЧНОЙ КЛАДКЕ

ТИПОВОЙ ПРОЕКТ

85-

ЧАСТЬ 9

Типовые узлы и детали

СОДЕРЖАНИЕ

№№ п.п.	Наименование чертежей	№№ листов	№№ стр.
1	Заглавный лист	1	1
2	Заглавный лист	2	2
3	Облегченная кладка. Узлы „У-1", „У-2"	3	3
4	Облегченная кладка. Узлы „У-3", „У-4"	4	4
5	Облегченная кладка. Узел „У-5"	5	5
6	Облегченная кладка. Узел „У-6"	6	6
7	Облегченная кладка. Узлы „У-7", „У-2а"	7	7
8	Облегченная кладка. Узел „У-8"	8	8
9	Облегченная кладка. Узлы „У-9", „У-19"	9	9
10	Облегченная кладка. Узлы „У-10", „У-11", „У-12"	10	10
11	Облегченная кладка. Узел „У-13"	11	11
12	Облегченная кладка. Узел „У-14"	12	12
13	Облегченная кладка. Узел „У-15"	13	13
14	Облегченная кладка. Узел „У-16"	14	14
15	Облегченная кладка. Узел „У-17"	15	15
16	Облегченная кладка. Узел „У-18"	16	16
17	Облегченная кладка Узел „У-20"	17	17
18	Облегченная кладка. Узел „У-21"	18	18
19	Облегченная кладка. Узел „У-22"	19	19
20	Облегченная кладка. Узел „У-23"	20	20
21	Облегченная кладка. Узел „У-24"	21	21
22	Облегченная кладка Узлы „У-25", „У-26"		22
23	Облегченная кладка. Узлы „У-10а", „У-12а"	23	23
24	Облегченная кладка. Узел „У-13а"	24	24
25	Облегченная кладка. Узел „У-14а"	25	25
26	Облегченная кладка. Узел „У-15а"	26	26
27	Облегченная кладка. Узел „У-17а"	27	27
28	Облегченная кладка. Узел „У-18а"	28	28
29	Облегченная кладка. Узел „У-20а"	29	29
30	Облегченная кладка. Узел „У-21а"	30	30
31	Облегченная кладка. Узел „У-22а"	31	31
32	Облегченная кладка. Узел „У-23а"	32	32
33	Облегченная кладка. Вертикальная порядовка несущей стены /4 этажные блок-секции/	33	33
34	Облегченная кладка Вертикальная порядовка самонесущей стены по проемам	34	34
35	Облегченная кладка. Вертикальная порядовка самонесущей стены.	35	35

https://zavodjbi.com/

https://zavodjbi.com/

NN стр	Наименование чертежей	NN листов
	Облегченная кладка. Вертикальная порядовка несущей стены по проемам. (4 этажные блок-секции)	36
	Облегченная кладка. Вертикальная порядовка несущей стены (2-3 этажные блок-секции)	37
	Облегченная кладка. Вертикальная порядовка несущей стены по проемам. (2-3 этажные блок-секции)	38
39	Сетки облегченной кладки С-1÷С-4	39
40	Сетки облегченной кладки С-5÷С-8	40
41	Сетки облегченной кладки С-9÷С-11	41
42	Сетки облегченной кладки С-12÷С-15	42
	Сетки облегченной кладки С-16, С-17;	
43	Сетки вентканалов СВ-1÷СВ-4	43
44	Сетки вентканалов СВ-5÷СВ-13; анкера АУ-1, А-1, А-2	44
45	Типы перемычек „1-9"	45
46	Типы перемычек „10-20"	46
47	Детали полов	47
48	Детали перекрытий	48
49	Выход на крышу	49
50	Фрагмент входа	50
	Металлические ограждения лоджий ОЛ-1, ОЛ-2	
51	Закладная деталь ЗД-1	51
52	Фрагмент входа 1 этажа	52
53	Ограждение лоджий	53
54	Развертки стен с каналами Р1-2, Р2-2	54
55	Развертки стен с каналами Р1-3, Р2-3	55
56	Развертки стен с каналами Р1-4, Р2-4	56
57	Развертки стен с каналами Р3-2, Р4-2, Р5-2	57
58	Развертки стен с каналами Р3-3, Р4-3, Р5-3	58
59	Развертки стен с каналами Р3-4, Р4-4, Р5-4	59
60	Развертки стен с каналами Р6-2, Р7-2, Р8-2	60
61	Развертки стен с каналами Р6-3, Р7-3, Р8-3	61

NN п/п	Наименование чертежей	NN листов
63	Развертки стен с каналами Р6-4, Р7-4, Р8-4	62
64	Развертки стен с каналами. Сечения 1-1÷8-8	63
65	Развертки стен с каналами. Сечения 9-9÷18-18	64
66	Развертки стен с каналами. Сечения 19-19÷30-30	65
67	Развертки стен с каналами. Сечения 31-31÷38-38	66
68	Развертки стен с каналами. Сечения 39-39÷50-50	67
69	Развертки стен с каналами. Сечения 51-51÷63-63	68
70	Развертки стен с каналами. Сечения 64-64÷75-75	69
71	Развертки стен с каналами. Сечения 76-76÷86-86	70
72	Развертки стен с каналами. Сечения 87-87÷98-98	71
73	Развертки стен с каналами. Сечения 99-99÷105-105	72
74	Монтажные схемы шкафов: ШК-1; ШК-1а; ШК-2; ШК-3	73

Типовые узлы и детали

Заглавный лист

Типовой проект серия -85-

Часть 9.9-6

Лист 2

https://zavodjbi.com/

У-1

1 ряд

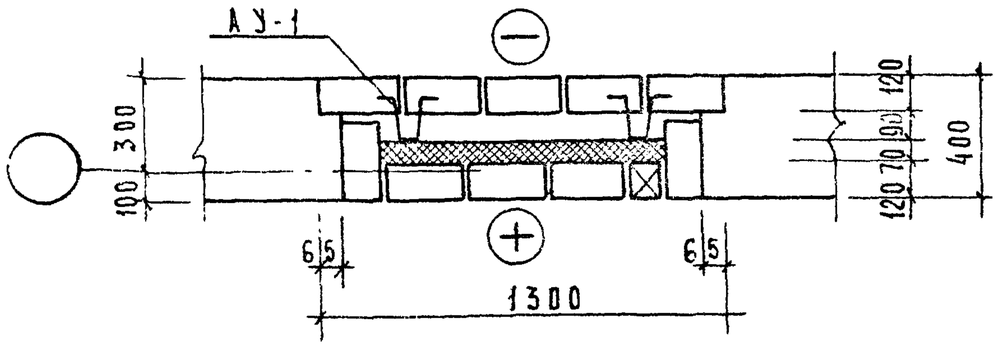

2 ряд

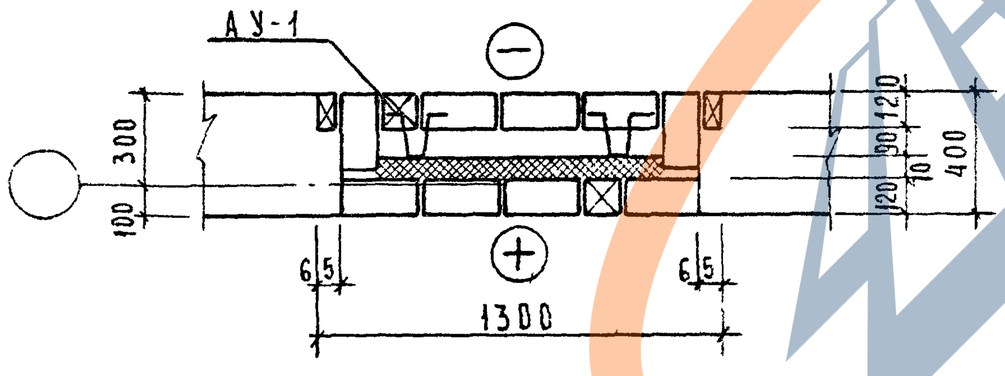

У-2

1 ряд

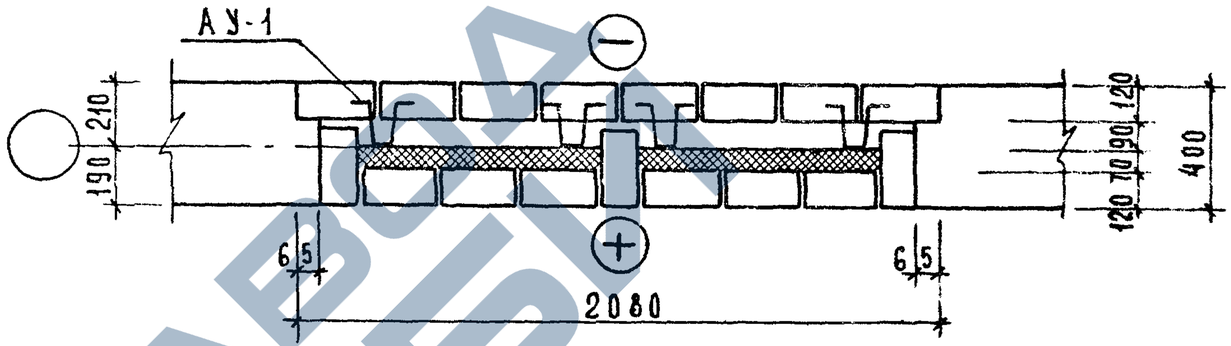

2 ряд

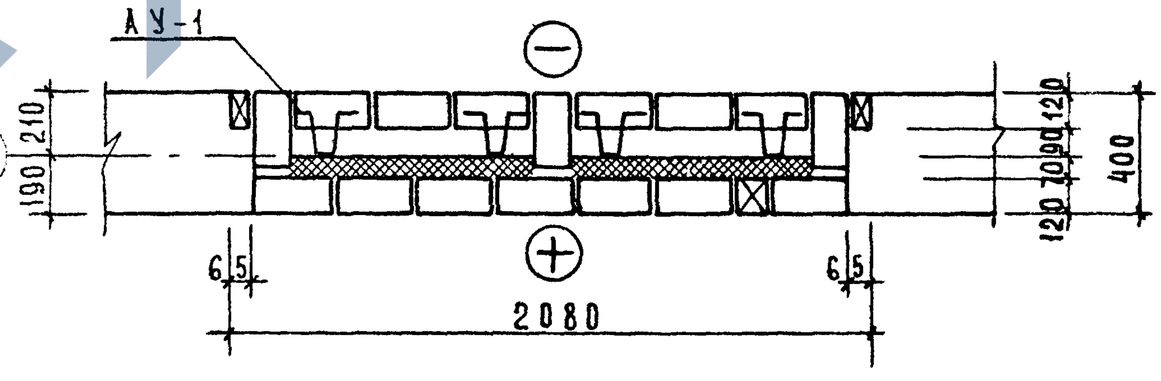

1976	Типовые детали и узлы	Облегченная кладка Узлы „У-1", „У-2"	Типовой проект серия -85	Часть 9.96	Лист 3

14709-04 4

https://zavodjbi.com/

У-3

1 ряд

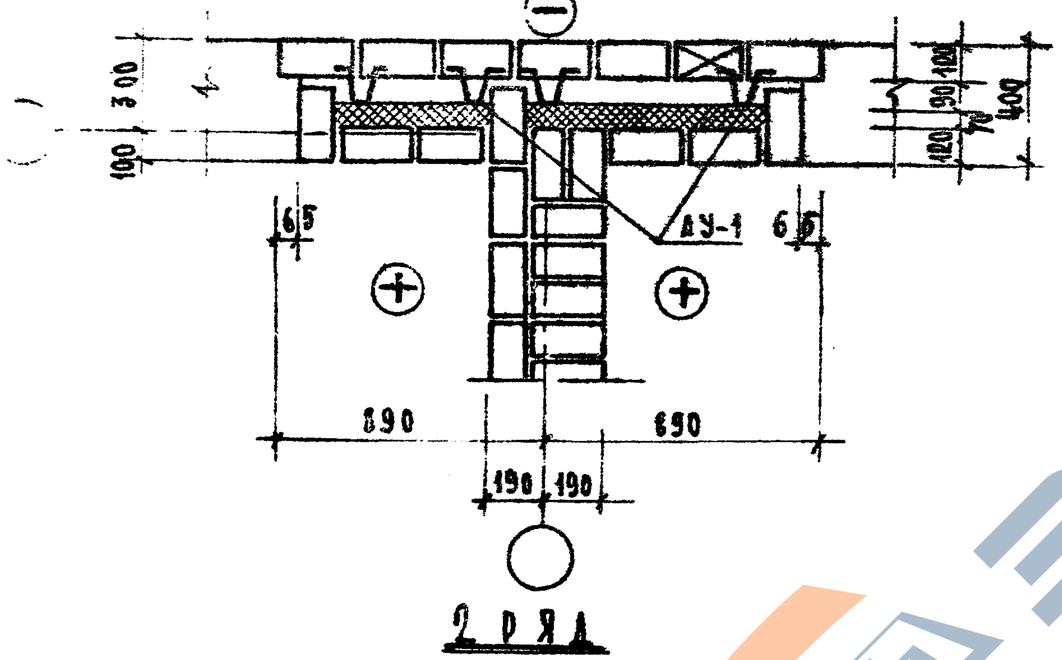

2 ряд

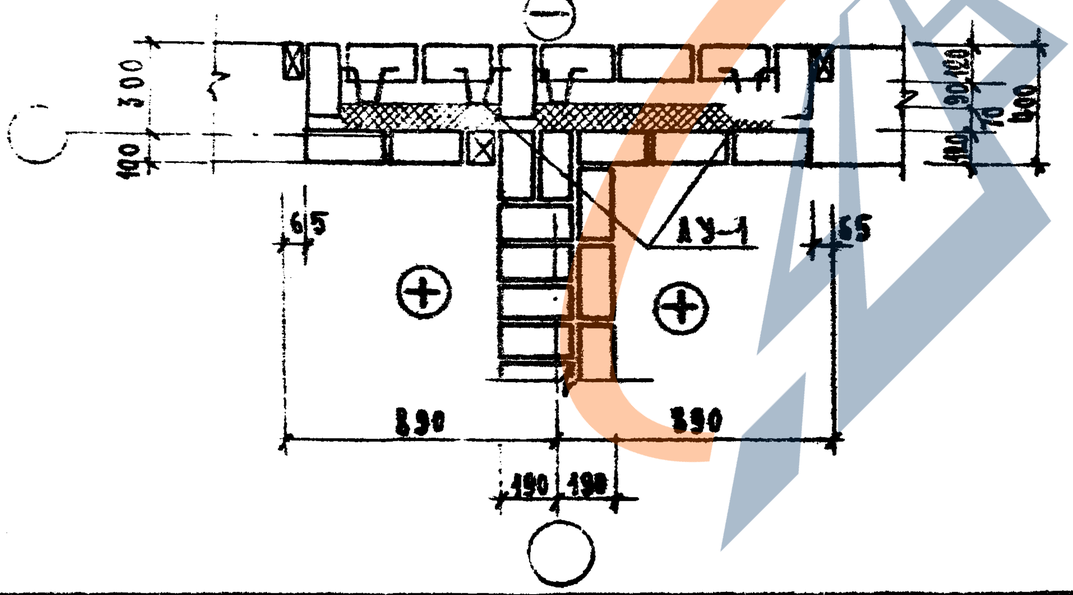

У-4

1 ряд

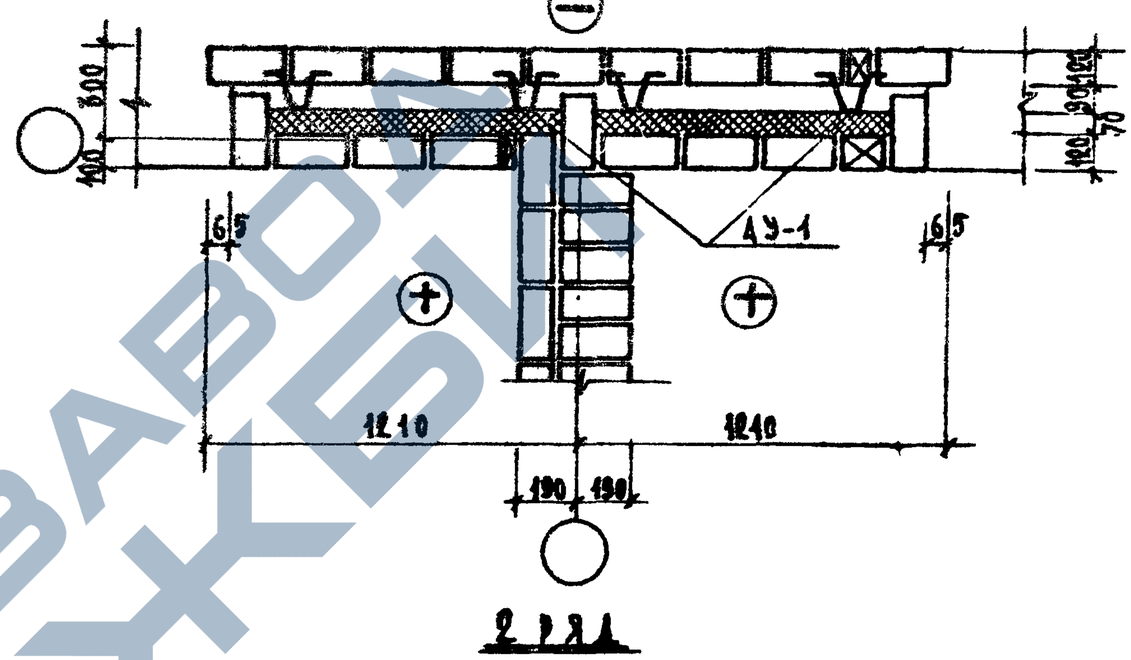

2 ряд

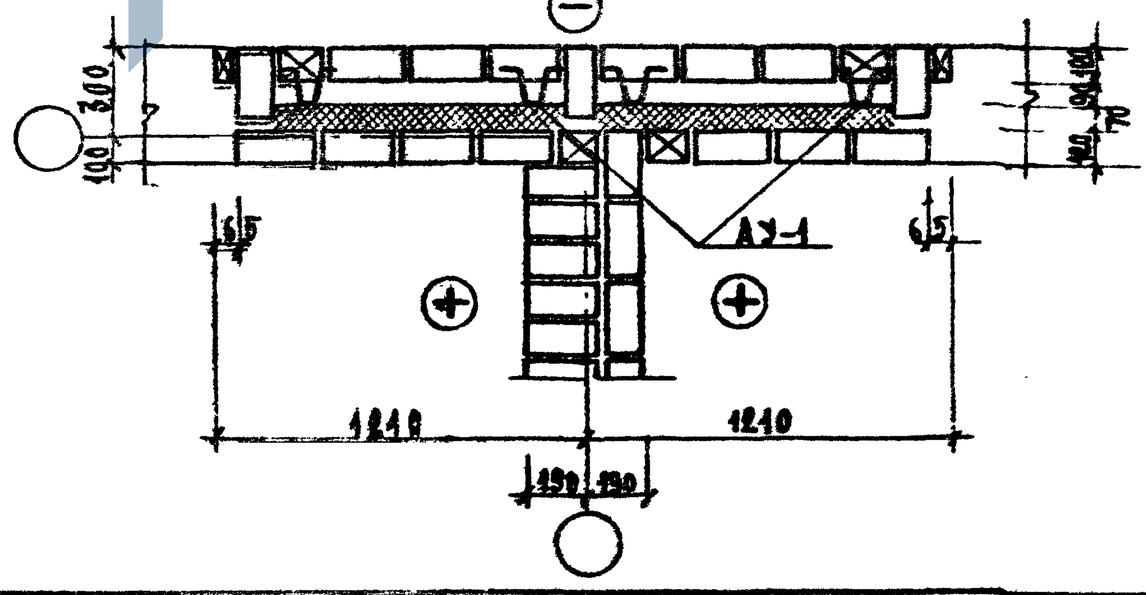

9.76	Типовые детали и узлы	Облегченная кладка. Узлы "У-3" "У-4".	Типовой проект серия 85	Часть 9 раздел 99-6	Лист 4

https://zavodjbi.com/

У-5

1 ряд

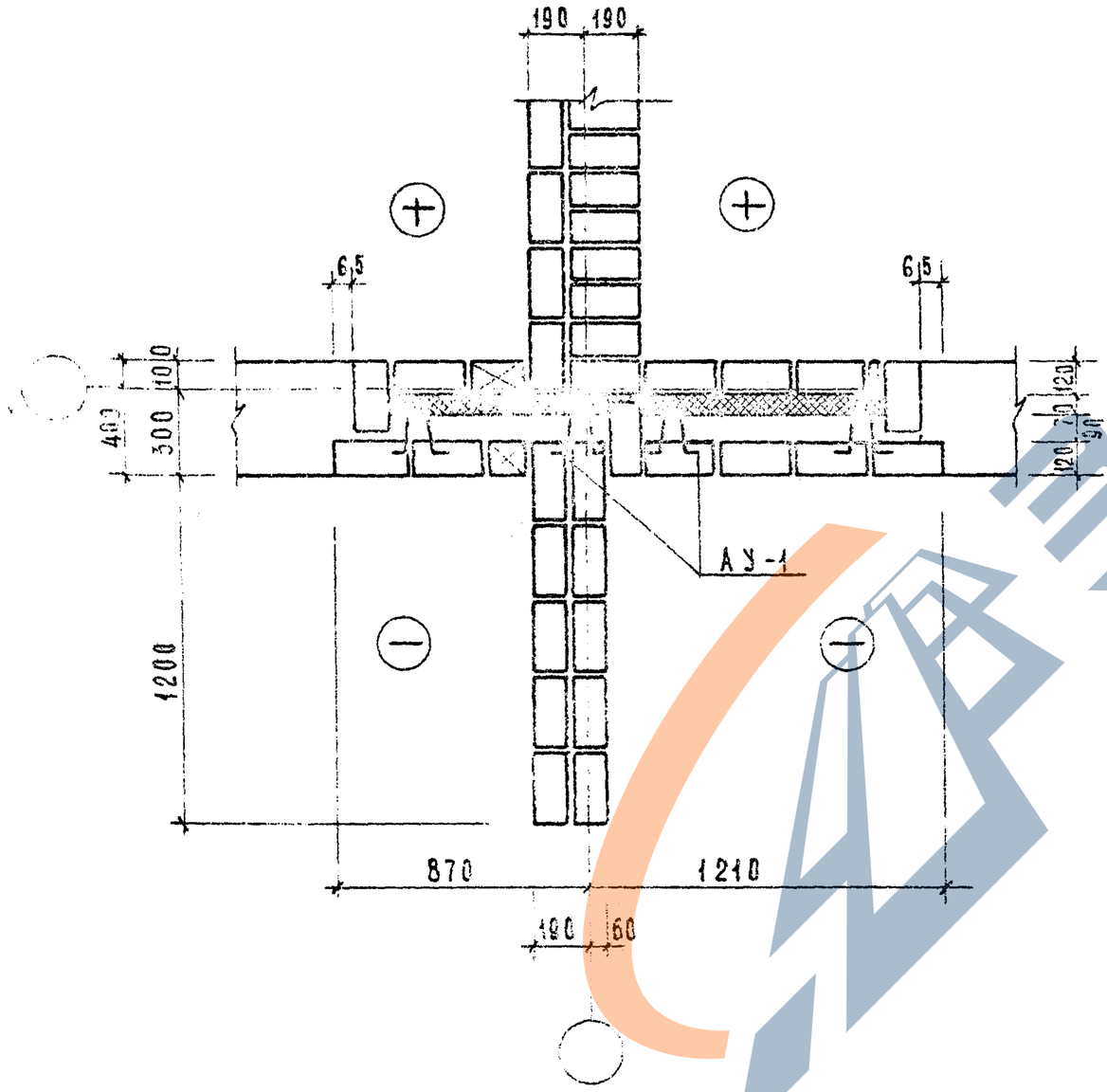

2 ряд

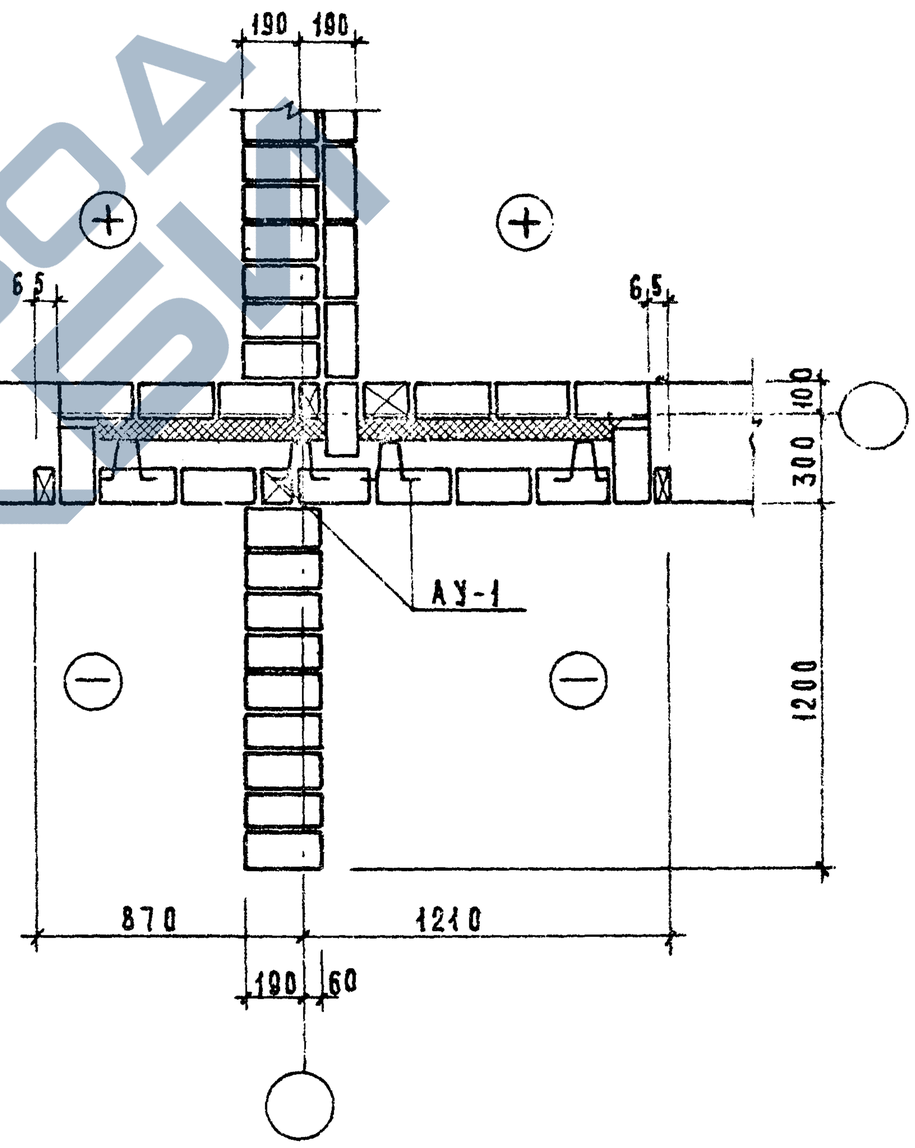

9.0 Типовые детали и узлы	Облегченная кладка Узел „У-5"	Типовой проект серия-85	Часть 9.96	Лист 15

https://zavodjbi.com/

У-6

1 ряд

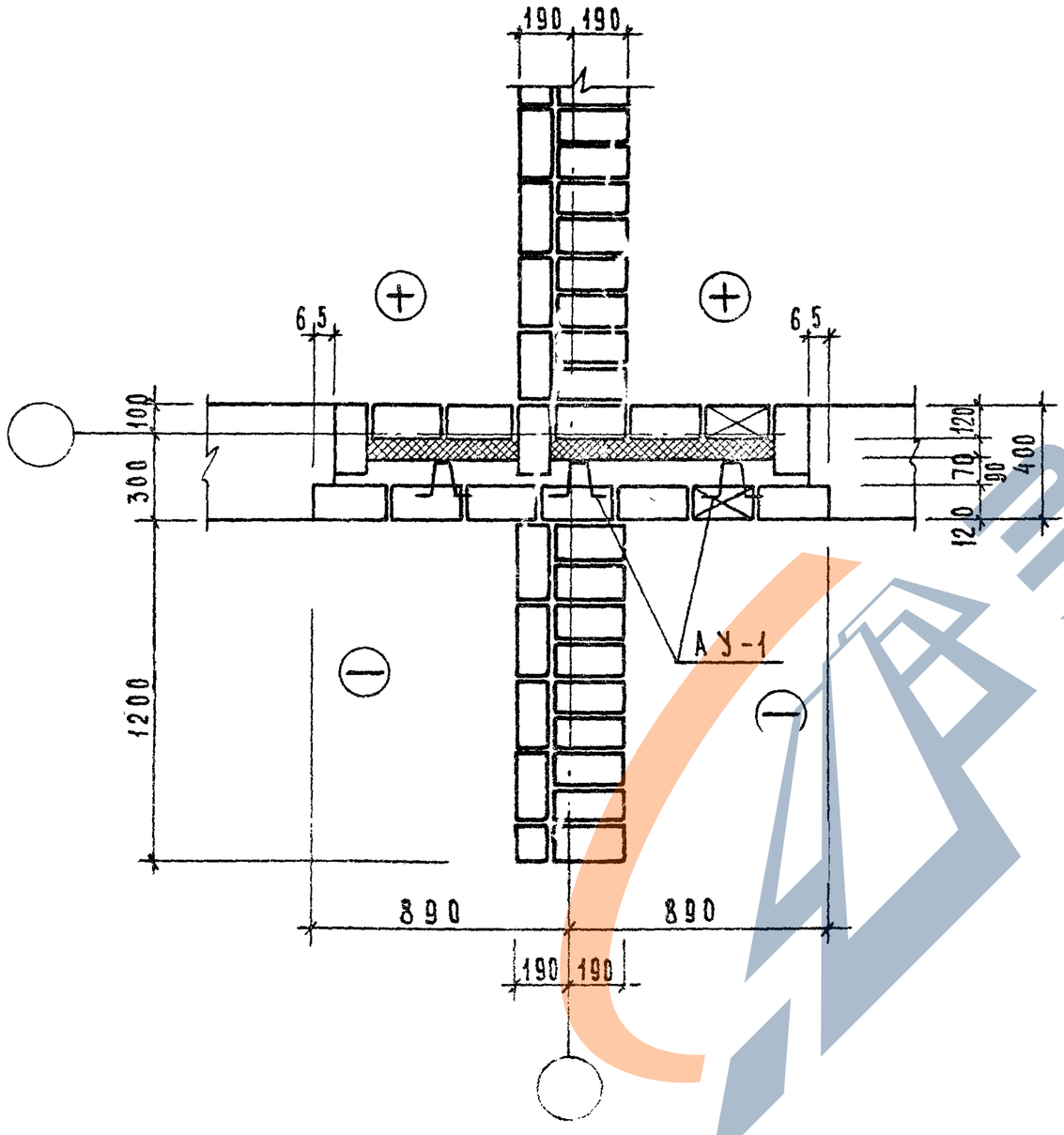

2 ряд

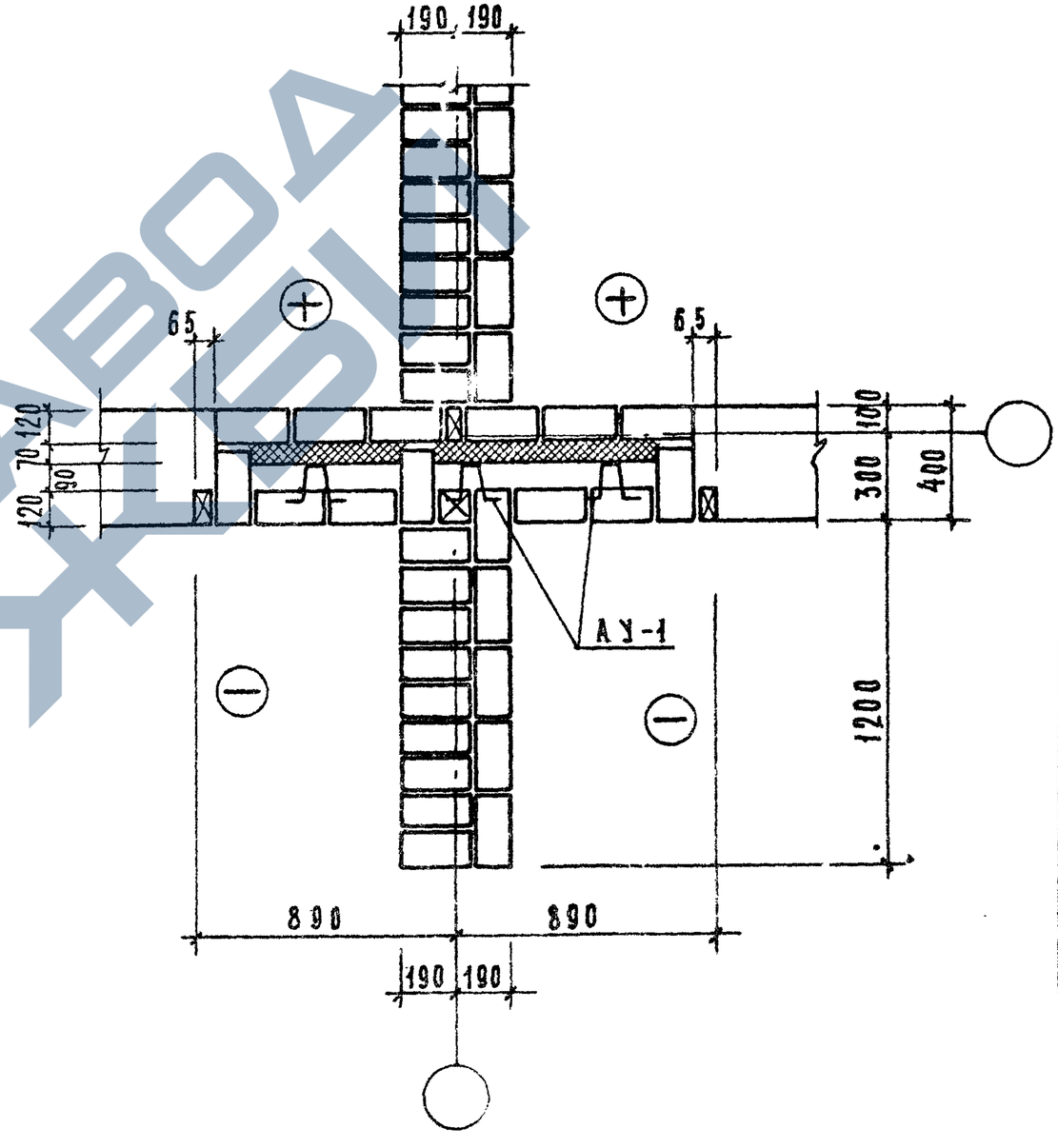

Облегченная кладка узла „У-6"

https://zavodjbi.com/

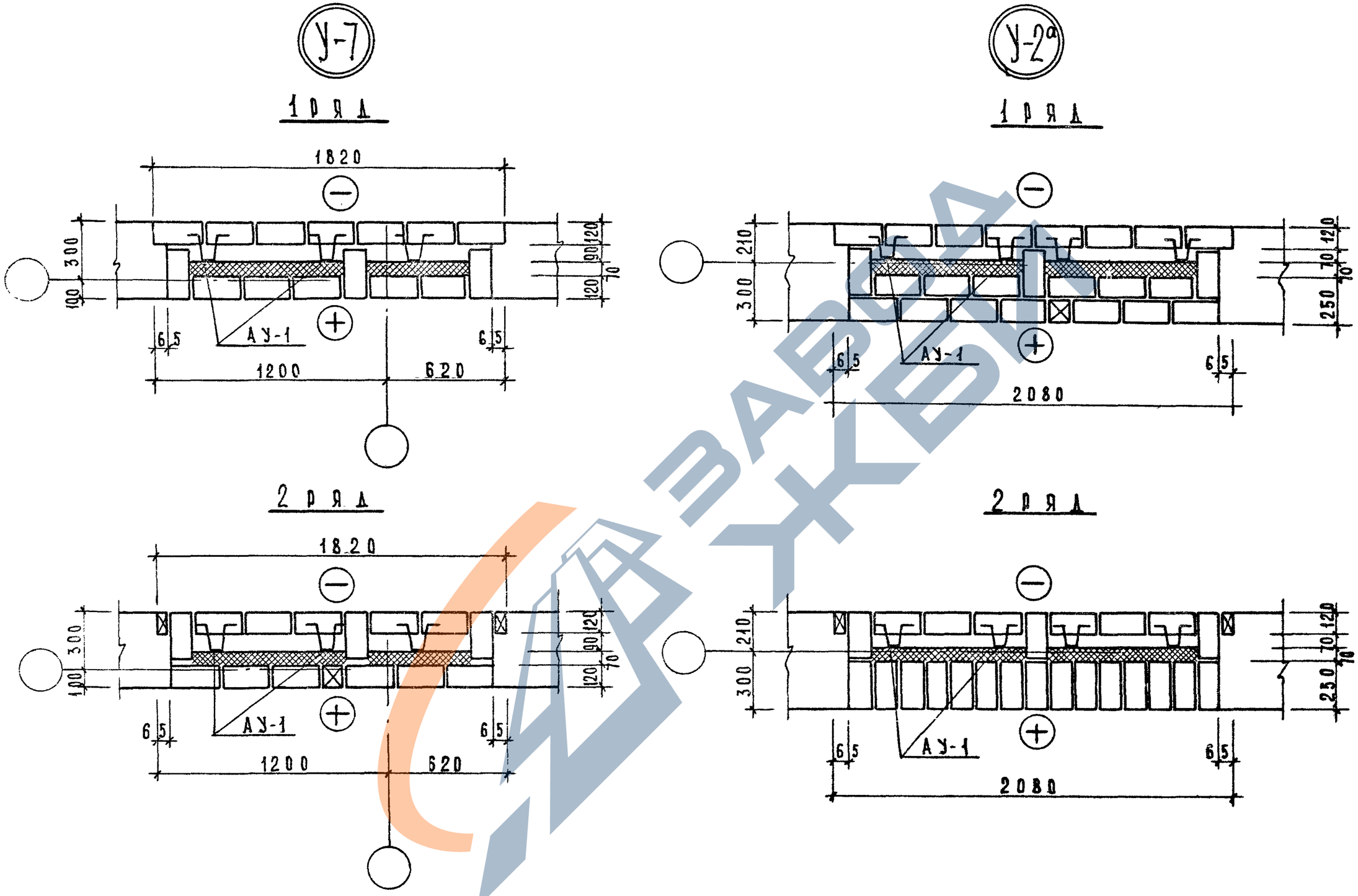

1976	Типовые детали и узлы	Облегченная кладка Узлы „У-7" „У-2а"	Типовой проект серия -85	Часть 99-6	Лист 7

14709-04 8

https://zavodjbi.com/

У-8

1 ряд

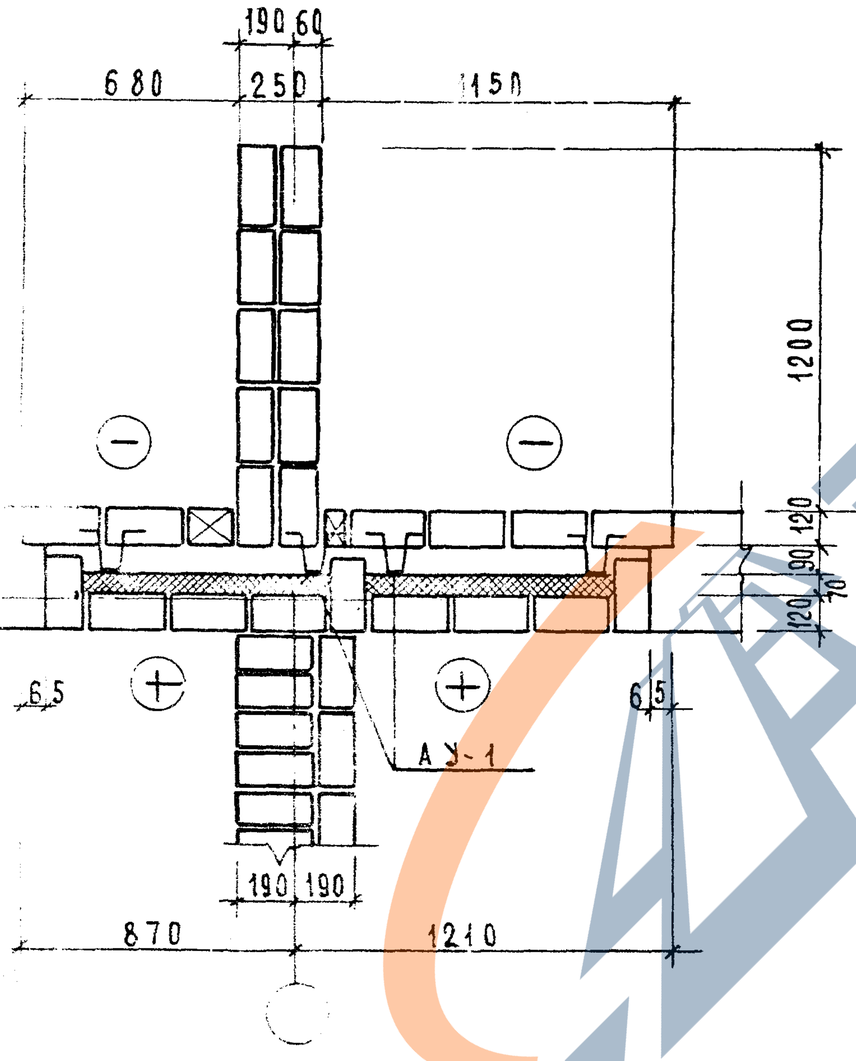

2 ряд

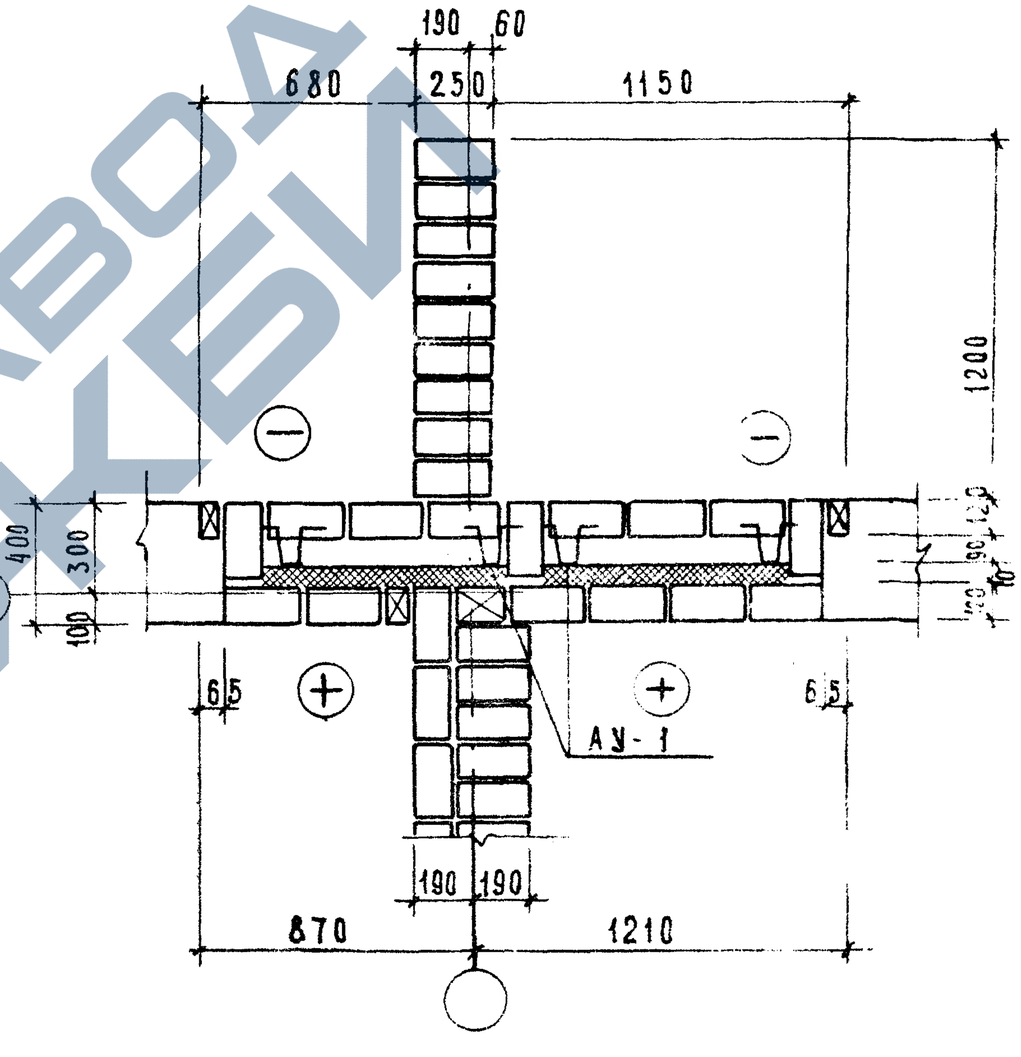

Сборные детали и узлы	Облегченная кладка Узел „У-8"	Типовой проект серия-85	Часть 9.96	Ли

https://zavodjbi.com/

У-9 1 ряд

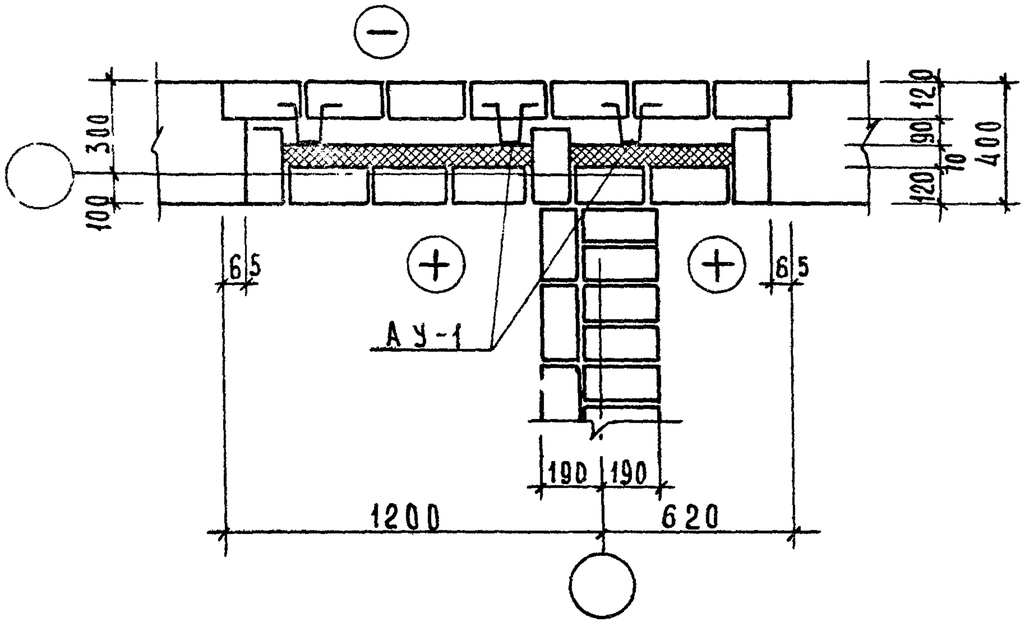

2 ряд

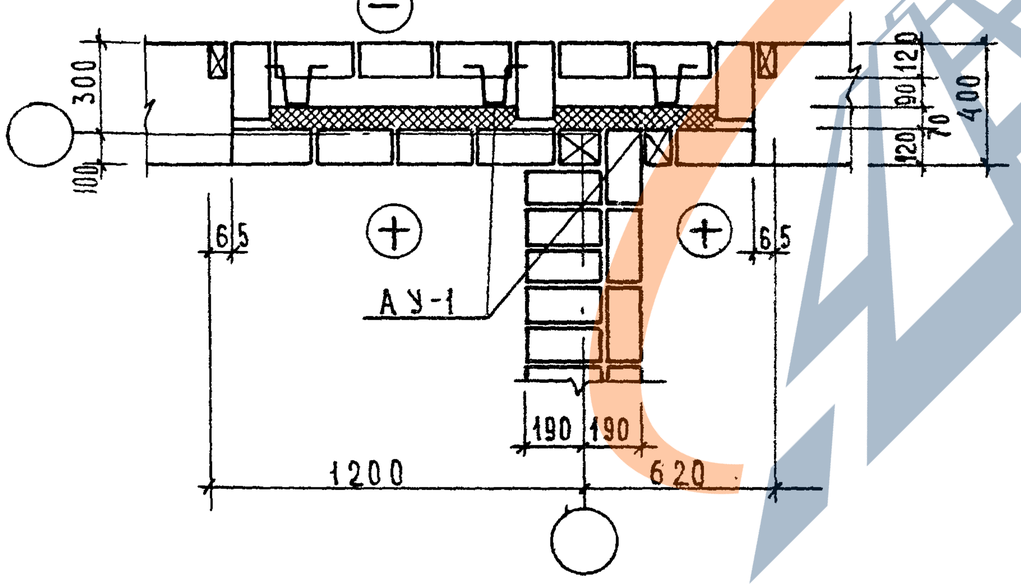

1 ряд

У-19

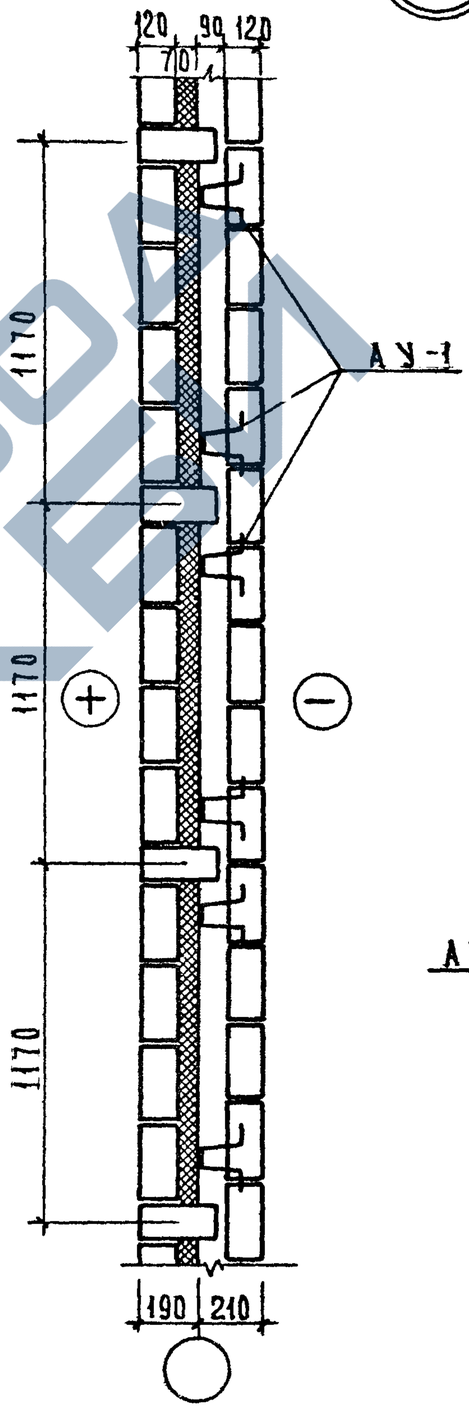

2 ряд

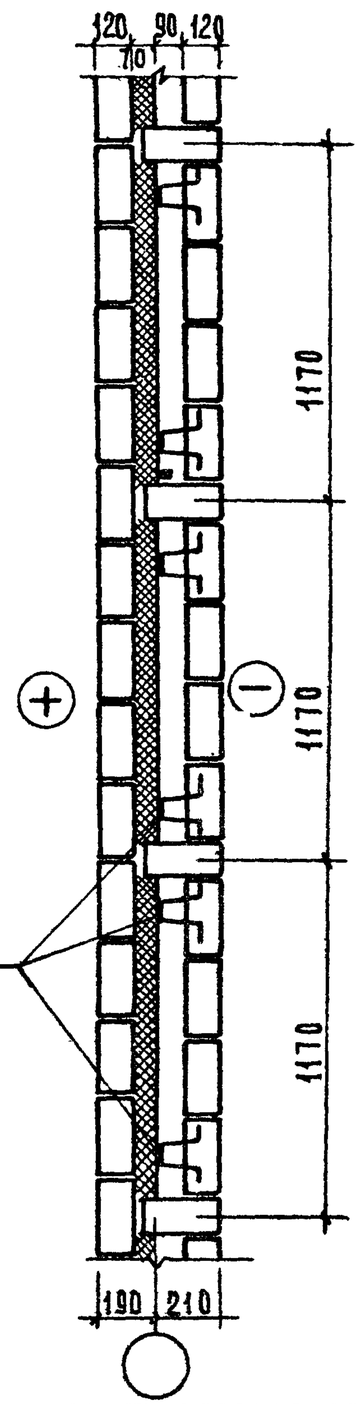

1976	Типовые детали и узлы	Облегченная кладка Узлы „У-9," „У-19"	Типовой проект серия-85	Часть 9.9-6	Лист 9

14709.04 10

https://zavodjbi.com/

https://zavodjbi.com/

У-10

1 ряд

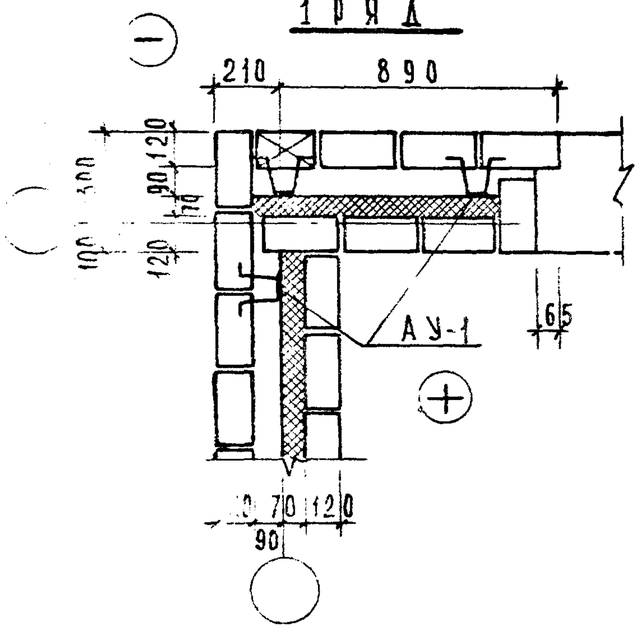

2 ряд

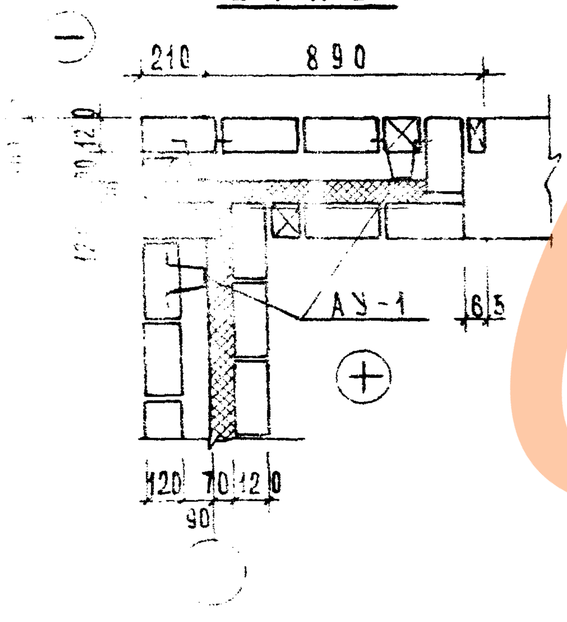

У-11

1 ряд

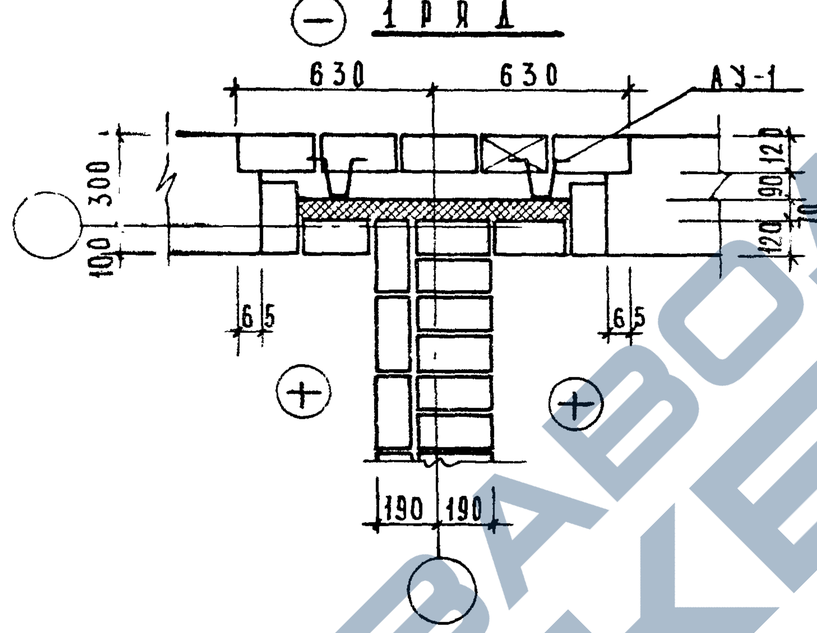

2 ряд

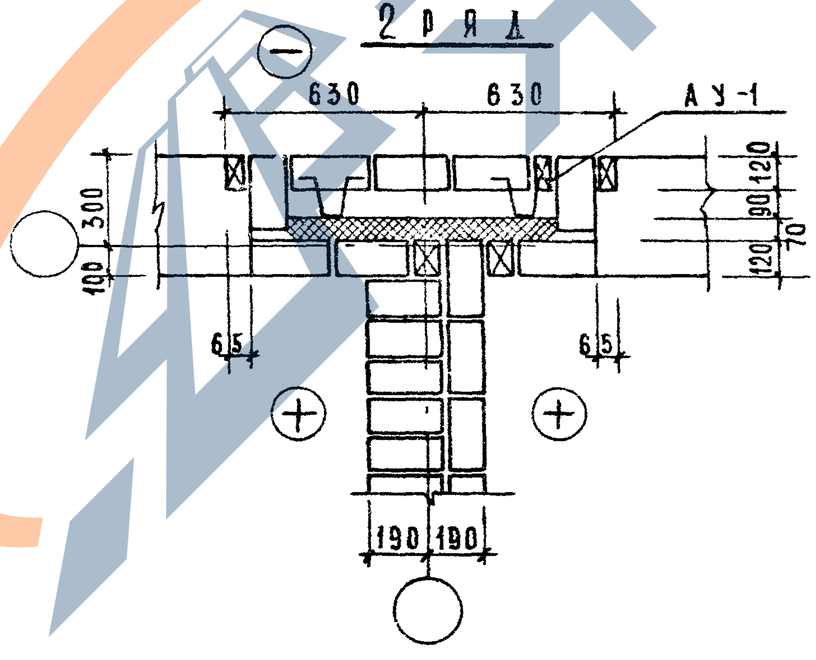

У-12

1 ряд

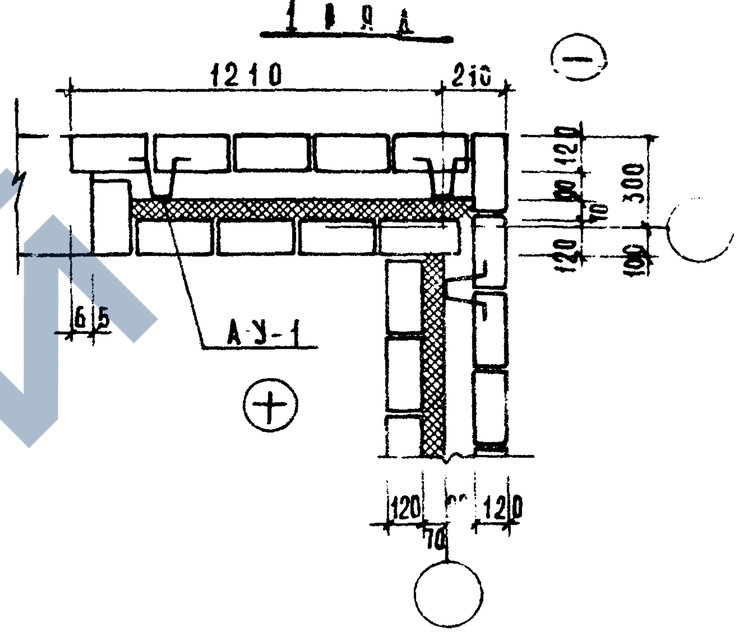

2 ряд

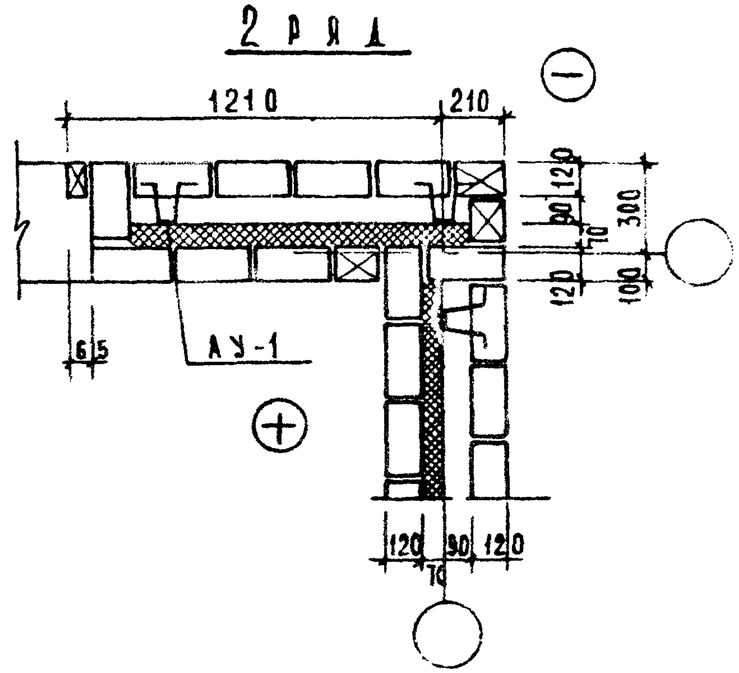

Стыковые детали и узлы	Облегченная кладка Узлы „У-10", „У-11", „У-12"	Типовой проект серия-85-	Часть 9.96	Лист 10

https://zavodjbi.com/

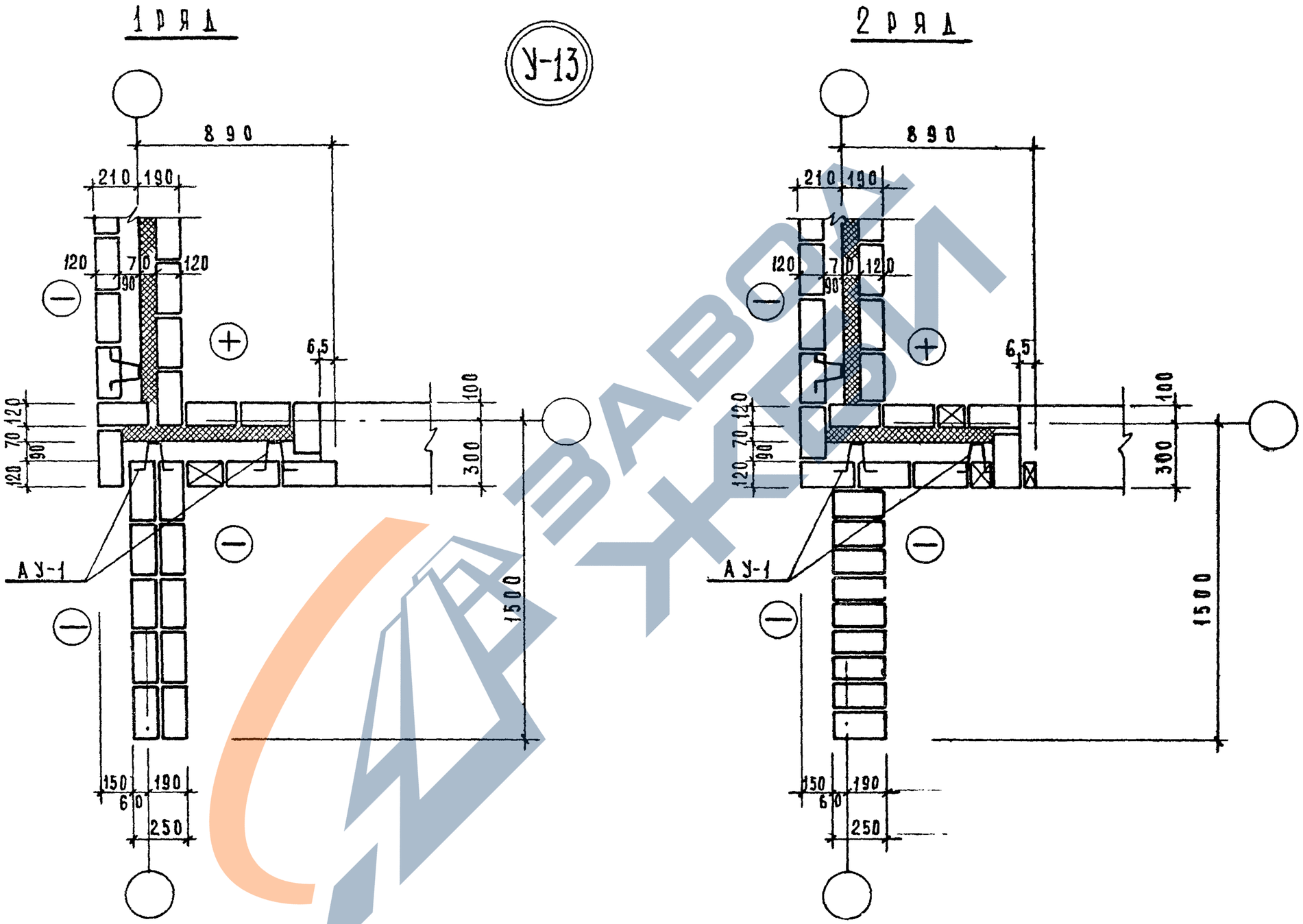

1976	Типовые детали и узлы	Облегченная кладка Узел „У-13"	Типовой проект серия-85	Часть 9.9-6	Лист 11

14709-04 12

https://zavodjbi.com/

У-14

1 ряд

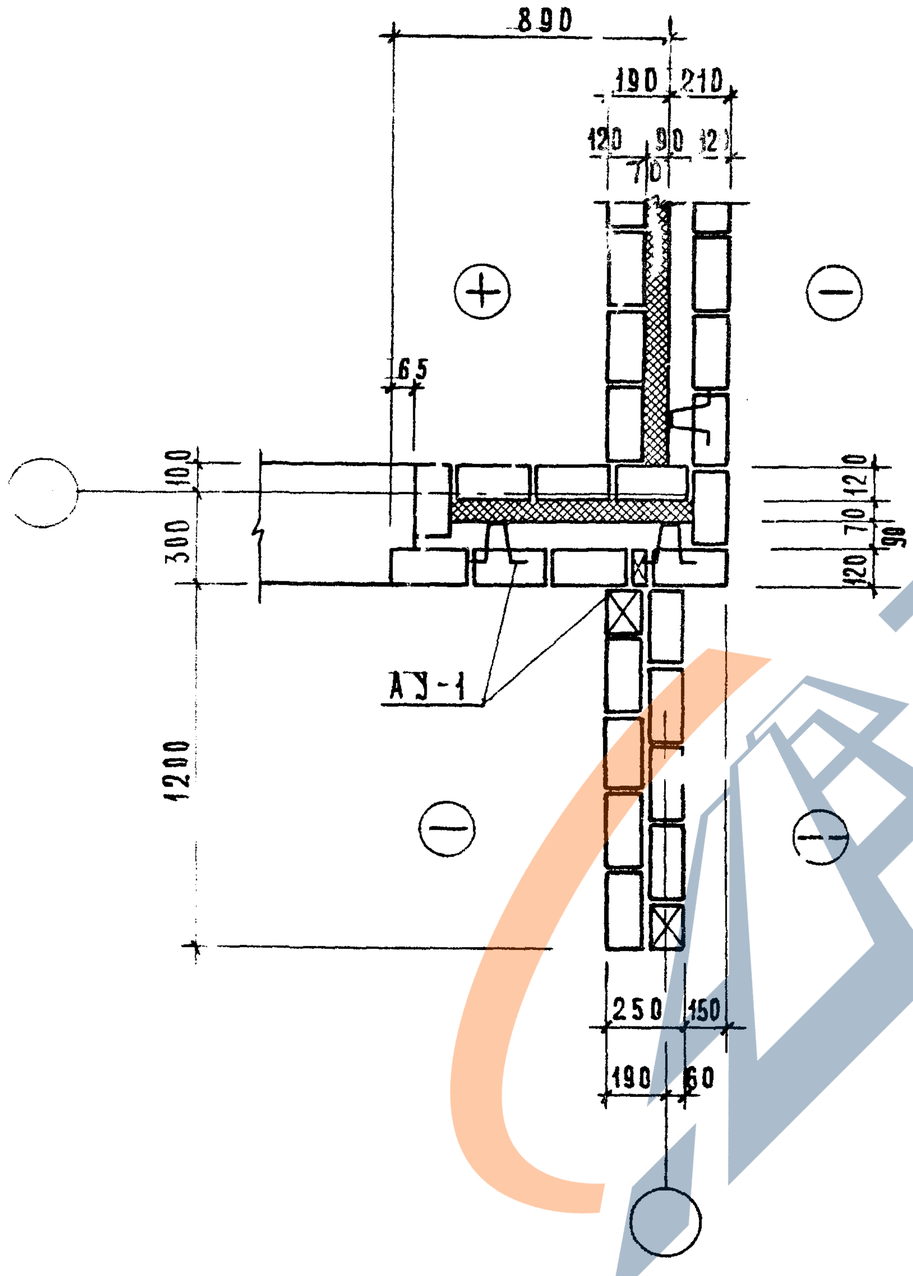

2 ряд

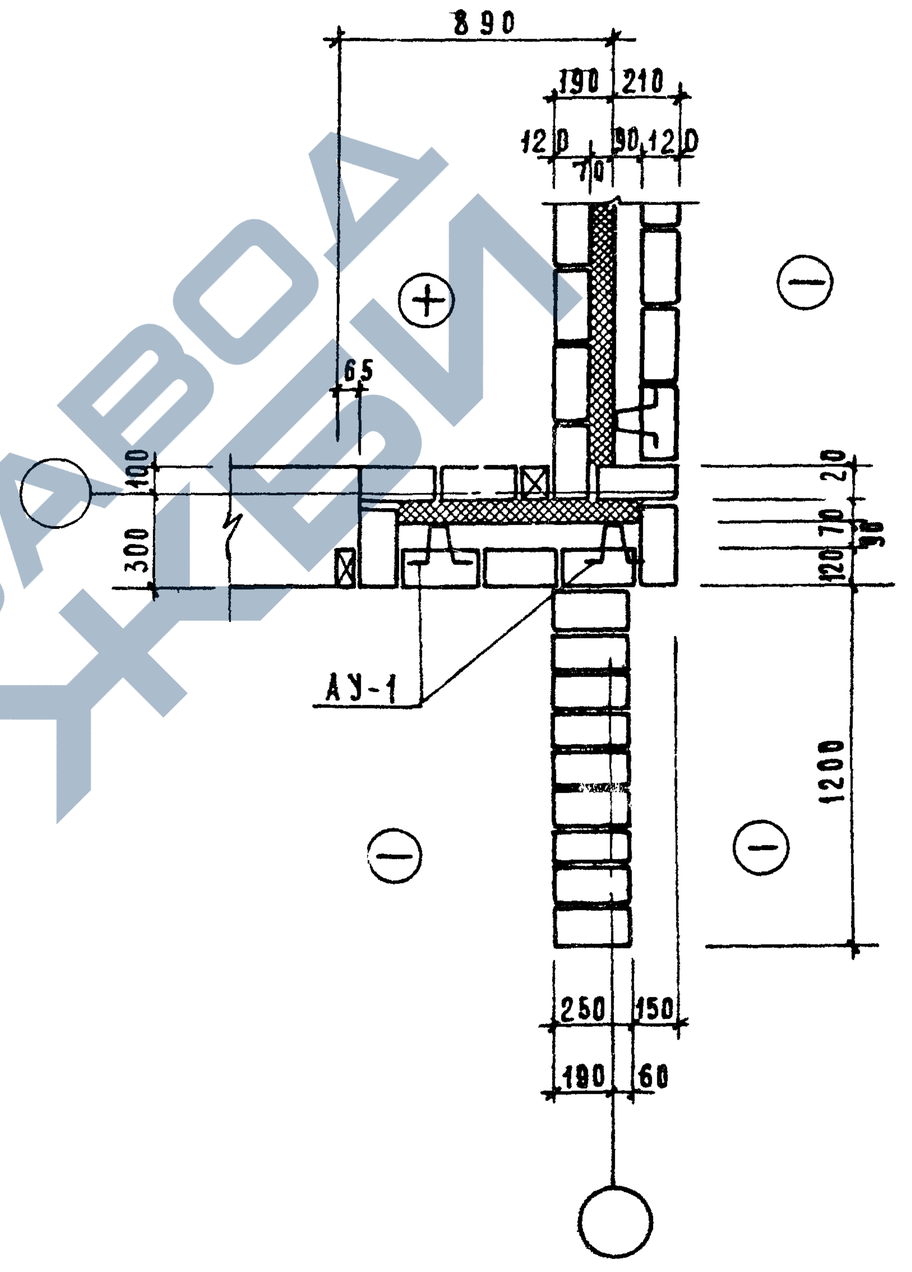

Типовые детали и узлы	Облегченная кладка Узел „У-14"	Типовой проект серия-85	Часть 99-6	Лист 12

https://zavodjbi.com/

У-15

1 ряд

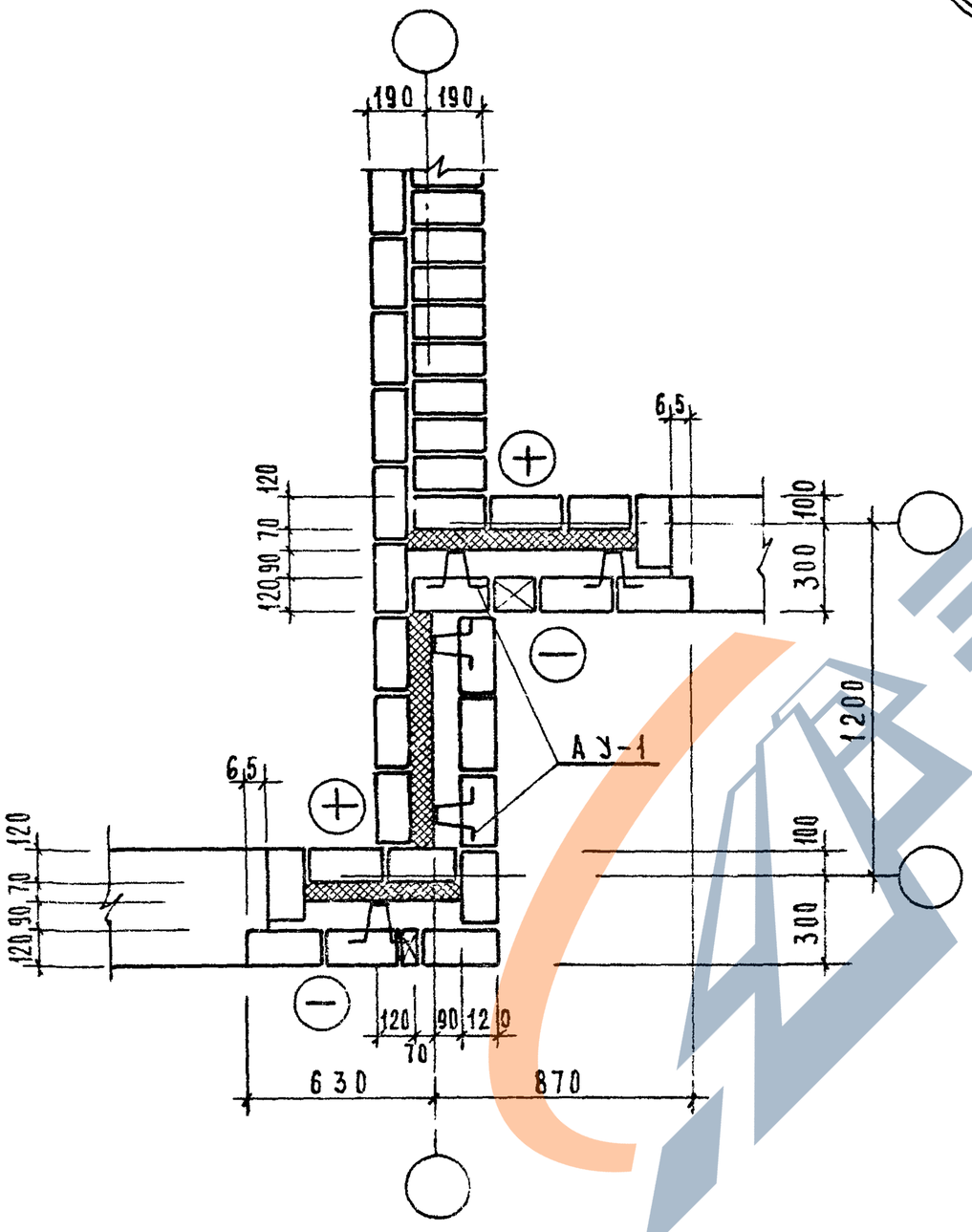

2 ряд

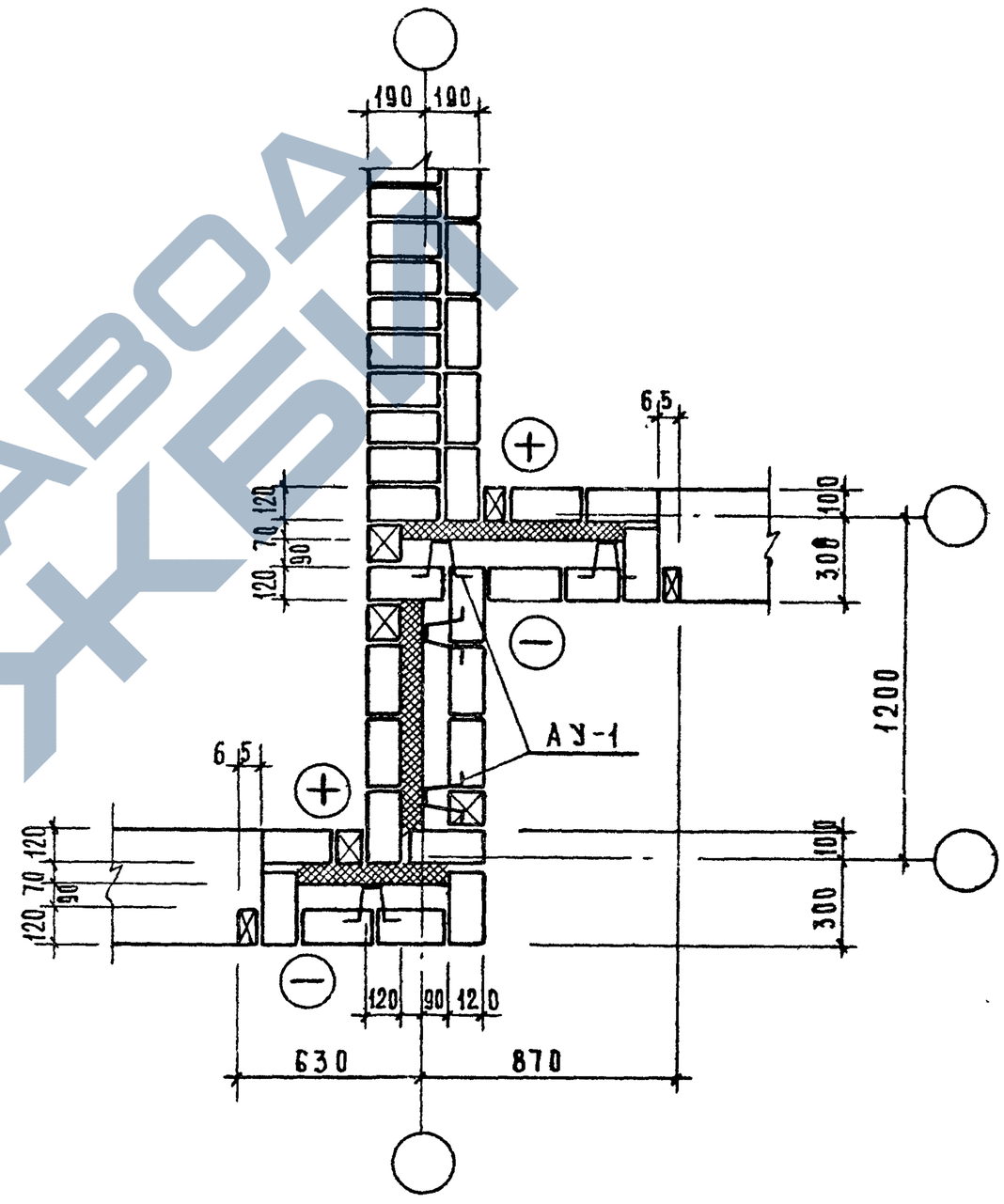

1976	Типовые детали и узлы	Облегченная кладка Узел „У-15"	Типовой проект серия-85	Часть 9.9-5	Лист 13

https://zavodjbi.com/

У-16

1 ряд

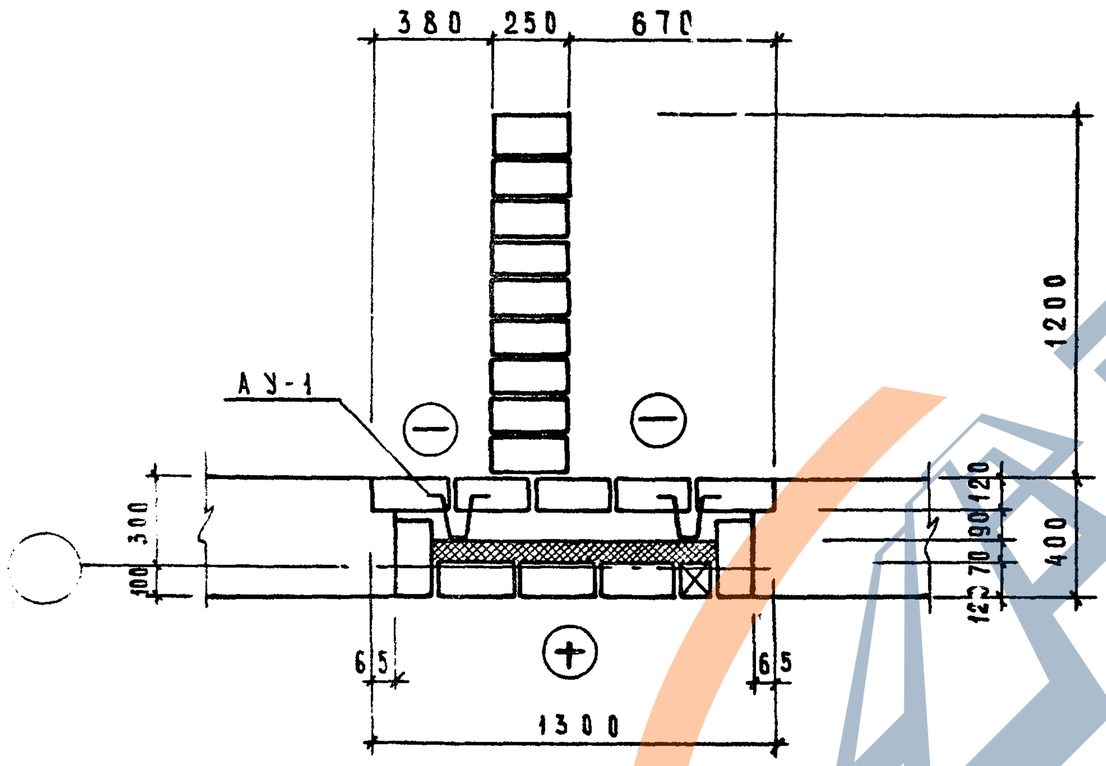

2 ряд

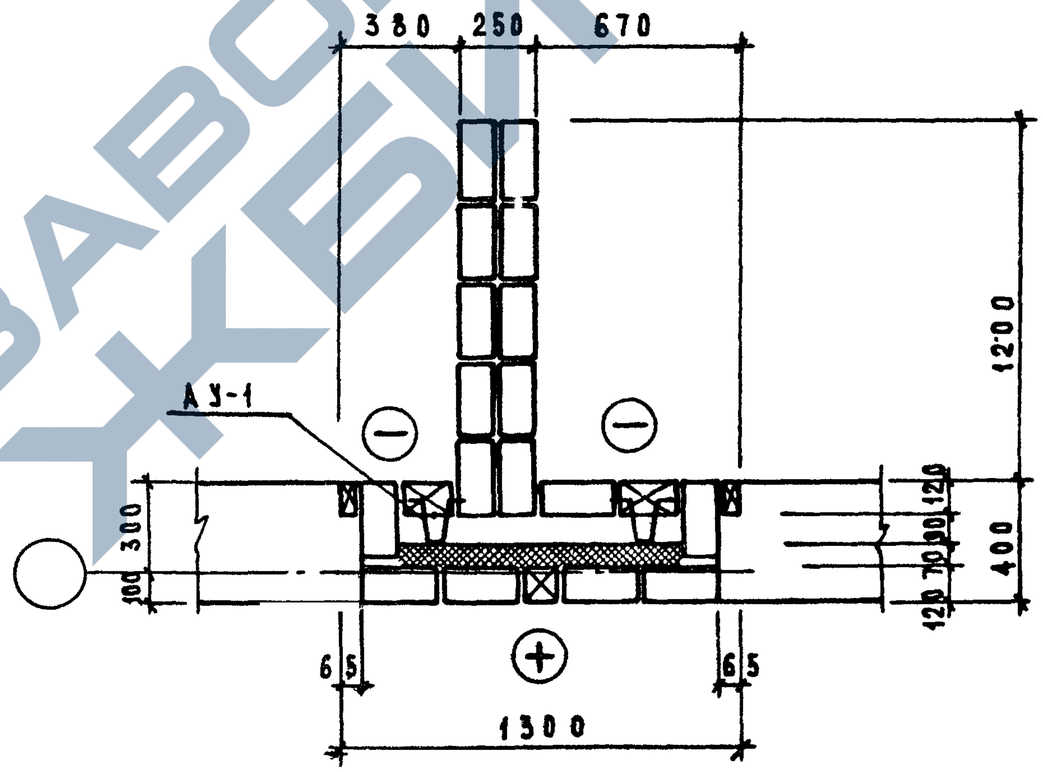

976	Типовые детали и узлы	Облегченная кладка узла „У-16"	Типовой проект серия-85-	Часть 9.9-6	Лист 14

https://zavodjbi.com/

https://zavodjbi.com/

У-17

1 ряд

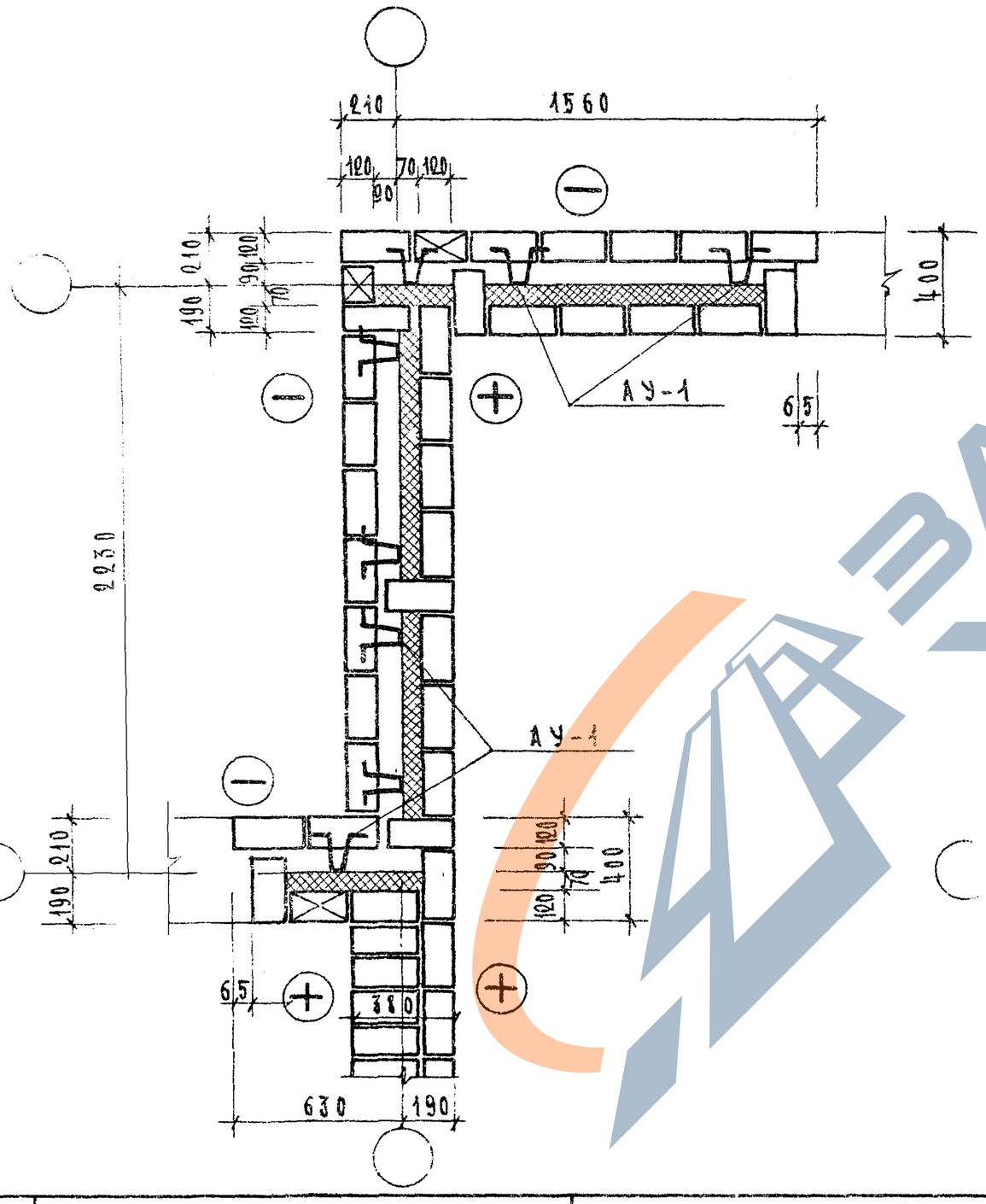

2 ряд

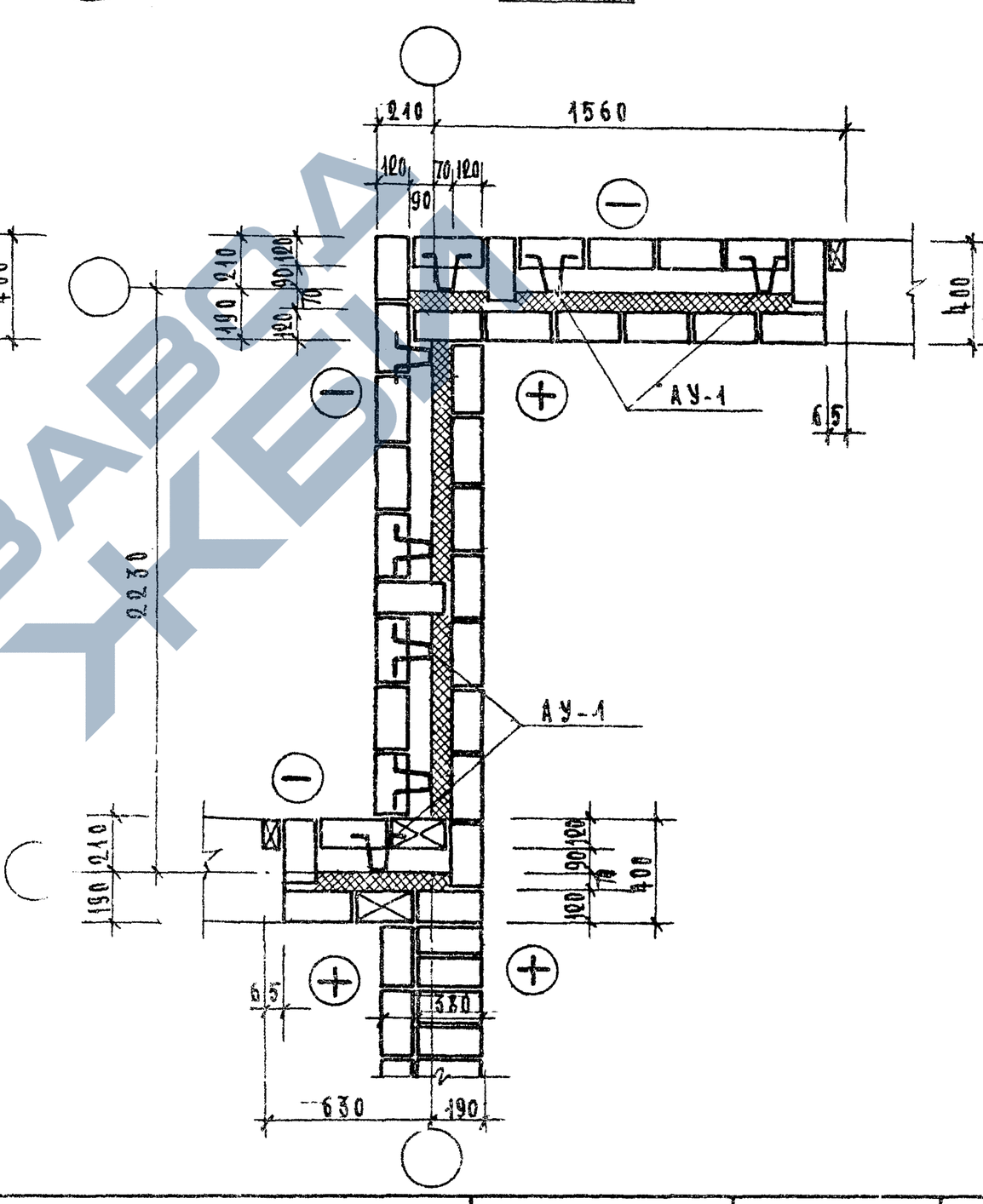

1976	Типовые узлы и детали	Облегченная кладка Узел „У-17"	Типовой проект серия -85	Часть 9-96	Лист 15

У-18

1 ряд

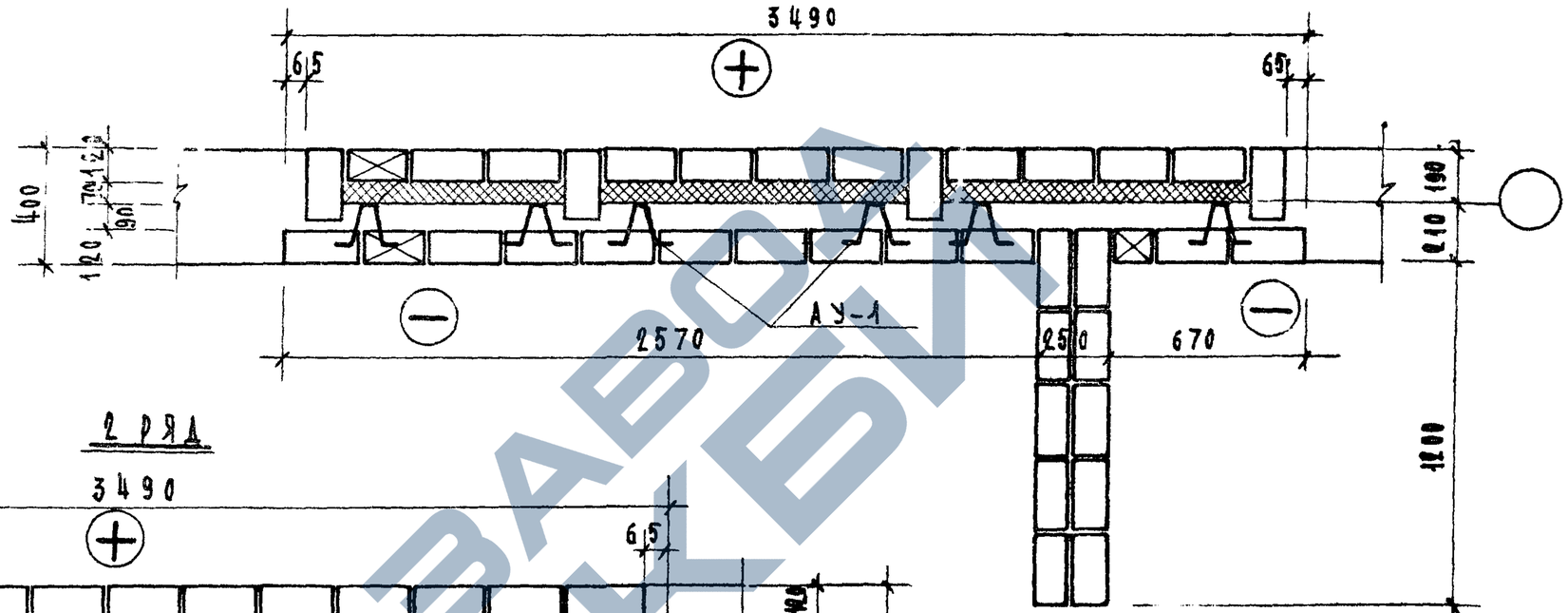

2 ряд

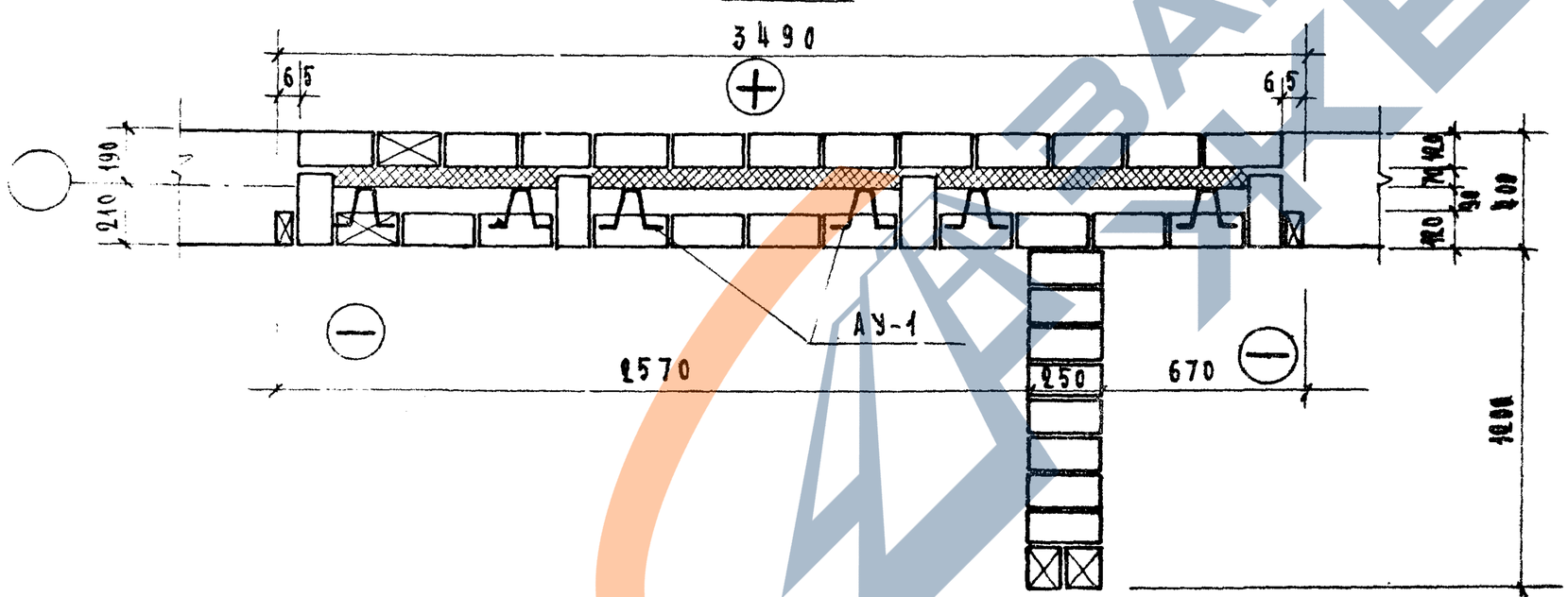

76	ТИПОВЫЕ УЗЛЫ И ДЕТАЛИ.	ОБЛЕГЧЕННАЯ КЛАДКА. УЗЕЛ „У-18"	ТИПОВОЙ ПРОЕКТ СЕРИЯ -85	ЧАСТЬ 99-6	ЛИСТ 16

https://zavodjbi.com/

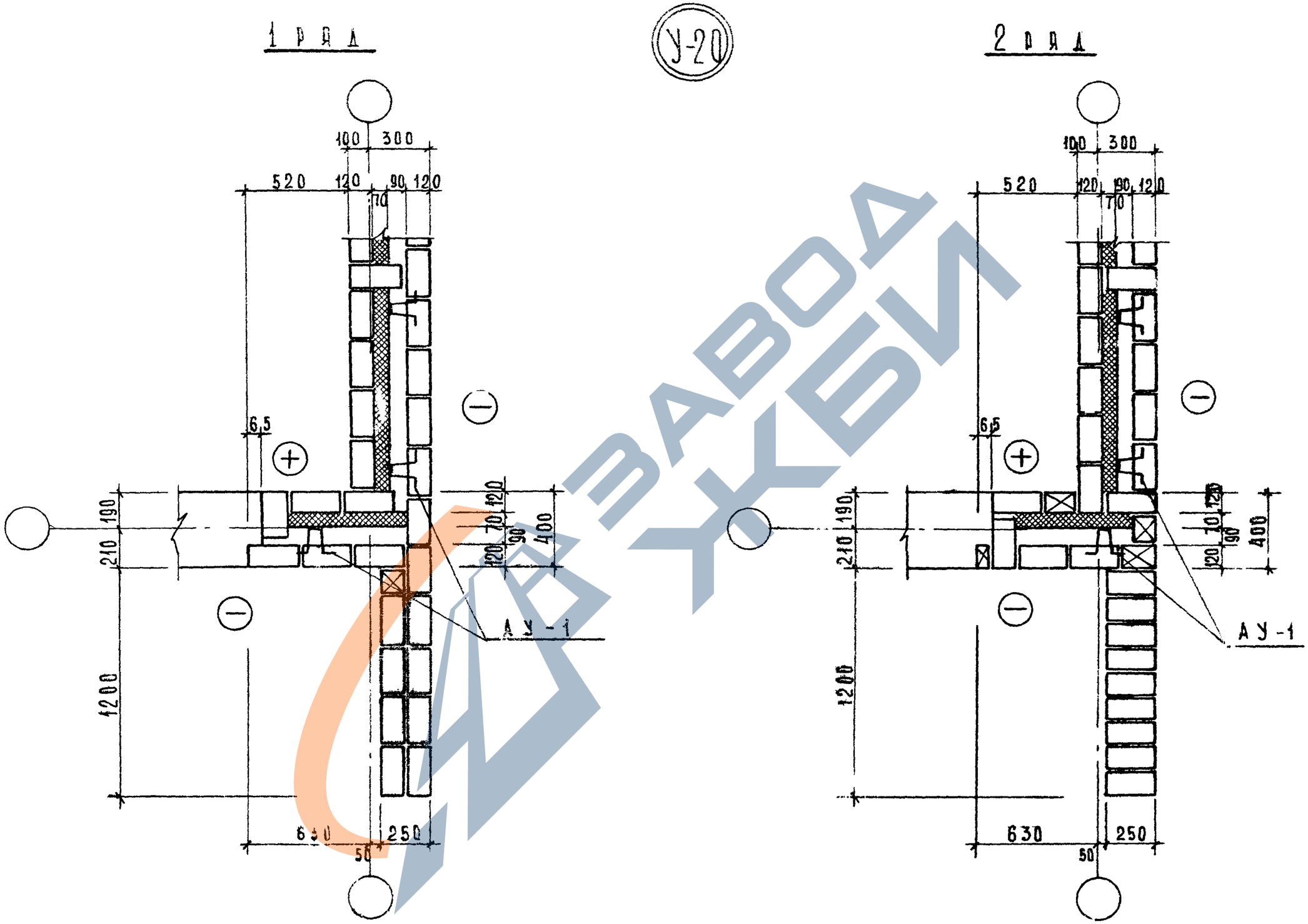

1976	Типовые детали и узлы	Облегченная кладка Узел „У-20"	Типовой проект серия-85	Часть 9.9-6	Лист 17

ГЛ. АРХ. ПР. ДЕНИСОВА КОПИРОВ. КАБАНОВА
ГЛ. ИНЖ. ПР. БОЗИНА
РУК. ГР. ИНЖ.

МТ и ЭП-1

14709-04 18

https://zavodjbi.com/

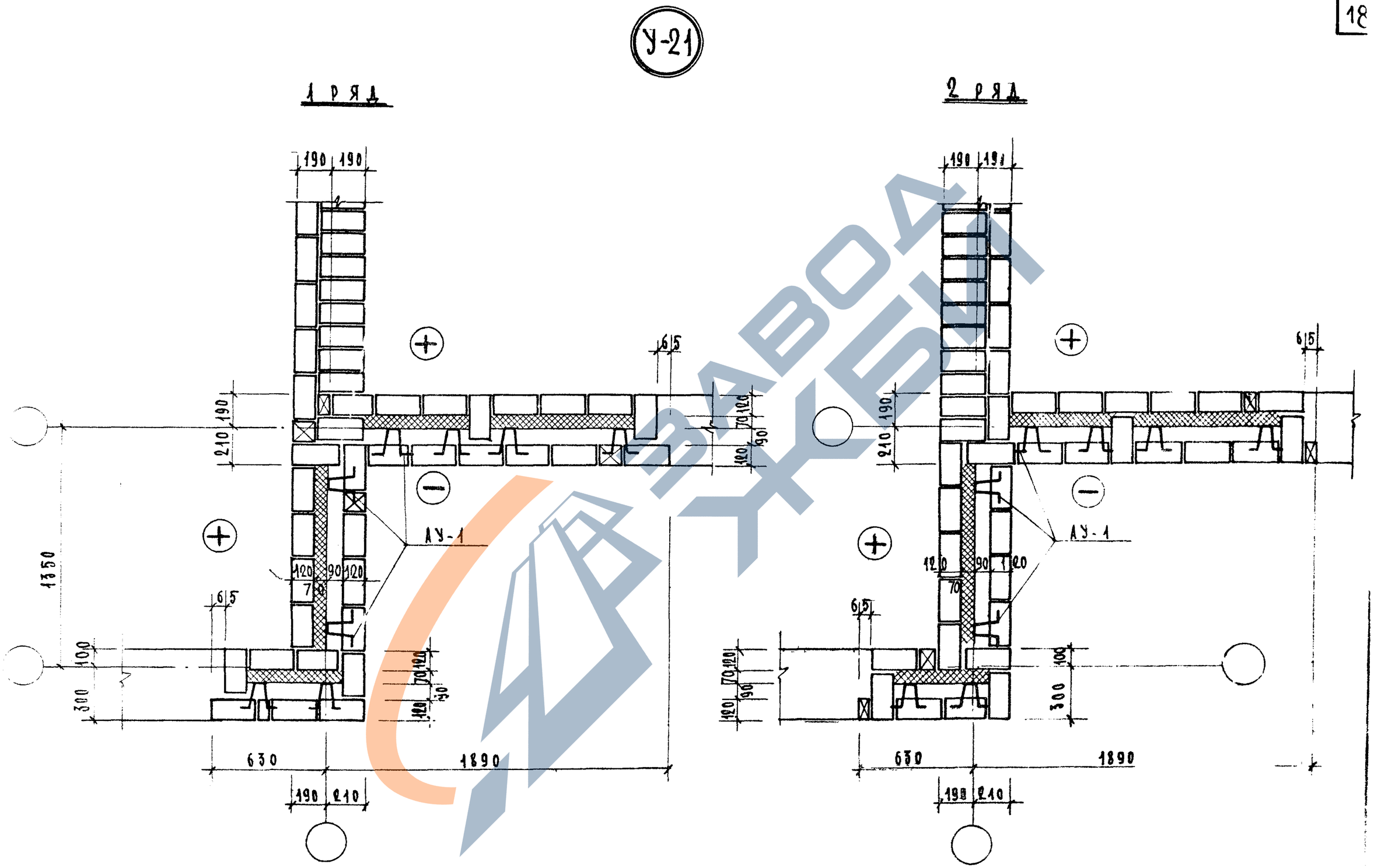

76	Типовые узлы и детали.	Облегченная кладка. Узел „У-21".	Типовой проект серия 85	Част 699-Е АИС

14709-04 19

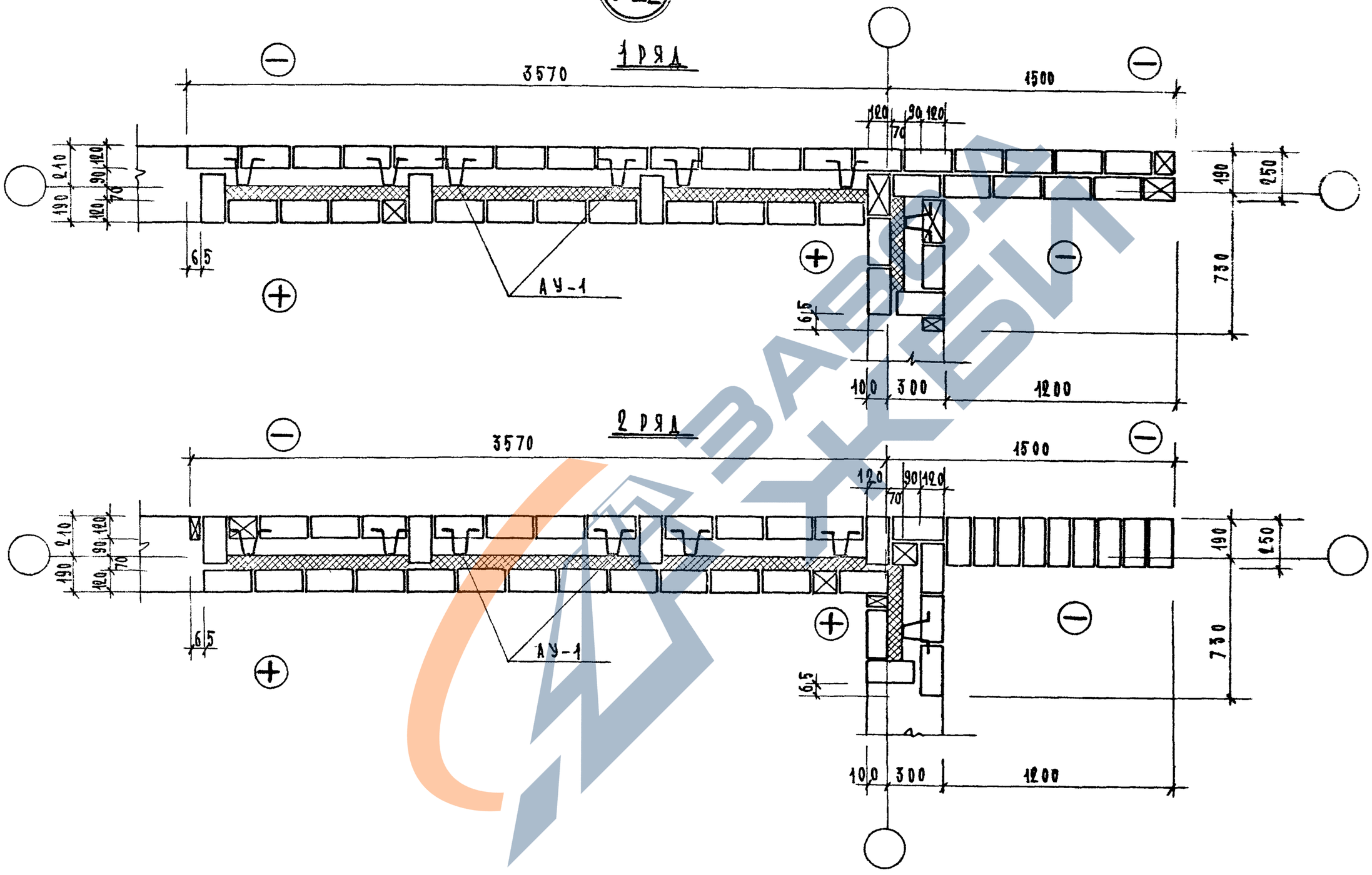

1976	Типовые узлы и детали.	Облегченная кладка. Узел „У-22"	Типовой проект серия 85	Часть 9.9-6	Лист. 19

МТ ;; ЭП-1.

14709-04 20

https://zavodjbi.com/

У-23

1 ряд

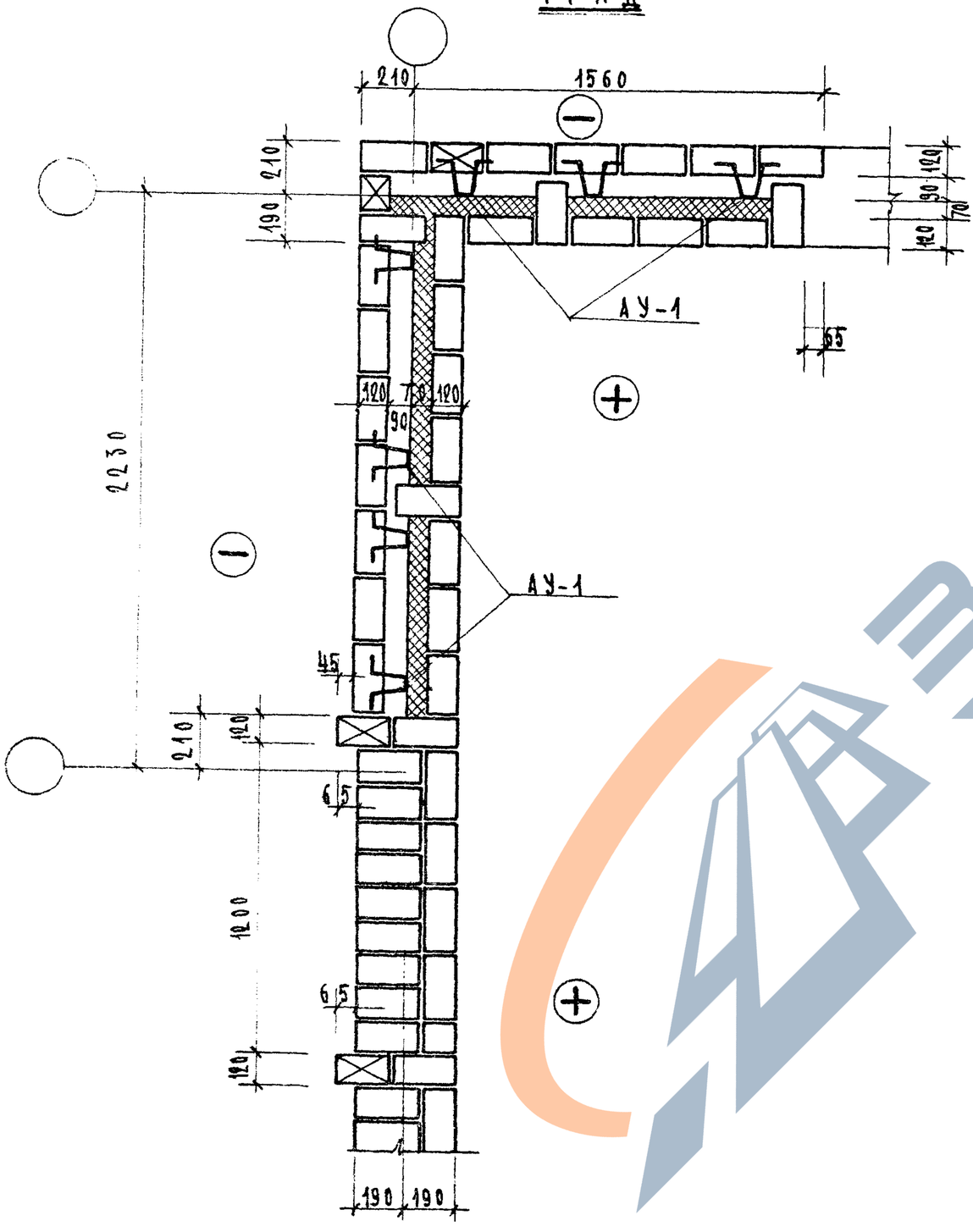

2 ряд

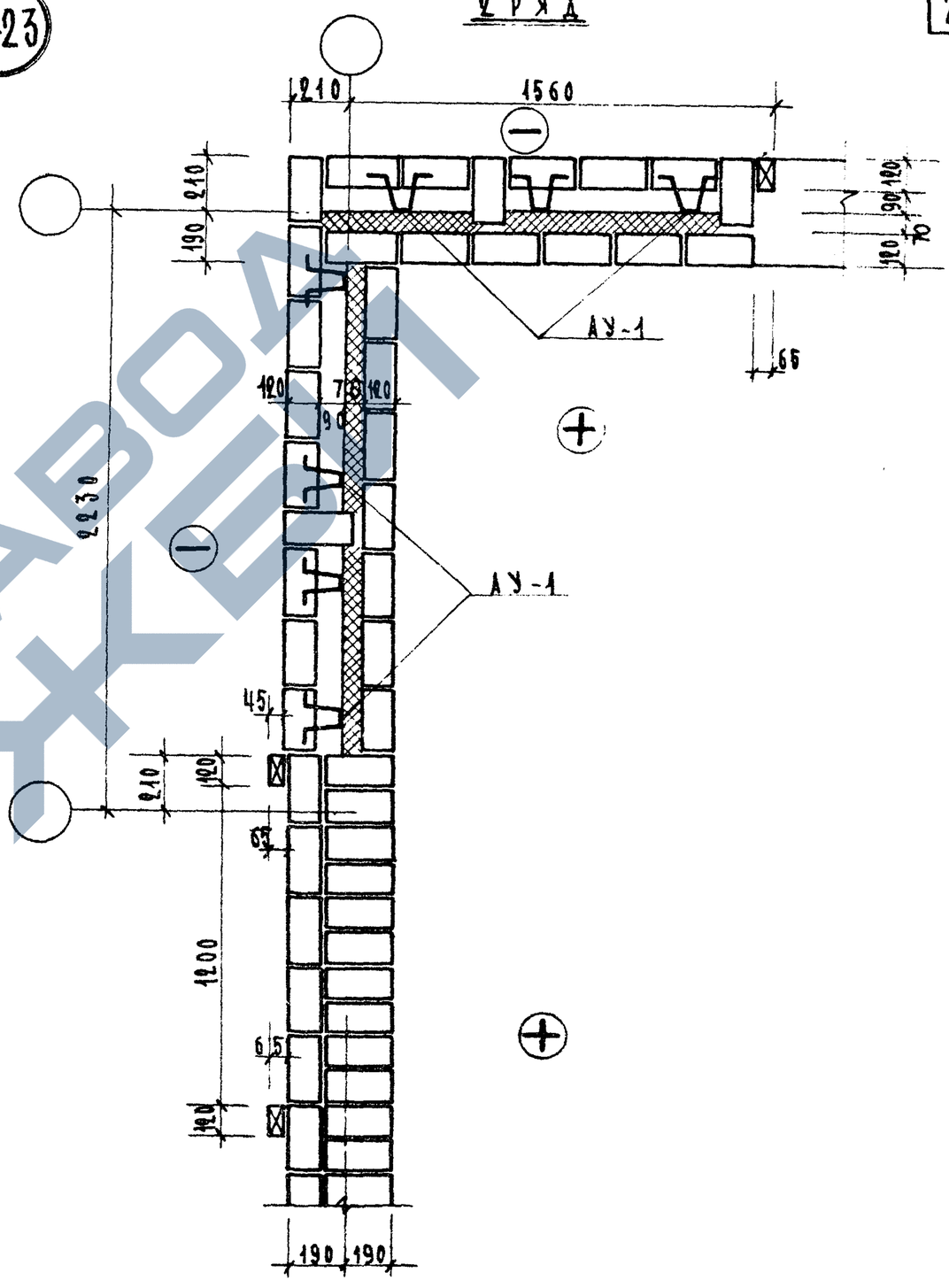

76	ТИПОВЫЕ ДЕТАЛИ И УЗЛЫ	ОБЛЕГЧЕННАЯ КЛАДКА. УЗЕЛ „У-23"	ТИПОВОЙ ПРОЕКТ СЕРИЯ -85-	ЧАСТЬ 99-6	

https://zavodjbi.com/

https://zavodjbi.com/

У-24

1 РЯД

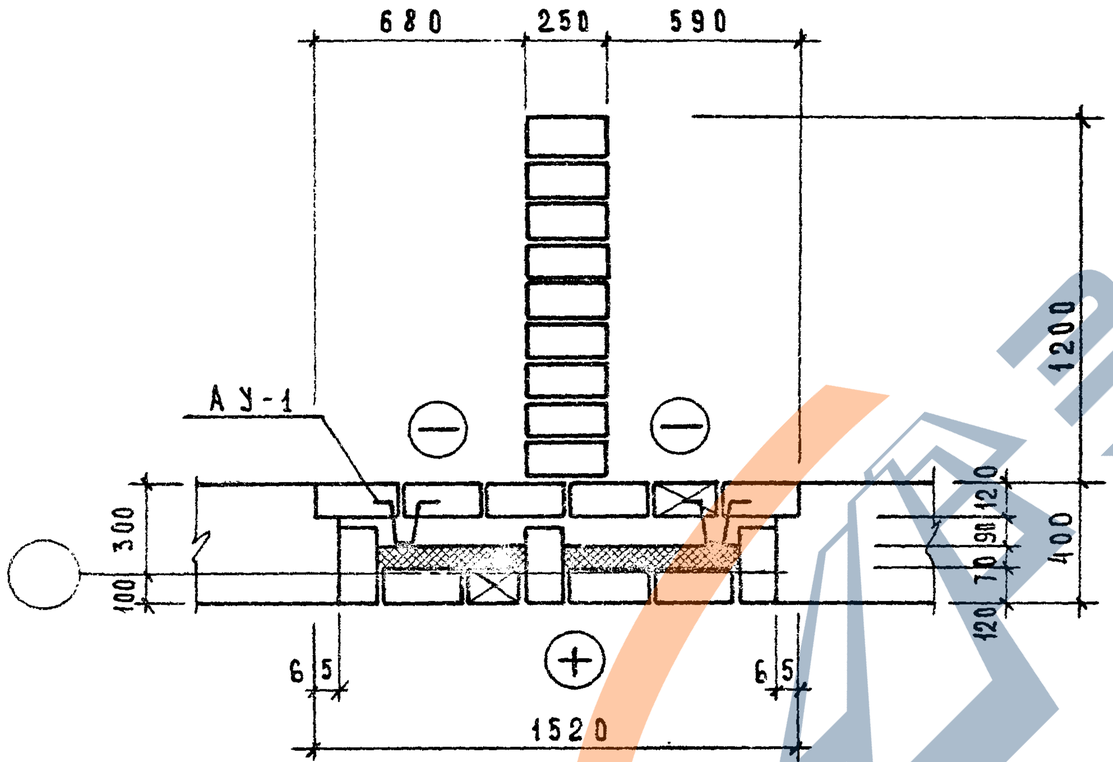

2 РЯД

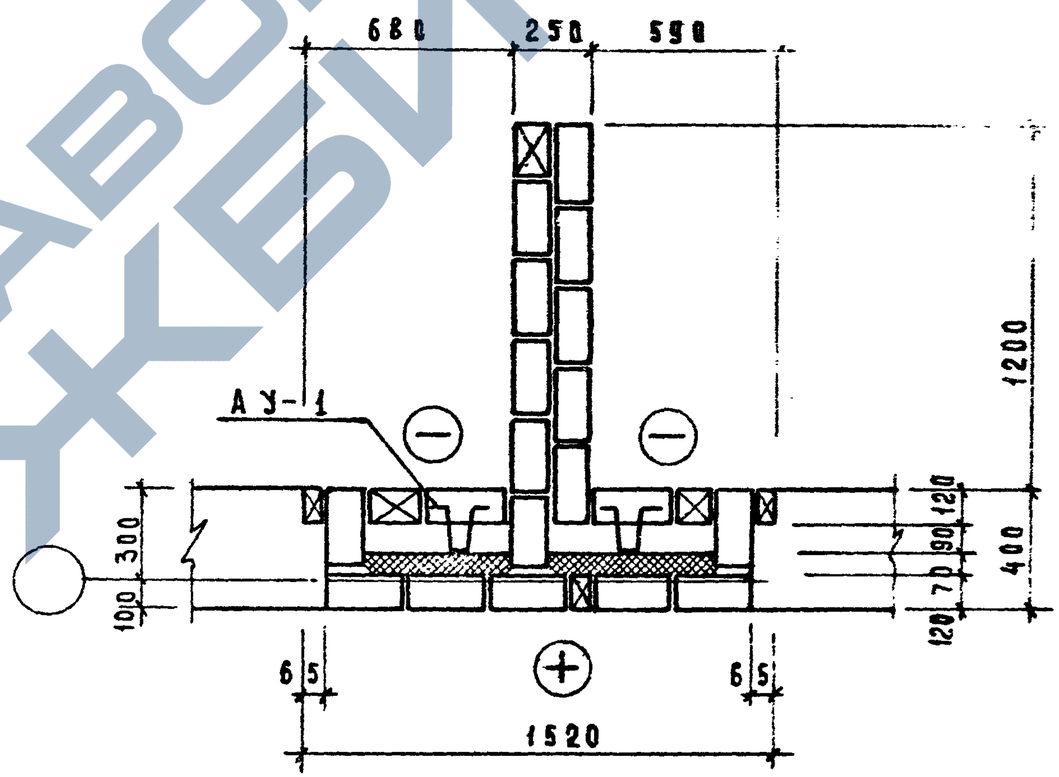

1976	Типовые детали и узлы	Облегченная кладка Узел „У-24"	Типовой проект серия-85	Часть 9.9-6	Лист 21

14709-04 22

https://zavodjbi.com/

https://zavodjbi.com/

У-25

1 ряд

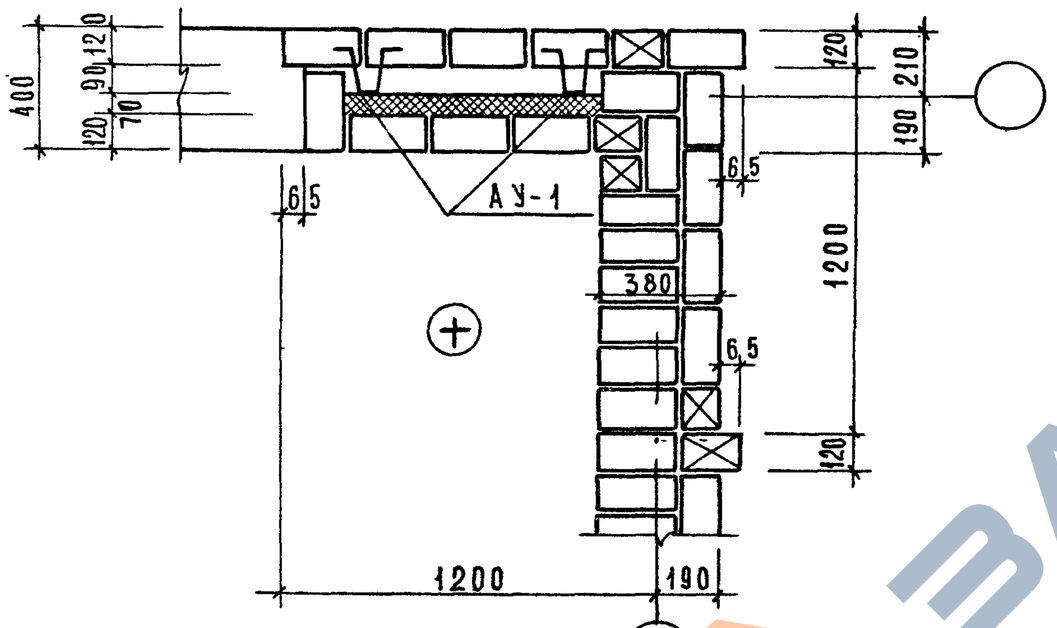

2 ряд

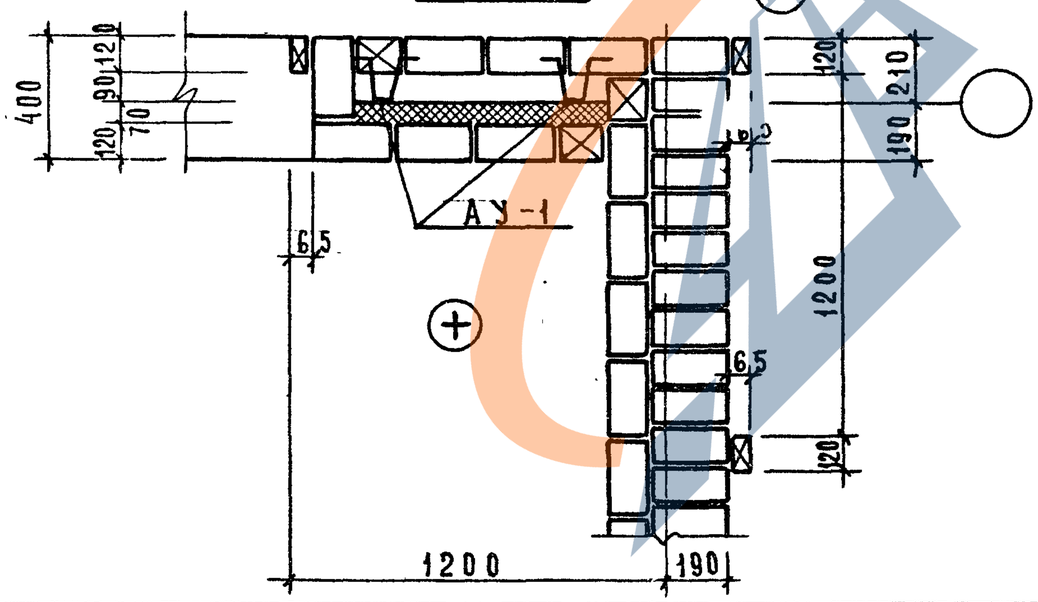

У-26

1 ряд

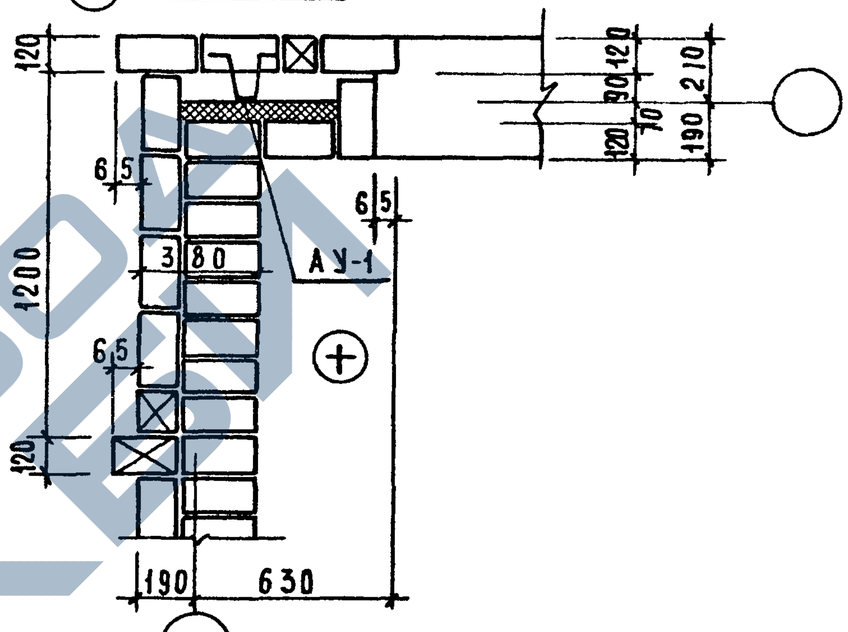

2 ряд

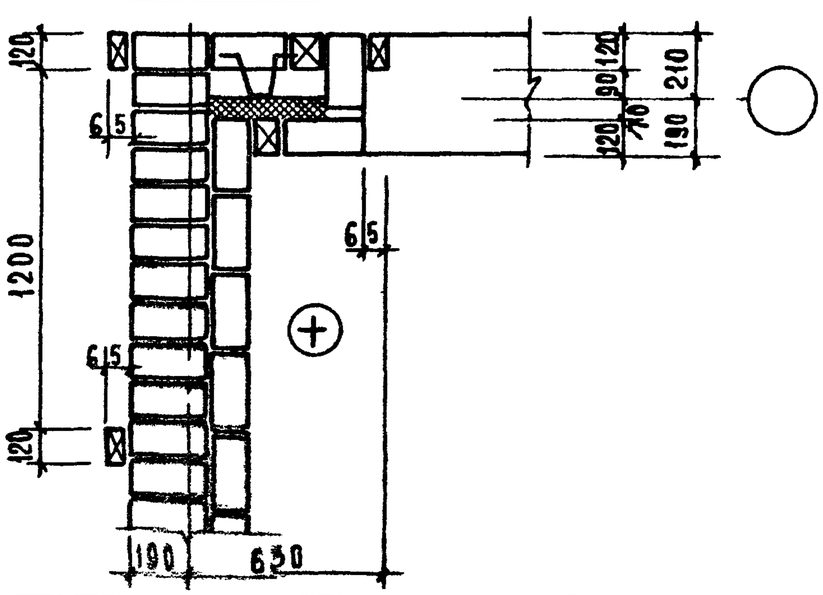

1976	Типовые детали и узлы	Облегченная кладка Узлы „У-25" „У-26"	Типовой проект серия -85-	Часть 9.9-6	Лист 22

М1 и УП-1

https://zavodjbi.com/

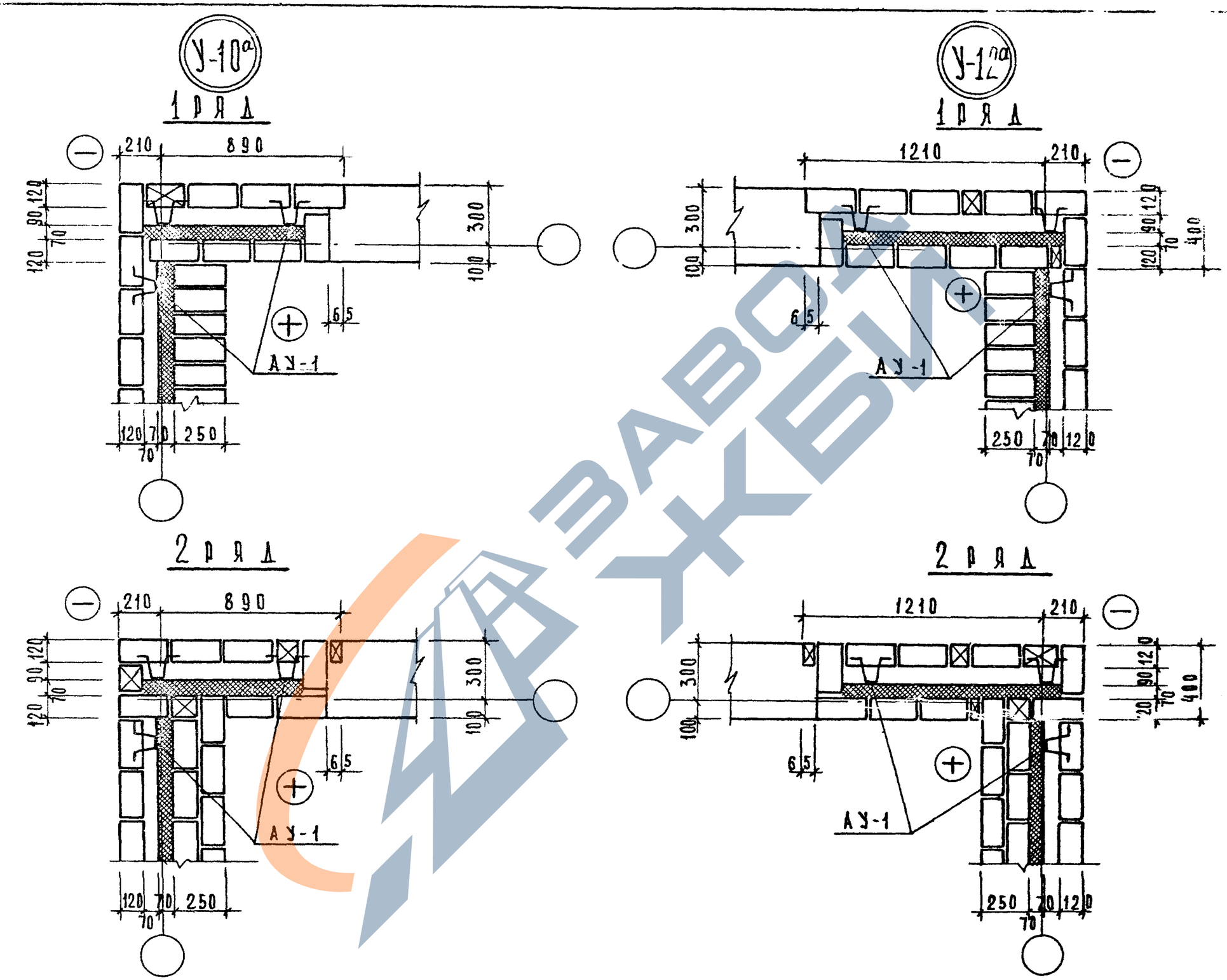

1976	Типовые детали и узлы	Облегченная кладка Узлы „У-10а" „У-12а"	Типовой проект серия-85	Часть 9.9-6	Лист 23

ГЛ. ИНЖ. ПР. | РУК. ГР. ИНЖ. | ЗАВОД КБИ

МТИ ЭП-1

14709-04 24

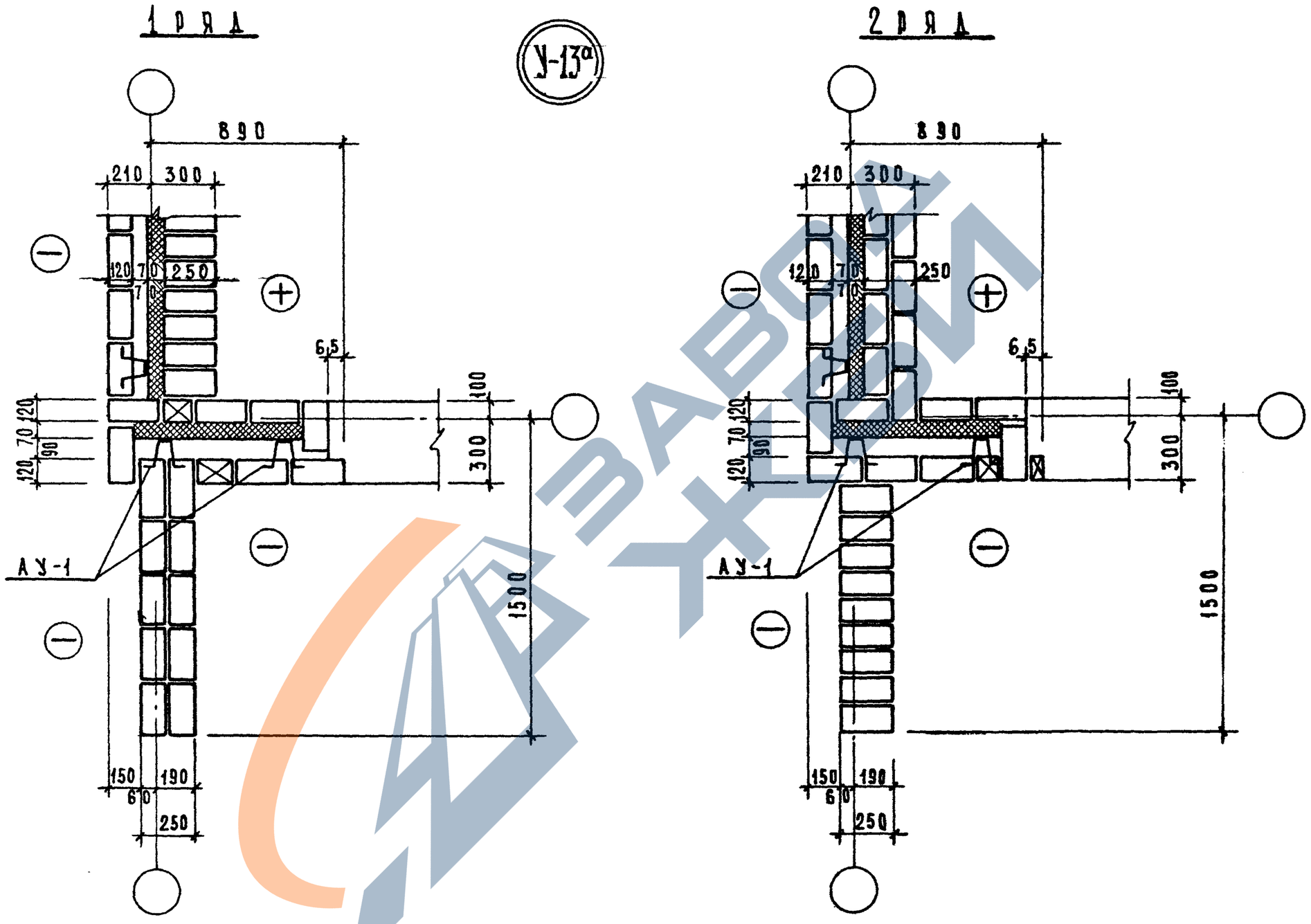

1976	Типовые детали и узлы	Облегченная кладка Узел „У-13а"	Типовой проект серия -85	Часть 9.9-6	Лист 24

14709-04 25

МТ и ЭП-1
Гл. арх. пр. Денисова Копировал Кавал Лаванова
Гл. инж. пр. Бозина
Рук. гр. инж. Гамшеев

1 ряд

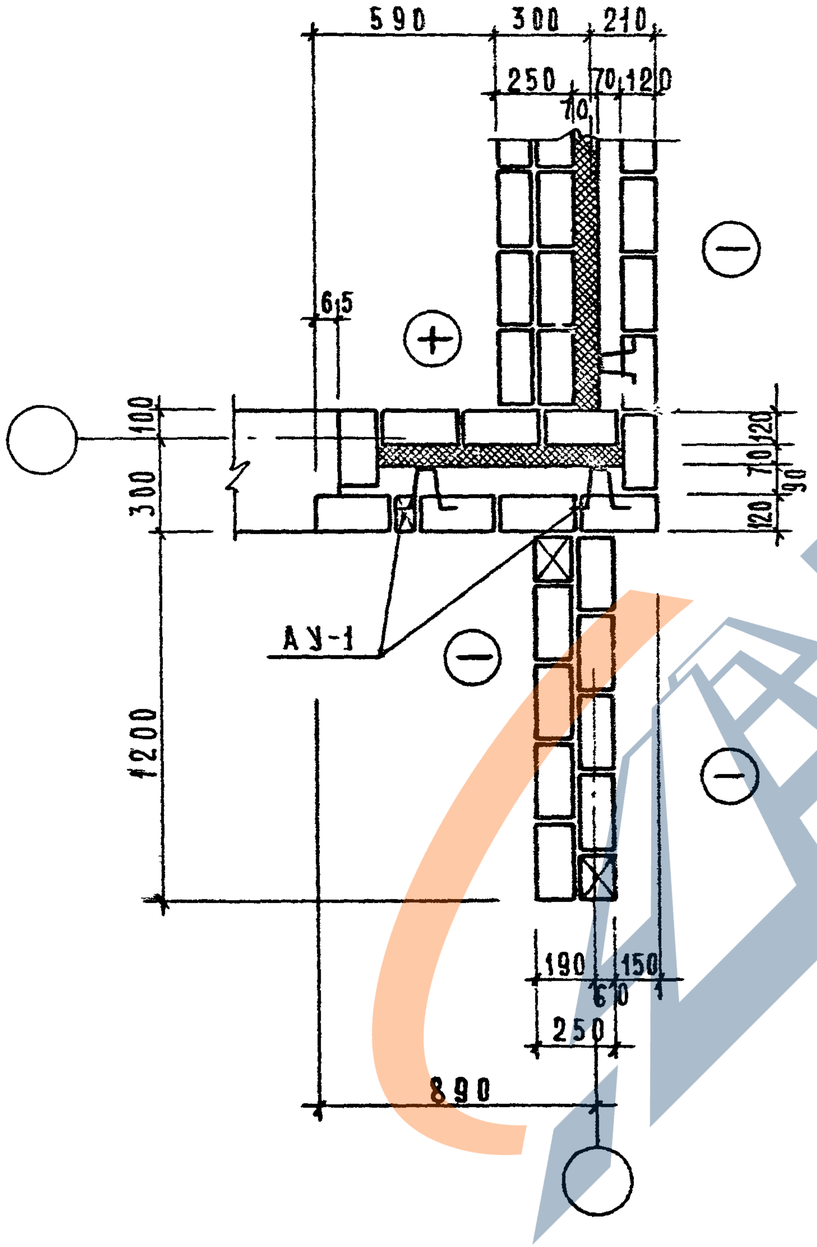

2 ряд

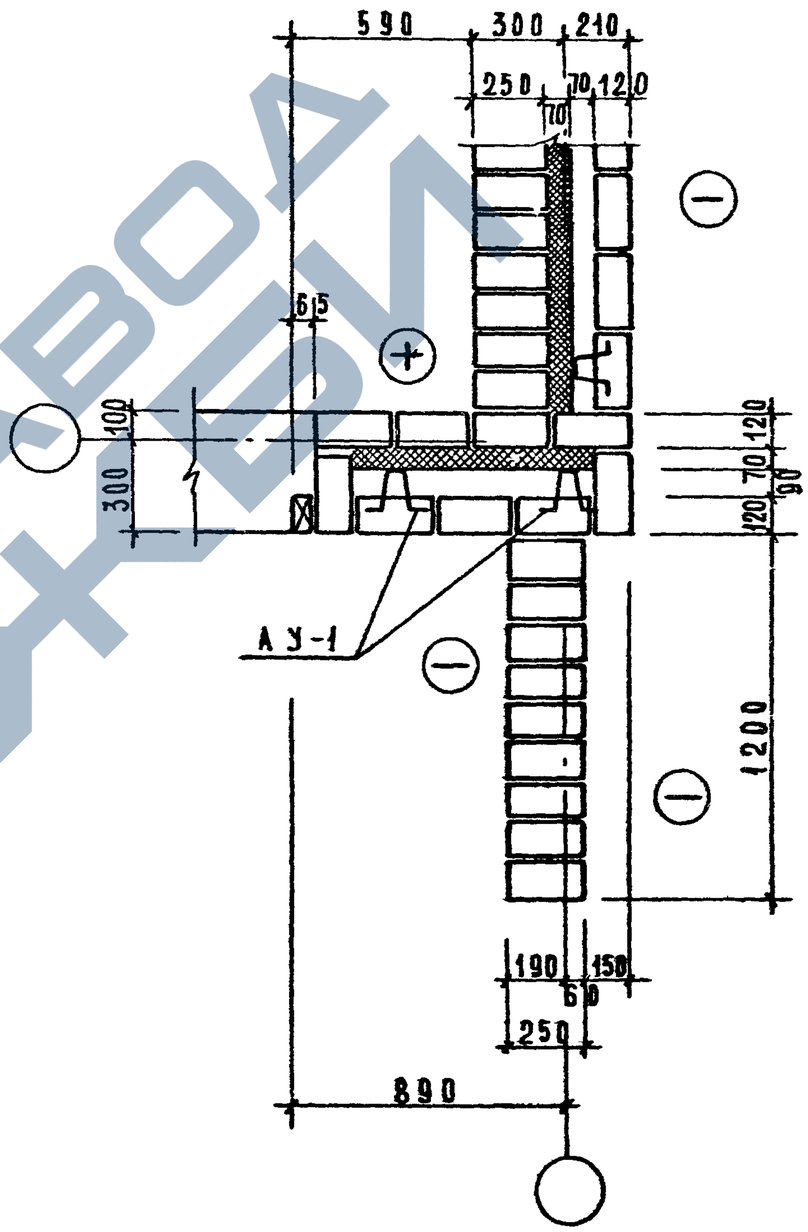

МТ и ЭП-1	Гл. арх. пр.	Денисова	Копировал Кабанова	1976	Типовые детали и узлы	Облегченная кладка Узел „У-14а"	Типовой проект серия -85	Часть 99-6	Лист 25
	Гл. инж. пр.	Бозина							
	Рук. гр. инж.	Гамшеев							

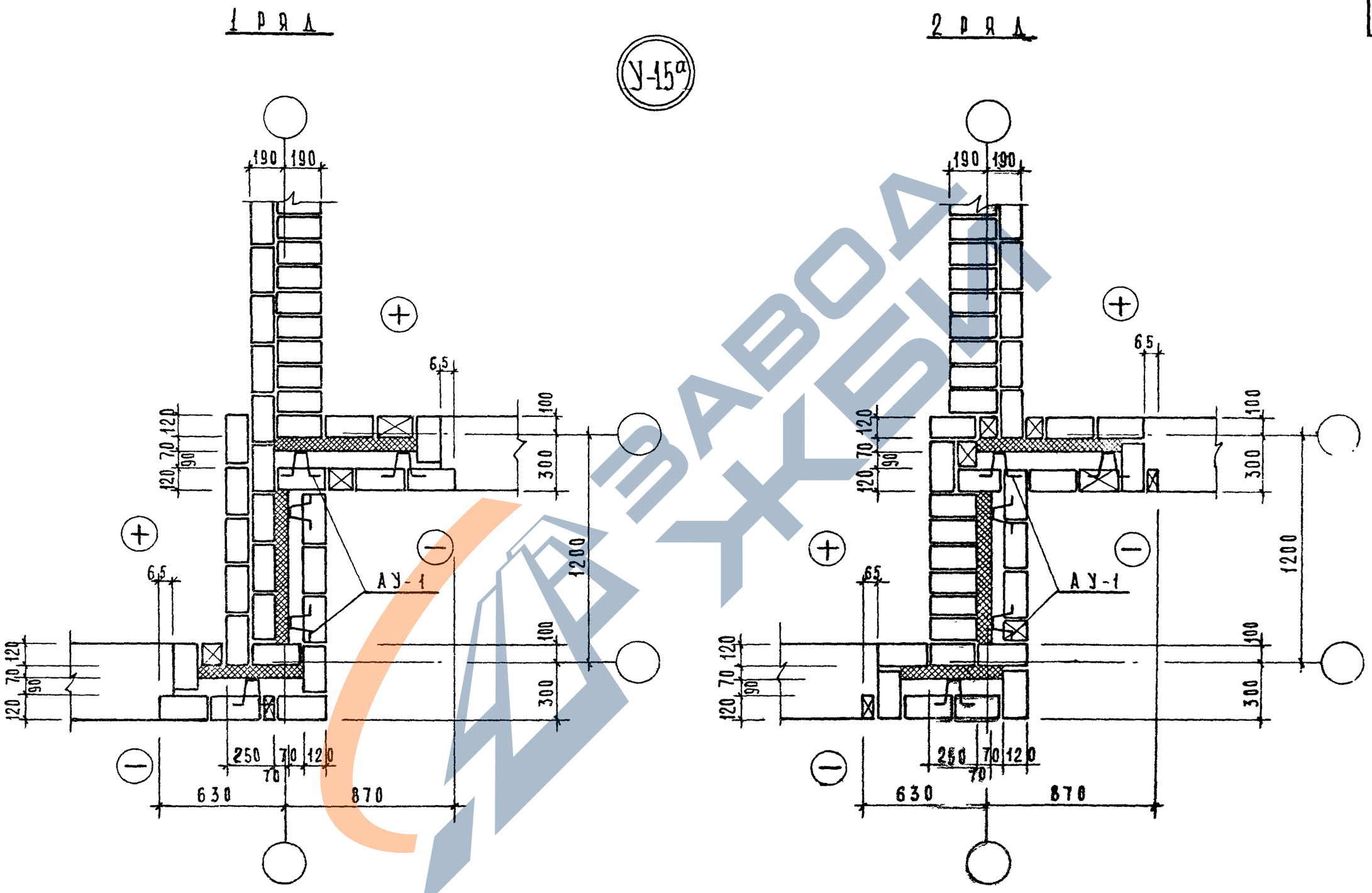

1976	Типовые детали и узлы	Облегченная кладка Узел У-15а"	Типовой проект серия -85-	Часть 99-6	Лист 26

МТ и ЭП-1

Гл. инж. пр. Рук. гр. инж. Бозина Гамшеев

14709-06 27

https://zavodjbi.com/

У-17а

1 ряд

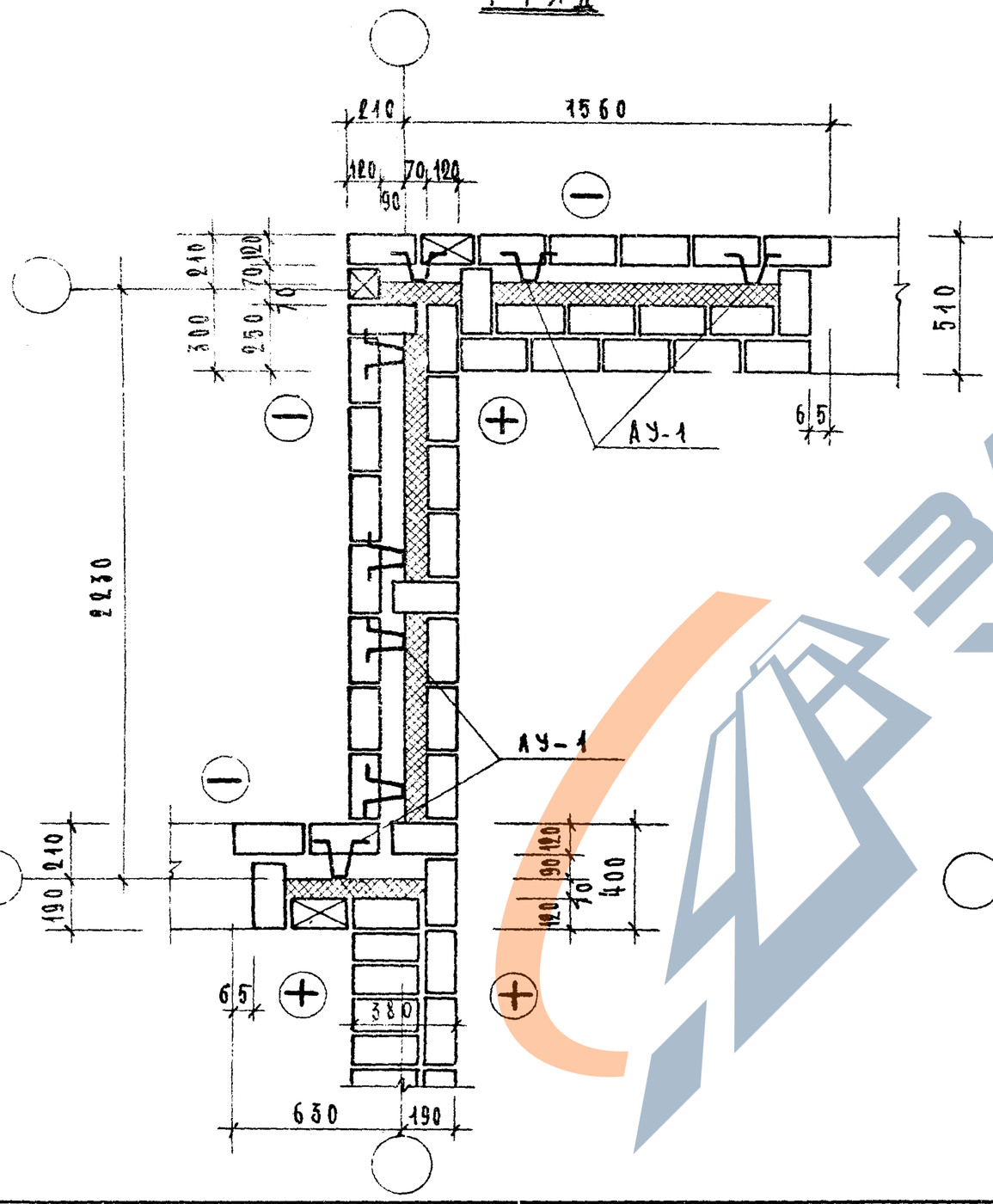

2 ряд

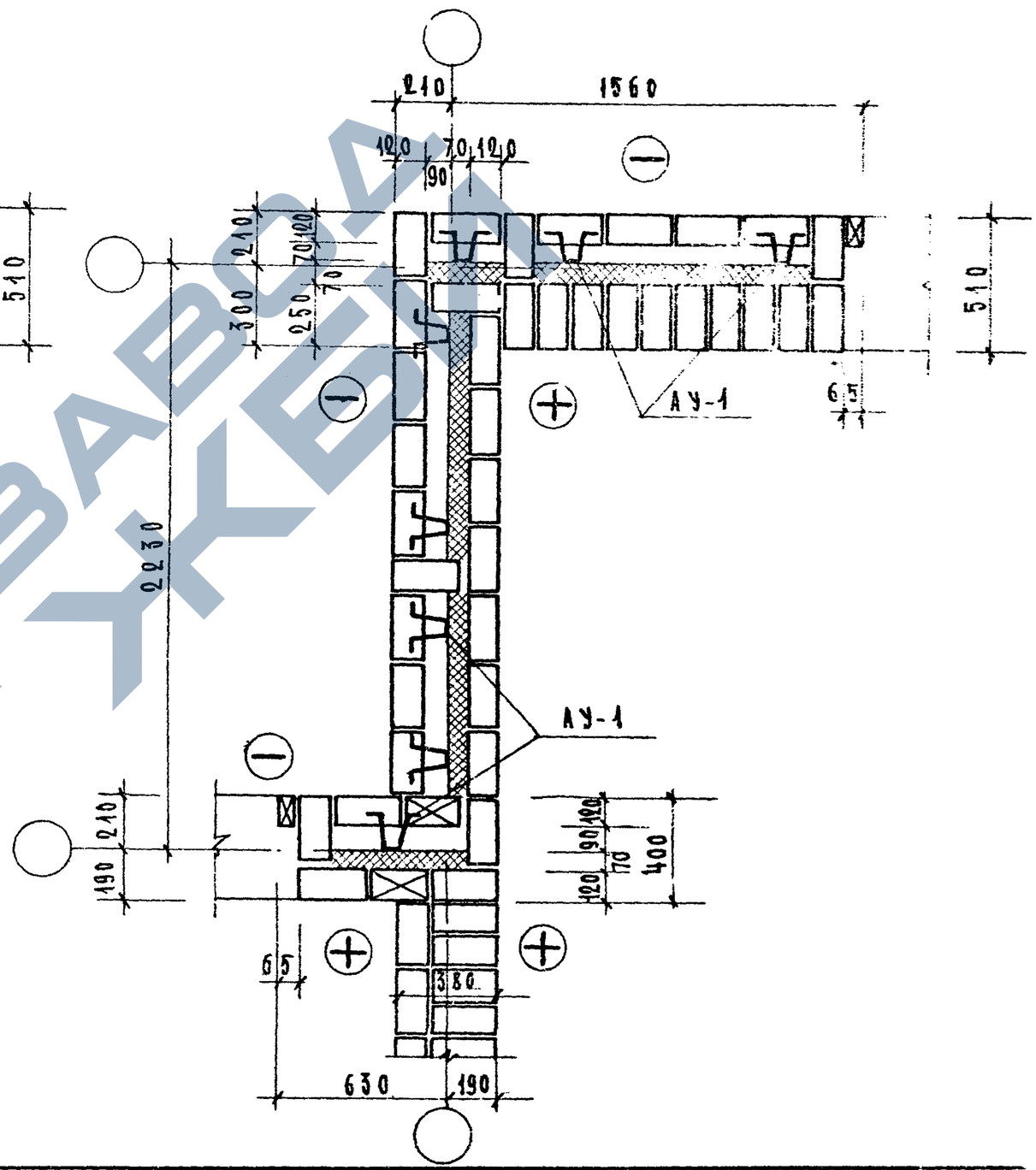

1976	Типовые узлы и детали.	Облегченная кладка. Узел „У-17а".	Типовой проект серия -85	Часть 9.9-6	АИ 2

https://zavodjbi.com/

4709-04

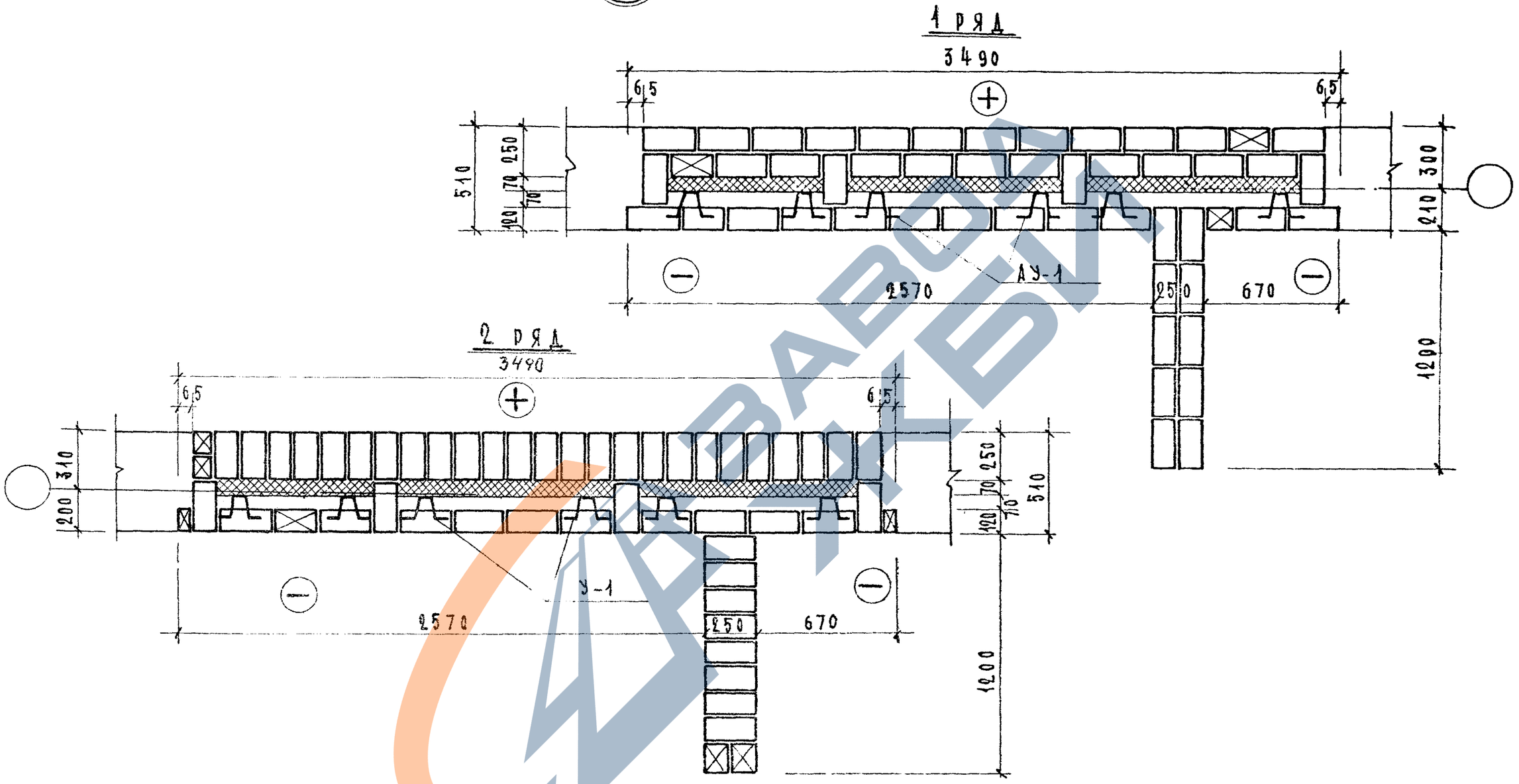

1976	Типовые узлы и детали.	Облегченная кладка Узел „У-18а".	Типовой проект серия -85	Часть 9.9-6	Лист 28

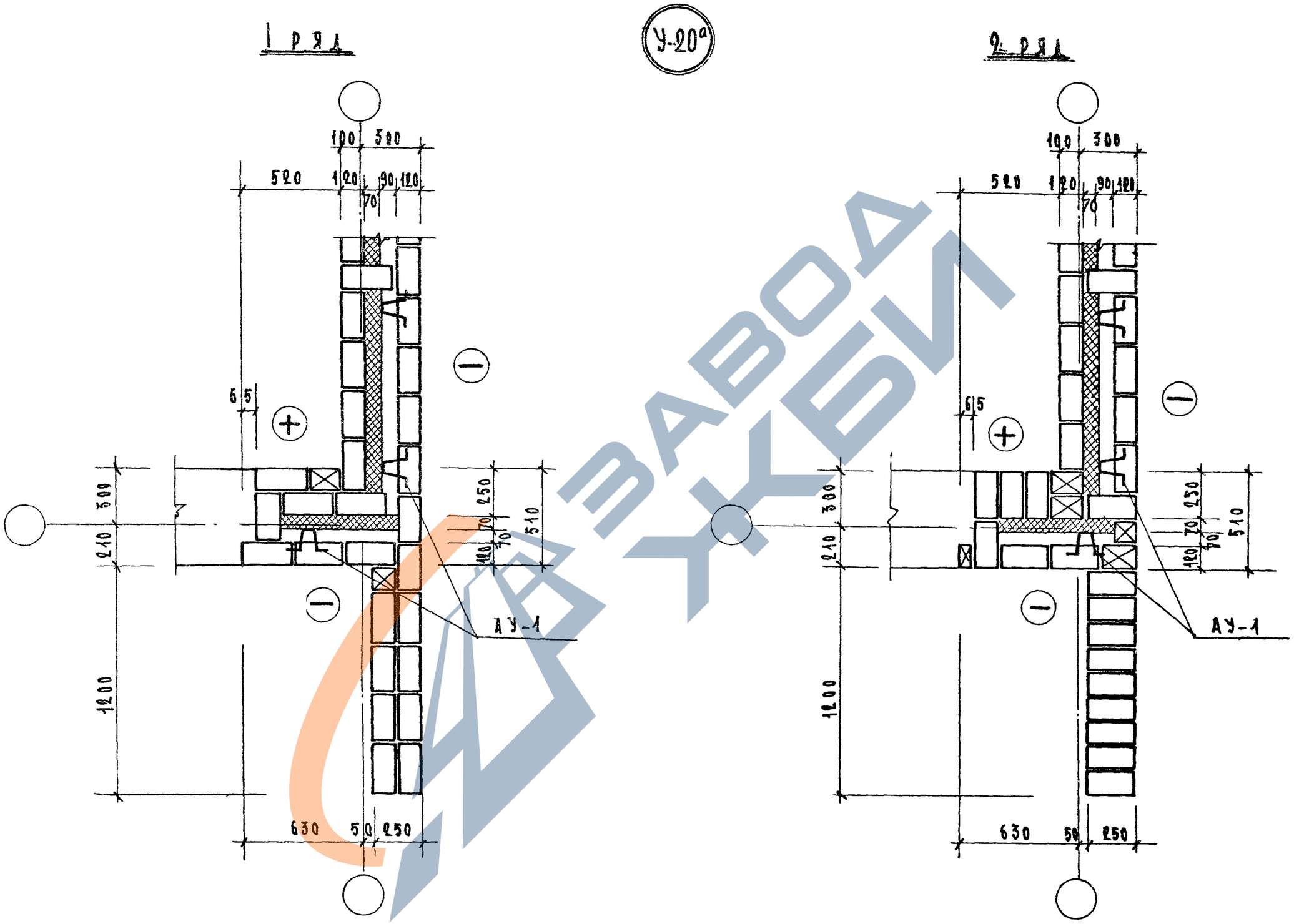

1976	ТИПОВЫЕ УЗЛЫ И ДЕТАЛИ	ОБЛЕГЧЕННАЯ КЛАДКА УЗЕЛ „У-20а"	ТИПОВОЙ ПРОЕКТ СЕРИЯ - 85	ЧАСТЬ 9.9-6	ЛИСТ 29

МТ и ЭП-1

ГЛ.ИНЖ.ПР. БОЗИНА КОПИРОВАЛ ХЛОПОТИНА

РУК.ГР.ИНЖ. ГАМШЕЕВ

14709-04 30

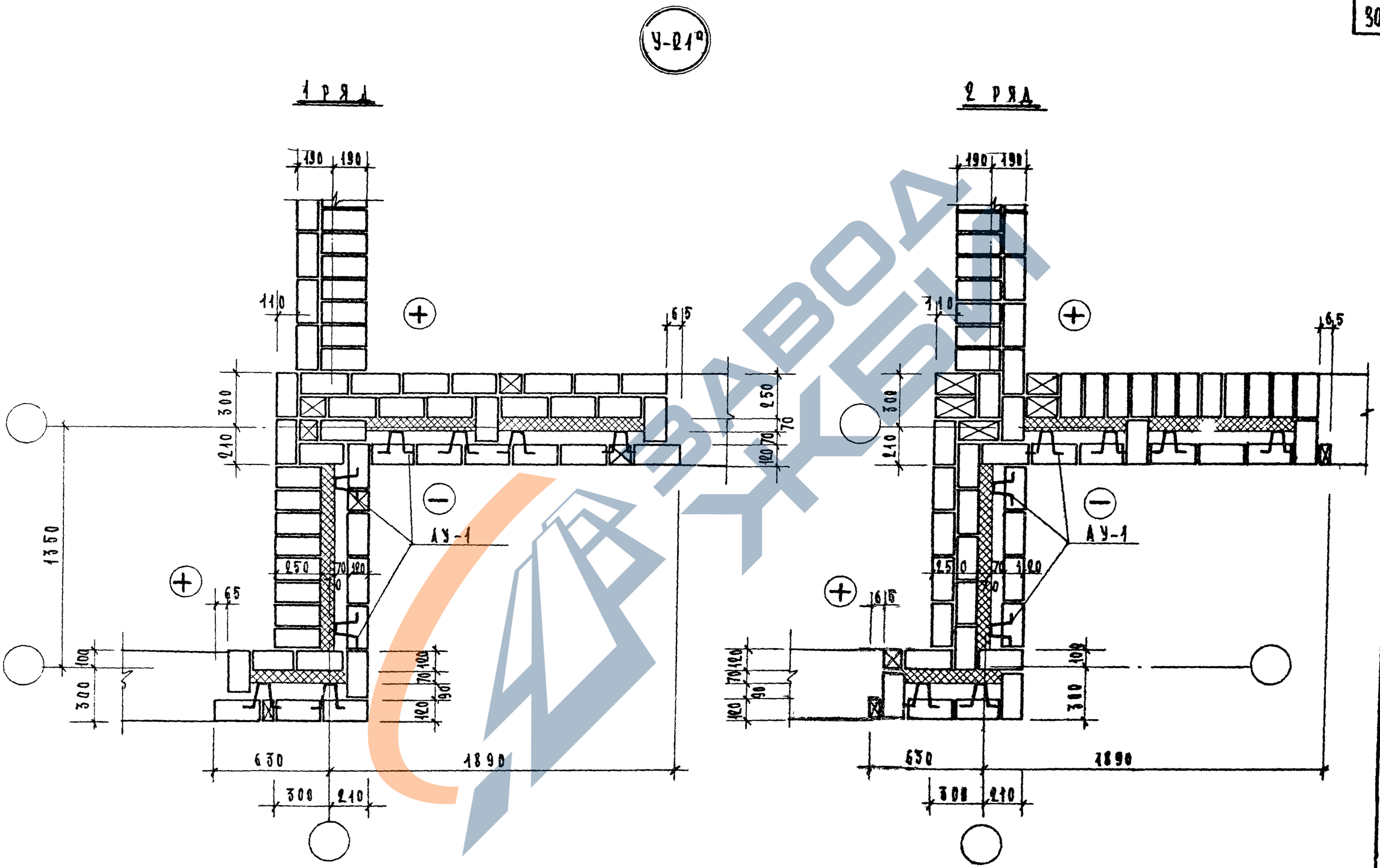

1976	Типовые узлы и детали	Облегченная кладка Узел „У-21а".	Типовой проект серия-85	Часть 9.9-6	Лист 30

ЗАВОД ЖБИ

https://zavodjbi.com/

У-22а

1 ряд

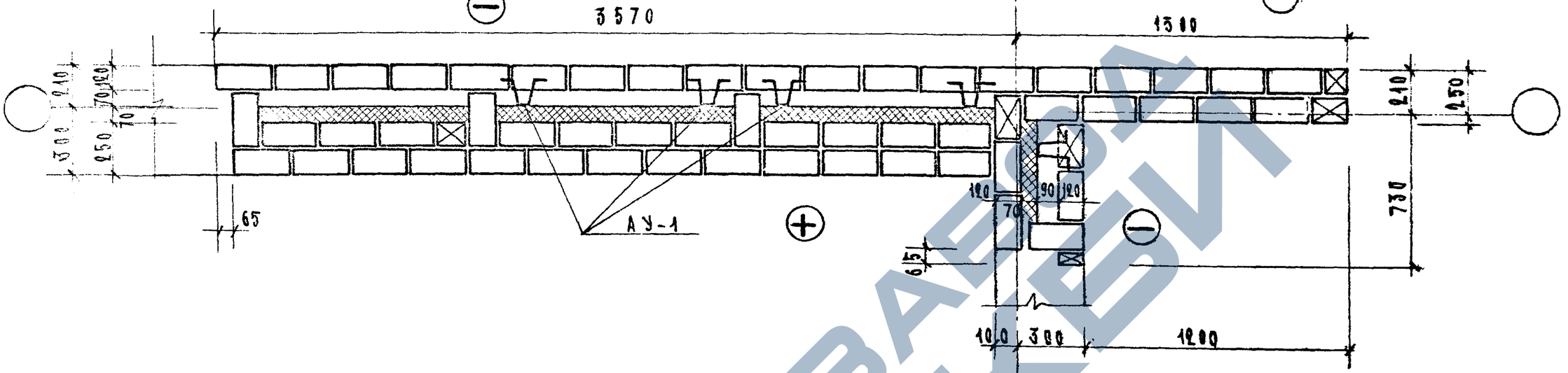

2 ряд

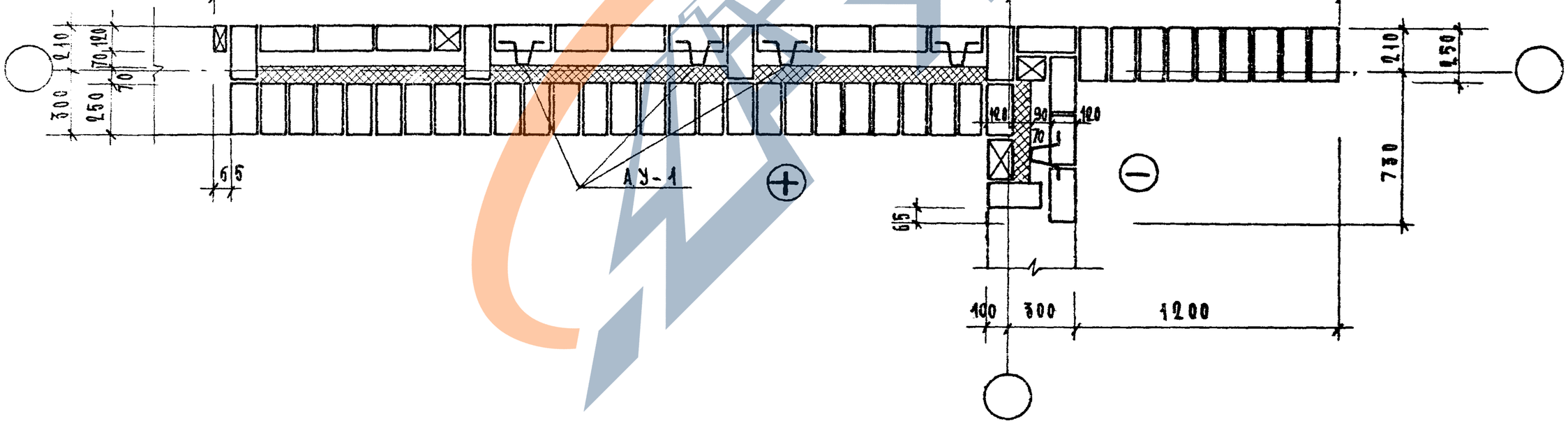

Копировал

Формат А4

МТиЭП-1

1976	Типовые детали и узлы	Облегченная кладка Узел „У-22а"	Типовой проект серия - 85	Часть 9.9-6	Лист 31

https://zavodjbi.com/

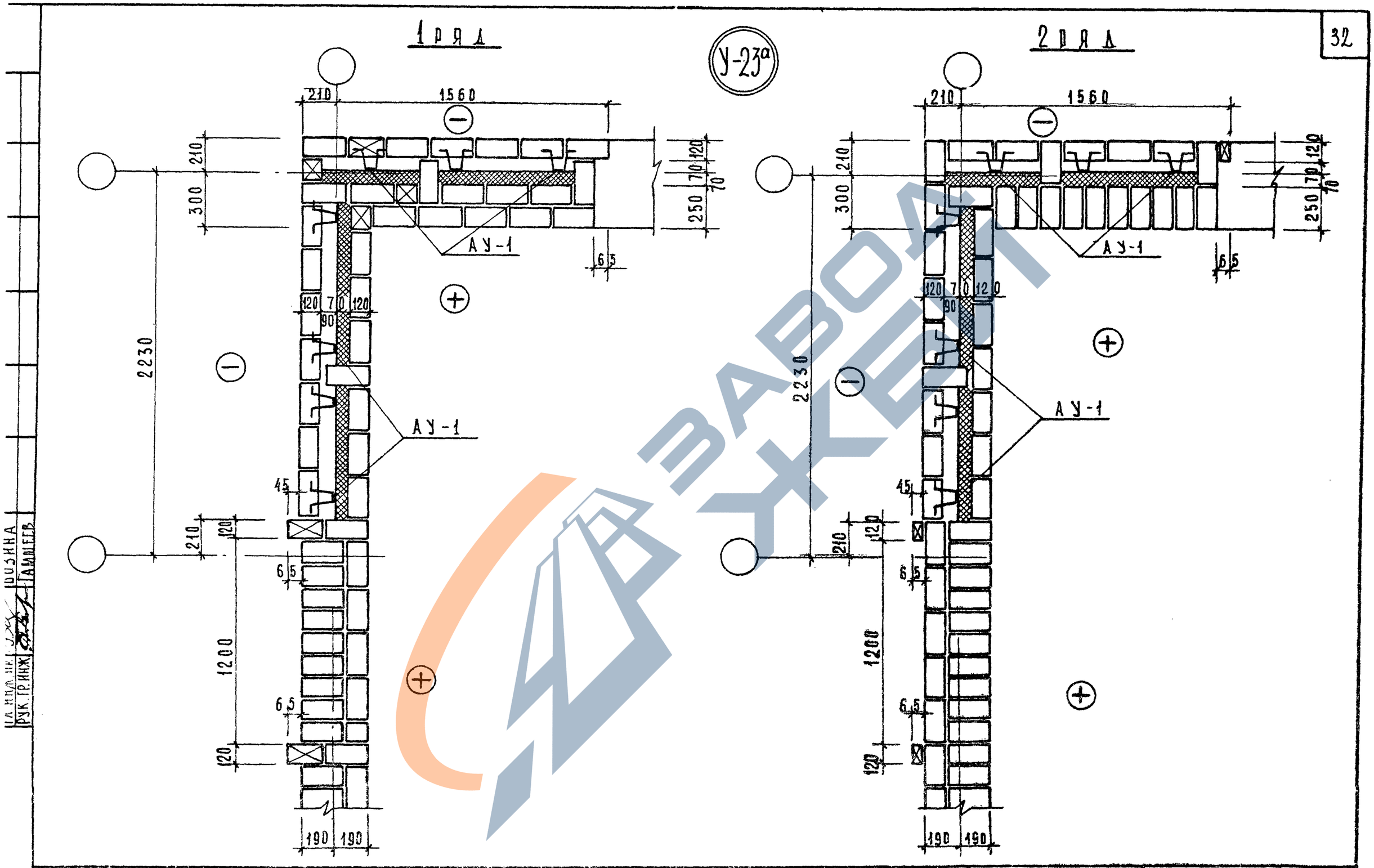

1976	Типовые детали и узлы	Облегченная кладка Узел „У-23а"	Типовой проект серия-85	Часть 9.9-6	Лист 32

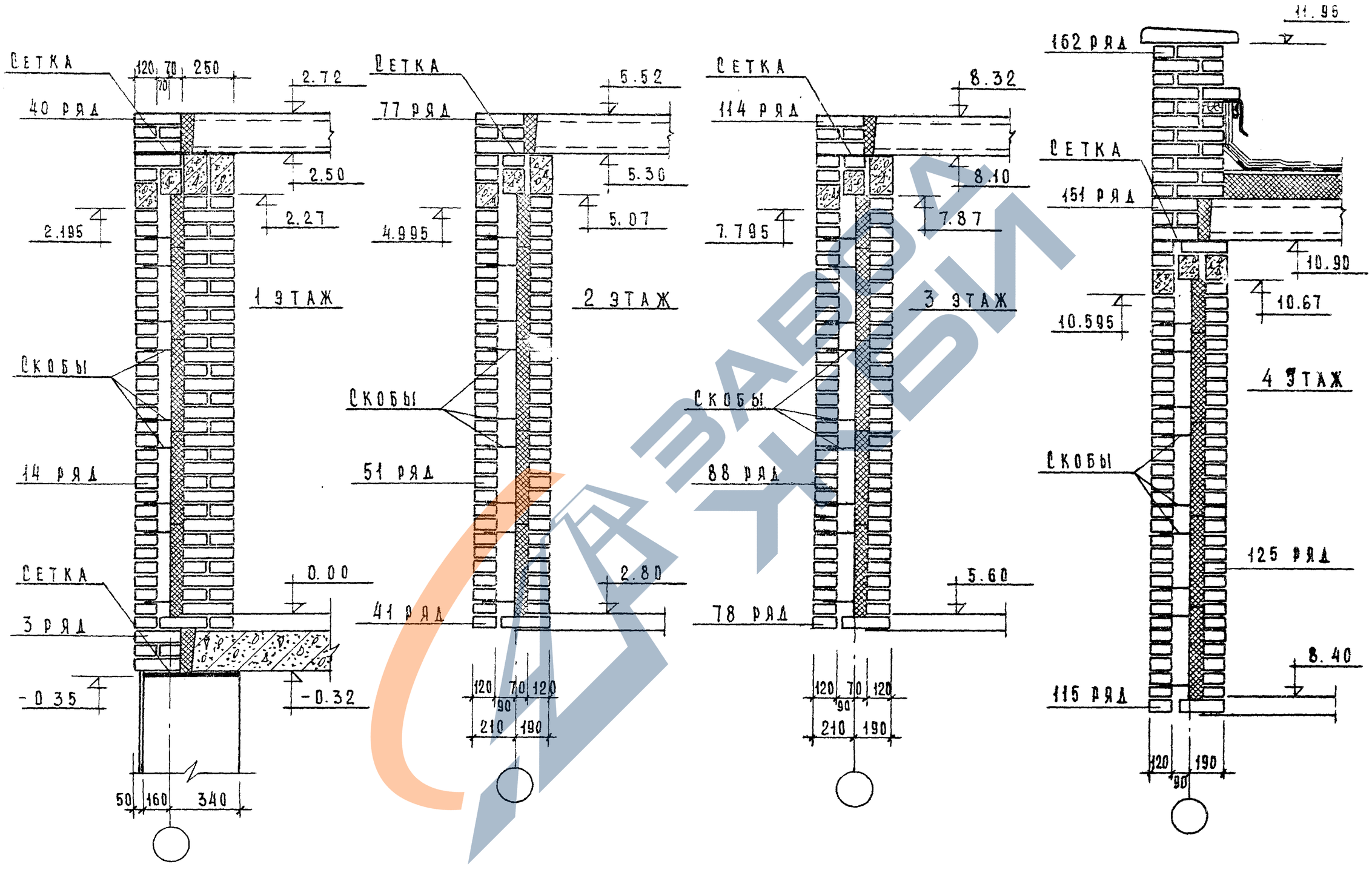

1976	Типовые узлы и детали	Облегченная кладка. Вертикальная порядовка несущий стены / 4 этажные блок-секции /	Типовой проект серия-85	Часть 9.9-6	Лист 33

МТ и ЭП-1

Гл. арх. пр. | Денисова | Проверил
Рук. гр. инж. | Гамшеев

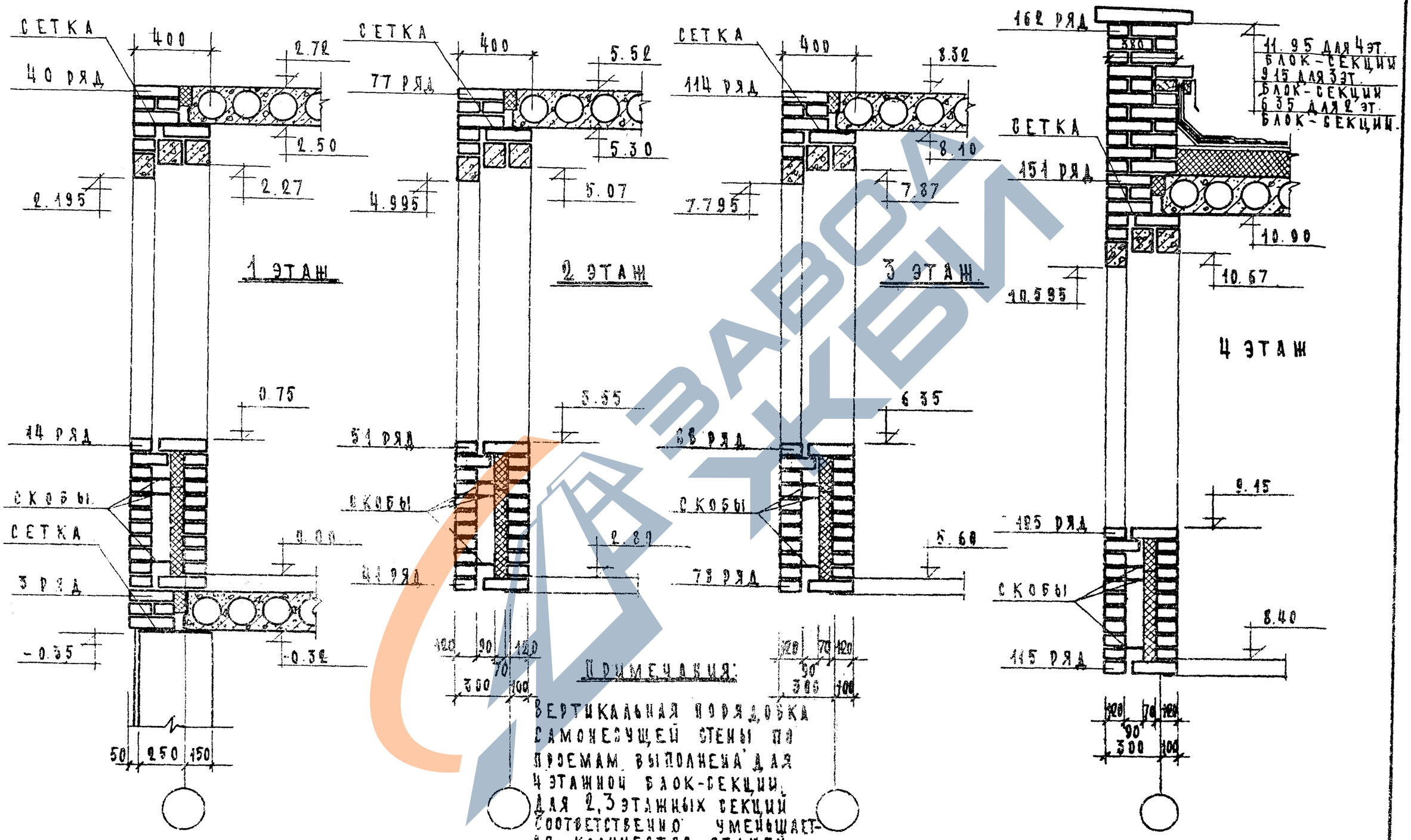

ПРИМЕЧАНИЯ:

ВЕРТИКАЛЬНАЯ ПОРЯДОВКА САМОНЕСУЩЕЙ СТЕНЫ ПО ПРОЕМАМ ВЫПОЛНЕНА ДЛЯ 4 ЭТАЖНОЙ БЛОК-СЕКЦИИ. ДЛЯ 2,3 ЭТАЖНЫХ СЕКЦИЙ СООТВЕТСТВЕННО УМЕНЬШАЕТСЯ КОЛИЧЕСТВО ЭТАЖЕЙ.

1976	ТИПОВЫЕ УЗЛЫ И ДЕТАЛИ	ОБЛЕГЧЕННАЯ КЛАДКА. ВЕРТИКАЛЬНАЯ ПОРЯДОВКА САМОНЕСУЩЕЙ СТЕНЫ ПО ПРОЕМАМ	ТИПОВОЙ ПРОЕКТ СЕРИЯ -85-	ЧАСТЬ 9-96	ЛИСТ 34

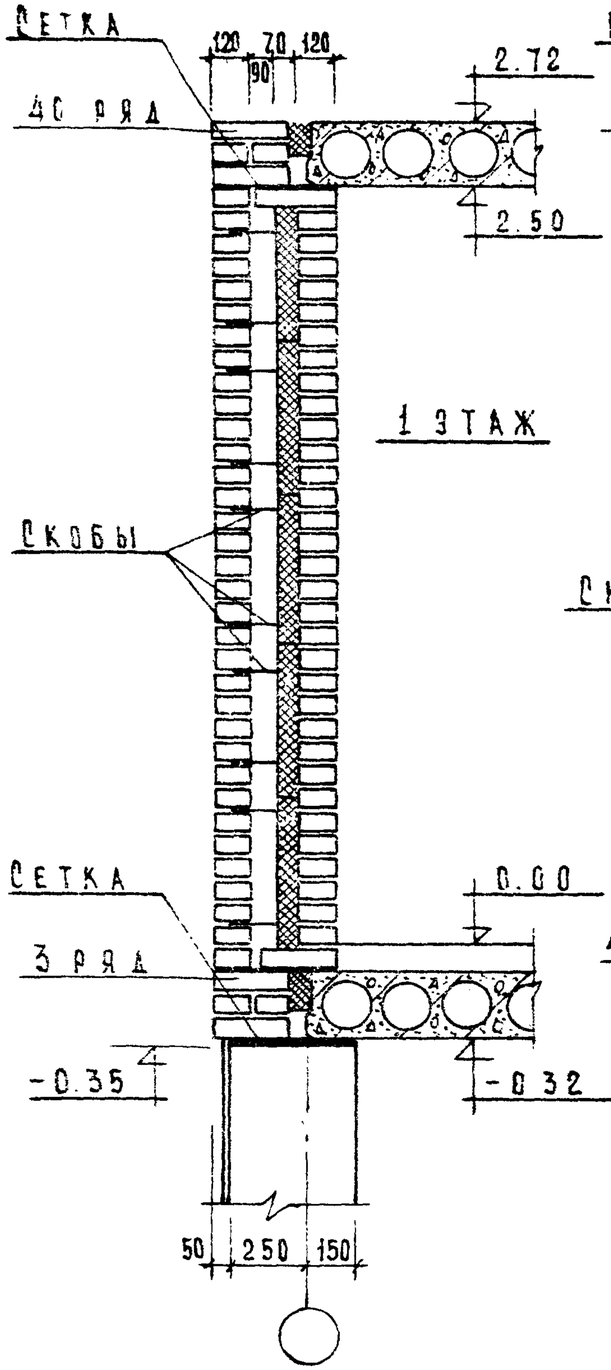

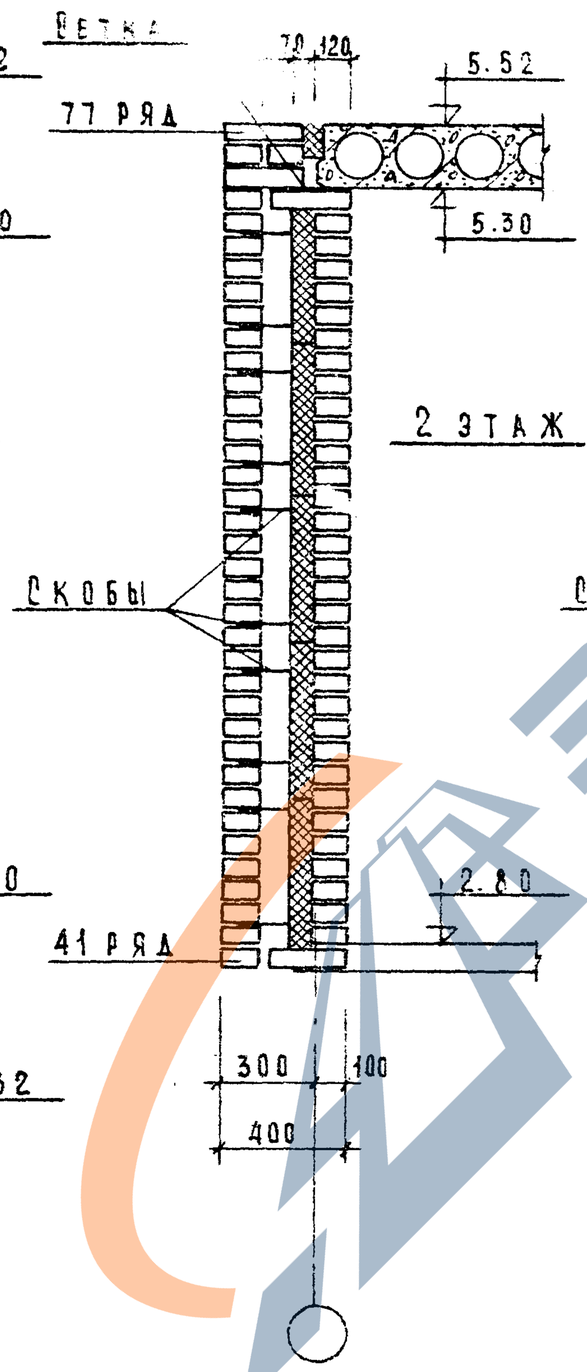

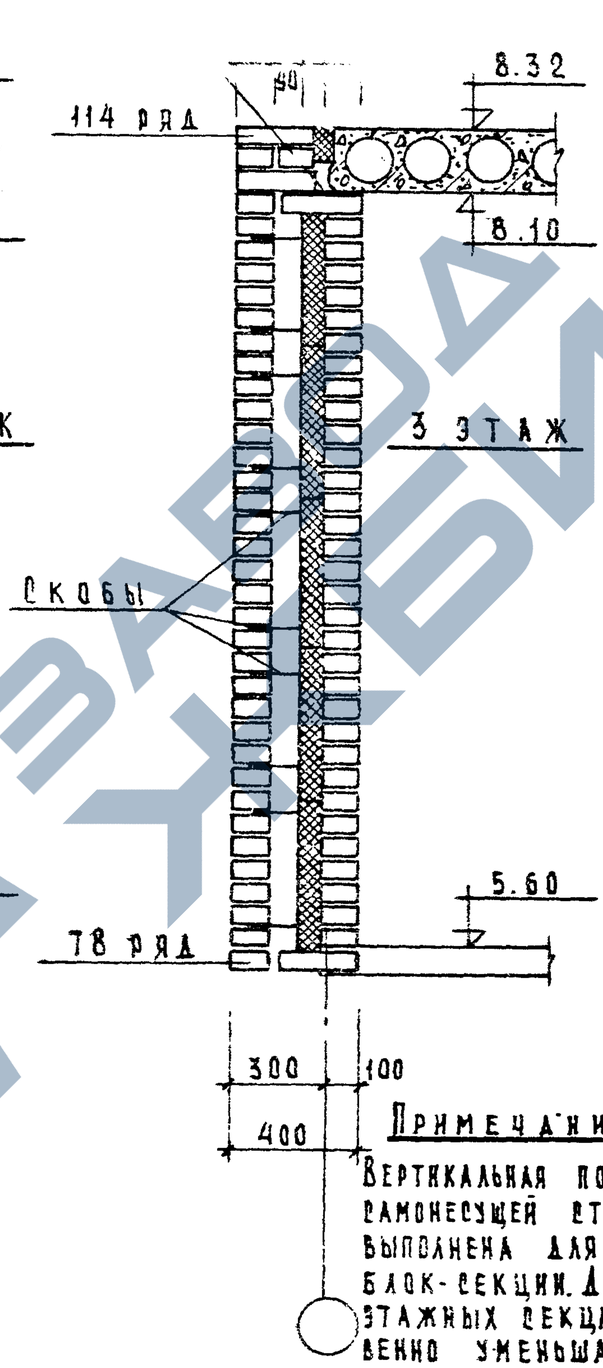

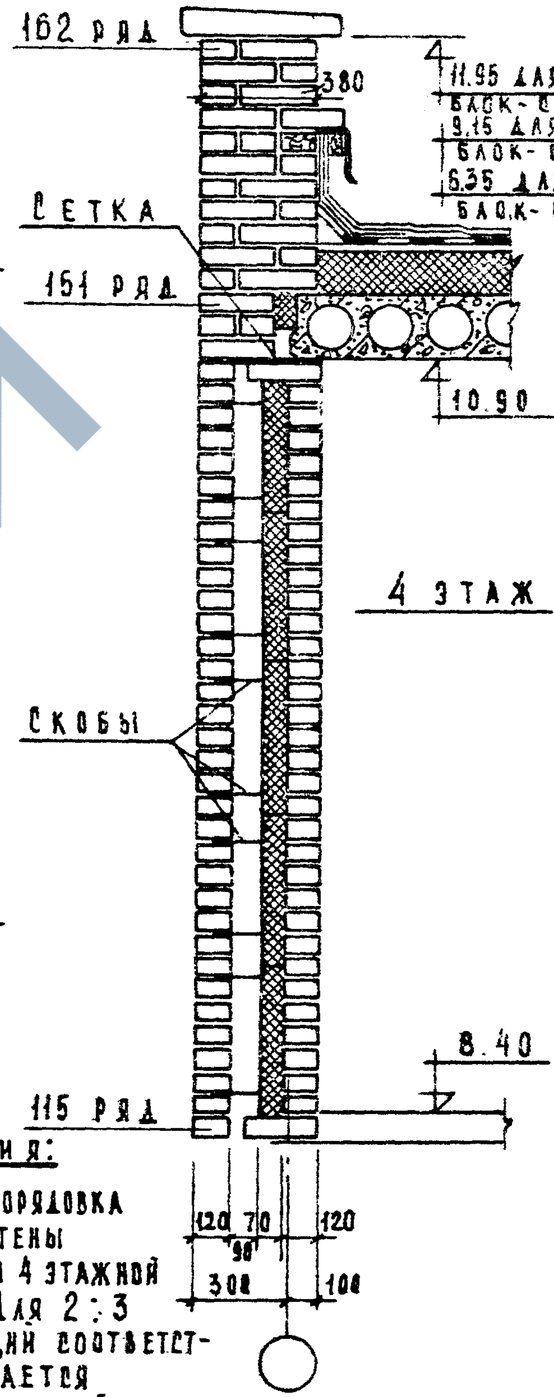

Примечания:

Вертикальная порядовка самонесущей стены выполнена для 4 этажной блок-секции. Для 2÷3 этажных секций соответственно уменьшается количество этажей

976	Типовые узлы и детали	Облегченная кладка. Вертикальная порядовка самонесущей стены.	Типовой проект серия 85	Часть 9-96	Лист 35

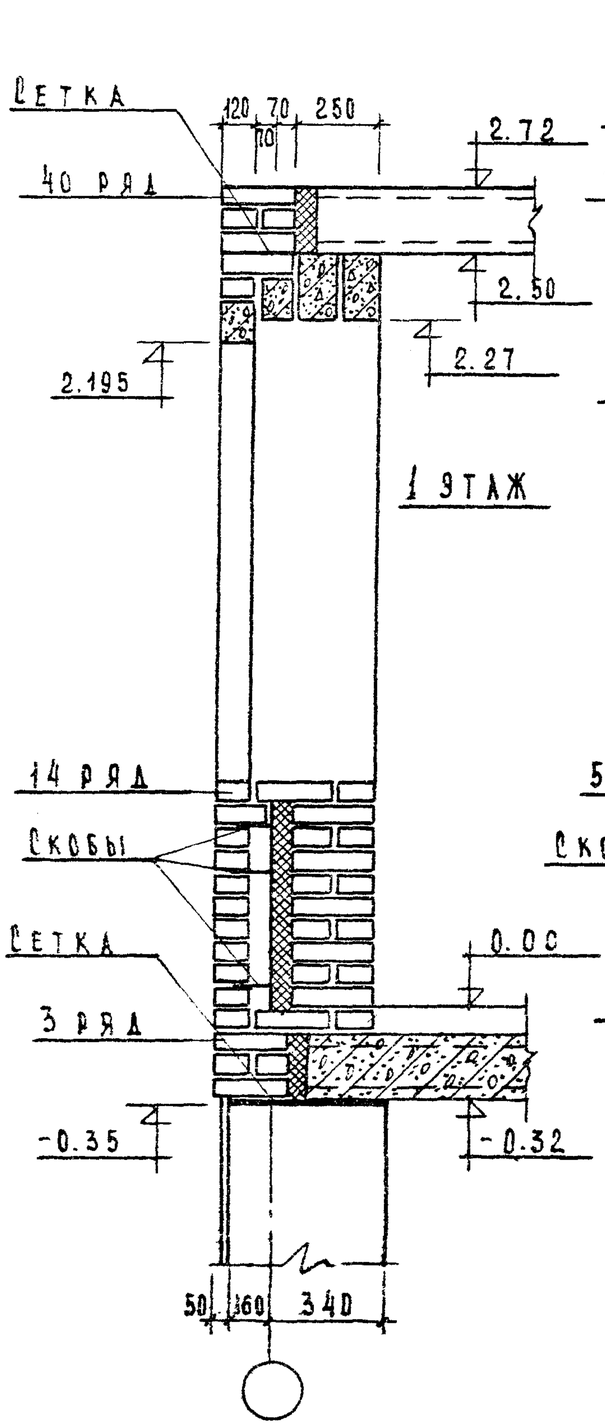

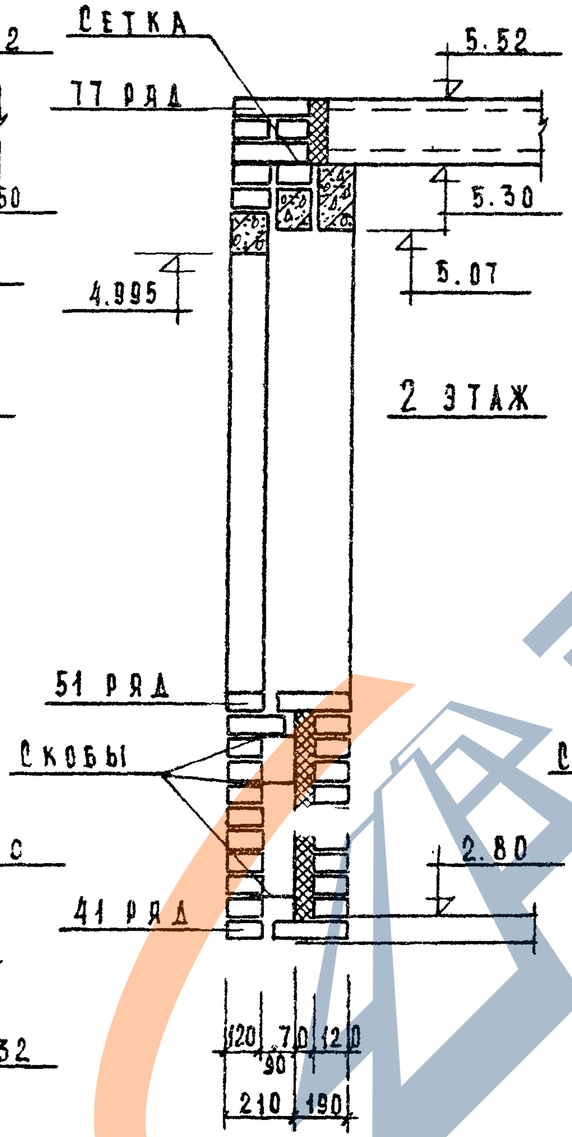

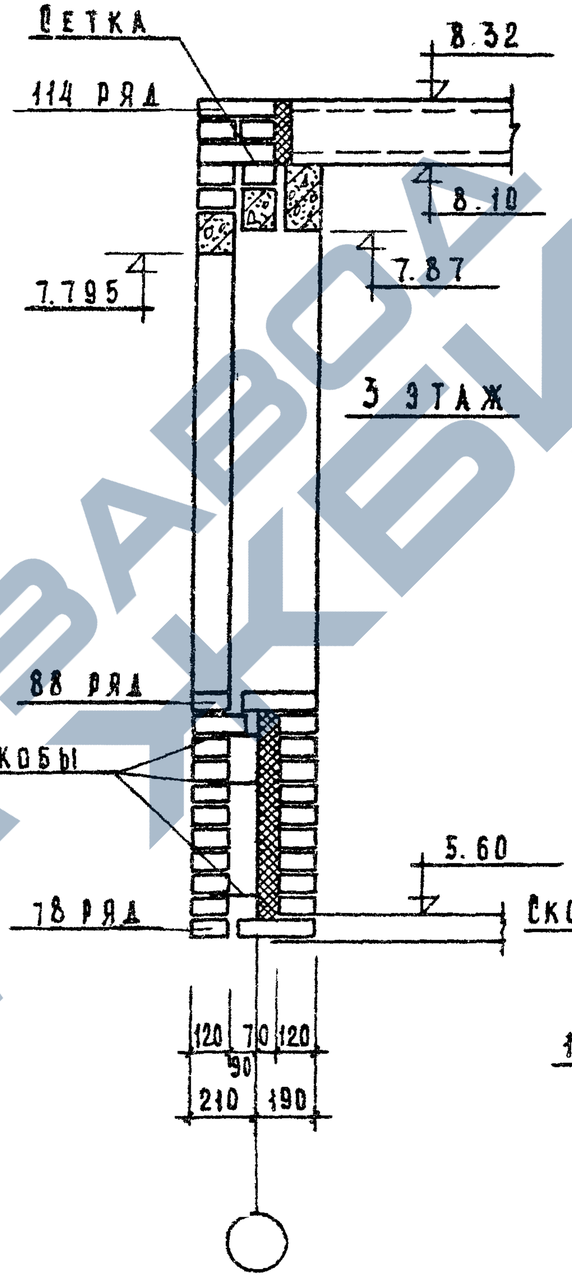

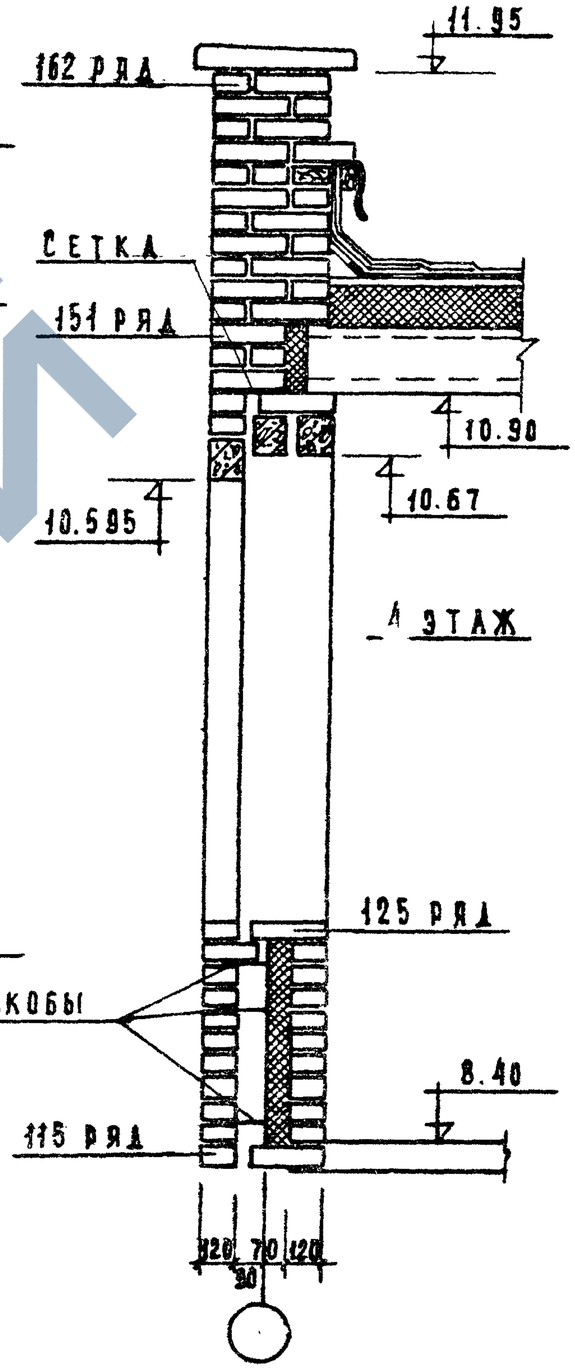

1976	Типовые узлы и детали	Облегченная кладка. Вертикальная порядовка несущий стены / 4 этажные блок-секции / по проемам.	Типовой проект серия 85	Часть 9.96	Лист 36

14709-04 90

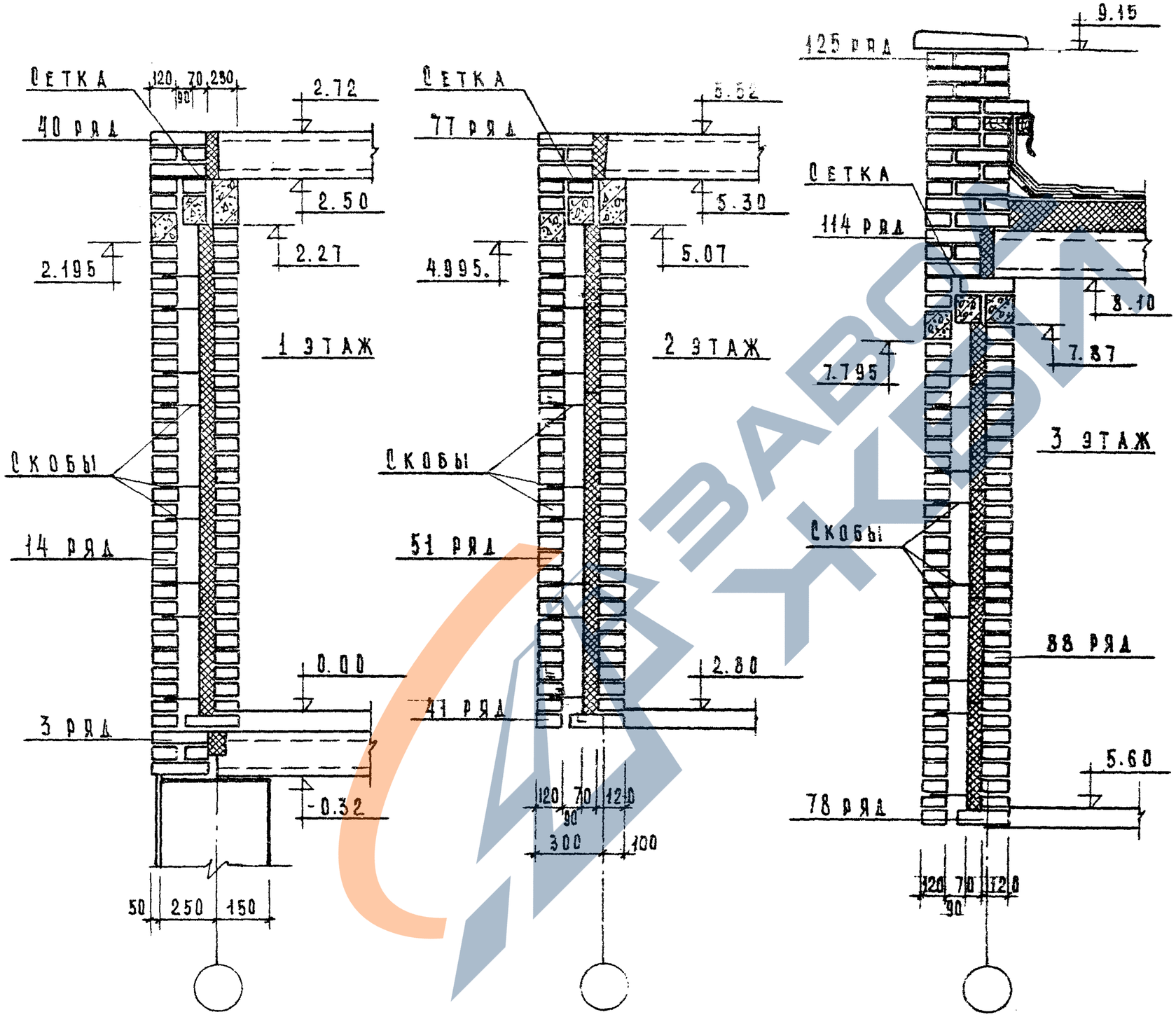

Примечание:

Вертикальная порядовка по телу стены выполнена для 3 этажной блок-секции. Для 2 этажной блок-секции соответственно уменьшается количество этажей.

1.976	Типовые узлы и детали	Облегченная кладка. Вертикальная порядовка несущий стены /2-3 этажные блок-секции/	Типовой проект серия-85	Часть 9.96	Лист 37

Гл. арх. пр. Денисова
Рук. гр. инж. Гамшеев

14709-04 38

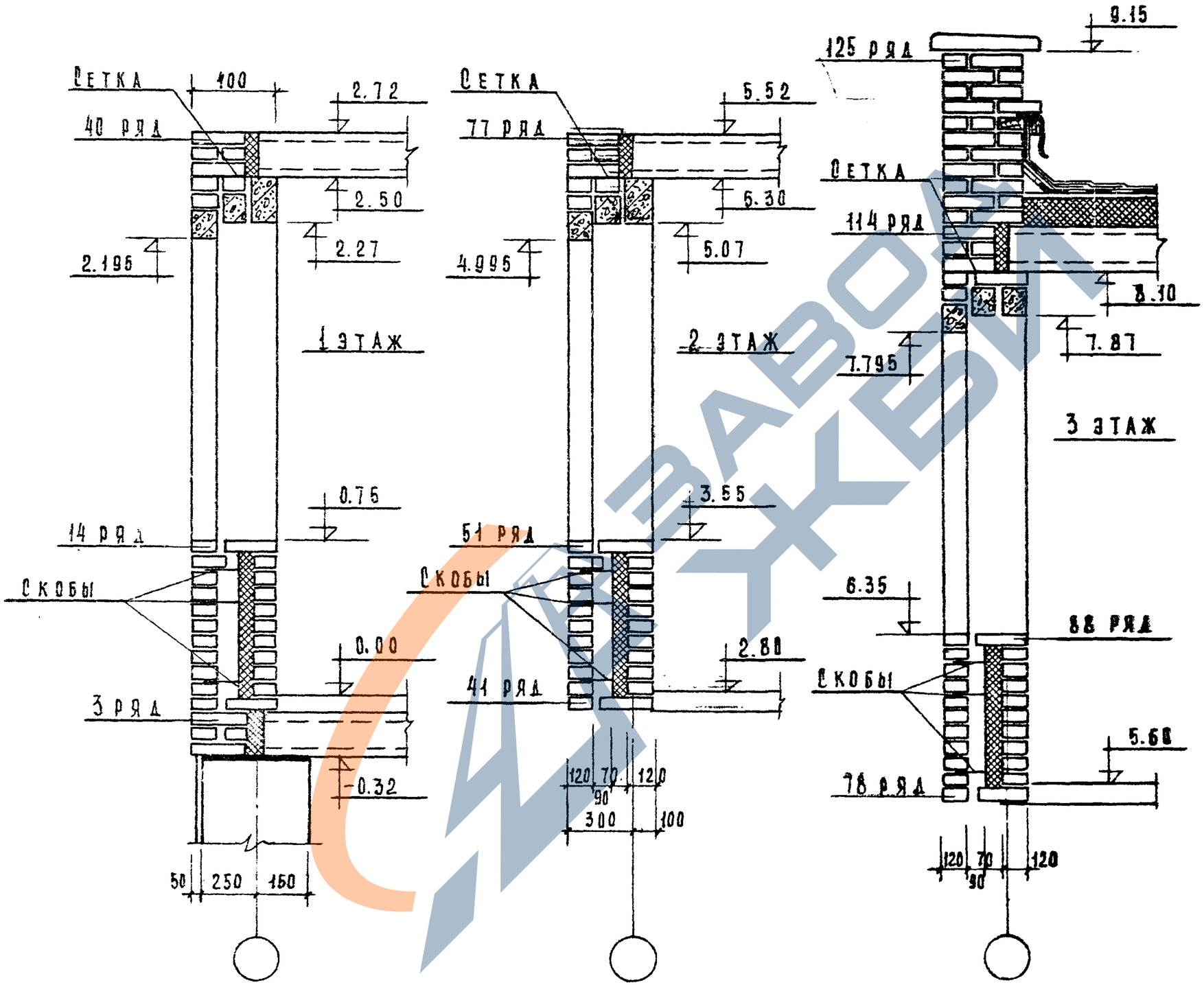

1.090-1	Типовые узлы и детали	Облегченная кладка. Вертикальная порядовка несущей стены по проемам.	Типовой проект серия-85	Часть 098	Лист 38

С-1

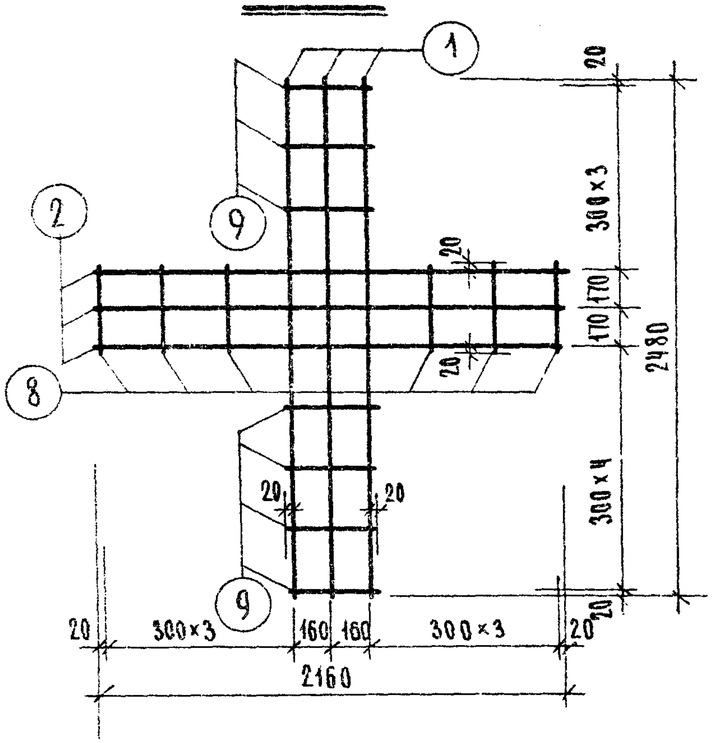

С-2

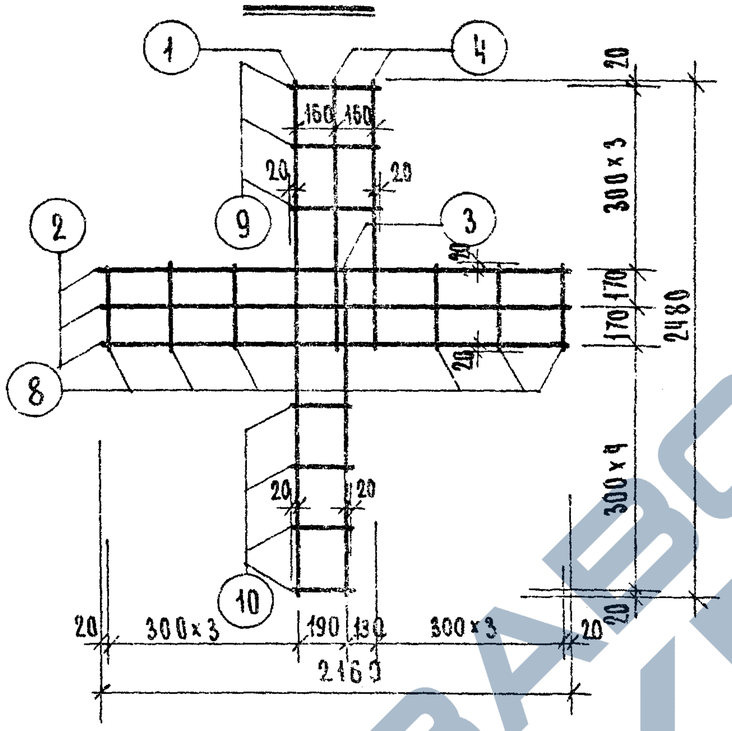

С-3

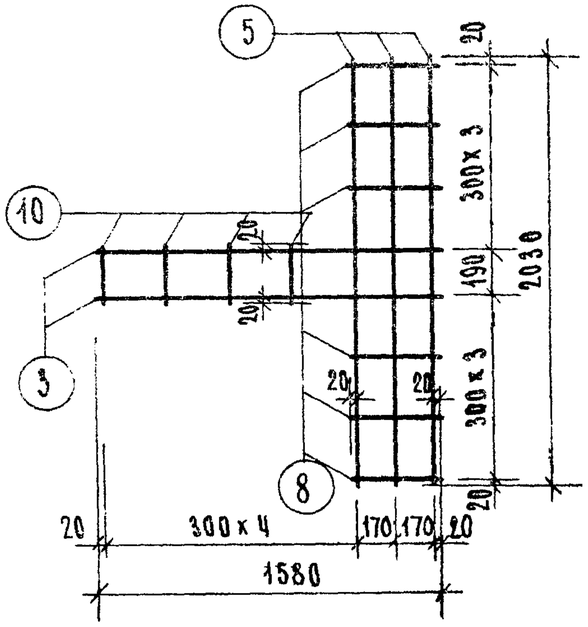

С-4

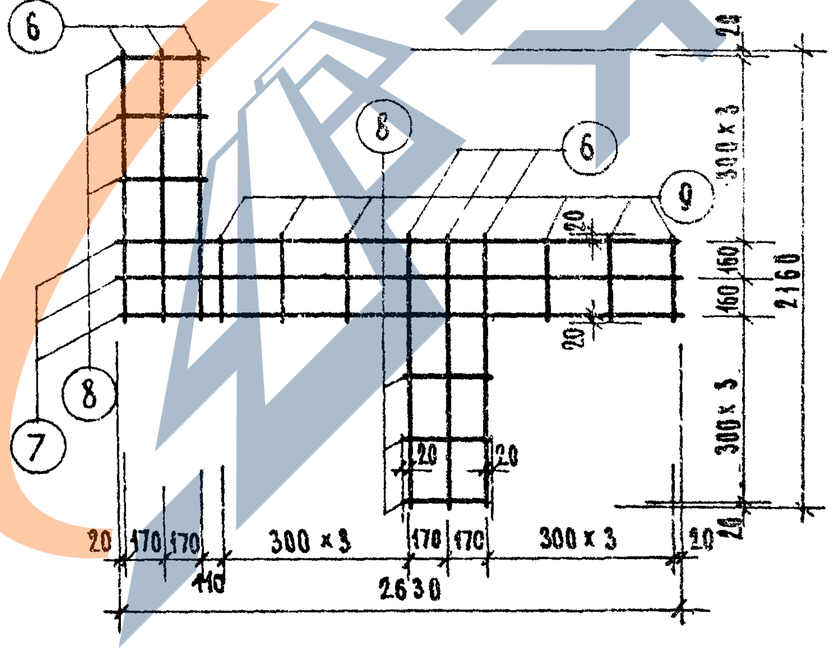

Спецификация стали на элемент

Марка элемента	№ поз.	Сечение мм	Кол поз. шт.	Длина позиции мм	Длина на элем. м.	Вес, кг позиции	Вес, кг элемента
С-1	1	⌀ 5 В I	3	2480	7,44	1.15	2.62
	2	⌀ 5 В I	3	2160	6,48	1 00	
	8	⌀ 4 В I	6	380	2,28	0,22	
	9	⌀ 4 В I	7	360	2,52	0,25	
С-2	1	⌀ 5 В I	1	2480	2,48	0,38	2,40
	2	⌀ 5 В I	3	2160	6,48	1.00	
	3	⌀ 5 В I	1	1580	1.58	0,24	
	4	⌀ 5 В I	2	1280	2,56	0.40	
	8	⌀ 4 В I	6	380	2,28	0,22	
	9	⌀ 4 В I	3	360	1.08	0,11	
	10	⌀ 4 В I	4	230	0,92	0,09	
С-3	3	⌀ 5 В I	2	1580	3,16	0,49	1,74
	5	⌀ 5 В I	3	2030	6,09	0,94	
	8	⌀ 4 В I	6	380	2,28	0,22	
	10	⌀ 4 В I	4	230	0,92	0,09	
С-4	6	⌀ 5 В I	6	1260	7,56	1,17	2,82
	7	⌀ 5 В I	3	"	7,89	1,22	
	8	⌀ 4 В I	6		2,28	0,22	
	9	⌀ 4 В I	6		2,16	0,21	

Инв. № подл. | Подпись и дата | Взам. инв. №

Гл. инж. пр. Рук. гр. инж. Ташшеев | Гл. архит. пр. Коцнарова | Ленинградпроект

1976 | Типовые узлы и детали

Сетки облегченной кладки С-1 ÷ С-4

Типовой проект серия - 85 | Часть 9.9-6 | Лист 39

https://zavodjbi.com/

https://zavodjbi.com/

С-5

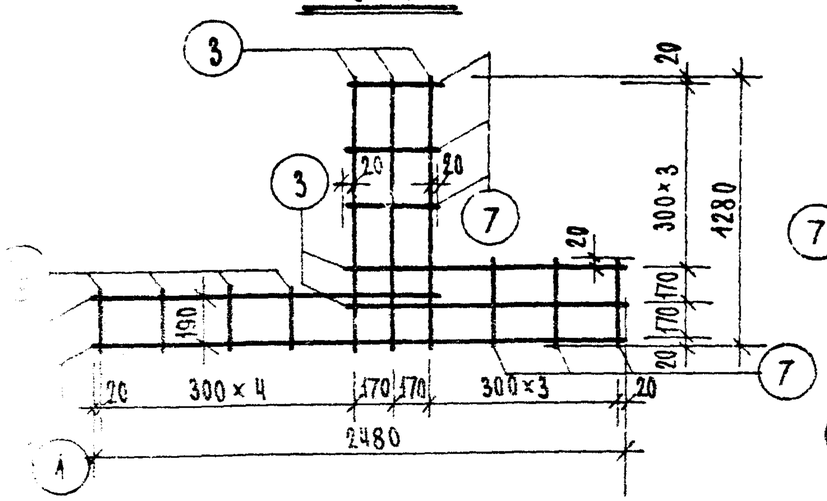

С-6

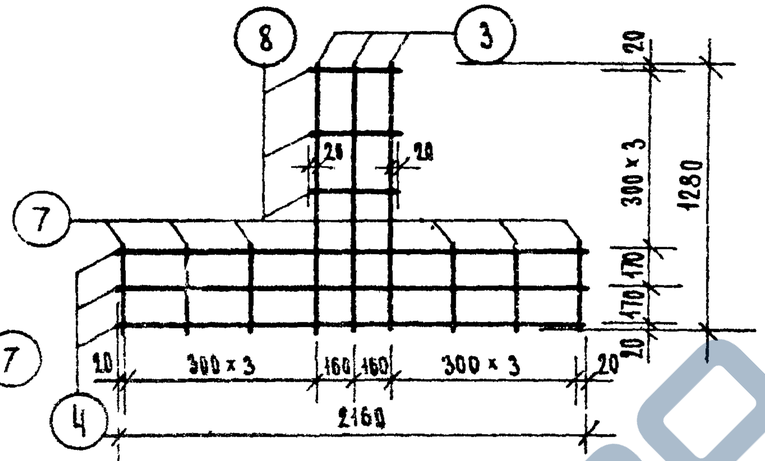

С-7

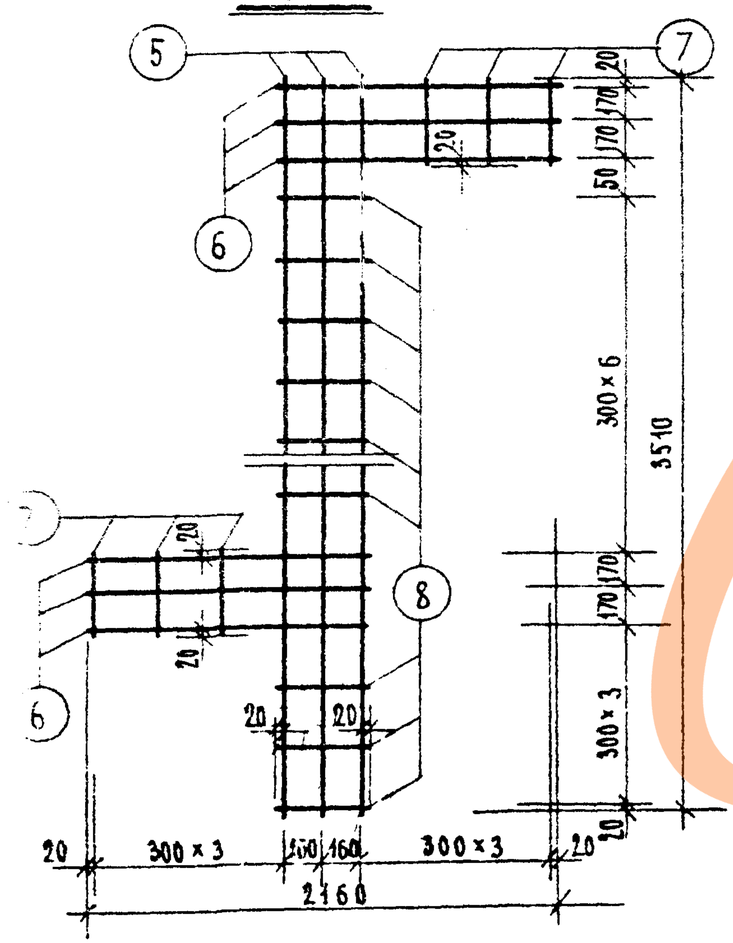

С-8

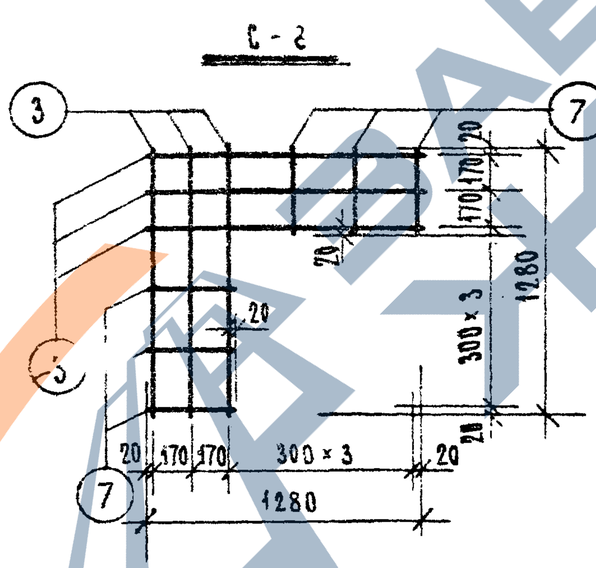

Спецификация стали на элемент

Марка элемента	№ поз.	Сечение мм	Кол. поз. шт.	Длина позиции мм	Длина на элем. м	Вес, кг позиции	Вес, кг элемента
С-5	1	⌀ 5 В I	1	2480	2.48	0.38	1,92
	2	⌀ 5 В I	1	1580	1.58	0.24	
	3	⌀ 5 В I	5	1280	6,40	0,99	
	7	⌀ 4 В I	6	380	2,28	0,22	
	9	⌀ 4 В I	4	230	0.92	0.09	
С-6	3	⌀ 5 В I	3	1280	3.84	0,59	1,92
	4	⌀ 5 В I	3	2160	6,48	1,00	
	7	⌀ 4 В I	6	380	2,28	0,22	
	8	⌀ 4 В I	3	360	1.08	0,11	
С-7	5	⌀ 5 В I	3	3510	10,53	1,62	3,33
	6	⌀ 5 В I	6	1260	7,56	1,17	
	7	⌀ 4 В I	6	380	2,28	0,22	
	8	⌀ 4 В I	9	360	3,24	0,32	
С-8	3	⌀ 5 В I	6	1280	7,68	1,18	1,40
	7	⌀ 4 В I	6	380	2,28	0,22	

https://zavodjbi.com/

С-9

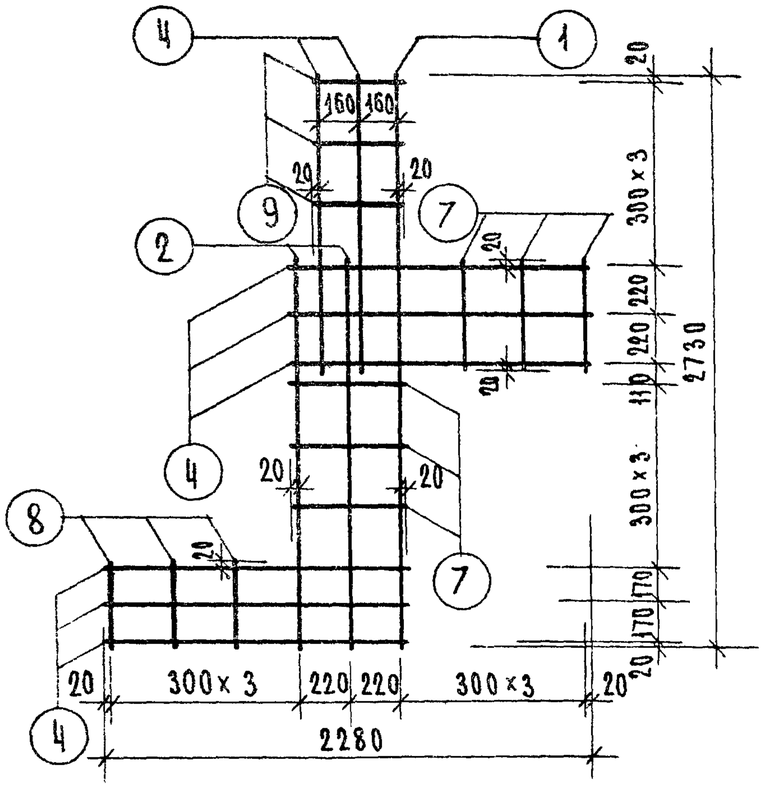

С-10

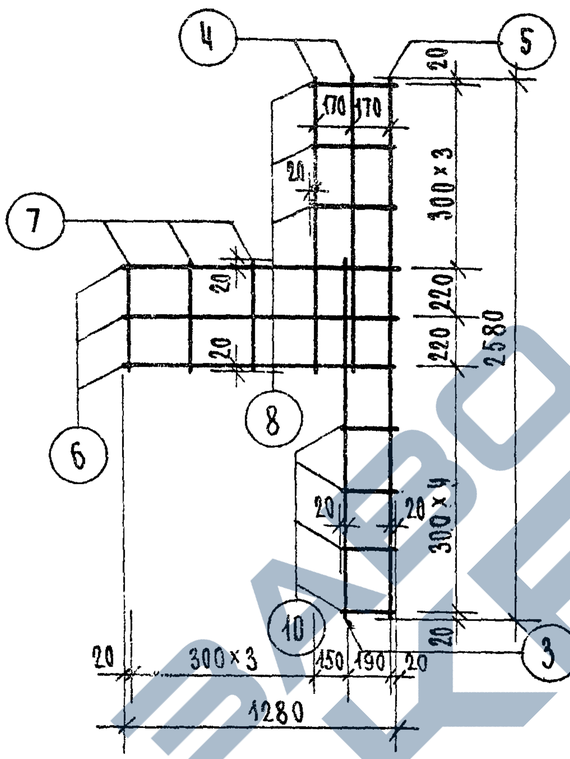

С-11

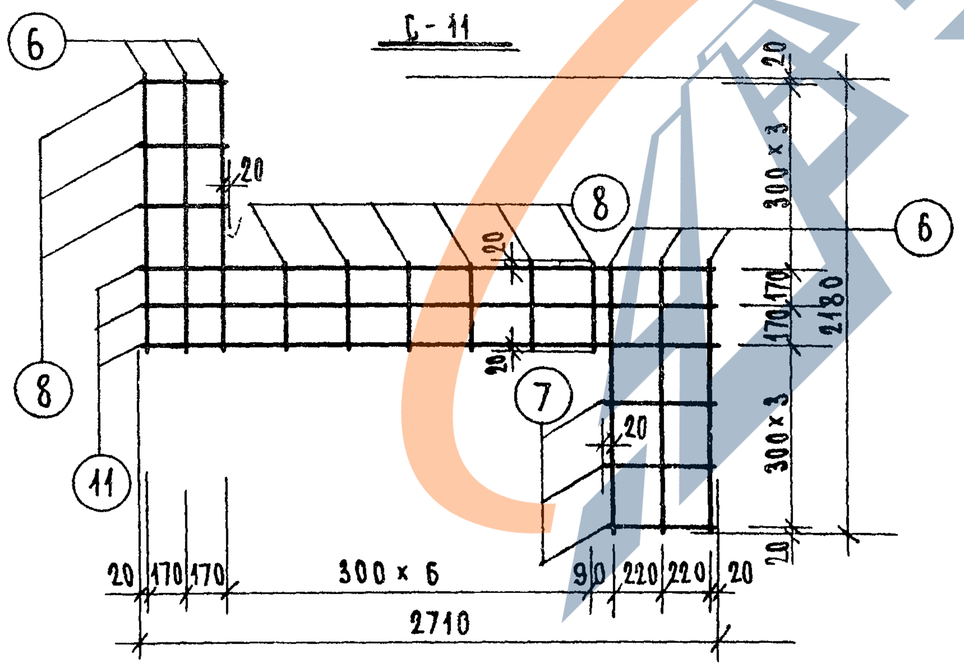

Спецификация стали на элемент

Марка элемента	№ поз	Сечение мм	Кол. поз. шт.	Длина позиции мм	Длина на элем м	Вес, кг позиции	Вес, кг элемент
С-9	1	⌀5 В I	1	2730	2,73	0,42	
	2	⌀5 В I	2	1730	3,46	0,53	
	4	⌀5 В I	8	1380	11,04	1,70	
	7	⌀4 В I	6	480	2,88	0,28	
	8	⌀4 В I	3	380	1,14	0,11	
	9	⌀4 В I	3	360	1,08	0,11	3,15
С-10	3	⌀5 В I	1	1680	1,68	0,26	
	5	⌀5 В I	1	2580	2,58	0,40	
	6	⌀5 В I	3	1280	3,84	0,59	
	4	⌀5 В I	2	1380	2,76	0,42	
	7	⌀4 В I	3	480	1,44	0,14	
	8	⌀4 В I	3	380	1,14	0,11	
	10	⌀4 В I	4	230	0,92	0,09	2,01
С-11	6	⌀5 В I	6	1280	7,68	1,18	
	11	⌀5 В I	3	2710	8,13	1,25	
	7	⌀4 В I	3	480	1,44	0,14	
	8	⌀4 В I	9	380	3,42	0,34	2,91

ГА. ИНЖ. ПР. Бозина
РУК. ГР. ИНЖ. Гамшеев

МТ и ЭП-1

1976	Типовые узлы и детали	Сетки облегченной кладки С-9 ÷ С-11	Типовой проект серия -85-	Часть 9.9-6	Лист 41

https://zavodjbi.com/

С-12

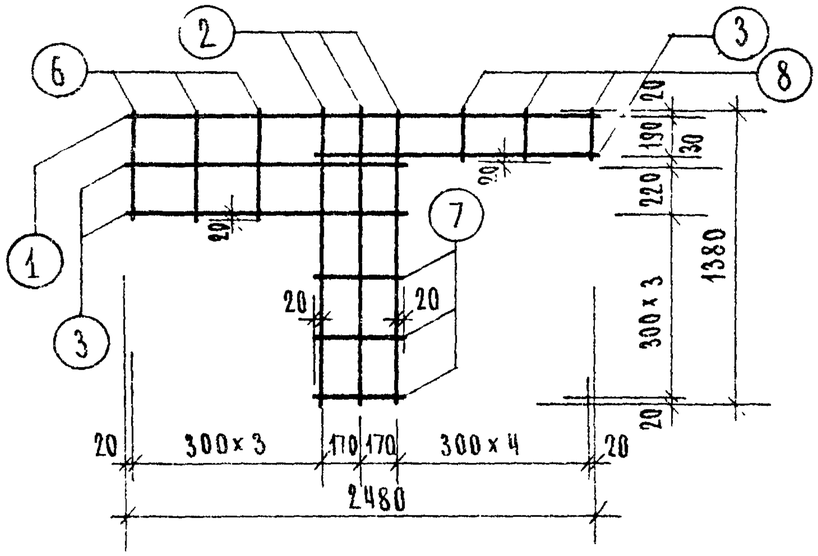

С-13

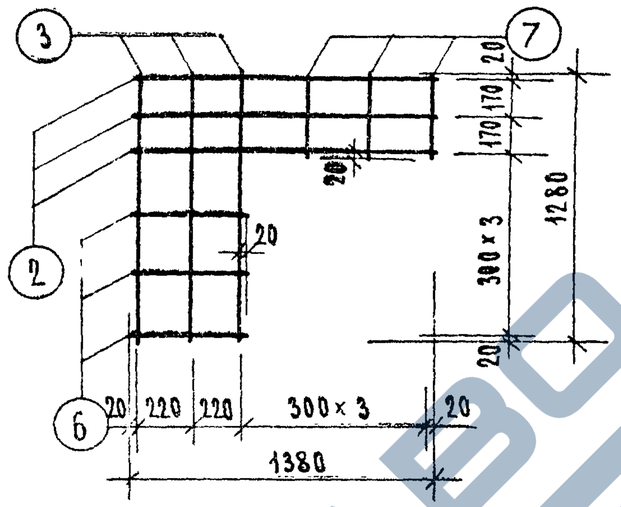

С-14

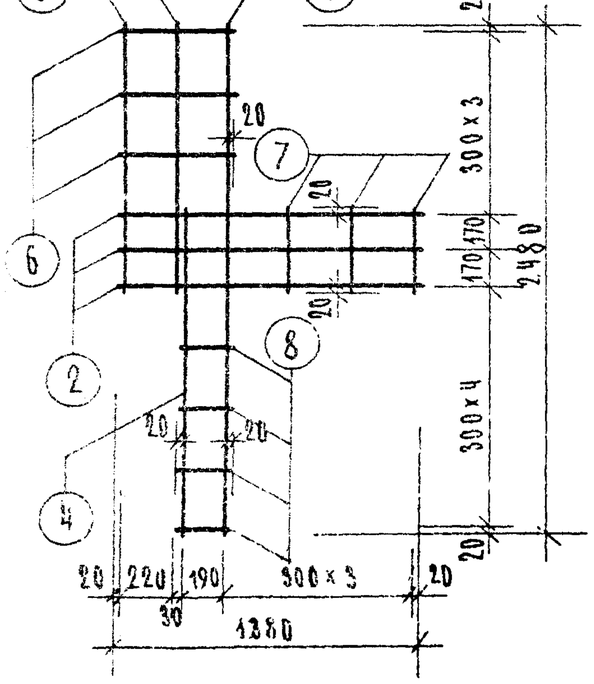

С-15

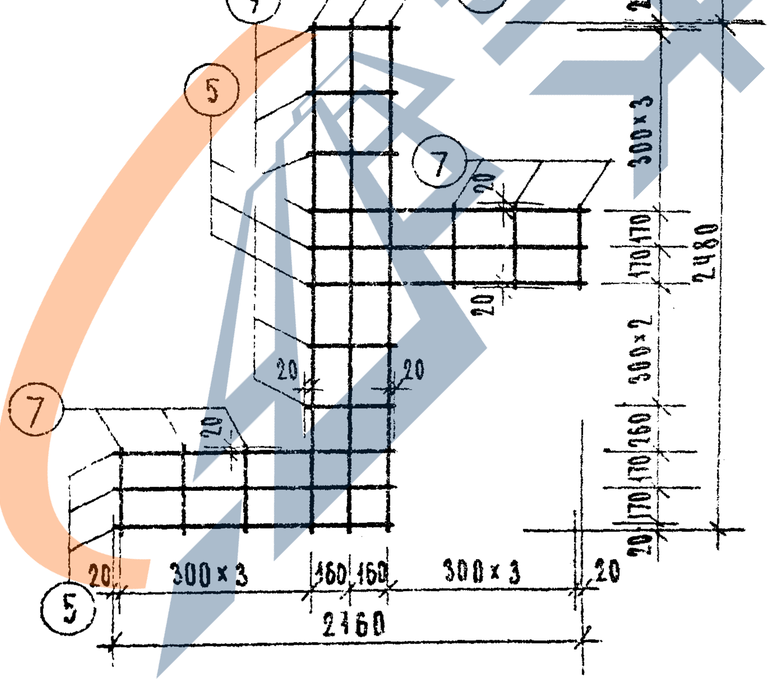

СПЕЦИФИКАЦИЯ СТАЛИ НА ЭЛЕМЕНТ

МАРКА ЭЛЕМЕНТА	№ ПОЗ	СЕЧЕНИЕ ММ	КОЛ. ПОЗ. ШТ.	ДЛИНА ПОЗИЦИИ ММ	ДЛИНА НА ЭЛЕМ. М.	ВЕС, КГ ПОЗИЦИИ	ВЕС, КГ ЭЛЕМЕНТА
С-12	1	Ø 5 ВI	1	2480	2,48	0,38	
	2	Ø 5 ВI	3	1380	4,14	0,64	
	3	Ø 5 ВI	3	1280	3,84	0,59	
	6	Ø 4 ВI	3	480	1,44	0,14	
	7	Ø 4 ВI	3	380	1,14	0,11	
	8	Ø 4 ВI	4	230	0,92	0,09	1,95
С-13	2	Ø 5 ВI	3	1380	4,14	0,64	
	3	Ø 5 ВI	3	1280	3,84	0,59	
	6	Ø 4 ВI	3	480	1,44	0,14	
	7	Ø 4 ВI	3	380	1,14	0,11	1,48
С-14	1	Ø 5 ВI	1	2480	2,48	0,38	
	2	Ø 5 ВI	3	1380	4,14	0,64	
	3	Ø 5 ВI	2	1280	2,56	0,40	
	4	Ø 5 ВI	1	1580	1,58	0,24	
	6	Ø 4 ВI	3	480	1,44	0,14	
	7	Ø 4 ВI	3	380	1,14	0,11	
	8	Ø 4 ВI	4	230	0,92	0,09	2,00
С-15	1	Ø 5 ВI	3	2480	7,44	1,14	
	5	Ø 5 ВI	6	1260	7,56	1,16	
	7	Ø 4 ВI	6	380	2,28	0,22	
	9	Ø 4 ВI	5	360	1,80	0,18	2,70

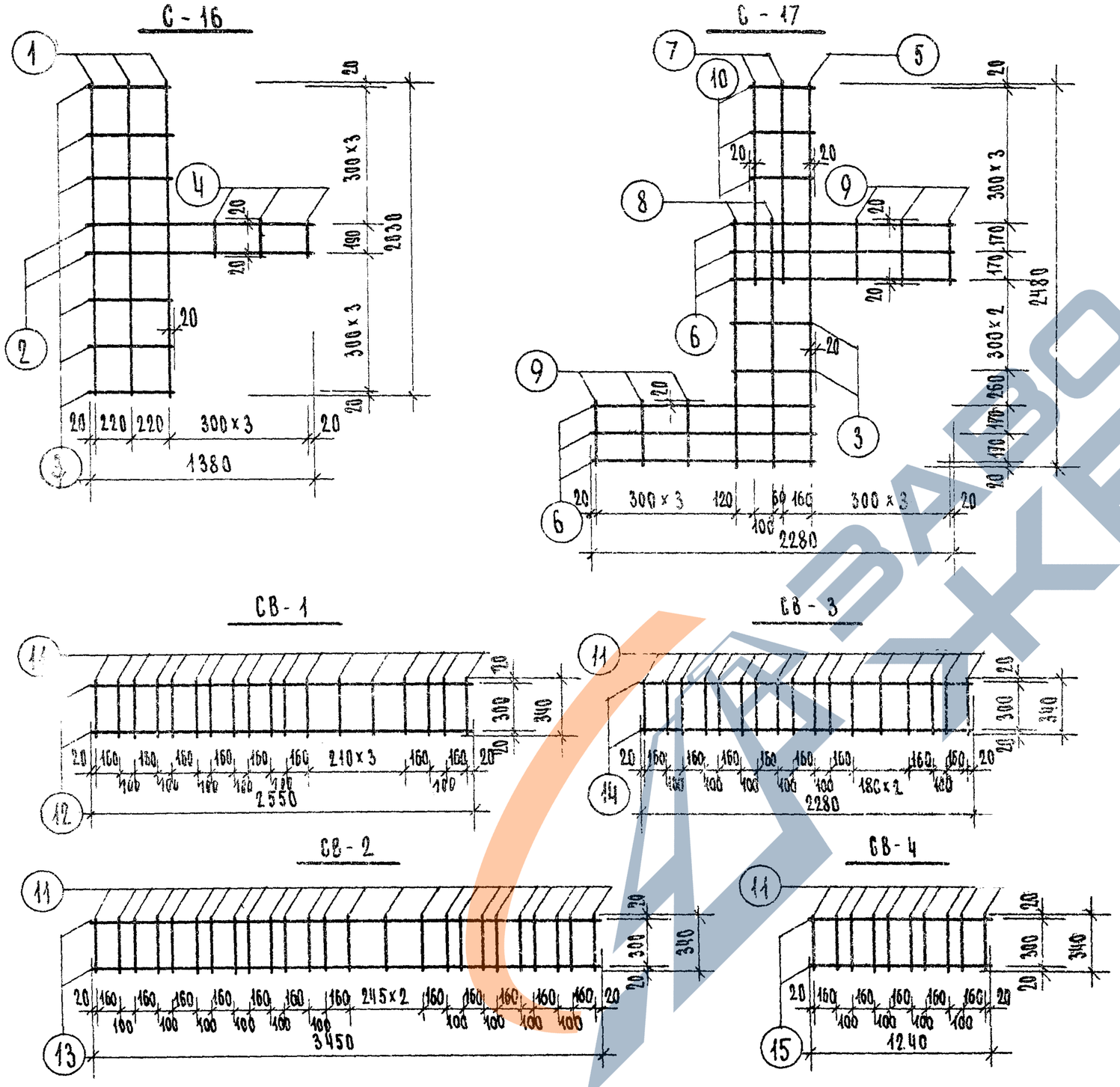

Спецификация стали на элемент							
Марка элемента	№№ поз.	Сечение мм	Кол. поз. шт.	Длина позиции мм	Длина на элем. м	Вес, кг позиции	Вес, кг элемента
С-16	1	Ø 5 В I	3	2030	6.09	0,94	
	2	Ø 5 В I	2	1380	2.76	0,43	
	3	Ø 4 В I	6	480	2.88	0.28	
	4	Ø 4 В I	3	230	0.69	0.07	1,72
С-17	5	Ø 5 В I	1	2480	2,48	0.38	
	6	Ø 5 В I	6	1380	8,28	1.28	
	7	Ø 5 В I	2	1280	2,56	0.39	
	8	Ø 5 В I	2	1580	3,16	0.49	
	3	Ø 4 В I	2	480	0,96	0,10	
	9	Ø 4 В I	6	380	2,28	0,22	
	10	Ø 4 В I	3	360	1,08	0.11	2,97
СВ-1	11	Ø 4 В I	18	340	6,12	0,61	
	12	Ø 4 В I	2	2550	5,10	0.50	1,11
СВ-2	11	Ø 4 В I	25	340	8,50	0.84	
	13	Ø 4 В I	2	3450	6,90	0.68	1.52
СВ-3	11	Ø 4 В I	17	340	5,78	0.57	
	14	Ø 4 В I	2	2280	5,56	0.55	1,12
СВ-4	11	Ø 4 В I	10	340	3,40	0.34	
	15	Ø 4 В I	2	1240	2,48	0,25	0,59

1976	Типовые узлы и детали	Сетки облегченной кладки С-16, С-17; Сетки вентканалов СВ-1 ÷ СВ-4	Типовой проект серия -85	Часть 9.9-6	Лист 43

Гл. инж. пр. Рук. гр. инж. Рузина Гамшеев

СВ-5

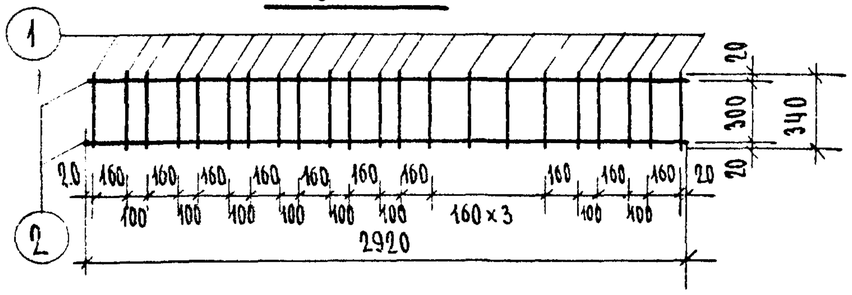

СВ-6

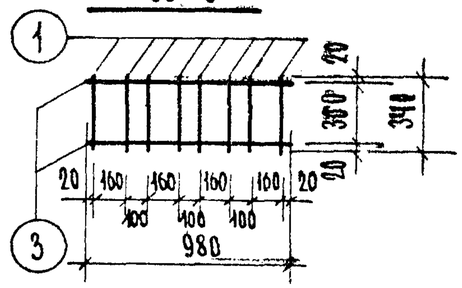

СВ-7

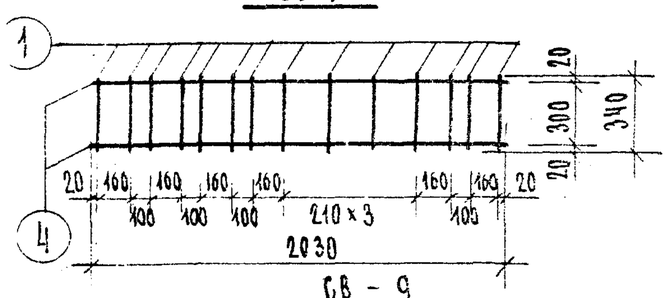

СВ-8

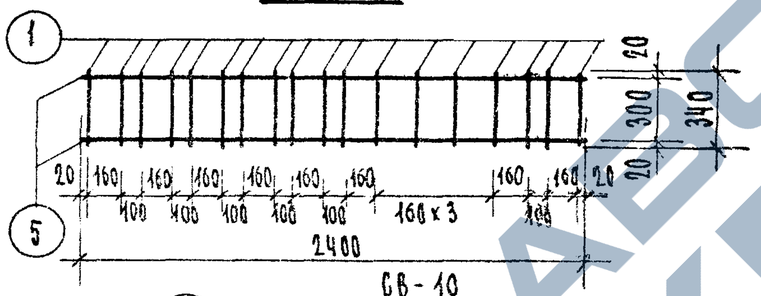

СВ-9

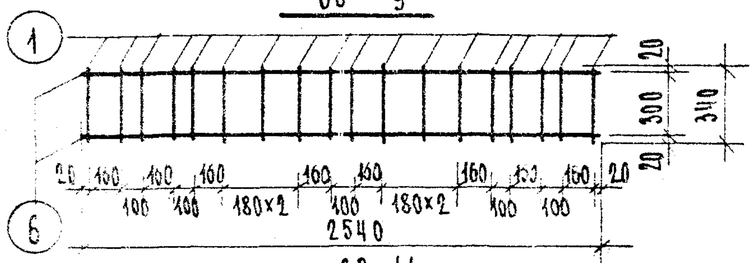

СВ-10

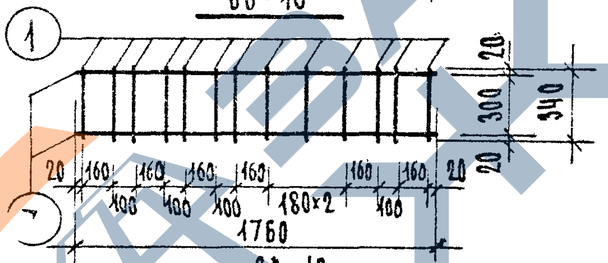

СВ-11

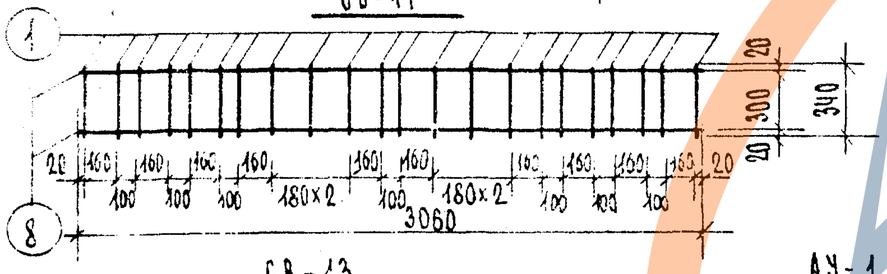

СВ-12

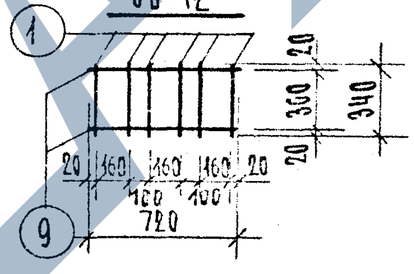

СВ-13

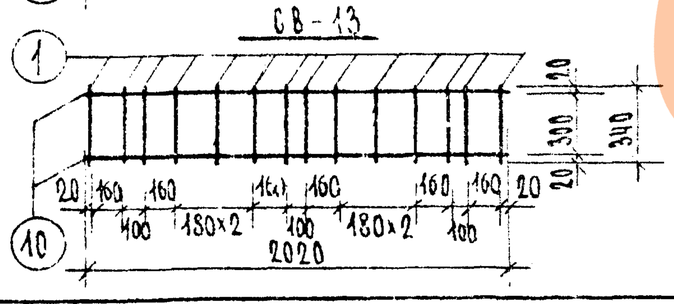

АУ-1

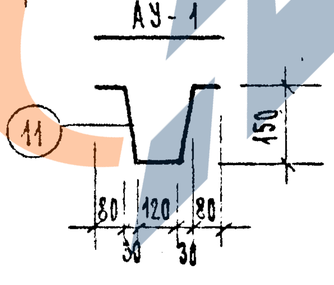

А-1

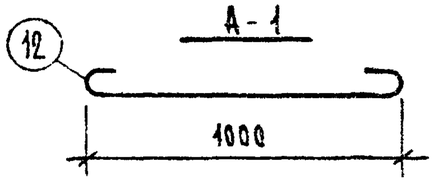

А-2

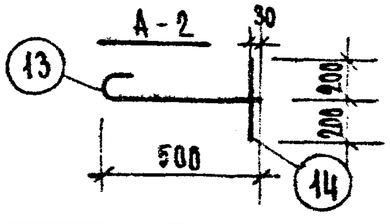

Спецификация стали на элемент

Марка элемента	NN поз.	Сечение мм	Кол. поз. шт.	Длина позиции мм	Длина на элем. м	Вес, кг позиции	Вес, кг деталь
СВ-5	1	Ø 4 В I	22	340	7.48	0.74	
	2	Ø 4 В I	2	2920	5.84	0.58	1.32
СВ-6	1	Ø 4 В I	8	340	2.72	0.27	
	3	Ø 4 В I	2	980	1.96	0.20	0.47
СВ-7	1	Ø 4 В I	14	340	4.76	0.47	
	4	Ø 4 В I	2	2030	4.06	0.40	0.87
СВ-8	1	Ø 4 В I	18	340	6.12	0.61	
	5	Ø 4 В I	2	2400	4.80	0.48	1.09
СВ-9	1	Ø 4 В I	18	340	6.12	0.61	
	6	Ø 4 В I	2	2540	5.08	0.50	1.11
СВ-10	1	Ø 4 В I	13	340	4.42	0,44	
	7	Ø 4 В I	2	1760	3.52	0.35	0.79
СВ-11	1	Ø 4 В I	22	340	7.48	0.74	
	8	Ø 4 В I	2	3060	6.12	0.61	1.35
СВ-12	1	Ø 4 В I	6	340	2.04	0,20	
	9	Ø 4 В I	2	720	1.44	0,14	0.34
СВ-13	1	Ø 4 В I	14	340	4.76	0.47	
	10	Ø 4 В I	2	2020	4.04	0.40	0.87
АУ-1	11	Ø 5 В I	1	600	0.60	0.10	0.10
А-1	12	Ø 10 А I	1	1150	1.15	0.71	0.71
А-2	13	Ø 10 А I	1	580	0.58	0.36	
	14	Ø 10 А I	1	400	0.40	0.25	0.61

https://zavodjbi.com/

ТИП	ЭСКИЗ	МАРКА ПЕРЕМ.	КОЛ. ШТ.	ТИП	ЭСКИЗ	ПЕРЕМ.	ШТ.	ТИП	ЭСКИЗ	МАРКА ПЕРЕМ	КОЛ. ШТ.
1	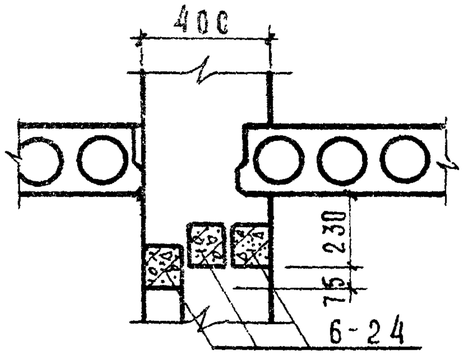	Б-24	3	4	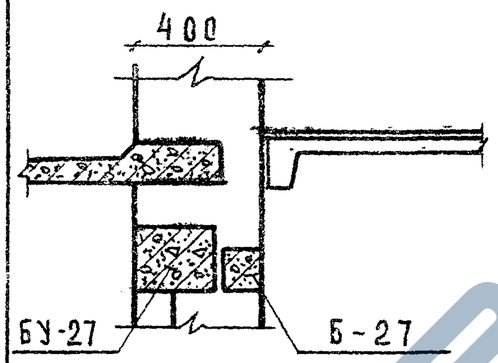	БУ-27 Б-27	1 1	7	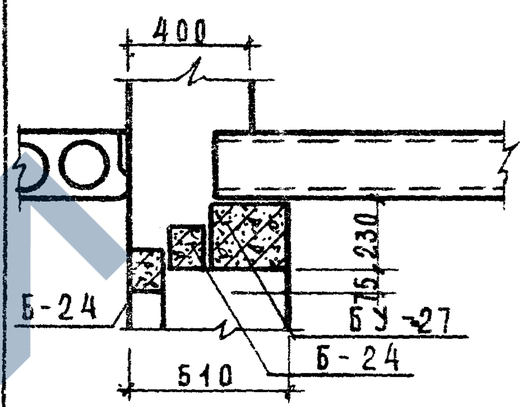	БУ-27 Б-24	1 2
2	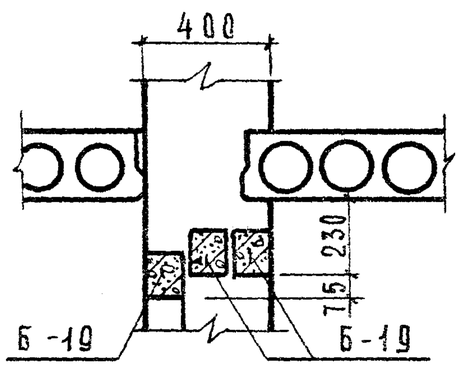	Б-19	3	5	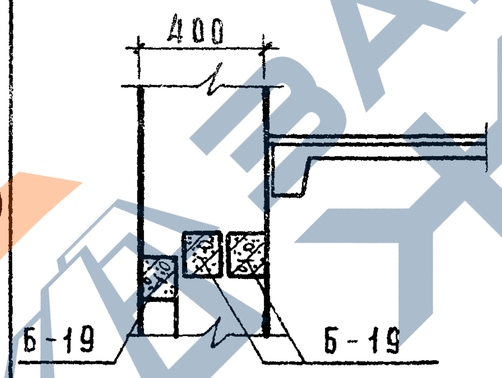	Б-19	3	8	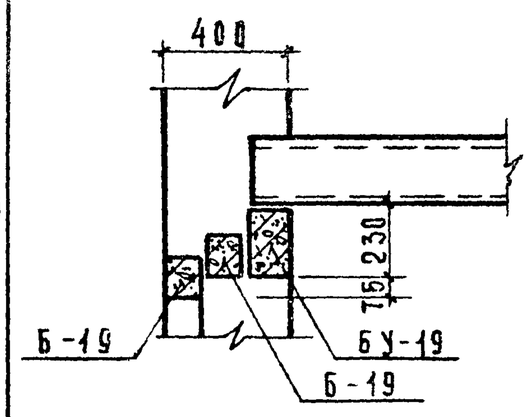	БУ-19 Б-19	1 2
3	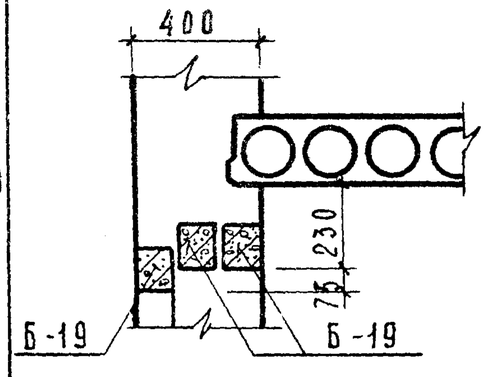	Б-19	3	6	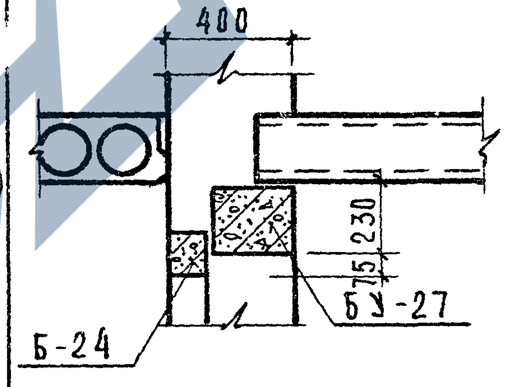	БУ-27 Б-24	1 1	9	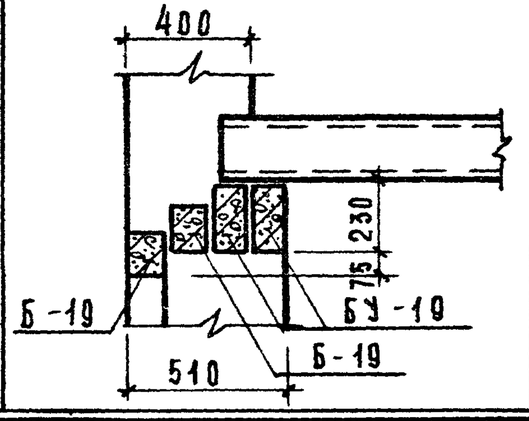	БУ-19 Б-19	2 2

1976	Типовые узлы и детали	Типы перемычек	Типовой проект серия -85	Часть 9.96	Лист 45

МТ и ЭП-1

Гл. арх. пр. Денисова Копиров Кабанова
Гл. инж. пр. Бозина
Рук. гр. инж. Гамшеев

ТИП	ЭСКИЗ	МАРКА ПЕРЕМ.	КОЛ. ШТ.	ТИП	ЭСКИЗ	МАРКА ПЕРЕМ.	КОЛ. ШТ.	ТИП	ЭСКИЗ	МАРКА ПЕРЕМ.	КОЛ. ШТ.
10	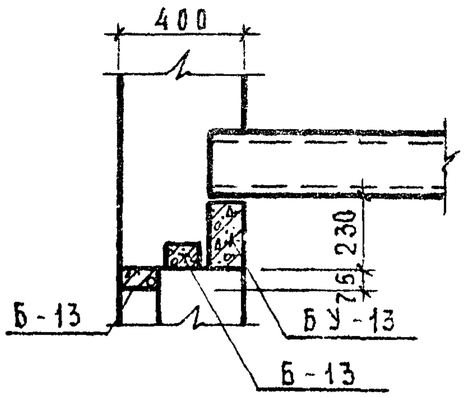	БУ-13 Б-13	1 2	13	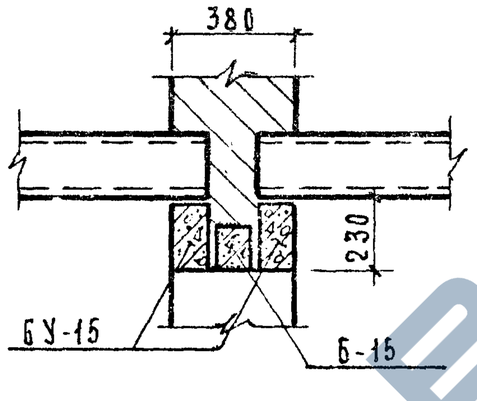	БУ-15 Б-15	2 1	16	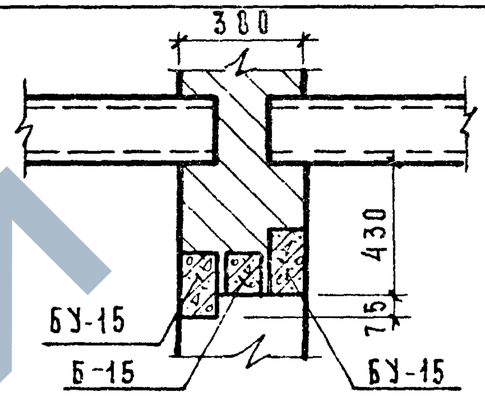	БУ-15 Б-15	2 1
11	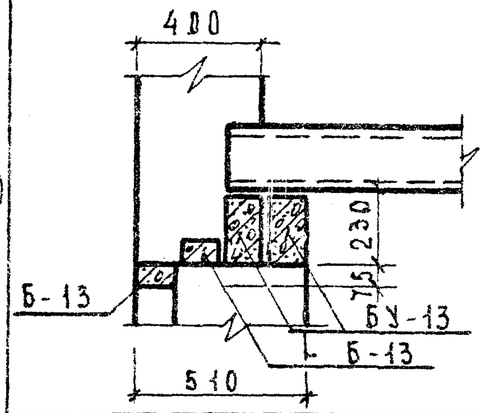	БУ-13 Б-13	2 2	14	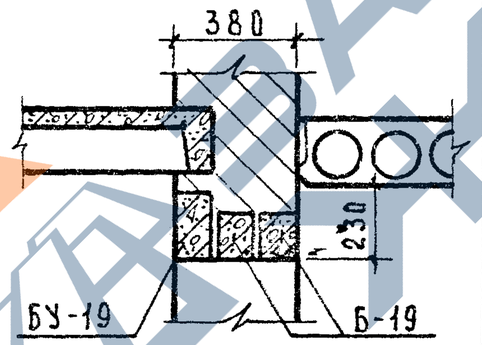	БУ-19 Б-19	1 2	17	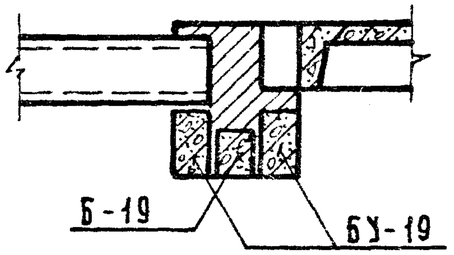	БУ-19 Б-19	2 1
12	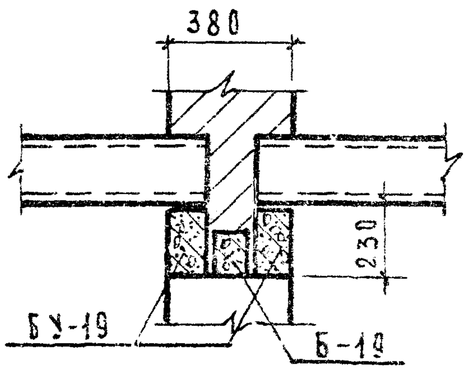	БУ-19 Б-19	2 1	15	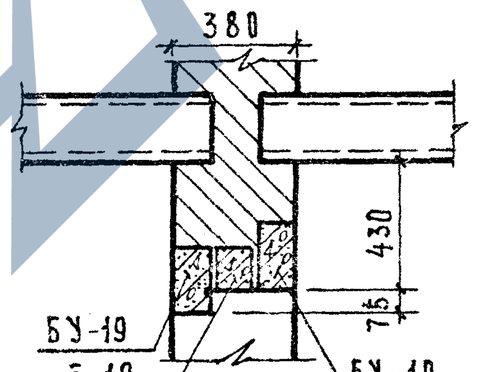	БУ-19 Б-19	2 1	18	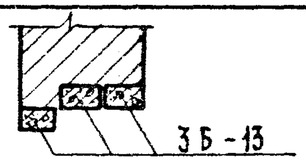	Б-13	3
								19	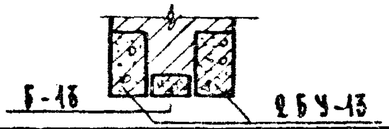	БУ-13 Б-13	2 1
								20		Б-13	1

1976	Типовые узлы и детали	Типы перемычек	Типовой проект серия -85-	Часть 9.9-6	Лист 46

ГЛ. ИНЖ. ПР. БОЗИНА
РУКОВОДИТ. ТАМШЕЕВ

МТИЭП-1

В жилых комнатах, кухнях, передних

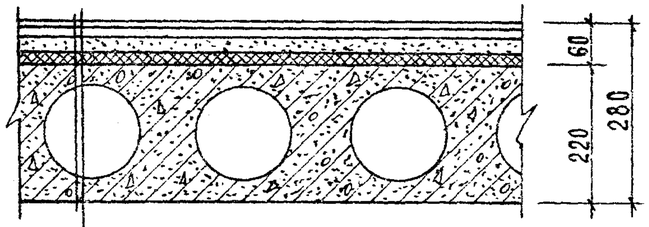

Линолеум, плитка ПХВ на мастике - 5 мм
Гипсовая сухая штукатурка на холодной битумн. мастике - 10 мм
Стяжка из цементно-песчаного раствора марки „100" - 35 мм
Водонепроницаемая бумага - 1 слой
Плиты минераловатные на синтетической связке
мягкие „ПМ-50" γ = 100 кг/м³ - 20 мм
Плита перекрытия - 220 мм

В санузлах

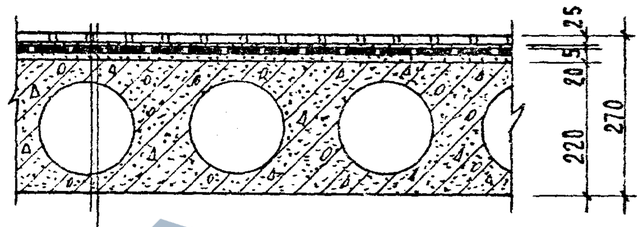

Керамическая плитка на цементно-
песчаном растворе марки „100" - 25 мм
Оклеечная гидроизоляция - 5 мм
Связка из цементно-песчаного
раствора марки „50" - 20 мм
Плита перекрытия - 220 мм

В лестничных клетках

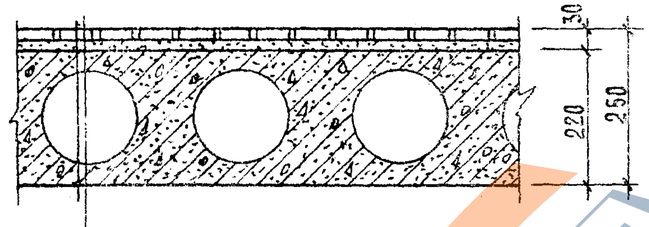

Керамическая плитка на цементном растворе - 30 мм
Железобетонная плита - 220 мм

На балконах

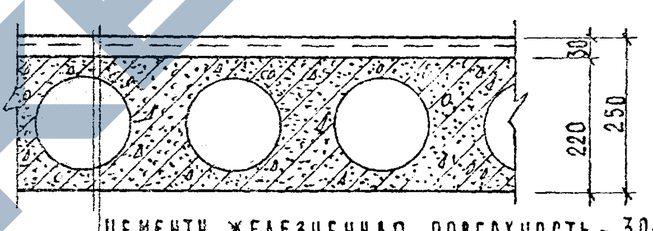

Цементн. железненная поверхность - 30÷50 мм
Цементный раствор состава 1:3
Металлическая сетка ф4В-I
с ячейкой 100×100
Обмазка горячим битумом
Железобетонная плита - 220 мм

Полы по грунту

В лестничных клетках

Керамическая плитка на цементном растворе - 40 мм
Бетон М-50 - 100 мм
Утрамбованный со щебнем грунт

В хозяйственных кладовых

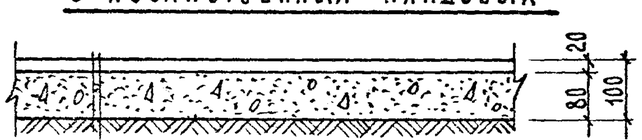

Цементный пол - 20 мм
Бетон М-50 - 80 мм
Утрамбованный со щебнем грунт

1976	Типовые узлы и детали	Детали полов	Типовой проект серия -85	Часть 9.9-6	Лист 47

МТ и ЭП-1

Гл. инж. пр. Бозина
Инженер Самородова

14709-04 48

https://zavodjbi.com/

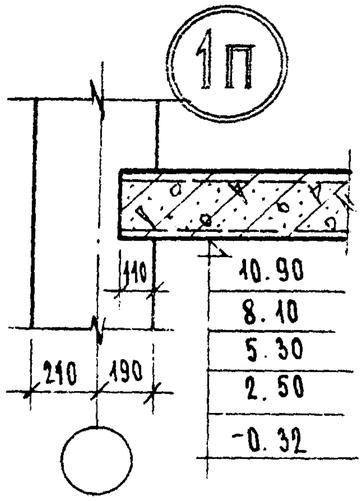

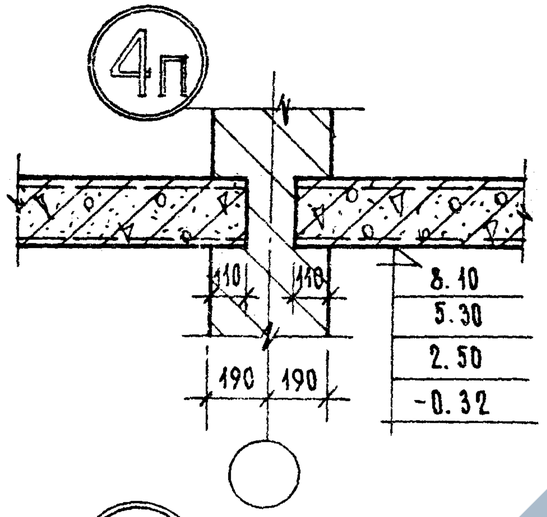

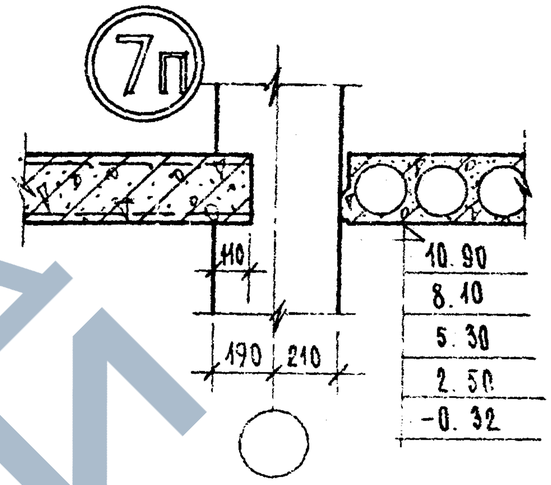

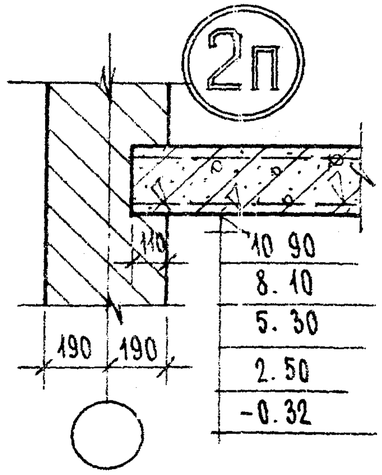

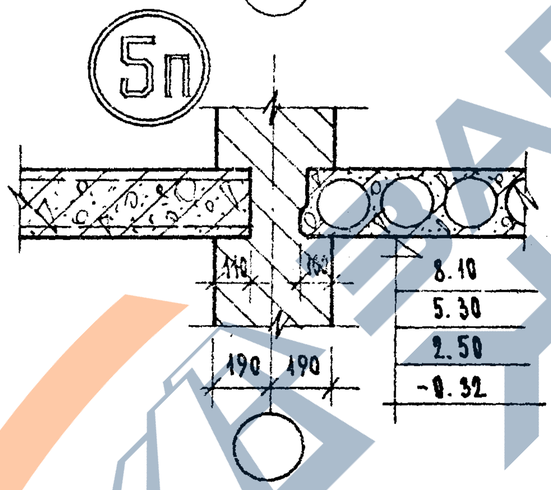

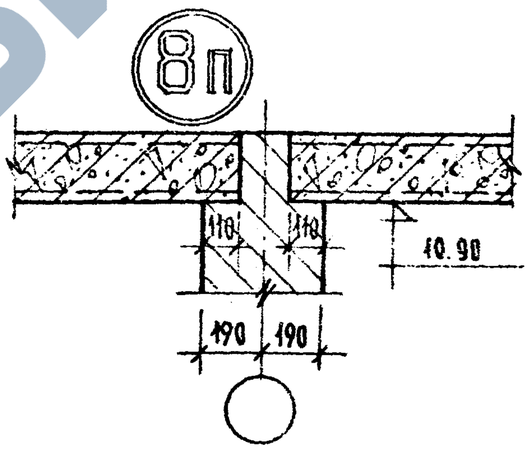

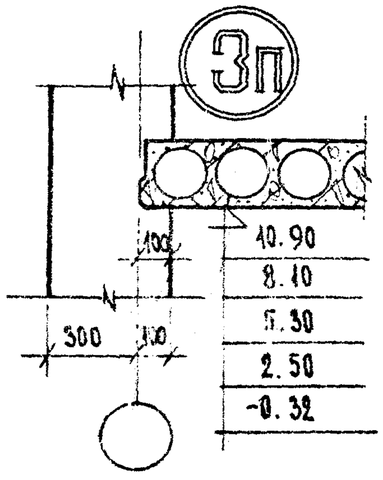

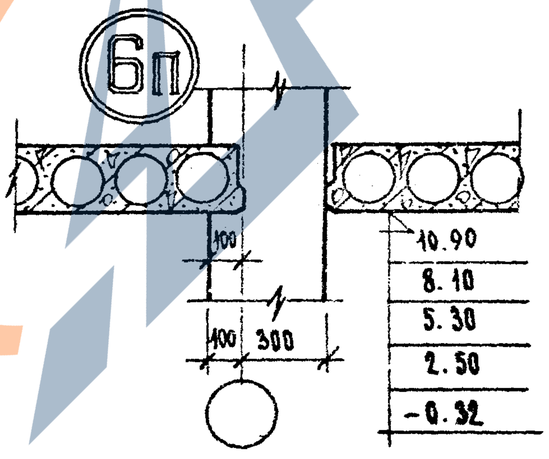

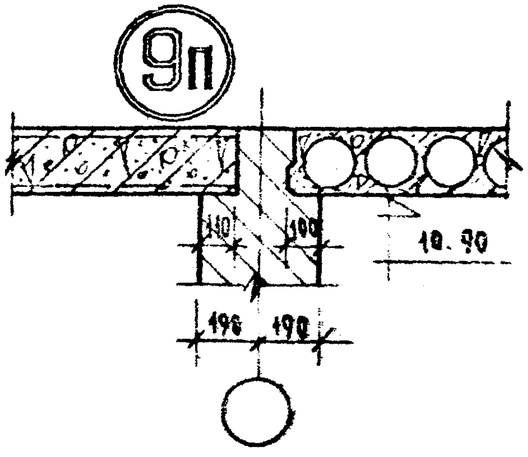

ЗАВОД ЖБИ

1976	Типовые узлы и детали	Детали перекрытий	Типовой проект Серия - 85

https://zavodjbi.com/

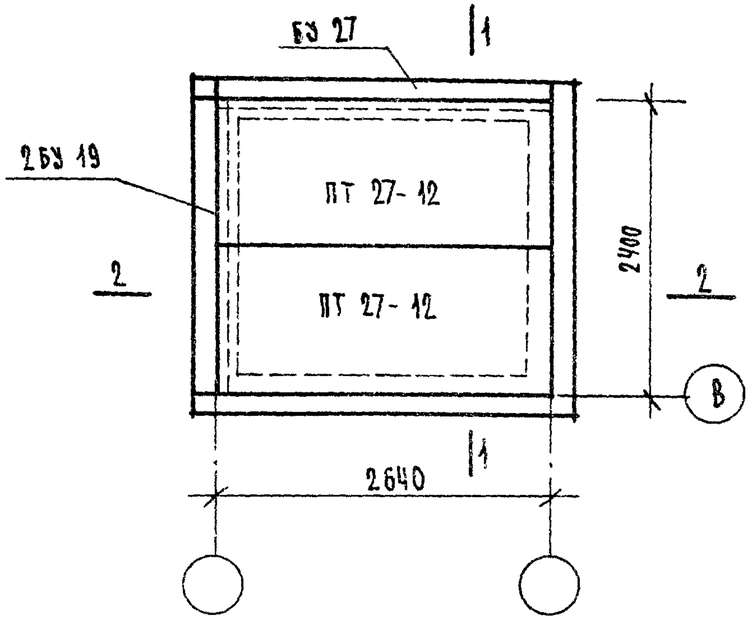

1 - 1

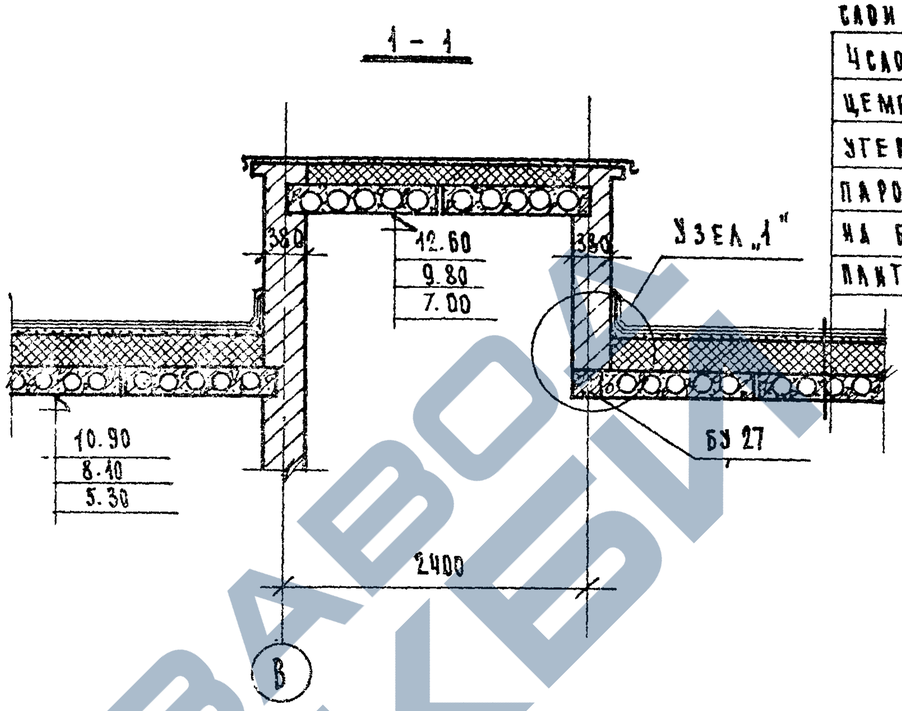

1 слой гравия втопленного в мастику
4 слоя рубероида на мастике
Цементная стяжка
Утеплитель
Пароизоляция - 1 слой рубероида на битумной мастике
Плита перекрытия - 220 мм.

2 - 2

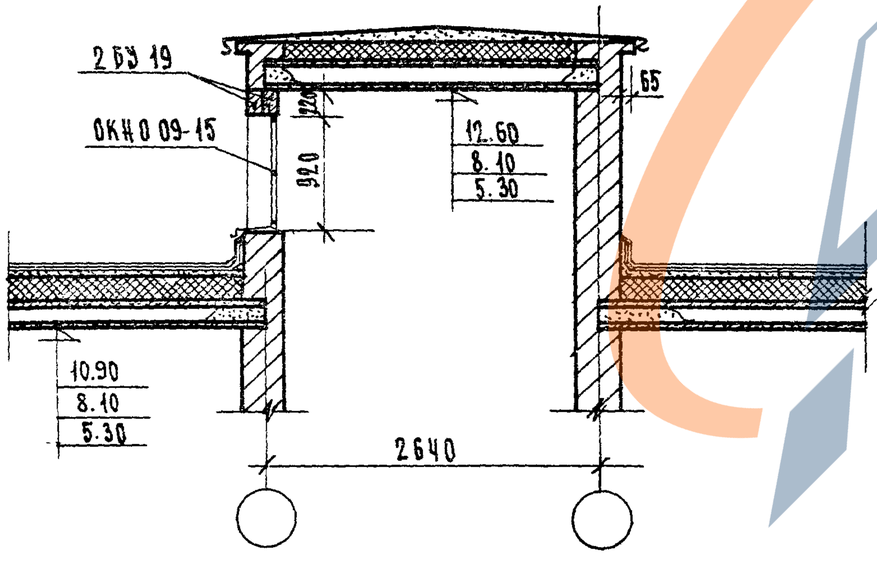

1

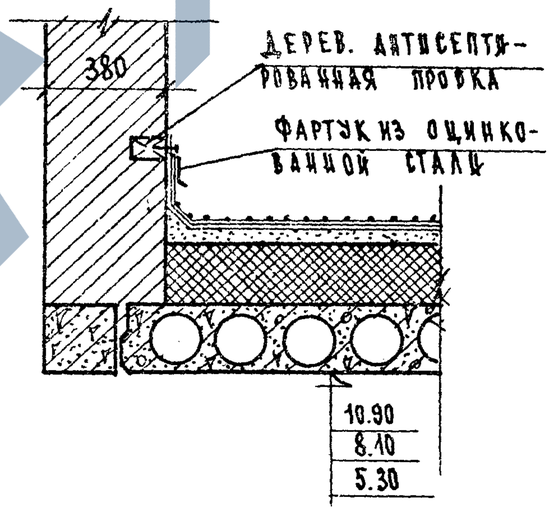

Гл. инж. пр. Бозина
Инженер Самородова

М1 и 311-1

1976	Типовые узлы и детали	Выход на крышу	Типовой проект серия -85	Часть 9.9-6	Лист 49

4709-04 5

https://zavodjbi.com/

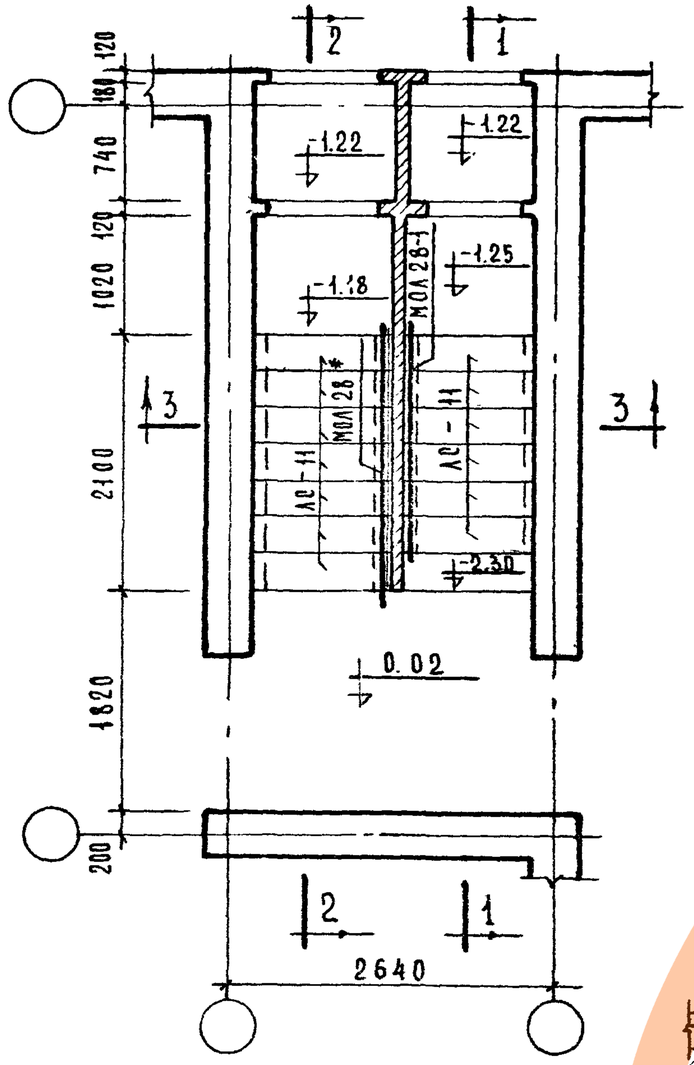

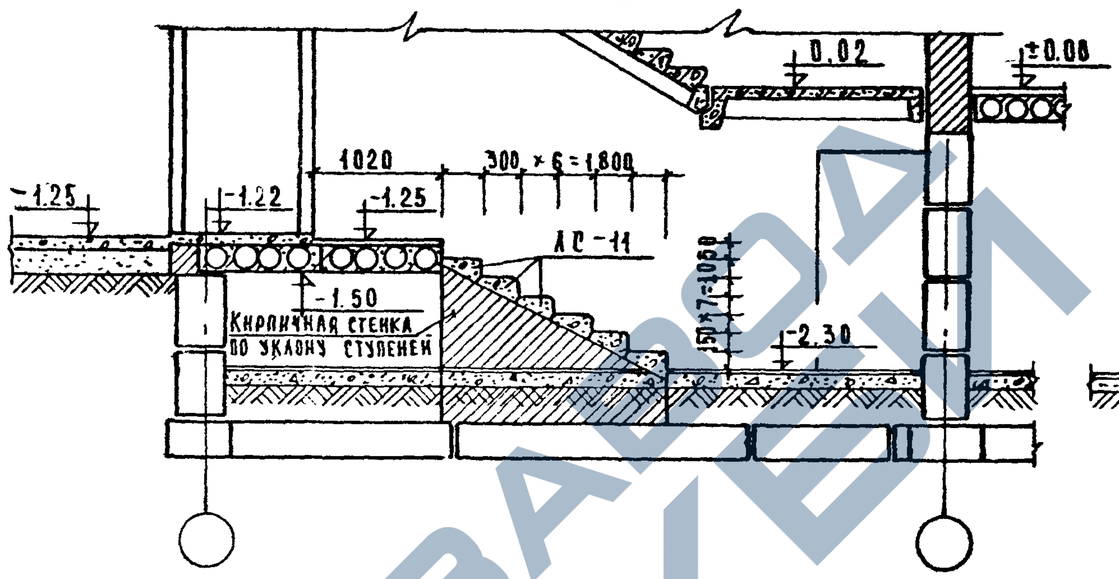

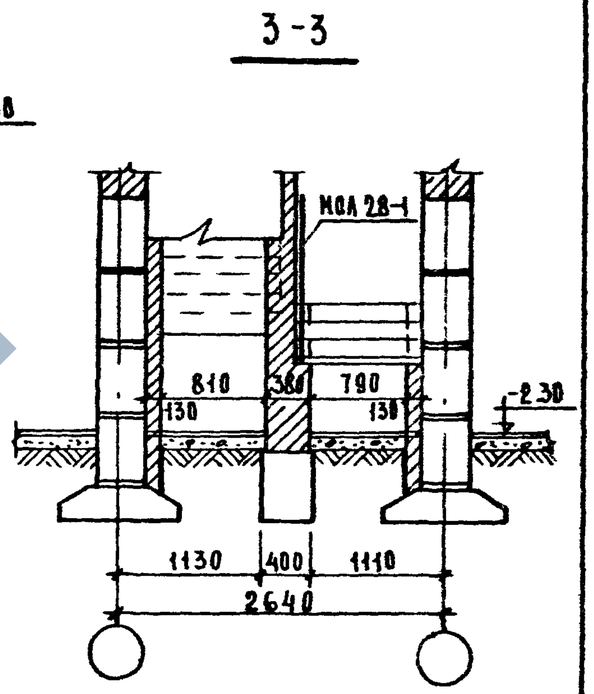

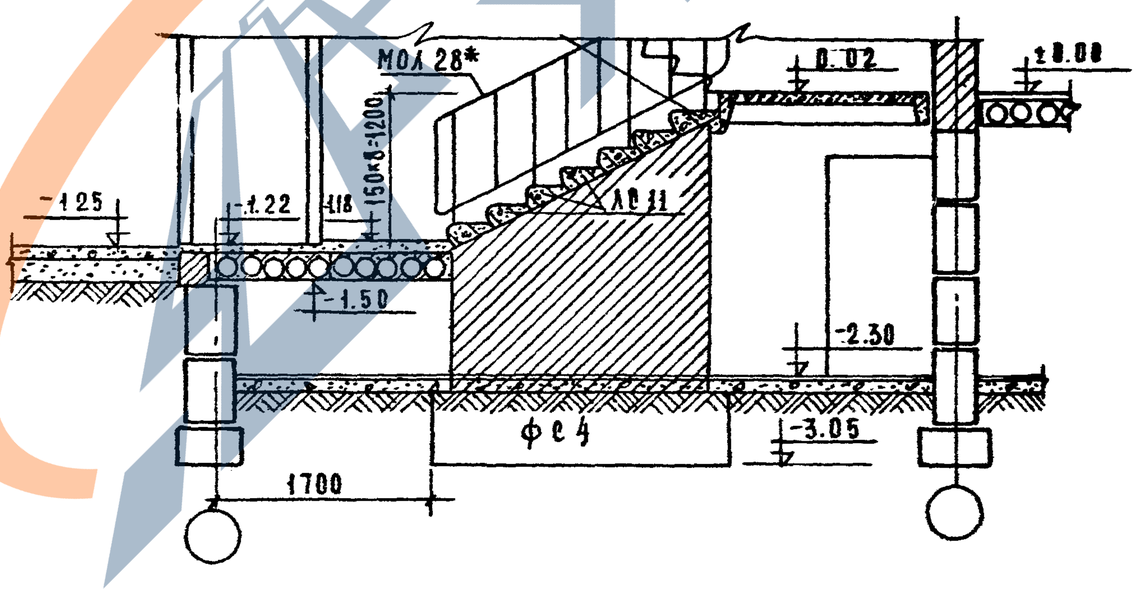

Примечания:

Настоящий чертеж см. совместно с листом 53

1976	Типовые узлы и детали	Фрагмент входа	Типовой проект серия 85	Часть 9.96	Лист 50

https://zavodjbi.com/

ОД-1

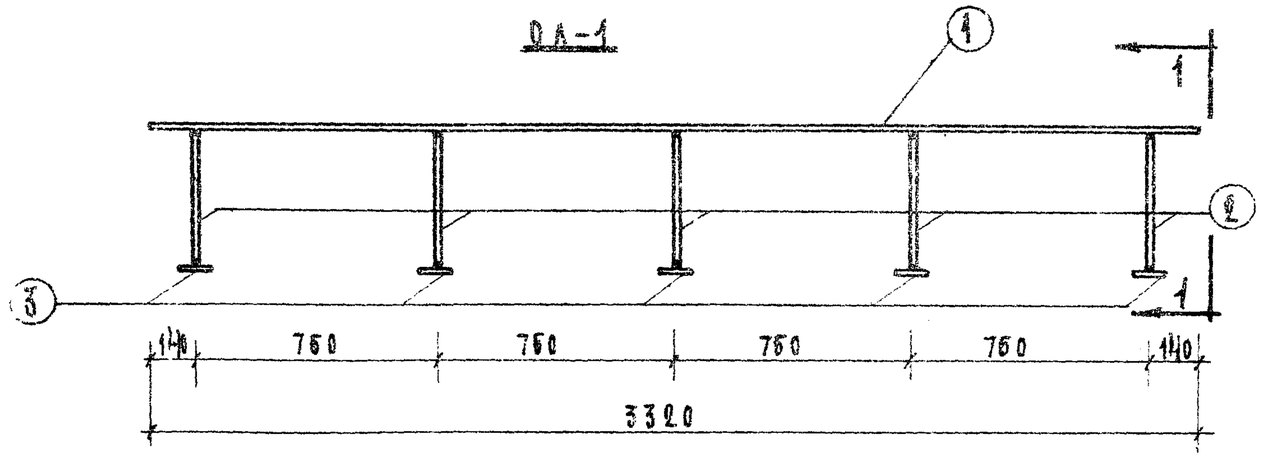

1-1

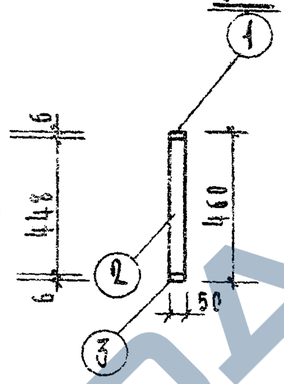

ОД-2

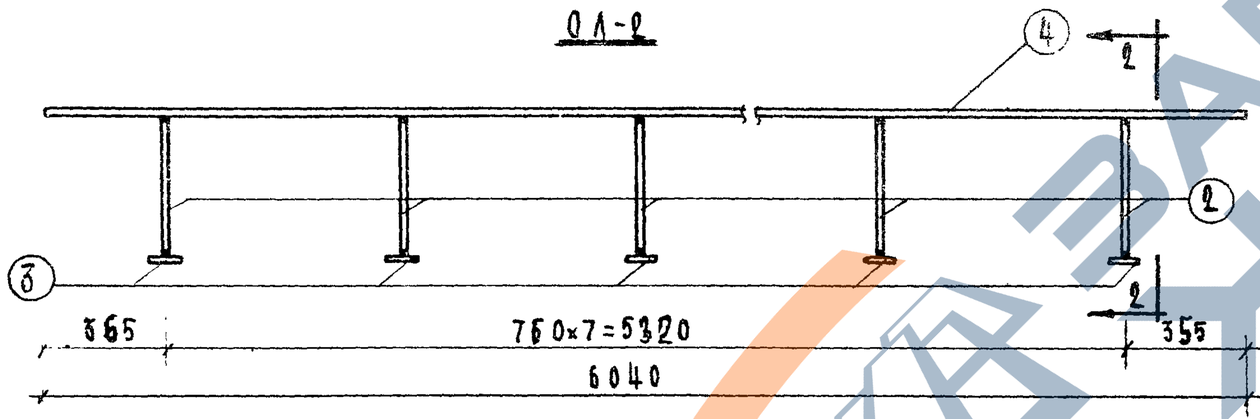

2-2

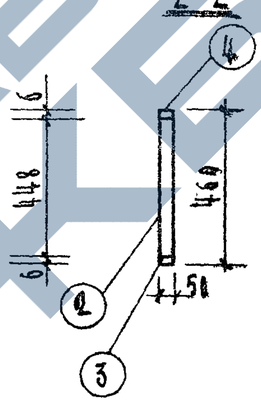

ЗД-1

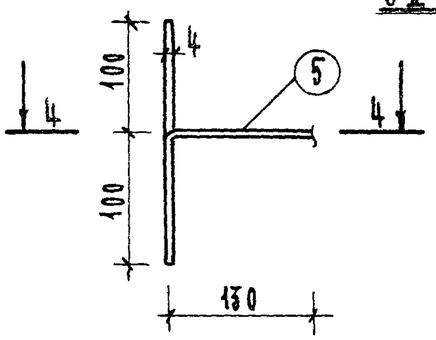

4-4

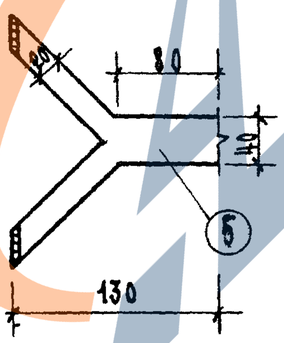

Спецификация стали

Марка изделия	№ поз.	Сечение стали	Длина позиций мм.	Кол. шт.	Вес, кг		
					позиции	всех позиций	изделия
ОД-1	1	-50×6	3320	1	7.84	7.84	14.24
	2		448	5	1.04	5.20	
	3		100	5	0.24	1.20	
ОД-2	2	-50×6	448	6	1.04	6.24	21.88
	3		100	6	0.24	1.44	
	4		6040	1	14.2	14.2	
ЗД-1	5	-40×4	130	1	0.31	0.31	0.31

Примечания

1. ЗД-1 установить в процессе кладки до монтажа ОД-1; ОД-2.
2. Сварку производить электродами Э-42
3. Толщина шва по наименьшей толщине свариваемых элементов
4. Места сварки тщательно зачистить.

1976	Типовые узлы и детали.	Металлические ограждения лоджий ОД-1; ОД-2. Закладная деталь ЗД-1	Типовой проект серия -85	часть 9.9-6	лист 51

МТ и ЭП-1.

ГИП Кабанов; Нач.сект. Хабботина; Гл.инж.пр. Бобина; Копиров. Уланов

ЗАВОДА ЖБИ

https://zavodjbi.com/

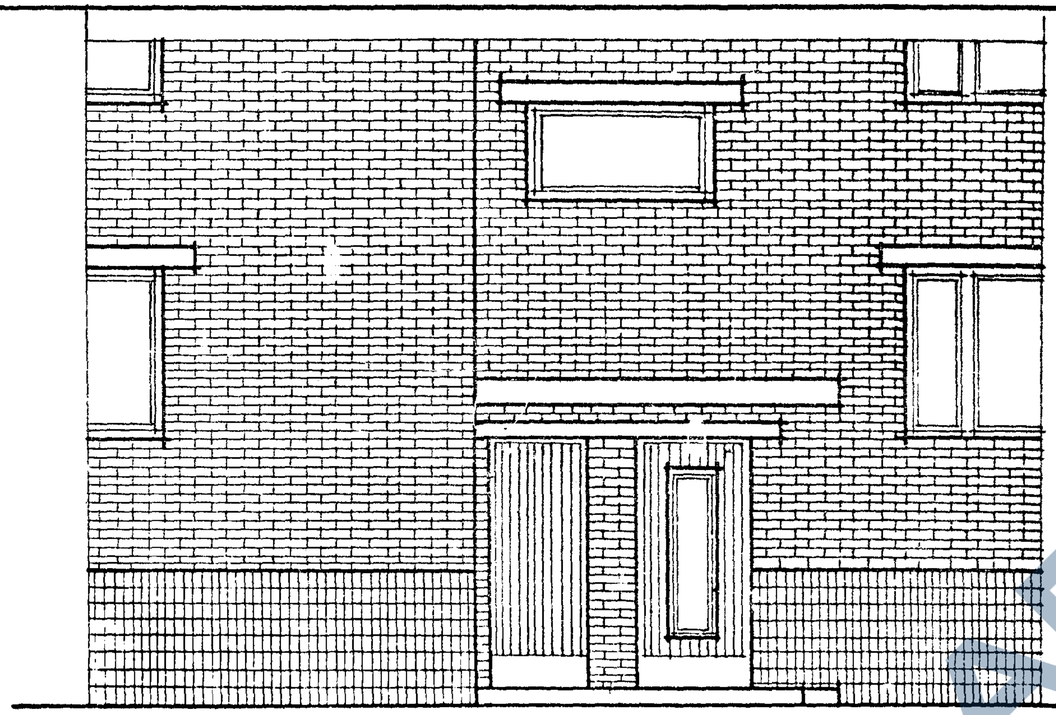

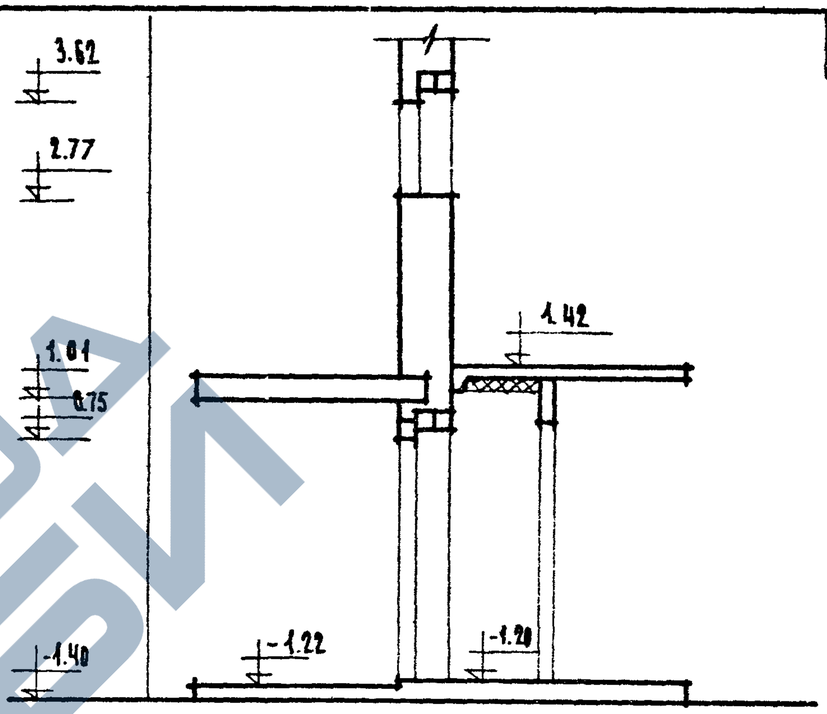

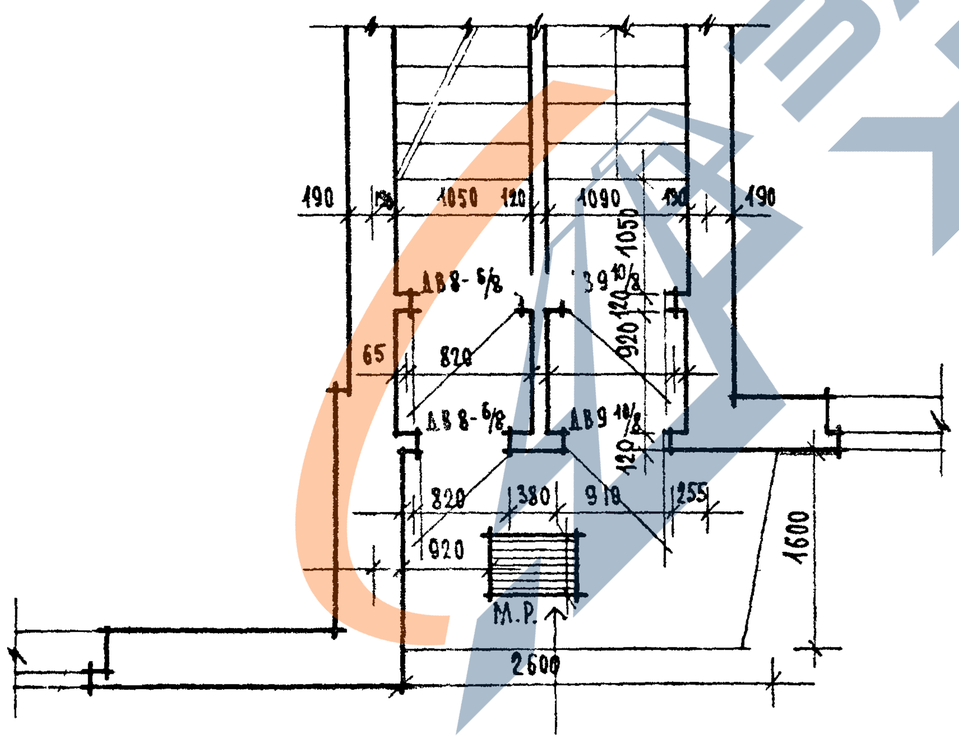

376	ТИПОВЫЕ УЗЛЫ И ДЕТАЛИ	ФРАГМЕНТ ВХОДА 1 ЭТАЖА	ТИПОВОЙ ПРОЕКТ СЕРИЯ -85	ЧАСТЬ 9.9-6	ЛИСТ 52

https://zavodjbi.com/

https://zavodjbi.com/

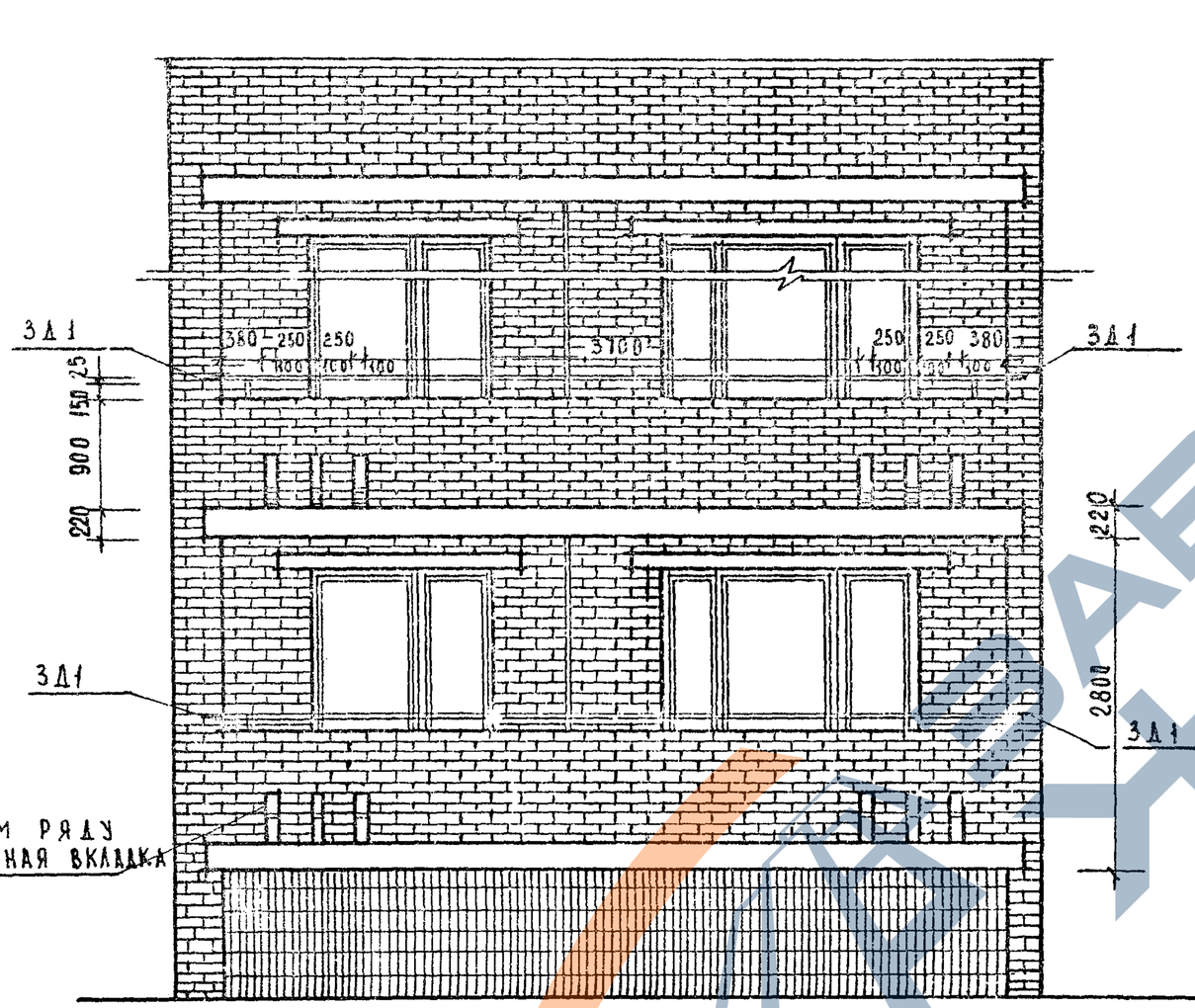

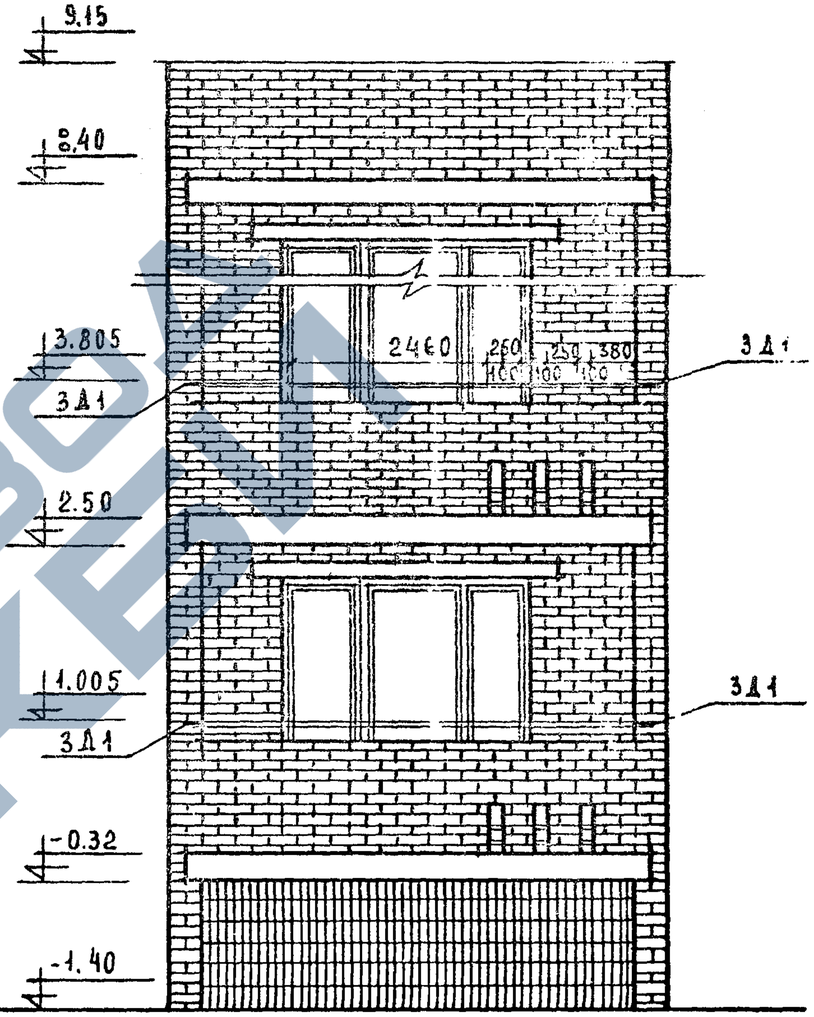

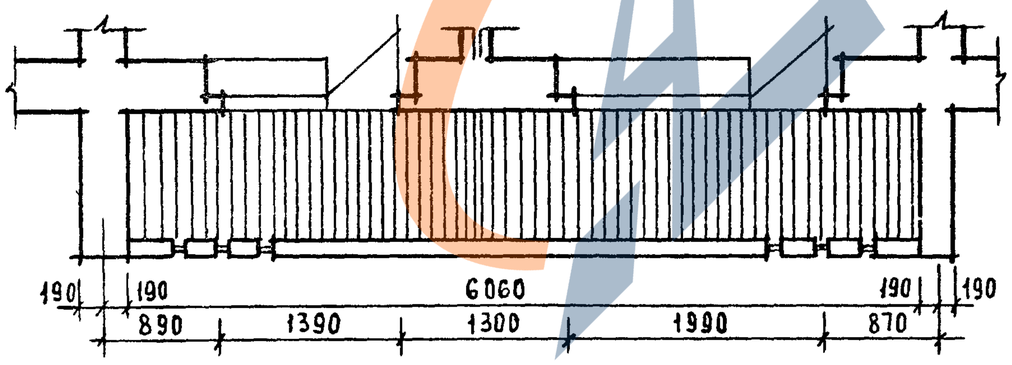

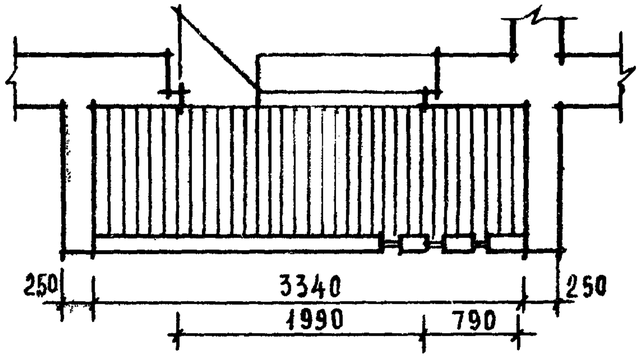

1976	Типовые узлы и детали	Ограждения лоджий	Типовой проект серия -85	Часть 99-6	Лист 53

МТиЭП-1

14708-04 54

https://zavodjbi.com/

Развертка Р1-2

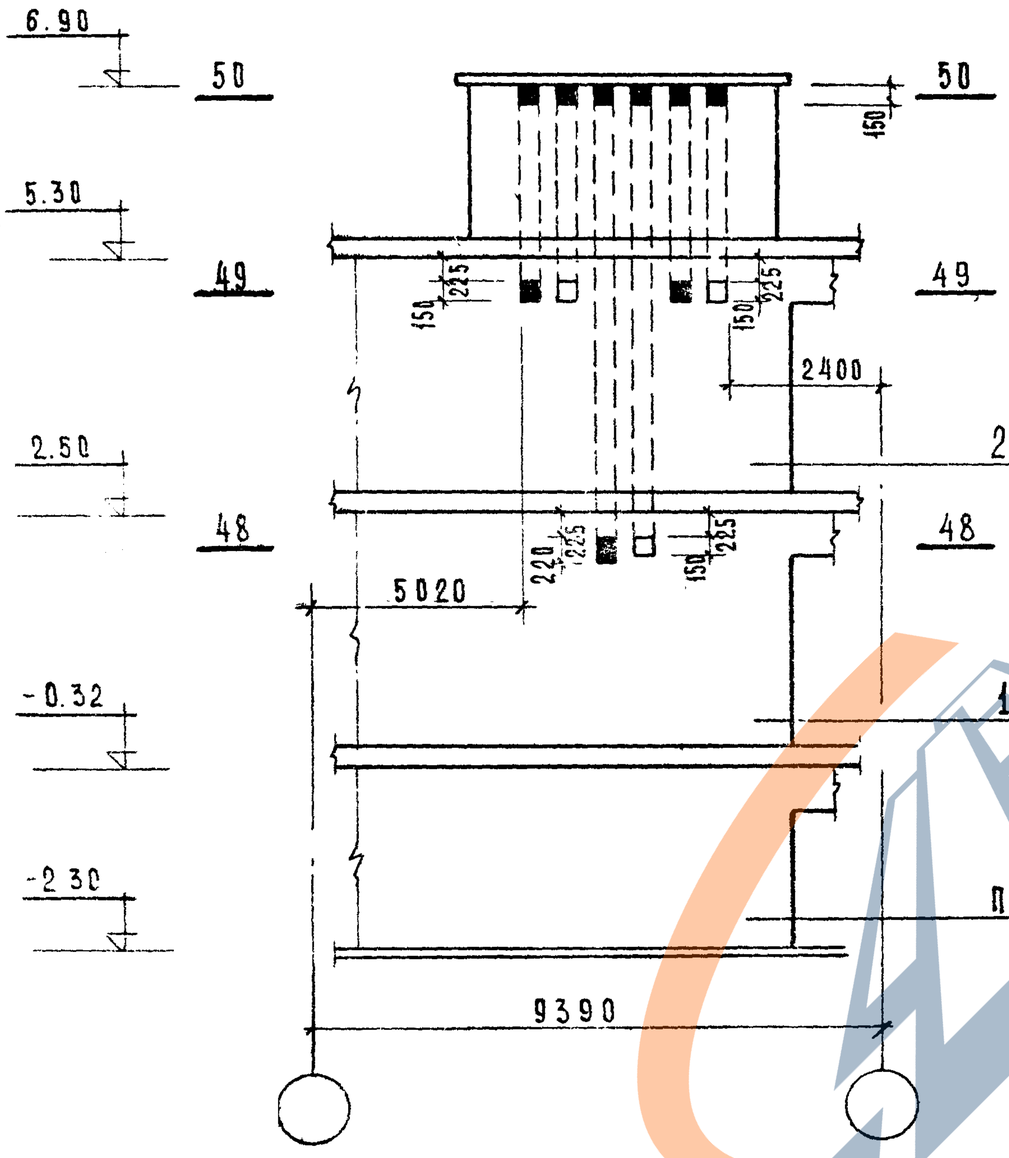

Развертка Р2-2

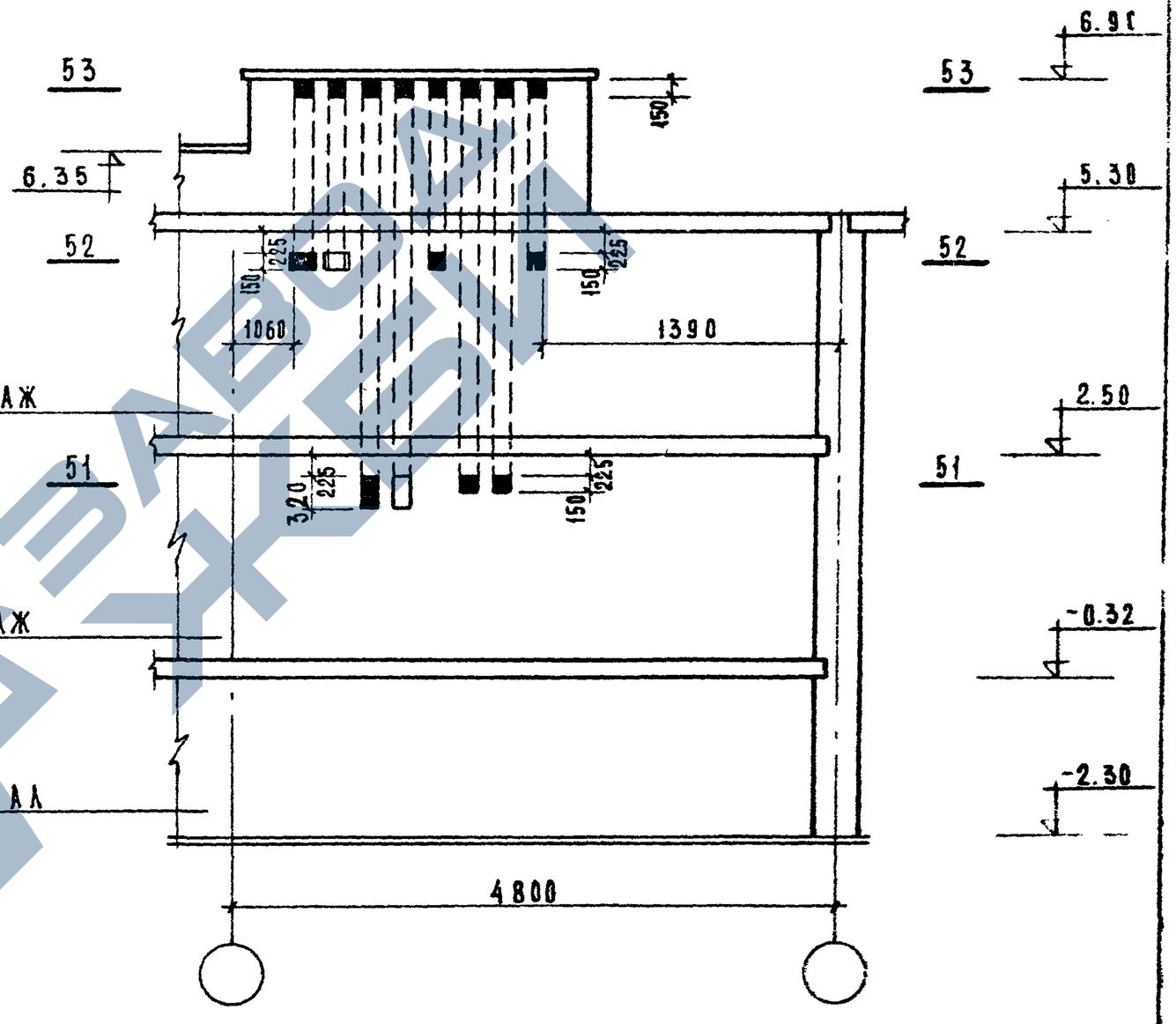

976	Типовые узлы и детали	Развертки стен с каналами Р1-2, Р2-2	Типовой проект серия -85	Часть 9-6	Лист 54

https://zavodjbi.com/

https://zavodjbi.com/

Развертка Р1-3

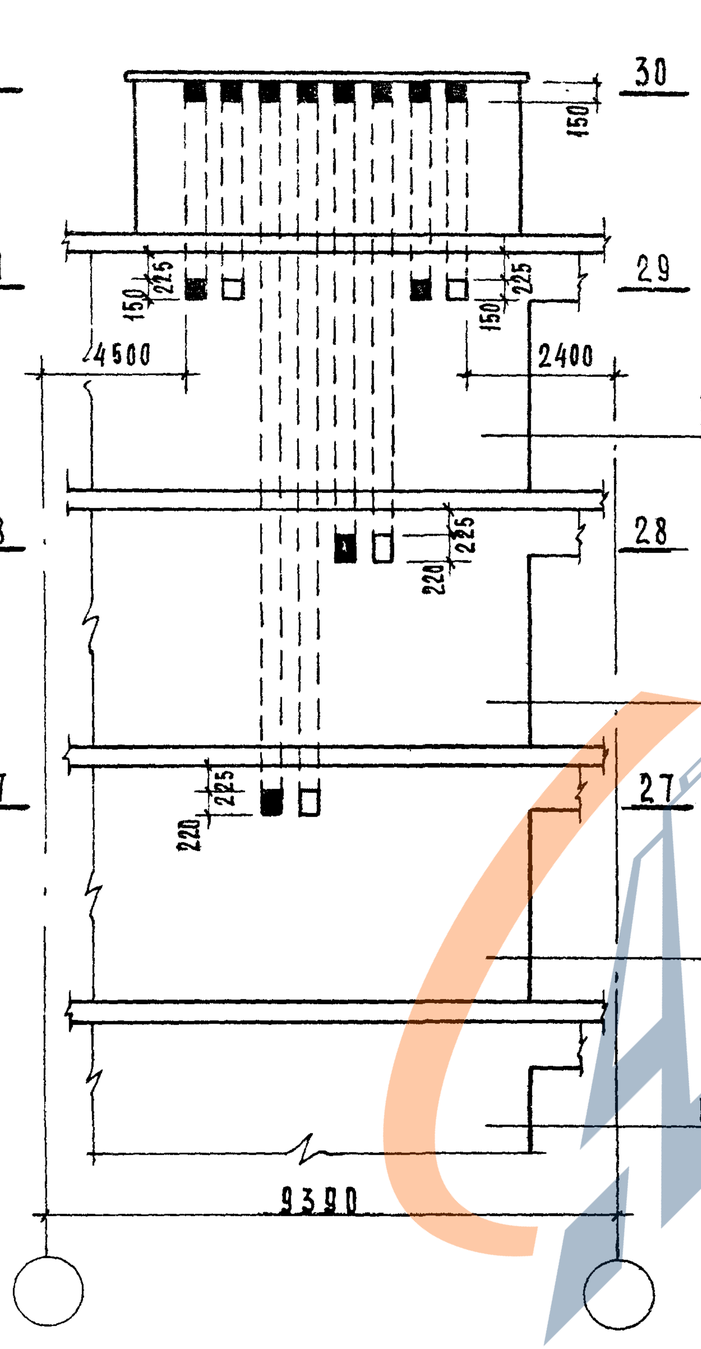

Развертка Р2-3

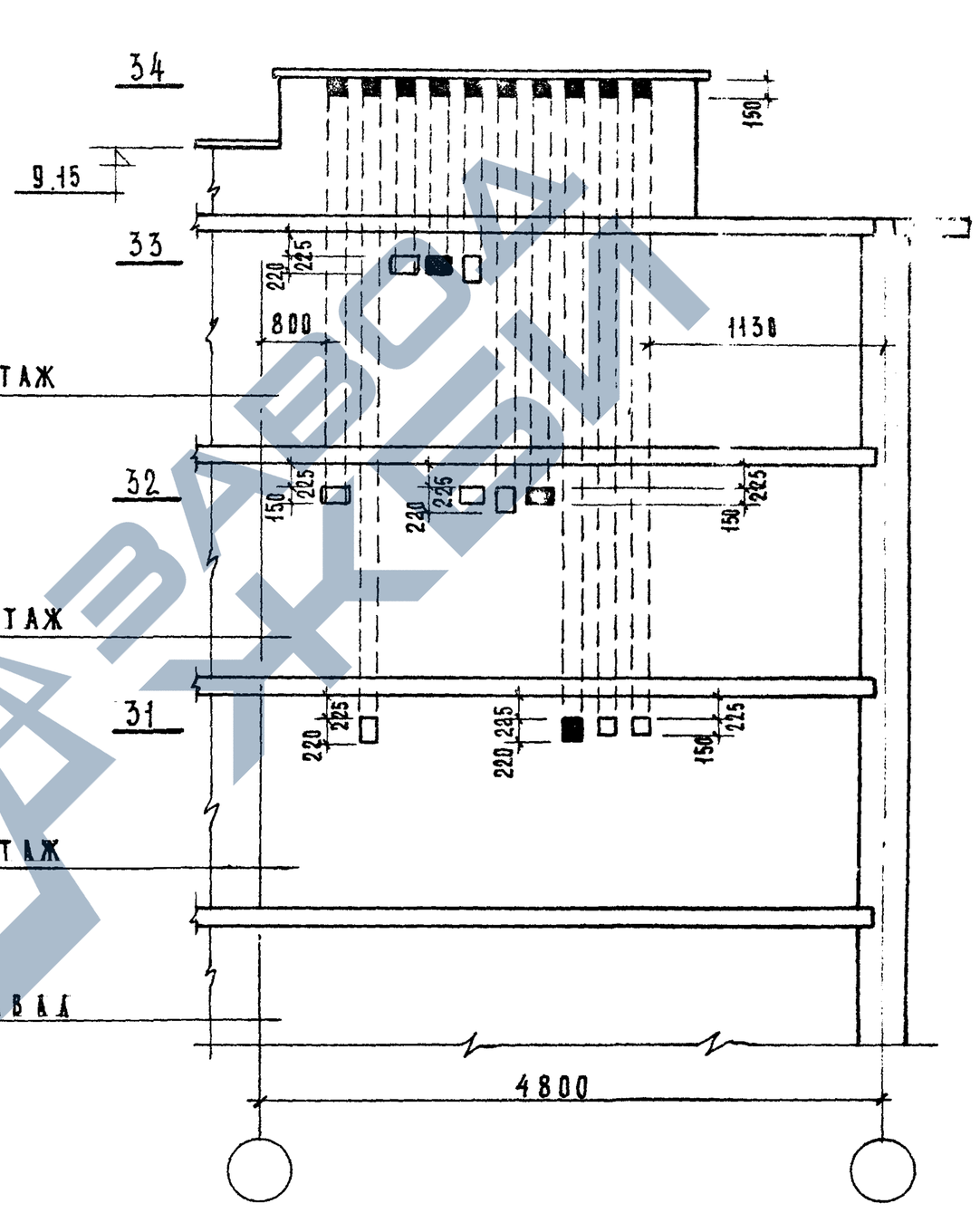

9.70
8.10
5.30
2.50
-0.32
34
33
32
31

ГИНЖ ПР.	БОЗИНА				
РУК. ГРИНЖ	ГАМШЕЕВ				
МТ и ЭП-1					
1976	Типовые узлы и детали	Развертки стен с каналами Р1-3, Р2-3	Типовой проект серия -85	Часть 9.9-6	Лист 55

https://zavodjbi.com/

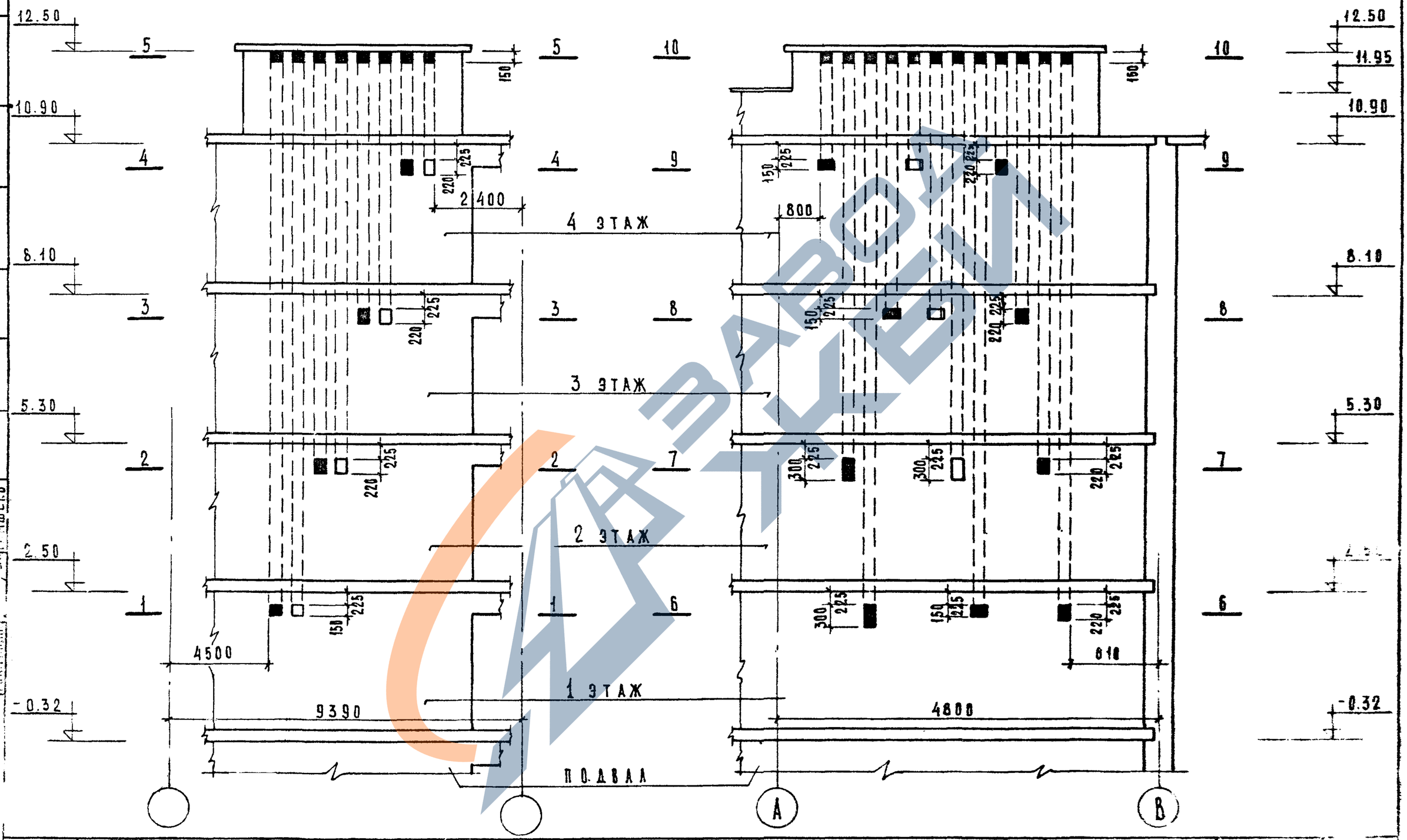

1976	Типовые узлы и детали	Развертки стен с каналами Р1-4 и Р2-4	Типовой проект серия - 85	Часть 99-6	56

ЗАВОД ЖЕЛ

Развертка Р3-2

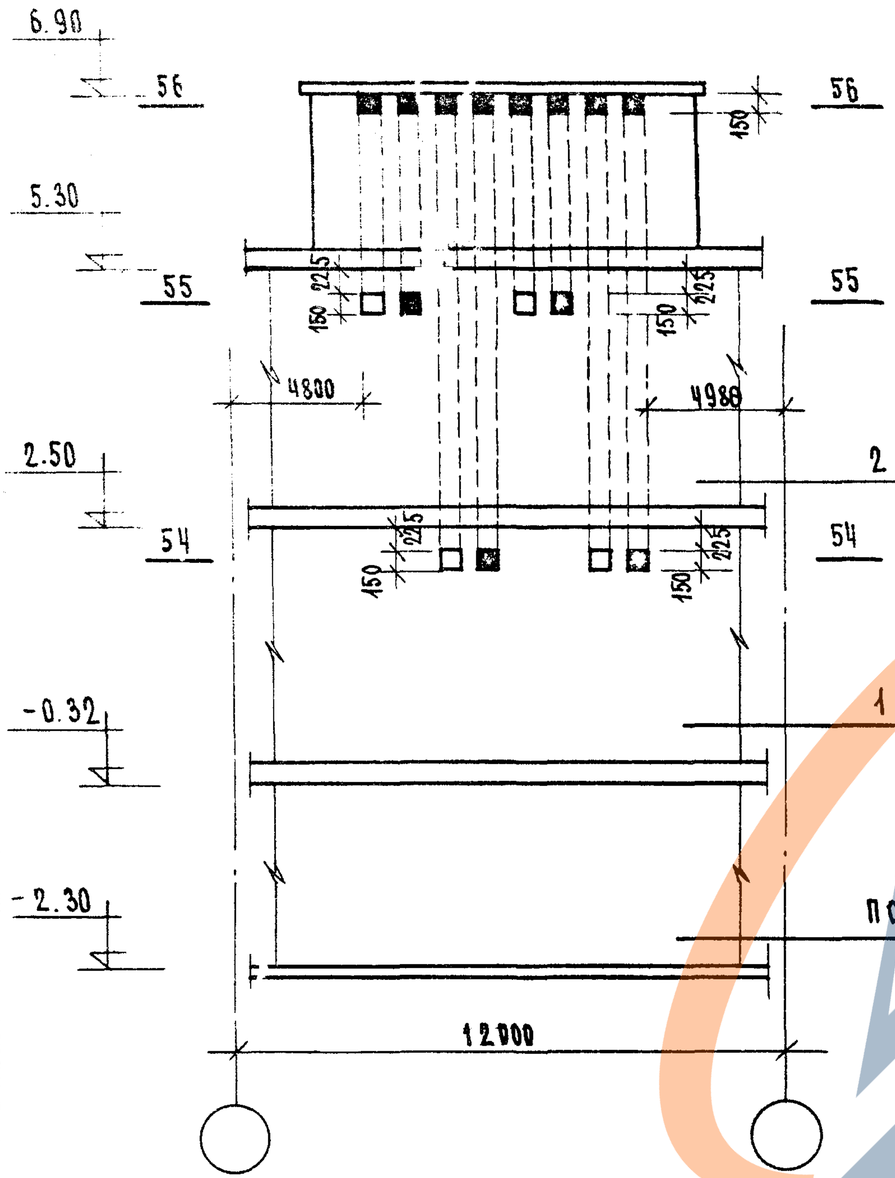

Развертка Р4-2

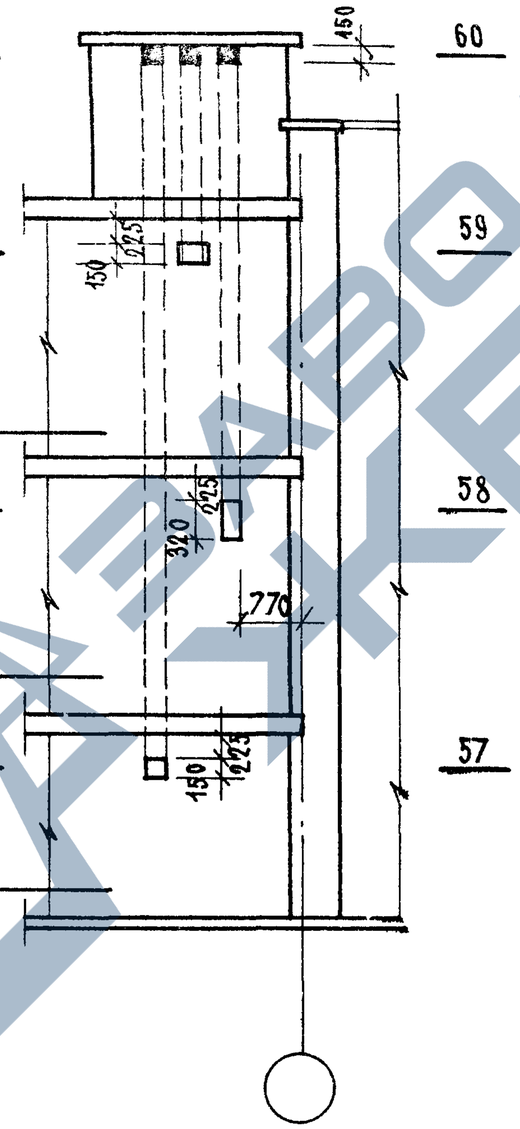

Развертка Р5-2

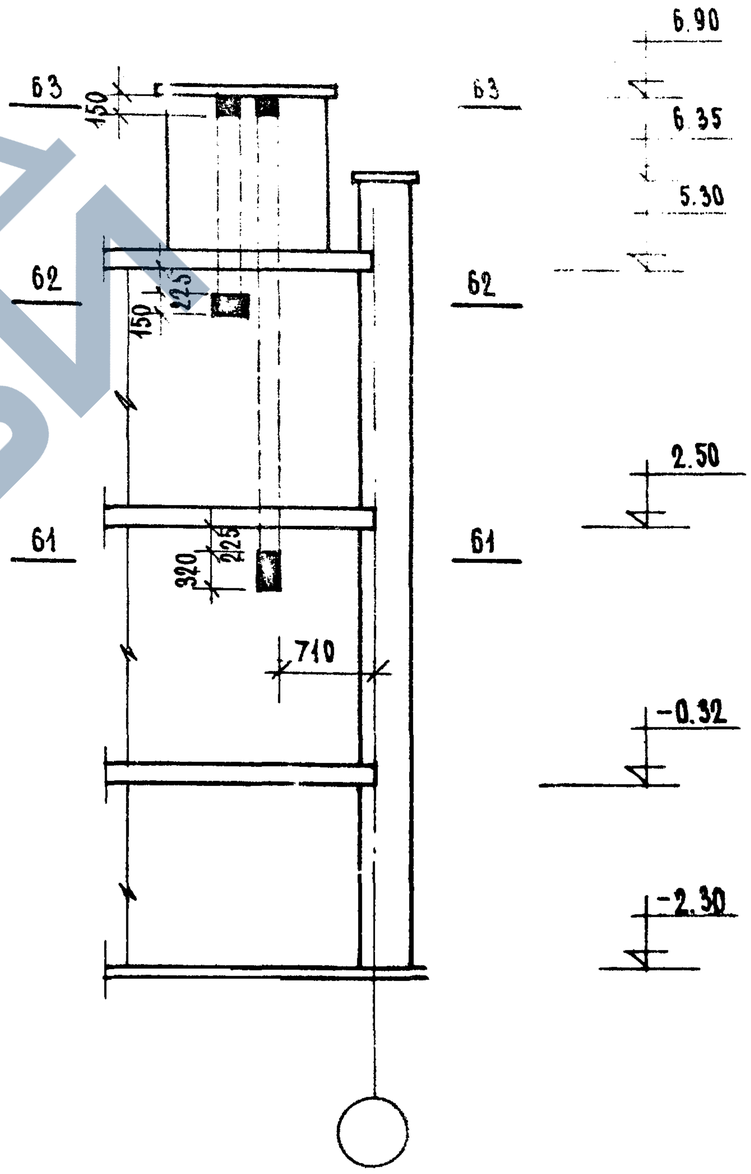

1976	Типовые узлы и детали	Развертки стен с каналами Р3-2, Р4-2, Р5-2	Типовой проект серия 85	Часть 9.9-6	Лист 57

Развертка Р3-3

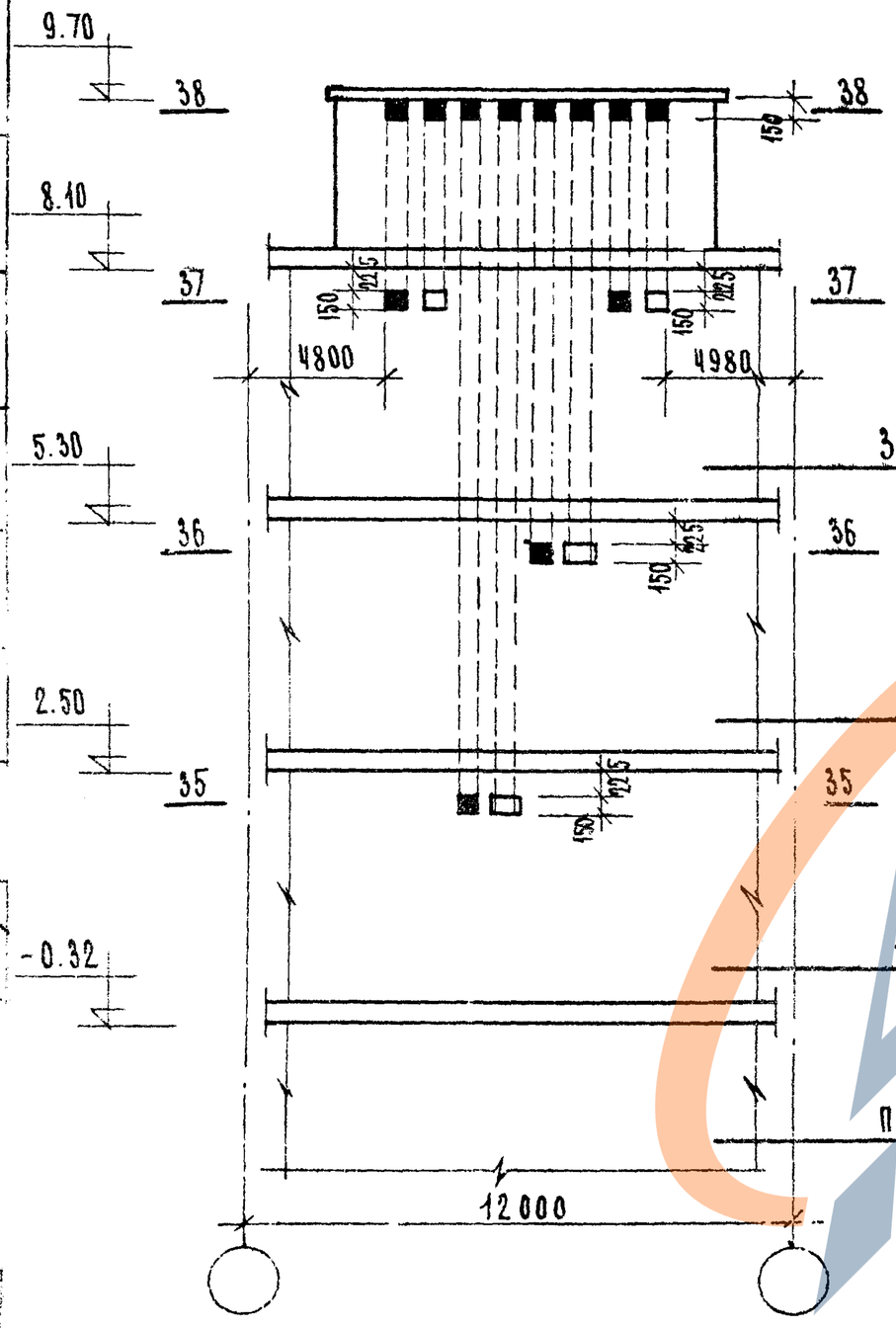

Развертка Р4-3

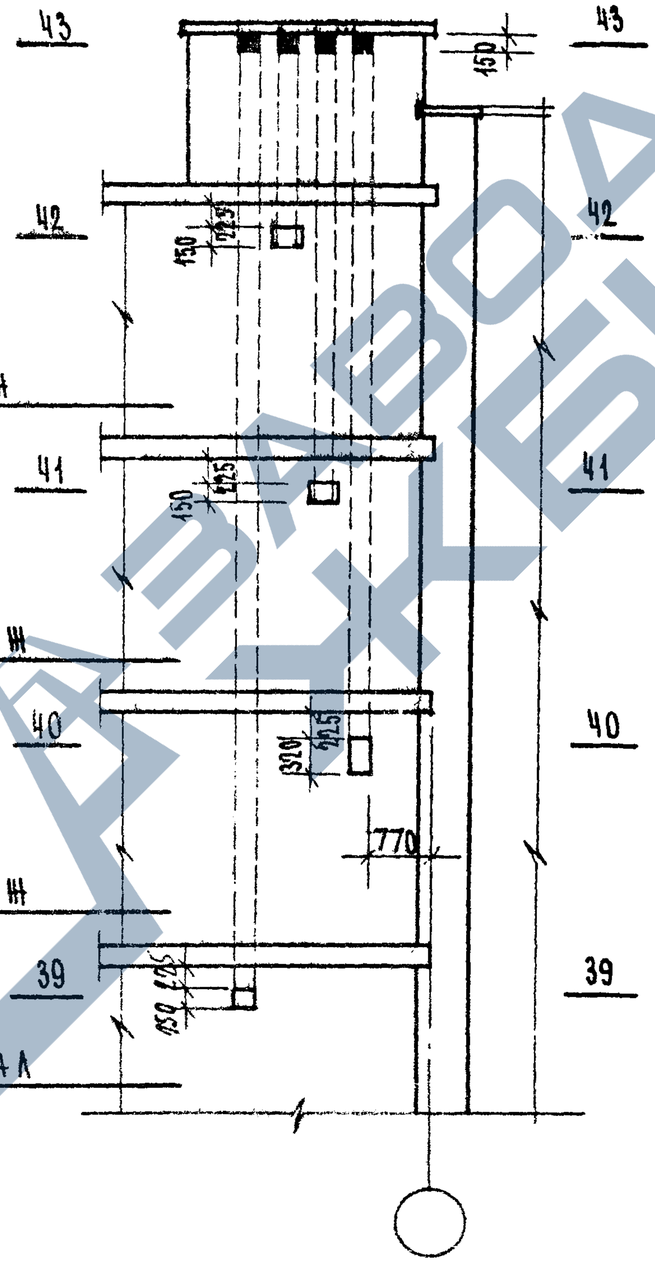

Развертка Р5-3

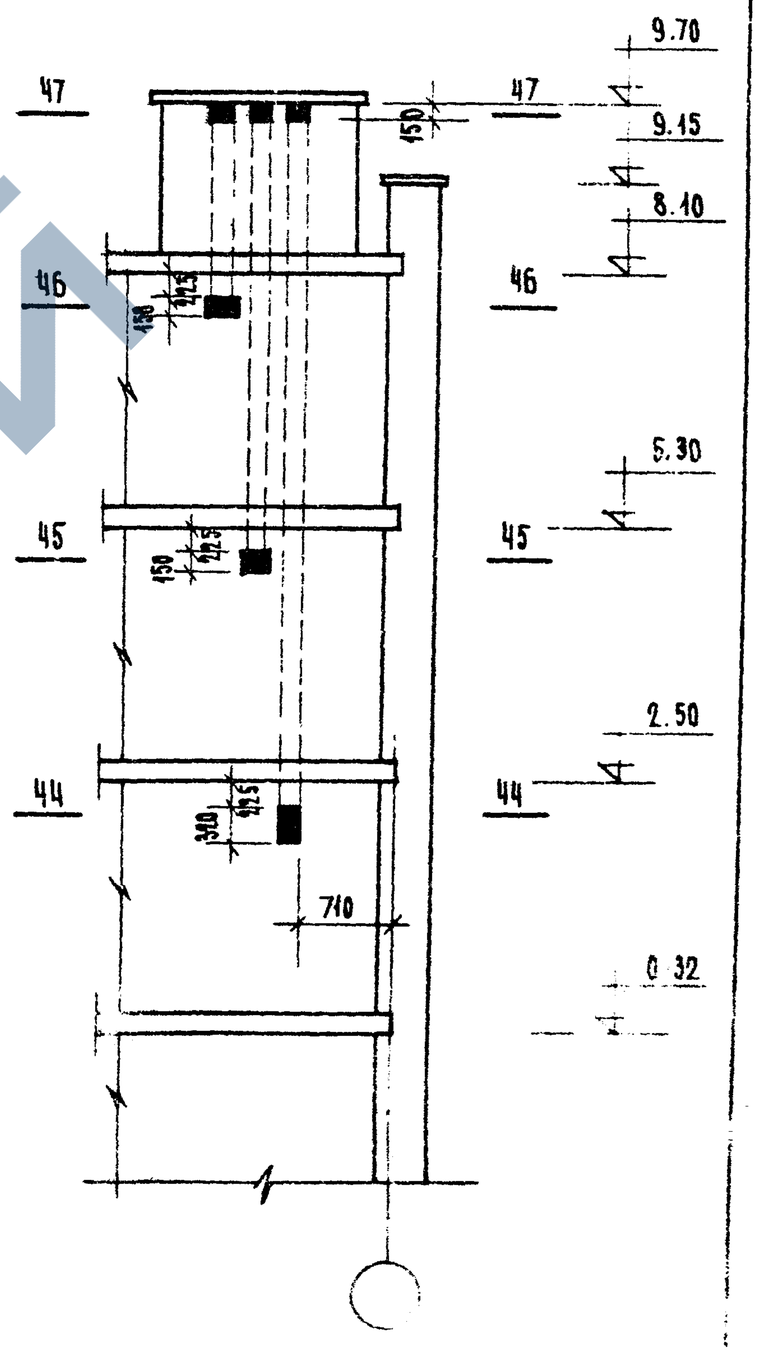

1976	Типовые узлы и детали	Развертки стен с каналами Р3-3; Р4-3; 5-3	Типовой проект серия -85	Часть 9-5 Лист 58

https://zavodjbi.com/

https://zavodjbi.com/

Развертка Р3-Ч

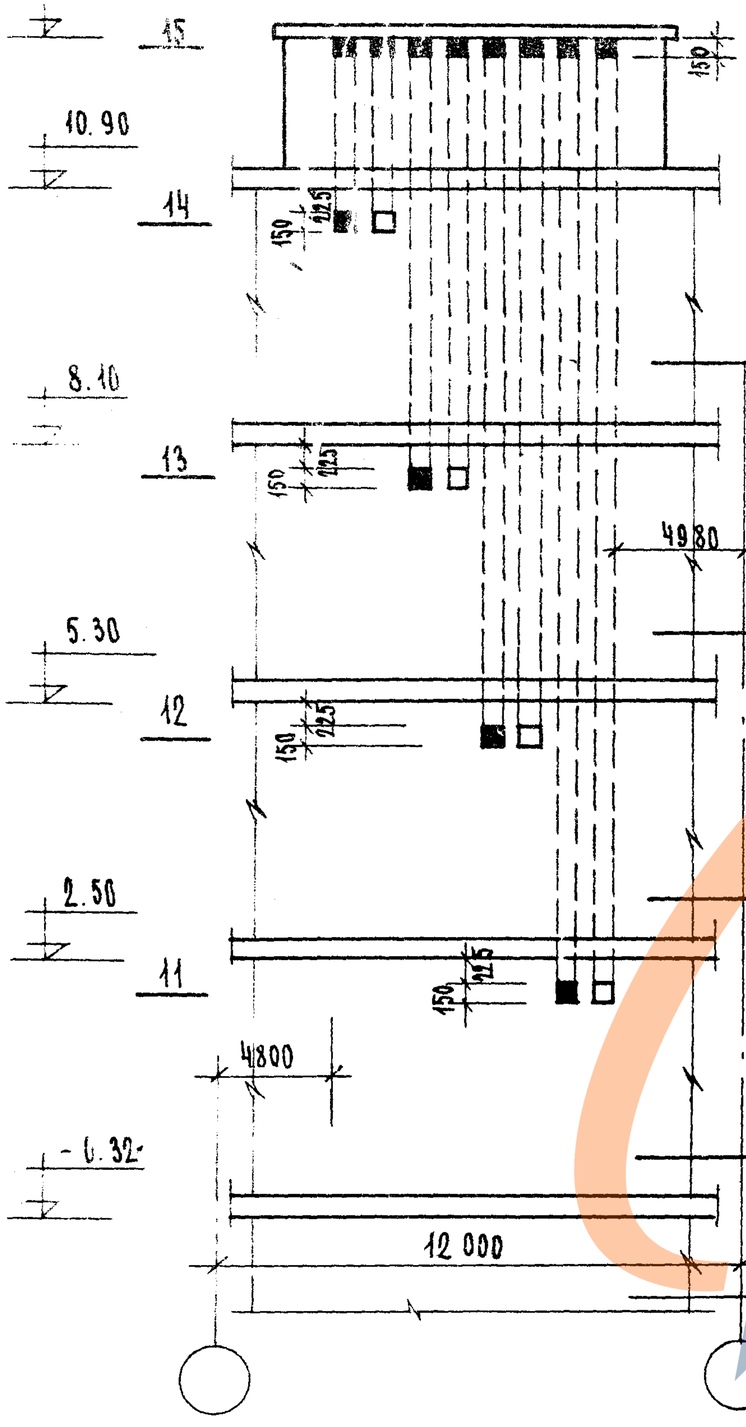

Развертка Р4-Ч

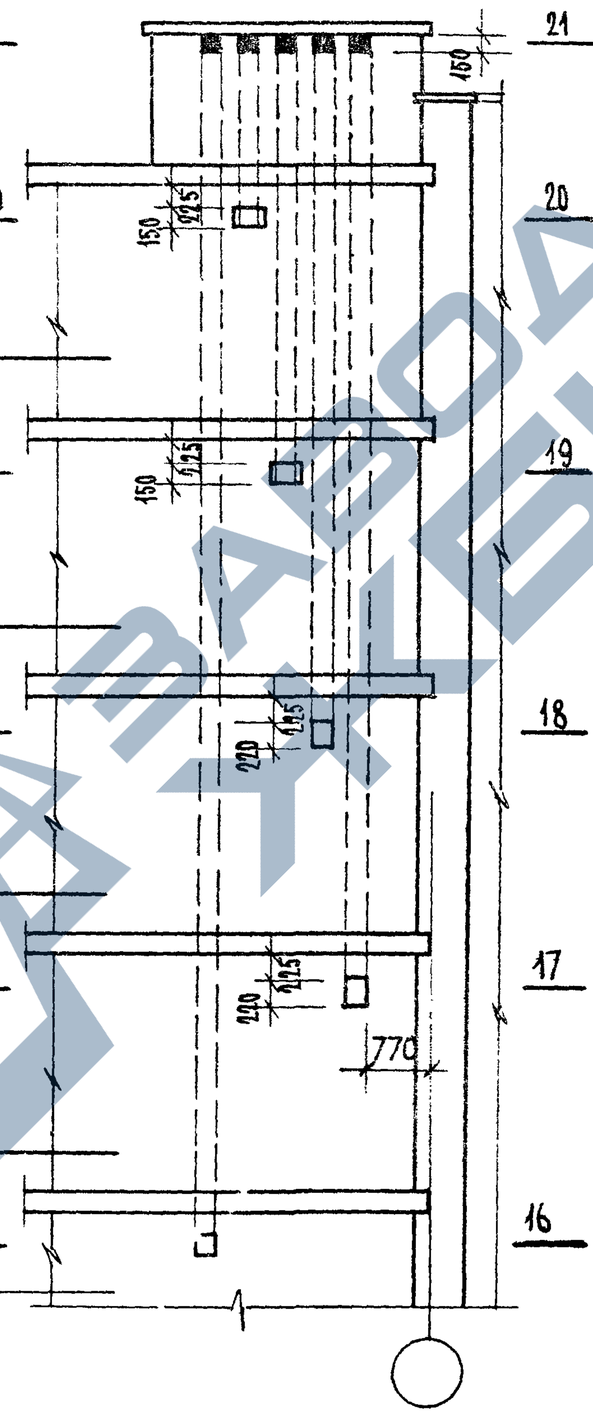

Развертка Р5-Ч

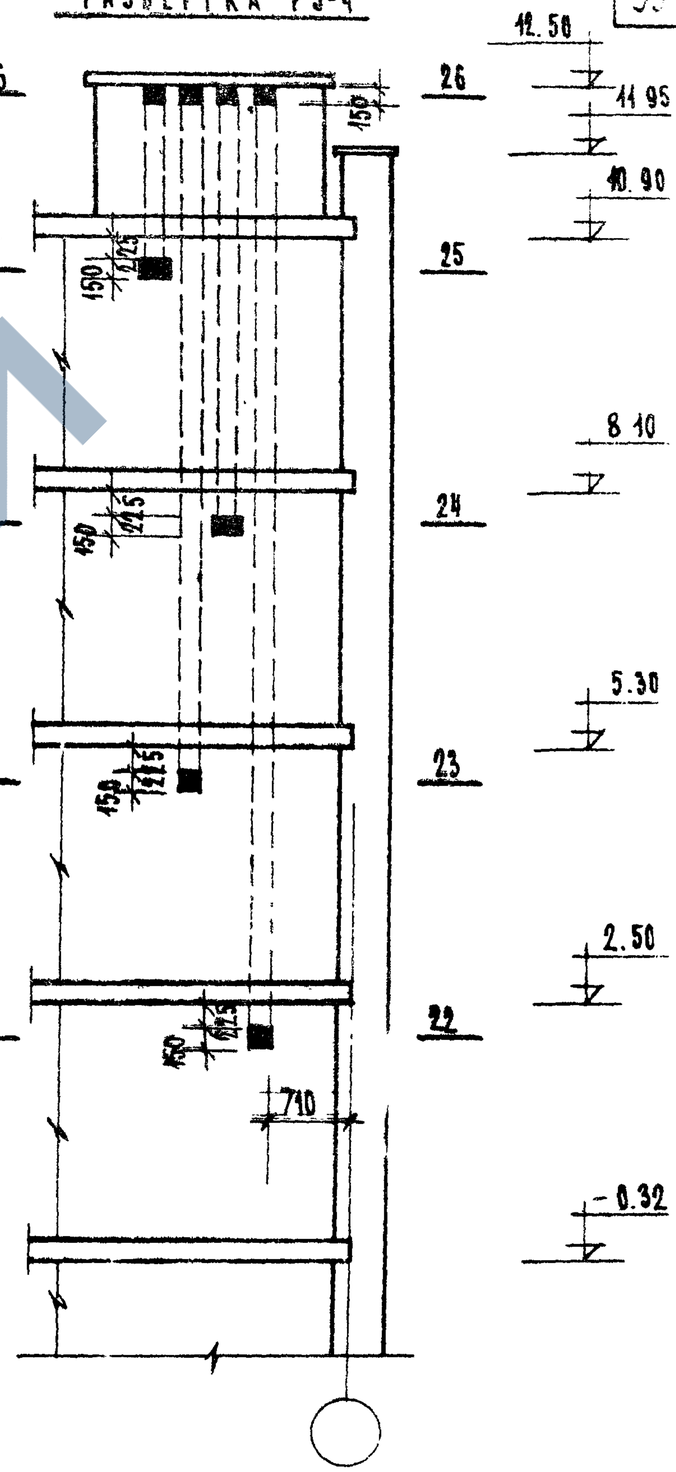

1976	Типовые узлы и детали	Развертки стен с каналами Р3-Ч; Р4-Ч; Р5-Ч.	Типовой проект серия -85	Часть 9.9-6	Лист 59

Развертка Р6-2

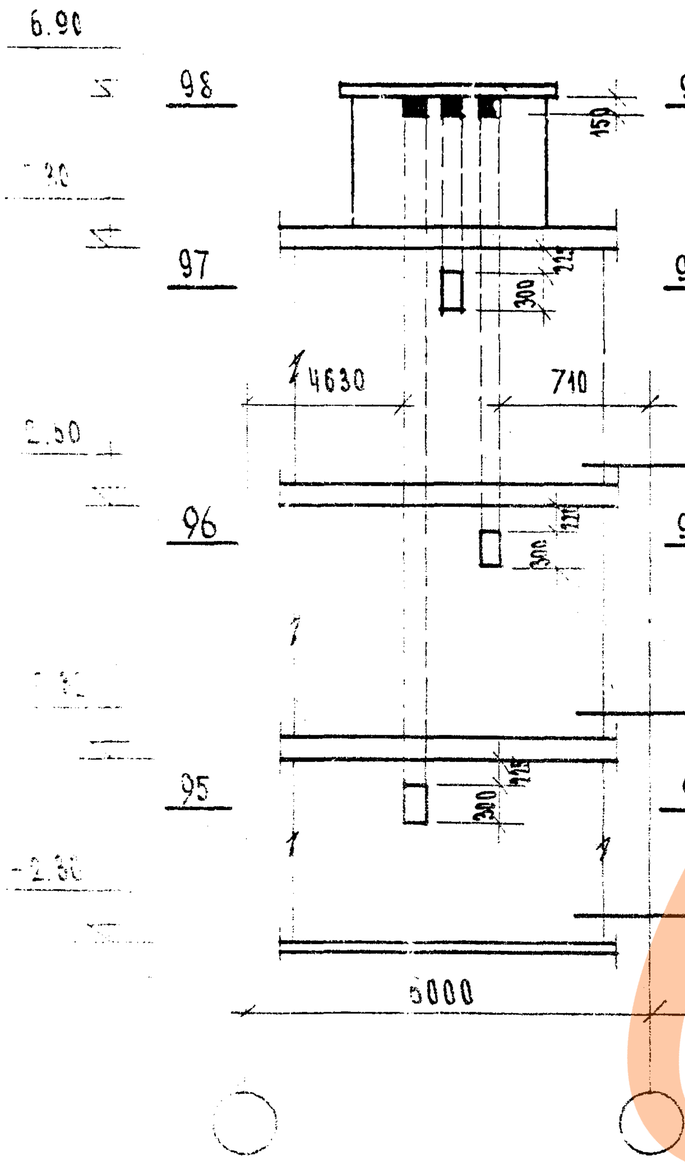

Развертка Р7-2

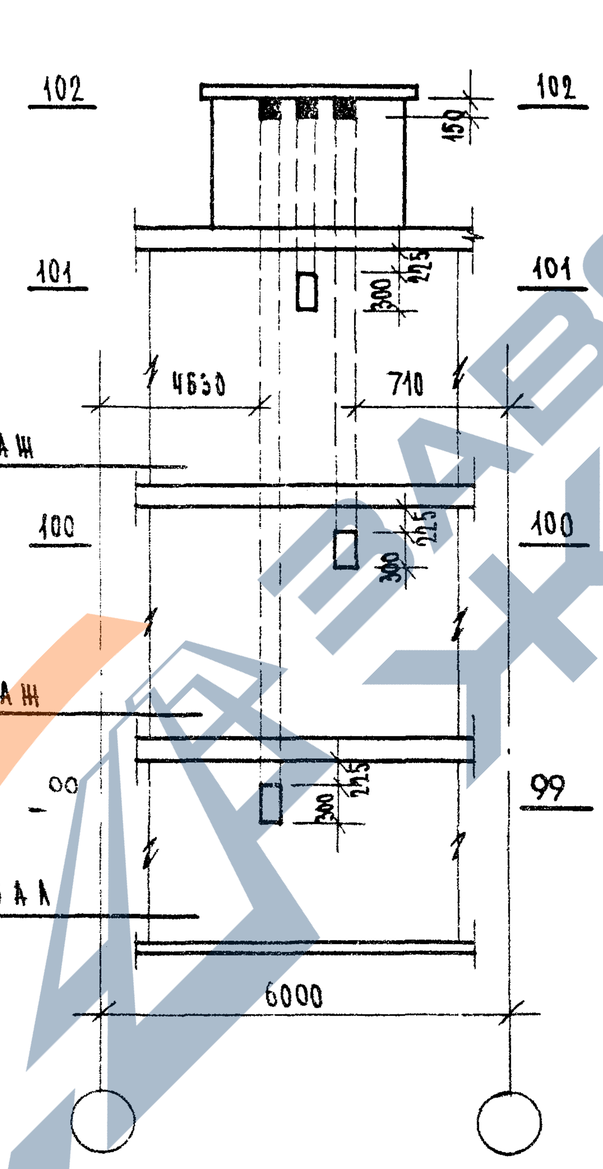

Развертка Р8-2

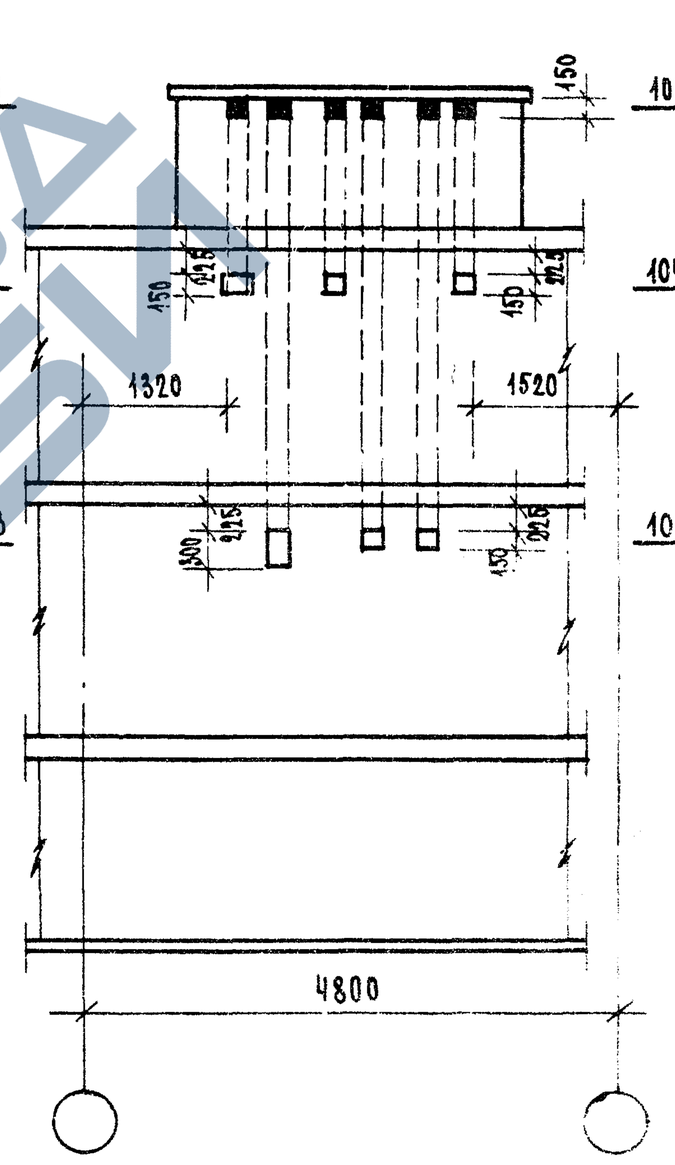

Типовые узлы и детали	Развертки стен с каналами Р6-2, Р7-2, Р8-2	Типовой проект серия -85	Часть 9.9-6 / Лист 60

Развертка Р6-3

Развертка Р7-3

Развертка Р8-3

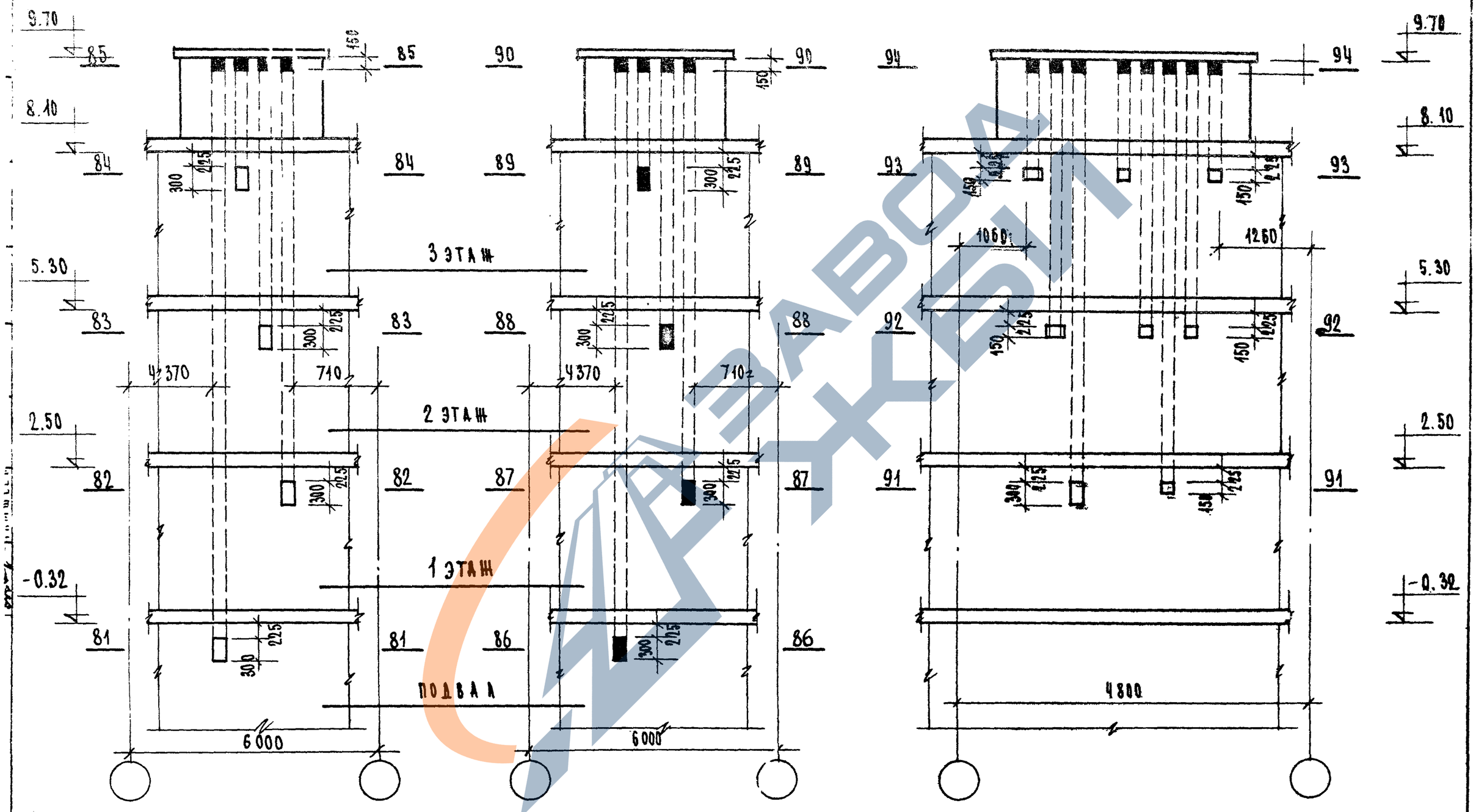

1976	Типовые узлы и детали	Развертки стен с каналами Р6-3, Р7-3, Р8-3	Типовой проект серия -85	Часть 9.9-6	Лист 61

https://zavodjbi.com/

Развертка Р6-4

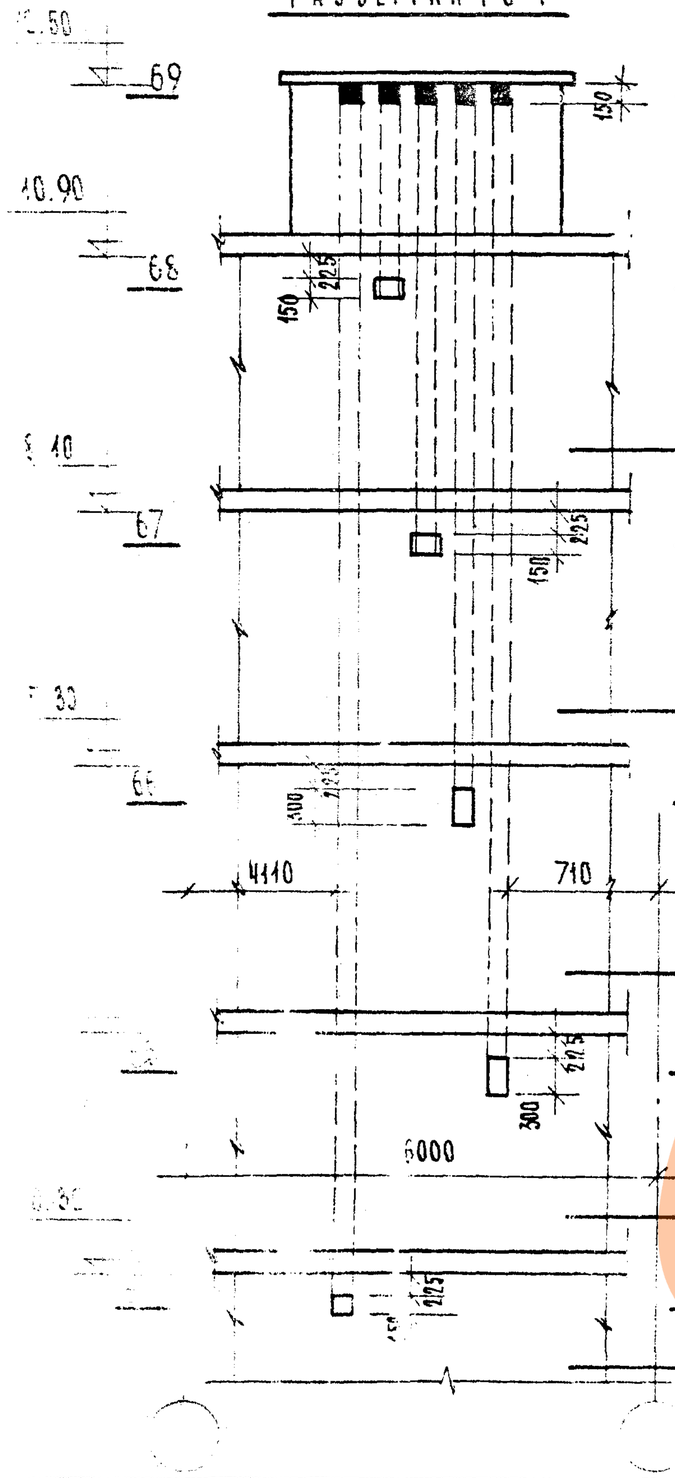

Развертка Р7-4

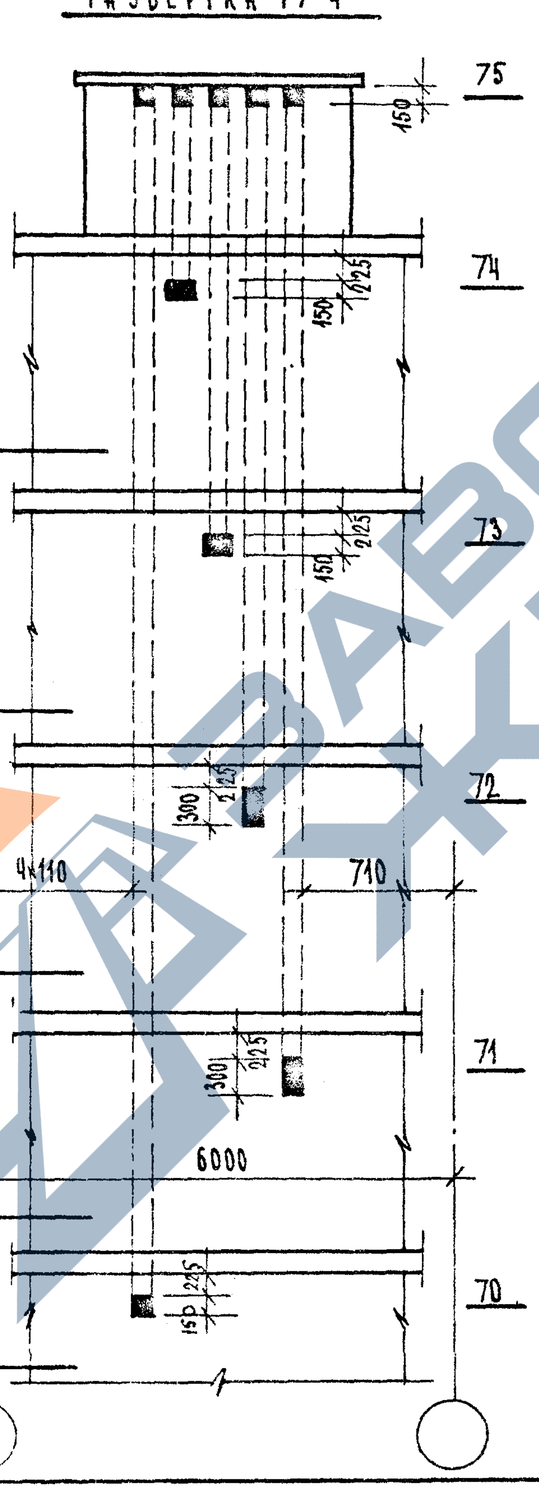

Развертка Р8-4

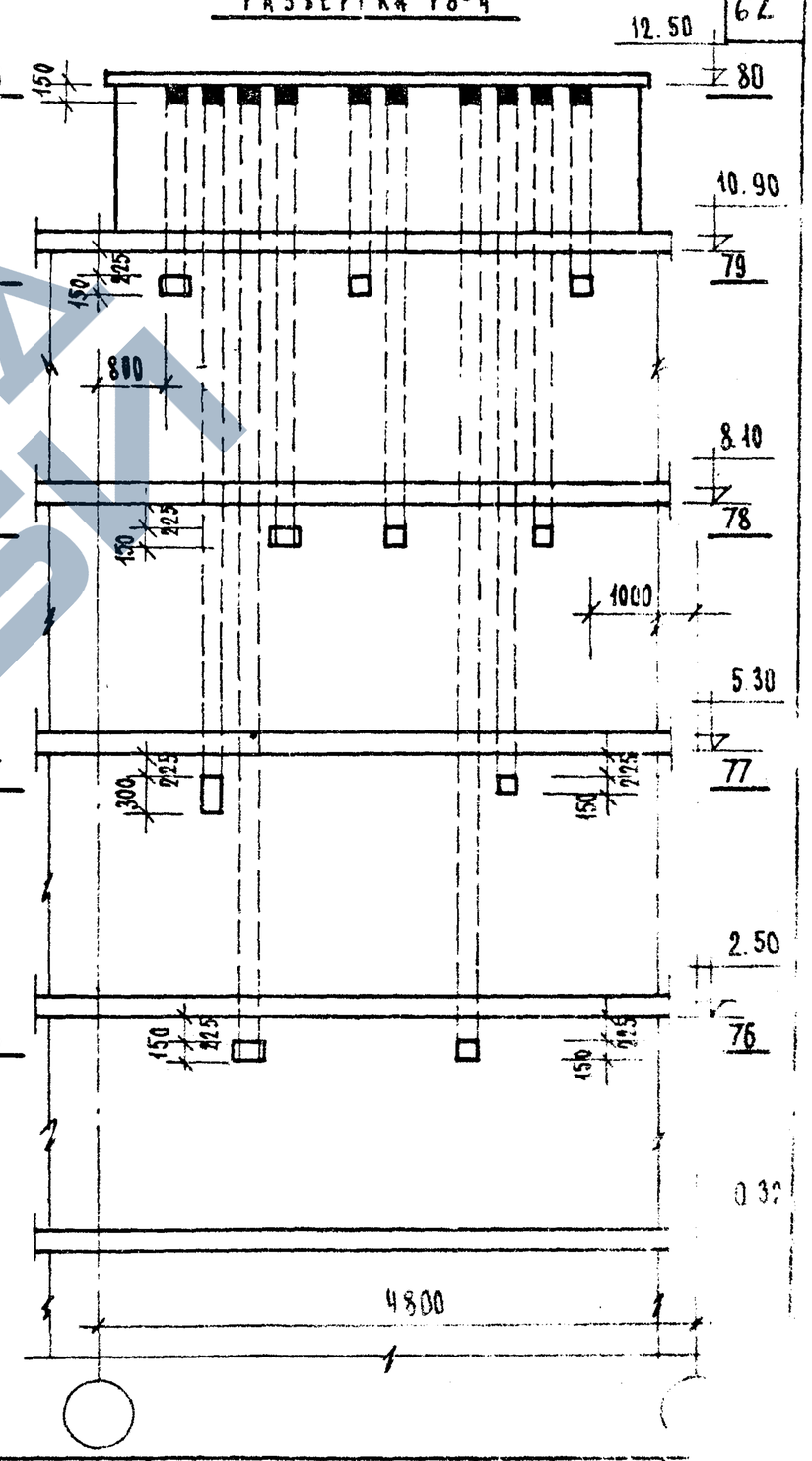

Типовые узлы и детали	Развертки стен с каналами Р6-4, Р7-4, Р8-4	Типовой проект серия 85	Часть 6.96	Лист 62

14709-04

https://zavodjbi.com/

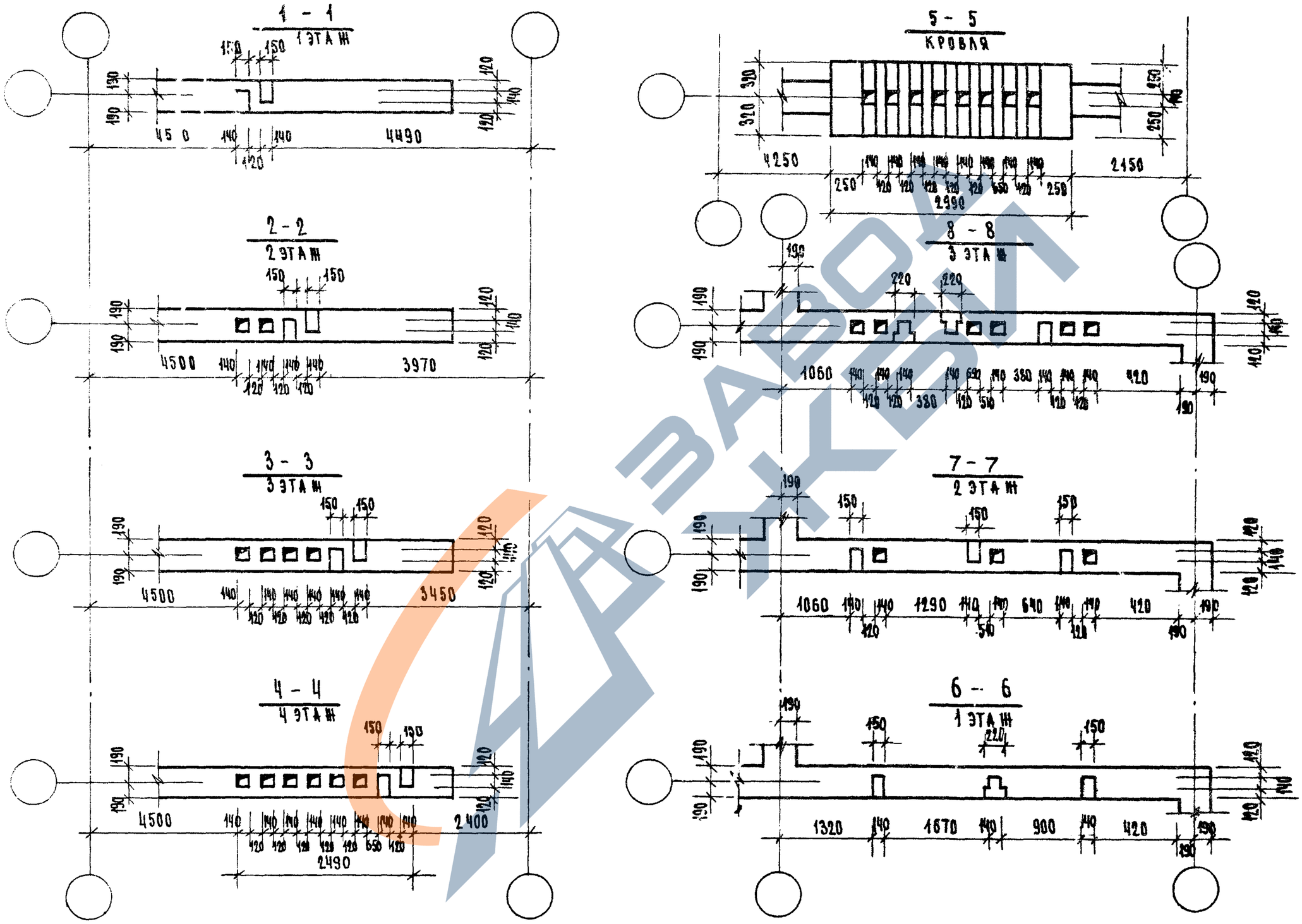

1976	Типовые узлы и детали	Развертки стен с каналами Сечения 1-1 ÷ 8-8	Типовой проект серия 85	Часть 9.9-6	Лист 63

14709-04 64

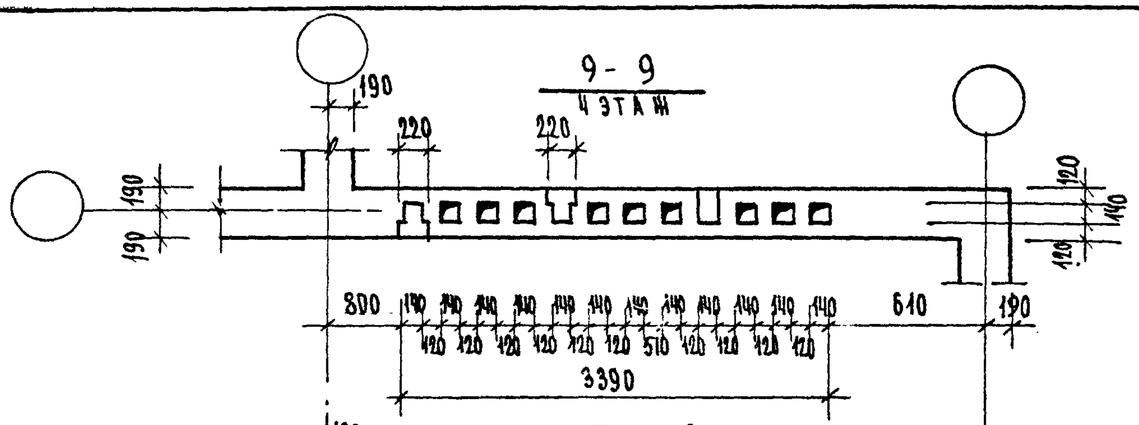

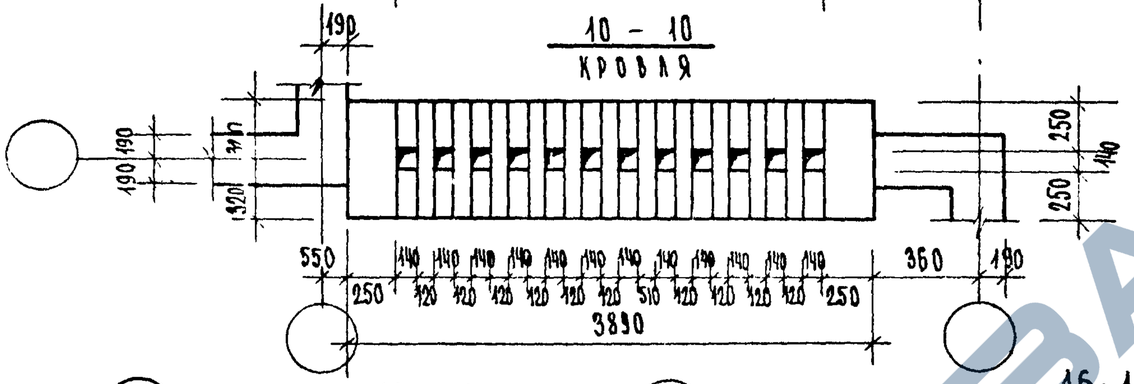

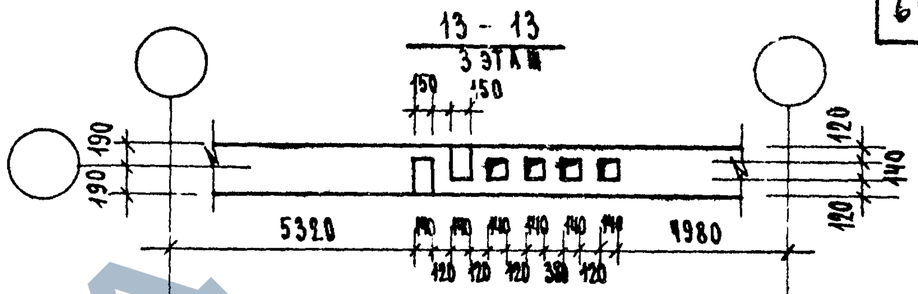

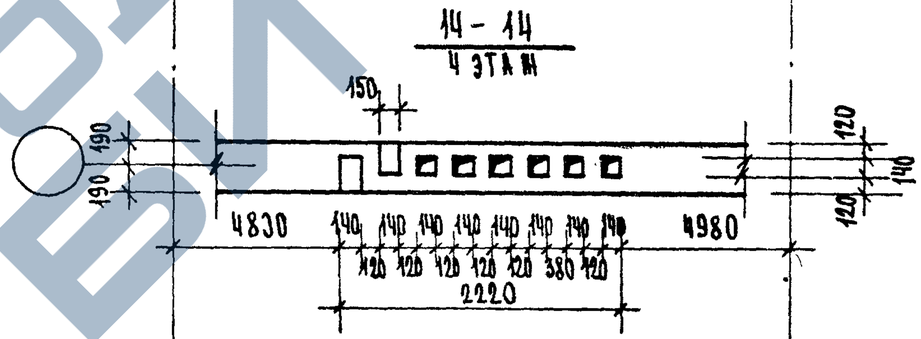

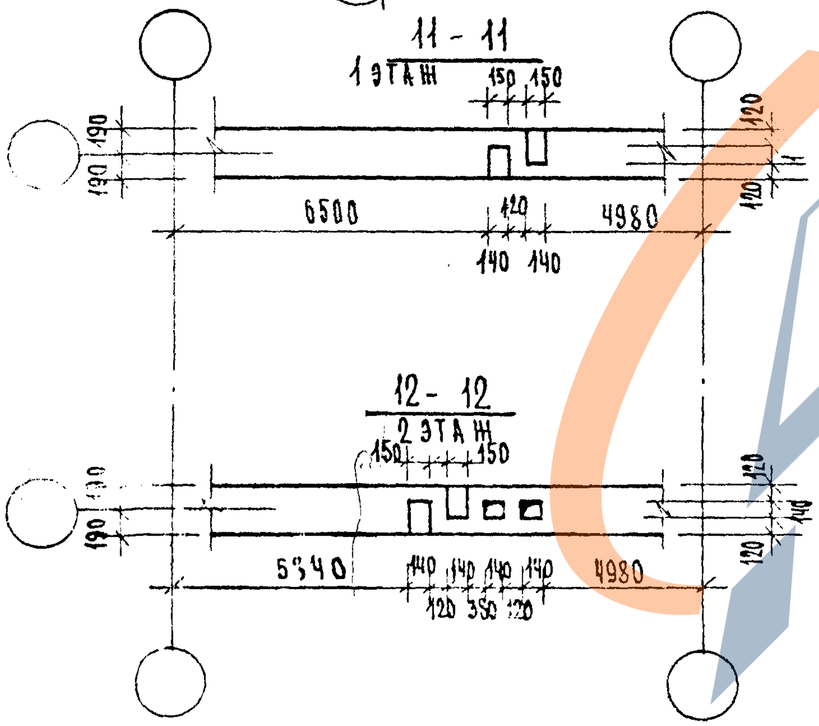

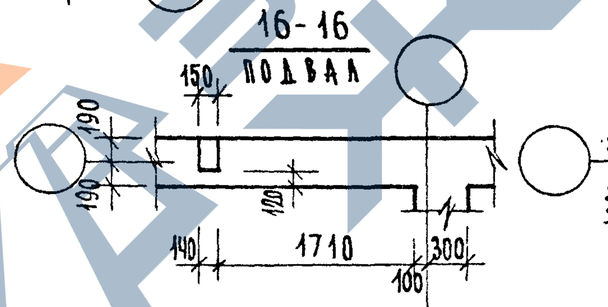

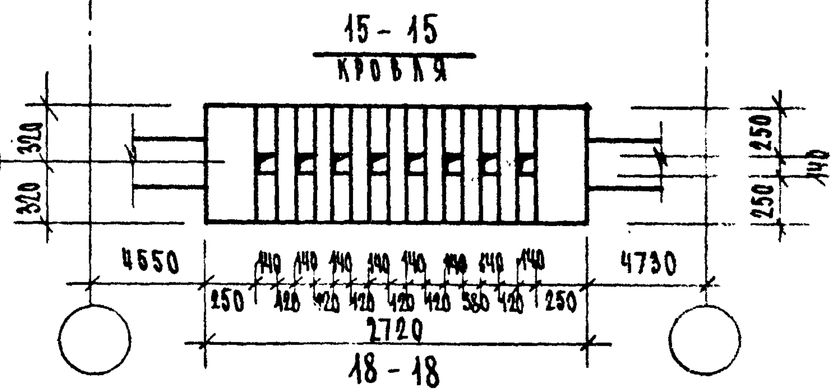

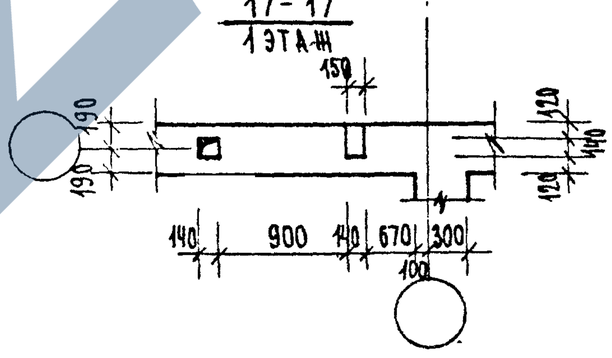

Типовые узлы и детали	Развертки стен с каналами Сечения 9-9 ÷ 18-18.	Типовой проект серия 85	Часть 9.9-6

https://zavodjbi.com/

19 - 19
3 ЭТАЖ

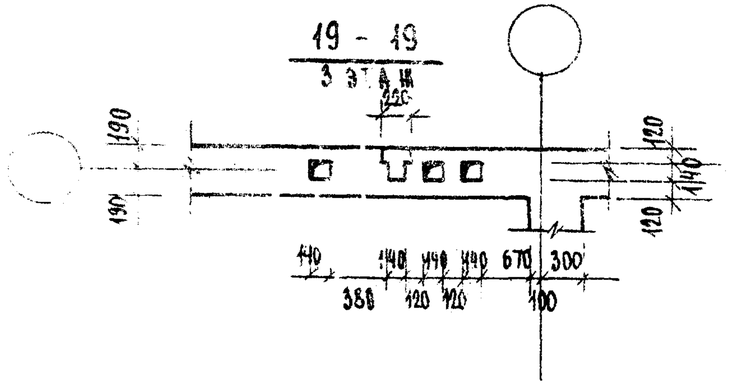

20 - 20
4 ЭТАЖ

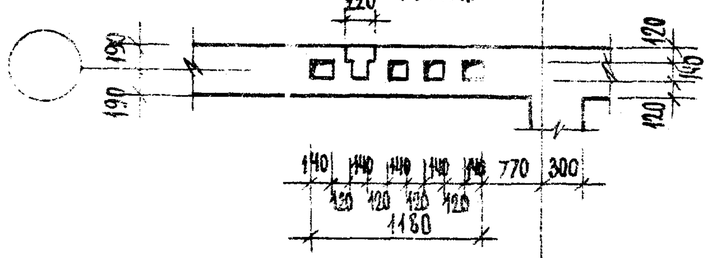

21 - 21
КРОВЛЯ

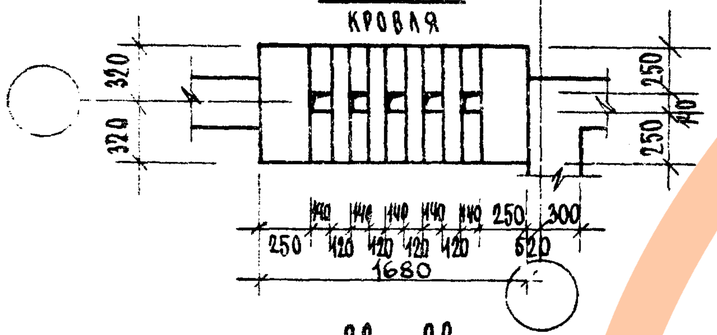

22 - 22
1 ЭТАЖ

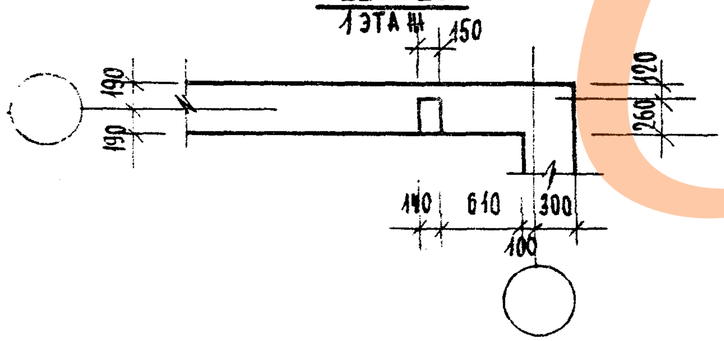

23 - 23
2 ЭТАЖ

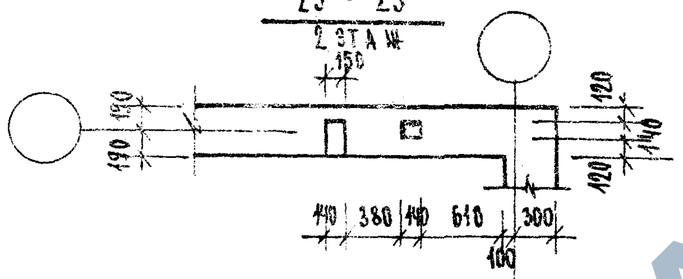

24 - 24
3 ЭТАЖ

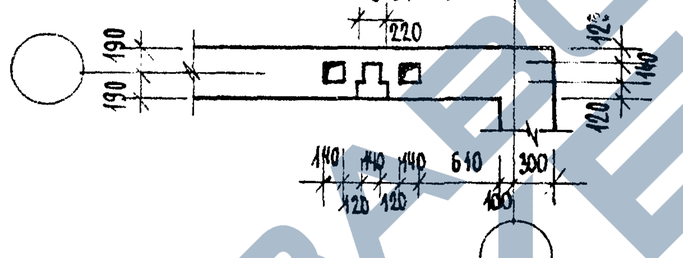

25 - 25
4 ЭТАЖ

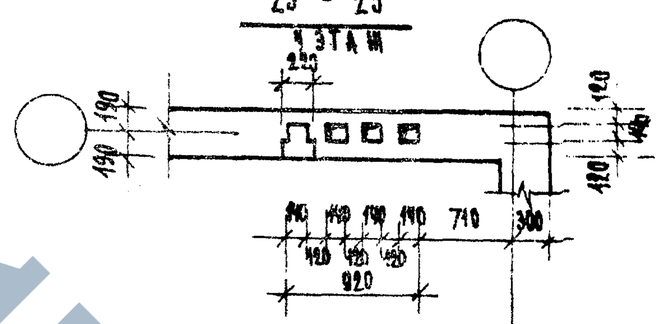

26 - 26
КРОВЛЯ

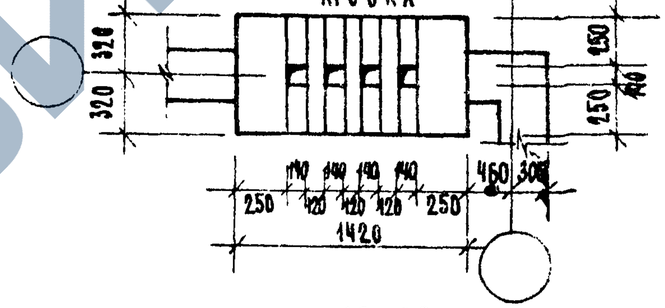

27 - 27
1 ЭТАЖ

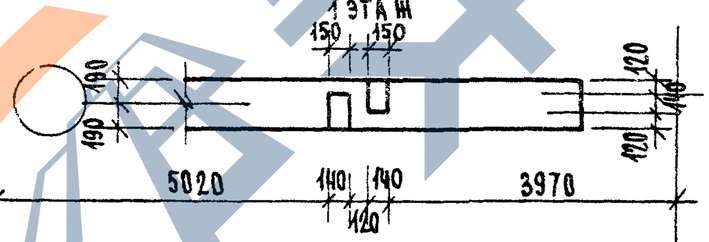

28 - 28
2 ЭТАЖ

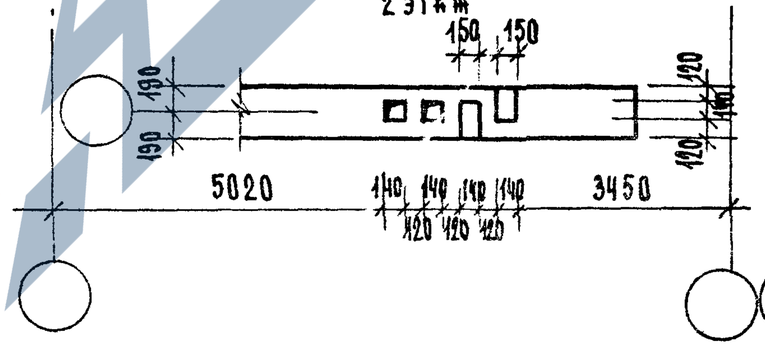

29 - 29
3 ЭТАЖ

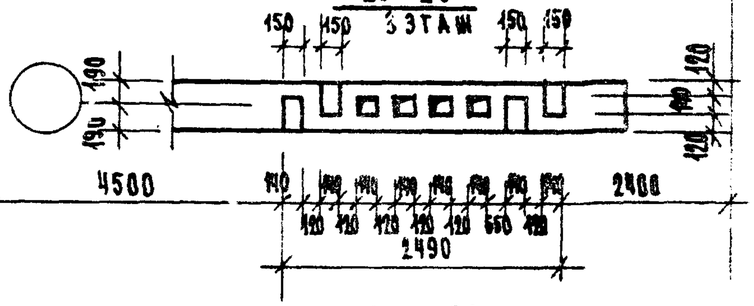

30 - 30
КРОВЛЯ

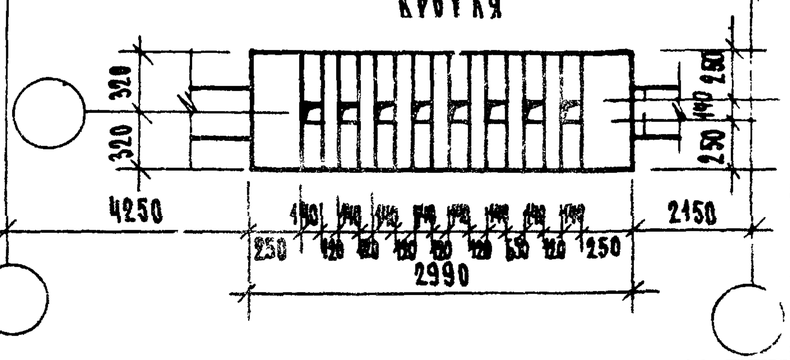

1976	Типовые узлы и детали	Развертки стен с каналами Сечения 19-19 ÷ 30-30	Типовой проект серия 85	Часть 9.9-6	Лист 65

https://zavodjbi.com/

31 - 31
1 ЭТАЖ

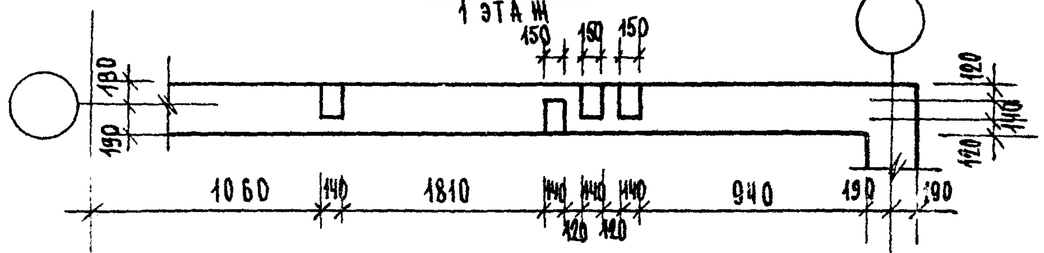

32 - 32
2 ЭТАЖ

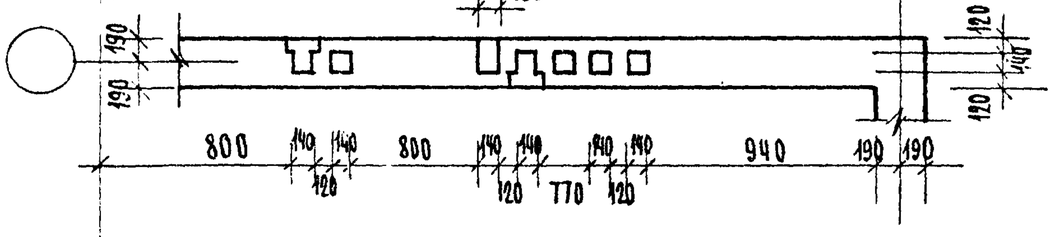

33 - 33
3 ЭТАЖ

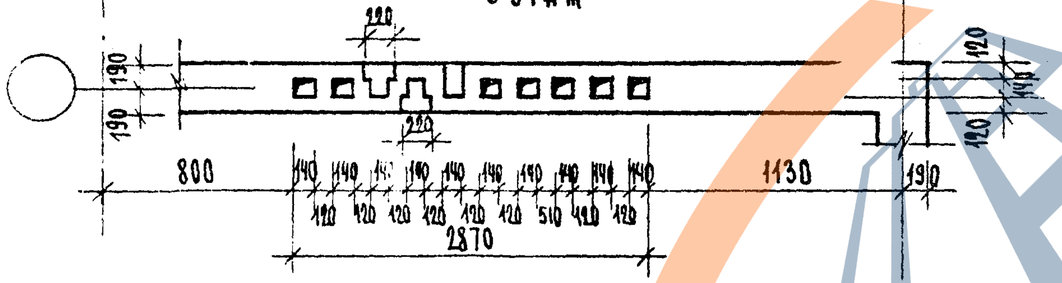

34 - 34
КРОВЛЯ

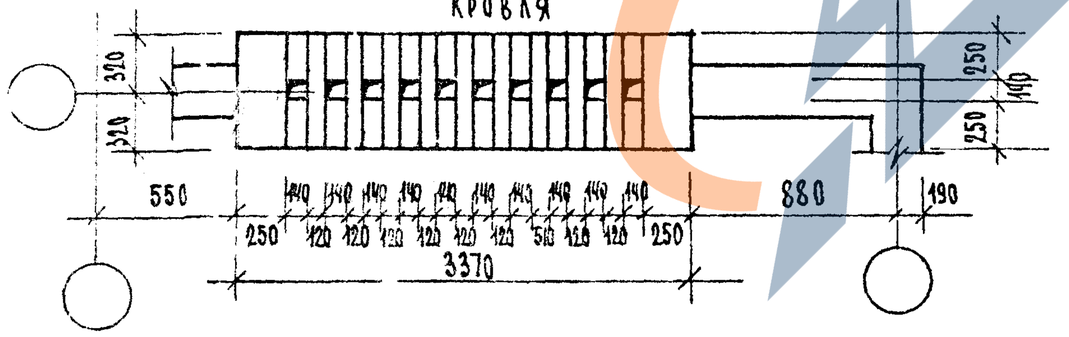

35 - 35
1 ЭТАЖ

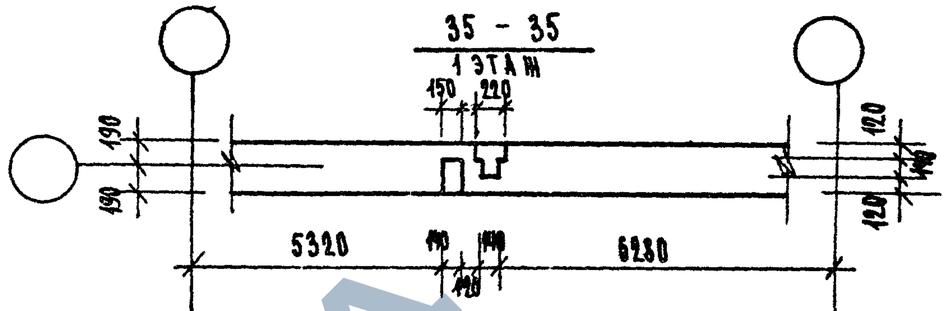

36 - 36
2 ЭТАЖ

37 - 37
3 ЭТАЖ

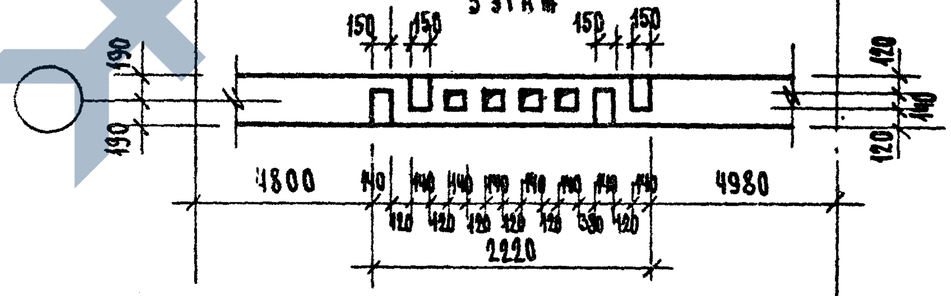

38 - 38
КРОВЛЯ

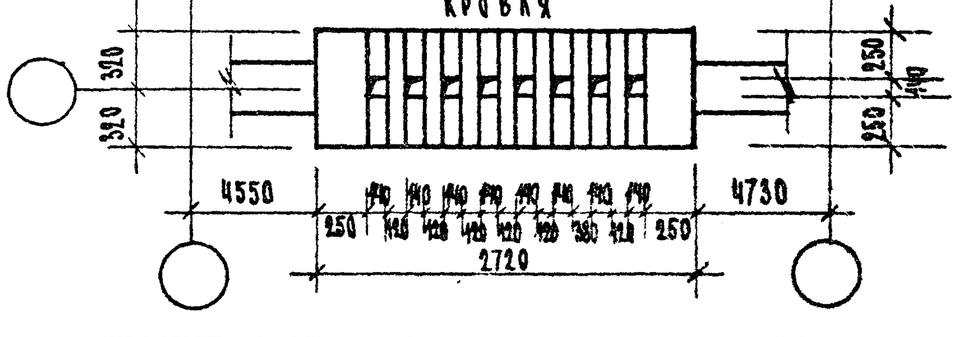

76	Типовые узлы и детали	Развертки стен с каналами Сечения 31-31 ÷ 38-38	Типовой проект Серия 85	Часть 9.96	Лист 66

4708-04

https://zavodjbi.com/

39 - 39
ПОДВАЛ

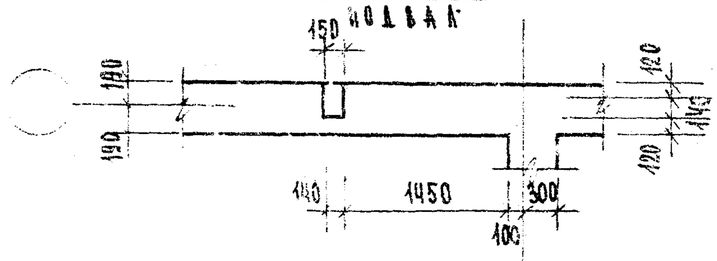

43 - 43
КРОВЛЯ

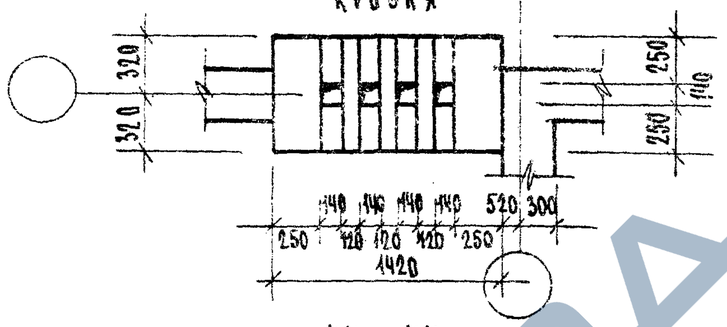

47 - 47
КРОВЛЯ

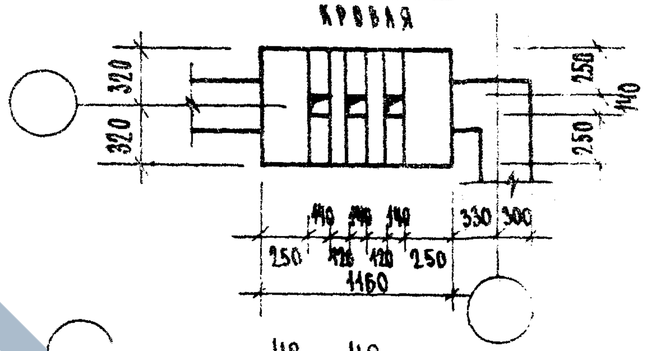

40 - 40
1 ЭТАЖ

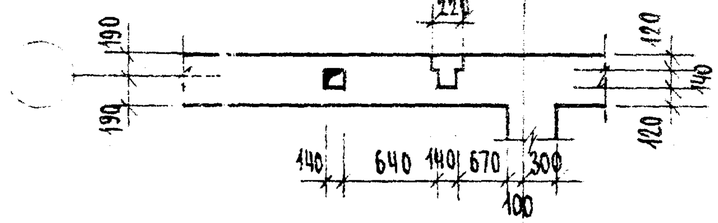

44 - 44
1 ЭТАЖ

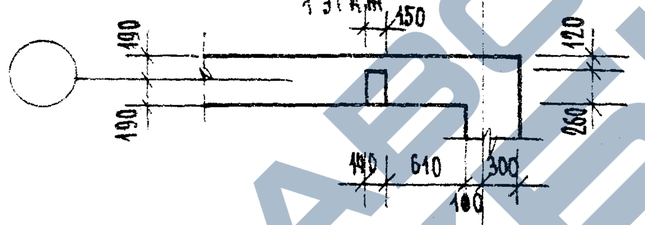

48 - 48
1 ЭТАЖ

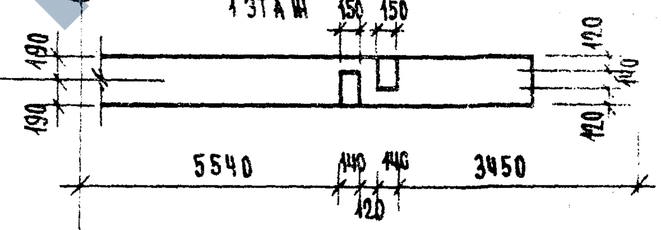

41 - 41
2 ЭТАЖ

45 - 45
2 ЭТАЖ

49 - 49
2 ЭТАЖ

42 - 42
3 ЭТАЖ

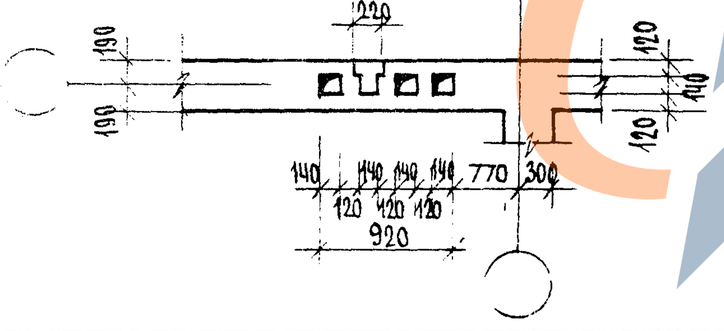

46 - 46
3 ЭТАЖ

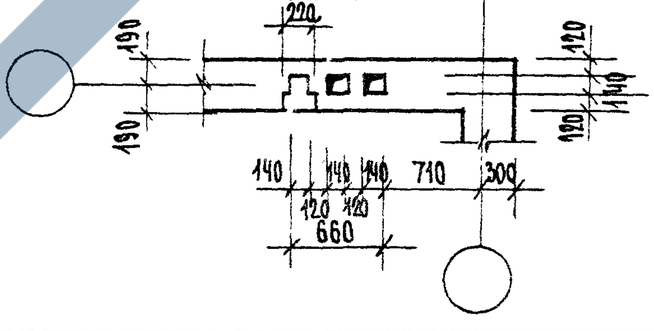

50 - 50
КРОВЛЯ

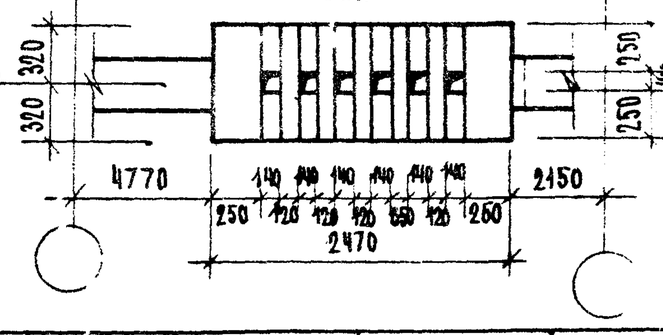

https://zavodjbi.com/

51 - 51
1 ЭТАЖ

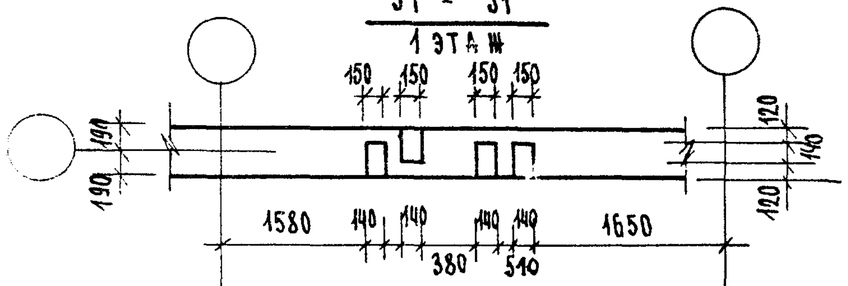

52 - 52
2 ЭТАЖ

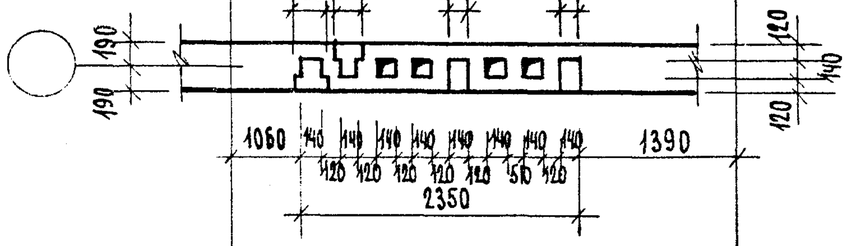

53 - 53
КРОВЛЯ

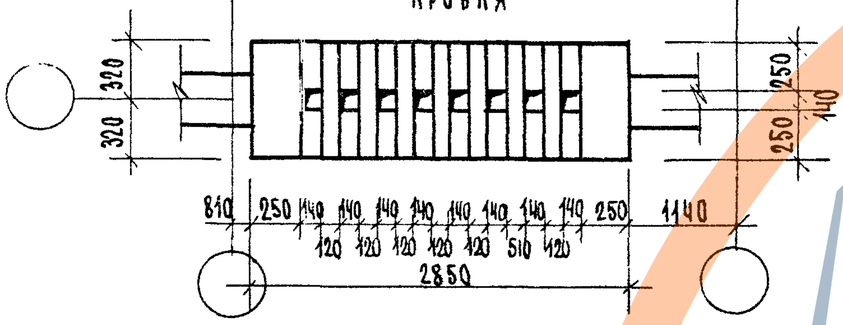

54 - 54
1 ЭТАЖ

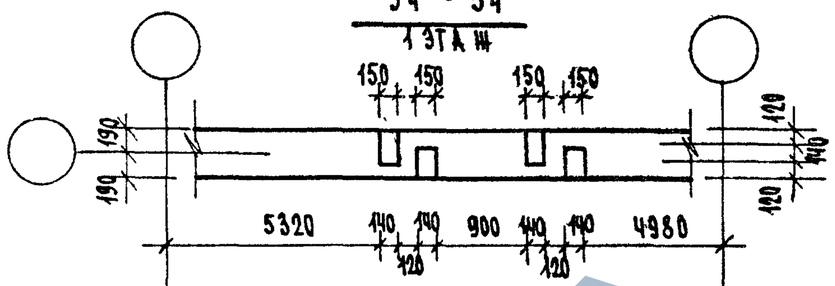

55 - 55
2 ЭТАЖ

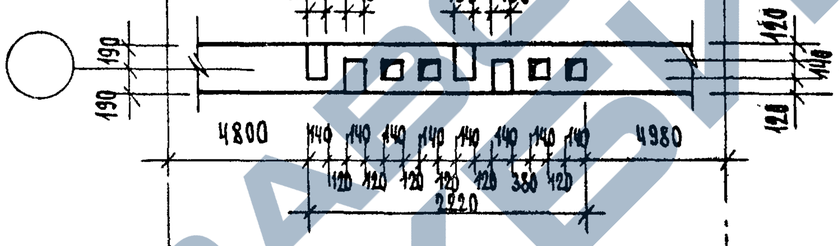

56 - 56
КРОВЛЯ

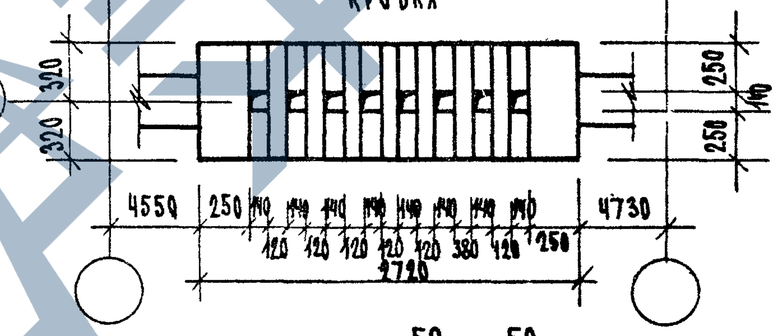

57 - 57
ПОДВАЛ

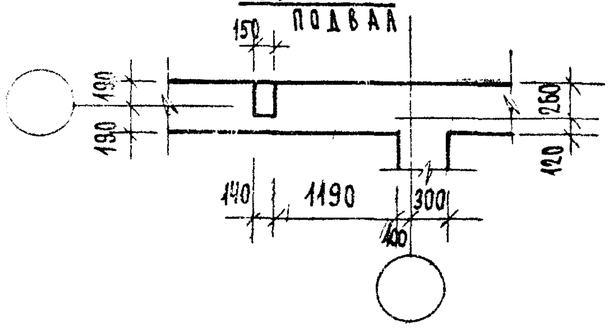

58 - 58
1 ЭТАЖ

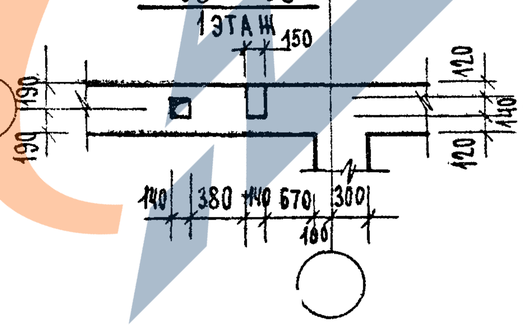

59 - 59
2 ЭТАЖ

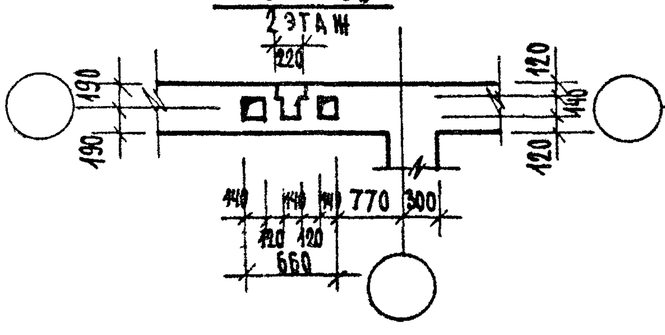

60 - 60
КРОВЛЯ

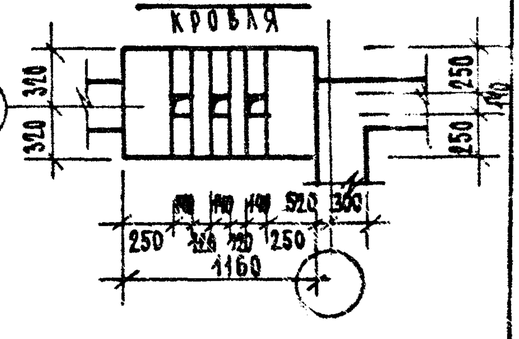

61 - 61
1 ЭТАЖ

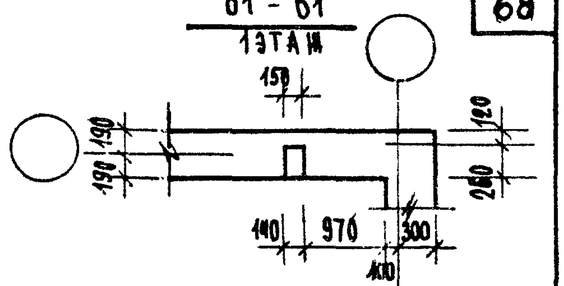

62 - 62
2 ЭТАЖ

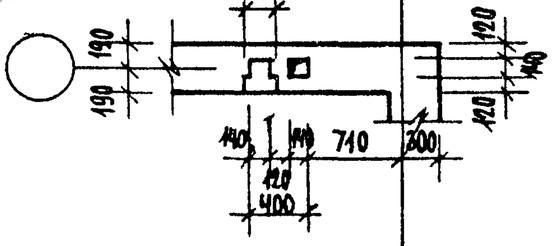

63 - 63
КРОВЛЯ

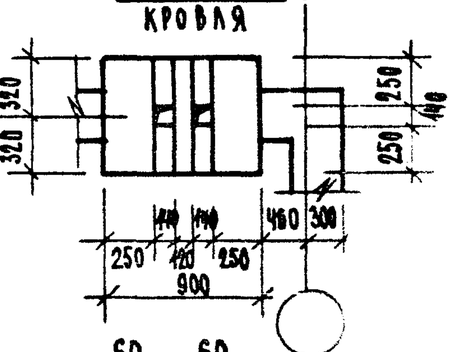

1976	Типовые узлы и детали	Развертки стен с каналами Сечения 51-51 ÷ 63-63	Типовой проект серия 85	Часть 9.9-6	Лист 68

1709 04 69

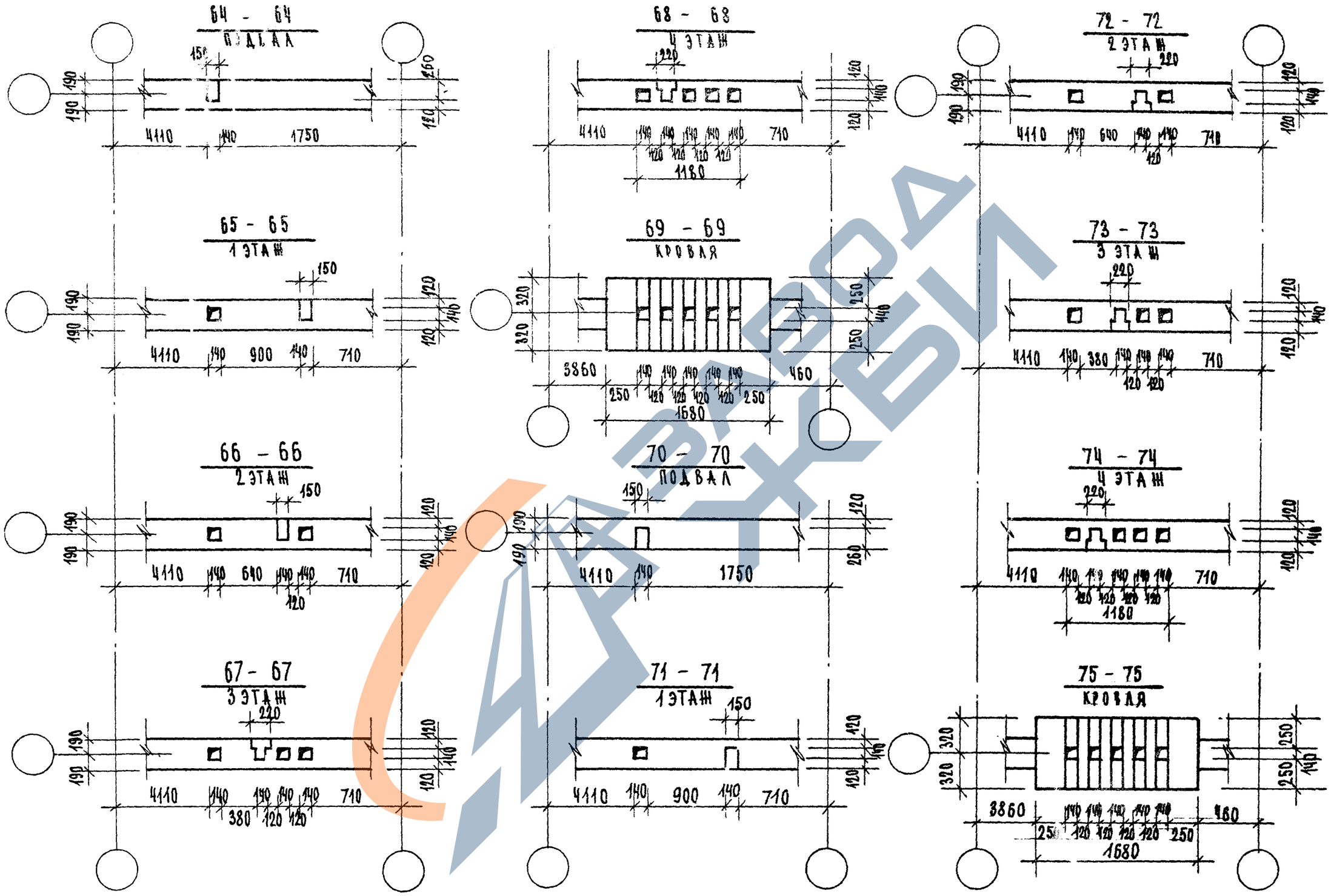

1976	Типовые узлы и детали	Развертки стен с каналами Сечения 64-64 ÷ 75-75	Типовой проект серия 85	Часть 9.96	Лист 69

Гл. инж. пр. Бозина
Рук. гр. инж. Гамшеев

М1 и ЭП-1

14709-04 70

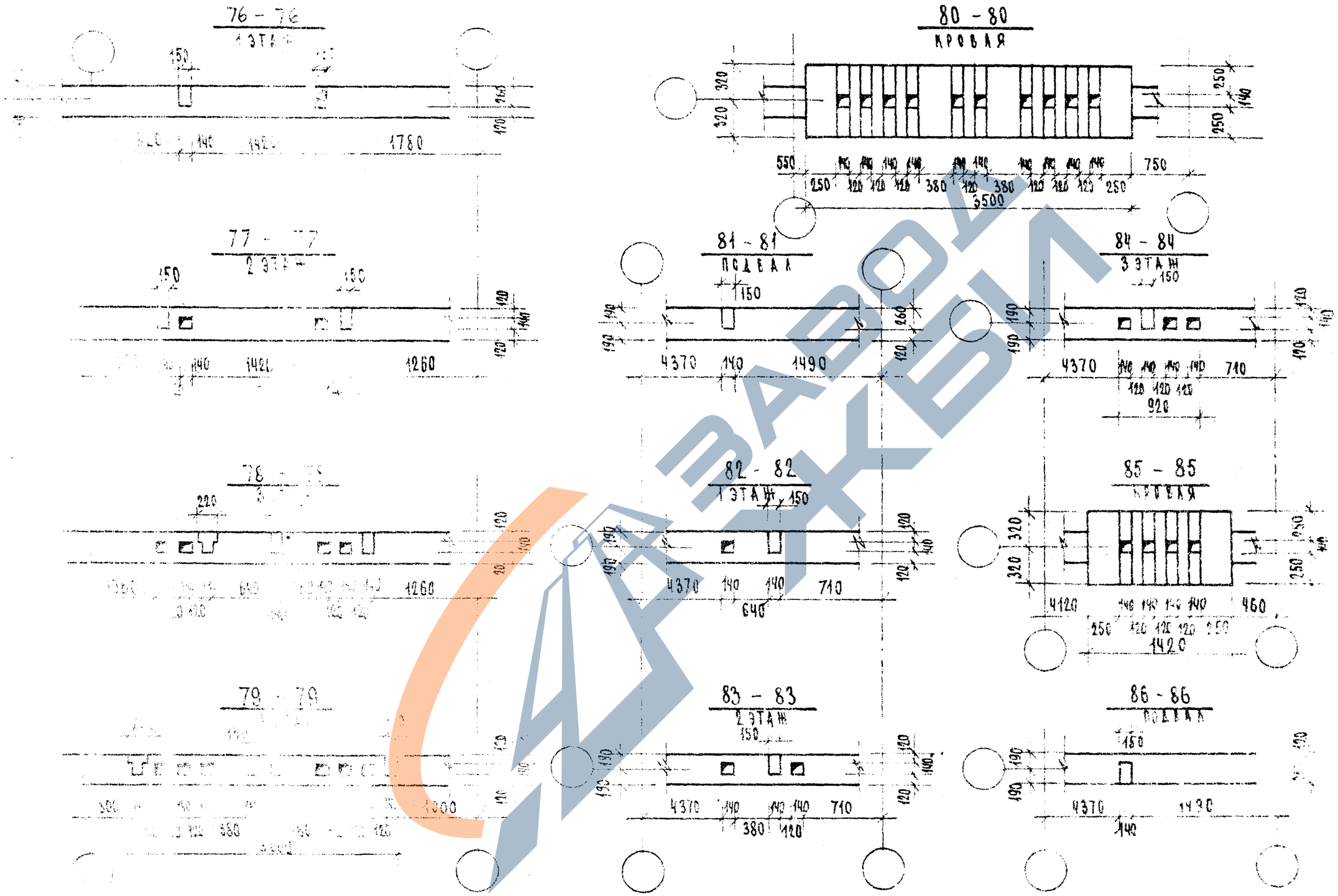

ПОВЫЕ УЗЛЫ И ДЕТАЛИ	РАЗВЕРТКИ СТЕН С КАНАЛАМИ СЕЧЕНИЯ 76-76 ÷ 86-86	ТИПОВОЙ ПРОЕКТ СЕРИЯ 85	ЧАСТЬ 9

https://zavodjbi.com/

87 - 87
1 ЭТАЖ

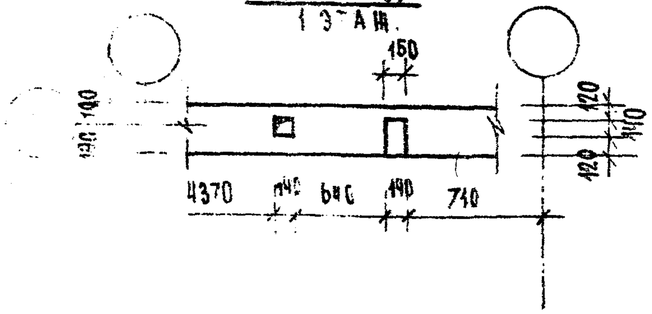

88 - 88
2 ЭТАЖ

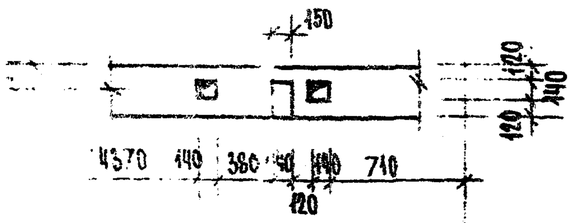

89 - 89
3 ЭТАЖ

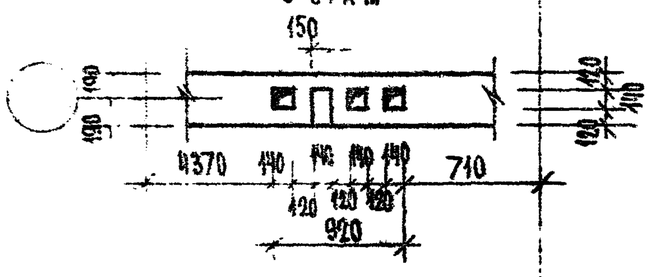

90 - 90
КРОВЛЯ

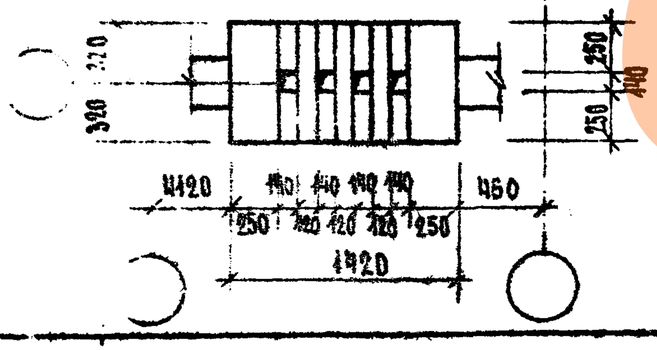

91 - 91
1 ЭТАЖ

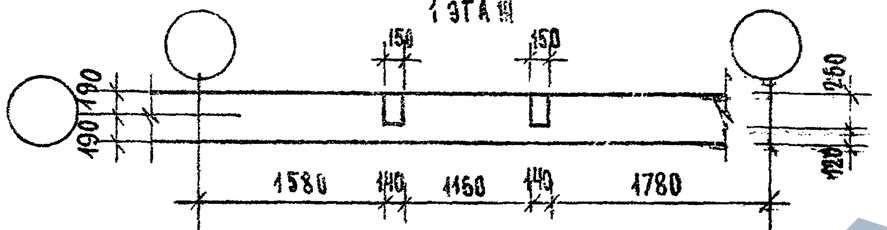

92 - 92
2 ЭТАЖ

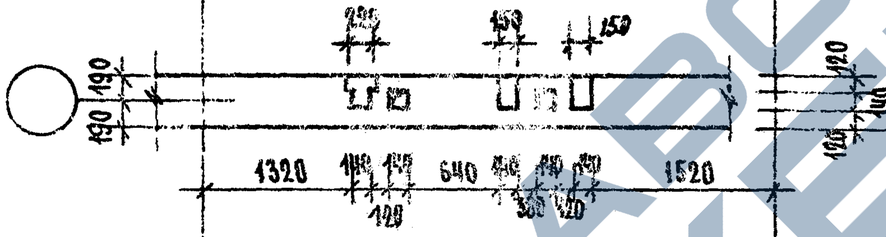

93 - 93
3 ЭТАЖ

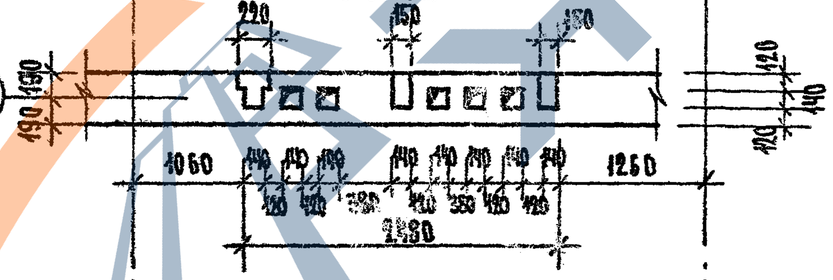

94 - 94
КРОВЛЯ

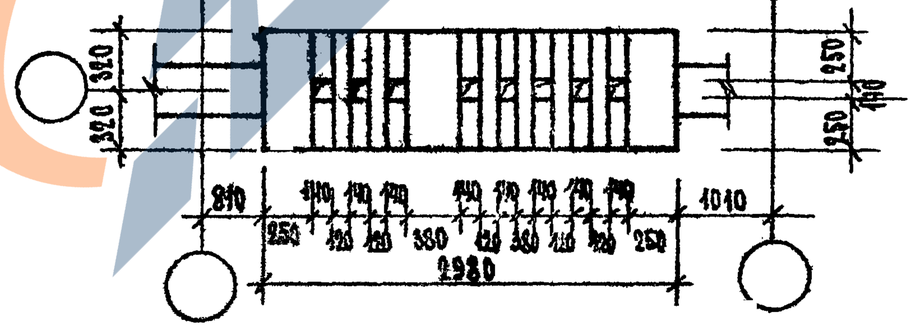

95 - 95
ПОДВАЛ

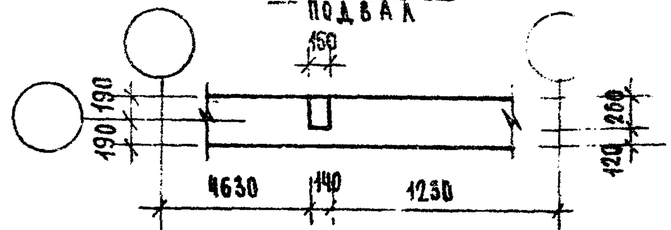

96 - 96
1 ЭТАЖ

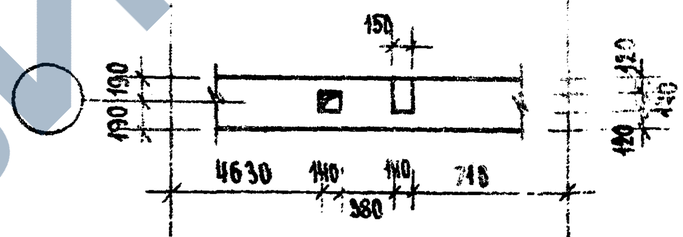

97 - 97
2 ЭТАЖ

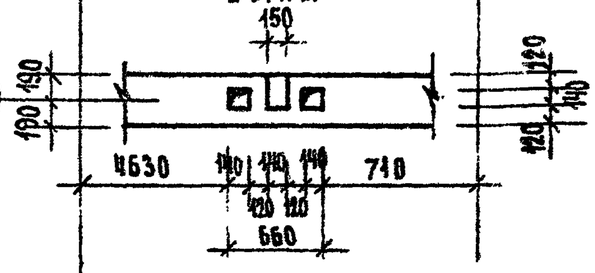

98 - 98
КРОВЛЯ

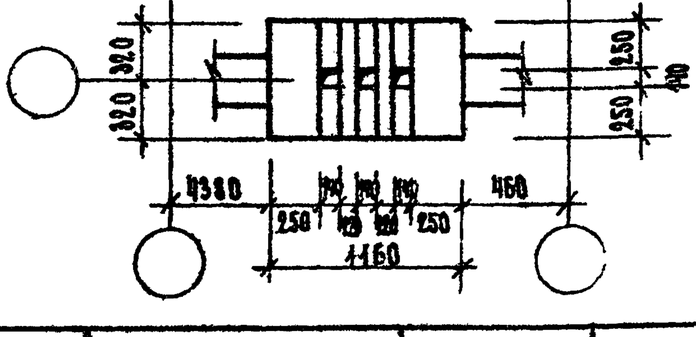

Типовые узлы и детали	Развертки стен с каналами. Сечения 87-87 ÷ 98-98	Типовой проект серия 85	Часть 9.9-6	Лист 71

https://zavodjbi.com/

https://zavodjbi.com/

99 - 99
ПОДВАЛ

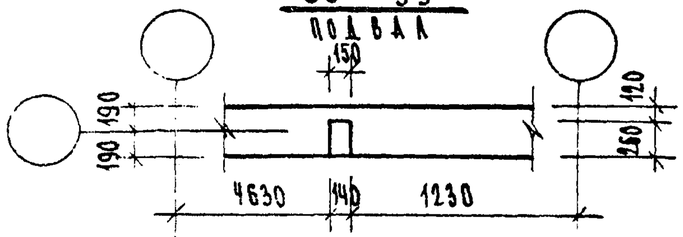

100 - 100
1 ЭТАЖ.

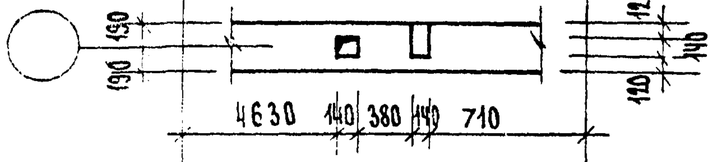

101 - 101
2 ЭТАЖ

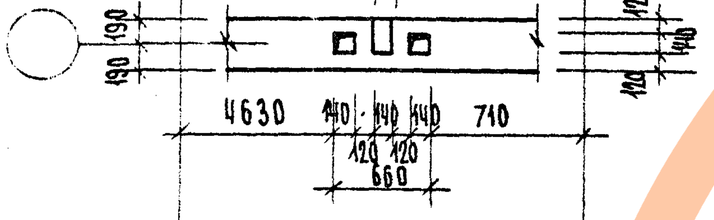

102 - 102
КРОВЛЯ

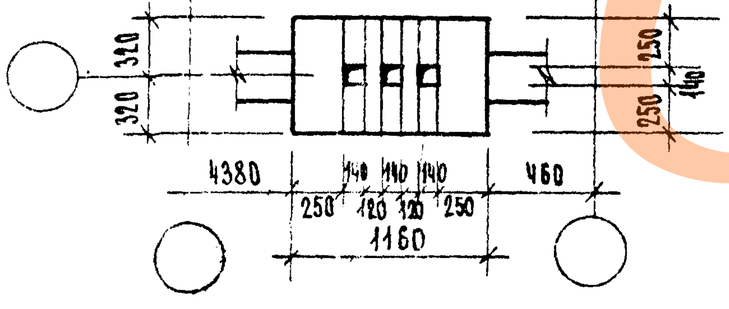

103 - 103
1 ЭТАЖ

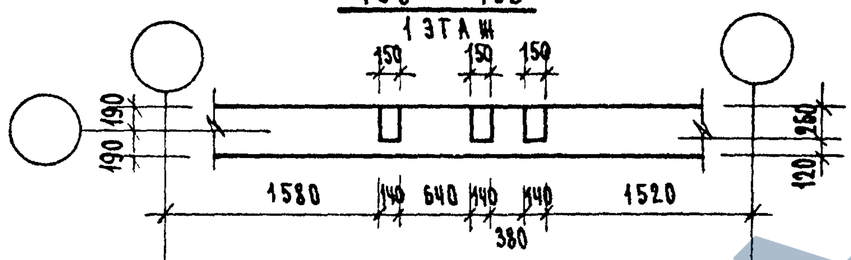

104 - 104
2 ЭТАЖ

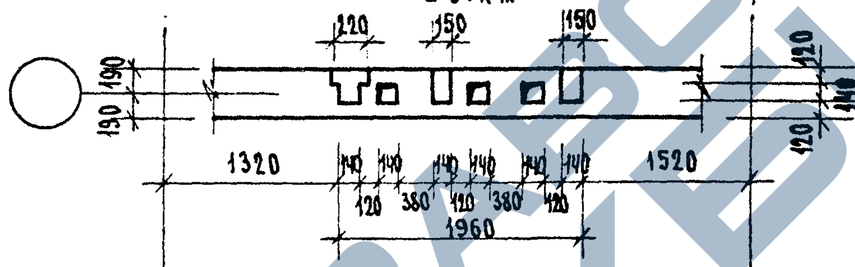

105 - 105
КРОВЛЯ

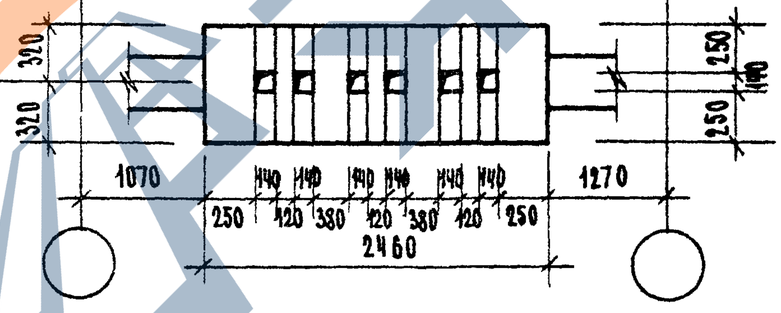

1976	Типовые узлы и детали	Развертки стен с каналами Сечения 99-99 ÷ 105-105	Типовой проект серия 85	часть 9.9-5	Альбом 72

https://zavodjbi.com/

https://zavodjbi.com/

ШК-1

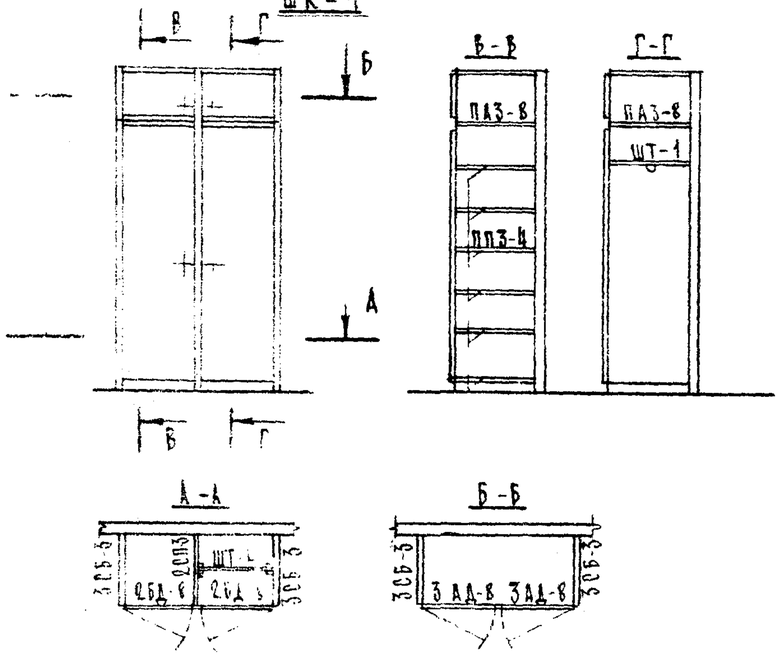

ШК-1а

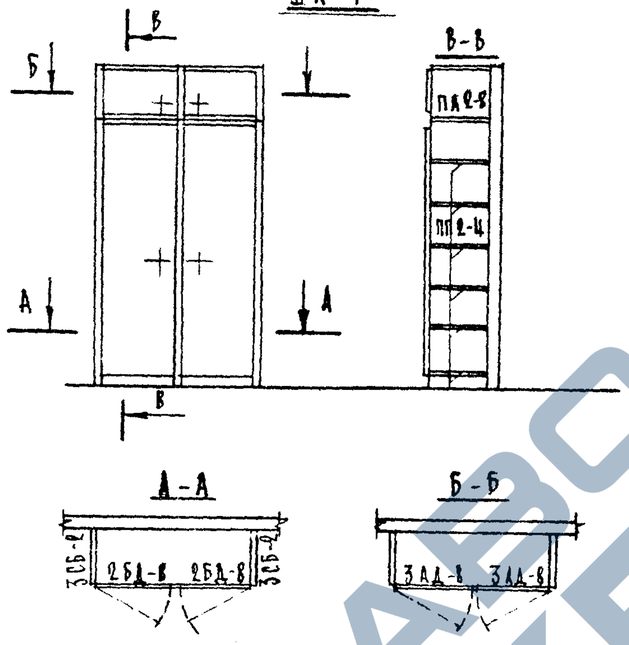

ШК-2

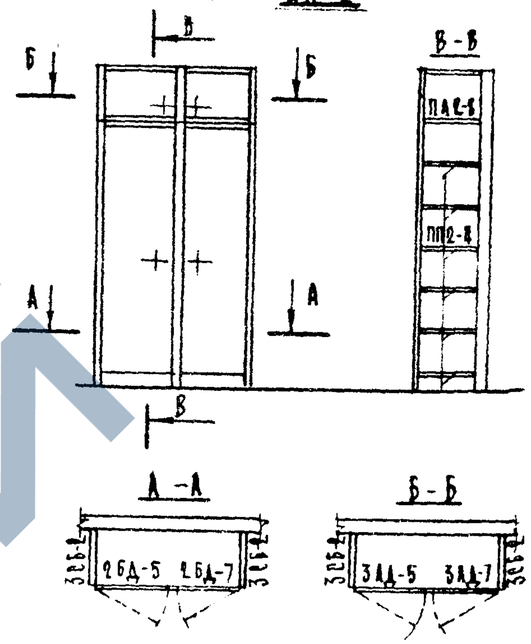

ШК-3

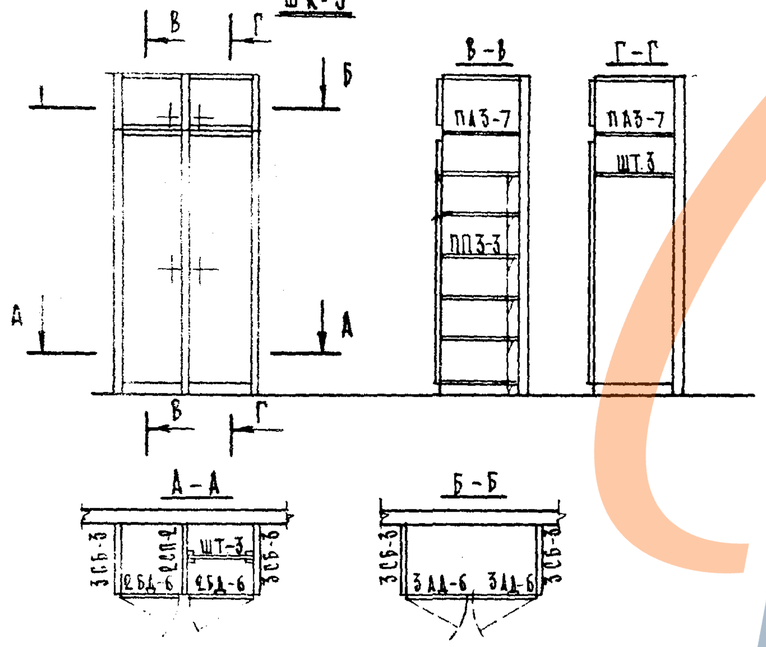

РАСХОД МАТЕРИАЛОВ НА ИЗДЕЛИЕ.		ХВ м³			0.0123	0.0108	0.0148	0.0114
		ДСП м².			6.69	5.57	5.35	5.86
		ДВП м³.			2.4	—	—	1.7
ШД-1	ШТАНГОДЕРЖ.	0.0005	—	—	2	—	—	2
ЗСБ-2	СТЕНКА БОКОВАЯ	—	1.0	—	—	1	1	—
ЗСБ-3		—	1.4	—	1	—	—	—
ПАП-8	ПОЛКА АНТРЕСОЛЬНАЯ	—	0.51	—	—	1	1	—
ПАЗ-8		—	0.69	—	1	—	—	—
ПАЗ-7		—	0.58	—	—	—	—	—
ППП-4	ПОЛКА ПЕРЕСТАВНАЯ	—	0.24	—	—	6	6	—
ППЗ-4		—	0.33	—	6	—	—	—
ППЗ-3		—	0.28	—	—	—	—	6
ШТ.-3	ШТАНГА	0.0004	—	—	—	—	—	1
ШТ-4		0.0005	—	—	1	—	—	—
2СП-3	СТЕНКА ПРОМЕЖУТ	—	—	2.4	1	—	—	—
2СП-2		—	—	1.7	—	—	—	1
ЗАД-8	БЛОК ДВЕРНОЙ АНТРЕСОЛ.	0.0032	0.42	—	1	1	—	—
ЗАД-7		0.0019	0.21	—	—	—	1	—
ЗАД-6		0.0028	0.36	—	—	—	—	1
ЗАД-5		0.0017	0.18	—	—	—	1	—
2БД-8	БЛОК ДВЕРНОЙ	0.0076	2.2	—	—	—	—	—
2БД-7		0.0057	1.1	—	—	—	—	—
2БД-6		0.0070	1.8	—	—	—	—	1
2БД-5		0.0055	0.91	—	—	—	1	—
МАРКА	НАИМЕНОВАН	ХВ м³	ДСП м²	ДСП м³	ШК-1	ШК-1а	ШК-2	ШК-3

СПЕЦИФИКАЦИЯ ЭЛЕМЕНТОВ НА 1 ИЗДЕЛИЕ