ТИПОВЫЕ ПРОЕКТНЫЕ
РЕШЕНИЯ
501-0-118

# ЖЕЛЕЗНОДОРОЖНЫЕ ПЕРЕЕЗДЫ

## ПУТЕВАЯ ЧАСТЬ

СОСТАВ ПРОЕКТА


АЛЬБОМ I ПОЯСНИТЕЛЬНАЯ ЗАПИСКА
АЛЬБОМ II ГЕНЕРАЛЬНЫЕ ПЛАНЫ ПЕРЕЕЗДОВ
АЛЬБОМ III НАСТИЛЫ ПЕРЕЕЗДОВ
АЛЬБОМ IV УСТРОЙСТВО ПЕРЕЕЗДОВ НА КРИВЫХ
АЛЬБОМ V ОГРАЖДЕНИЕ ПЕРЕЕЗДОВ
АЛЬБОМ VI ИСКУССТВЕННЫЕ СООРУЖЕНИЯ
АЛЬБОМ VII НАРУЖНОЕ ОСВЕЩЕНИЕ
АЛЬБОМ VIII ПЕШЕХОДНЫЕ ДОРОЖКИ
АЛЬБОМ IX ПЕРЕХОДЫ СКОТОПРОГОННЫХ ДОРОГ
АЛЬБОМ X СМЕТЫ


# АЛЬБОМ VIII


Утвержден приказом
МПС N М-41470 от 21 XII 78г
Введен в действие
Гипропромтрансстроем
приказ N36 от 25. IV 79г

1175/8

РАЗРАБОТАН
ИНСТИТУТОМ ГИПРОПРОМТРАНССТРОЙ

Гипропромтрансстрой г Москва
Гл инженер института
Гл инженер проекта
Шутов
Дмитрук



ЗАВОД ЖБИ

| NN п/п | Наименование чертежа | № листа |
|---|---|---|
| 1. | Титульный лист. | 1 |
| 2 | Содержание альбома. | 2 |
| 3 | Пояснительная записка. | 3 |
| 4 | Генеральный план пешеходных дорожек. | 4 |
| 5 | Спецификация материалов дорожек с ж.б. настилом при ж.б. шпалах и скреплении марки „КБ". | 5 |
| 6 | Спецификация материалов дорожек с ж.б. настилом при деревянных шпалах и скреплении марки К". | 6 |
| 7 | Спецификация материалов дорожек с ж.б. настилом при деревянных шпалах и костыльном скреплении. | 7 |
| 8 | Спецификация материалов дорожек с деревянным настилом при ж.б. шпалах и скреплении марки „КБ". | 8 |
| 9 | Спецификация материалов дорожек с деревянным настилом при деревянных шпалах и скреплении марки „К". | 9 |
| 10 | Спецификация материалов дорожек с деревянным настилом при деревянных шпалах и костыльном скреплении. | 10 |
| 11 | План дорожек при ж.б. настиле и ж.б. шпалах. | 11 |
| 12 | План дорожек при ж.б. настиле и деревянных шпалах. | 12 |
| 13 | Поперечные разрезы по оси ж.д. пути ж.б. дорожек шириной 1.07 и 2.16м. | 13 |
| 14 | Крепление ж.б. настила при ж.б. шпалах, скреплении марки „КБ" и рельсах Р75; Р65; Р50. | 14 |
| 15 | Крепление ж.б. настила при деревянных шпалах, скреплении марки „К" и рельсах Р75; Р65; Р50. | 15 |
| 16 | Крепление ж.б. настила при деревянных шпалах, костыльном скреплении и рельсах Р75; Р65; Р50. | 16 |
| 17 | План дорожек при деревянном настиле и ж.б. шпалах. | 17 |
| 18 | План дорожек при деревянном настиле и деревянных шпалах. | 18 |
| 19 | Поперечные разрезы по оси ж.д. пути деревянных дорожек шириной 1.24 и 2.33 м. | 19 |
| 20 | Крепление деревянного настила при ж.б. шпалах, скреплении марки „КБ" и рельсах Р75; Р65; Р50. | 20 |
| 21 | Крепление деревянного настила при деревянных шпалах скреплении марки „К" и рельсах Р75; Р65; Р50. | 21 |
| 22 | Крепление деревянного настила при деревянных шпалах, костыльном скреплении и рельсах Р75; Р65; Р50. | 22 |
| 23 | Детали крепления железобетонных плит. | 23 |
| 24 | Детали брусьев и досок. | 24 |
| 25 | Детали брусков. | 25 |
| 26 | Детали укладки контррельсов. | 26 |
| 27 | Конструкция ж.б. плиты настила. | 27 |
| 28 | План пешеходных дорожек вне переезда при деревянном настиле и насыпи высотой Н - 1.0 м. | 28 |
| 29 | Спецификация материалов пешеходных дорожек вне переезда при деревянном настиле и насыпи высотой Н - 1.0м. | 29 |
| 30 | Спецификация материалов пешеходных дорожек вне переезда при деревянном настиле и насыпи высотой Н - 1.0м. | 30 |
| 31. | Узлы и детали устройства пешеходных дорожек вне переезда при высоте насыпи Н - 1.0м. | 31 |
| 32 | Узлы и детали устройства пешеходных дорожек вне переезда при высоте насыпи Н - 1.0м. | 32 |
| 33 | План пешеходных дорожек вне переезда при жел. бет. настиле и насыпи высотой Н - 1.0м. | 33 |
| 34 | Спецификация материалов пешеходных дорожек вне переезда при железобетонном настиле и насыпи высотой Н - 1.0м. | 34 |
| 35 | Спецификация материалов пешеходных дорожек вне переезда при железобетонном настиле и насыпи высотой Н - 1.0м. | 35 |

Исполнил — Глазунова
Проверил — Зернова
Копировал — Носкова
Сверил — Глазунова

Гипропромтрансстрой
г. Москва

Нач. отдела — Михайлов
Гл. специал. — Горбсев
Гл. инж. пр-та — Дмитрук
Дата выпуска:

1175/8

| 1976г | Железнодорожные переезды. Путевая часть. | Содержание альбома. | Типовые проектные решения 501-0-118 | Альбом VIII | Лист 2 |
|---|---|---|---|---|---|

Пешеходные дорожки устраиваются при интенсивном пешеходном движении на переездах I, II и III категории. Дорожки могут устраиваться также через станционные пути в местах сосредоточенного движения обслуживающего персонала станций, а также у концов пассажирских платформ для перехода от одной платформы к другой.

Пешеходные дорожки должны устраиваться под углом 90° к пересекаемым железнодорожным путям.

Конструкция пешеходных дорожек разработана для случаев пересечения одного или двух путей, уложенных на железобетонных или деревянных шпалах.

В случаях пересечения более 2-х путей или когда междупутье шире приведенного в чертежах, пешеходные дорожки устраиваются применительно к разработанной конструкции, сообразуясь с количеством пересекаемых путей и шириной междупутий.

Конструкция пешеходных дорожек разработана в двух вариантах:

1. С настилом из железобетонных плит. Ширина дорожек 1.07 и 2.16 м.

2. С деревянным настилом. Ширина дорожек 1.24 и 2.33 м.

Выбор типа настила и ширины дорожек производится при привязке к конкретным условиям в зависимости от капитальности переезда и интенсивности пешеходного движения, а также наличия строительных материалов.

Железобетонный настил дорожек собирается из сборных плит, применяемых при устройстве переходов скотопрогонных дорог марки П-2, размером 100×107×8 см, изготовляемых на заводах, в цехах или полигонах.

Железобетонные плиты должны изготовляться в точном соответствии с чертежами.

Плиты изготовляются из бетона марки „300", морозостойкостью не ниже Мрз 200.

Рабочая арматура из стали класса А-I марки В Ст 3 сп 2 по ГОСТ 5781-75 и 380-71*, распределительная – из обыкновенной арматурной проволоки класса В-I ГОСТ 6727-53*.

Арматура плит сваривается в виде пространственного каркаса точечной электросваркой.

Крепление плит или деревянного настила производится к поперечным деревянным брусьям, уложенным на деревянные шпалы, а при железобетонных шпалах – к деревянным лежням, уложенным между шпалами.

Железобетонные плиты крепятся к поперечным брусьям или лежням при помощи стрелочных шурупов, а деревянный настил – при помощи гвоздей.

Вся древесина пешеходных дорожек, кроме верхнего настила, должна быть антисептирована.

Для сохранения деревянного настила и увеличения срока службы, пешеходные дорожки рекомендуется покрывать слоем асфальта толщиной 2-3 см.

Пешеходные дорожки должны иметь покрытие аналогичное настилу на переездах – из железобетонных плит или деревянное.

Желоба в пределах пешеходных дорожек должны быть продолжением желобов на переездах, устраиваемых с помощью контррельсов.

На чертежах приведена конструкция устройства пешеходной дорожки на перегоне через два пути при высоте насыпи в 1.0 м. При других высотах насыпей пешеходные дорожки на перегонах устраиваются применительно к конструкциям, данным на чертежах альбома с использованием различных типовых железобетонных лестничных маршей.

Набор марок железобетонных лестничных маршей для высот насыпей от 0.60–2.0 м дан в таблице на листе 33.

| | | | | | |
|---|---|---|---|---|---|
| Гипропромтрансстрой г. Москва | Нач. отдела | | Склезнев | Исполнил | Дмитрук |
| | Гл. специал. | | Гордеев | Проверил | Чеботарева |
| | Гл. инж. пр-та | | Дмитрук | Сверил | Метельская |
| | Дата выпуска: | | | Копировал | |

1175/8

| | | | | | |
|---|---|---|---|---|---|
| 1978 г. | Железнодорожные переезды Путевая часть. | Пояснительная записка. | Типовые проектные решения. 501-0-118 | Альбом VIII | Лист 3 |

# Расположение пешеходных дорожек на переезде

с одной стороны

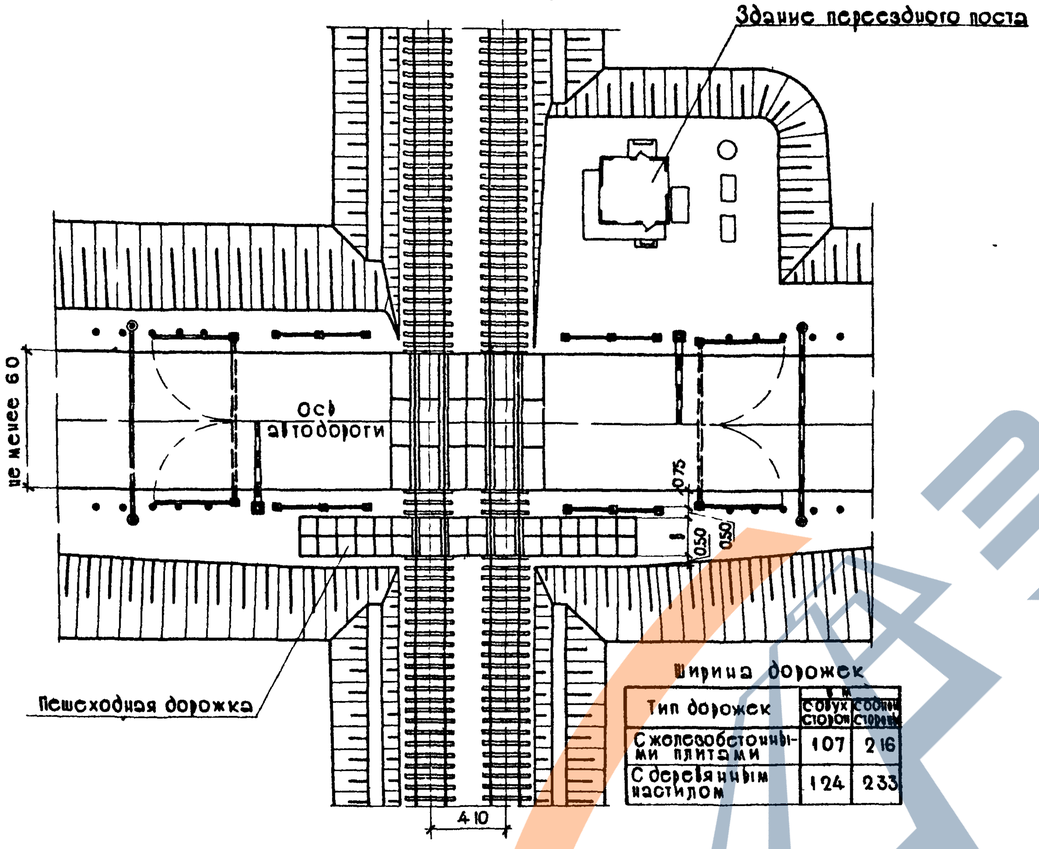


с двух сторон

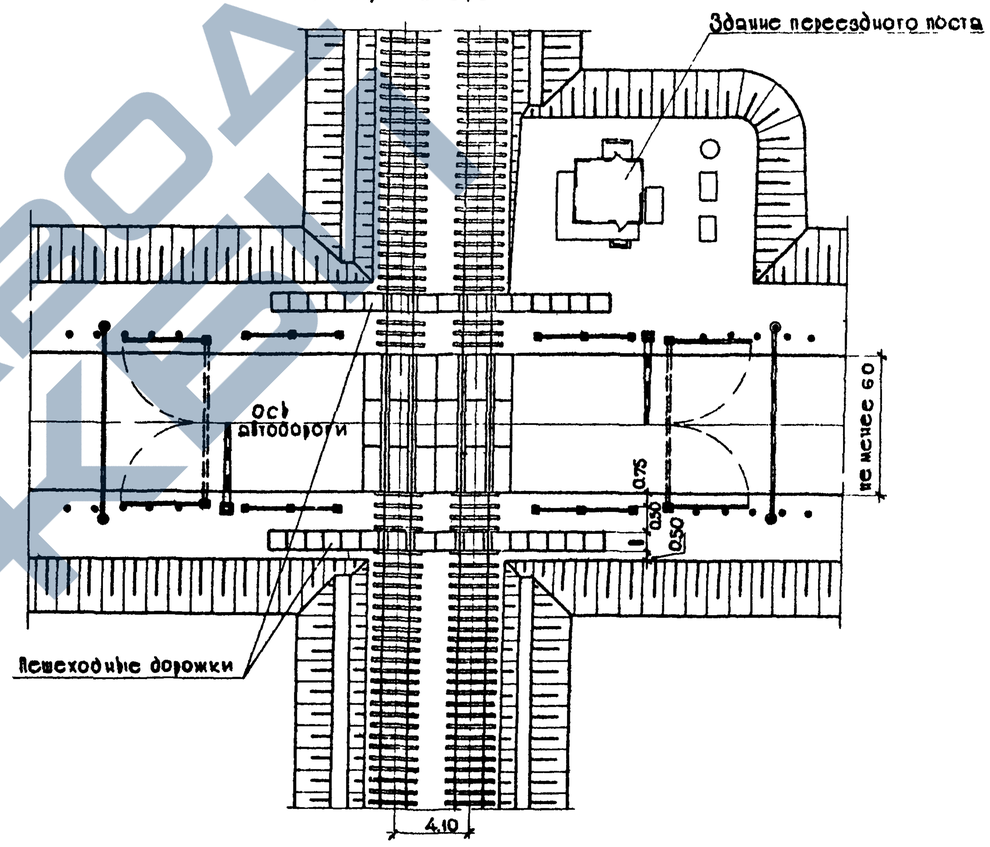


Ширина дорожек

| Тип дорожек | Ширина дорожек, м: с двух сторон | с одной стороны |
|---|---|---|
| С железобетонными плитами | 1,07 | 2,16 |
| С деревянным настилом | 1,24 | 2,33 |

## Примечания

1. На чертеже показаны пешеходные дорожки – тротуары с покрытием из железобетонных плит При деревянном покрытии план сохраняется без изменения
2. Конструкция дорожек дана для случаев перехода через один или два пути на перегоне В других случаях дорожки устраиваются применительно к приведенной конструкции в зависимости от количества путей и ширины междупутий
3. Настил дорожек запроектирован деревянным и из железобетонных плит размером 100×107см Принятая ширина дорожек, указанная в таблице на данном чертеже, определилась раскладкой шпал из расчета 1840шт на километр пути, а так же особенностями конструкции настила При иной раскладке шпал, ширина дорожек с деревянным настилом должна соответственно корректироваться; при железобетонном настиле ширина дорожек сохраняется по проекту; шпалы в пределах ширины дорожек должны быть отрихтованы до проектных размеров.
4. При устройстве дорожек все старые шпалы должны быть заменены на новые и тщательно подбиты.
5. Подходы к дорожкам и сопряжение их с обочинами выполняются по местным условиям Крайние (торцевые) брусья для крепления настила должны опираться на грунт по всей длине.
6. Лесоматериал для дорожек – из хвойных пород второго сорта по ГОСТ 8486-66 Все деревянные элементы, кроме верхнего настила, должны быть обработаны антисептиком.
7. Для удобства хождения и удлинения срока службы, деревянный настил дорожек может покрываться асфальтом слоем толщиной 3-5 см
8. Ниши в местах крепления железобетонных плит к лежням должны заполняться битумом.
9. Размеры на чертеже указаны в метрах.

Типпромтрансстрой, г Москва

| | | |
|---|---|---|
| Нач отдела | | |
| Специалист | | |
| Гл инж пр-та | | |
| Дата выпуска | | |

| | | |
|---|---|---|
| Исполнил | Жинк | Громова |
| Проверил | Зарин | Зернова |
| Копировал | Обед | Носкова |
| Сверил | Зарин | Зернова |

м-б

1175/8

| 1976г | Железнодорожные переезды Путевая часть | Генеральный план пешеходных дорожек | Типовые проектные решения 501-0-118 | Альбом VIII | Лист 4 |
|---|---|---|---|---|---|

| NN элементов | Наименование элементов и их размеры | | | Измеритель | Ширина дорожек 1.07м Через 1 путь | 1.07м Через 2 пути | 2.16м Через 1 путь | 2.16м Через 2 пути |
|---|---|---|---|---|---|---|---|---|
| 1 | 2 | | | 3 | 4 | 5 | 6 | 7 |
| | Заливка ниш в плитах битумом | | | куб.м | — | — | 0.009 | 0.012 |
| 1 | Железобетонные плиты П-2 107×100см. | При всех типах рельсов | бетон М-300 | шт./куб.м | 13/1.105 | 16/1.360 | 26/2.210 | 32/2.720 |
| | | | арматура кл AI/кл BI | кг | 64/44.6 | 78/54.9 | 12.8/89.2 | 15.6/109.8 |
| 2 | Лежни под крайние брусья крепления настила | | 130×150×1250 | шт/куб.м | 2/0.048 | 2/0.048 | — | — |
| 3 | | | 130×150×2500 | " | — | — | 2/0.096 | 2/0.096 |
| 3 | Лежни между шпал | | 130×150×2500 | " | 2/0.098 | 4/0.196 | 3/0.146 | 6/0.292 |
| 4 | Крайние брусья крепления настила | Р75 | 130×150×6250 | " | 4/0.488 | 4/0.488 | 6/0.732 | 6/0.732 |
| 5 | | Р65 | 130×150×6250 | " | 4/0.488 | 4/0.488 | 6/0.732 | 6/0.732 |
| 6 | | Р50 | 130×150×6250 | " | 4/0.488 | 4/0.488 | 6/0.732 | 6/0.732 |
| 7 | Средние брусья крепления настила | Р75 | 100×150×1320 | " | 2/0.040 | 4/0.080 | 3/0.0594 | 6/0.119 |
| 7 | | Р65 | 100×150×1320 | " | 2/0.040 | 4/0.080 | 3/0.0594 | 6/0.119 |
| 8 | | Р50 | 75×150×1320 | " | 2/0.030 | 4/0.060 | 3/0.044 | 6/0.088 |
| 9 | Брусья крепления настила в междупутье | Р75 | 130×150×2420 | " | — | 2/0.095 | — | 3/0.141 |
| 9 | | Р65 | 130×150×2420 | " | — | 2/0.095 | — | 3/0.141 |
| 10 | | Р50 | 130×150×2430 | " | — | 2/0.096 | — | 3/0.142 |
| 11 | Бруски настила | При всех типах рельсов | 75×150×1240 | " | 2/0.028 | 4/0.056 | — | — |
| 12 | | | 75×150×2330 | " | — | — | 2/0.052 | 4/0.104 |
| 13 | | При рельсах Р75 Р65 | 75×200×1240 | " | 2/0.037 | 4/0.074 | — | — |
| 14 | | | 75×200×2330 | " | — | — | 2/0.070 | 4/0.140 |
| 15 | | Р50 | 75×200×1240 | " | 2/0.037 | 4/0.074 | — | — |
| 16 | | | 75×200×2330 | " | — | — | 2/0.070 | 4/0.140 |
| 17 | Опорные бруски | Р75 | 100×130×150 | " | 4/0.008 | 8/0.016 | 6/0.012 | 12/0.024 |
| 17 | | Р65 | 100×130×150 | " | 4/0.008 | 8/0.016 | 6/0.012 | 12/0.024 |
| 18 | | Р50 | 100×100×150 | " | 4/0.006 | 8/0.012 | 6/0.009 | 12/0.018 |
| 20 | Деревянный брус для крепления контррельсов | при всех типах рельсов | 100×130×150 | " | 4/0.008 | 8/0.015 | 4/0.008 | 8/0.015 |
| | Итого лесоматериала при рельсах типа: | | Р75 | куб.м | 0.755 | 1.068 | 1.175 | 1.663 |
| | | | Р65 | " | 0.755 | 1.068 | 1.175 | 1.663 |
| | | | Р50 | " | 0.743 | 1.045 | 1.157 | 1.627 |

| 1 | 2 | | | 3 | 4 | 5 | 6 | 7 |
|---|---|---|---|---|---|---|---|---|
| 60 | Контррельс Р33 | при всех типах рельсов | | пм/кг | 5.2/174.10 | 10.4/348.19 | 7.4/247.75 | 14.8/495.50 |
| 61 | Гвозди строительные ГОСТ 4028-63* | Р75 | 5×150 | шт/кг | 24/0.54 | 48/1.08 | 36/0.81 | 72/1.62 |
| | | Р65 | | " | 24/0.54 | 48/1.08 | 36/0.81 | 72/1.62 |
| | | Р50 | | " | 40/0.9 | 80/1.8 | 60/1.34 | 120/2.69 |
| 62 | Шурупы путевые (стрелочные) ГОСТ 1145-70* | Р75 | 22×170 | " | 22/11.88 | 36/19.44 | 33/17.82 | 54/29.16 |
| | | Р65 | | " | 22/11.88 | 36/19.44 | 33/17.82 | 54/29.16 |
| | | Р50 | | " | 4/2.16 | 4/2.16 | 6/3.23 | 6/3.23 |
| 63 | *Шайбы пружинные ГОСТ 19115-73 | Р75 | ⌀24 | " | 26/1.76 | 44/3.0 | 37/2.51 | 62/4.21 |
| | | Р65 | | " | 26/1.76 | 44/3.0 | 37/2.51 | 62/4.21 |
| | | Р50 | | " | 8/0.54 | 12/0.82 | 10/0.68 | 14/0.95 |
| 64 | Скобы прижимные | При всех типах рельсов | | " | — | — | 13/12.48 | 16/15.36 |
| 65 | Крюки прижимные | | | " | 26/21.32 | 32/26.24 | 26/21.32 | 32/26.24 |
| 66 | Костыли путевые ГОСТ 5812-75 | | ℓ=230 | " | 4/2.04 | 8/4.07 | 6/3.05 | 12/6.11 |
| 67 | Шурупы путевые (стрелочные) ГОСТ 1145-70* | Р75 | 22×250 | " | 4/3.20 | 8/6.40 | 4/3.20 | 8/6.40 |
| | | Р65 | | " | 4/3.20 | 8/6.40 | 4/3.20 | 8/6.40 |
| | | Р50 | | " | 4/3.20 | 8/6.40 | 4/3.20 | 8/6.40 |
| | Итого металла при рельсах типа: | | Р75 | кг | 214.84 | 408.42 | 308.94 | 584.60 |
| | | | Р65 | " | 214.84 | 408.42 | 308.94 | 584.60 |
| | | | Р50 | " | 204.26 | 389.68 | 292.95 | 556.28 |

* Допускается замена на шайбу 2.24 ГОСТ 19115-73.

## Примечания

1. Конструкция приведена на листе 14.
2. Доски настила крепятся к брусьям двумя гвоздями 5×150мм в каждом пересечении.
3. Ж.б. плиты крепятся к брусьям стрелочными шурупами 22×170мм

Гипропромтрансстрой г. Москва

Нач отдела — Михайлов; Гл специал — Горбеев; Гл инж пр-та — Дмитрук; Дата выпуска

Исполнил — Зернова; Проверил — Глазунова; Копировал — Носкова; Сверил — Зернова

| NN элементов | Наименование элементов и их размеры | | | Измеритель | Ширина дорожек 1.07 м Через 1 путь | 1.07 м Через 2 пути | 2.16 м Через 1 путь | 2.16 м Через 2 пути |
|---|---|---|---|---|---|---|---|---|
| 1 | 2 | | | 3 | 4 | 5 | 6 | 7 |
| | Заливка ниш в плитах битумом | | | куб м | — | — | 0.009 | 0.012 |
| 1 | Железобетонные плиты П-2 107×100см | При всех типах рельсов | бетон М-300 | шт / куб м | 13 / 1.105 | 16 / 1.360 | 26 / 2.210 | 32 / 2.720 |
| | | | арматура кл AI / кл BI | кг | 6.4 / 44.6 | 7.8 / 54.9 | 12.8 / 89.2 | 15.6 / 109.8 |
| 2 | Лежни под крайние брусья крепления настила | | 130×150×1250 | шт / куб.м | 2 / 0.048 | 2 / 0.048 | — | — |
| 3 | | | 130×150×2500 | " | — | — | 2 / 0.096 | 2 / 0.096 |
| 21 | Крайние брусья крепления настила | Р75 | 130×150×6150 | " | 4 / 0.48 | 4 / 0.48 | 6 / 0.72 | 6 / 0.72 |
| 21 | | Р65 | 130×150×6150 | " | 4 / 0.48 | 4 / 0.48 | 6 / 0.72 | 6 / 0.72 |
| 19 | | Р50 | 130×150×6150 | " | 4 / 0.48 | 4 / 0.48 | 6 / 0.72 | 6 / 0.72 |
| 23 | Средние брусья крепления настила. | Р75 | 130×150×1320 | " | 2 / 0.052 | 4 / 0.103 | 3 / 0.077 | 6 / 0.155 |
| 23 | | Р65 | 130×150×1320 | " | 2 / 0.052 | 4 / 0.103 | 3 / 0.077 | 6 / 0.155 |
| 24 | | Р50 | 100×150×1320 | " | 2 / 0.040 | 4 / 0.080 | 3 / 0.0594 | 6 / 0.119 |
| 25 | Брусья крепления настила в междупутье | Р75 | 130×150×2120 | " | — | 2 / 0.083 | — | 3 / 0.125 |
| 25 | | Р65 | 130×150×2120 | " | — | 2 / 0.083 | — | 3 / 0.125 |
| 26 | | Р50 | 130×150×2180 | " | — | 2 / 0.085 | — | 3 / 0.128 |
| 27 | Доски настила | При рельсах Р75 Р65 | 75×200×1240 | " | 2 / 0.037 | 4 / 0.074 | — | — |
| 28 | | | 75×200×2330 | " | — | — | 2 / 0.07 | 4 / 0.14 |
| 33 | | Р50 | 75×200×1240 | " | 2 / 0.037 | 4 / 0.074 | — | — |
| 34 | | Р50 | 75×200×2330 | " | — | — | 2 / 0.07 | 4 / 0.14 |
| 29 | | При всех типах рельсов | 75×150×1240 | " | 2 / 0.028 | 4 / 0.056 | — | — |
| 30 | | | 75×150×2330 | " | — | — | 2 / 0.052 | 4 / 0.104 |
| 31 | Опорные бруски | Р75 | 100×130×430 | " | 4 / 0.022 | 8 / 0.045 | 8 / 0.045 | 16 / 0.09 |
| 31 | | Р65 | 100×130×430 | " | 4 / 0.022 | 8 / 0.045 | 8 / 0.045 | 16 / 0.09 |
| 32 | | Р50 | 100×100×430 | " | 4 / 0.017 | 8 / 0.034 | 8 / 0.034 | 16 / 0.068 |
| 20 | | При всех типах рельсов | 100×130×150 | " | 4 / 0.008 | 8 / 0.015 | 4 / 0.008 | 8 / 0.015 |

| 1 | 2 | | | 3 | 4 | 5 | 6 | 7 |
|---|---|---|---|---|---|---|---|---|
| 35 | Опорные бруски | Р75 | 100×130×430 | шт / куб м | 4 / 0.022 | 8 / 0.045 | 8 / 0.045 | 16 / 0.09 |
| 35 | | Р65 | 100×130×430 | " | 4 / 0.022 | 8 / 0.045 | 8 / 0.045 | 16 / 0.09 |
| 36 | | Р50 | 100×130×430 | " | 4 / 0.022 | 8 / 0.045 | 8 / 0.045 | 16 / 0.09 |
| | Итого лесоматериала при рельсах типа. | | Р75 | куб.м | 0.697 | 0.949 | 1.113 | 1.535 |
| | | | Р65 | " | 0.697 | 0.949 | 1.113 | 1.535 |
| | | | Р50 | " | 0.680 | 0.917 | 1.084 | 1.480 |
| 60 | Контррельсы Р33 | При всех типах рельсов | — | пм / кг | 5.2 / 174.10 | 10.4 / 348.19 | 7.4 / 247.75 | 14.8 / 495.50 |
| 61 | Гвозди строительные ГОСТ 4028-63* | | 5×150 | шт / кг | 16 / 0.36 | 32 / 0.72 | 24 / 0.54 | 48 / 1.08 |
| 62 | Шурупы путевые (стрелочные) ГОСТ 1145-70* | | 22×170 | " | 22 / 11.88 | 36 / 19.44 | 33 / 17.82 | 54 / 29.16 |
| 67 | | | 22×250 | " | 4 / 3.2 | 8 / 6.4 | 4 / 3.2 | 8 / 6.4 |
| 63 | *Шайбы пружинные ГОСТ 19115-73 | | ⌀24 | " | 26 / 1.76 | 44 / 3.00 | 37 / 2.51 | 62 / 4.21 |
| 64 | Скобы прижимные | | — | " | — | — | 13 / 12.48 | 16 / 15.36 |
| 65 | Крюки прижимные | | — | " | 26 / 21.32 | 32 / 26.24 | 26 / 21.32 | 32 / 26.24 |
| | Итого металла при рельсах типа: | | Р75 | кг | 212.62 | 403.99 | 305.62 | 577.95 |
| | | | Р65 | " | 212.62 | 403.99 | 305.62 | 577.95 |
| | | | Р50 | " | 212.62 | 403.99 | 305.62 | 577.95 |

* Допускается замена на шайбу 2.24 ГОСТ 19115-73.

Примечания:

1. Конструкция приведена на листе 15.
2. Доски настила крепятся к брусьям двумя гвоздями 5×150мм в каждом пересечении.
3. Железобетонные плиты крепятся к брусьям стрелочными шурупами 20×170мм.

ЗАВОД ЖЕЛЕЗОБЕТОНОВ

Гипропромтрансстрой г. Москва

| | | | | | |
|---|---|---|---|---|---|
| Нач отдела | | Михайлов | Исполнил | | Зернова |
| Гл специал | | Гордеев | Проверил | | Глазунова |
| Гл инж пр-та | | Дмитрук | Копировал | | Носкова |
| Дата выпуска | | | Сверил | | Зернова |

1175/8

| 1976 г | Железнодорожные переезды. Путевая часть. | Спецификация материалов дорожек с железобетонным настилом при деревянных шпалах и скреплении марки „К". | Типовые проектные решения 501-0-118 | Альбом VIII | Лист 6 |
|---|---|---|---|---|---|

| N элементов | Наименование элементов и их размеры | | | Измеритель | Ширина дорожек 1.07м: через 1 путь | через 2 пути | 2.16м: через 1 путь | через 2 пути |
|---|---|---|---|---|---|---|---|---|
| 1 | 2 | | | 3 | 4 | 5 | 6 | 7 |
| | Заливка швов в плитах битумом | | | куб.м. | — | — | 0.009 | 0.012 |
| 1 | Железобетонные плиты П-2 107×100см. | При всех типах рельсов | бетон М-300 | шт. / куб.м | 13 / 1.105 | 16 / 1.360 | 26 / 2.210 | 32 / 2.720 |
| | | | арматура кл.AI / кл.BI | кг | 6.4 / 44.6 | 7.8 / 54.9 | 12.8 / 89.2 | 15.6 / 109.8 |
| 2 | Лежни под крайние брусья крепления настила | | 130×150×1250 | шт / куб.м | 2 / 0.048 | 2 / 0.048 | — | — |
| 3 | | | 130×150×2500 | " | — | — | 2 / 0.096 | 2 / 0.096 |
| 21 | Крайние брусья крепления настила | Р75 | 130×150×6150 | " | 4 / 0.48 | 4 / 0.48 | 6 / 0.72 | 6 / 0.72 |
| 21а | | Р65 | 130×150×6150 | " | 4 / 0.48 | 4 / 0.48 | 6 / 0.72 | 6 / 0.72 |
| 22 | | Р50 | 130×150×6150 | " | 4 / 0.48 | 4 / 0.48 | 6 / 0.72 | 6 / 0.72 |
| 23 | Средние брусья крепления настила | Р75 | 130×150×1320 | " | 2 / 0.052 | 4 / 0.103 | 3 / 0.077 | 6 / 0.155 |
| 23а | | Р65 | 130×150×1320 | " | 2 / 0.052 | 4 / 0.103 | 3 / 0077 | 6 / 0.155 |
| 24 | | Р50 | 100×150×1320 | " | 2 / 0.040 | 4 / 0.080 | 3 / 0.0594 | 6 / 0.1188 |
| 25 | Брусья крепления настила в междупутье | Р75 | 130×150×2120 | " | — | 2 / 0.083 | — | 3 / 0.125 |
| 25а | | Р65 | 130×150×2120 | " | — | 2 / 0.083 | — | 3 / 0.125 |
| 26 | | Р50 | 130×150×2180 | " | — | 2 / 0.085 | — | 3 / 0.128 |
| 27 | Доски настила | При всех типах рельсов | 75×200×1240 | " | 2 / 0.037 | 4 / 0.074 | — | — |
| 28 | | | 75×200×2330 | " | — | — | 2 / 0.07 | 4 / 0.14 |
| 29 | | | 75×150×1240 | " | 2 / 0.028 | 4 / 0.056 | — | — |
| 30 | | | 75×150×2330 | " | — | — | 2 / 0.052 | 4 / 0.104 |
| 35а | Опорные бруски | Р75 | 100×130×430 | " | 4 / 0.022 | 8 / 0.045 | 8 / 0.045 | 16 / 0.09 |
| 35а | | Р65 | 100×130×430 | " | 4 / 0.022 | 8 / 0.045 | 8 / 0.045 | 16 / 0.09 |
| 36а | | Р50 | 100×100×430 | " | 4 / 0.017 | 8 / 0.034 | 8 / 0.034 | 16 / 0.068 |
| 31 | | Р75 | 100×130×430 | " | 4 / 0.022 | 8 / 0.045 | 8 / 0.045 | 16 / 0.09 |
| 31 | | Р65 | 100×130×430 | " | 4 / 0.022 | 8 / 0.045 | 8 / 0.045 | 16 / 0.09 |
| 32 | | Р50 | 100×100×430 | " | 4 / 0.017 | 8 / 0.034 | 8 / 0.034 | 16 / 0.068 |
| 20 | | при всех типах рельсов | 100×130×150 | " | 4 / 0.008 | 8 / 0.015 | 4 / 0.008 | 8 / 0.015 |
| Итого лесоматериала при рельсах типа: | | | Р75 | куб.м | 0.697 | 0.949 | 1.113 | 1.535 |
| | | | Р65 | " | 0.697 | 0.949 | 1.113 | 1.535 |
| | | | Р50 | " | 0.675 | 0.906 | 1.073 | 1.458 |

| 1 | 2 | | | 3 | 4 | 5 | 6 | 7 |
|---|---|---|---|---|---|---|---|---|
| 60 | Контррельсы Р33 | При всех типах рельсов | — | п.м / кг | 5.2 / 174.10 | 10.4 / 348.19 | 7.4 / 247.75 | 14.8 / 495.50 |
| 61 | Гвозди строительные ГОСТ 4028-63* | | 5×150 | шт / кг | 16 / 0.38 | 32 / 0.72 | 24 / 0.54 | 48 / 1.08 |
| 62 | Шурупы путевые (стрелочные) ГОСТ 1145-70* | | 22×170 | " | 22 / 11.88 | 36 / 19.44 | 33 / 17.82 | 54 / 29.16 |
| 67 | | | 22×250 | " | 4 / 3.2 | 8 / 6.4 | 4 / 3.2 | 8 / 6.4 |
| 63 | *Шайбы пружинные ГОСТ 19115-73 | | ø24 | " | 26 / 1.76 | 44 / 3.00 | 37 / 2.51 | 62 / 4.21 |
| 64 | Скобы прижимные | | — | " | — | — | 13 / 12.48 | 16 / 15.36 |
| 65 | Крюки прижимные | | — | " | 13 / 21.32 | 32 / 26.24 | 13 / 21.32 | 32 / 26.24 |
| Итого металла при рельсах типа: | | | Р75 | кг | 212.62 | 403.99 | 305.62 | 577.95 |
| | | | Р65 | " | 212.62 | 403.99 | 305.62 | 577.95 |
| | | | Р50 | " | 212.62 | 403.99 | 305.62 | 577.95 |

* Допускается замена на шайбу 2.24 ГОСТ 19115-73.

Примечания:

1. Конструкция приведена на листе 16.
2. Доски настила крепятся к брусьям двумя гвоздями 5×150 мм. в каждом пересечении.
3. Железобетонные плиты крепятся к брусьям стрелочными шурупами 22×170 мм.

Гипропромтрансстрой г. Москва

Нач.отдела — Гл.специал. — Гл.инж.пр-та — Дата выпуска:

Исполнил Громова; Проверил Газунова; Копировал Боскова; Сверил Зернова

Михайлов; Гордеев; Дмитрук

1175/8

| 1976г | Железнодорожные переезды. Путевая часть. | Спецификация материалов дорожек с железобетонным настилом при деревянных шпалах и костыльном скреплении. | Типовые проектные решения 501-0-118 | Альбом VIII | Лист 7 |
|---|---|---|---|---|---|

| № элемента | Наименование элементов и их размеры | | | Измеритель | Ширина дорожек 1.24 м Через 1 путь | Ширина дорожек 1.24 м Через 2 пути | Ширина дорожек 2.33 м Через 1 путь | Ширина дорожек 2.33 м Через 2 пути |
|---|---|---|---|---|---|---|---|---|
| 1 | 2 | | | 3 | 4 | 5 | 6 | 7 |
| 2 | Лежни под крайние брусья крепления настила | При всех типах рельсов | 130×150×1250 | шт / куб.м | 2 / 0.048 | 2 / 0.048 | — | — |
| 3 | | | 130×150×2500 | " | — | — | 2 / 0.096 | 2 / 0.096 |
| 3 | Лежни между шпал | | 130×150×2500 | " | 3 / 0.146 | 6 / 0.292 | 5 / 0.244 | 10 / 0.490 |
| 38 | Крайние брусья крепления настила | Р 75 | 150×150×6000 | " | 6 / 0.810 | 6 / 0.810 | 10 / 1.350 | 10 / 1.350 |
| 38 | | Р 65 | 150×150×6000 | " | 6 / 0.810 | 6 / 0.810 | 10 / 1.350 | 10 / 1.350 |
| 39 | | Р 50 | 130×150×6000 | " | 6 / 0.700 | 6 / 0.700 | 10 / 1.17 | 10 / 1.17 |
| 40 | Средние брусья крепления настила | Р 75 | 150×150×1320 | " | 3 / 0.089 | 6 / 0.178 | 5 / 0.149 | 10 / 0.298 |
| 40 | | Р 65 | 150×150×1320 | " | 3 / 0.089 | 6 / 0.178 | 5 / 0.149 | 10 / 0.298 |
| 41 | | Р 50 | 130×150×1320 | " | 3 / 0.0774 | 6 / 0.155 | 5 / 0.129 | 10 / 0.258 |
| 42 | Брусья крепления настила в междупутье | Р 75 | 150×150×2420 | " | — | 3 / 0.163 | — | 5 / 0.272 |
| 42 | | Р 65 | 150×150×2420 | " | — | 3 / 0.163 | — | 5 / 0.272 |
| 43 | | Р 50 | 130×150×2430 | " | — | 3 / 0.142 | — | 5 / 0.237 |
| 44 | Доски настила | При всех типах рельсов | 32×200×1240 | " | 65 / 0.515 | 82 / 0.650 | — | — |
| 45 | | | 32×200×2330 | " | — | — | 65 / 0.970 | 82 / 1.22 |
| 46 | | | 32×150×1240 | " | 2 / 0.012 | 4 / 0.024 | — | — |
| 47 | | | 32×150×2330 | " | — | — | 2 / 0.022 | 4 / 0.044 |
| 17 | Опорные бруски | Р 75 | 100×130×150 | " | 6 / 0.012 | 12 / 0.024 | 10 / 0.019 | 20 / 0.038 |
| 17 | | Р 65 | 100×130×150 | " | 6 / 0.012 | 12 / 0.024 | 10 / 0.019 | 20 / 0.038 |
| 18 | | Р 50 | 100×100×150 | " | 6 / 0.009 | 12 / 0.018 | 10 / 0.015 | 20 / 0.03 |
| 20 | Деревянный брус для крепления контррельса | при всех типах рельсов | 100×130×150 | " | 4 / 0.008 | 8 / 0.015 | 4 / 0.008 | 8 / 0.015 |
| Итого лесоматериала для крепления при рельсах типа: | | Р 75 | | куб. м | 1.640 | 2.204 | 2.858 | 3.823 |
| | | Р 65 | | " | 1.640 | 2.204 | 2.858 | 3.823 |
| | | Р 50 | | " | 1.515 | 2.044 | 2.654 | 3.560 |

| 1 | 2 | | | 3 | 4 | 5 | 6 | 7 |
|---|---|---|---|---|---|---|---|---|
| 60 | Контррельсы Р 33 | При всех типах рельсов | — | п.м / кг | 5.6 / 187.49 | 11.2 / 374.98 | 7.8 / 261.14 | 15.6 / 552.28 |
| 61 | Гвозди строительные ГОСТ 4028-63* | | 5×150 | шт / кг | 12 / 0.27 | 24 / 0.54 | 20 / 0.45 | 40 / 0.9 |
| 68 | | | 4×100 | " | 402 / 3.94 | 516 / 5.06 | 670 / 6.57 | 860 / 8.45 |
| 62 | Шурупы путевые ГОСТ 1145-70* | | 22×170 | " | 18 / 9.75 | 30 / 16.2 | 30 / 16.2 | 50 / 27.00 |
| 67 | | | 22×250 | " | 4 / 3.20 | 8 / 6.40 | 4 / 3.20 | 8 / 6.40 |
| 63 | Шайбы пружинные* ГОСТ 19115-73 | | ø 24 | " | 22 / 1.49 | 38 / 2.58 | 34 / 2.31 | 58 / 3.95 |
| 66 | Костыли путевые ГОСТ 5812-75 | | в=230 | " | 6 / 2.82 | 12 / 5.64 | 10 / 4.70 | 20 / 9.40 |
| Итого металла при рельсах типа | | | Р 75 | кг | 208.96 | 411.40 | 294.57 | 608.38 |
| | | | Р 65 | " | 208.96 | 411.40 | 294.57 | 608.38 |
| | | | Р 50 | " | 208.96 | 411.40 | 294.57 | 608.38 |

* Допускается замена на шайбу 2.24 ГОСТ 19115-73.

Примечание:

Конструкция приведена на листе 20.

Гипропромтрансстрой г. Москва

| | | | | | |
|---|---|---|---|---|---|
| Нач отдела | | Михайлов | Исполнил | | Глазунова |
| Гл. специал. | | Гордеев | Проверил | | Зернова |
| Гл. инж. пр-та | | Дмитрук | Копировал | | Носкова |
| Дата выпуска: | | | Сверил | | Зернова |

1175/8

| 1976 г. | Железнодорожные переезды. Путевая часть. | Спецификация материалов дорожек с деревянным настилом при железобетонных шпалах и скреплении марки „КБ." | Типовые проектные решения 501-0-118 | Альбом VIII | Лист 8 |
|---|---|---|---|---|---|

| № № элемента | Наименование элементов и их размеры | | | Измеритель | Ширина дорожек 1.24м через 1 путь | 1.24м через 2 пути | 2.33м через 1 путь | 2.33м через 2 пути |
|---|---|---|---|---|---|---|---|---|
| 1 | 2 | | | 3 | 4 | 5 | 6 | 7 |
| 2 | Лежни под крайние брусья крепления настила | при всех типах рельсов | 130×150×1250 | шт / куб.м | 2 / 0.048 | 2 / 0.048 | — | — |
| 3 | | | 130×150×2500 | " | — | — | 2 / 0.096 | 2 / 0.096 |
| 48 | Крайние брусья крепления настила | Р 75 | 150×150×5850 | " | 6 / 0.792 | 6 / 0.792 | 10 / 1.320 | 10 / 1.320 |
| 48 | | Р 65 | 150×150×5850 | " | 6 / 0.792 | 6 / 0.792 | 10 / 1.320 | 10 / 1.320 |
| 49 | | Р 50 | 150×150×5850 | " | 6 / 0.792 | 6 / 0.792 | 10 / 1.320 | 10 / 1.320 |
| 50 | Средние брусья крепления настила | Р 75 | 150×180×1320 | " | 3 / 0.107 | 6 / 0.214 | 5 / 0.178 | 10 / 0.356 |
| 50 | | Р 65 | 150×180×1320 | " | 3 / 0.107 | 6 / 0.214 | 5 / 0.178 | 10 / 0.356 |
| 51 | | Р 50 | 150×150×1320 | " | 3 / 0.089 | 6 / 0.178 | 5 / 0.149 | 10 / 0.298 |
| 52 | Брусья крепления настила в междупутье | Р 75 | 150×150×2120 | " | — | 3 / 0.143 | — | 5 / 0.238 |
| 52 | | Р 65 | 150×150×2120 | " | — | 3 / 0.143 | — | 5 / 0.238 |
| 53 | | Р 50 | 150×150×2140 | " | — | 3 / 0.144 | — | 5 / 0.240 |
| 54 | Подкладки | Р 75 | 30×150×360 | " | 6 / 0.013 | 12 / 0.026 | 10 / 0.022 | 20 / 0.044 |
| 55 | | Р 65 | 20×150×360 | " | 6 / 0.008 | 12 / 0.016 | 10 / 0.013 | 20 / 0.026 |
| 44 | Доски настила | при всех типах рельсов | 32×200×1240 | " | 65 / 0.515 | 82 / 0.65 | — | — |
| 45 | | | 32×200×2330 | " | — | — | 65 / 0.97 | 82 / 1.22 |
| 46 | | | 32×150×1240 | " | 2 / 0.012 | 4 / 0.024 | — | — |
| 47 | | | 32×150×2330 | " | — | — | 2 / 0.022 | 4 / 0.044 |
| 56 | | при Р 75 и Р 65 | 40×220×1240 | " | 2 / 0.022 | 4 / 0.044 | — | — |
| 57 | | | 40×220×2330 | " | — | — | 2 / 0.041 | 4 / 0.082 |
| 58 | | Р 50 | 40×220×1240 | " | 2 / 0.022 | 4 / 0.044 | — | — |
| | | Р 50 | 40×220×2330 | " | — | — | 2 / 0.041 | 4 / 0.082 |
| 35 | Опорные бруски | Р 75 | 100×130×430 | " | 4 / 0.022 | 8 / 0.045 | 8 / 0.045 | 16 / 0.09 |
| 35 | | Р 65 | 100×130×430 | " | 4 / 0.022 | 8 / 0.045 | 8 / 0.045 | 16 / 0.09 |
| 36 | | Р 50 | 100×130×430 | " | 4 / 0.022 | 8 / 0.045 | 8 / 0.045 | 16 / 0.09 |
| 37 | | Р 75 | 100×130×430 | " | 4 / 0.022 | 8 / 0.045 | 8 / 0.045 | 16 / 0.09 |
| 37 | | Р 65 | 100×130×430 | " | 4 / 0.022 | 8 / 0.045 | 8 / 0.045 | 16 / 0.09 |
| 32а | | Р 50 | 100×100×430 | " | 4 / 0.017 | 8 / 0.034 | 8 / 0.034 | 16 / 0.068 |

| 1 | 2 | | | 3 | 4 | 5 | 6 | 7 |
|---|---|---|---|---|---|---|---|---|
| 20 | Деревянный брус для крепления контррельса | при всех типах рельсов | 100×130×150 | шт / куб.м | 4 / 0.008 | 8 / 0.015 | 4 / 0.008 | 8 / 0.015 |
| Итого лесоматериала при рельсах типа: | | | Р 75 | куб.м | 1.561 | 2.046 | 2.747 | 3.595 |
| | | | Р 65 | " | 1.556 | 2.036 | 2.738 | 3.577 |
| | | | Р 50 | " | 1.532 | 1.974 | 2.685 | 3.473 |
| 60 | Контррельсы Р33 | при всех типах рельсов | — | п.м / кг | 5.6 / 187.49 | 11.2 / 374.98 | 7.8 / 261.14 | 15.6 / 522.28 |
| 61 | Гвозди строительные ГОСТ 4028-63* | | 5×150 | шт / кг | 8 / 0.179 | 16 / 0.358 | 16 / 0.358 | 32 / 0.717 |
| 68 | | Р 75 | 4×100 | " | 450 / 4.41 | 612 / 6.0 | 790 / 7.75 | 1100 / 10.78 |
| | | Р 65 | | " | 450 / 4.41 | 612 / 6.0 | 790 / 7.75 | 1100 / 10.78 |
| | | Р 50 | | " | 414 / 4.05 | 540 / 5.28 | 690 / 6.76 | 900 / 8.82 |
| 82 | Шурупы путевые ГОСТ 1145-70* | Р 75 | 22×170 | " | 6 / 3.24 | 6 / 3.24 | 10 / 5.4 | 10 / 5.4 |
| | | Р 65 | | " | 6 / 3.24 | 6 / 3.24 | 10 / 5.4 | 10 / 5.4 |
| | | Р 50 | | " | 18 / 9.72 | 30 / 16.2 | 30 / 16.2 | 50 / 27.0 |
| 67 | | Р 75 | 22×250 | " | 16 / 12.8 | 32 / 25.6 | 24 / 19.2 | 48 / 38.4 |
| | | Р 65 | | " | 16 / 12.8 | 32 / 25.6 | 24 / 19.2 | 48 / 38.4 |
| | | Р 50 | | " | 4 / 3.2 | 8 / 6.4 | 4 / 3.2 | 8 / 6.4 |
| 63 | * Шайбы пружинные ГОСТ 19115-73 | при всех типах рельсов | ф 24 | " | 22 / 1.49 | 38 / 2.58 | 34 / 2.31 | 58 / 3.95 |
| Итого металла при рельсах типа: | | | Р 75 | кг. | 209.61 | 412.76 | 296.16 | 581.53 |
| | | | Р 65 | " | 209.61 | 412.76 | 296.16 | 581.53 |
| | | | Р 50 | " | 206.13 | 405.80 | 289.97 | 569.17 |

* Допускается замена на шайбу 2.24 ГОСТ 19115-73.

## Примечание

Конструкция дорожек приведена на листе 21.

| | | | |
|---|---|---|---|
| Гипропромтрансстрой г. Москва | Нач. отдела | Глазунов | |
| | Гл. специал. | Зернова | |
| | Гл. инж. пр-та | Носкова | |
| | Дата выпуска: | Зернова | |
| | Исполнил | Михайлов | |
| | Проверил | Горбеев | |
| | Копировал | Дмитрук | |
| | Сверил | | |

| 1175/8 | | | | | |
|---|---|---|---|---|---|
| 1976 г. | Железнодорожные переезды. Путевая часть. | Спецификация материалов дорожек с деревянным настилом при деревянных шпалах и скреплении марки „К". | Типовые проектные решения 501-0-118 | Альбом VIII | Лист 9 |

| №№ элементов | Наименование элементов и их размеры | | | Измеритель | Ширина дорожек 1.24 м Через 1 путь | 1.24 м Через 2 пути | 2.33 м Через 1 путь | 2.33 м Через 2 пути |
|---|---|---|---|---|---|---|---|---|
| 1 | 2 | | | 3 | 4 | 5 | 6 | 7 |
| 2 | Лежни под крайние брусья крепления настила | При всех типах рельсов | 130×150×1250 | шт / куб.м | 2 / 0.048 | 2 / 0.048 | — | — |
| 3 | | | 130×150×2500 | " | — | — | 2 / 0.096 | 2 / 0.096 |
| 48 | Крайние брусья крепления настила | Р 75 | 150×150×5850 | " | 6 / 0.792 | 6 / 0.792 | 10 / 1.32 | 10 / 1.32 |
| 48 | | Р 65 | 150×150×5850 | " | 6 / 0.792 | 6 / 0.792 | 10 / 1.32 | 10 / 1.32 |
| 49 | | Р 50 | 150×150×5850 | " | 6 / 0.792 | 6 / 0.792 | 10 / 1.32 | 10 / 1.32 |
| 50 | Средние брусья крепления настила | Р 75 | 150×180×1320 | " | 3 / 0.107 | 6 / 0.214 | 5 / 0.178 | 10 / 0.356 |
| 50а | | Р 65 | 150×180×1320 | " | 3 / 0.107 | 6 / 0.214 | 5 / 0.178 | 10 / 0.356 |
| 51 | | Р 50 | 150×150×1320 | " | 3 / 0.089 | 6 / 0.178 | 5 / 0.149 | 10 / 0.298 |
| 52 | Брусья крепления настила в междупутье. | Р 75 | 150×150×2120 | " | — | 3 / 0.143 | — | 5 / 0.238 |
| 52 | | Р 65 | 150×150×2120 | " | — | 3 / 0.143 | — | 5 / 0.238 |
| 53 | | Р 50 | 150×150×2140 | " | — | 3 / 0.145 | — | 5 / 0.242 |
| 54 | Подкладки | Р 75 | 40×150×360 | " | 6 / 0.013 | 12 / 0.026 | 10 / 0.022 | 20 / 0.044 |
| 55 | | Р 65 | 32×150×360 | " | 6 / 0.01 | 12 / 0.02 | 10 / 0.017 | 20 / 0.034 |
| 44 | Доски настила | При всех типах рельсов | 32×200×1240 | " | 65 / 0.515 | 82 / 0.65 | — | — |
| 45 | | | 32×200×2330 | " | — | — | 65 / 0.97 | 82 / 1.22 |
| 46 | | | 32×150×1240 | " | 2 / 0.012 | 4 / 0.024 | — | — |
| 47 | | | 32×150×2330 | " | — | — | 2 / 0.022 | 4 / 0.044 |
| 56 | | | 40×220×1240 | " | 2 / 0.022 | 4 / 0.044 | — | — |
| 57 | | | 40×220×2330 | " | — | — | 2 / 0.041 | 4 / 0.082 |
| 35а | Опорные бруски | Р 75 | 100×130×430 | " | 4 / 0.022 | 8 / 0.045 | 8 / 0.045 | 16 / 0.09 |
| 35а | | Р 65 | 100×130×430 | " | 4 / 0.022 | 8 / 0.045 | 8 / 0.045 | 16 / 0.09 |
| 36а | | Р 50 | 100×100×430 | " | 4 / 0.017 | 8 / 0.034 | 8 / 0.034 | 16 / 0.068 |
| 37 | | Р 75 | 100×130×430 | " | 4 / 0.022 | 8 / 0.045 | 8 / 0.045 | 16 / 0.09 |
| 37 | | Р 65 | 100×130×430 | " | 4 / 0.022 | 8 / 0.045 | 8 / 0.045 | 16 / 0.09 |
| 32а | | Р 50 | 100×100×430 | " | 4 / 0.017 | 8 / 0.034 | 8 / 0.034 | 16 / 0.068 |
| 20 | Деревянный брус для крепления контррельсов | При всех типах рельсов | 100×130×150 | " | 4 / 0.008 | 8 / 0.015 | 4 / 0.008 | 8 / 0.015 |
| | Итого лесоматериала при рельсах типа: | | Р 75 | куб.м | 1.561 | 2.046 | 2.747 | 3.595 |
| | | | Р 65 | " | 1.558 | 2.04 | 2.742 | 3.585 |
| | | | Р 50 | " | 1.520 | 1.964 | 2.674 | 3.453 |

| 1 | 2 | | | 3 | 4 | 5 | 6 | 7 |
|---|---|---|---|---|---|---|---|---|
| 60 | Контррельсы Р 33 | При всех типах рельсов | — | п.м / кг | 5.6 / 187.49 | 11.2 / 374.98 | 7.8 / 261.14 | 15.6 / 522.28 |
| 61 | Гвозди строительные ГОСТ 4028-63* | | 5×150 | шт / кг | 8 / 0.179 | 16 / 0.358 | 16 / 0.358 | 32 / 0.717 |
| 68 | | Р 75 | 4×100 | " | 450 / 4.41 | 612 / 6.0 | 790 / 7.75 | 1100 / 10.78 |
| | | Р 65 | | " | 450 / 4.41 | 612 / 6.0 | 790 / 7.75 | 1100 / 10.78 |
| | | Р 50 | | " | 414 / 4.05 | 540 / 5.28 | 690 / 6.76 | 900 / 8.82 |
| 62 | Шурупы путевые ГОСТ 1145-70* | Р 75 | 22×170 | " | 6 / 3.24 | 6 / 3.24 | 10 / 5.4 | 10 / 5.4 |
| | | Р 65 | | " | 6 / 3.24 | 6 / 3.24 | 10 / 5.4 | 10 / 5.4 |
| | | Р 50 | | " | 18 / 9.72 | 30 / 16.2 | 30 / 16.2 | 50 / 27.0 |
| 67 | | Р 75 | 22×250 | " | 16 / 12.8 | 32 / 25.6 | 24 / 19.2 | 48 / 38.4 |
| | | Р 65 | | " | 16 / 12.8 | 32 / 25.6 | 24 / 19.2 | 48 / 38.4 |
| | | Р 50 | | " | 4 / 3.2 | 8 / 6.4 | 4 / 3.2 | 8 / 6.4 |
| 63 | ×Шайбы пружинные ГОСТ 19115-73 | При всех типах рельсов | ⌀ 24 | " | 22 / 1.49 | 38 / 2.58 | 34 / 2.31 | 58 / 3.95 |
| | Итого металла при рельсах типа: | | Р 75 | кг | 209.61 | 412.76 | 296.16 | 581.53 |
| | | | Р 65 | " | 209.61 | 412.76 | 296.16 | 581.53 |
| | | | Р 50 | " | 206.13 | 405.80 | 289.97 | 569.17 |

× Допускается замена на шайбу 2.24 ГОСТ 19115-73.

Примечание:

Конструкция дорожек приведена на листе 22.

Гипропромтрансстрой г. Москва

Нач. отдела | Гл. специал | Гл. инж. пр-та | Дата выпуска

Михайлов | Гордеев | Дмитрук

Исполнил | Проверил | Копировал | Сверил

Зернова | Газунова | Носкова | Зернова

1175/8

| 1976 г | Железнодорожные переезды. Путевая часть. | Спецификация материалов дорожек с деревянным настилом при деревянных шпалах и костыльном скреплении. | Типовые проектные решения 501-0-118 | Альбом VIII | Лист 10 |
|---|---|---|---|---|---|

## Разрез по 1-1

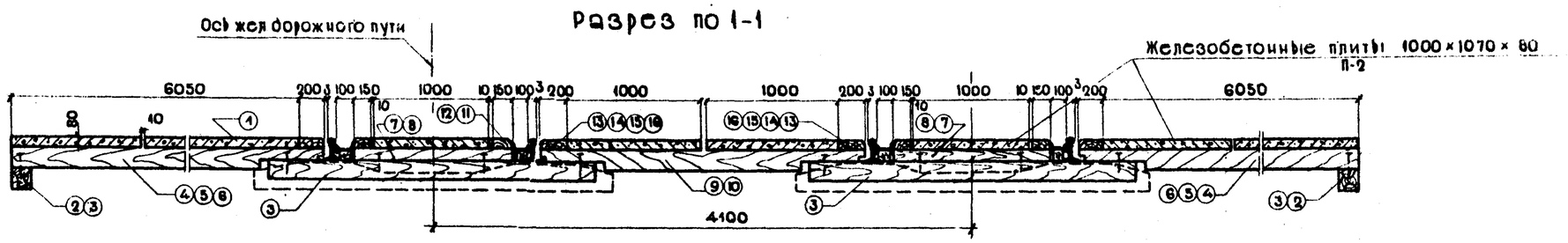


## Вид сверху

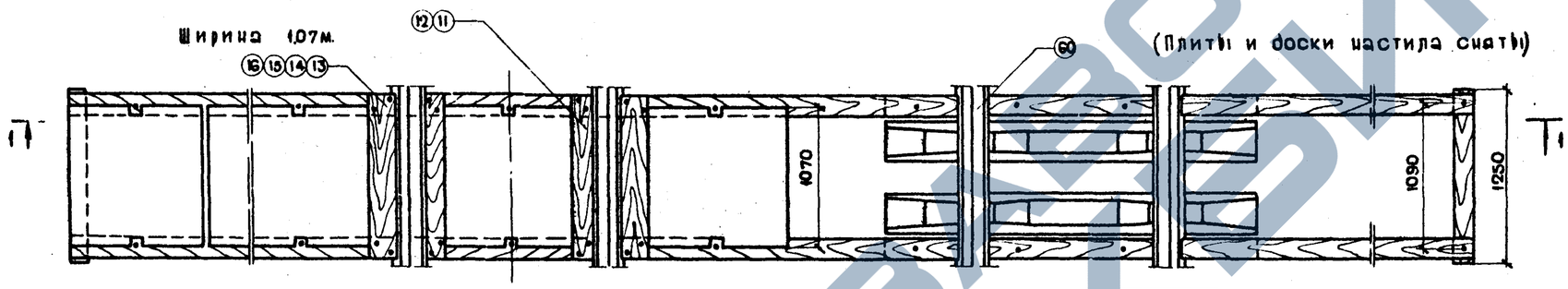


### Примечания:

1. Крепление железобетонных плит к брусьям производится путевыми шурупами (стрелочными) 22×170 мм.
2. Ниши в местах крепления плит к брусьям заполняются битумом.
3. Размеры даны в миллиметрах.

| | | | | | |
|---|---|---|---|---|---|
| Гипропромтрансстрой г. Москва | Нач. отдела | Михайлов | Исполнил | Громова | |
| | Гл. специалист | Горбеев | Проверил | Кочкин | |
| | Гл. инж. пр-та | Дмитрук | Копировал | Носкова | |
| | Дата выпуска: | | Сверил | Зернова | |
| | | | м-б 1:25 | | |

| | | | | | |
|---|---|---|---|---|---|
| 1976г | Железнодорожные переезды. Путевая часть. | План дорожек при железобетонном настиле и железобетонных шпалах. | Типовые проектные решения 501-0-118 | Альбом VIII | Лист 11 |

1175/8

## Разрез 1-1

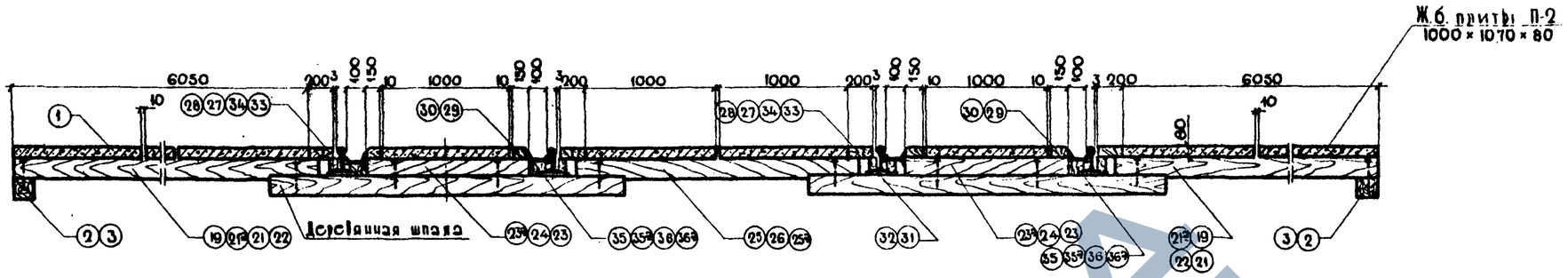


## Вид сверху

Ширина 1.07 м

(Плиты и доски настила сняты)

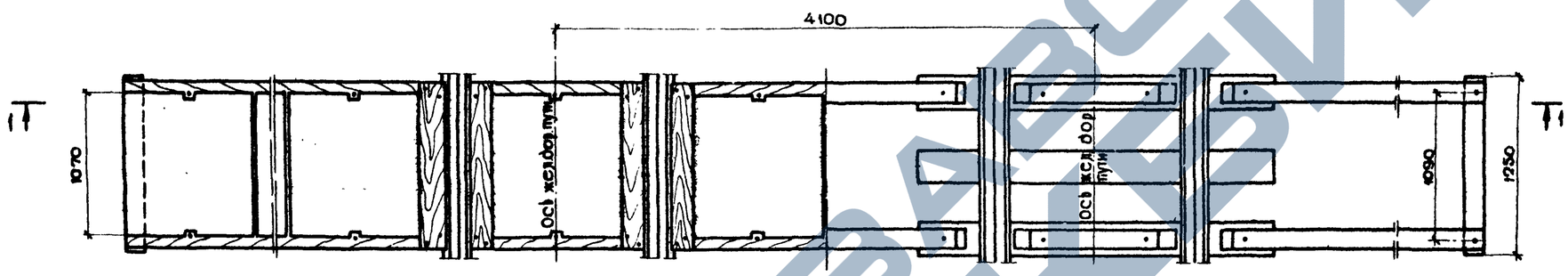


Ширина 2.16 м.

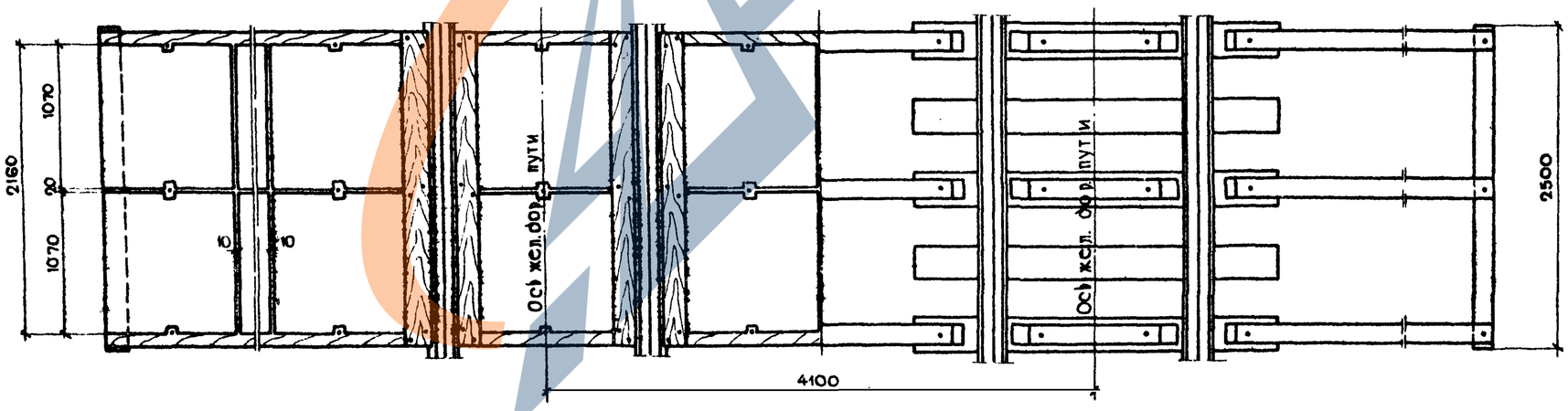


### Примечания:

1. Крепление железобетонных плит к брусьям производится путевыми шурупами (стрелочными) 22×170 мм.
2. Ниши в местах крепления плит к брусьям заполняются битумом.

| | | | |
|---|---|---|---|
| Гипропромтрансстрой г. Москва. | Нач.отдела Громова; Гл.специал. Кочкин; Гл.инж.пр-та Носкова; Дата выпуска: Зернова | Исполнил Михайлов; Проверил Гордеев; Копировал Дмитрук; Сверил | м-б 1:30 |

| | | | | | |
|---|---|---|---|---|---|
| 1976 г. | Железнодорожные переезды. Путевая часть. | План дорожек при железобетонном настиле и деревянных шпалах. | Типовые проектные решения. 501-0-118 | Альбом VIII | Лист 12 |

1175/8

## При деревянных шпалах и костыльном креплении

Шириной 1,07 м

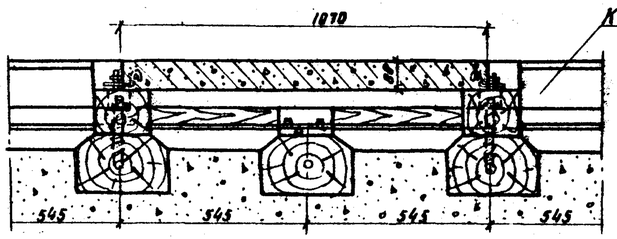


Шириной 2,16 м

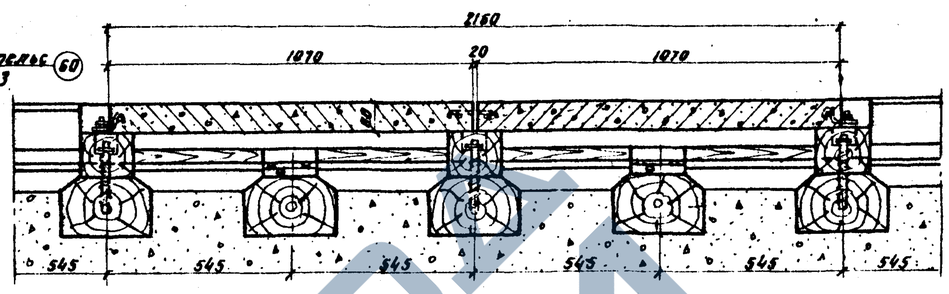


## При деревянных шпалах и скреплении марки „К"

Шириной 1,07 м

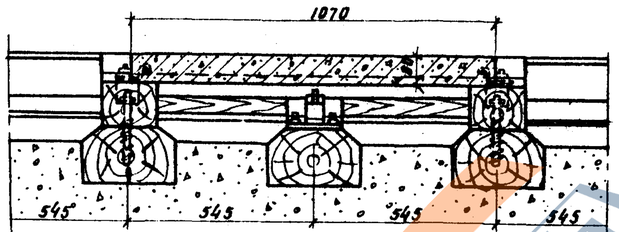


Шириной 2,16 м

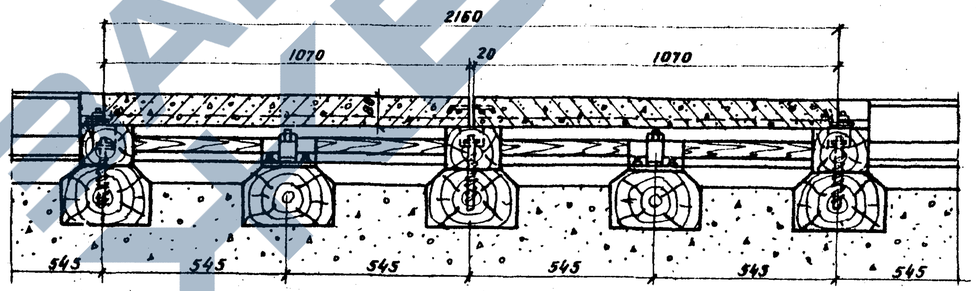


## При жел. бет шпалах и скреплений марки „КБ"

Шириной 1.07 м

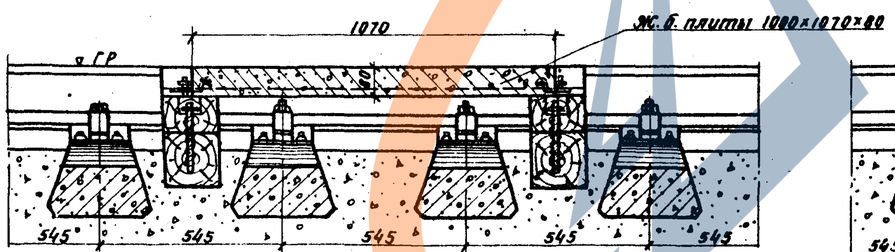


Шириной 2,16 м

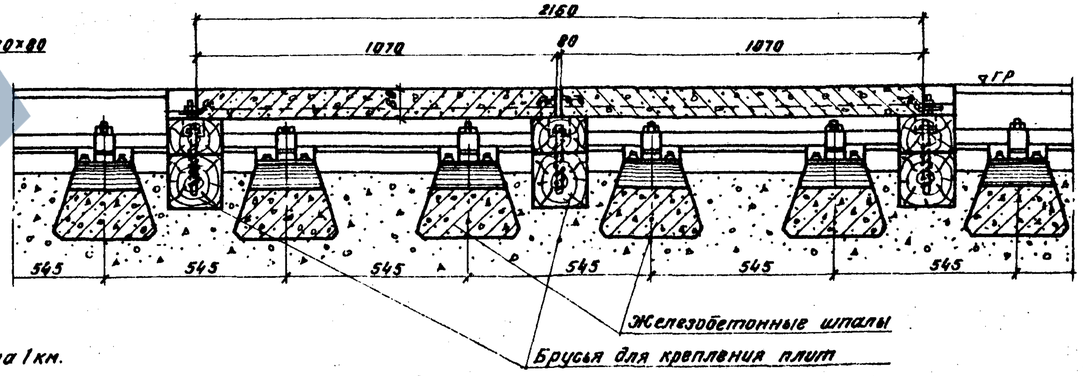


Примечания:

1 Ширина дорожек принята из условия раскладки 1840 шт. шпал на 1 км.
2 Перед укладкой плит на деревянных шпалах, последние в пределах дорожки должны быть заменены на новые и тщательно подбиты.
3 Размеры указаны в миллиметрах.

| | | | | | |
|---|---|---|---|---|---|
| Гипропромтрансстрой г. Москва | Нач. отдела | Михайлов | Исполнил | Громова | |
| | Гл. специал. | Гордеев | Проверил | Кочкин | |
| | Гл. инж. пр-та | Дмитрук | Сверил | Глазунова | |
| | Дата выпуска | | Копировал | Глинская | |
| | | | М-б 1:10 | | |

1175/8

| | | | | | |
|---|---|---|---|---|---|
| 1976 г. | Железнодорожные переезды Путевая часть. | Поперечные разрезы по оси ж.д. пути ж.б. дорожек шириной 1.07 и 2.16 м. | Типовые проектные решения 501-0-118 | Альбом VIII | Лист 13 |

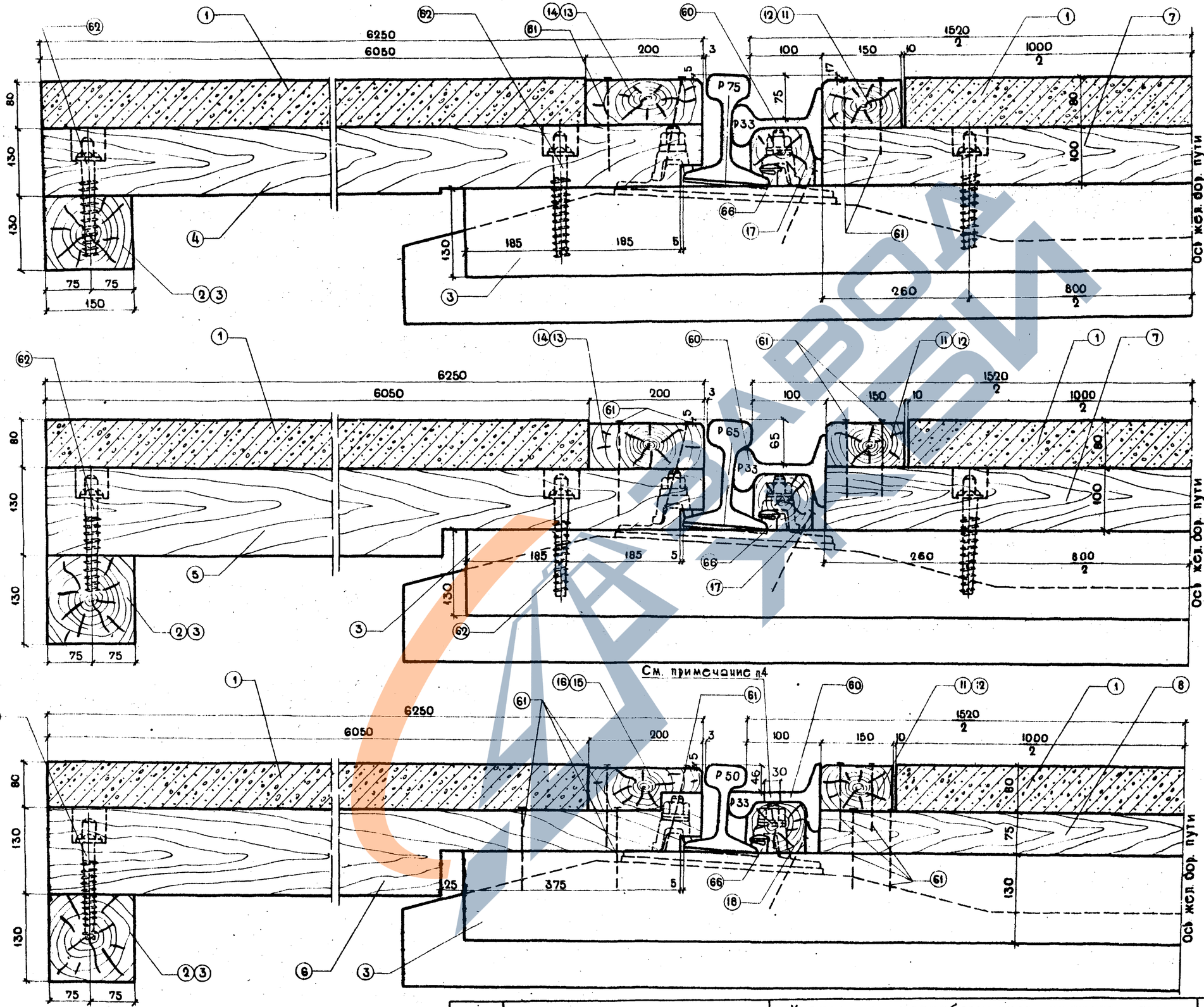


## Примечания:

1. Доски и брусья настила крепятся двумя гвоздями в каждом пересечении.
2. Брусья №3, уложенные между шпалами, крепятся к подошве рельсов (с внутренней стороны) двумя костылями.
3. Железобетонные плиты П-2 крепятся к брусьям стрелочными шурупами 22×170 мм.
4. Отверстия диаметром 30мм. сверлить по месту над клеммными болтами при необходимости.

| | | | | | |
|---|---|---|---|---|---|
| Гипропромтрансстрой г. Москва | Нач. отдела | Михайлов | Исполнил | Громова | |
| | Гл. специалист | Гордеев | Проверил | Кочкин | |
| | Гл. инж. пр-та | Дмитрук | Копировал | Носкова | |
| | Дата выпуска | | Сверил | Зернова | |
| | | | м-б | 1:4 | |

| | | | | | |
|---|---|---|---|---|---|
| 1976 г. | Железнодорожные переезды. Путевая часть. | Крепление железобетонного настила при железобетонных шпалах, скреплении марки „КБ" и рельсах Р 75; Р 65; Р 50. | Типовые проектные решения 901-0-118 | Альбом VIII | Лист 14 |

1175/8

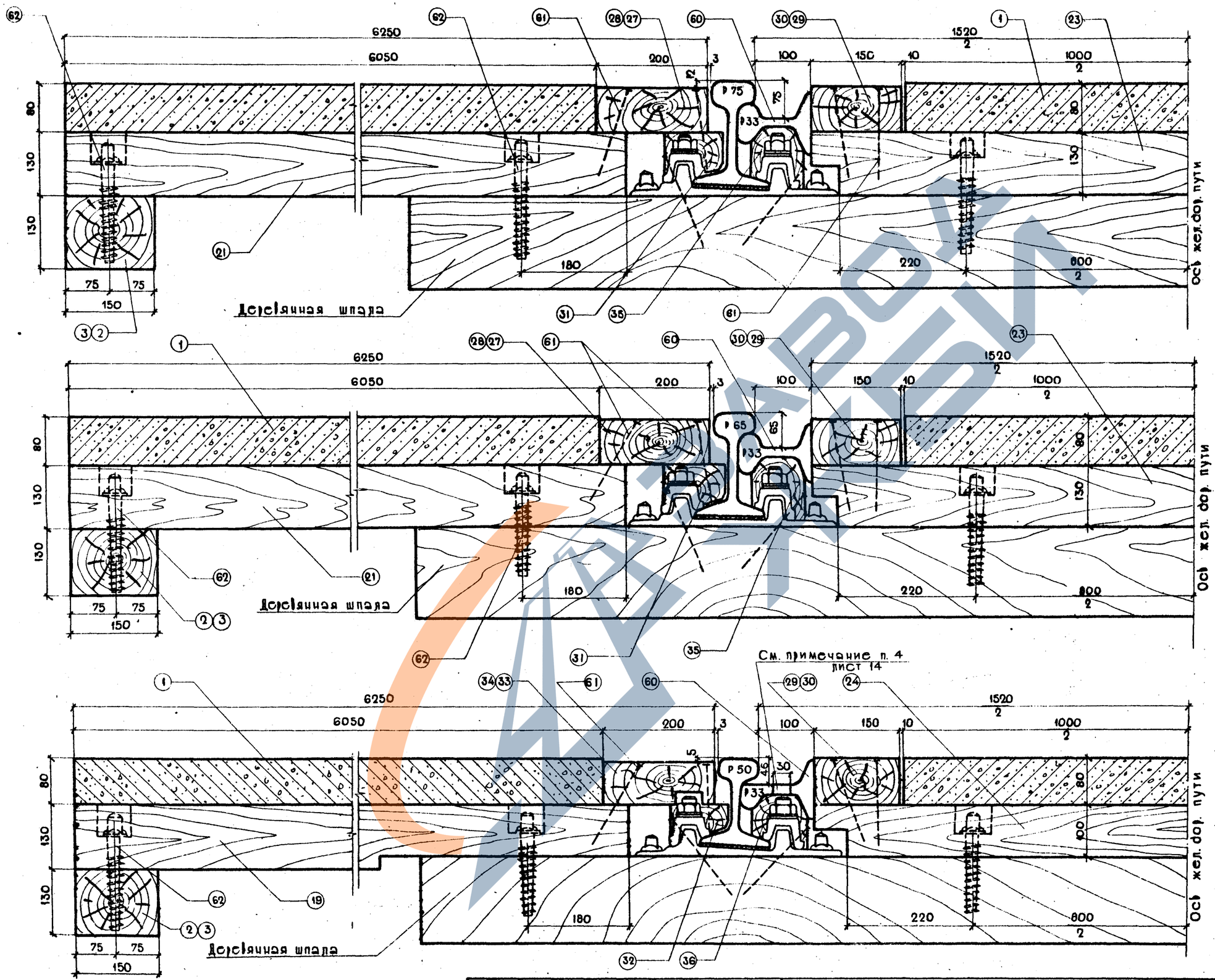


| | | | |
|---|---|---|---|
| Исполнил | Громова | | |
| Проверил | Глазунова | | |
| Копировал | Носкова | | |
| Серия | Громова | | |
| М-б 1:4 | | | |

| | | |
|---|---|---|
| Нач. отдела | Михайлов | |
| Гл. специал. | Гордеев | |
| Гл. инж. пр-та | Дмитрук | |
| Дата выпуска: | | |

Гипропромтрансстрой
г. Москва

| | | | | | |
|---|---|---|---|---|---|
| 1976г | Железнодорожные переезды<br>Путевая часть | Крепление железобетонного настила при деревянных шпалах, скреплении марки „К" и рельсах Р75; Р65; Р50. | Типовые проектные решения<br>501-0-118 | Альбом<br>VIII | Лист<br>15 |

11.75/8

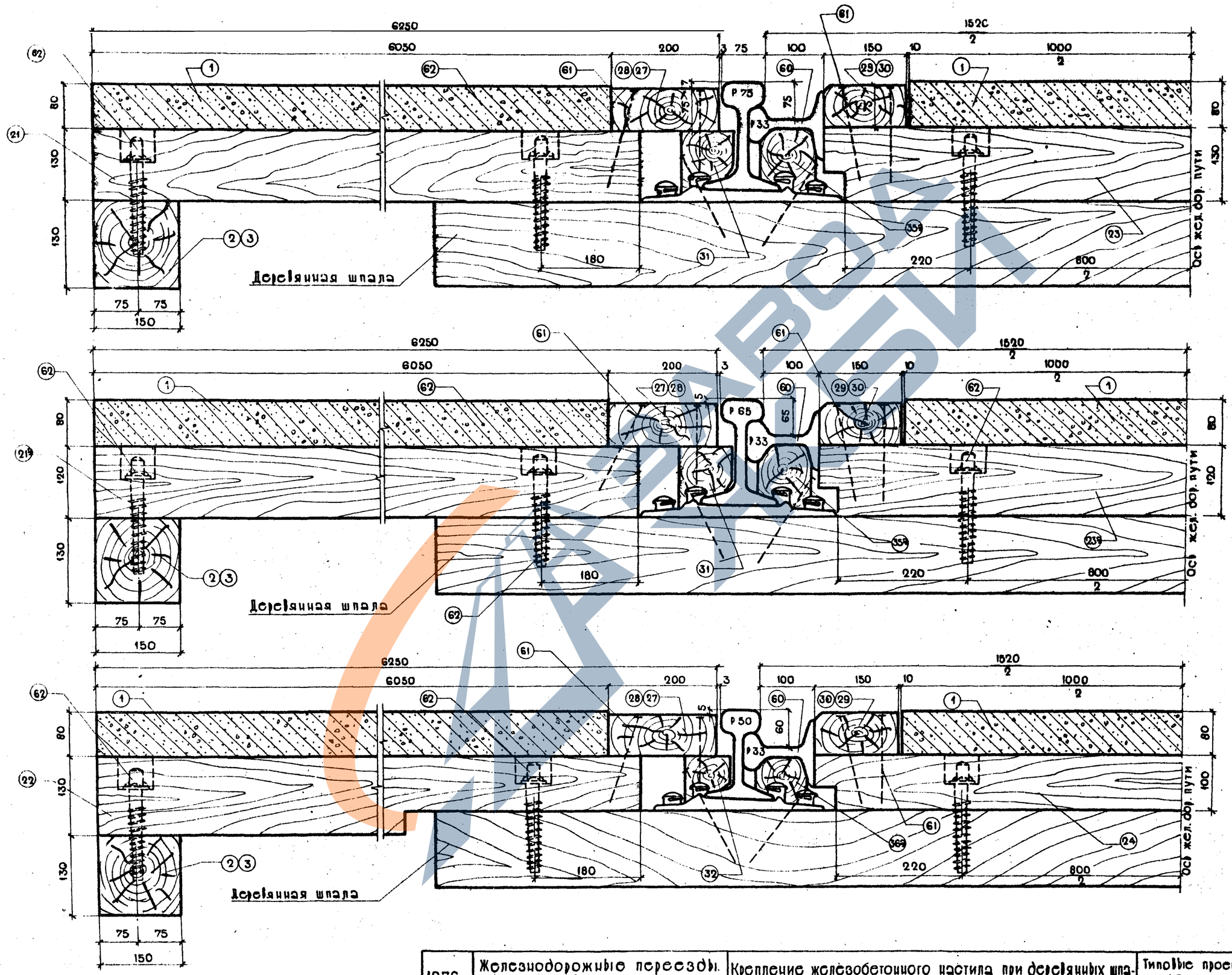


| | | | | | |
|---|---|---|---|---|---|
| Гипропромтрансстрой г. Москва | Нач. отдела | Михайлов | Исполнил | Громова | |
| | Гл. специал. | Гордеев | Проверил | Глазунова | |
| | Гл. инж. пр-та | Дмитрук | Копировал | Носкова | |
| | Дата выпуска: | | Сверил | Зернова | М-б 1:4 |

| | | | | | |
|---|---|---|---|---|---|
| 1976 г. | Железнодорожные переезды. Путевая часть. | Крепление железобетонного настила при деревянных шпалах, костыльном скреплении и рельсах Р 75; Р 65; Р 50. | Типовые проектные решения. 501-0-118 | Альбом VIII | Лист 16 |

1175/8

## Разрез 1-1

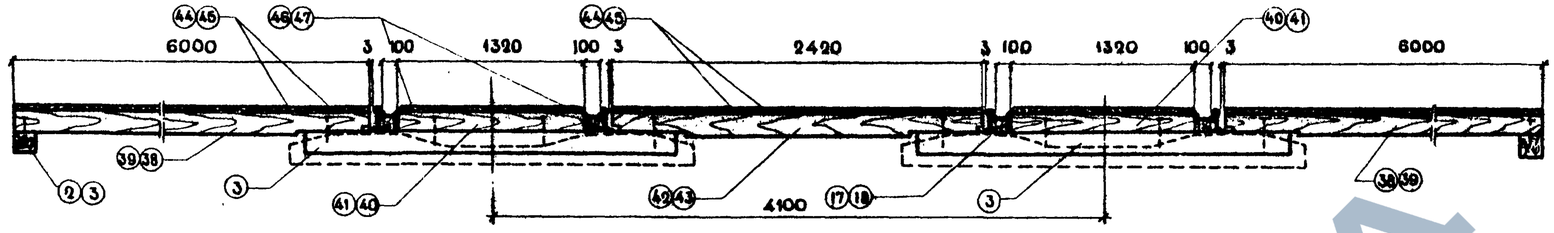


## Вид сверху

Ширина 1.24 м

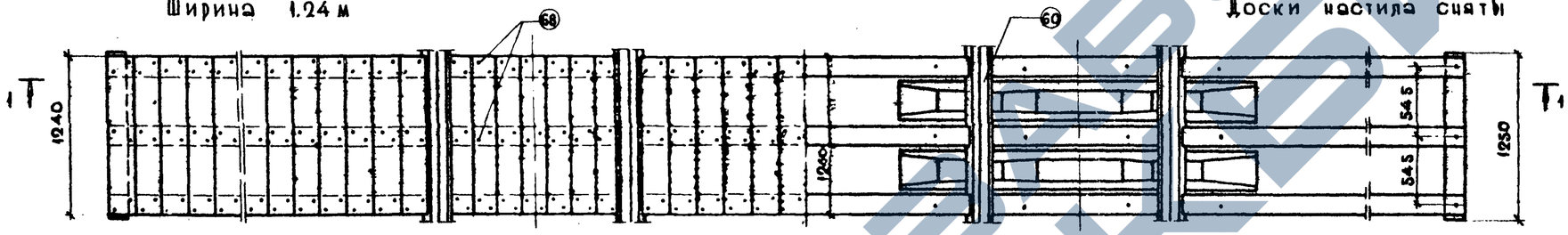


Ширина 2.33 м

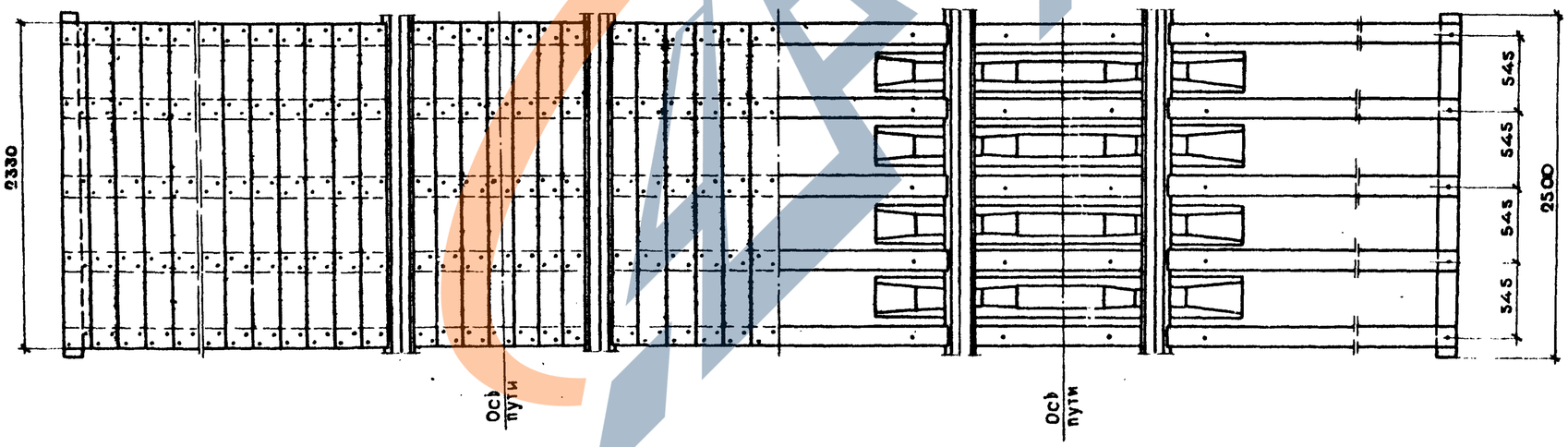


### Примечание:

Крепление деревянного настила к брусьям производится двумя гвоздями в каждом пересечении.

| | | | |
|---|---|---|---|
| Гипропромтрансстрой г. Москва | Нач. отдела | Громова | |
| | Гл. специал. | Кочкин | |
| | Гл. инж. пр-та | Носкова | |
| | Дата выпуска | Зернова | |
| | Исполнил | Михайлов | |
| | Проверил | Гордеев | |
| | Копировал | Дмитрук | |
| | Сверил | | М-б 1:25 |

1175/8

| | | | | | |
|---|---|---|---|---|---|
| 1976 г. | Железнодорожные переезды. Путевая часть. | План дорожек при деревянном настиле и железобетонных шпалах. | Типовые проектные решения 501-0-118 | Альбом VIII | Лист 17 |

## Разрез 1-1

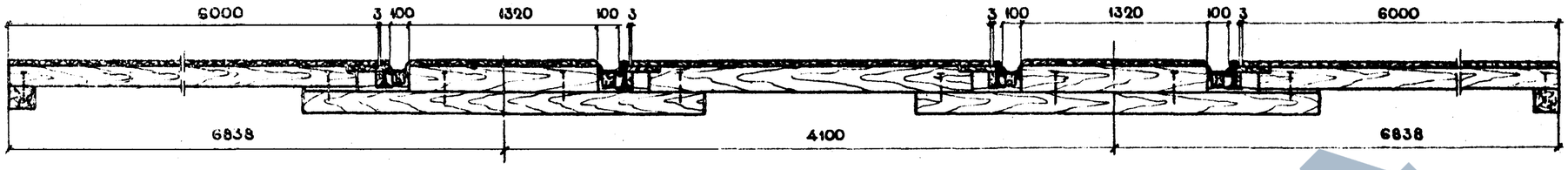


## Вид сверху

Ширина 1.24 м

(доски настила сняты)

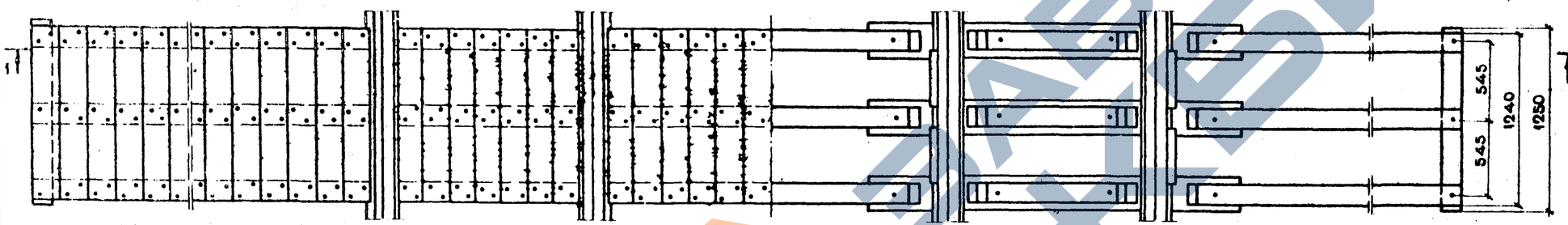


Ширина 2.33 м

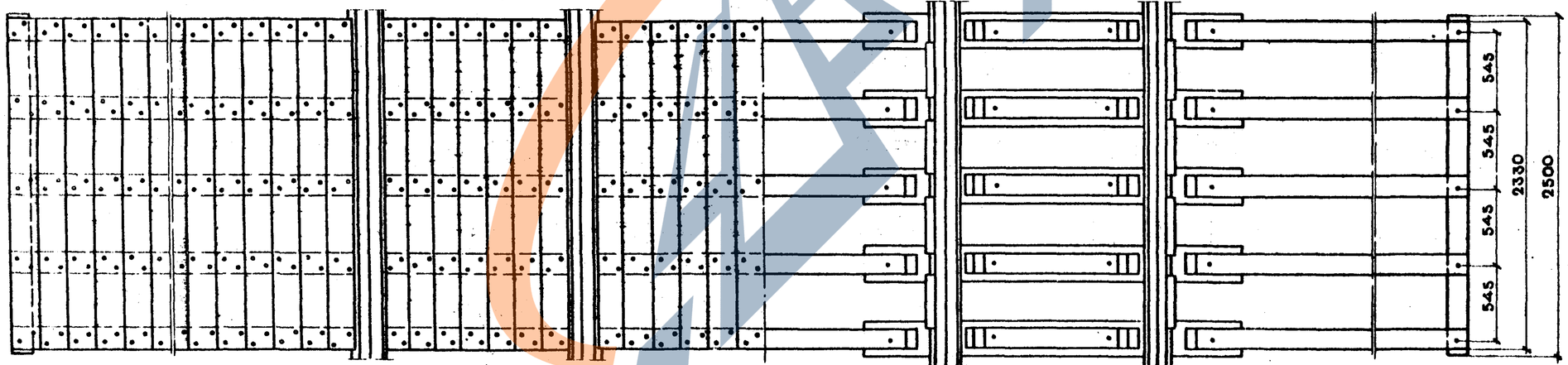


**Примечание:**

Крепление деревянного настила к брусьям производится двумя гвоздями в каждом пересечении.

| | | | | | |
|---|---|---|---|---|---|
| Гипропромтрансстрой г. Москва | Нач. отдела | Михайлов | Исполнил | Громова | |
| | Гл. специал. | Гордеев | Проверил | Кочкин | |
| | Гл. инж. пр-та | Дмитрук | Копировал | Носкова | |
| | Дата выпуска | | Сверил | Зернова | |

М-б 1:25

1175/8

| | | | | | |
|---|---|---|---|---|---|
| 1976 г. | Железнодорожные переезды. Путевая часть. | План дорожек при деревянном настиле и деревянных шпалах. | Типовые проектные решения 501-0-118 | Альбом VIII | Лист 18 |

## При деревянных шпалах и скреплении марки „К"

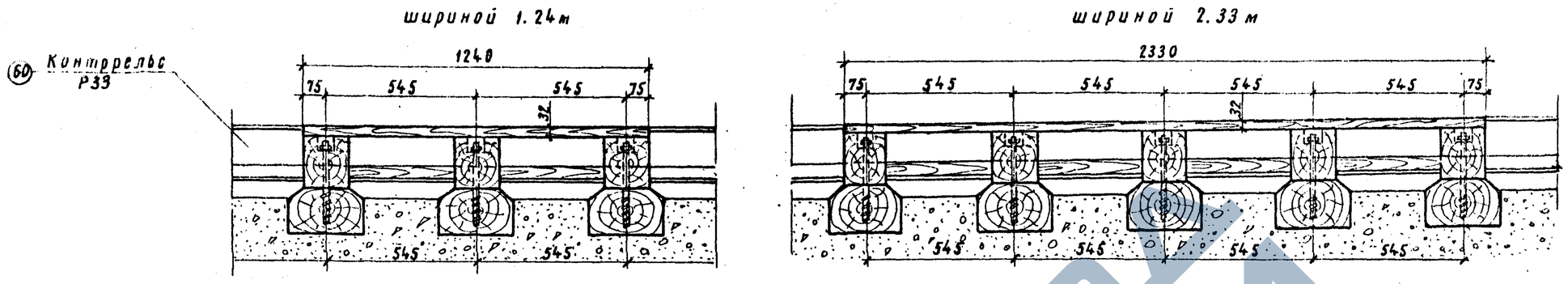


## При деревянных шпалах и костыльном скреплении

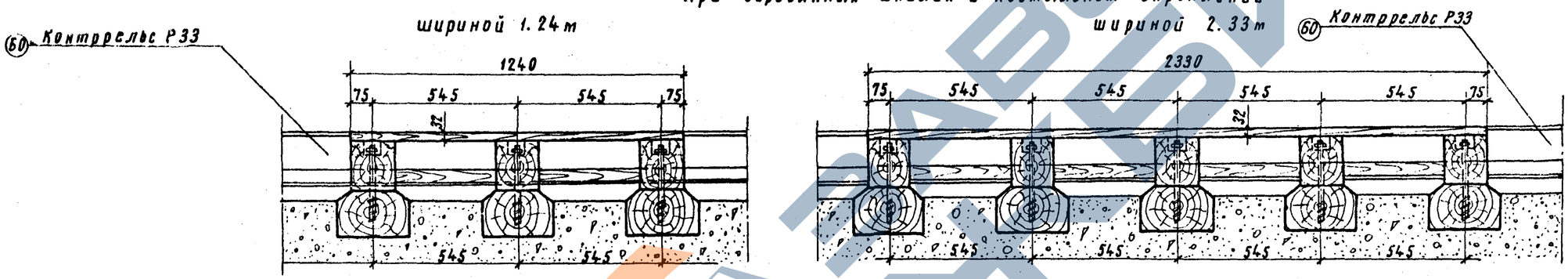


## При жел.-бет. шпалах и скреплении марки „КБ"

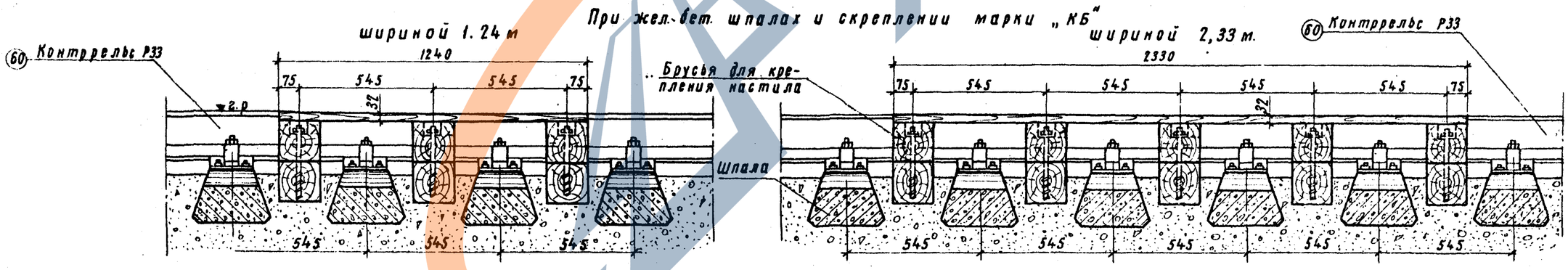


Примечания:

1. Ширина дорожек принята из условия раскладки 1840 шт. шпал на 1 км. При иной раскладке шпал, ширина дорожек корректируется в соответствии с фактическим расстоянием между шпалами.
2. Перед укладкой настила на деревянных шпалах, последние в пределах дорожки должны быть заменены на новые и тщательно подбиты.

| | | | | | |
|---|---|---|---|---|---|
| Гипропромтрансстрой г. Москва | Нач. отдела | Михайлов | Исполнил | Громова | |
| | Гл. специал | Гордеев | Проверил | Кочкин | |
| | Гл. инж. пр-та | Дмитрук | Сверил | Зернова | |
| | Дата выпуска: | | Калькировал | Соколова | |

1175/8

| | | | | | |
|---|---|---|---|---|---|
| 1976 г | Железнодорожные переезды. Путевая часть. | Поперечные разрезы по оси ж. д. пути деревянных дорожек шириной 1.24 и 2.33 м. | Типовые проектные решения 501-0-118 | Альбом VIII | Лист 19 |

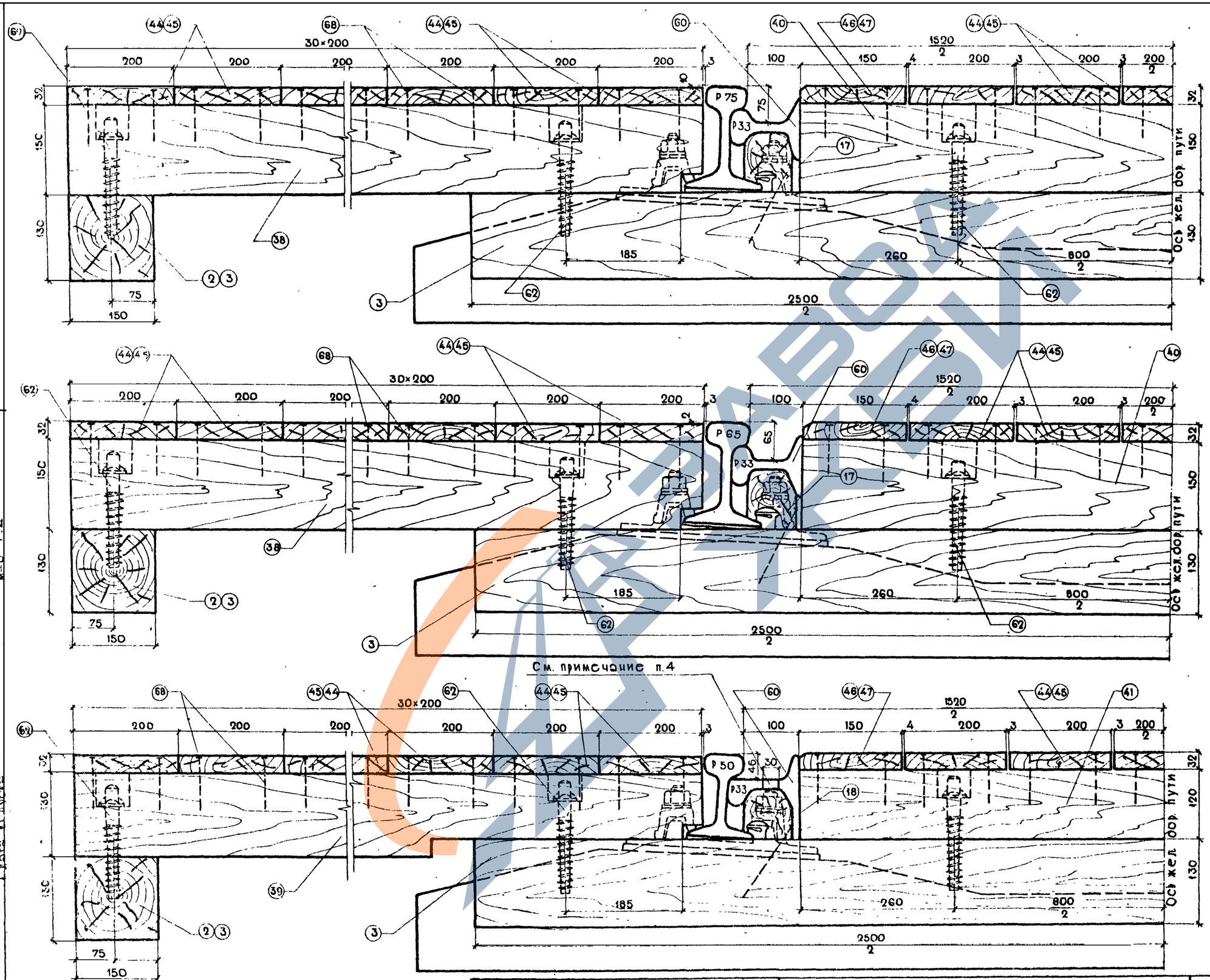


## Примечания:

1. Доски настила крепятся к брусьям двумя гвоздями 4×100 в каждом пересечении.
2. Крепление настила производится к брусьям №3, уложенным между шпалами. Эти брусья в свою очередь крепятся к подошве рельсов (с внутренней стороны) двумя костылями
3. Размеры указаны в миллиметрах.
4. Отверстия диаметром 30мм сверлить по месту над клеммными болтами при необходимости.

| | | | | | |
|---|---|---|---|---|---|
| Гипропромтрансстрой г. Москва | Нач. отдела | Михайлов | Исполнил | Громова | |
| | Гл. специал | Гордеев | Проверил | Кочкин | |
| | Гл. инж. пр-та | Дмитрук | Копировал | Носкова | |
| | Дата | | Сверил | Зернова | |
| | | | М-б 1:4 | | |

1175/8

| | | | | | |
|---|---|---|---|---|---|
| 1976 г. | Железнодорожные переезды. Путевая часть. | Крепление деревянного настила при железобетонных шпалах, скреплении марки „КБ" и рельсах Р75, Р65; Р50. | Типовые проектные решения 501-0-118 | Альбом VIII | Лист 20 |

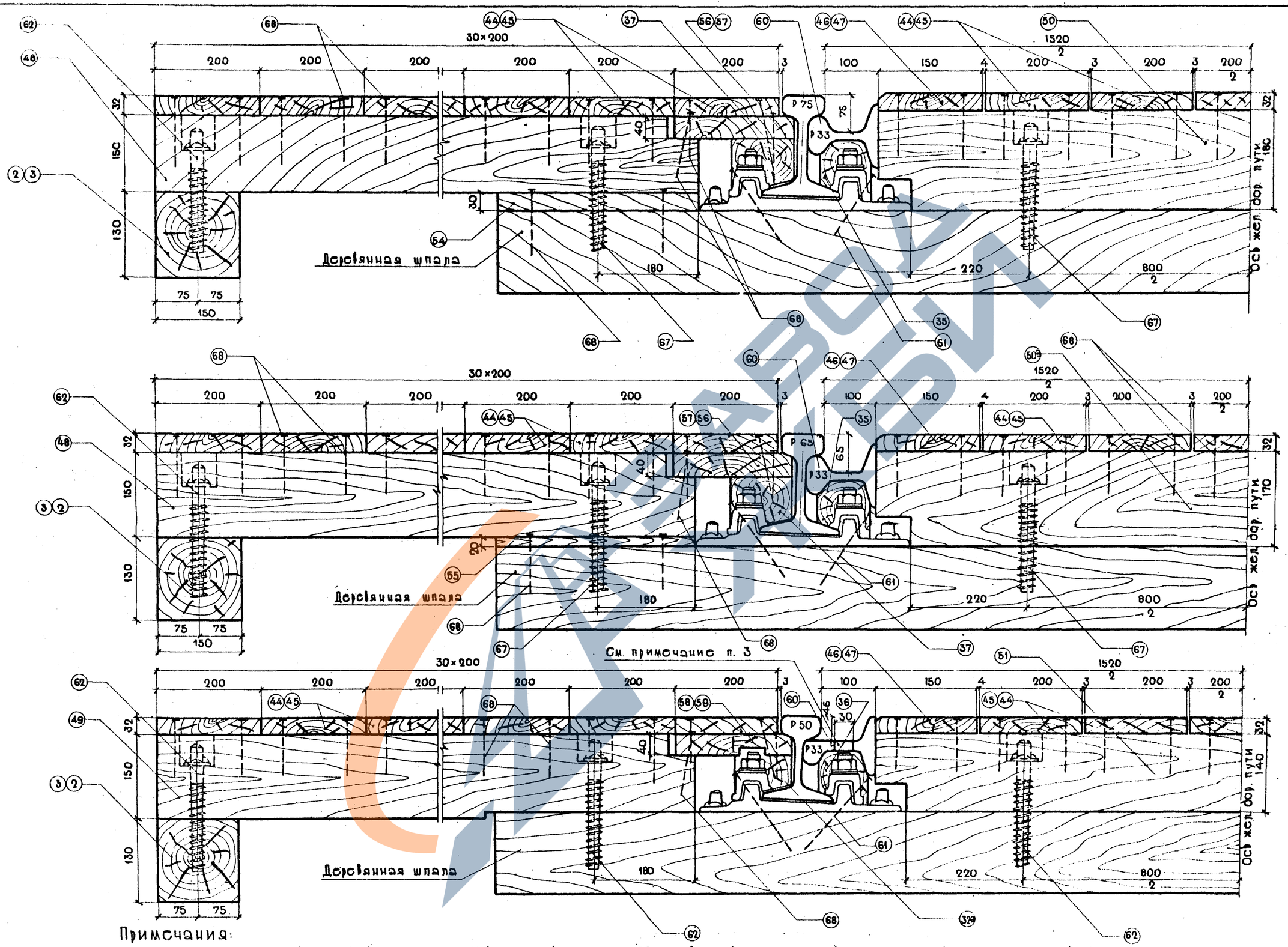


## Примечания:

1. Доски настила крепятся к брусьям двумя гвоздями 4×100 в каждом пересечении.
2. Крепление брусьев к шпалам производится путевыми шурупами 22×250 (удлинение шурупа см. лист 23)
3. Отверстия диаметром 30 мм сверлить по месту над клеммными болтами при необходимости.

| | | | | | | |
|---|---|---|---|---|---|---|
| 1976 г. | Железнодорожные переезды. Путевая часть. | Крепление деревянного настила при деревянных шпалах скреплении марки „К" и рельсах Р75; Р65; Р50. | Типовые проектные решения 501-0-11с | Альбом VIII | Лист 21 | 1175/8 |

Гипропромтрансстрой г. Москва

| | | |
|---|---|---|
| Нач. отдела | Михайлов | |
| Гл. специал. | Гордеев | |
| Гл. инж. пр-та | Дмитрук | |
| Дата выпуска | | |
| Исполнил | Демина | |
| Проверил | Кочкин | |
| Копировал | Лоскова | |
| Сверил | Зернова | |

М-б 1:4

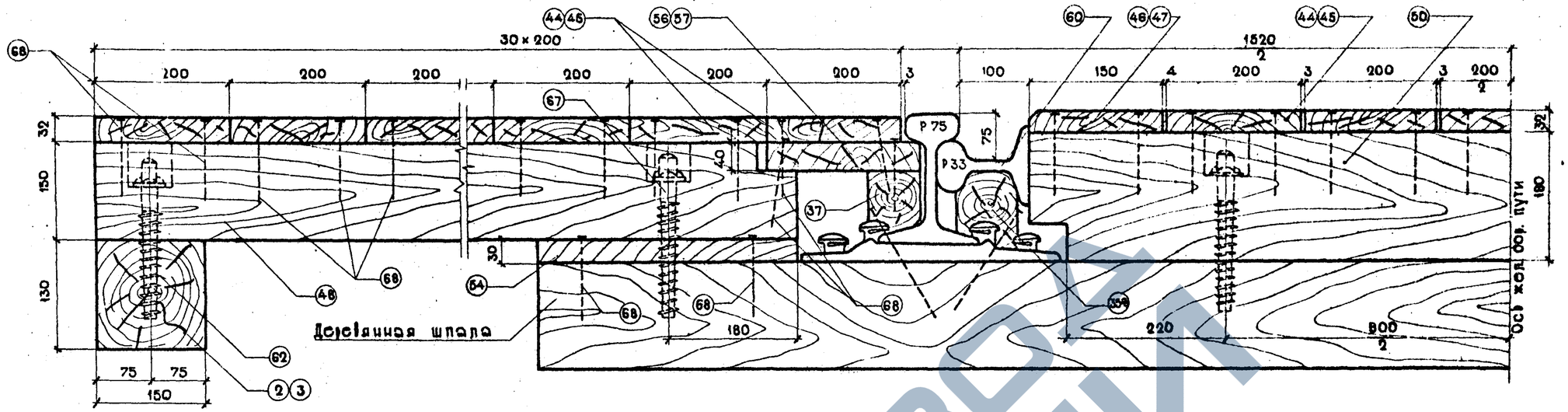


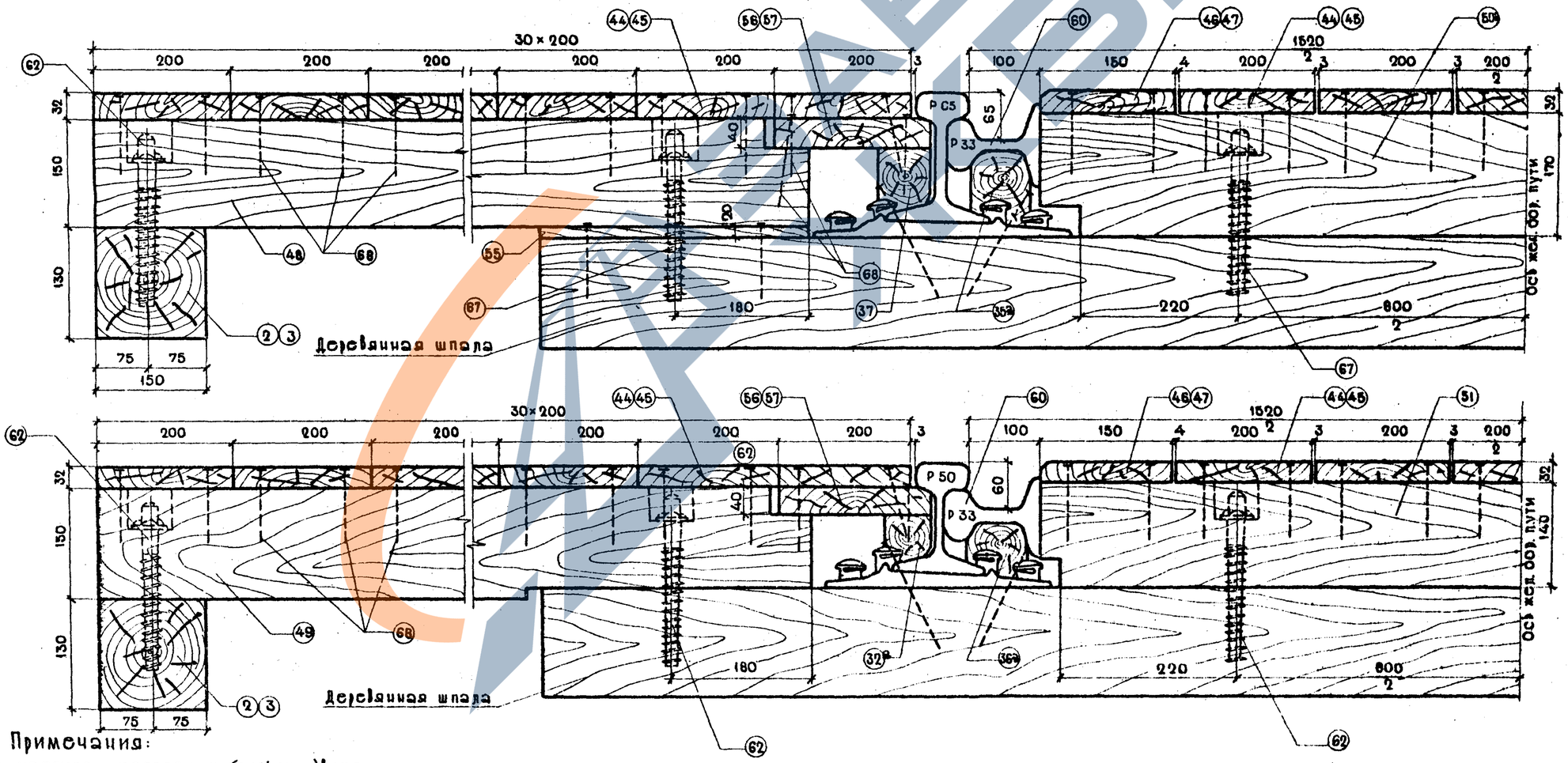





Примечания:

1. Доски настила крепятся к брусьям двумя гвоздями 4×100 в каждом пересечении.
2. Крепление брусьев к шпалам производится путевыми шурупами 22×250 (удлинение шурупа см. лист 23)

| | | | |
|---|---|---|---|
| Гипропромтрансстрой г. Москва | Нач. отдела | Михайлов | |
| | Гл. специал. | Гордеев | |
| | Гл. инж. пр-та | Дмитрук | |
| | Дата выпуска | | |
| | Исполнил | Демина | |
| | Проверил | Кочкин | |
| | Копировал | Носкова | |
| | Сверил | Зернова | |
| | м-б 1:4 | | |

| | | | | | |
|---|---|---|---|---|---|
| 1976г. | Железнодорожные переезды. Путевая часть | Крепление деревянного настила при деревянных шпалах, костыльном скреплении и рельсах Р 75, Р 65, Р 50 | Типовые проектные решения 501-0-118 | Альбом VIII | Лист 22 |

1175/8

# Крепление плит

к среднему брусу

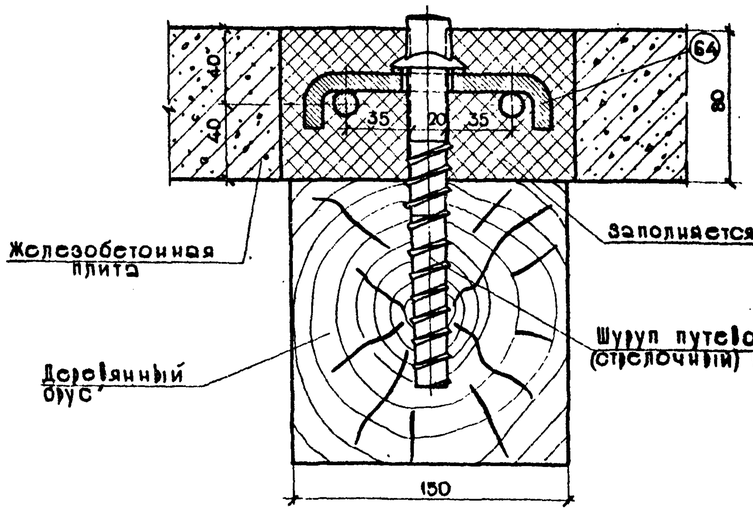


Вид сверху

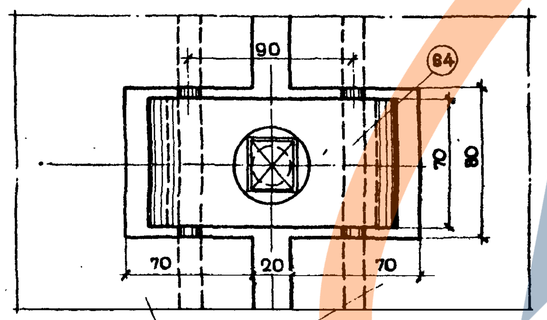


к крайнему брусу

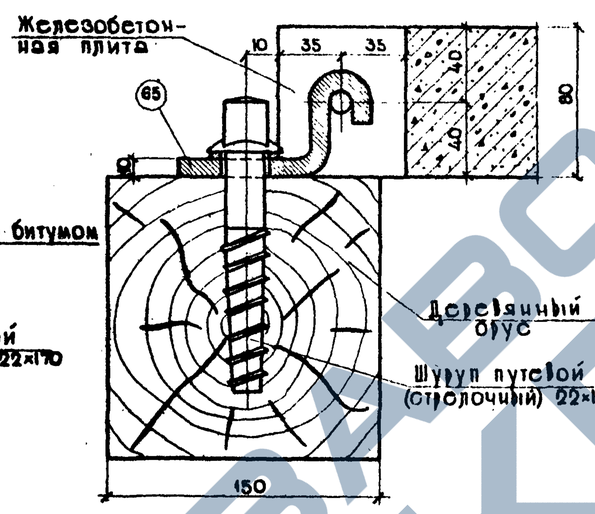


Вид сверху

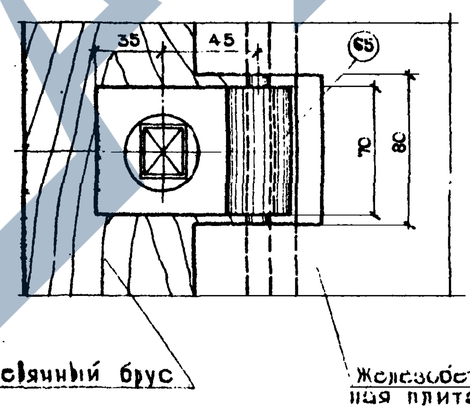


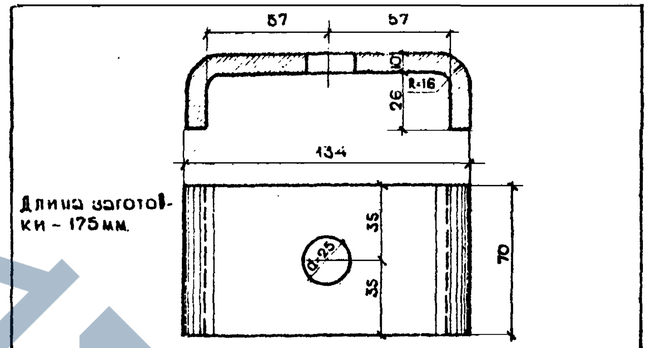


| 64 | Скоба прижимная | В Ст.3 ГОСТ 380-71* | 0.98 | 1:2 | |
|---|---|---|---|---|---|
| N эл-та | Наименование элемента | Материал | Вес 1 шт. кг. | м-б | N сб. чер. |

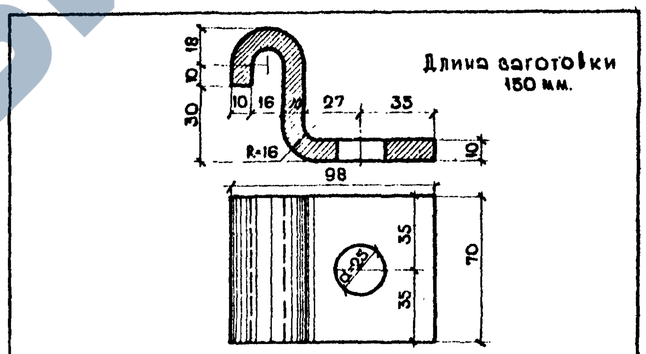


| 65 | Крюк прижимной | В. Ст. 3 ГОСТ 380-71* | 0.82 | 1:2 | |
|---|---|---|---|---|---|
| N эл-та | Наименование элемента | Материал | Вес 1 шт. кг. | м-б | N сб. чер. |

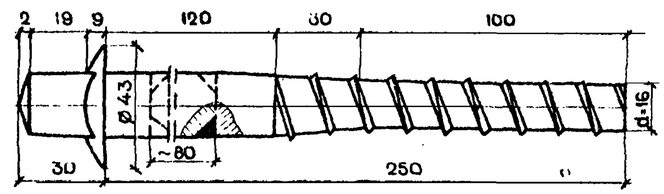


Удлинение шурупа 22×170 производится путем разрезки по шейке и вставки стержня длиной 80 мм с приваркой. После приварки швы зачистить.

| 67 | Шуруп d - 250 мм | Ст 3 ГОСТ 380-71* | 0.80 | 1:1.5 | |
|---|---|---|---|---|---|
| N эл-та | Наименование элемента | Материал | Вес 1 шт кг | м-б | N сб. чер. |

Гипропромтрансстрой г. Москва

| | | |
|---|---|---|
| Исполнил | Громова | |
| Проверил | Зернова | |
| Копировал | Москова | |
| Сверил | Зернова | |
| Нач. отдела | Михайлов | |
| Гл. специалист | Гордеев | |
| Гл. инж. пр-та | Дмитрук | |
| Дата выпуска | | |

1175/8

| 1976г | Железнодорожные переезды. Путевая часть | Детали крепления железобетонных плит | Типовые проектные решения 501-0-11 с. | Альбом VIII | Лист 23 |
|---|---|---|---|---|---|

## Крайние брусья

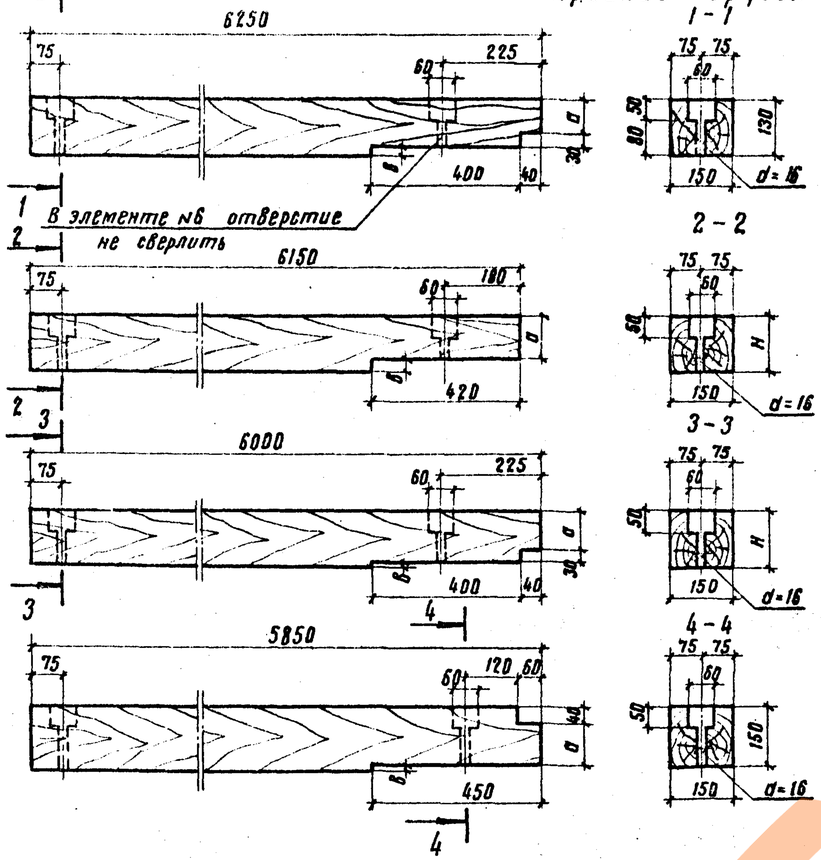


| N элемент | Размеры в мм a | в | Объем куб. м |
|---|---|---|---|
| 4 | 82 | 18 | 0.122 |
| 5 | 70 | 30 | 0.122 |
| 6 | 42 | 58 | 0.122 |

| N элемен. | Размеры в мм H | a | в | Объем куб. м |
|---|---|---|---|---|
| 19 | 130 | 97 | 33 | 0.120 |
| 21 | 130 | 130 | 0 | 0.120 |
| 21а | 120 | 120 | 0 | 0.120 |
| 22 | 130 | 92 | 38 | 0.120 |

| N элемента | Размеры в мм H | a | в | Объем куб. м |
|---|---|---|---|---|
| 38 | 150 | 120 | 0 | 0.135 |
| 39 | 130 | 90 | 10 | 0.118 |

| N элемента | Размеры в мм a | в | Объем куб. м |
|---|---|---|---|
| 48 | 110 | 0 | 0.131 |
| 49 | 105 | 5 | 0.131 |

## Брусья междупутья

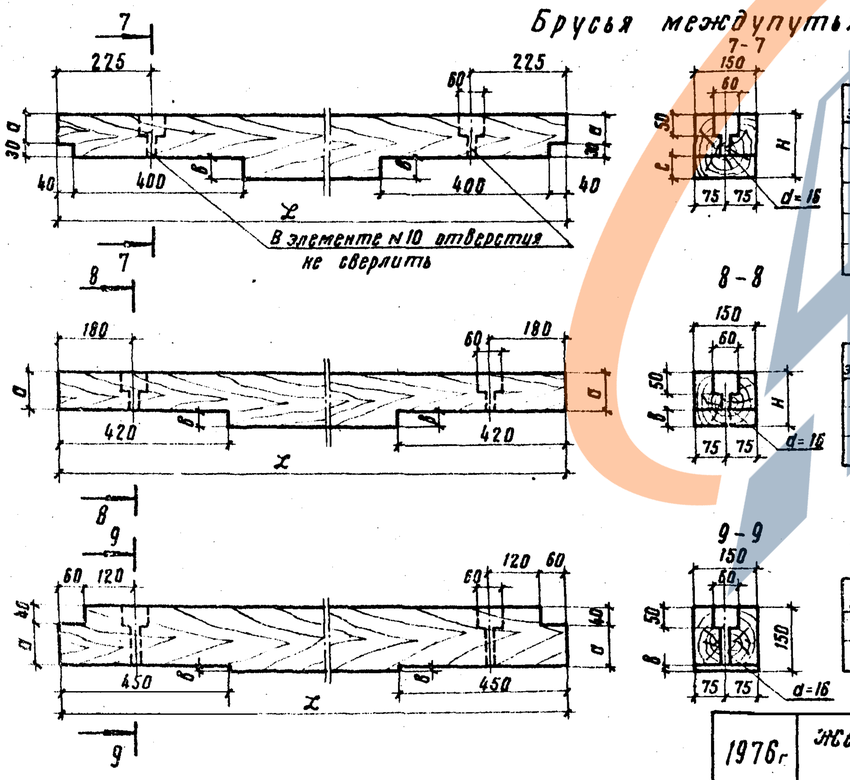


| N элем | Размеры в мм x | H | a | в | Об'ем куб. м |
|---|---|---|---|---|---|
| 9 | 2420 | 130 | 82 | 18 | 0.047 |
| 9а | 2420 | 130 | 70 | 30 | 0.047 |
| 10 | 2430 | 130 | 42 | 58 | 0.047 |
| 42 | 2420 | 150 | 120 | 0 | 0.055 |
| 43 | 2430 | 130 | 90 | 10 | 0.047 |

| N элем | Размеры в мм x | H | a | в | Объем куб. м |
|---|---|---|---|---|---|
| 25 | 2120 | 130 | 130 | 0 | 0.0415 |
| 25а | 2120 | 120 | 120 | 0 | 0.0415 |
| 26 | 2180 | 130 | 92 | 38 | 0.0425 |

| N элем. | Размеры в мм x | a | в | Объем куб. м |
|---|---|---|---|---|
| 52 | 2120 | 110 | 0 | 0.048 |
| 53 | 2140 | 105 | 5 | 0.048 |

## Средние брусья

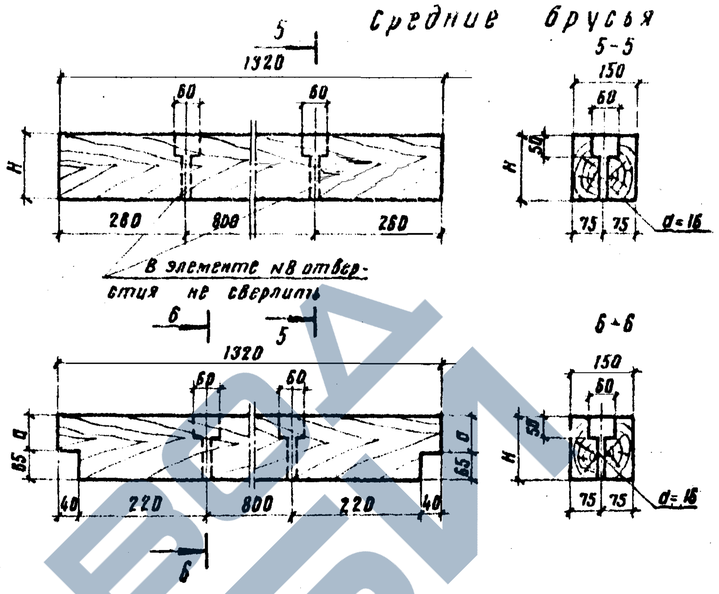


| N элемен | Размеры в мм габаритные | H | Объем куб. м |
|---|---|---|---|
| 7 | 100×150×1320 | 100 | 0.0198 |
| 8 | 75×150×1320 | 75 | 0.0149 |
| 40 | 150×150×1320 | 150 | 0.0298 |
| 41 | 130×150×1320 | 120 | 0.0258 |

| N элемен | Размеры в мм H | a | Объем куб. м |
|---|---|---|---|
| 23 | 130 | 65 | 0.0258 |
| 23а | 120 | 55 | 0.0258 |
| 24 | 100 | 35 | 0.0198 |
| 50 | 180 | 115 | 0.0356 |
| 50а | 170 | 105 | 0.0356 |
| 51 | 140 | 75 | 0.0298 |

## Доски

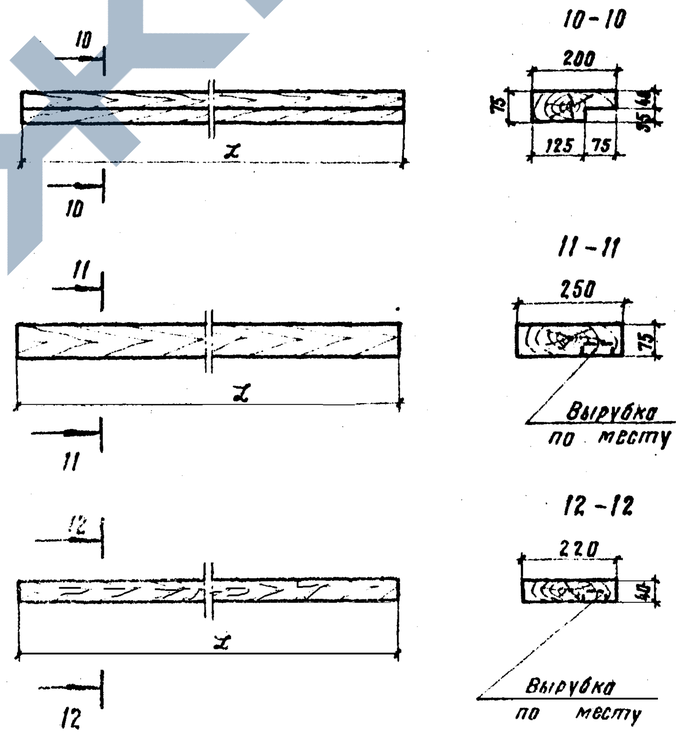


| N элемен | x мм | Об'ем куб. м |
|---|---|---|
| 15 | 1240 | 0.0186 |
| 16 | 2330 | 0.0349 |

| N элемен | x мм | Об'ем куб. м |
|---|---|---|
| 33 | 1240 | 0.023 |
| 34 | 2330 | 0.0435 |

| N элем. | x мм | Объем куб. м |
|---|---|---|
| 58 | 1240 | 0.0109 |
| 59 | 2330 | 0.0205 |

| | | | | | |
|---|---|---|---|---|---|
| Гипропромтрансстрой г. Москва | Нач. отдела | Михайлов | Исполнил | Глазунова | |
| | Гл. специал. | Гордеев | Проверил | Зернова | |
| | Гл. инж. пр. | Дмитрук | Сверил | Зернова | |
| | Дата выпуска | | Копировала | Вольфензон | |
| | | | м 1:10 | | |

1976г. Железнодорожные переезды. Путевая часть

Детали брусьев и досок

Типовые проектные решения 501-6-116

Альбом VIII

Лист 24

1175/8

## Внутренние бруски

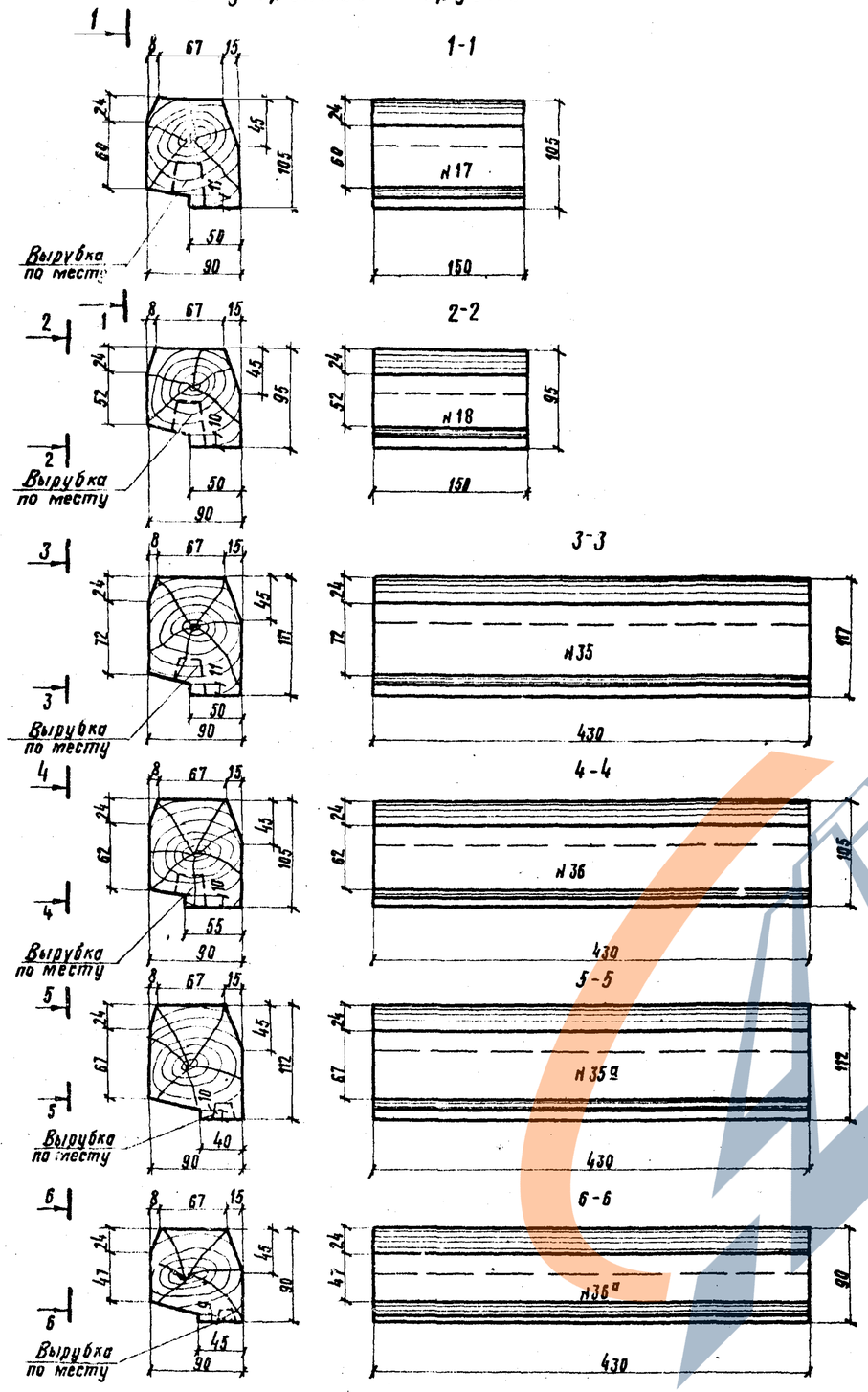


## Внешние бруски

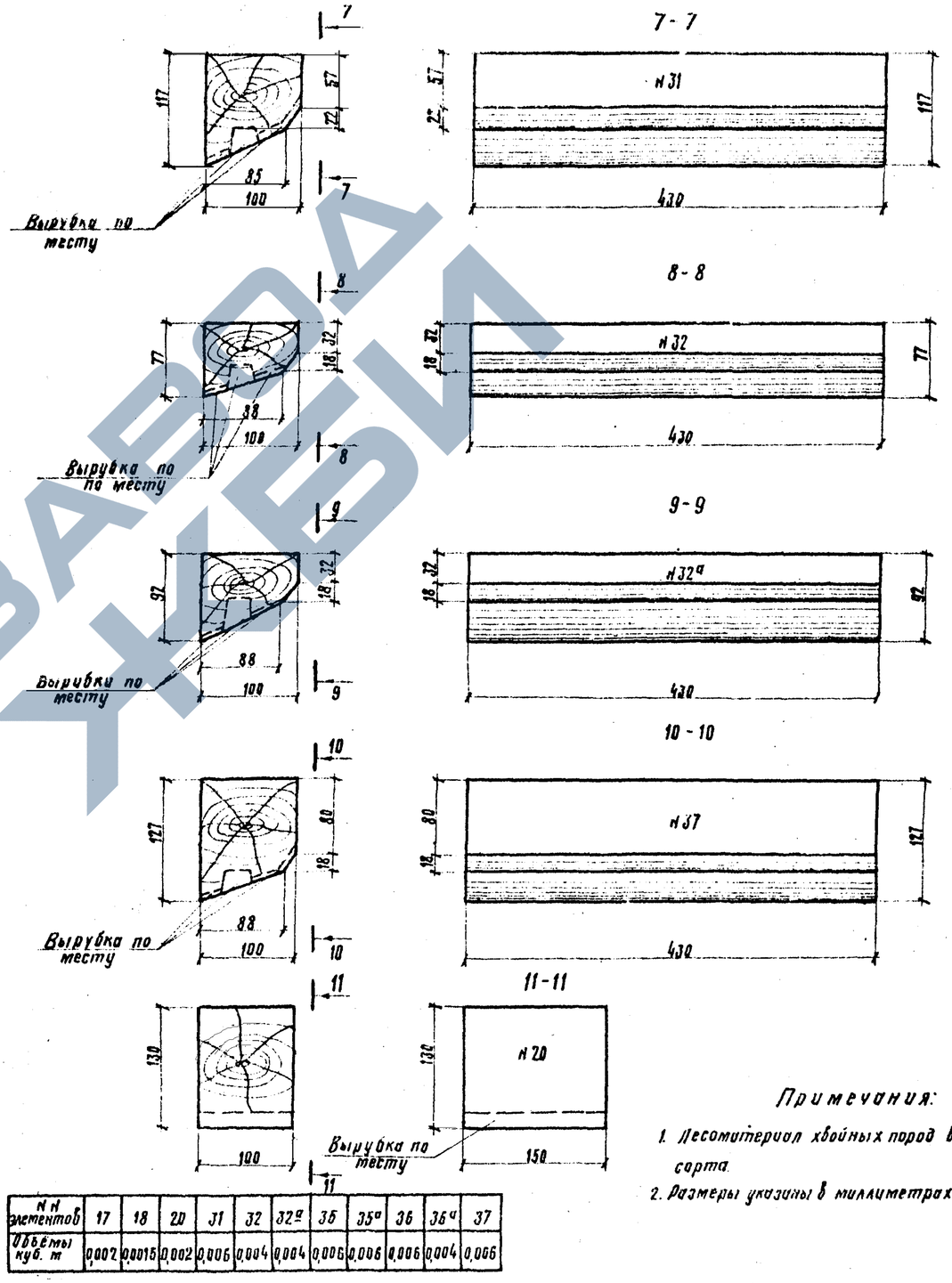


| №№ элементов | 17 | 18 | 20 | 31 | 32 | 32а | 35 | 35а | 36 | 36а | 37 |
|---|---|---|---|---|---|---|---|---|---|---|---|
| Объёмы куб. м | 0,002 | 0,0015 | 0,002 | 0,006 | 0,004 | 0,004 | 0,006 | 0,006 | 0,006 | 0,004 | 0,006 |

**Примечания:**

1. Лесоматериал хвойных пород второго сорта.
2. Размеры указаны в миллиметрах.

| | | | | | |
|---|---|---|---|---|---|
| Нач. отдела | | Михайлов | Исполнил | | Глазунова |
| Гл. специалист | | Гордеев | Проверил | | Зернова |
| Гл. инж. пр-та | | Дмитрук | Сверил | | Глазунова |
| Дата выпуска: | | | Копировала | | Трихиева |
| | | | М-б | 1:4 | |

Гипропромтранстрой г. Москва

1175/8

| 1976 г. | Железнодорожные переезды. Путевая часть. | Детали брусков | Типовые проектные решения 501-0-118 | Альбом VIII | Лист 25 |
|---|---|---|---|---|---|

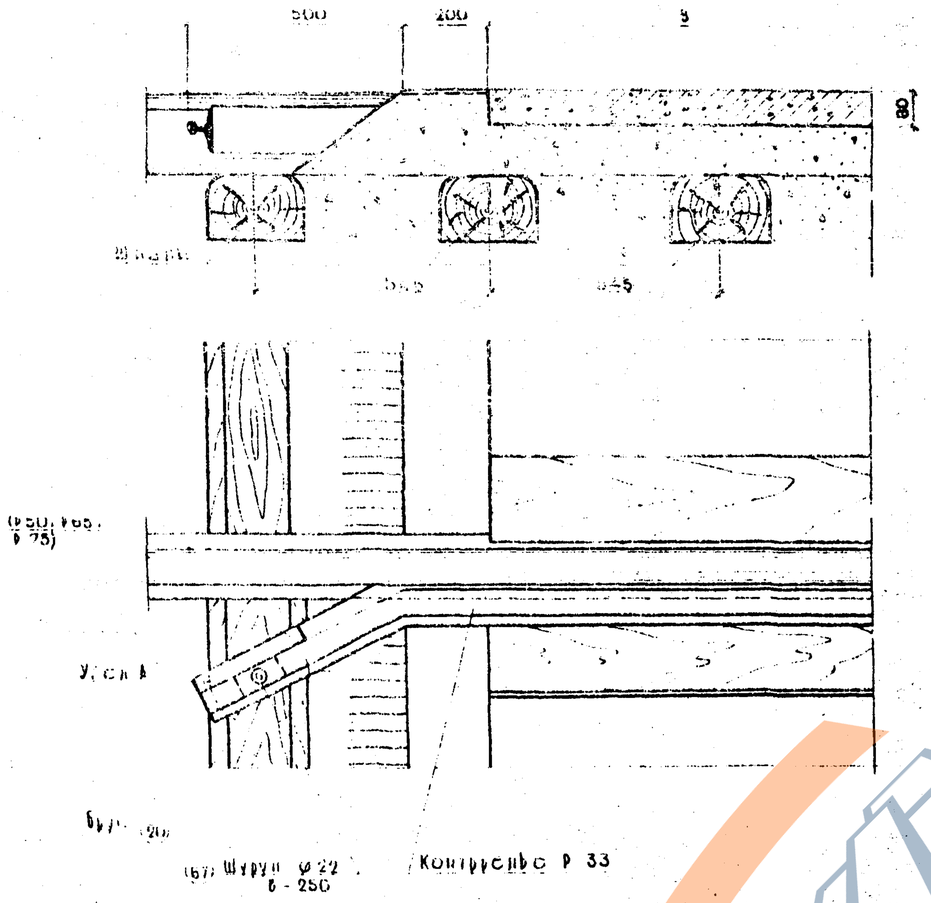


| Ширина пешеходной дорожки в мм | Длина заготовки контррельса в мм |
|---|---|
| 1070 | 2600 |
| 2160 | 3700 |
| 1240 | 2800 |
| 2330 | 3900 |

Деталь отгиба и срезки наружной половины головки контррельса при рельсах Р 65 и Р 75

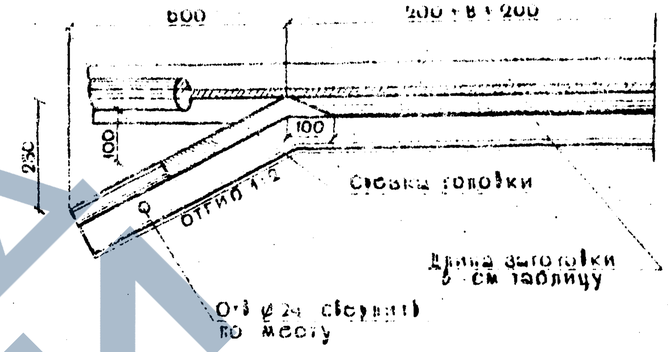


Узел „А"
М 1:5

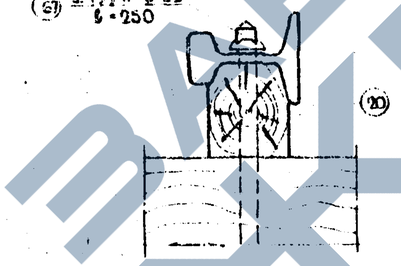


Деталь отгиба и срезки наружной половины головки контррельса при рельсах Р 50.

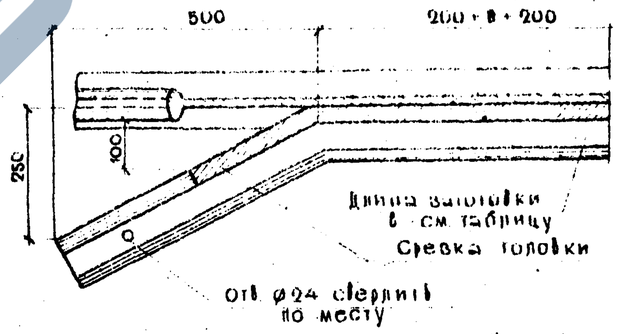


План дорожки
М 1:40

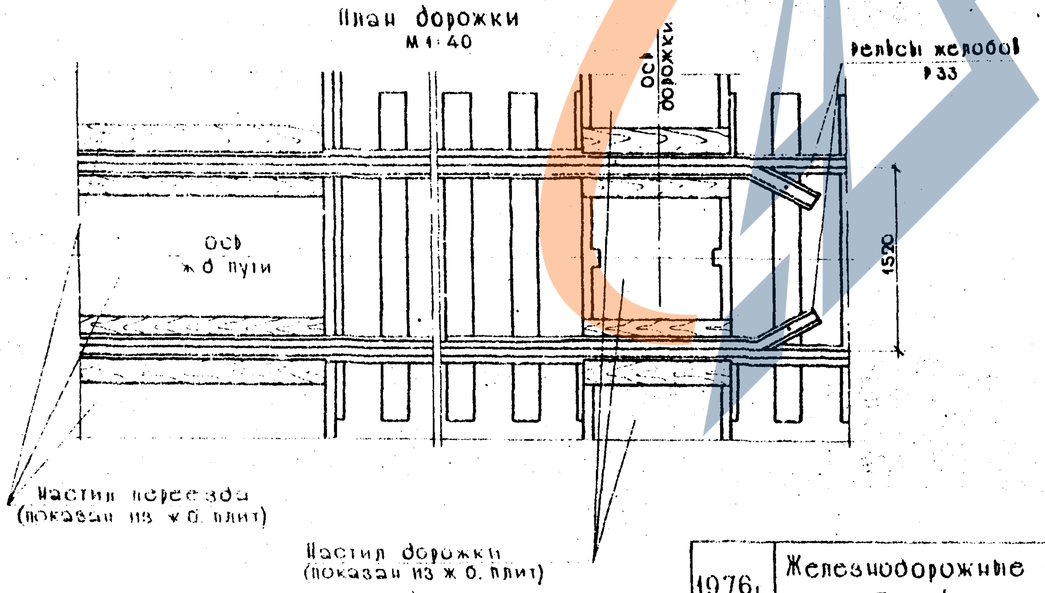


Крепление контррельса при жел. бет. шпалах.
М 1:20

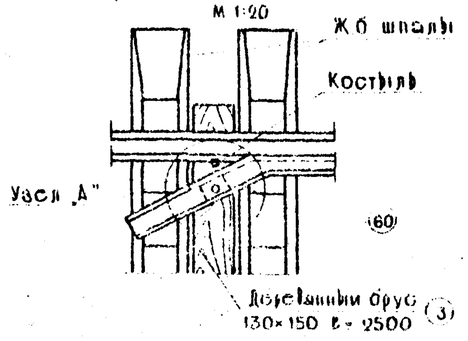


## Примечания.

1. Концы контррельсов прикрепляются к деревянным шпалам при помощи шурупов, а при железобетонных шпалах концы контррельсов крепятся при помощи шурупов к ложным.
2. Детали бруска № 20 см. на листе 25 шуруп № 67 на листе 24.
3. Размеры на чертеже даны в миллиметрах.

| | | | | | |
|---|---|---|---|---|---|
| Гипропромтрансстрой Москва | Нач отдела | Михайлов | Исполнил | Дежина | |
| | Гл. специал | Гордеев | Проверил | Зернова | |
| | Гл. инж. пр-та | Дмитрук | Копировал | Носкова | |
| | Дата выпуска | | Сверил | Зернова | |
| | | | М-С 1:5 | 1:10 | 1:20 1:40 |

| | | | | | |
|---|---|---|---|---|---|
| 1976 г. | Железнодорожные переезды. Путевая часть | Детали укладки контррельсов | Типовые проектные 201-6-116 | Альбом VIII | Лист 26 |

1175/8

ЗАВОД ЖБИ

Боковой вид

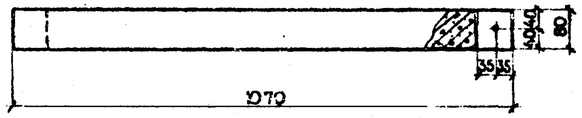


Разрез 1-1

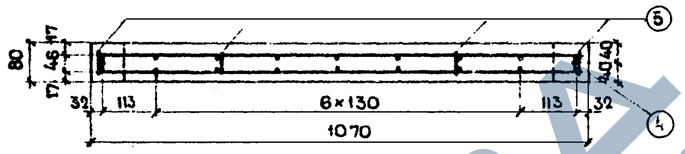


План

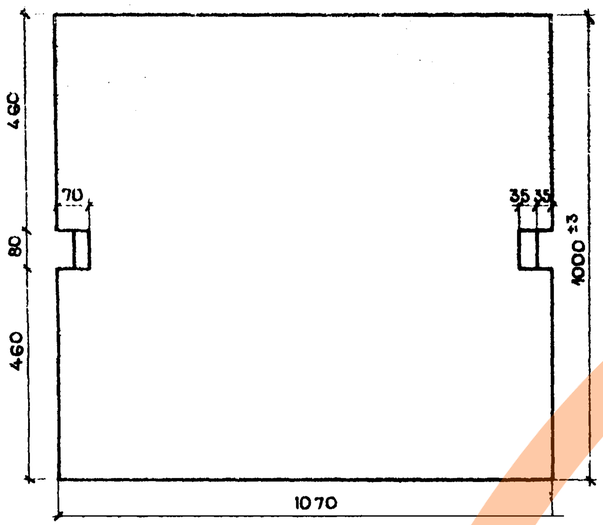


План арматуры

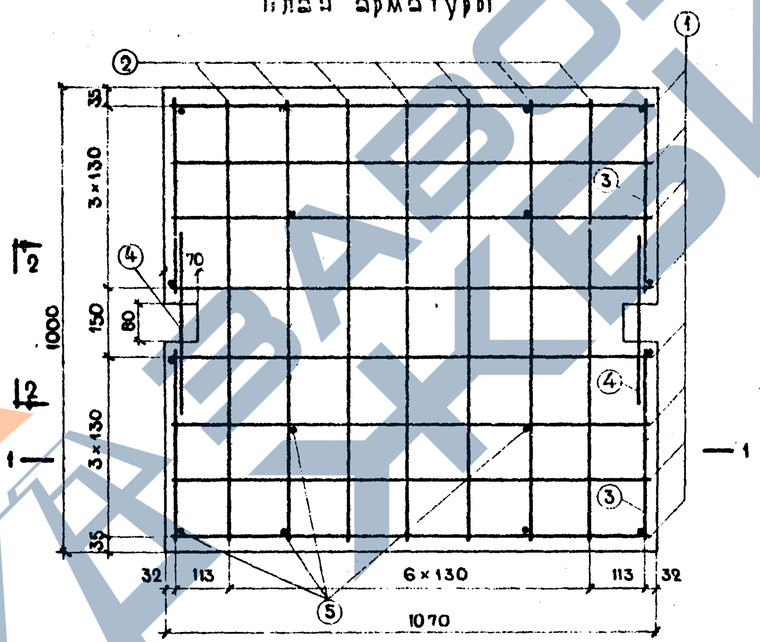


Вид по 2-2

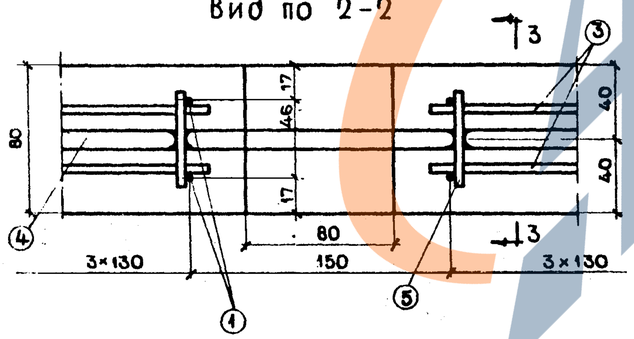


Разрез 3-3

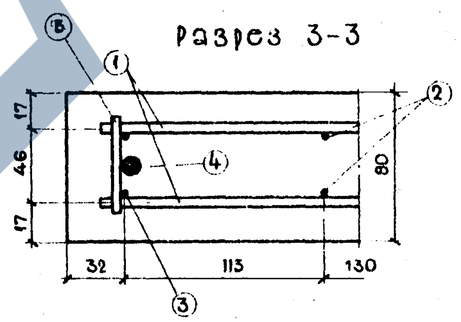


## Спецификация арматуры

| NN стержней | Диаметр и класс арматуры | Длина стержня | К-во | Общая длина | Вес 1 п.м | Вес Общий |
|---|---|---|---|---|---|---|
| | мм | мм | шт | м | кг | кг |
| 1 | ⌀4 BI | 1040 | 16 | 16.64 | 0.099 | 1.64 |
| 2 | " | 970 | 14 | 13.58 | " | 1.35 |
| 3 | " | 430 | 8 | 3.44 | " | 0.34 |
| 4 | ⌀10 AI | 400 | 2 | 0.80 | 0.617 | 0.49 |
| 5 | ⌀4 BI | 60 | 16 | 0.96 | 0.099 | 0.10 |
| Итого арматуры | | | | | кл A I | 0.49 |
| | | | | | кл B I | 3.43 |
| Всего | | | | | | 3.92 |

**Объем бетона – 0.085 куб.м.**

**Вес плиты – 210 кг.**

## Примечания:

1. Материалы: бетон марки „300" по морозостойкости не ниже Мрз – 200; арматура ⌀ 10 – из стали класса A-I марки ВСт 3сп 2 по ГОСТ 5781-75 и 380-71*; ⌀4 – из обыкновенной арматурной проволоки класса B-I ГОСТ 6727-53*.
2. Арматурные каркасы свариваются точечной электросваркой.
3. Плита стропуется за выпуски арматуры (стержни N 4).

ЗАВОД ЖБИ

| | | |
|---|---|---|
| Гипропромтрансстрой г. Москва | Нач. отдела | Громова |
| | Гл. специалист | Демина |
| | Гл. инж. пр-та | Федина |
| | Дата вып. пуска | Носкова |
| | Испытал | |
| | Проверил | Михайлов |
| | Сверил | Назарин |
| | Копировал | Дмитрук |
| | м-б | |

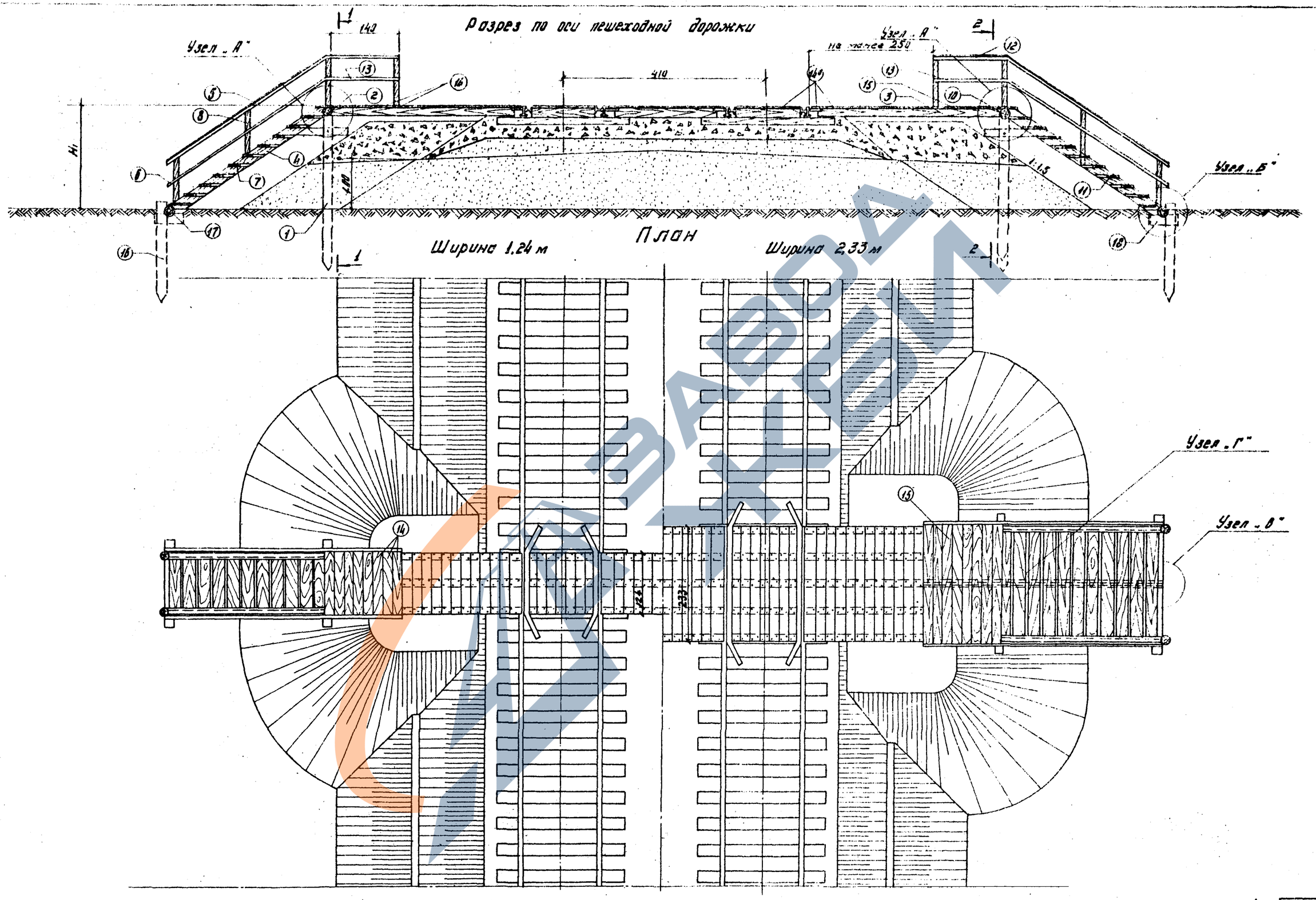


| | | | | | |
|---|---|---|---|---|---|
| Гипропромтрансстрой г. Москва | Нач. отдела | | Михайлов | Исполнил | Громова |
| | Гл. специалист | | Ноздрин | Проверил | Кочкин |
| | Гл. инж. пр-та | | Дмитрук | Сверил | Глазунова |
| | Дата выпуска: | | | Копировал | Воронина |
| | | | | М. д. | 1:50 |

1175/8

| | | | | | |
|---|---|---|---|---|---|
| 1976 г. | Железнодорожные переезды Путевая часть. | План пешеходных дорожек вне переезда при деревянном настиле и насыпи высотой H = 1,9 м | Типовые проектные решения 501-0-118 | Альбом VIII | Лист 28 |

| № элементов | Наименование элементов и их размеры | | | Измеритель | Деревянные шпалы: Ширина дорожки 1,24 м: через 1 путь: костыльное скрепление | кл. скрепление | через 2 пути: костыльное скрепление | кл. скрепление | Ширина дорожки 2,33 м: через 1 путь: костыльное скрепление | кл. скрепление | через 2 пути: костыльное скрепление | кл. скрепление | Железобетонные шпалы: Ширина дорожки 1,24 м: через 1 путь | через 2 пути | Ширина дорожки 2,33 м: через 1 путь | через 2 пути | Примечания |
|---|---|---|---|---|---|---|---|---|---|---|---|---|---|---|---|---|---|
| 1 | 2 | | | 3 | 4 | 5 | 6 | 7 | 8 | 9 | 10 | 11 | 12 | 13 | 14 | 15 | 16 |
| 1 | Лестничные площадки | Сваи | ф 20 х 300 см | шт./м³ | 4/0,428 | 4/0,428 | 4/0,428 | 4/0,428 | 6/0,642 | 6/0,642 | 6/0,642 | 6/0,642 | 4/0,428 | 4/0,428 | 6/0,642 | 6/0,642 | |
| 2.10 | | Насадки | ф 25 х 180 см<br>ф 24 х 280 см | " | 2/0,184 | 2/0,184 | 2/0,184 | 2/0,184 | 2/0,292 | 2/0,292 | 2/0,292 | 2/0,292 | 2/0,184 | 2/0,184 | 2/0,292 | 2/0,292 | |
| 3 | | Брусья | 15х15 х 400 см | " | 6/0,54 | 6/0,54 | 6/0,54 | 6/0,54 | 10/0,90 | 10/0,90 | 10/0,90 | 10/0,90 | 6/0,54 | 6/0,54 | 10/0,90 | 10/0,90 | |
| 9 | | Горизонтальные схватки | ф 20 х 80 см | " | 4/0,106 | 4/0,106 | 4/0,106 | 4/0,106 | 6/0,159 | 6/0,158 | 6/0,159 | 6/0,159 | 4/0,106 | 4/0,106 | 6/0,159 | 6/0,159 | |
| 12 | | Поручень | 8 х 10 х 150 см | " | 4/0,048 | 4/0,048 | 4/0,048 | 4/0,048 | 4/0,048 | 4/0,048 | 4/0,048 | 4/0,048 | 4/0,048 | 4/0,048 | 4/0,048 | 4/0,048 | |
| 13 | | Перильное заполнение | 3 х 8 х 150 см | " | 4/0,011 | 4/0,011 | 4/0,011 | 4/0,011 | 4/0,011 | 4/0,011 | 4/0,011 | 4/0,011 | 4/0,011 | 4/0,011 | 4/0,011 | 4/0,011 | |
| 14.15 | | Настил | 3,2 х 20 х 140 см<br>3,2 х 20 х 240 см | " | 18/0,161 | 18/0,161 | 18/0,161 | 18/0,161 | 18/0,277 | 18/0,277 | 18/0,277 | 18/0,277 | 18/0,161 | 18/0,161 | 18/0,277 | 18/0,277 | см. листы №№ 28, 31, 32 |
| 23 | | Брусок | 9 х 15 х 20 | " | — | — | — | — | 2/0,006 | 2/0,006 | 2/0,006 | 2/0,006 | — | — | 2/0,006 | 2/0,006 | |
| Итого лесоматериала на площадки | | | | м³ | 1,478 | | | | 2,335 | | | | 1,478 | | 2,335 | | |
| 4 | Лестничные марши | Косоуры | ф 22 х 400 см | шт./м³ | 4/0,712 | 4/0,712 | 4/0,712 | 4/0,712 | 4/0,712 | 4/0,712 | 4/0,712 | 4/0,712 | 4/0,712 | 4/0,712 | 4/0,712 | 4/0,712 | |
| 5 | | Поручни | 8 х 10 х 400 см | " | 4/0,128 | 4/0,128 | 4/0,128 | 4/0,128 | 4/0,128 | 4/0,128 | 4/0,128 | 4/0,128 | 4/0,128 | 4/0,128 | 4/0,128 | 4/0,128 | |
| 6 | | Перильное заполнение | 3 х 6 х 400 см | " | 4/0,029 | 4/0,029 | 4/0,029 | 4/0,029 | 4/0,029 | 4/0,029 | 4/0,029 | 4/0,029 | 4/0,029 | 4/0,029 | 4/0,029 | 4/0,029 | |
| 7.11 | | Доски ступеней | 5 х 25 х 108 см<br>5 х 25 х 208 см | " | 20/0,27 | 20/0,27 | 20/0,27 | 20/0,27 | 20/0,52 | 20/0,52 | 20/0,52 | 20/0,52 | 20/0,27 | 20/0,27 | 20/0,52 | 20/0,52 | |
| 8 | | Перильные стойки | 8 х 10 х 120 см | " | 16/0,154 | 16/0,154 | 16/0,154 | 16/0,154 | 16/0,154 | 16/0,154 | 16/0,154 | 16/0,154 | 16/0,154 | 16/0,154 | 16/0,154 | 16/0,154 | |
| 19 | | Несущие доски косоуров | 5 х 20 х 352 см | " | — | — | — | — | 4/0,282 | 4/0,282 | 4/0,282 | 4/0,282 | — | — | 4/0,282 | 4/0,282 | |
| 20 | | Опорные доски ступеней и косоуров | 5 х 20 х 61 | " | — | — | — | — | 16/0,195 | 16/0,195 | 16/0,195 | 16/0,195 | — | — | 16/0,195 | 16/0,195 | |
| 21 | | | 5 х 20 х 61 | " | — | — | — | — | 2/0,024 | 2/0,024 | 2/0,024 | 2/0,024 | — | — | 2/0,024 | 2/0,024 | |
| 24 | | | 5 х 20 х 30 | " | — | — | — | — | 4/0,003 | 4/0,003 | 4/0,003 | 4/0,003 | — | — | 4/0,003 | 4/0,003 | |
| Итого лесоматериала на марши | | | | м³ | 1,293 | | | | 2,044 | | | | 1,293 | | 2,044 | | |
| 16 | Упоры | Сваи | ф 20 х 280 см | шт./м³ | 4/0,276 | 4/0,276 | 4/0,276 | 4/0,276 | 4/0,276 | 4/0,276 | 4/0,276 | 4/0,276 | 4/0,276 | 4/0,276 | 4/0,276 | 4/0,276 | |
| 17 | | Лежни | ф 24 х 180 см<br>ф 24 х 280 см | " | 2/0,184 | 2/0,184 | 2/0,184 | 2/0,184 | 2/0,292 | 2/0,292 | 2/0,292 | 2/0,292 | 2/0,184 | 2/0,184 | 2/0,292 | 2/0,292 | |
| 22 | | | ф 24 х 100 см | " | — | — | — | — | 2/0,096 | 2/0,096 | 2/0,096 | 2/0,096 | — | — | 2/0,096 | 2/0,096 | |
| 18 | | Опорные брусья | ф 24 х 50 см | " | 4/0,096 | 4/0,096 | 4/0,096 | 4/0,096 | 4/0,096 | 4/0,096 | 4/0,096 | 4/0,096 | 4/0,096 | 4/0,096 | 4/0,096 | 4/0,096 | |
| Итого лесоматериала на упоры | | | | м³ | 0,556 | | | | 0,760 | | | | 0,556 | | 0,760 | | |
| Итого лесоматериала на лестничные сходы | | | | " | 3,327 | | | | 5,139 | | | | 3,327 | | 5,139 | | |
| Настил пешеходных дорожек | Средние брусья крепления настила | Р75 и Р65 | 15 х 18 х 132 см | шт./м³ | 3/0,107 | 3/0,107 | 6/0,214 | 6/0,214 | 5/0,178 | 5/0,178 | 10/0,356 | 10/0,356 | 3/0,089 | 6/0,178 | 5/0,149 | 10/0,298 | |
| | | Р50 | 15 х 15 х 132 см | " | 3/0,089 | 3/0,089 | 6/0,178 | 6/0,178 | 5/0,149 | 5/0,149 | 10/0,298 | 10/0,298 | 3/0,077 | 6/0,155 | 5/0,129 | 10/0,258 | см. лист № 24, 25 |
| | Брусья крепления настила в междупутье | Р75 и Р65 | 15 х 15 х 212 см | " | — | — | 3/0,143 | 3/0,143 | — | — | 5/0,238 | 5/0,238 | — | 3/0,163 | — | 5/0,272 | |
| | | Р50 | 15 х 15 х 214 см | " | — | — | 3/0,144 | 3/0,144 | — | — | 5/0,240 | 5/0,240 | — | 3/0,143 | — | 5/0,237 | |
| | Доски настила | | 3,2 х 20 х 124 см | " | 29/0,232 | 29/0,232 | 46/0,368 | 46/0,368 | — | — | — | — | 29/0,232 | 46/0,368 | — | — | — |
| | | | 3,2 х 20 х 233 см | " | — | — | — | — | 29/0,435 | 29/0,435 | 46/0,69 | 46/0,69 | — | — | 29/0,435 | 46/0,69 | |
| | | | 3,2 х 15 х 124 см | " | 2/0,012 | 2/0,012 | 4/0,024 | 4/0,024 | — | — | — | — | 2/0,012 | 4/0,024 | — | — | — |
| | | | 3,2 х 15 х 233 см | " | — | — | — | — | 2/0,022 | 2/0,022 | 4/0,044 | 4/0,044 | — | — | 2/0,022 | 4/0,044 | |
| | | | 4 х 22 х 124 см | " | 2/0,022 | 2/0,022 | 4/0,044 | 4/0,044 | — | — | — | — | — | — | — | — | |
| | | | 4 х 22 х 233 см | " | — | — | — | — | 2/0,041 | 2/0,041 | 4/0,082 | 4/0,082 | — | — | — | — | |
| | Опорные брусья | Р75 и Р65 | 10 х 13 х 43 см | " | 4/0,022 | 4/0,022 | 8/0,044 | 8/0,044 | 8/0,044 | 8/0,044 | 16/0,09 | 16/0,09 | 5/0,012 | 12/0,024 | 10/0,019 | 20/0,038 | см. листы №№ 24, 25 |
| | | Р50 | 10 х 13 х 43 см | " | 4/0,022 | 4/0,022 | 8/0,044 | 8/0,044 | 8/0,044 | 8/0,044 | 16/0,09 | 16/0,09 | 5/0,009 | 12/0,018 | 10/0,016 | 20/0,030 | |
| | | Р75 и Р65 | 10 х 13 х 43 см | " | 4/0,022 | 4/0,022 | 8/0,044 | 8/0,044 | 8/0,044 | 8/0,044 | 16/0,09 | 16/0,09 | — | — | — | — | |
| | | Р50 | 10 х 10 х 43 см | " | 4/0,017 | 4/0,017 | 8/0,034 | 8/0,034 | 8/0,034 | 8/0,034 | 16/0,068 | 16/0,068 | — | — | — | — | |
| | Лежни между шпал | | 13 х 15 х 250 см | " | — | — | — | — | — | — | — | — | 3/0,146 | 6/0,292 | 5/0,244 | 10/0,490 | |
| | Брусья для крепления контрогонов | | 10 х 13 х 15 см | " | 4/0,008 | 4/0,008 | 8/0,015 | 8/0,015 | 4/0,008 | 4/0,008 | 8/0,015 | 8/0,015 | 4/0,008 | 8/0,015 | 4/0,008 | 8/0,015 | |
| Итого лесоматериала на настилы | | | Р75 и Р65 | м³ | 0,425 | | 0,896 | | 0,772 | | 1,605 | | 0,499 | 1,064 | 0,877 | 1,847 | |
| | | | Р50 | " | 0,402 | | 0,851 | | 0,733 | | 1,527 | | 0,484 | 1,015 | 0,853 | 1,754 | |
| Итого лесоматериала на устройство пешеходных дорожек через насыпь | | | Р75 и Р65 | " | 3,752 | | 4,223 | | 5,911 | | 6,744 | | 3,826 | 4,391 | 6,016 | 6,984 | |
| | | | Р50 | " | 3,729 | | 4,178 | | 5,872 | | 6,666 | | 3,811 | 4,342 | 5,992 | 6,903 | |

Примечание:
Позиция 24 в общем объеме не учитывается.

Гипропромтранстрой г. Москва
Нач. отдела Кочкин
Гл. инженер проекта Гришаев
Рук. гр. по-ту Глазунова
Дата выпуска: Воронина

Исполнили: Кочкин, Гришаев, Глазунова, Воронина
Проверил: Михеев, Орлов, Дмитрик
Копировал: Федоров, Сергеев, Комарова

1175/8

1976 г. | Железнодорожные переезды. Путевая часть. | Спецификация материалов пешеходных дорожек вне переезда при деревянном настиле и насыпи высотой H-10 м. | Типовые проектные решения. 501-0-116 | Альбом VIII | Лист 29

Продолжение

| 1 | 2 | | 3 | 4 | 5 | 6 | 7 | 8 | 9 | 10 | 11 | 12 | 13 | 14 | 15 | 16 |
|---|---|---|---|---|---|---|---|---|---|---|---|---|---|---|---|---|
| Металл крепления настила пешеходных дорожек | Контррельс Р 33 | | пм/кг | 5.6/187.49 | 5.6/187.49 | 11.2/374.98 | 11.2/374.98 | 7.8/261.14 | 7.8/261.14 | 15.6/522.28 | 15.6/522.28 | 5.6/187.49 | 11.2/374.98 | 7.8/261.14 | 15.6/522.28 | |
| | Гвозди строительные ГОСТ 4028-63* | 5 × 150 мм | кг | 0.18 | 0.18 | 0.36 | 0.36 | 0.36 | 0.36 | 0.72 | 0.72 | 0.27 | 0.54 | 0.45 | 0.9 | |
| | | 4 × 100 мм | —"— | 4.10 | 4.10 | 5.28 | 5.28 | 6.8 | 6.8 | 8.82 | 8.82 | 3.9 | 5.0 | 6.5 | 8.7 | |
| | Шурупы путевые ГОСТ 1145-70* | 22 × 170 мм | шт/кг | 18/9.75 | 18/9.75 | 30/16.2 | 30/16.2 | 30/16.2 | 30/16.2 | 50/27.0 | 50/27.0 | 18/9.75 | 30/16.2 | 30/16.2 | 50/27.0 | |
| | | 22 × 250 мм | —"— | 4/3.2 | 4/3.2 | 8/6.4 | 8/6.4 | 4/3.2 | 4/3.2 | 8/6.4 | 8/6.4 | 4/3.20 | 8/6.40 | 4/3.20 | 8/6.40 | |
| | Шайбы пружинные ГОСТ 19115-73 | ф 24 | —"— | 22/1.49 | 22/1.49 | 38/2.58 | 38/2.58 | 34/2.31 | 34/2.31 | 58/3.95 | 58/3.95 | 22/1.49 | 38/2.58 | 34/2.31 | 58/3.95 | |
| | Костыли путевые ГОСТ 5812-75 | l = 230 мм | —"— | — | — | — | — | — | — | — | — | 6/2.82 | 12/5.64 | 10/4.70 | 20/9.40 | |
| | Итого металла | при Р75 и Р65 | кг | 206.21 | | 405.88 | | 290.01 | | 569.17 | | 208.92 | 411.34 | 294.5 | 578.63 | |
| | | при Р50 | —"— | | | | | | | | | | | | | |
| Металл крепления лестничных сходов | строительные гвозди | 4 × 100 / 6 × 200 | —"— | 3.0/— | 3.0/— | 3.0/— | 3.0/— | 5.0/7.0 | 5.0/7.0 | 5.0/7.0 | 5.0/7.0 | 3.0/— | 3.0/— | 5.0/ | 5.0/ | |
| | строительные скобы | ф 12 × 200 | —"— | 3.0 | 3.0 | 3.0 | 3.0 | 3.0 | 3.0 | 3.0 | 3.0 | 3.0 | 3.0 | 3.0 | 3.0 | |
| | стяжные болты с гайками и шайбами | 12 × 300 | —"— | 18.0 | 18.0 | 18.0 | 18.0 | 18.0 | 18.0 | 18.0 | 18.0 | 18.0 | 18.0 | 18.0 | 18.0 | |
| | | 12 × 450 | —"— | 14.0 | 14.0 | 14.0 | 14.0 | 14.0 | 14.0 | 14.0 | 14.0 | 14.0 | 14.0 | 14.0 | 14.0 | |
| | Штыри | 12 × 200 | —"— | 1.0 | 1.0 | 1.0 | 1.0 | 1.0 | 1.0 | 1.0 | 1.0 | 1.0 | 1.0 | 1.0 | 1.0 | |
| | Итого металла | | —"— | 39.0 | | | | 48.0 | | | | 39.0 | | 48.0 | | |

Схема устройства лестничных сходов пешеходных дорожек при высокой насыпи

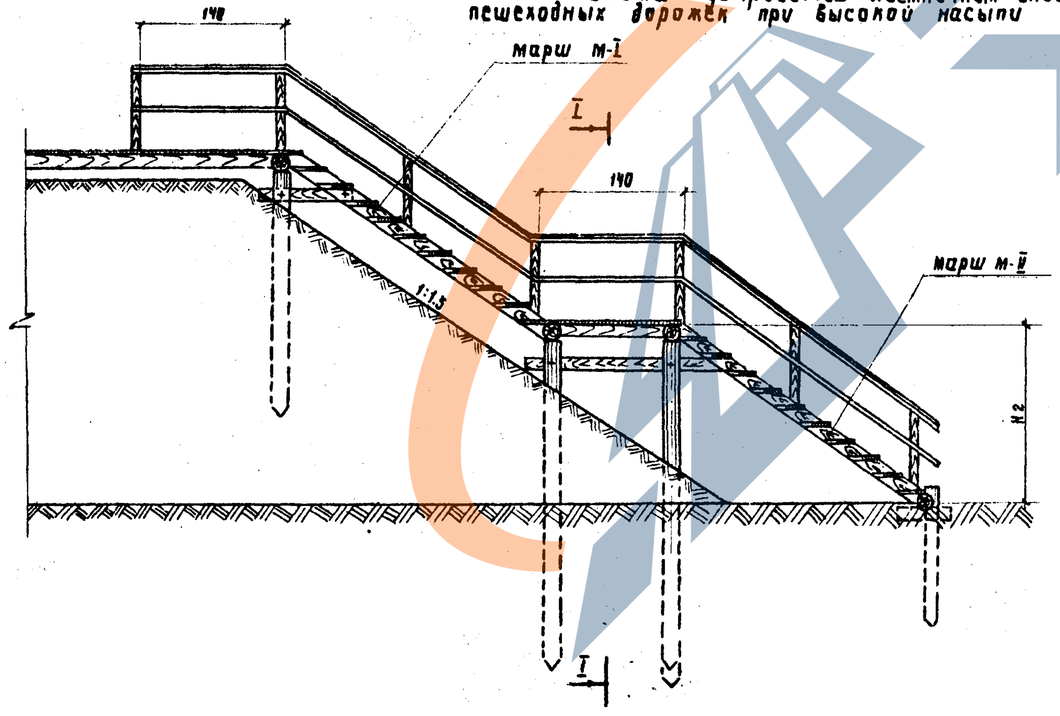


I - I

При ширине дорожек 1.24м

При ширине дорожек 2.33м.

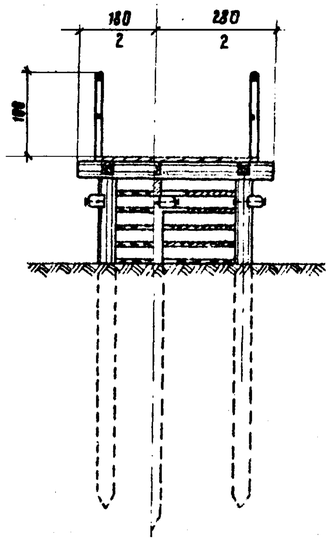


Примечания:

1. Высота лестничных маршей Н₁ и Н₂ может быть не более 300 см.
2. Высота лестничного марша М-II изменяется в зависимости от высоты насыпи
3. Конструкцию пешеходных дорожек и детали см. листы №№ 19-22; 24-26; 28-32.
4. Размеры на схеме - в сантиметрах.

Объемы работ на одну пешеходную дорожку и два лестничных схода

| №№ п/п | Наименование работ | | Единица измерен | 1 путь | | 2 пути | |
|---|---|---|---|---|---|---|---|
| | | | | Ширина дорожки (м) | | | |
| | | | | 1.24 | 2.33 | 1.24 | 2.33 |
| 1 | Замена существующего балласта щебеночным | | м³ | 3.0 | 5.5 | 6.4 | 11.5 |
| 2 | Отсыпка островков у лестничных сходов | щебеночным балластом | " | 10 | 13 | 10 | 13* |
| 3 | | дренирующим грунтом | " | 24 | 30 | 24 | 30 |

Гипропромтрансстрой г. Москва

| | | | | | |
|---|---|---|---|---|---|
| Нач. отдела | | Михайлов | Исполнил | | Кучкин |
| Гл. специалист | | Гордеев | Проверил | | Громова |
| Гл. инж. пр-та | | Дмитрук | Сверил | | Глазунова |
| Дата | выпуска | | Копировал | | Семёнова |

1175/8

| 1976 г. | Железнодорожные переезды. Путевая часть | Спецификация материалов пешеходных дорожек вне переезда при деревянном настиле и насыпи высотой Н=1.0м | Типовые проектные решения 501-0-118 | Альбом VIII | Лист 30 |
|---|---|---|---|---|---|

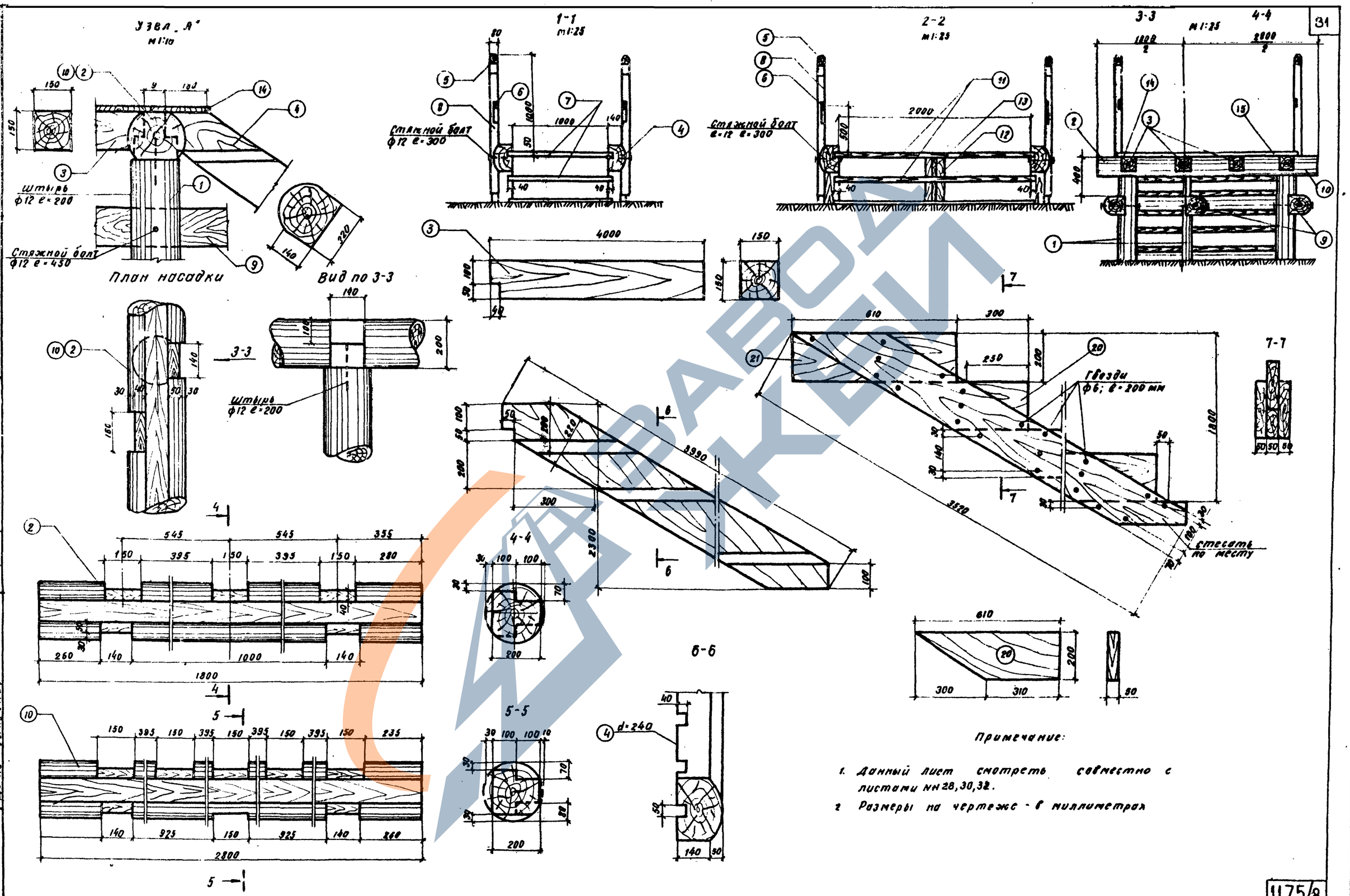


Примечание:

1. Данный лист смотреть совместно с листами №№ 28, 30, 32.
2. Размеры на чертеже - в миллиметрах

| | | | | | |
|---|---|---|---|---|---|
| Гипропромтрансстрой г. Москва | Нач. отдела | Михайлов | Исполнил | Демина | |
| | Гл. специалист | Гордеев | Проверил | Кочкин | |
| | Гл. инж. пр-та | Дмитрук | Сверил | Глазунова | |
| | Дата выпуска | | Копировал | Егорова | |
| | | | М-б 1:10; 1:25 | | |

1175/8

| | | | | | |
|---|---|---|---|---|---|
| 1976 г. | Железнодорожные переезды Путевая часть. | Узлы и детали устройства пешеходных дорожек вне переезда при высоте насыпи H=1.0 м. | Типовые проектные решения 501-0-118 | Альбом VIII | Лист 31 |

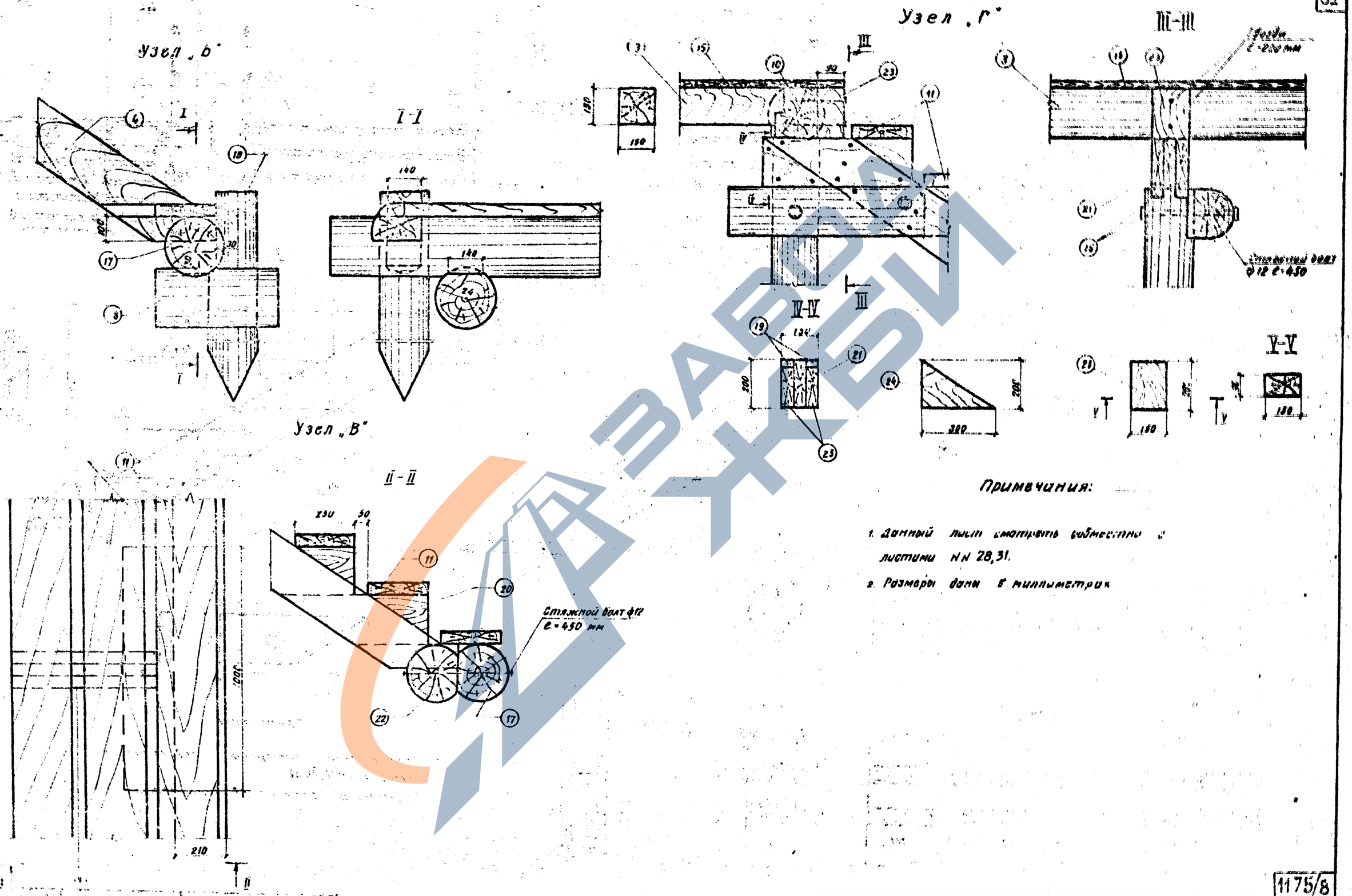


## Примечания:

1. Данный лист смотреть совместно с листами NN 28,31.
2. Размеры даны в миллиметрах

| | | | | | |
|---|---|---|---|---|---|
| Гранова | Кочкин | Глазунова | Егорова | Исполнил | Проверил |
| | | | | Сверил | Копировала |
| | | | | М-Б 1:10 | |
| Михайлов | Гордеев | Дмитрук | | | |
| Нач. отдела | Гл. специалист | Гл. инж. пр-та | | | |
| Дата выпуска: | | | | | |

1175/8

| | | | | | |
|---|---|---|---|---|---|
| 1976г. | Железнодорожные переезды. Путевая часть | Узлы и детали устройства железнодорожных дорожек для переезда при [illegible] | [illegible] | Альбом VIII | Лист 32 |

## Разрез 1-1

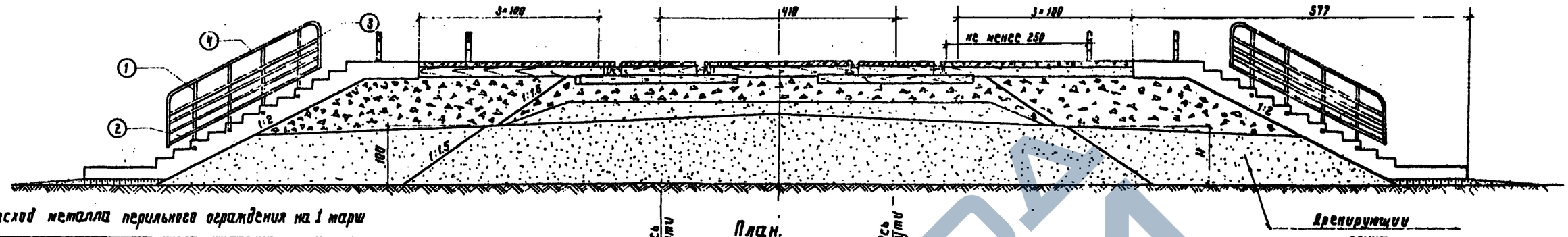


## План

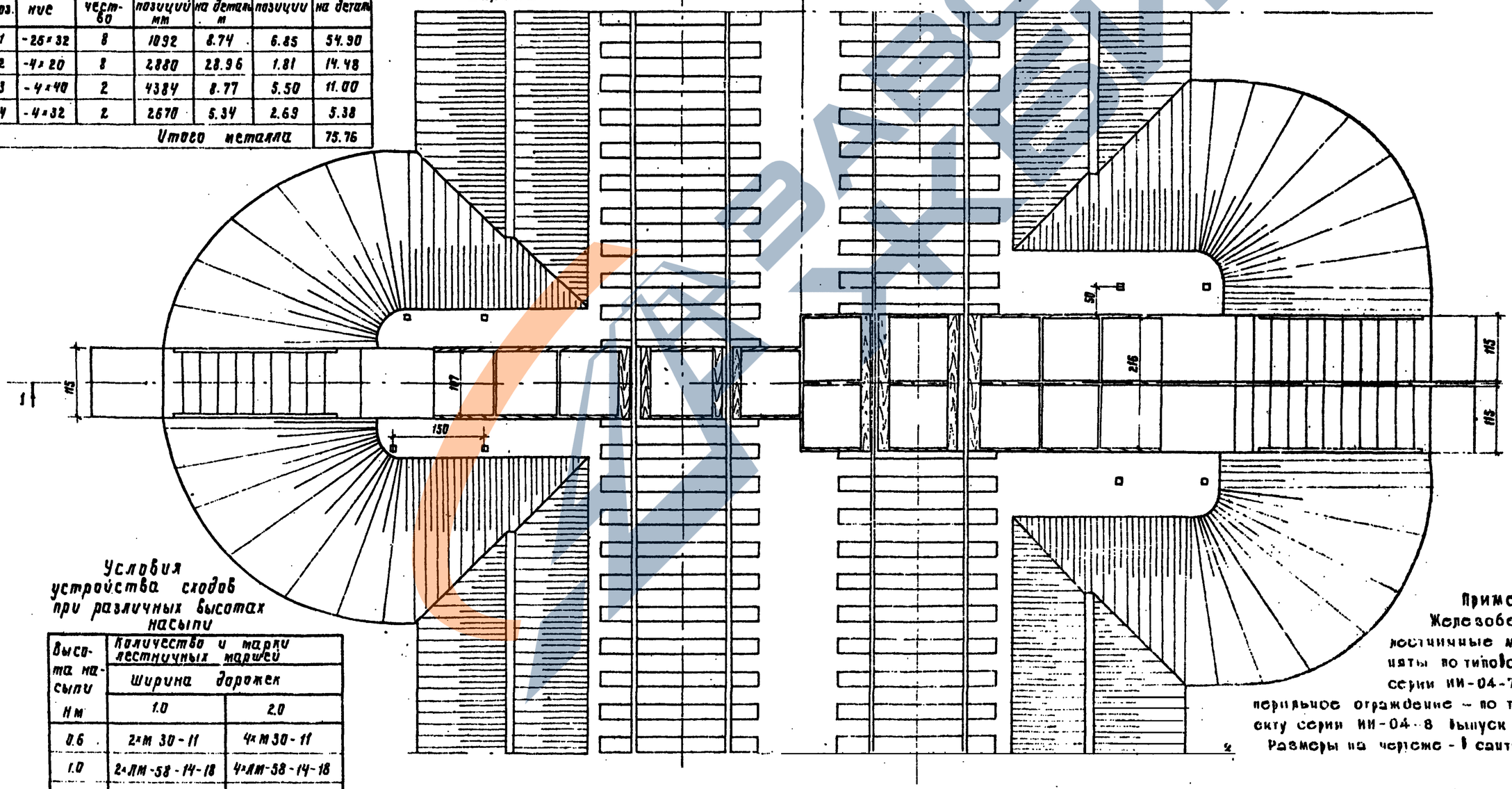


Расход металла перильного ограждения на 1 марш

| №№ поз. | Сечение | Количество | длина позиции мм | длина на деталь м | вес кг позиции | вес кг на деталь |
|---|---|---|---|---|---|---|
| 1 | -25×32 | 8 | 1092 | 8.74 | 6.85 | 54.90 |
| 2 | -4×20 | 8 | 2880 | 28.96 | 1.81 | 14.48 |
| 3 | -4×40 | 2 | 4384 | 8.77 | 5.50 | 11.00 |
| 4 | -4×32 | 2 | 2670 | 5.34 | 2.69 | 5.38 |
| | | | Итого металла | | | 75.76 |

Условия устройства сходов при различных высотах насыпи

| Высота насыпи Нм | Количество и марки лестничных маршей. Ширина дорожек 1.0 | Ширина дорожек 2.0 |
|---|---|---|
| 0.6 | 2×м 30-11 | 4×м 30-11 |
| 1.0 | 2×ЛМ-58-14-18 | 4×ЛМ-58-14-18 |
| 1.5 | 2×ЛМ-58-14-18 | 4×ЛМ-58-14-18 |
| 2.0 | 2×ЛМ-58-14-14 | 4×ЛМ-58-14-14 |

Примечания:
Железобетонные лестничные марши приняты по типовому проекту серии ИИ-04-7 Выпуск 1,2; перильное ограждение – по типовому проекту серии ИИ-04-8 Выпуск 1.
Размеры на чертеже – в сантиметрах

1175/8

| | | | | | |
|---|---|---|---|---|---|
| 1976 | Железнодорожные переезды. Путевая часть. | План пешеходных дорожек бне переезда при ж.б. настиле [illegible] | Типовые [illegible] 501-0-116 | Альбом VII | Лист 33 |

Гриценко, Кочкин, Глозунова, Семенова — Исполнил
Гриценко — Проверил
Глозунова — Сверил
Семенова — Копировал
М-б 1:50

Минцилев — Нач. отдела
Новгин — Гл. специалист
Гутгрук — Инж. пр-та
Дата выпуска:

Госпроектэлектротрансстрой г. Москва

| № элементов | Наименование элементов и их размеры | | | | Измеритель | Деревянные шпалы: Ширина дорожки 1.07 м: через 1 путь: костыльн. скрепление | клеммное скрепление | через 2 пути: костыльн. скрепление | клеммное скрепление | Ширина дорожки 2.16 м: через 1 путь: костыльн. скрепление | клеммное скрепление | через 2 пути: костыльн. скрепление | клеммное скрепление | Железобетонные шпалы: Ширина дорожки 1.07 м: через 1 путь | через 2 пути | Ширина дорожки 2.16 м: через 1 путь | через 2 пути | Примечания |
|---|---|---|---|---|---|---|---|---|---|---|---|---|---|---|---|---|---|---|---|
| 1 | 2 | | | | 3 | 4 | 5 | 6 | 7 | 8 | 9 | 10 | 11 | 12 | 13 | 14 | 15 | 16 |
| Лестничный марш | ЛМ-58-14-18 | Железобетон | | 5770×1230×1400 | шт / м³ | 2 / 2.21 | 2 / 2.21 | 2 / 2.21 | 2 / 2.21 | 4 / 4.42 | 4 / 4.42 | 4 / 4.42 | 4 / 4.42 | 2 / 2.21 | 2 / 2.21 | 4 / 4.42 | 4 / 4.42 | |
| | | Арматура | A II | | кг | 129.56 | 129.56 | 129.56 | 129.56 | 257.6 | 257.6 | 257.6 | 257.6 | 129.56 | 129.56 | 257.6 | 257.6 | |
| | | | A I | | — » — | 66.76 | 66.76 | 66.76 | 66.76 | 133.52 | 133.52 | 133.52 | 133.52 | 66.76 | 66.76 | 133.52 | 133.52 | |
| | | | B I | | — » — | 31.70 | 31.70 | 31.70 | 31.70 | 63.40 | 63.40 | 63.40 | 63.40 | 31.70 | 31.70 | 63.40 | 63.40 | |
| | | Закладные детали | Ст 3 | | — » — | 4.96 | 4.96 | 4.96 | 4.96 | 4.96 | 4.96 | 4.96 | 4.96 | 4.96 | 4.96 | 4.96 | 4.96 | |
| | Перила | | Вст 3кп | | — » — | 151.52 | 151.52 | 151.52 | 151.52 | 303.04 | 303.04 | 303.04 | 303.04 | 151.52 | 151.52 | 303.04 | 303.04 | |
| Настил | Жел. бет. плита П-2 | Железобетон | | 1070×1000×80 | шт / м³ | 7 / 0.595 | 7 / 0.595 | 10 / 0.85 | 10 / 0.85 | 14 / 1.19 | 14 / 1.19 | 20 / 1.7 | 20 / 1.7 | 7 / 0.595 | 10 / 0.85 | 14 / 1.19 | 20 / 1.7 | |
| | | Арматура | A I | | кг | 3.43 | 3.43 | 4.9 | 4.9 | 6.86 | 6.86 | 9.8 | 9.8 | 3.43 | 4.9 | 6.86 | 9.8 | |
| | | | B I | | кг | 24.01 | 24.01 | 34.3 | 34.3 | 48.02 | 48.02 | 68.6 | 68.6 | 24.01 | 34.3 | 48.02 | 68.6 | |
| | Средние брусья крепления настила | | Р75 и Р65 | — | шт / м³ | 2 / 0.052 | 2 / 0.052 | 4 / 0.103 | 4 / 0.103 | 3 / 0.077 | 3 / 0.077 | 6 / 0.155 | 6 / 0.155 | 2 / 0.04 | 4 / 0.08 | 3 / 0.06 | 6 / 0.119 | |
| | | | Р50 | — | — » — | 2 / 0.04 | 2 / 0.04 | 4 / 0.08 | 4 / 0.08 | 3 / 0.059 | 3 / 0.059 | 6 / 0.119 | 6 / 0.119 | 2 / 0.03 | 4 / 0.06 | 3 / 0.044 | 6 / 0.086 | |
| | Брусья крепления настила в междупутье | | Р75 и Р65 | — | — » — | — | — | 2 / 0.083 | 2 / 0.083 | — | — | 3 / 0.125 | 3 / 0.125 | — | 2 / 0.095 | — | 3 / 0.141 | |
| | | | Р50 | | — » — | — | — | 2 / 0.085 | 2 / 0.085 | — | — | 3 / 0.128 | 3 / 0.128 | — | 2 / 0.096 | — | 3 / 0.142 | |
| | Крайние брусья крепления настила | | Р75, Р65 и Р50 | 130×150×3220 | шт / м³ | 4 / 0.251 | 4 / 0.251 | 4 / 0.251 | 4 / 0.251 | 6 / 0.377 | 6 / 0.377 | 6 / 0.377 | 6 / 0.377 | 4 / 0.251 | 4 / 0.251 | 6 / 0.377 | 6 / 0.377 | |
| | Лежни под крайние брусья крепления настила | | При всех типах рельсов | 130×150×1250 | — » — | 2 / 0.048 | 2 / 0.048 | 2 / 0.048 | 2 / 0.048 | — | — | — | — | 2 / 0.048 | 2 / 0.048 | — | — | |
| | | | | 130×150×2500 | — » — | — | — | — | — | 2 / 0.096 | 2 / 0.096 | 2 / 0.096 | 2 / 0.096 | — | — | 2 / 0.096 | 2 / 0.096 | |
| | Лежни между шпал | | | 130×150×2500 | — » — | — | — | — | — | | | | | 2 / 0.098 | 4 / 0.196 | 3 / 0.146 | 6 / 0.292 | |
| | Бруски настила | | При всех типах рельсов | 75×150×1240 | — » — | 2 / 0.028 | 2 / 0.028 | 4 / 0.056 | 4 / 0.056 | — | — | — | — | 2 / 0.028 | 4 / 0.056 | — | — | |
| | | | | 75×150×2330 | — » — | — | — | — | — | 2 / 0.052 | 2 / 0.052 | 4 / 0.104 | 4 / 0.104 | — | — | 2 / 0.052 | 4 / 0.104 | |
| | | | Р75 и Р65 | 75×200×1240 | — » — | 2 / 0.037 | 2 / 0.037 | 4 / 0.074 | 4 / 0.074 | — | — | — | — | 2 / 0.037 | 4 / 0.074 | — | — | |
| | | | | 75×200×2330 | — » — | — | — | — | — | 2 / 0.07 | 2 / 0.07 | 4 / 0.14 | 4 / 0.14 | — | — | 2 / 0.070 | 4 / 0.140 | |
| | | | Р50 | 75×200×1240 | — » — | 2 / 0.037 | 2 / 0.037 | 4 / 0.074 | 4 / 0.074 | — | — | — | — | 2 / 0.037 | 4 / 0.074 | — | — | |
| | | | | 75×200×2330 | — » — | — | — | — | — | 2 / 0.07 | 2 / 0.07 | 4 / 0.14 | 4 / 0.14 | — | — | 2 / 0.070 | 4 / 0.140 | |
| | Опорные бруски | | Р75 | 100×130×150 | — » — | 4 / 0.008 | 4 / 0.008 | 8 / 0.015 | 8 / 0.015 | 4 / 0.008 | 4 / 0.008 | 8 / 0.015 | 8 / 0.015 | 4 / 0.008 | 8 / 0.016 | 6 / 0.012 | 12 / 0.024 | |
| | | | Р65 | 100×130×150 | — » — | 4 / 0.008 | 4 / 0.008 | 8 / 0.015 | 8 / 0.015 | 4 / 0.008 | 4 / 0.008 | 8 / 0.015 | 8 / 0.015 | 4 / 0.008 | 8 / 0.016 | 6 / 0.12 | 12 / 0.024 | |
| | | | Р50 | 100×100×150 | — » — | — | — | — | — | — | — | — | | 4 / 0.006 | 8 / 0.012 | 6 / 0.009 | 12 / 0.018 | |
| | | | Р50 | 100×130×150 | — » — | 4 / 0.008 | 4 / 0.008 | 8 / 0.015 | 8 / 0.015 | 4 / 0.008 | 4 / 0.008 | 8 / 0.015 | 8 / 0.015 | — | — | — | — | |
| | | | Р75 и Р65 | 100×130×430 | — » — | 8 / 0.044 | 8 / 0.044 | 16 / 0.09 | 16 / 0.09 | 16 / 0.09 | 16 / 0.09 | 32 / 0.18 | 32 / 0.18 | — | — | — | — | |
| | | | Р50 | 100×100×430 | — » — | 8 / 0.034 | 4 / 0.017 | 16 / 0.068 | 8 / 0.034 | 16 / 0.068 | 8 / 0.034 | 32 / 0.136 | 16 / 0.068 | | — | — | — | |
| | | | Р50 | 100×130×430 | — » — | — | 4 / 0.022 | — | 8 / 0.045 | — | 8 / 0.045 | — | 16 / 0.09 | | — | — | — | |
| | Деревянный брус для крепления контрельсов | | При всех типах рельсов | 100×130×150 | — » — | — | — | — | — | — | — | — | | 4 / 0.008 | 8 / 0.015 | 4 / 0.008 | 8 / 0.015 | |
| Итого лесоматериала при рельсах типа | | | | Р75 | куб. м. | 0.468 | 0.468 | 0.72 | 0.72 | 0.77 | 0.77 | 1.192 | 1.192 | 0.518 | 0.831 | 0.821 | 1.308 | |
| | | | | Р65 | » | 0.468 | 0.468 | 0.72 | 0.72 | 0.77 | 0.77 | 1.192 | 1.192 | 0.518 | 0.831 | 0.821 | 1.308 | |
| | | | | Р50 | » | 0.446 | 0.451 | 0.677 | 0.688 | 0.73 | 0.741 | 1.115 | 1.137 | 0.506 | 0.808 | 0.802 | 1.272 | |

Гипротранстрой г. Москва

Нач. отдела Гвоздков; Гл. специал. Гвинка; Гл. инж. пр-та Шепталина; Дата выпуска Глазунова

Исполнил Кулешов; Проверил Гордеев; Калькировал Дмитрук; Сверил Глазунова

1175/8

1977г. | Железнодорожные переезды Путевая часть | Спецификация материалов пешеходных дорожек вне переезда при железобетонном настиле и насыпи высотой Н=1.0 м | Типовые проектные решения 501-0-118 | Альбом VIII | Лист 34

| № элементов | Наименование элементов и их размеры | | | Измеритель | Деревянные шпалы. Ширина дорожки 1.07 м. через 1 путь: костыльн. скреплен. | 1.07 м. через 1 путь: клеммное скрепление | 1.07 м. через 2 пути: костыльное скреплен. | 1.07 м. через 2 пути: клеммное скреплен. | 2.16 м. через 1 путь: костыльн. скреплен. | 2.16 м. через 1 путь: клеммное скреплен. | 2.16 м. через 2 пути: костыльн. скреплен. | 2.16 м. через 2 пути: клеммное скреплен. | Железобетонные шпалы. Ширина дорожки 1.07 м. через 1 путь | 1.07 м. через 2 пути | 2.16 м. через 1 путь | 2.16 м. через 2 пути | Примечания |
|---|---|---|---|---|---|---|---|---|---|---|---|---|---|---|---|---|---|
| 1 | 2 | | | 3 | 4 | 5 | 6 | 7 | 8 | 9 | 10 | 11 | 12 | 13 | 14 | 15 | 16 |
| Металл крепления настила пешеходных дорожек | Контррельс Р-33 | | | п.м./кг | 5.2/174.1 | 5.2/174.1 | 10.4/348.19 | 10.4/348.19 | 7.4/247.75 | 7.4/247.75 | 14.8/495.5 | 14.8/495.5 | 5.2/174.1 | 10.4/348.19 | 7.4/247.75 | 14.8/495.50 | |
| | Гвозди строительные ГОСТ 4028-63* | Р75; Р65 | 5×150 | шт./кг | 16/0.36 | 16/0.36 | 32/0.72 | 32/0.72 | 24/0.54 | 24/0.54 | 48/1.08 | 48/1.08 | 24/0.54 | 48/1.08 | 36/0.81 | 7.2/1.62 | |
| | | Р50 | | " | 16/0.36 | 16/0.36 | 32/0.72 | 32/0.72 | 24/0.54 | 24/0.54 | 48/1.08 | 48/1.08 | 40/0.9 | 80/1.8 | 60/1.34 | 120/2.69 | |
| | Шурупы путевые (стрелочные) ГОСТ 1145-70* | Р75; Р65 | 22×170 | " | 24/13.0 | 24/13.0 | 40/21.6 | 40/21.6 | 39/21.1 | 39/21.1 | 60/32.4 | 60/32.4 | 24/13.0 | 40/21.6 | 39/21.1 | 60/32.4 | |
| | | Р50 | | " | 24/13.0 | 24/13.0 | 40/21.6 | 40/21.6 | 39/21.1 | 39/21.1 | 60/32.4 | 60/32.4 | 18/9.7 | 24/13.0 | 27/14.6 | 36/19.4 | |
| | | для всех типов рельсов | 22×250 | " | 4/3.2 | 4/3.2 | 8/6.4 | 8/6.4 | 4/3.2 | 4/3.2 | 8/6.4 | 8/6.4 | 4/3.2 | 8/6.4 | 4/3.2 | 8/6.4 | |
| | Шайбы пружинные ГОСТ 19115-73 | Р75 и Р65 | Ф24 | " | 28/1.9 | 28/1.9 | 48/3.26 | 48/3.26 | 43/2.92 | 43/2.92 | 68/4.62 | 68/4.62 | 28/1.9 | 48/3.26 | 43/2.92 | 68/4.62 | |
| | | Р50 | | " | 28/1.9 | 28/1.9 | 48/3.26 | 48/3.26 | 43/2.92 | 43/2.92 | 68/4.62 | 68/4.62 | 22/1.5 | 32/2.18 | 31/2.11 | 44/2.99 | |
| | Костыли путевые ГОСТ 5812-75 | | | " | — | — | — | — | — | — | — | — | 4/2.04 | 8/4.07 | 6/3.05 | 12/6.11 | |
| | Скобы прижимные | Для всех типов рельсов | | " | — | — | — | — | 7/6.72 | 7/6.72 | 10/9.6 | 10/9.6 | — | — | 7/6.72 | 10/9.6 | |
| | Крюки прижимные | | | " | 14/11.48 | 14/11.48 | 20/16.4 | 20/16.4 | 14/11.48 | 14/11.48 | 20/16.4 | 20/16.4 | 14/11.48 | 20/16.4 | 14/11.48 | 20/16.4 | |
| Итого металла | | Р75 и Р65 | | кг | 204.04 | 204.04 | 396.57 | 396.57 | 293.71 | 293.71 | 566.0 | 566.0 | 206.26 | 401.0 | 297.03 | 572.65 | |
| | | Р50 | | " | 204.04 | 204.04 | 396.57 | 396.57 | 293.71 | 293.71 | 566.0 | 566.0 | 202.92 | 392.04 | 290.25 | 559.09 | |

## Объемы работ
на одну пешеходную дорожку и два лестничных схода

| №№ п/п | Наименование работ | | Единица измерен. | 1 путь. Ширина дорожки (м) 1.07 | 1 путь. 2.16 | 2 пути. 1.07 | 2 пути. 2.16 |
|---|---|---|---|---|---|---|---|
| 1 | Замена существующего балласта щебеночным | | м³ | 3.0 | 5.5 | 6.4 | 11.5 |
| 2 | Отсыпка островков у лестничных сходов. | щебеночным балластом | " | 15 | 21 | 15 | 21 |
| 3 | | дренирующим грунтом | " | 34 | 45 | 34 | 45 |

Гипропромтрансстрой Москва

Нач. отдела | Склезнев | Исполнил | Панина
Гл. специал. | Гороев | Проверил | Глазунова
Гл. инж. пр-та | Дмитрук | Копировал | Метельская
Дата выпуска | Сверил | Глазунова

1175/8

| 1977г | Железнодорожные переезды Путевая часть | Спецификация материалов пешеходных дорожек вне переезда при железобетонном настиле и насыпи высотой Н=1.0 м. | Типовые проектные решения 501-0-118 | Альбом VIII | Лист 35 |
|---|---|---|---|---|---|