https://zavodjbi.com/

ТИПОВЫЕ КОНСТРУКЦИИ, ИЗДЕЛИЯ И УЗЛЫ ЗДАНИЙ И СООРУЖЕНИЙ

СЕРИЯ 1.442.1-1

ПЛИТЫ ПЕРЕКРЫТИЙ ЖЕЛЕЗОБЕТОННЫЕ РЕБРИСТЫЕ ВЫСОТОЙ 400 мм, УКЛАДЫВАЕМЫЕ НА ПОЛКИ РИГЕЛЕЙ

ВЫПУСК 2

ПРЕДВАРИТЕЛЬНО НАПРЯЖЕННЫЕ ПЛИТЫ ШИРИНОЙ 3,0 ; 1,5 И 0,95м

АРМАТУРНЫЕ И ЗАКЛАДНЫЕ ИЗДЕЛИЯ

РАБОЧИЕ ЧЕРТЕЖИ

18210 - 02

ЦЕНА 0-84

https://zavodjbi.com/

https://zavodjbi.com/

ЦЕНТРАЛЬНЫЙ ИНСТИТУТ ТИПОВОГО ПРОЕКТИРОВАНИЯ
ГОССТРОЯ СССР

Москва А-445 Смольная ул., 22

Сдано в печать XII 1982 года

Заказ № 12323 Тираж 3900 экз.

https://zavodjbi.com/

https://zavodgki.com/

ТИПОВЫЕ КОНСТРУКЦИИ, ИЗДЕЛИЯ И УЗЛЫ ЗДАНИЙ И СООРУЖЕНИЙ

СЕРИЯ 1.442.1-1

ПЛИТЫ ПЕРЕКРЫТИЙ ЖЕЛЕЗОБЕТОННЫЕ РЕБРИСТЫЕ ВЫСОТОЙ 400 мм, УКЛАДЫВАЕМЫЕ НА ПОЛКИ РИГЕЛЕЙ

ВЫПУСК 2

ПРЕДВАРИТЕЛЬНО НАПРЯЖЕННЫЕ ПЛИТЫ ШИРИНОЙ 3,0; 1.5 И 0,95м АРМАТУРНЫЕ И ЗАКЛАДНЫЕ ИЗДЕЛИЯ РАБОЧИЕ ЧЕРТЕЖИ

Утверждены и введены в действие с 01.01.83 Госстроем СССР. Постановление от 22.10.82 N 262

РАЗРАБОТАНЫ ЦНИИПРОМЗДАНИЙ

Главный инженер — И.А.Петров
Руководитель ОКМЗ — Г.В.Выжигин
Гл. инженер проекта — В.М.Трахтенгерц

СОВМЕСТНО С НИИЖБ

Зам. директора — Н.Н.Коровин
Рук. лаборатории — Г.И.Бердичевский
/Ст. научный сотрудник — А.Е.Кузьмичев

С НИИСК

Зам. директора — П.И.Кривошеев
Зав. отделом — Б.П.Ковтунов
Зав. отделом — Ю.Н.Кардовский

https://zavodgki.com/

Обозначение	Наименование	Стр. выпуска
	Содержание	
1.442.1-1.20.00.ПЗ	Пояснительная записка	2
1.442.1-1.2 001.0	Каркас плоский	3, 4
1.442.1-1.20.02.0	Каркас плоский	4 ÷ 7
1.442.1-1.20.03.0	Каркас плоский	8
1.442.1-1.20.04.0	Сетка	9, 10
1.442.1-1.20.05.0	Сетка	11
1.442.1-1.20.06.0	Сетка	12
1.442.1-1.20.07.0	Сетка	13
1.442.1-1.20.08.0	Сетка	14
1.442.1-1.20.09.0	Изделие закладное	15, 16
1.442.1-1.20.10.0	Изделие закладное	16, 17
1.442.1-1.20.11.0	Изделие закладное МН7	17
1.442.1-1.20.00.1	Стержень напрягаемый	18
1.442.1-1.20.00.3	Стержень	19
1.442.1-1.20.00.4	Стержень	19
1.442.1-1.20.00.5	Стержень	20

1. Выпуск 2 содержит рабочие чертежи арматурных и закладных изделий плит, разработанных в выпуске 1 настоящей серии.
2. Арматурные сетки и каркасы при диаметрах до 5 мм, включительно, следует выполнять из обыкновенной арматурной проволоки периодического профиля класса Вр-I по ГОСТ 6727-80, при диаметре 6 мм и более - из горячекатаной арматурной стали периодического профиля класса А-III по ГОСТ 5781-81.
3. Плоские сварные каркасы и сетки следует изготавливать с помощью контактной точечной электросварки в соответствии с требованиями ГОСТ 10922-75 Замена контактной сварки на электродуговую не допускается
4. Изготовление закладных изделий следует производить в соответствии с „Инструкцией по сварке соединений арматуры и закладных деталей железобетонных конструкций".(СН393-78)
5. Марку стали следует принимать в соответствии с указаниями, приведенными в рабочих чертежах конкретного объекта.
6. Защиту закладных изделий от коррозии следует производить в соответствии с указаниями главы СНиП II-28-73*.

Рук.отд.	Выжигин		
Гл.инж.	Трохтенгерц		
Рук.гр.	Суровова		

1.442.1-1.2 0.00.ОПЗ

Пояснительная записка

Стадия	Лист	Листов
Р		1

ЦНИИПРОМЗДАНИЙ

https://zavodjbi.com/

Инв. № подл.	Подпись и дата	Взам. инв. №

Формат	Зона	Поз.	Обозначение	Наименование	Кол на исполн. 1.442.1-1.20.01.0 –	01	02	03	04	05	06	07	08	09	Примечание
				Документация											
			1.442.1-1.20.01.0СБ	Сборочный чертеж	X	X	X	X	X	X	X	X	X	X	
			1.442.1-120.00.0ПЗ	Пояснительная записка	X	X	X	X	X	X	X	X	X	X	
				Детали											
				Стержень, ГОСТ6727-80											
Б4		1	1.442.1-1.20.00.2	Ф5 Вр I ℓ=5300	2										0,8
			-01	Ф5 Вр I, ℓ=4800						2					0,7
				Стержень, ГОСТ5781-81											
			-02	Ф6 А III, ℓ=5300		2									1,2
			-03	Ф6 А III, ℓ=4800							2				1,1
			-04	Ф8 А III, ℓ=5300			2								2,1
			-05	Ф8 А III, ℓ=4800								2			1,9

В графе „Наименование" длины указаны в мм.
В графе „Примечание." указана масса одного стержня

Рук. отд	Выжигин		1.442.1-1.2 0.01.0
Н. контр.	Трохтенгерц		
Гл. инж. пр.	Трохтенгерц		Каркас плоский
Рук. гр.	Суровова		Стадия: Р; Лист: 1; Листов: 2
Проверил	Товгина		ЦНИИПРОМЗДАНИЙ
Разраб.	Лобович		

Инв. № подл.	Подпись и дата	Взам. инв. №

Формат	Зона	Поз.	Обозначение	Наименование	Кол на исполн. 1.442.1-1.2 0.01.0 –	01	02	03	04	05	06	07	08	09	Примечание
				Стержень ГОСТ5781-81											
Б4		1	1.442.1-1.2 00.0.2 -06	Ф10 А III, ℓ=5300				2							3,3
			-07	Ф10 А III, ℓ=4800									2		3,0
			-08	Ф12 А III, ℓ=5300					2						4,7
			-09	Ф12 А III, ℓ=4800										2	4,3
				Стержень, ГОСТ6727-80											
Б4		2	-10	Ф5 Вр I, ℓ=370	27					25					0,05
				Стержень, ГОСТ5781-81											
			-11	Ф6 А III, ℓ=370		27					25				0.08
			-12	Ф8 А III, ℓ=370			27					25			0,15
			-13	Ф10 А III, ℓ=370				27					25		0,23
			-14	Ф12 А III ℓ=370					27					25	0,33

1.442.1-1.2 0.01.0	Лист 2

https://zavodjbi.com/

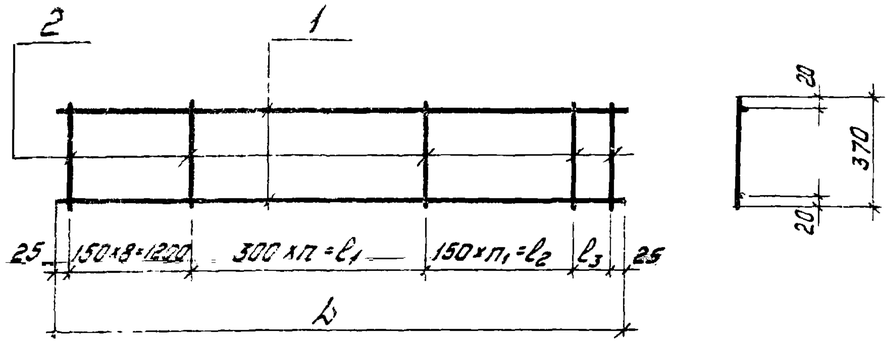

Обозначение	Марка	Размеры, мм				Кол шт		Масса
		L	ℓ1	ℓ2	ℓ3	n	n1	
1.442.1-1.20 01.0	КР1	5300	2700	1350	–	9	9	3,0
-01	КР2							4,6
-02	КР3							8,2
-03	КР4							12,8
-04	КР5							18,3
-05	КР6	4800	2400	1050	100	8	7	2,7
-06	КР7							4,2
-07	КР8							7,6
-08	КР9							11,8
-09	КР10							16,9

Кол. на испол.	1.442.1-1.20 02.0	Примечание
–		
01		
02		0,2
03		
04		
05	1	0,6
06		0,85
07		1,2
08		1,3
09		1,7
	1	1,7

Обозначение	Наименование		Инв. № подл.	Подпись и дата	Взам. инв. №
	Дополнительные детали				
1.442.1-1.20 02.0СБ	Сборочный чертеж				
1.442.1-1.20 00 ПЗ	Пояснительная записка				
	Детали				
	Стержень ГОСТ 6727-80				
1.442.1-1.20 002-15	Ø5 Вр-I, ℓ = 1380	2			
	Стержень ГОСТ 5781-81				
-16	Ø 8 А-III, ℓ = 1420	2			
-17	Ø 10 А-III, ℓ = 1380	2			
-18	Ø 12 А-III, ℓ = 1380	2			
-19	Ø 12 А-III, ℓ = 1420	1			
-20	Ø 14 А-III, ℓ = 1380	2			
-21	Ø 14 А-III, ℓ = 1420	1			

Гип отд	Выжигин				
Н.контр.	Гостехгрэц				
Гл.инж.пр.	Гостехгрэц				
Рук.гр.	Куровской				
Провер.	Говзина				
Разраб.	Лобович				

Стадия	Лист	Листов
Р	1	3

ЦНИИПРОМЗДАНИЙ

1.442.1-1.2 0.02.0

Каркас плоский
Сборочный чертеж

В графе "Наименование" длины указаны в мм
В графе "Примечание" указана масса одного стержня

1.442.1-1.2 0 01.0СБ

Рук.отд.	Выжигин				
Н.контр.	Гостехгрэц				
Гл.инж.пр.	Гостехгрэц				
Рук.гр.	Куровской				
Провер.	Говзина				
Разраб.	Лобович				

Стадия	Масса	Масштаб
Р	см табл.	–

Лист | Листов 1

ЦНИИПРОМЗДАНИЙ

https://zavodjbi.com/

Инв. № подл.	Подпись и дата	Взам. инв. №

Формат	Зона	Поз.	Обозначение	Наименование	Кол. на испол. 1.442.1-1.2 0.02.0										Примечание
					-	01	02	03	04	05	06	07	08	09	
				Стержень ГОСТ5781-81											
А4		1	1.442.1-1.2 0.002-22	Ф18 А III, ℓ=1420									1		2,8
			-23	Ф20 А III, ℓ=1420										1	3,5
				Стержень ГОСТ6727-80											
А4		2	-24	Ф4 Вр I, ℓ=1350						1					0,1
			-25	Ф5 Вр I, ℓ=1350							1				0,2
			-26	Ф5 Вр I, ℓ=2850	1	1									0,4
				Стержень ГОСТ5781-81											
			-27	Ф6 А III, ℓ=2850			1	1							0,6
			-28	Ф6 А III, ℓ=1350								1			0,3
			29	Ф8 А III, ℓ=2850					1						1,1
			-30	Ф8 А III, ℓ=1350									1	1	0,5
				Стержень, ГОСТ6727-80											
А4		3	-31	Ф4 Вр I, ℓ=180	28					14					0,02
			-32	Ф5 Вр I, ℓ=180		28					14				0,03

	1.442.1-1.2 0.02.0	Лист 2

Инв. № подл.	Подпись и дата	Взам. инв. №

Формат	Зона	Поз.	Обозначение	Наименование	Кол. на испол. 1.442.1-1.2 0.02.0										Примечание
					-	01	02	03	04	05	06	07	08	09	
				Стержень ГОСТ5781-81											
А4		3	1.442.1-1.2 0.002-33	Ф6 А III, ℓ=180			28	28				14			0,04
			-34	Ф8 А III, ℓ=180					28				14	14	0,07
				Стержень ГОСТ6727-80											
А4		4	-35	Ф5 Вр I ℓ=50	2										0,01
				Стержень, ГОСТ5781-81											
			-36	Ф8 А III ℓ=50						2					0,02
			-37	Ф10 А III, ℓ=50		2	2								0,03
			-38	Ф12 А III, ℓ=50				2			2				0,04
			-39	Ф14 А III, ℓ=50					2			2			0,05
			-40	Ф18 А III, ℓ=50									2		0,1
			-41	Ф20 А III, ℓ=50										2	0,1
				Стержень ГОСТ6727-80											
А4		5	-42	Ф5 Вр I ℓ=700	1										0,1
				Стержень ГОСТ5781-81											
			-43	Ф10 А III, ℓ=1050											0,6
			-44	Ф12 А III, ℓ=1150											1,0
			-45	Ф14 А III, ℓ=1200											1,4

	1.442.1-1.2 0.02.0	Лист 3

https://zavodjbi.com/

https://zavodjbi.com/

Формат	Зона	Поз.	Обозначение	Наименование	Кол. на исполн. 1.442.1-1.2 0.02.0										Примечание
					10	11	12	13	14						
				Документация											
			1.442.1-1.2 0.02.0 СБ	Сборочный чертеж	X	X	X	X	X						
			1.442.1-1.2 0.00.0 ПЗ	Пояснительная записка	X	X	X	X	X						
				Детали											
				Стержень. ГОСТ6727-80											
Б4		1	1.442.1-1.2 0.00.2-46	Ф5 Вр I, ℓ=870	1										0,1
				Стержень ГОСТ5781-81											
			-47	Ф8 А III, ℓ=870		1									0,3
			-48	Ф10 А III ℓ=870			1								0,5
			-49	Ф12 А III, ℓ=870				1							0,8
			-50	Ф14 А III, ℓ=870					1						1,0
				Стержень, ГОСТ6727-80											
Б4		2	-51	Ф4 Вр I, ℓ=800	1	1									0,1
			-52	Ф5 Вр I, ℓ=800			1								0,1

1.442.1-1.2 0.02.0 Лист 4

Инв. № подл. | Подпись и дата | Взам. инв. №

Формат	Зона	Поз.	Обозначение	Наименование	Кол. на исполн. 1.442.1-1.2 0.02.0										Примечание
					10	11	12	13	14						
				Стержень, ГОСТ5781-81											
Б4		2	1.442.1-1.2 0.00.2-53	Ф6 А III, ℓ=800				1	1						0,2
				Стержень ГОСТ6727-80											
Б4		3	-31	Ф4 Вр I, ℓ=180	8	8									0,02
			-32	Ф5 Вр I, ℓ=180			8								0,03
				Стержень, ГОСТ5781-81											
			-33	Ф6 А III, ℓ=180				8	8						0,04
				Стержень, ГОСТ6727-80											
Б4		4	-35	Ф5 Вр I, ℓ=50	2										0,01
				Стержень ГОСТ5781-81											
			-36	Ф8 А III, ℓ=50		2									0,02
			-37	Ф10 А III, ℓ=50			2								0,03
			-38	Ф12 А III, ℓ=50				2							0,04
			-39	Ф14 А III, ℓ=50					2						0,06

1.442.1-1.2 0.02.0 Лист 5

7 2.0 01781

https://zavodjbi.com/

Рис.1

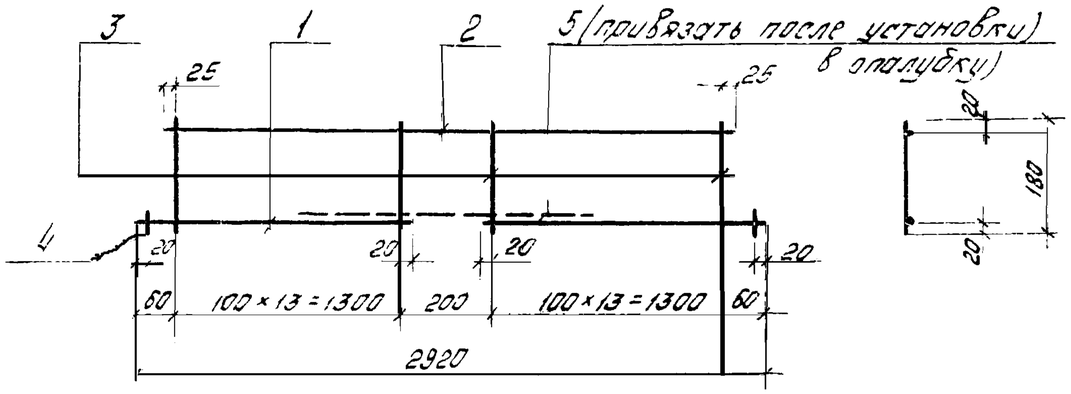

Рис.2

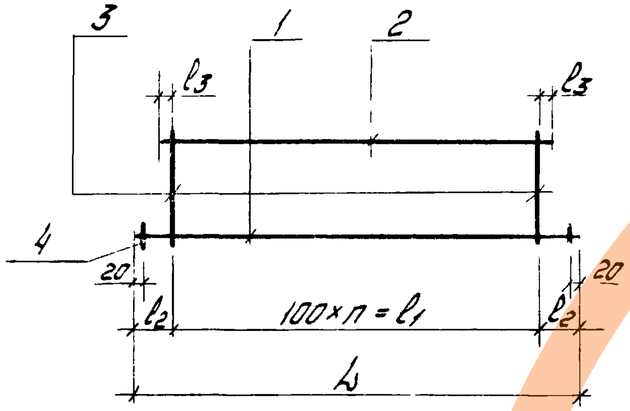

Обозначение	Марка	Рис.	Размеры, мм					Кол. шт.	Масса
			L	l_1	l_2	l_3	n		
1.442.1-1.20.02.0	КР11	1	—	—	—	—	—		1,5
-01	КР12								3,0
-02	КР13								4,1
-03	КР14								5,2
-04	КР15								8,0
-05	КР16	2	1420	1300	60	25	13		1,0
-06	КР17								2,0
-07	КР18								2,7
-08	КР19								4,5
-09	КР20								5,2
-10	КР21		870	700	85	50	7		0,4
-11	КР22								0,6
-12	КР23								0,9
-13	КР24								1,4
-14	КР25								1,6

Рук. отд.	Выжигин		
Н. контр.	Гоахтенберц		
Гл. инж. пр.	Гоахтенберц		
Рук. гр.	Суровова		
Провер.	Говзина		
Разраб.	Лобович		

1.442.1-1.20.02.0 СБ

Каркас плоский
Сборочный чертеж

Стадия	Масса	Масштаб
Р	см табл	—
Лист	Листов 1	

ЦНИИПРОМЗДАНИЙ

Инв. № подл. | Подпись и дата | Взам. инв. №

Формат	Зона	Поз.	Обозначение	Наименование	Кол. на испол. 1.442.1-1.20.03.0										Примечание
					-	01	02	03							
				Документация											
			1.442.1-1.2 0.03.0 СБ	Сборочный чертеж	X	X	X	X							
			1.442.1-1.2 0.00.0 ПЗ	Пояснительная записка	X	X	X	X							
				Детали											
				Стержень, ГОСТ 5781-81											
Б4		1	1.442.1-1.20.00.2 -54	Ф10А-III, ℓ=650				1							0,4
			-55	Ф12А-III, ℓ=1225	2										1,1
			-44	Ф12А-III, ℓ=1150		1									1,0
			-56	Ф16А-III, ℓ=1150			1								1,8
Б4		2	-57	Ф12А-III, ℓ=2750	1										2,4
				Стержень, ГОСТ 6727-80											
			-58	Фр5Вр-I, ℓ=1250		1	1								0,2
			-59	Фр5Вр-I, ℓ=750				1							0,1
Б4		3	-10	Фр5Вр-I, ℓ=370	14	7	7	5							0,06
				Стержень, ГОСТ 5781-81											
Б4		4	-44	Ф12А-III, ℓ=1150	1										1,0

В графе „Наименование" длины указаны в мм.
В графе „Примечание" указана масса одного стержня.

Рук. отд.	Бажигин	
Н. контр.	Арастенгерц	
Гл. инж. пр.	Арастенгерц	
Рук. групп.	Суровово	
Проверил	Говгинов	
Разработ.	Лобович	

1.442.1-1.2 0.03.0

Каркас плоский

Стадия	Лист	Листов
Р		1

ЦНИИПРОМЗДАНИЙ

Инв. № подл. | Подпись и дата | Взам. инв. №

| | | | | | | | | | | |

Инв № подл.	Подпись и дата	Взам. инв. №

Формат	Зона	Поз.	Обозначение	Наименование	Кол. на исполн. 1.442.1-1.2 0.04.0										Примечание
					-	01	02	03	04	05	06	07			
				Документация											
			1.442.1-1.2 0.04.0 СБ	Сборочный чертеж	×	×	×	×	×	×	×	×			
			1.442.1-1.2 0.00.0 ПЗ	Пояснительная записка	×	×	×	×	×	×	×	×			
				Детали											
				Стержень ГОСТ 6727-80											
64		1	1.442.1-1.2 0.00.2 -60	Ф4ВрI, l=4650				3	3						0,4
			-61	Ф4ВрI, l=5250	3	3									0,5
			-62	Ф5ВрI, l=4700						3		3			0,7
			1.442.1-1.2 0.00.2	Ф5ВрI, l=5300			3				3				0,8
64		2	-63	Ф4ВрI, l=540	27			24							0,05
			-64	Ф5ВрI, l=540		27	36		24	32					0,08
				Стержень ГОСТ 5781-81											
			-65	Ф6АIII, l=540							36	32			0,12

В графе „Наименование" длины указаны в мм.
В графе „Примечание" указана масса одного стержня.

Рук. отд.	Выжигин	[signature]
Н. контр.	Трахтенгерц	[signature]
Гл. инж. пр.	Трахтенгерц	[signature]
Рук. груп.	Суровова	[signature]
Проверил	Товгина	[signature]
Разраб.	Лобович	[signature]

1.442.1-1.2 0.04.0

Сетка

Стадия	Лист	Листов
Р	1	2

ЦНИИПРОМЗДАНИЙ

Инв № подл.	Подпись и дата	Взам. инв. №

Формат	Зона	Поз.	Обозначение	Наименование	Кол. на исполн. 1.442.1-1.2 0.04.0										Примечание
					08	09	10	11							
				Документация											
			1.442.1-1.2 0.04.0 СБ	Сборочный чертеж	×	×	×	×							
			1.442.1-1.2 0.00.0 ПЗ	Пояснительная записка	×	×	×	×							
				Детали											
				Стержень ГОСТ 6727-80											
64		1	1.442.1-1.2 0.00.2 -60	Ф4ВрI, l=4650			3								0,4
			-61	Ф4ВрI, l=5250	3										0,5
			-62	Ф5ВрI, l=4700				3							0,7
			1.442.1-1.2 0.00.2	Ф5ВрI, l=5300		3									0,8
64		2	-66	Ф4ВрI, l=440	27		24								0,04
			-67	Ф5ВрI, l=440		27		24							0,06

18210 02 10

1.442.1-1.2 0.04.0

Лист 2

ЗАВОД КБИ

https://zavodjbi.com/

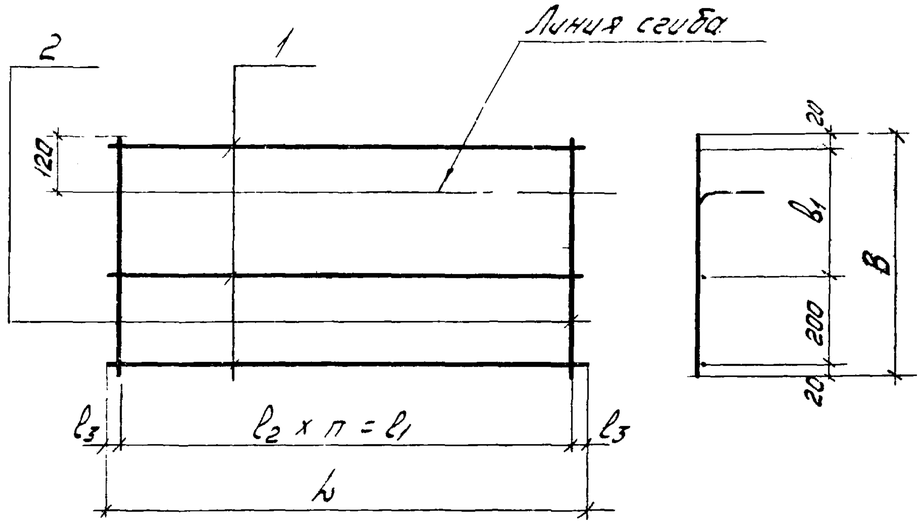

Обозначение	Марка	Размеры, мм						Кол. шт.	Масса
		l	l_1	l_2	l_3	B	B_1	n	
1.442.1-1.2 0.04.0	С1	5250	5200	200	25	540	300	26	2,9
-01	С2								3,7
-02	С3	5300	5250	150				35	5,3
-03	С4	4650	4600	200				23	2,4
-04	С5								3,1
-05	С6	4700	4650	150				31	4,7
-06	С7	5300	5250					35	6,7
-07	С8	4700	4650					31	5,9
-08	С9	5250	5200	200	25	440	200	26	2,6
-09	С10	5300			50				4,0
-10	С11	4650	4600		25			23	2,2
-11	С12	4700			50				3,5

Рук. отд	Выжигин		
Н. контр.	Трахтенгерц		
Гл. инж. пр.	Трахтенгерц		
Рук. гр.	Суровова		
Гр. инж.	Товгина		
Разраб.	Лобович		

1.442.1-1.20.04.005

Сетка

Сборочный чертеж

Стадия	Масса	Масштаб
Р	ст. тэбл	—
Лист	Листов 1	

ЦНИИПРОМЗДАНИЙ

Инв. № подл. | Подпись и дата | Взам. инв. №

https://zavodjbi.com/

Формат	Зона	Поз.	Обозначение	Наименование	Кол. на испол. 1.442.1-1.20.05.0										Примечание
					-	01	02	03	04	05					
				Документация											
			1.442.1-1.2 0.05.0СБ	Сборочный чертеж	X	X	X	X	X	X					
			1.442.1-1.2 0.00.0ПЗ	Пояснительная записка	X	X	X	X	X	X					
				Детали											
				Стержень ГОСТ 6727-80											
Б4		1	1.442.1-1.2 0.00.2-61	Ф4ВрI, ℓ=5250	5	5									0,5
			-60	Ф4ВрI, ℓ=4650				5	5						0,4
			1.442.1-1.2 0.00.2	Ф5ВрI, ℓ=5300			5								0,8
			-62	Ф5ВрI, ℓ=4700						5					0,7
Б4		2	-68	Ф4ВрI, ℓ= 900	27			24							0,08
			-69	Ф5ВрI, ℓ= 900		27	36		24	32					0,13

В графе „Наименование" длины указаны в мм.
В графе „Примечание" указана масса одного стержня.

Рук.отд.	Выжигин		
Н.контр.	Трахтенгерц		
Гл.инж.пр.	Трахтенгерц		
Рук.гр.	Суровова		
Провер.	Говгина		
Разраб.	Лобович		

1.442.1-1.20.05.0

Сетка

Стадия	Лист	Листов
Р		1

ЦНИИПРОМЗДАНИЙ

Инв.№ подл.	Подпись и дата	Взам. инв.№

Обозначение	Марка	Размеры, мм			Кол.шт	Масса
		ℓ	ℓ1	ℓ2	n	
1.442.1-1.2 0.05.0 -01	С13	5250	5200	200	26	41,0
-02	С14	5300	5250	150	35	87,0
-25	С15	4650	4600	200	23	59,0
-04	С16	4700	4650	150	31	77,0
-05	С18					

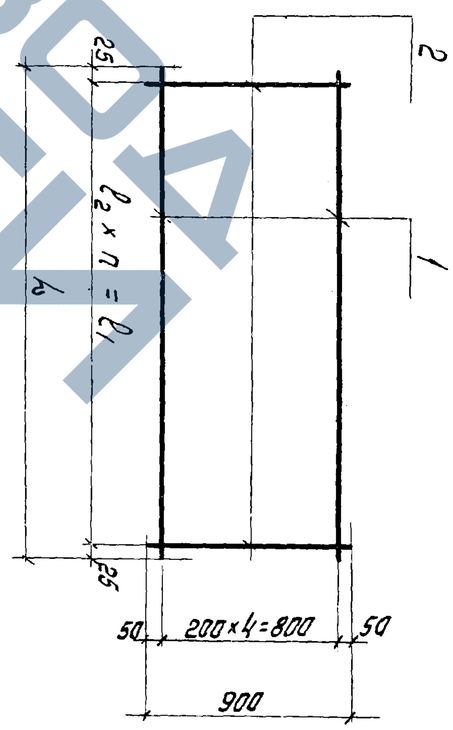

Рук.отд.	Выжигин					
Н.контр.	Трахтенгерц					
Гл.инж.пр.	Трахтенгерц					
Рук.гр.	Суровова					
Провер.	Говгина					
Разраб.	Лобович					

1.442.1-1.2 0.05.0СБ

Сетка
Сборочный чертеж

Стадия	Масса	Масштаб
Р		
Лист	Листов 1	
см. табл.	—	

ЦНИИПРОМЗДАНИЙ

18210-02 12

Формат	Зона	Поз	Обозначение	Наименование	Кол. на исполн. 1.442.1-1.2 0.06.0										Примечание
					-	01	02	03	04	05	06	07	08	09	
				Документация											
			1.442.1-1.2 0.06.0 СБ	Сборочный чертеж		X	X	X	X	X	X	X	X	X	
			1.442.1-1.2 0.00.0 ПЗ	Пояснительная записка		X	X	X	X	X	X	X	X	X	
				Детали											
				Стержень, ГОСТ 6727-80											
Б4		1	1.442.1-1.2 0.00.2-70	Ф4ВрI, ℓ=5450	8		5								0,5
			-71	Ф4ВрI, ℓ=4950					8		5				0,4
			-72	Ф5ВрI, ℓ=5450		8		5					10		0,8
			-73	Ф5ВрI, ℓ=4950						8		5		10	0,7
Б4		2	-74	Ф4ВрI, ℓ=1340	28				25						0,12
			-75	Ф4ВрI, ℓ=740			28				25				0,07
			-76	Ф5ВрI, ℓ=1340		28				25			37	33	0,19
			-77	Ф5ВрI, ℓ=740				28				25			0,11

В графе „Наименование" длины указаны в мм.
В графе „Примечание" указана масса одного стержня

Рук отд	Выжигин	
Н контр	Трахтенгерц	
Гл инж пр	Трахтенгерц	
Рук груп	Суровова	
Проверил	Товгина	
Разраб	Лобович	

1.442.1-1.2 0.06.0

Сетка

Стадия	Лист	Листов
Р		1

ЦНИИПРОМЗДАНИЙ

Рис.1

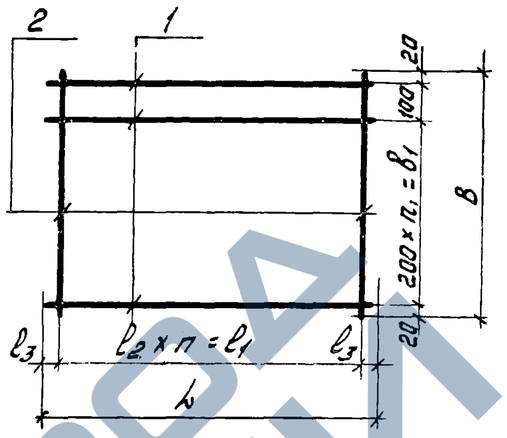

Рис.2

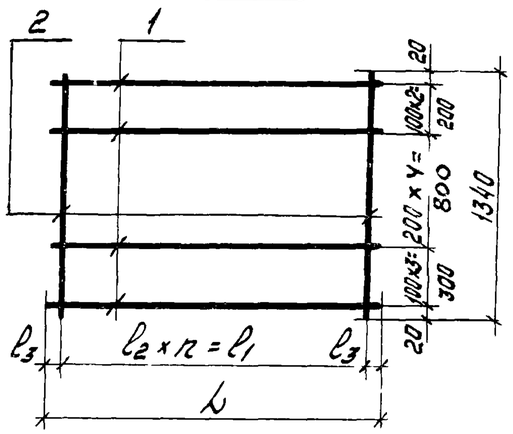

Обозначение	Марка	Рис.	Размеры, мм						Кол шт		Масса
			L	l_1	l_2	l_3	B	b_1	n	n_1	
1.442.1-1.2 0.06.0	С19	1	5450	5400	200	25	1340	1200	27	6	7,4
-01	С20										11,7
-02	С21						740	600		3	4,5
-03	С22										7,1
-04	С23		4950	4800		75	1340	1200	24	6	6,2
-05	С24										10,4
-06	С25						740	600		3	3,8
-07	С26										6,3
-08	С27	2	5450	5400	150	25	-	-	36	-	15,0
-09	С28		4950	4800		75	-	-	32	-	13,3

Рук. отд.	Выжигин	
Н. контр.	Трахтенгерц	
Гл. инж. пр.	Трахтенгерц	
Рук. груп.	Суровова	
Проверил	Товгина	
Разраб.	Лобович	

1.442.1-1.2 0.06.0 СБ

Сетка
Сборочный чертеж

Стадия	Масса	Масштаб
Р	см. табл.	

Лист | Листов 1

ЦНИИПРОМЗДАНИЙ

ЗАВОД КБИ

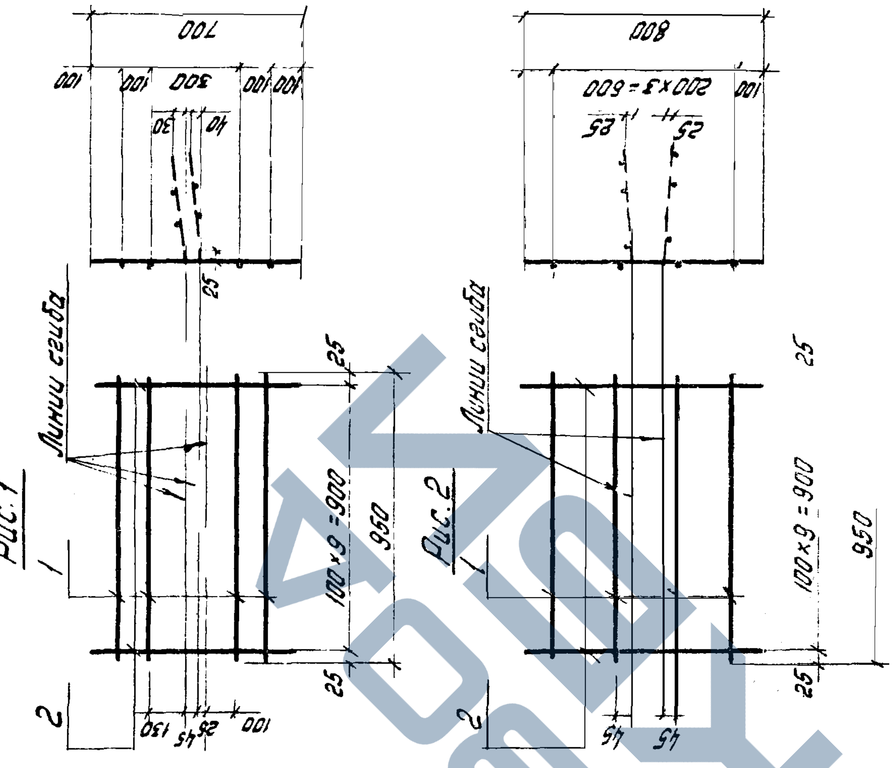

Обозначение	Марка	Рис.	Масса
1.442.1-1.2 0.07.0	С29	1	1,6
-01	С30	2	1,8

1.442.1-1.2 0.07.0СБ

Сетки
Сборочный чертеж

Стадия	Масса	Масштаб
Р	т	-
	см	
	тонн	
Лист	Листов 1	

ЦНИИПРОМЗДАНИЙ

Гл.инж.проекта	Ахметзянов		
Нач.отд.	Ахметзянов		
Рук.гр.	Сухово		
Проверил	Гавеино		
Разраб.	Гавеино		

Инв.№ подл. | Подпись и дата | Взам.инв.№

Поз.	Обозначение	Наименование	Кол.	Масса ед. кг	Примечание
		Документация			
	1.442.1-1.2 0.07.0СБ	Сборочные чертежи			
	1.442.1-1.2 0.00.ПЗ	Пояснительная записка			
		Детали			
64	1	1.442.1-1.2 0.00.2-78 Стержень Л05Г6727-80 ⌀5 Bp-I ℓ=950	4	0,14	
65	2	-42 ⌀5 Bp-I ℓ=700	10	0,1	
		-52 ⌀6 Bp-I ℓ=800	10	0,12	

Сетка

1.442.1-1.2 0.07.0

Стадия: Р | Лист | Листов: 1

ЦНИИПРОМЗДАНИЙ

Копировал | Формат А4

Взам.инв.№ | Подпись и дата | Инв.№ подл.

1.442.1-1.2 0.07.0

Изм. | Кол.уч. | Лист | № док. | Подпись | Дата

Ведомость ссылочных и прилагаемых документов

Обозначение	Наименование	Примечание
	Ссылочные документы	
1.442.1-1.2 0.00.ПЗ	Пояснительная записка	
	Прилагаемые документы	
1.442.1-1.2 0.00.2-78	Стержень Л05Г6727-80	

Ведомость деталей

Поз.	Обозначение	Наименование	Кол.	Масса ед. кг	Примечание
64	1.442.1-1.2 0.00.2-78	Стержень Л05Г6727-80 ⌀5 Bp-I ℓ=950	4	0,14	
65	-42	⌀5 Bp-I ℓ=700	10	0,1	
	-52	⌀6 Bp-I ℓ=800	10	0,12	

Изделия закладные

Поз.	Обозначение	Наименование	Кол.	Масса ед. кг	Примечание
1	1.442.1-1.2 0.00.4-78	Пластина 100×100×4	4	0,31	
2	-42	Пластина 100×100×4	10	0,31	
	-52	Пластина 100×100×4	10	0,31	

Материалы

Поз.	Обозначение	Наименование	Кол.	Масса ед. кг	Примечание
		Сталь Ст3пс5 ГОСТ 380-94			
		Электроды Э42А ГОСТ 9467-75			

В ряде "Пояснительные" данные указаны в мм.
В ряде "Прямоугольные" указаны масса одного стержня

Ведомость элементов заполнения

Марка	Эскиз	Поз.	Обозначение	Наименование	Кол.	Масса ед. кг	Примечание
С29		1	1.442.1-1.2 0.00.2-78	Стержень Л05Г6727-80 ⌀5 Bp-I ℓ=950	4	0,14	
		2	-42	⌀5 Bp-I ℓ=700	10	0,1	
С30		1	1.442.1-1.2 0.00.2-78	Стержень Л05Г6727-80 ⌀5 Bp-I ℓ=950	4	0,14	
		2	-52	⌀6 Bp-I ℓ=800	10	0,12	

Ведомость расхода стали

Марка	Эскиз	Поз.	Обозначение	Наименование	Кол.	Масса ед. кг	Примечание
С29		1	1.442.1-1.2 0.00.2-78	Стержень Л05Г6727-80 ⌀5 Bp-I ℓ=950	4	0,14	
		2	-42	⌀5 Bp-I ℓ=700	10	0,1	
С30		1	1.442.1-1.2 0.00.2-78	Стержень Л05Г6727-80 ⌀5 Bp-I ℓ=950	4	0,14	
		2	-52	⌀6 Bp-I ℓ=800	10	0,12	

ЦЕНТР ТЕХНИЧЕСКОЙ ЛИТЕРАТУРЫ

Обозначение	Наименование	Кол. на испол. 1.442.1-1.2 0.08.0			Приме-чание
		-	01	02	
	Документация				
1.442.1-1.2 0.08.0СБ	Сборочный чертеж	+	+	+	
1.442.1-1.2 0.00.0ПЗ	Пояснительная записка	+	+	+	
	Детали				
	Стержень ГОСТ 5781-81				
1.442.1-1.2 0.00.2-79	Ø10AIII, ℓ = 1360	16	16		0,84
-80	Ø12AIII, ℓ = 1360			8	1,21
-81	Ø10AIII, ℓ = 460	8			0,3
-82	Ø10AIII, ℓ = 310		8		0,2
-83	Ø12AIII, ℓ = 130			8	0,1
-84	Ø10AIII, ℓ = 180	4			0,1
-85	Ø10AIII, ℓ = 330		4		0,2
-86	Ø12AIII, ℓ = 440			4	0,4

В графе "Наименование" длины указаны в мм.
В графе "Примечание" указана масса одного стержня.

1.442.1-1.2 0.08.0

Стадия Р | Лист | Листов 1

ЦНИИПРОМЗДАНИЙ

Сетка

Рис. 1

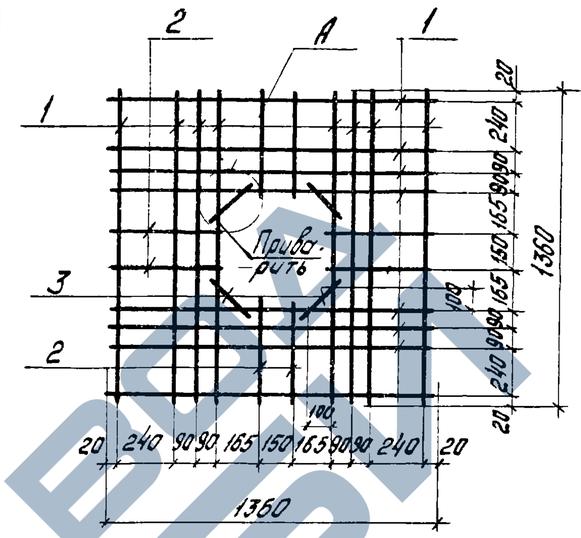

Рис. 2

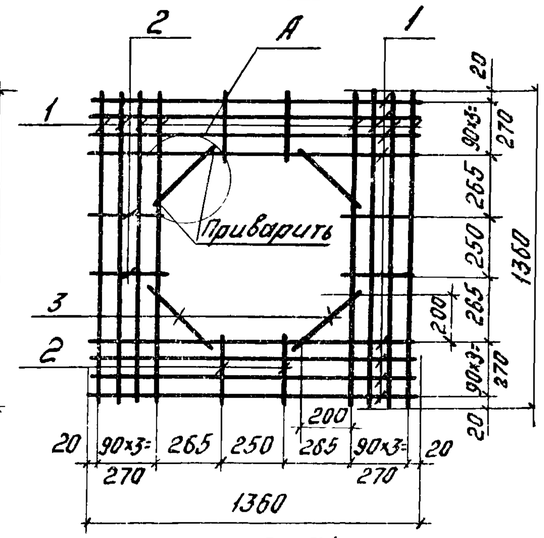

Рис. 3

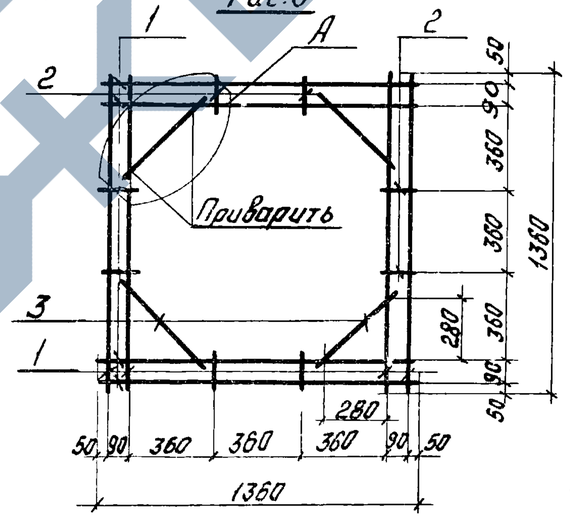

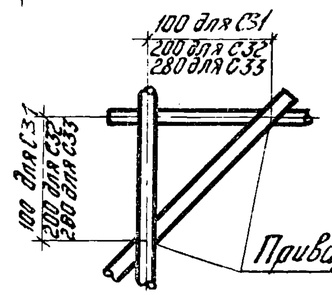

Обозначение	Марка	Рис.	Масса
1.442.1-1.20.08.0	С31	1	16,2
-01	С32	2	15,8
-02	С33	3	12,1

Рук. отд.	Выжигин	
Н. контр.	Грохтенберц	
Гл. инж. пр.	Грохтенберц	
Рук. груп.	Суровова	
Проверил	Говгина	
Разработ.	Лобович	

1.442.1-1.2 0.08.0СБ

Сетка
Сборочный чертеж

Стадия	Масса	Масштаб
Р	см табл	-
Лист	Листов 1	

ЦНИИПРОМЗДАНИЙ

Инв. № подл. | Подпись и дата | Взам. инв. №

Формат | Зона | Поз.

ЗАВРА ЖБИ

Формат	Зона	Поз.	Обозначение	Наименование	Кол.	Примечание
				Документация		
			1.442.1-1.20.09.0 СБ	Сборочный чертеж		
			1.442.1-1.20.00.0 ПЗ	Пояснительная записка		
				Переменные данные для исполнений		
				1.442.1-1.20.09.0 (тн1)		
				Детали		
Б4		1	1.442.1-1.20.00.7	Уголок 80×80×6 ГОСТ 8509-72* / С38/23 ГОСТ 380-71*		
				ℓ = 120	1	0.9
11		2	1.442.1-1.20.00.3	Стержень	1	0.7
Б4		3	1.442.1-1.20.00.2-87	Стержень, ГОСТ 5781-81		
				Ф8А III, ℓ = 310	2	0.2
11		4	1.442.1-1.20.00.4	Стержень	1	0.1
11		7	1.442.1-1.20.00.3-02	Стержень	1	0.1
				1.442.1-1.20.09.0-01 (тн2)		
				Детали		
Б4		1	1.442.1-1.20.00.7-01	Уголок 125×80×8 ГОСТ 8510-72* / С38/23 ГОСТ 380-71*		
				ℓ = 120	1	1.5
11		2	1.442.1-1.20.00.3	Стержень	1	0.7
Б4		3	1.442.1-1.20.00.2-82	Стержень, ГОСТ 5781-81		
				Ф10А III, ℓ = 310	2	0.4

Формат	Зона	Поз	Обозначение	Наименование	Кол.	Примечание
11		4	1.442.1-1.20.00.4-01	Стержень	1	0.2
11		7	1.442.1-1.20.00.3-02	Стержень	1	0.1
				1.442.1-1.20.09.0-02 (тн3)		
				Детали		
Б4		1	1.442.1-1.20.00.7	Уголок 80×80×6 ГОСТ 8509-72* / С38/23 ГОСТ 380-71*		
				ℓ = 120	1	0.9
11		2	1.442.1-1.20.00.3-01	Стержень	1	0.5
Б4		3	1.442.1-1.20.00.2-87	Стержень, ГОСТ 5781-81		
				Ф8А III, ℓ = 310	2	0.2
11		4	1.442.1-1.20.00.4	Стержень	1	0.1
11		7	1.442.1-1.20.00.3-02	Стержень	1	0.1
				1.442.1-1.20.09.0-03 (тн4)		
				Детали		
Б4		1	1.442.1-1.20.00.7-01	Уголок 125×80×8 ГОСТ 8510-72* / С38/23 ГОСТ 380-71*		
				ℓ = 120	1	1.5
11		2	1.442.1-1.20.00.3-01	Стержень	1	0.5
Б4		3	1.442.1-1.20.00.2-82	Стержень, ГОСТ 5781-81		
				Ф10А III ℓ = 310	2	0.4
11		4	1.442.1-1.20.00.4-01	Стержень	1	0.2
11		7	1.442.1-1.20.00.3-02	Стержень	1	0.1

Инв. № подл. | Подпись и дата | Взам. инв. №

Рук. отд.	Выжигин		
Н. контр.	Трахтенгерц		
Гл. инж. пр.	Трахтенгерц		
Рук. гр.	Суровова		
Проверил	Говгина		
Разработ.	Полетаева		

1.442.1-1.20.09.0

Изделие закладное

Стадия	Лист	Листов
Р	1	4

ЦНИИПРОМЗДАНИЙ

1.442.1-1.20.09.0

Лист 2

ЗАВОД ЖБИ

https://zavodjbi.com/

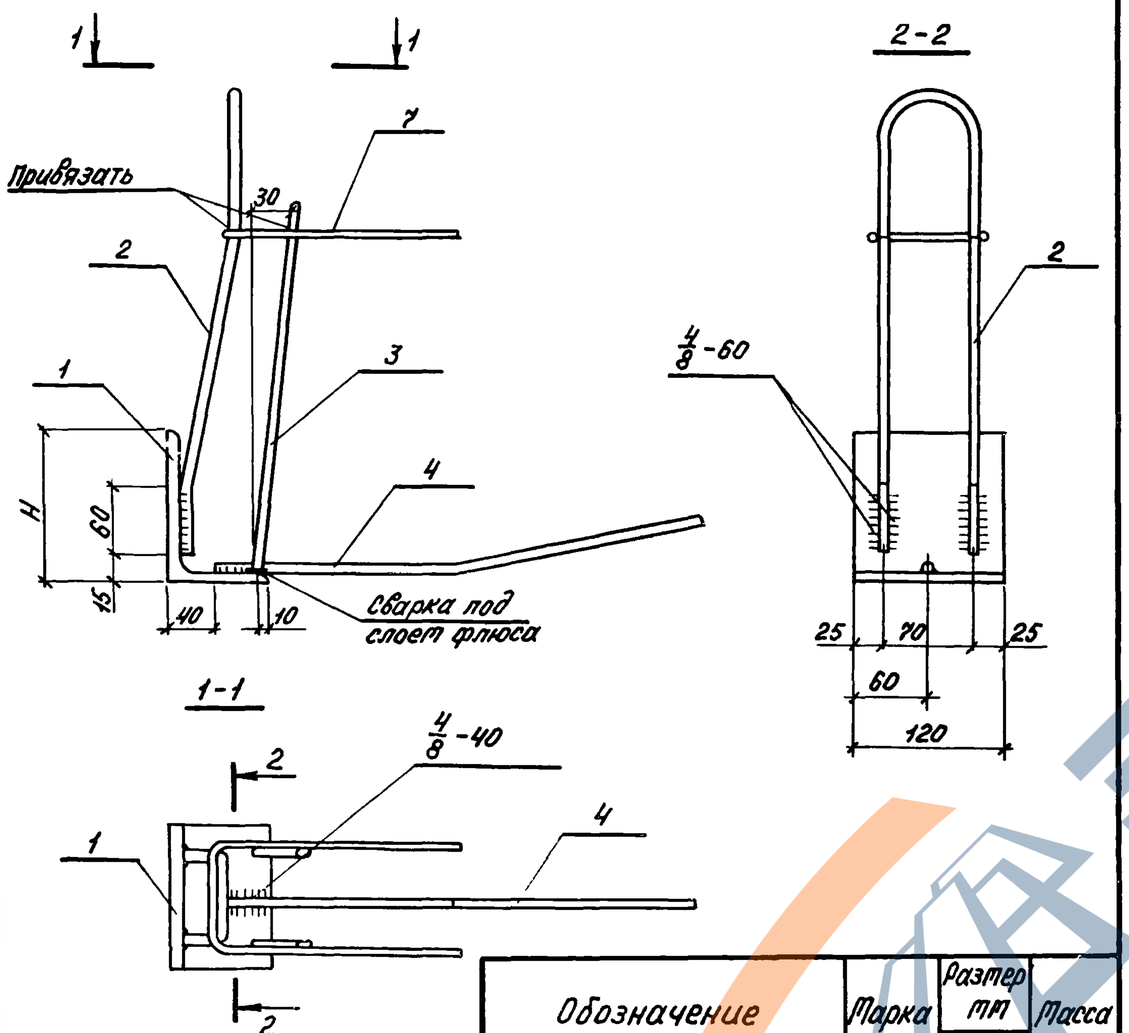

Обозначение	Марка	Размер мм H	Масса
1.442.1-1.2 0.09.0	МН1	80	2.0
-01	МН2	125	2.9
-02	МН3	80	1.8
-03	МН4	125	2.7

Формат	Зона	Поз.	Обозначение	Наименование	Кол.	Примечание
				Документация		
			1.442.1-1.2 0.10.0 СБ	Сборочный чертеж		
			1.442.1-1.2 0.00.0 ПЗ	Пояснительная записка		
				Переменные данные		Для исполнений
				1.442.1-1.2 0.10.0 (МН5)		
				Детали		
Б4		1	1.442.1-1.2 0.00.8	Полоса 8×120 ГОСТ 103-76 / С38/23 ГОСТ 380-71*		
				ℓ=170	1	1.3
Б4		2	1.442.1-1.2 0.00.2-88	Стержень, ГОСТ 5781-81		
				ф12 AIII, ℓ=350	4	1.2
11		3	1.442.1-1.2 0.00.5	Стержень	1	0.3

Инв.№ подл.	Подпись и дата	Взам.инв.№

Рук.отд	Выжигин		
Н.контр	Трахтенгерц		
Гл.инж.пр	Трахтенгерц		
Рук.гр	Суровова		
Провер.	Товгина		
Разраб.	Голетаева		

1.442.1-1.2 0.09.0 СБ

Изделие закладное
Сборочный чертеж

Стадия	Масса	Масштаб
Р	см. табл	—
Лист	Листов 1	

ЦНИИПРОМЗДАНИЙ

Формат	Зона	Поз.	Обозначение	Наименование	Кол.	Примечание
				Детали		
Б4		1	1.442.1-1.2 0.00.8	Полоса 8×120 ГОСТ 103-76 / С38/23 ГОСТ 380-71*		
				ℓ=170	1	1.3
Б4		2	1.442.1-1.2 0.00.2-89	Стержень, ГОСТ 5781-81		
				ф14 AIII, ℓ=350	4	1.7
11		3	1.442.1-1.2 0.00.5-01	Стержень ф10 AIII	1	0.4

Инв.№ подл.	Подпись и дата	Взам.инв.№

Рук.отд.	Выжигин		
Н.контр.	Трахтенгерц		
Гл.инж.пр	Трахтенгерц		
Рук.гр.	Суровова		
Провер.	Товгина		
Разраб.	Полетаева		

1.442.1-1.2 0.10.0

Изделие закладное

Стадия	Лист	Листов
Р		1

ЦНИИПРОМЗДАНИЙ

https://zavodjbi.com/

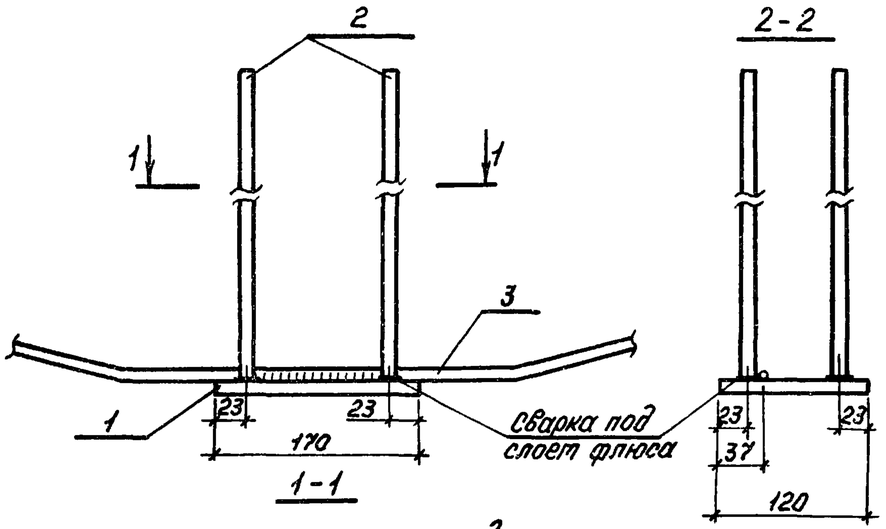

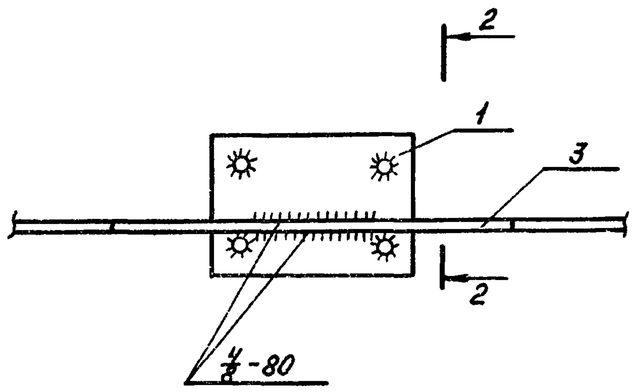

Обозначение	Марка	Масса
1.442.1-1.2 0.10.0	МН5	2.8
-01	МН6	3.4

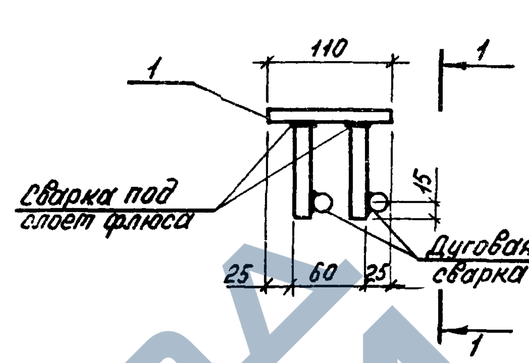

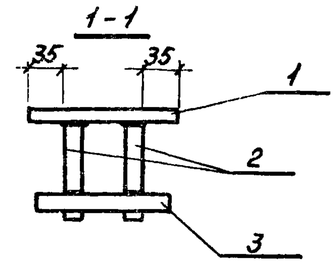

Формат	Зона	Поз.	Обозначение	Наименование	Кол.	Примечание
				Документация		
			1.442.1-1.2 0.00. ⊙ ПЗ	Пояснительная записка		
				Детали		
Б4		1	1.442.1-1.2 0.00.8 -01	Полоса $\frac{8\times110\ ГОСТ\ 103-76}{С38/23\ ГОСТ\ 380-71^{*}}$		
				ℓ = 130	1	0.9
Б4		2	1.442.1-1.2 0.00.2 -90	Стержень, ГОСТ 5781-81		
				Ф10 А$\overline{III}$, ℓ=90	4	0.2
Б4		3	1.442.1-1.2 0.00.2 -91	Ф10 А$\overline{III}$, ℓ=110	2	0.1

Инв.№ подл. | Подпись и дата | Взам.инв.№

Рук.отд.	Выжигин		
Н.контр.	Трахтенгерц		
Гл.инж.пр.	Трахтенгерц		
Рук.гр.	Суровова		
Провер.	Товгина		
Разраб.	Лобович		

1.442.1-1.2 0.10.0 СБ

Изделие закладное
Сборочный чертеж

Стадия	Масса	Масштаб
Р	см. табл.	—
Лист	Листов 1	

ЦНИИПРОМЗДАНИЙ

Рук.отд.	Выжигин		
Н.контр.	Трахтенгерц		
Гл.инж.пр.	Трахтенгерц		
Рук.гр.	Суровова		
Провер.	Товгина		
Разраб.	Лобович		

1.442.1-12 011.0

Изделие закладное
МН7

Стадия	Масса	Масштаб
Р	1.2	—
Лист	Листов 1	

ЦНИИПРОМЗДАНИЙ

Обозначение	L, мм	Материал: Ф, мм класс стали	Материал: ГОСТ	Масса
1.442.1-1.2 0.00.1	5550	10 А IV	ГОСТ 5781-81	3.4
-01		12 А IV		4.9
-02		16 А IV		8.8
-03		18 А IV		11.1
-04		20 А IV		13.7
-05		22 А IV		16.6
-06		25 А IV		21.3
-07		10 Ат V СК	ГОСТ 10884-81	3.4
-08		12 Ат V СК		4.9
-09		14 Ат V СК		6.7
-10		16 Ат V СК		8.8
-11		18 Ат V СК		11.1
-12		20 Ат V СК		13.7
-13		22 Ат V СК		16.6
-14		10 Ат V		3.4
-15		12 Ат V		4.9
-16		14 Ат V		6.7
-17		16 Ат V		8.8
-18		18 Ат V		11.1
-19		20 Ат V		13.7
-20		22 Ат V		16.6
-21		10 Ат VI		3.4
-22		12 Ат VI		4.9
1442.1-1.20.00.1 -23	5550	14 Ат VI	ГОСТ 10884-81	6.7
-24		16 Ат VI		8.8
-25		18 Ат VI		11.1
-26		20 Ат VI		13.7
-27		22 Ат VI		16.6
-28	5050	10 А IV	ГОСТ 5781-81	3.1
-29		12 А IV		4.5
-30		16 А IV		8.0
-31		18 А IV		10.1
-32		20 А IV		12.5
-33		22 А IV		15.1
-34		25 А IV		19.4
-35		10 Ат V СК	ГОСТ 10884-81	3.1
-36		14 Ат V СК		6.1
-37		16 Ат V СК		8.0
-38		18 Ат V СК		10.1
-39		20 Ат V СК		12.5
-40		22 Ат V СК		15.1
-41		10 Ат V		3.1
-42		14 Ат V		6.1
-43		16 Ат V		8.0
-44		18 Ат V		10.1
-45		20 Ат V		12.5
-46		22 Ат V		15.1
-47		10 Ат VI		3.1
-48		12 Ат VI		4.5
-49		14 Ат VI		6.1
-50		16 Ат VI		8.0
-51		18 Ат VI		10.1
-52		22 Ат VI		15.1

Длина напрягаемых стержней указана теоретическая; действительную длину стержней принимать в зависимости от способов натяжения, конструкции захватных приспособлений и временных технологических анкеров.

Рук.отд.	Выжигин	
Н.контр.	Трахтенгерц	
Гл.инж.пр.	Трахтенгерц	
Рук.гр.	Суровова	
Провер.	Товгина	
Разраб.	Лобович	

1.442.1-1.2 0.00.1

Стержень напрягаемый

Стадия	Лист	Листов
Р	1	2

ЦНИИПРОМЗДАНИЙ

1.442.1-1.2 0.00.1 Лист 2

Инв.№подл. | Подпись и дата | Взам.инв.№

https://zavodjbi.com/

Рис.1

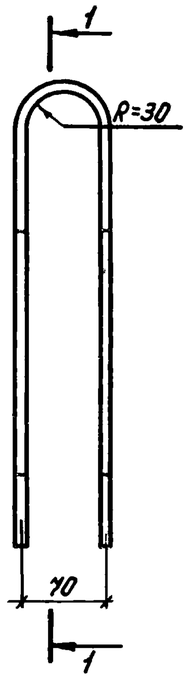

1-1

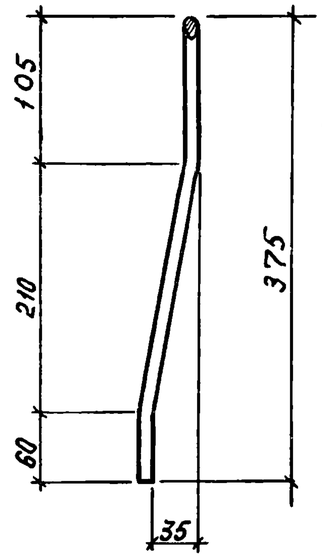

Рис.2

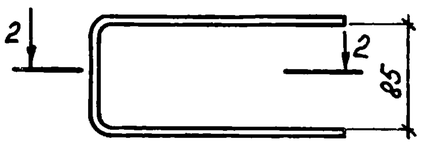

2-2

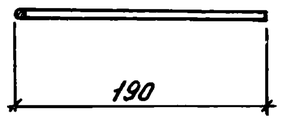

Обозначение	Рис.	Общая длина мм	Материал		Масса
			Ф мм, кл. стали	ГОСТ, ТУ	
1.442.1-1.2.0.00.3	1	800	12AII	5781-81	0.7
-01			10AII		0.5
-02	2	470	5ВрI	6727-80	0.1

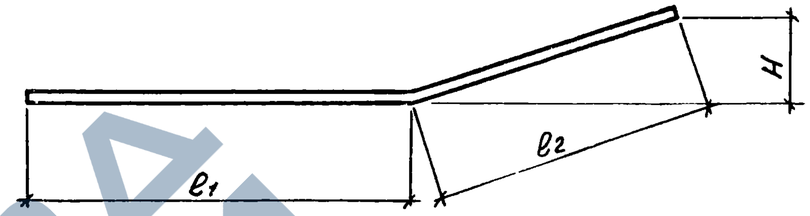

Обозначение	Размеры, мм				Материал		Масса
	общая длина	ℓ1	ℓ2	H	Ф, мм, кл. стали	ГОСТ	
1.442.1-1.2 0.00.4	350	175	175	40	8AIII	5781-81	0.1
-01	350	175	175	40	10AIII	5781-81	0.2

Взам.инв.№ | Подпись и дата | Инв.№подл.

Рук.отд.	Выжигин		1.442.1-1.2 0.00.3			
Н.контр.	Трахтенгерц		Стержень	Стадия: Р	Масса: см. табл.	Масштаб: —
Гл.инж.пр.	Трахтенгерц			Лист	Листов 1	
Рук.гр.	Суровова		см. таблицу	ЦНИИПРОМЗДАНИЙ		
Провер.	Товгина					
Разраб.	Полетаева					

Рук.отд.	Выжигин		1.442.1-1.2 0.00.4			
Н.контр.	Трахтенгерц		Стержень	Стадия: Р	Масса: см. табл	Масштаб: —
Гл.инж.пр.	Трахтенгерц			Лист	Листов 1	
Рук.гр.	Суровова		см. таблицу	ЦНИИПРОМЗДАНИЙ		
Провер.	Товгина					
Разраб.	Полетаева					

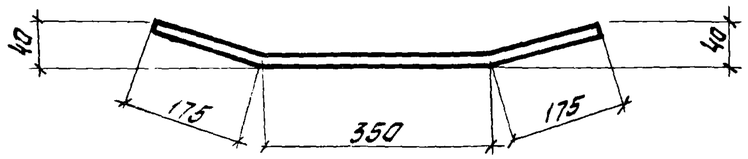

Обозначение	Наименование	Масса
	Стержень, ГОСТ 5781-81	
1.442.1-1.2 0.00.5	Ф8А III, l=700	0,3
-01	Ф10А III; l=700	0,4

Рук. отд.	Выжигин		
Н. контр.	Трахтенгер		
Гл. инж. пр.	Трахтенгер		
Рук. гр.	Суровова		
Проверил	Товгина		
Разработ.	Полетаева		

1.442.1-1.2.0.00.5

Стержень

ст. таблицу

Стадия	Масса	Масштаб
Р	0,3	—
Лист	Листов 1	

ЦНИИПРОМЗДАНИЙ

Инв. № подл. | Подпись и дата | Взам. инв. №

ЗАВОД ЖБИ