https://zavodjbi.com/

ИСПОЛНИТЕЛЬНЫЙ КОМИТЕТ ЛЕНИНГРАДСКОГО ГОРОДСКОГО СОВЕТА НАРОДНЫХ ДЕПУТАТОВ

ГЛАВНОЕ АРХИТЕКТУРНО-ПЛАНИРОВОЧНОЕ УПРАВЛЕНИЕ

ТИПОВЫЕ КОНСТРУКЦИИ И ДЕТАЛИ ЗДАНИЙ И СООРУЖЕНИЙ ДЛЯ СТРОИТЕЛЬСТВА В ЛЕНИНГРАДЕ

СЕРИЯ 1.141.1 КЛ-3

ПЛИТЫ ПЕРЕКРЫТИЙ ЖЕЛЕЗОБЕТОННЫЕ МНОГОПУСТОТНЫЕ ДЛЯ ЖИЛЫХ И ОБЩЕСТВЕННЫХ КИРПИЧНЫХ ЗДАНИЙ

ВЫПУСК 2-1

АРМАТУРНЫЕ ИЗДЕЛИЯ

1988 г.

https://zavodjbi.com/

https://zavodjbi.com/

ЛЕННИИПРОЕКТ							
Гл конс-та		ЗАХАРКИН	Гл констр	БУНИЧ	Проверил	БАБИНА	Рег №
Нач. Упр. №			Гл СПЕЦ	ИОВЛЕВА	Нормоконтролёр	БУНИЧ	
Гл инж СПУ-3		УСАНОВ	Рук группы	БАБИНА	внесены изменения		
Нач ОКУ		ПЕЧЕРСКИЙ	Разработал	—	Дата / Рег № / Должность / Подпись / Фамилия		
			Рассчитал	БАБИНА			
			Исполнил	БОРОВИЦКАЯ			

согласовано	
ЗАМ ГЛ ТЕХН ПО ЖБ ПРИКАЗ	ПАК
ГЛ ТЕХНОЛОГ НБИУЧ ГЛСК	РЕЗАНОВА

ИСПОЛНИТЕЛЬНЫЙ КОМИТЕТ ЛЕНИНГРАДСКОГО ГОРОДСКОГО СОВЕТА НАРОДНЫХ ДЕПУТАТОВ

ГЛАВНОЕ АРХИТЕКТУРНО-ПЛАНИРОВОЧНОЕ УПРАВЛЕНИЕ

ТИПОВЫЕ КОНСТРУКЦИИ И ДЕТАЛИ ЗДАНИЙ И СООРУЖЕНИЙ ДЛЯ СТРОИТЕЛЬСТВА В ЛЕНИНГРАДЕ

СЕРИЯ 1.141.1 КЛ-3

ПЛИТЫ ПЕРЕКРЫТИЙ ЖЕЛЕЗОБЕТОННЫЕ МНОГОПУСТОТНЫЕ ДЛЯ ЖИЛЫХ И ОБЩЕСТВЕННЫХ КИРПИЧНЫХ ЗДАНИЙ

ВЫПУСК 2-1

АРМАТУРНЫЕ ИЗДЕЛИЯ

РАЗРАБОТАНЫ ИНСТИТУТОМ ЛЕННИИПРОЕКТ

ВВЕДЕНЫ В ДЕЙСТВИЕ
УКАЗАНИЕМ № 129у от 6.12.88
№ 25 от 25.03.91

1988г.

https://zavodjbi.com/

Номер изм.	Основание изменений	Краткое содержание изменений	Номера листов: корректировка	Номера листов: дополнение	Номера листов: аннулирование	Подписи: ГИП, ГАП	Подписи: Гл.спец
1	УКАЗАНИЕ	ВЫПУСК ДОПОЛНЕН	СТР. 2,3,4,8,10	СТР. 12			
	№ 25 от 25.03.91	НОВЫМ ИЗДЕЛИЕМ					БУНИЧ

Номер изм.	Основание изменений	Краткое содержание изменений	Номера листов: корректировка	Номера листов: дополнение	Номера листов: аннулирование	Подписи: ГИП, ГАП	Подписи: Гл.спец.

Согласовано

Взам. инв. №

Подпись и дата

Инв. № подл.

Изм	№ уч	Лист	№ докум	Дата	Подп	Фамилия
1		ЗАМ	Ук № 25у	01.91		БАБИНА

НАЧ. ОТД.	ПЕЧЕРСКИЙ	01.91
ГЛ. КОНСТ.	БУНИЧ	"
ГЛ. СПЕЦ.	ИОВЛЕВА	"
РУК. ГР.	БАБИНА	"
ПРОВЕР.	БАБИНА	"
РАССЧИТ.	—	"
ИСПОЛН.	БОРОВИЦКАЯ	"
Н. КОНТР.	БУНИЧ	"

1.141.1 КА-3 2-1 ИК

ИНФОРМАЦИОННАЯ КАРТА

Стадия	Лист	Листов
Р	1	1

ЛЕННИИПРОЕКТ
ОКУ

Формат А3

https://zavodjbi.com/

Номер выпуска	Наименование выпуска	Документ утвержения	Документ изменения
1 - 1	Плиты длиной 238, 268, 298, 358, 418 см, шириной 119 и 179 см с рабочей арматурой класса AIII	Указ №129-у от 6.12.88	
1 - 2	Плиты длиной 478, 508, 538, 598, 628 см, шириной 99, 119, 179, 238 см с предварительно напрягаемой арматурой класса AIV	— " —	Указание № 25у от 25.03.91
1 - 3	Плиты длиной 478, 508, 538, 598, 628 см, шириной 99, 119, 179, 238 см с предварительно напрягаемой арматурой класса AтV	— " —	
2 - 1	Арматурные изделия	— " —	Указание № 25у от 25.03.91
1-4	Плиты длиной 658 см; шириной 119; 179 см с предварительно напрягаемой арматурой класса AIV и AтV		

Номер выпуска	Наименование выпуска	Документ утвержения	Документ изменения

Изм	№ уч	Лист	№ докум	Дата	Подп	Фамилия
1		зам	25у	01.91		Бабина

Нач отд	Печерский		15.11.88
Гл констр	Бунич		"
Гл спец	Новлева		"
Рук гр	Бабина		"
Проверил	Бабина		"
Рассчит	—	—	"
Исполнил	Кузьмина		"
Н контр	Бунич		"

1 141 1 КЛ-3 2-1 СС

Состав серии

Стадия	Лист	Листов
Р	1	1

ЛЕННИИПРОЕКТ
ОКУ

Взам. инв. №

Подпись и дата

Инв. № подл

Т-1046

Формат А3

ЗАВОД ЖБИ

Обозначение	Наименование	№ стр.	Примечание
1.141.1 КЛ-3 2-1	Обложка		
	Титульный лист	1	
ИК	Информационная карта	2	изм 1, зам
СС	Состав серии	3	изм. 1, зам
С	Содержание	4	изм. 1, зам
ПЗ	Пояснительная записка	5	
01	Сетки 4с... по ГОСТ 23279-85	6÷7	
	Отдельные позиции ОС-1 ÷ ОС-3	8	изм. 1, зам
	Каркасы: КК-1 ÷ КК-8		
	Сетки: СК-1 ÷ СК-4		
01СБ	Сетки 4с...по ГОСТ 23279-85	9	
	Отдельные позиции ОС-1 ÷ ОС-3	10	изм. 1 зам
	Каркасы: КК-1 ÷ КК-8	11	
	Сетки: СК-1 ÷ СК-4		
	Сборочный чертеж		
02	Сетка С-1. Фиксатор ОС-4	12	изм. 1 зам

Обозначение	Наименование	№ стр.	Примечание

Изм	№ чч	Лист	№ докум	Дата	Подп.	Фамилия
1		зам	№25	01.91		Бабина

Нач.отд.	Печерский		15.11.91
Гл.конст.	Бунин		"
Гл.спец.	Новлева		"
Рук.гр.	Бабина		"
Проверил	Бабина		"
Рассчит.	—	—	"
Исполнил	Мадзалина		"
Н.контр.	Бунин		"

1.141.1 КЛ-3 2-1 С

СОДЕРЖАНИЕ

Стадия	Лист	Листов
Р	1	1

ЛЕННИИПРОЕКТ

Взам.инв. № | Подпись и дата | Инв.№ подл

Формат А3

https://zavodjbi.com/

I.ОБЩИЕ ПОЛОЖЕНИЯ.

I.I Настоящий выпуск содержит рабочие чертежи арматурных изделий многопустотных плит перекрытий для общественных и жилых кирпичных зданий.

I.2 Опалубочно-арматурные чертежи плит перекрытий даны в выпусках I-I;I-2;I-3.

I.3 Монтажные петли приняты по серии I.03IКЛ-I,вып.6-I.2.

I.4 Перечень нормативно-технической документации дан в выпуске I-I.

2. КОНСТРУКЦИЯ.

2.I Многопустотные плиты перекрытий длиной 2380,2680,2980, 3580,4I80мм армируются плоскими сварными каркасами и сварными сетками,

2.2 Многопустотные плиты длиной 4780,5080,5380,5980,6280 армируются
- верхние зоны и приопорные участки сварными сетками и каркасами;
- нижняя зона - предварительно напрягаемой рабочей арматурой классов AIУ и Ат-У(АтIУ).

2.3 Пространственные каркасы собираются из плоских каркасов, отдельных стержней.

2.4 Сварные крестообразные соединения стержней имеют ненормированную прочность в сварных сетках типа "4С" по ГОСТ 23279-85, сварных сетках марок СК-I-СК-4; в остальных арматурных изделиях - нормируется.

3. ТЕХНИЧЕСКИЕ ТРЕБОВАНИЯ.

3.I Плоские арматурные изделия и сборка пространственных каркасов выполняются с применением контактной точечной сварки в соответствии с требованиями ГОСТ I4098-85, ГОСТ I0922-75 и СН 393-78.

3.2 Для обеспечения защитного слоя рабочей арматуры в ненапрягаемых плитах предусмотрена установка специальных У- образных хомутов.

3.3 Сварные арматурные сетки для армирования многопустотных плит приняты по ГОСТ 23279-85.

3.4 Плоские арматурные каркасы выполнены из стали класса Вр-I по ГОСТ 6727-80 и арматуры класса АШ по ГОСТ 578I-82.

3.5 В качестве предварительно напрягаемой рабочей арматуры принята стержневая горячекатанная арматура класса AIУ по ГОСТ 578I-82[x]. и стержневая термически упрочненная сталь класса Ат-IУ Ат-У по ГОСТ I0884-8I.

3.6 Предварительное натяжение стержневой арматуры предусмотрено электротермическим способом.

Нач отд	Печерский		15.11.88
Гл констр	Бунич		"
Гл спец	Иовлева		"
Рук гр	Бабина		"
Провер	Бунич		"
Разработ	Иовлева		"
Исполнил	Сбдова		"
Н контр	Бунич		"

1 141 1 КЛ-3 2-1 ПЗ

Пояснительная записка

Стадия	Лист	Листов
Р		

ЛЕННИИПРОЕКТ ОКУ

Взам.инв. № | Подпись и дата | Инв.№ подл

Т-585

Формат 12

Формат	Зона	Поз	Обозначение	Наименование	Кол. на исполнение —	01	02	03	04	05	06	07	08	09	10	11	12	Примечание Масса 1 поз., кг
				ДОКУМЕНТАЦИЯ														
А3			1.141.1 КЛ-3 2-1 01СБ	Сборочный чертеж														
А3			ПЗ	Пояснительная записка														
				ДЕТАЛИ														
				ГОСТ 6727-80														
А3		1	1.141.1 КЛ-3 2-1 01 СБ	Ф3ВрI ℓ=1140	9	11	12	14	17									0.06
А3		2		Ф4ВрI ℓ=2330	3					5								0.21
А3		2		Ф4ВрI ℓ=2630		3					5							0.24
А3		2		Ф4ВрI ℓ=2930			3					5						0.27
А3		2		Ф4ВрI ℓ=3530				3					5					0.32
А3		2		Ф4ВрI ℓ=4130					3					5				0.38
А3		1		Ф3ВрI ℓ=1740						9	11	12	14	17				0.09
А3		1		Ф4ВрI ℓ=200											18	21	22	0.02
А3		2		Ф5ВрI ℓ=2330											1			0.34
А3		2		Ф5ВрI ℓ=2630												1		0.38
А3		2		Ф5ВрI ℓ=2930													1	0.42
А3		3		Ф8АIII ℓ=2330 ГОСТ 5781-82											1			0.92
А3		3		Ф8АIII ℓ=2630												1		1.04
А3		3		Ф8АIII ℓ=2930													1	1.16

	01	02	03	04	05	06	07	08	09	10	11	12
	ЧС 4ВрI-500 / 3ВрI-250 (444×237) 150+180 / 70	ЧС 4ВрI-500 / 3Вр-250 (444×263) 50+80 / 70	ЧС 4ВрI-500 / 3ВрI-250 (444×293) 100+80 / 70	ЧС 4ВрI-500 / 3ВрI-250 (444×353) 100+130 / 70	ЧС 4ВрI-500 / 3ВрI-250 (444×413) 50+80 / 70	ЧС 4ВрI-500(200) / 3ВрI-250 (774×237) 150+180 / 20	ЧС 4ВрI-500(200) / 3ВрI-250 (774×263) 50+80 / 20	ЧС 4ВрI-500(200) / 3ВрI-250 (774×297) 100+80 / 20	ЧС 4ВрI-500(200) / 3ВрI-250 (774×353) 100+130 / 20	ЧС 4ВрI-500(200) / 3ВрI-250 (774×413) 50+80 / 20	КК-8	КК-2	КК-3

Нач. отд.	Печерский		15.11.87
Гл. конст.	Бунич		"
Гл. спец.	Новаева		"
Рук. гр.	Бабина		"
Провер.	Бабина		"
Рассчит.	Бабина		"
Исполн.	Боровицкая		"
Н. контр.	Бунич		"

1.141.1 КЛ-3 2-1 01

Сетки 4С... по ГОСТ 23279-85
Отдельные позиции ОС-1÷ОС5
Каркасы КК-1÷ КК-8
Сетки СК-1 ÷СК-4

Стадия	Лист	Листов
Р	1	3

ЛЕННИИПРОЕКТ ОКУ

Согласовано

Взам. инв. №

Подпись и дата

Инв. № подл.

https://zavodjbi.com/

Формат	Зона	Поз.	Обозначение	Наименование	Кол. на исполнение 1.141.1 КЛ-3 2-1 01																				Примечание
					13	14	15	16	17	18	19	20	21	22	23	24									
				ГОСТ 6727-80																					Масса 1поз. кг
		1		⌀4 ВрI ℓ=200	22	28	33	33								10									0.02
		2		⌀5 ВрI ℓ=2930	1																				0.42
		2		⌀5 ВрI ℓ=3530		1																			0.51
		2		⌀5 ВрI ℓ=4130			1	1																	0.59
		1		⌀4 ВрI ℓ=690					1																0.06
		2		⌀4 ВрI ℓ=590						1															0.05
		1		⌀3 ВрI ℓ=290							1														0.02
		1		⌀4 ВрI ℓ=320								8	9	12	15										0.03
		2		⌀5 ВрI ℓ=1350								5													0.19
		2		⌀5 ВрI ℓ=1550									5												0.22
		2		⌀5 ВрI ℓ=2150										5											0.31
		2		⌀5 ВрI ℓ=2740											5										0.39
		2		⌀4 ВрI ℓ=1000												2									0.09
				ГОСТ 5781-82																					
		3		⌀10 AIII ℓ=2930	1																				1.81
		3		⌀10 AIII ℓ=3530		1																			2.18
		3		⌀10 AIII ℓ=4130			1																		2.55
		3		⌀12 AIII ℓ=4130				1																	3.67
					КК-4	КК-5	КК-6	КК-7	ОС-1	ОС-2	ОС-3	СК-1	СК-2	СК-3	СК-4	КК-1									

Взам.инв.№ | Подпись и дата | Инв.№ подл.

Формат	Зона	Поз.	Обозначение	Наименование	Кол. на исполнение 1.141.1 КЛ-3 2-1 01																			Примечание
					25	26	27	28	29	30	31	32	33	34	35	36	37	38	39	40				
				ГОСТ 6727-80																				Масса 1поз. кг
		1		⌀3ВрI L=940	19		20		21		24			25										0.05
		2		⌀4ВрI L=4700	3	3																		0.43
		1		⌀3ВрI L=1140		19		20		21		24			25			26						0.06
		2		⌀4ВрI L=5000			3	3																0.46
		2		⌀4ВрI L=5300					3	3														0.49
		2		⌀4ВрI L=5900							3	3	5							6				0.54
		1		⌀3ВрI L=1740									24			25			26					0.09
		2		⌀4ВрI L=6200										3	3	5	6							0.57
		1		⌀3ВрI L=2340													25			24				0.12
		2		⌀4ВрI L=6500														3	5					0.60
				4С 4ВрI-400 / 3ВрI-250 94×470 50×150 / 70																				
				4С 4ВрI-500 / 3ВрI-250 114×470 50×150 / 70																				
				4С 4ВрI-400 / 3ВрI-250 94×500 125 / 70																				
				4С 4ВрI-500 / 3ВрI-250 114×500 125 / 70																				
				4С 4ВрI-400 / 3ВрI-250 94×530 100×200 / 70																				
				4С 4ВрI-500 / 3ВрI-250 114×530 100×200 / 70																				
				4С 4ВрI-400 / 3ВрI-250 94×590 50×100 / 70																				
				4С 4ВрI-500 / 3ВрI-250 114×590 50×100 / 70																				
				4С 4ВрI-500/1200 / 3ВрI-250 114×590 50×100 / 70																				
				4С 4ВрI-400 / 3ВрI-250 94×680 50×150 / 70																				
				4С 4ВрI-500 / 3ВрI-250 114×680 50×150 / 70																				
				4С 4ВрI-500/1200 / 3ВрI-250 114×680 50×150 / 70																				
				4С 4ВрI-500/1200 / 3ВрI-250 234×680 50×150 / 70																				
				4С 4ВрI-500 / 3ВрI-250 114×680 100×150 / 70																				
				4С 4ВрI-500/1200 / 3ВрI-250 114×650 100×150 / 70																				
				4С 4ВрI-500/1200 / 3ВрI-250 234×570 50×100 / 70																				

Изм	№ уч.	Лист	№ докум.	Дата	Подп.	Фамилия
1		ЗАМ	254	01.91		БАБИНА

1.141.1 КЛ-3 2-1 01

Лист 3

Инв.№ подл. | Подпись и дата | Взам.инв.№

Формат А3

https://zavodjbi.com/
ЗАВОД ЖБИ

Рис. 1

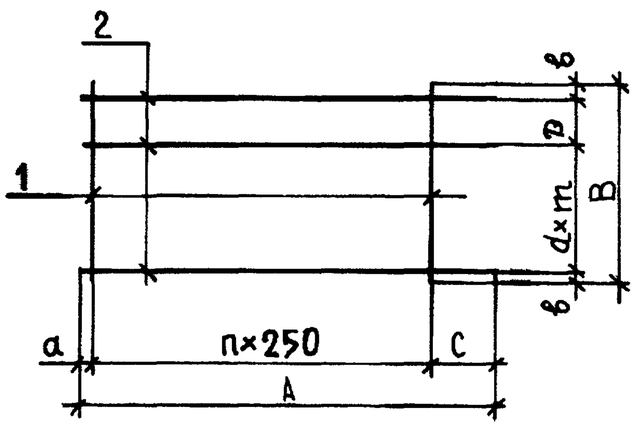

Рис. 2

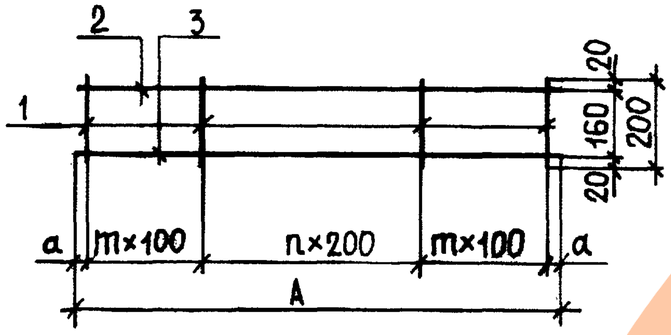

Рис. 3

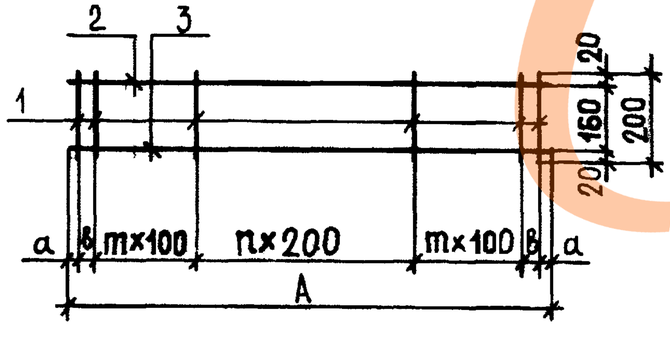

Обозначение	Марка	Рис.	Размеры, мм						Шаги, мм			Масса, кг
			A	B	C	D	a	b	d	m	n	
1	2	3	4	5	6	7	8	9	10	11	12	13
1.141.1 КА-3 2-1 01 –	$4С\frac{4ВрI-500}{3ВрI-250}114\times233\frac{150+180}{70}$	1	2330	1140	180	–	150	70	2	500	8	1,17
– 01	$4С\frac{4ВрI-500}{3ВрI-250}114\times263\frac{50+80}{70}$	1	2630	1140	80	–	50	70	2	500	10	1,38
– 02	$4С\frac{4ВрI-500}{3ВрI-250}114\times293\frac{100+80}{70}$	1	2930	1140	80	–	100	70	2	500	11	1,53
– 03	$4С\frac{4ВрI-500}{3ВрI-250}114\times353\frac{100+130}{70}$	1	3530	1140	130	–	100	70	2	500	13	1,80
– 04	$4С\frac{4ВрI-500}{3ВрI-250}114\times413\frac{50+80}{70}$	1	4130	1140	80	–	50	70	2	500	16	2,16
– 05	$4С\frac{4ВрI-500(200)}{3ВрI-250}174\times233\frac{150+180}{20}$	1	2330	1740	180	200	150	20	3	500	8	1,86
– 06	$4С\frac{4ВрI-500(200)}{3ВрI-250}174\times263\frac{50+80}{20}$	1	2630	1740	80	200	50	20	3	500	10	2,19
– 07	$4С\frac{4ВрI-500(200)}{3ВрI-250}174\times293\frac{100+80}{20}$	1	2930	1740	80	200	100	20	3	500	11	2,43
– 08	$4С\frac{4ВрI-500(200)}{3ВрI-250}174\times353\frac{100+130}{20}$	1	3530	1740	130	200	100	20	3	500	13	2,86
– 09	$4С\frac{4ВрI-500(200)}{3ВрI-250}174\times413\frac{50+80}{20}$	1	4130	1740	80	200	50	20	3	500	16	3,43
– 10	КК-8	2	2330	–	–	–	45	–	–	6	5	1,62 кг

Изм	№ уч.	Лист	№ докум.	Дата	Подп.	Фамилия

Нач.отд.	Печерский		15.11.83
Гл.конст.	Бунич		"
Гл.спец.	Иовлева		"
Рук.гр.	Бабина		"
Провер.	Бабина		"
Рассчит.	Бабина		"
Исполн.	Боровицкая		"
Н.контр.	Бунич		"

1.141.1 КА-3 2-1 01 СБ

Сетки 4С... по ГОСТ23279-85. Отдельные позиции ОС-1÷ОС-3. Каркасы КК-1÷КК-8. Сетки: СК-1÷СК-4. Сборочный чертеж.

Стадия	Масса	Масштаб
Р	(М. ТАБЛ.	–
Лист 1	Листов 3	

ЛЕННИИПРОЕКТ ОКУ

Согласовано

Взам инв. №

Подпись и дата

Инв. № подл.

Формат 12

Обозначение	Марка	Рис.	Размеры мм A	B	C	D	a	b	Шаги d	m	n	Масса кг
1	2	3	4	5	6	7	8	9	10	11	12	13
1.141.1 КЛ-3 2-1 01-19	ОС-3	8	—	—	—	—	—	—	—	—	—	0.01
-20	СК-1	7	1350	900	950	15	200	205	10	—	5	1.19
-21	СК-2	7	1550	1100	1150	20	210	210	20	—	6	1.37
-22	СК-3	7	2150	1700	1750	40	235	230	45	—	9	1.91
-23	СК-4	7	2740	2290	2340	60	250	250	60	—	12	2.40
-24	КК-1	6	—	—	—	—	—	—	—	—	—	0.38
-25	4С $\frac{4ВрI-400}{3ВрI-250}$ 94×470 $\frac{50+150}{70}$	1	4700	940	150	—	50	70	2	400	18	2.24
-26	4С $\frac{4ВрI-500}{3ВрI-250}$ 114×470 $\frac{50+150}{70}$	1	4700	1140	150	—	50	70	2	500	18	2.43
-27	4С $\frac{4ВрI-400}{3ВрI-250}$ 94×500 $\frac{125}{70}$	1	5000	940	125	—	125	70	2	400	19	2.38
-28	4С $\frac{4ВрI-500}{3ВрI-250}$ 114×500 $\frac{125}{70}$	1	5000	1140	125	—	125	70	2	500	19	2.58
-29	4С $\frac{4ВрI-400}{3ВрI-250}$ 94×530 $\frac{100+200}{70}$	1	5300	940	200	—	100	70	2	400	20	2.52
-30	4С $\frac{4ВрI-500}{3ВрI-250}$ 114×530 $\frac{100+200}{70}$	1	5300	1140	200	—	100	70	2	500	20	2.73
-31	4С $\frac{4ВрI-400}{3ВрI-250}$ 94×590 $\frac{50+100}{70}$	1	5900	940	100	—	50	70	2	400	23	2.82
-32	4С $\frac{4ВрI-500}{3ВрI-250}$ 114×590 $\frac{50+100}{70}$	1	5900	1140	100	—	50	70	2	500	23	3.06
-33	4С $\frac{4ВрI-500/200/}{3ВрI-250}$ 174×590 $\frac{50+100}{20}$	1	5900	1740	100	200	50	20	3	500	23	4.86
-34	4С $\frac{4ВрI-400}{3ВрI-250}$ 94×620 $\frac{50+150}{70}$	1	6200	940	150	—	50	70	2	400	24	2.96
-35	4С $\frac{4ВрI-500}{3ВрI-250}$ 114×620 $\frac{50+150}{70}$	1	6200	1140	150	—	50	70	2	500	24	3.21
-36	4С $\frac{4ВрI-500/200/}{3ВрI-250}$ 174×620 $\frac{50+150}{20}$	1	6200	1740	150	200	50	20	3	500	24	5.10
-37	4С $\frac{4ВрI-500/300/}{3ВрI-250}$ 234×620 $\frac{50+150}{20}$	1	6200	2340	150	300	50	20	4	500	24	6.42
-38	4С $\frac{4ВрI-500}{3ВрI-250}$ 114×650 $\frac{100+150}{70}$	1	6500	1140	150	—	100	70	2	500	25	3.36
-39	4С $\frac{4ВрI-500/200/}{3ВрI-250}$ 174×650 $\frac{100+150}{20}$	1	6500	1740	150	200	100	20	3	500	25	5.31
-40	4С $\frac{4ВрI-500/300/}{3ВрI-250}$ 234×590 $\frac{50+100}{20}$	1	5900	2340	100	300	50	20	4	500	23	6.12

Взам инв. № | Подпись и дата | Инв. № подл.

Изм	№ уч.	Лист	№ докум.	Дата	Подп.	Фамилия
1		ЗАМ	№264	01.91		БАБИНА

1.141.1 КЛ-3 2-1 01СБ

Лист 2

Формат 12

Обозначение	Марка	Рис.	Размеры, мм						Шаги, мм			Масса, кг
			A	B	C	D	a	в	d	m	n	
1	2	3	4	5	6	7	8	9	10	11	12	13
1.141.1 КЛ-3 2-1 01-11	КК-2	2	2630	—	—	—	15	—	—	7	6	1.84
-12	КК-3	2	2930	—	—	—	15	—	—	7	7	2.02
-13	КК-4	2	2930	—	—	—	15	—	—	7	7	2.67
-14	КК-5	3	3530	—	—	—	25	40	—	8	9	3.25
-15	КК-6	3	4130	—	—	—	25	40	—	10	10	3.80
-16	КК-7	3	4130	—	—	—	25	40	—	10	10	4.32
-17	ОС-1	4	—	—	—	—	—	—	—	—	—	0,06
-18	ОС-2	5	—	—	—	—	—	—	—	—	—	0,05

Рис. 4

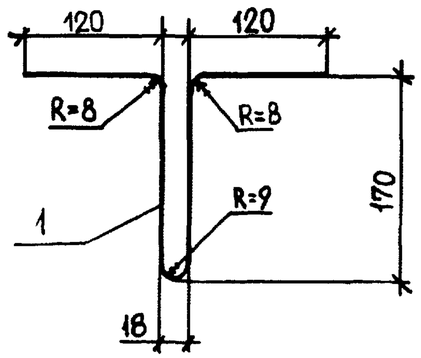

Рис. 5

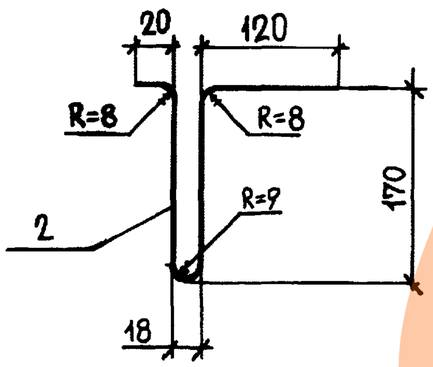

Рис. 6

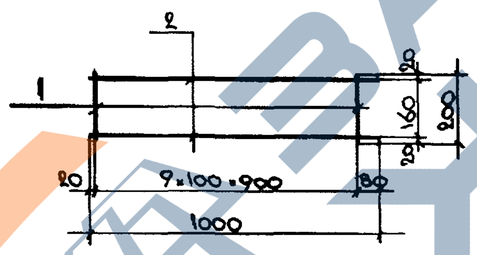

Рис. 7

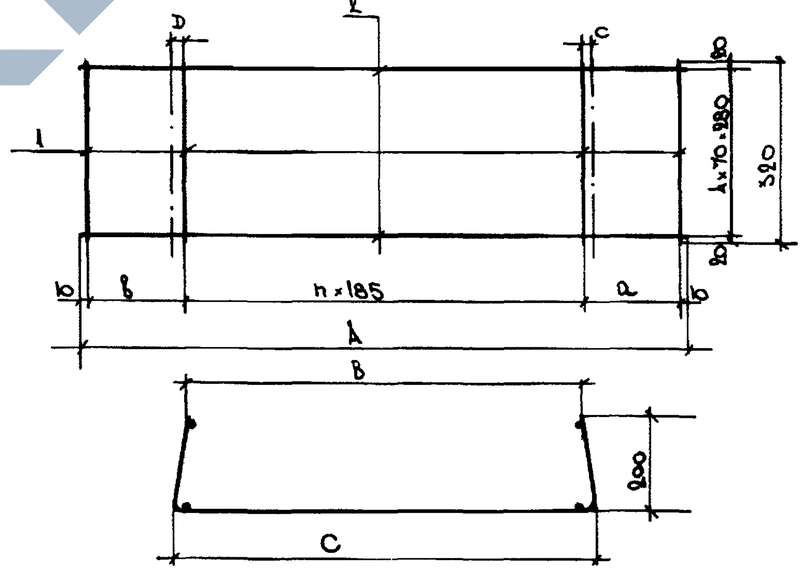

Рис. 8

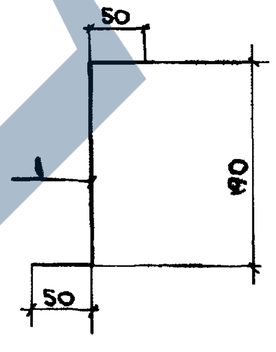

Изм	№ уч.	Лист	№ докум.	Дата	Подп.	Фамилия

1.141.1 КЛ-3 2-1 01 СБ

Лист 3

Формат 12

Инв. № подл | Подпись и дата | Взам. инв. №

Т-637

С — 1

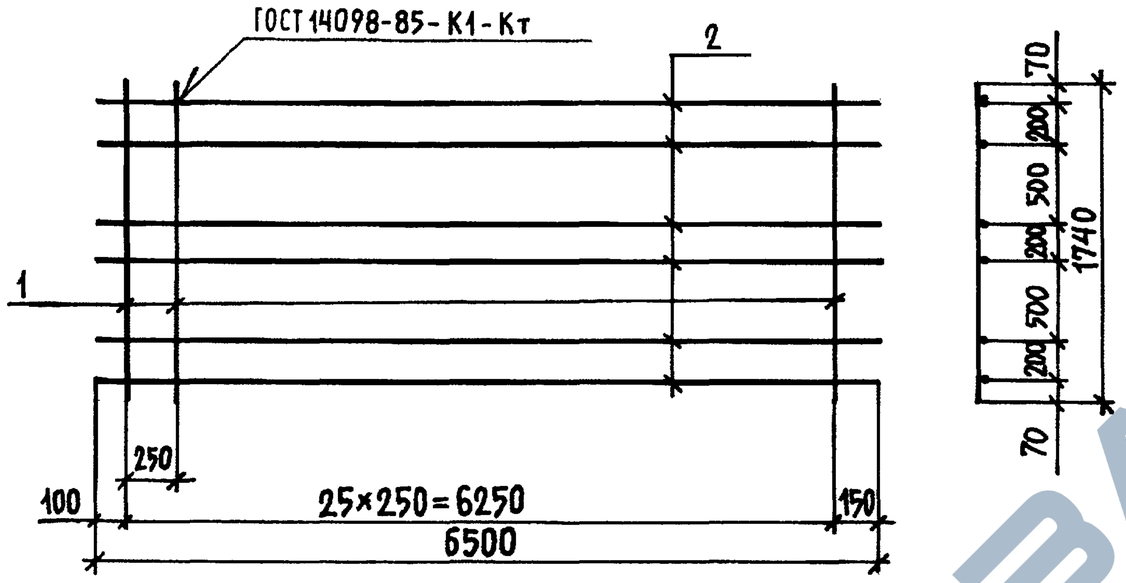

ОС-4

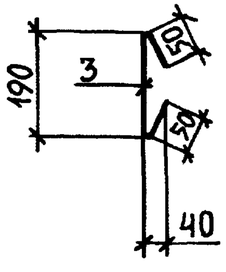

Формат	Зона	Поз.	Обозначение	Наименование	Кол.	Примечание
				Документация		
А3			1.141.1 КЛ-3 2-1 ПЗ	Пояснительная записка		
			Переменные	данные		
				1.141.1 КЛ-3 2-1 02		
						Масса 1 поз. кг
				Сетка С-1		5,94
Б4		1		Ф3ВрI ℓ=1740 ГОСТ 6727-80	26	0,09
Б4		2		Ф4ВрI ℓ=6500 ГОСТ 6727-80	6	0,60
				1.141.1 КЛ-3 2-1 02-01		
				Фиксатор ОС-4		
А3		3		Ф3ВрI ℓ=290 ГОСТ 6727-80	1	0,02

Изм.	№ уч.	Лист	№ докум.	Дата	Подп.	Фамилия
1		НОВ	№254	01.91		БАБИНА

Нач.отд.	Бунич		28.02.85
Гл.конст.	Бунич		"
Гл.спец.	Иовлева		"
Рук.гр.	Бабина		"
Провер.	Усатенко		"
Исполн.	Боровицкая		"
Н.контр.	Иовлева		"

1.141.1 КЛ-3 2-1 02

Сетка С-1.
Фиксатор ОС-4.

Стадия	Масса	Масштаб
Р	см. табл.	—
Лист 1	Листов 1	

ЛЕННИИПРОЕКТ ОКУ

Формат А3

Согласовано

Взам.инв.№

Подпись и дата

Инв.№ подл.

Т-710