https://zavodjbi.com/

ТИПОВЫЕ КОНСТРУКЦИИ, ИЗДЕЛИЯ И УЗЛЫ ЗДАНИЙ И СООРУЖЕНИЙ

СЕРИЯ 3.503.1-81

ПРОЛЕТНЫЕ СТРОЕНИЯ СБОРНЫЕ ЖЕЛЕЗОБЕТОННЫЕ ДЛИНОЙ 12, 15, 18, 21, 24 и 33м ИЗ БАЛОК ДВУТАВРОВОГО СЕЧЕНИЯ С ПРЕДВАРИТЕЛЬНО НАПРЯГАЕМОЙ АРМАТУРОЙ ДЛЯ МОСТОВ И ПУТЕПРОВОДОВ, РАСПОЛОЖЕННЫХ НА АВТОМОБИЛЬНЫХ ДОРОГАХ ОБЩЕГО ПОЛЬЗОВАНИЯ, НА УЛИЦАХ И ДОРОГАХ В ГОРОДАХ

ВЫПУСК 1-1

ПРОЛЕТНЫЕ СТРОЕНИЯ ИЗ ЦЕЛЬНОПЕРЕВОЗИМЫХ БАЛОК С НАТЯЖЕНИЕМ НА УПОРЫ ДЛЯ МОСТОВ И ПУТЕПРОВОДОВ, РАСПОЛОЖЕННЫХ НА АВТОМОБИЛЬНЫХ ДОРОГАХ ОБЩЕГО ПОЛЬЗОВАНИЯ. СХЕМЫ КОМПОНОВКИ ГАБАРИТОВ.

РАБОЧИЕ ЧЕРТЕЖИ

ЗАВОДА ЖБИ

инв. № 1318/2

https://zavodjbi.com/

https://zavodjbi.com/

ТИПОВЫЕ КОНСТРУКЦИИ, ИЗДЕЛИЯ И УЗЛЫ ЗДАНИЙ И СООРУЖЕНИЙ

СЕРИЯ 3.503.1-81

ПРОЛЕТНЫЕ СТРОЕНИЯ СБОРНЫЕ ЖЕЛЕЗОБЕТОННЫЕ ДЛИНОЙ 12, 15, 18, 21, 24 и 33м ИЗ БАЛОК ДВУТАВРОВОГО СЕЧЕНИЯ С ПРЕДВАРИТЕЛЬНО НАПРЯГАЕМОЙ АРМАТУРОЙ ДЛЯ МОСТОВ И ПУТЕПРОВОДОВ, РАСПОЛОЖЕННЫХ НА АВТОМОБИЛЬНЫХ ДОРОГАХ ОБЩЕГО ПОЛЬЗОВАНИЯ, НА УЛИЦАХ И ДОРОГАХ В ГОРОДАХ

ВЫПУСК 1-1

ПРОЛЕТНЫЕ СТРОЕНИЯ ИЗ ЦЕЛЬНОПЕРЕВОЗИМЫХ БАЛОК С НАТЯЖЕНИЕМ НА УПОРЫ ДЛЯ МОСТОВ И ПУТЕПРОВОДОВ, РАСПОЛОЖЕННЫХ НА АВТОМОБИЛЬНЫХ ДОРОГАХ ОБЩЕГО ПОЛЬЗОВАНИЯ. СХЕМЫ КОМПОНОВКИ ГАБАРИТОВ.

РАБОЧИЕ ЧЕРТЕЖИ

Разработаны институтом "Союздорпроект"

Главный инженер института В.Р.Силков

Главный инженер проекта В.И.Маркин

Утверждены и введены в действие с 01.11.88 Минтрансстроем СССР протокол от 11.05.88 N АВ-311

Обозначение документа	Наименование	Стр.
3.503.I-8I.I-I-ПЗ	Пояснительная записка	6
3.503.I-8I.I-I-I	Пролетные строения. Мостовое полотно с накладными тротуарными блоками. Схема компоновки габаритов.	I6
3.503.I-8I.I-I-2	Балки с шириной плиты I40,I74 см и монолитные участки пролетного строения L =I2м с накладными тротуарными блоками	30
3.503.I-8I.I-I-3	Балки с шириной плиты I80,I94см и монолитные участки пролетного строения L = I2м с накладными тротуарными блоками	3I
3.503.I-8I.I-I-4	Балки с шириной плиты I40,I74см и монолитные участки пролетного строения L =I5м с накладными тротуарными блоками	32
3.503.I-8I.I-I-5	Балки с шириной плиты I80,I94 см и монолитные участки пролетного строения L =I5м с накладными тротуарными блоками	33
3.503.I-8I.I-I-6	Балки с шириной плиты I40,I74см и монолитные участки пролетного строения L =I8м с накладными тротуарными блоками	34
3.503.I-8I.I-I-7	Балки с шириной плиты I80,I94см и монолитные участки пролетного строения L =I8м с накладными тротуарными блоками	35
3.503.I-8I.I-I-8	Балки с шириной плиты I40,I74см и монолитные участки пролетного строения L =2Iм с накладными тротуарными блоками	36
3.503.I-8I.I-I-9	Балки с шириной плиты I80,I94см и монолитные участки пролетного строения L =2Iм с накладными тротуарными блоками	37
3.503.I-8I.I-I-I0	Балки с шириной плиты I40,I74 см и монолитные участки пролетного строения L =24м с накладными тротуарными блоками	38
3.503.I-8I.I-I-II	Балки с шириной плиты I80,I94см и монолитные участки пролетного строения L =24м с накладными тротуарными блоками	39
3.503.I-8I.I-I-I2	Балки высотой I50см и монолитные участки пролетного строения L =33м с накладными тротуарными блоками	40
3.503.I-8I.I-I-I3	Балки высотой I70см и монолитные участки пролетного строения L =30м с накладными тротуарными блоками	4I
3.503.I-8I.I-I-I4	Мостовое полотно с накладными тротуарными блоками для пролетного строения L =I2м	42
3.503.I-8I.I-I-I5	Мостовое полотно с накладными тротуарными блоками для пролетного строения L =I5 м	44
3.503.I-8I.I-I-I6	Мостовое полотно с накладными тротуарными блоками для пролетного строения L =I8м	46

Н.контр.	Ивянский		21.03.89
Нач.ОИС	Постовой		21.03.89
Гл.спец.	Ивянский		21.03.89
ГИП	Каркин		21.03.89
Рук.бриг.	Старова		21.03.89
Ст.инж.	Чуприна		21.03.89

3.503.1-81.1-1

Содержание

Стадия	Лист	Листов
Р	1	4

СОЮЗДОРПРОЕКТ

Формат А3

1318/2 | 3

Обозначение документа	Наименование	Стр.
3.503.I-8I.I-I-I7	Мостовое полотно с накладными тротуарными блоками для пролетного строения L =2Iм	48
3.503.I-8I.I-I-I8	Мостовое полотно с накладными тротуарными блоками для пролетного строения L =24м	50
3.503.I-8I.I-I-I9	Мостовое полотно с накладными тротуарными блоками для пролетного строения L =33м	52
3.503.I-8I.I-I-20	Цементобетонное покрытие для мостового полотна с накладными тротуарными блоками	54
3.503.I-8I.I-I-2I	Асфальтобетонное покрытие для мостового полотна с накладными тротуарными блоками	55
3.503.I-8I.I-I-22	Пролетные строения. Мостовое полотно с металлическим барьерным ограждением на накладных тротуарных блоках. Схема компоновки габаритов.	56
3.503.I-8I.I-I-23	Балки с шириной плиты I40,I74см и монолитные участки пролетного строения L =I2м с металлическим барьерным ограждением на накладных тротуарных блоках	61
3.503.I-8I.I-I-24	Балки с шириной плиты I80,I94см и монолитные участки пролетного строения L =I2м с металлическим барьерным ограждением на накладных тротуарных блоках	69
3.503.I-8I.I-I-25	Балки с шириной плиты I40,I74см и монолитные участки пролетного строения L =I5м с металлическим барьерным ограждением на накладных тротуарных блоках	70
3.503.I-8I.I.I-26	Балки с шириной плиты I80,I94см и монолитные участки пролетного строения L =I5м с металлическим барьерным ограждением на накладных тротуарных блоках	71
3.503.I-8I.I-I-27	Балки с шириной плиты I40,I74см и монолитные участки пролетного строения L =I8 м	72
	с металлическим барьерным ограждением на накладных тротуарных блоках	
3.503.I-8I.I-I-28	Балки с шириной плиты I80,I94см и монолитные участки пролетного строения L =I8м с металлическим барьерным ограждением на накладных тротуарных блоках	73
3.503.I-8I.I-I-29	Балки с шириной плиты I40,I74см и монолитные участки пролетного строения L =2Iм с металлическим барьерным ограждением на накладных тротуарных блоках	74
3.503.I-8I.I-I-30	Балки с шириной плиты I80,I94см и монолитные участки пролетного строения L =2Iм с металлическим барьерным ограждением на накладных тротуарных блоках	75
3.503.I-8I.I-I- 3I	Балки с шириной плиты I40,I74см и монолитные участки пролетного строения L =24м с металлическим барьерным ограждением на накладных тротуарных блоках	76
3.503.I-8I.I-I-32	Балки с шириной плиты I80,I94см и монолитные участки пролетного строения L =24м с металлическим барьерным ограждением на накладных тротуарных блоках	77
3.503.I-8I.I-I-33	Балки высотой I50см и монолитные участки пролетного строения L =33м с металлическим барьерным ограждением на накладных тротуарных блоках	78
3.503.I-8I.I-I-34	Балки высотой I70см и монолитные участки пролетного строения L =33м с металлическим барьерным ограждением на накладных тротуарных блоках	79

Обозначение документа	Наименование	Стр.
3.503.I-8I.I-I-35	Мостовое полотно с металлическим барьер-	80
	ным ограждением на накладных тротуарных	
	блоках для пролетного строения L =I2м	
3.503.I-8I.I-I-36	Мостовое полотно с металлическим барьер-	82
	ным ограждением на накладных тротуарных	
	блоках для пролетного строения L =I5м	
3.503.I-8I.I-I-37	Мостовое полотно с металлическим барьер-	84
	ным ограждением на накладных тротуарных	
	блоках для пролетного строения L =I8м	
3.503.I-8I.I-I-38	Мостовое полотно с металлическим барьер-	86
	ным ограждением на накладных тротуарных	
	блоках для пролетного строения L =2Iм	
3.503.I-8I.I-I-39	Мостовое полотно с металлическим барьер-	88
	ным ограждением на накладных тротуарных	
	блоках для пролетного строения L =24м	
3.503.I-8I.I-I-40	Мостовое полотно с металлическим барьер-	90
	ным ограждением на накладных тротуарных	
	блоках для пролетного строения L =30м	
3.503.I-8I.I-I-41	Цементобетонное покрытие для мостового	92
	полотна с металлическим барьерным ограж-	
	дением на накладных тротуарных блоках	
3.503.I-8I.I-I-42	Асфальтобетонное покрытие для мостового	93
	полотна с металлическим барьерным ограж-	
	дением на накладных тротуарных блоках	
3.603.I-8I.I-I-43	Пролетные строения. Мостовое полотно с	94
	металлическим барьерным ограждением и же-	
	лезобетонным бордюром. Схема компоновки	
	габаритов.	
3.503.I-8I.I-I-44	Балки с шириной плиты I40, I74 см и мо-	105
	нолитные участки пролетного строения	
	L = I2 м с металлическим барьерным ограж-	
	дением и железобетонным бордюром.	

Обозначение документа	Наименование	Стр.
3.503.I-8I.I-I-45	Балки с шириной плиты I80,I94см и моно-	107
	литные участки пролетного строения	
	L =I2м с металлическим барьерным ограж-	
	дением и железобетонным бордюром.	
3.503.I-8I.I-I-46	Балки с шириной плиты I40,I74см и моно-	109
	литные участки пролетного строения	
	L =I5м с металлическим барьерным ог-	
	раждением и железобетонным бордюром	
3.503.I-8I.I-I-47	Балки с шириной плиты I80,I94см и моно-	111
	литные участки пролетного строения	
	L =I5м с металлическим барьерным ограж-	
	дением и железобетонным бордюром	
3.503.I-8I.I-I-48	Балки с шириной плиты I40,I74см и моно-	113
	литные участки пролетного строения	
	L =I8м с металлическим барьерным ограж-	
	дением и железобетонным бордюром	
3.503.I-8I.I-I-49	Балки с шириной плиты I80,I94см и моно-	115
	литные участки пролетного строения	
	L =I8м с металлическим барьерным ог-	
	раждением и железобетонным бордюром	
3.503.I-8I-I-I-50	Балки с шириной плиты I40,I74см и моно-	117
	литные участки пролетного строения	
	L =2Iм с металлическим барьерным ог-	
	раждением и железобетонным бордюром	
3.503.I-8I.I-I-51	Балки с шириной плиты I80,I94см и моно-	119
	литные участки пролетного строения	
	L =2Iм с металлическим барьерным ограж-	
	дением и железобетонным бордюром	

Обозначение документа	Наименование	Стр.
3.503.I-8I.I-I-52	Балки с шириной плиты I40,I74см и монолитные участки пролетного строения L =24м с металлическим барьерным ограждением и железобетонным бордюром	121
3.503.I-8I.I-I-53	Балки с шириной плиты I80,I94см и монолитные участки пролетного строения L =24м с металлическим барьерным ограждением и железобетонным бордюром	123
3.503.I-8I.I-I-54	Балки высотой I50см и монолитные участки пролетного строения L =33м с металлическим барьерным ограждением и железобетонным бордюром	125
3.503.I-8I.I-I-55	Балки высотой I70см и монолитные участки пролетного строения L =33м с металлическим барьерным ограждением и железобетонным бордюром	127
3.503.I-8I.I-I-56	Мостовое полотно с металлическим барьерным ограждением и железобетонным бордюром для пролетного строения L =I2м	129
3.503.I-8I.I-I-57	Мостовое полотно с металлическим барьерным ограждением и железобетонным бордюром для пролетного строения L = I5м	131
3.503.I-8I.I-I-58	Мостовое полотно с металлическим барьерным ограждением и железобетонным бордюром для пролетного строения L =I8м	133
3.503.I-8I.I-I-59	Мостовое полотно с металлическим барьерным ограждением и железобетонным бордюром для пролетного строения L =2Iм	135
3.503.I-8I.I-I-60	Мостовое полотно с металлическим барьерным ограждением и железобетонным бордюром для пролетного строения L =24м	137
3.503.I-8I.I-I-61	Мостовое полотно с металлическим барьерным ограждением и железобетонным бордюром для пролетного строения L =33м	139
3.503.I-8I.I-I-62	Цементобетонное покрытие для мостового полотна с металлическим барьерным ограждением и железобетонным бордюром	141
3.503.I-8I-I-I-63	Асфальтобетонное покрытие для мостового полотна с металлическим барьерным ограждением и железобетонным бордюром	142

Настоящие рабочие чертежи пролетных строений длиной I2, I5, I8, 2I, 24 и 33 м для мостов на автомобильных дорогах общего пользования из цельноперевозимых предварительно напряженных железобетонных балок с натяжением арматуры на упоры (взамен серии 3.503-I2 Выпуски I5, I8, I9 и I9 доп.) разработаны по плану типового проектирования на I986-I988 г.г. в соответствии со СНиП 2.05.03-84.

Конструкции предназначены для эксплуатации во всех климатических районах и подрайонах СССР с сейсмичностью до 9 баллов включительно.

Состав проекта

Выпуск 0-I. Материалы для проектирования. Номенклатура изделий.

Выпуск I-I. Пролетные строения мостов и путепроводов, расположенных на дорогах общего пользования. Общая часть.

Выпуск I-2. Пролетные строения мостов и путепроводов, расположенных на дорогах общего пользования. Участки монолитные.

Выпуск I-3. Пролетные строения мостов и путепроводов, расположенных на дорогах общего пользования. Сводные ведомости потребности в материалах.

Выпуск 2-I. Тротуарные и ограждающие блоки.

Выпуск 3-I. Изделия металлические мостового полотна.

Выпуск 4-I. Опорные части в районах с сейсмичностью до 6 баллов включительно.

Выпуск 5-I. Балки пролетного строения длиной I2 м, цельноперевозимые с натяжением на упоры.

Выпуск 5-2. Балки пролетного строения длиной I5 м, цельноперевозимые с натяжением на упоры.

Выпуск 5-3. Балки пролетного строения длиной I8 м, цельноперевозимые с натяжением на упоры.

Выпуск 5-4. Балки пролетного строения длиной 2I м, цельноперевозимые с натяжением на упоры.

Выпуск 5-5. Балки пролетного строения длиной 24 м, цельноперевозимые с натяжением на упоры (пучки 24Ø5ВП).

Выпуск 5-6. Балки пролетного строения длиной 33 м, цельноперевозимые с натяжением на упоры (пучки 24Ø5ВП).

Выпуск 6-I. Изделия арматурные и закладные балок пролетного строения.

При изготовлении конструкций, строительстве и эксплуатации мостов и путепроводов руководствоваться следующими нормативными документами и руководствами:

- СНиП III-43-85 "Мосты и трубы. Правила производства и приемки работ" с учетом изменений и дополнений № I, утвержденных Госстроем СССР от 3I.I2.80 г. № 2I9 и изм. № 2 от 3I.I2.87 г. № 3I8.
- СНиП III-I8-75 Металлические конструкции.
- СНиП III-4-80 "Техника безопасности в строительстве".
- СНиП 2.03.II-85 "Защита строительных конструкций от коррозии".
- СНиП 2.0I.0I-82 Строительная климатология и геофизика.
- СНиП 3.06.07-86 "Мосты и трубы. Правила обследования и испытаний".
- СНиП II-7-8I " Строительство в сейсмических районах".
- СН 393-78 "Инструкция по сварке соединений арматуры и закладных деталей ж.б. конструкций", с учетом письма Госстроя №2-1051 от 27.06.88г.
- ТП I0I-8I[X] "Технические правила по экономному расходованию основных строительных материалов".
- "Пособие по тепловлажностной обработке сборных мостовых бетонных и железобетонных конструкций" (в развитие главы СНиП III-43-75) ЦНИИС Минтрансстроя СССР I987 г.
- "Временные рекомендации по применению импортных арматурных сталей железобетонных конструкций искусственных сооружений ЦНИИС Минтрансстроя СССР I975 г.
- ВСН 4-8I Минавтодор РСФСР — "Инструкция по проведению осмотра мостов и труб на автомобильных дорогах". Москва Транспорт. I982 г.
- ВСН 24-75 Минавтодор РСФСР — "Технические правила по ремонту и содержанию автомобильных дорог РСФСР" Москва. Транспорт. I976 .

Н.контр	Ивинский		29.03.89
Нач.ОИС	Постовой		29.03.89
Гл.спец	Ивинский		29.03.89
ГИП	Маркин		29.03.89
Рук.бриг	Старова		29.03.89
Ст.инж.	Чуприна		29.03.89

3.503.1-81.1-1-ПЗ

ПОЯСНИТЕЛЬНАЯ ЗАПИСКА

Стадия	Лист	Листов
Р	1	10

СОЮЗДОРПРОЕКТ

- ВСН 32-81 "Инструкция по устройству гидроизоляции конструкций мостов и труб на железных, автомобильных и городских дорогах"
  Минтрансстрой СССР, Москва, 1982 г.
- ВСН 38-77 "Технические указания по устройству дорожных покрытий с шероховатой поверхностью" Минавтодор РСФСР.
  Москва, 1978 г.
- ВСН 4-81 "Инструкция по проведению осмотра мостов и труб на автомобильных дорогах"
  Минавтодор РСФСР, Москва, 1982 г.
- ВСН 24-75 "Технические правила по ремонту и содержанию автомобильных дорог РСФСР"
  Минавтодор РСФСР, Москва, 1976 г.
- "Рекомендации по ремонту бетонных и железобетонных конструкций с применением эпоксидного полимерного бетона".
  Москва, Оргтрансстрой, 1970 г.
- "Рекомендации по ремонту поверхностных дефектов железобетонных мостов".
  Москва, Гипродорнии, 1975 г.
- "Рекомендации по ремонту железобетонных мостов".
  Москва. ЦБНТИ Минавтодора РСФСР, 1985 г.
- ТУ 35-1842-88 - Технические условия. Строения пролетные железобетонные для мостов и путепроводов на автомобильных дорогах общего пользования и дорогах и улицах в городах и поселках".

2.Компоновка габаритов

Размеры элементов поперечного профиля мостов на автомобильных дорогах общего пользования в зависимости от категории дороги и числа полос движения приняты по СНиП 2.05.03-84.
Приложение I таблица I.

Ширина тротуаров принята I,5 м, предусмотрены так же служебные проходы шириной 0,75 м, которые принимаются при отсутствии регулярного пешеходного движения (менее 200 пешеходов в сутки).

Компоновка габаритов пролетного строения мостов и путепроводов предусмотрена с двумя типами мостового полотна: с накладными тротуарными блоками при установке на край крайних балок с шириной верхней плиты I74 или I94 см и без тротуарных блоков с устройством тротуаров на монолитных консолях при установке на край промежуточных балок с шириной верхней плиты I40 или I80 см.

В зависимости от категории автомобильной дороги, на которой расположен мост или путепровод, предусмотрены следующие типы ограждений мостового полотна.

- для дорог I, II и III категории:

I. Железобетонное ограждение накладных тротуарных блоков высотой 60 см, шириной 28 см, см. 3503.I-8I.I-I-I.

2. Металлическое барьерное ограждение на накладных тротуарных блоках высотой 75 см, шириной 46 см, см. 3.503.I-8I.I-I-22.

3. Металлическое барьерное ограждение высотой 75 см, шириной 4I см, см. 3.503.I-8I.I-I-43.

- для дорог IУ и У категорий:

I. Железобетонное ограждение накладных тротуарных блоков высотой 35 см, шириной 28 см., см.3.503.I-8I.I-I-I.

2. Железобетонный бордюр из сборных блоков высотой 35 см, шириной 28 см, см.3.503.I-8I.I-I-43.

3.Материалы

Территория СССР для удобства маркировки изделий условно разделена на температурные зоны в зависимости от средней температуры наиболее холодного месяца,наиболее холодной пятидневки и влажности воздуха. Характеристика температурных зон для балок пролетных строений длиной I2, I5, I8, 2I и 33 метра дана в таб.7, длиной 24 м - в табл.8, для тротуарных, ограждающих и прочих блоков мостового полотна в табл.9.

Среднюю температуру наиболее холодного месяца, наиболее холодной пятидневки и влажность воздуха принимать согласно СНиП 2.0I.0I-82 "Строительная климатология и геофизика".

Среднюю температуру наружного воздуха наиболее холодной пятидневки в районе строительства следует принимать с обеспеченностью:

0,92 - для железобетонных конструкций

0,98 - для металлических конструкций мостового полотна.

Таблица 7

Средняя температура наиболее холодного месяца	Минус 20°С и выше			Ниже минус 20°С	
Средняя температура наиболее холодной пятидневки с обеспеченностью 0,92	Минус 30°С и выше	Ниже минус 30°С до минус 40°С включительно	Ниже минус 40°С	Ниже минус 30°С до минус 40°С включительно	Ниже минус 40°С
Т, номер температурной зоны строительства	I	2	3	4	5
Марка бетона по морозостойкости	F 200			F300	

Таблица 8

Средняя температура наиболее холодного месяца		Минус 20°С и выше			Ниже минус 20°С	
Средняя температура наиболее холодной пятидневки с обеспеченностью 0,92		Минус 30°С и выше	Ниже минус 30°С до минус 40°С включительно	Ниже минус 40°С	Ниже минус 30°С до минус 40°С включительно	Ниже минус 40°С
Т, номер температурной зоны при влажности воздуха	≥ 40%	I	2	3	4	5
	< 40%	6	7	-	8	-
Марка бетона по морозостойкости		F 200			F 300	

Таблица 9

Средняя температура наиболее холодного месяца	Минус 10°С и выше	Ниже минус 10°С		
Средняя температура наиболее холодной пятидневки с обеспеченностью 0,92	Минус 30°С и выше	Минус 30°С и выше	Ниже минус 30°С до минус 40°С включительно	Ниже минус 40°С
Т, номер температурной зоны строительства	9	I0	II	I2
Марка бетона по морозостойкости	F200		F 300	
Марка бетона по водонепроницаемости	W6			

Для изготовления балок пролетных строений, их омоноличивания, тротуарных, ограждающих и прочих блоков мостового полотна, валков опорных частей применяется тяжелый бетон со средней плотностью от 2200 до 2500 кг/м3 по ГОСТ 25192-82 и ГОСТ 26633-85.

Класс бетона по прочности на сжатие принят

В40 - для балок пролетного строения длиной 33 м, высотой 1,5 м

В35 - для балок пролетного строения длиной 12, 15, 18, 21, 24 и 33 м высотой 1,7 м, бетона омоноличивания пролетного строения, тротуарных блоков, блоков разделительной полосы, ограждающих блоков, бетонных валков опорных частей.

В30 - для карнизных блоков, бетона заполнения металлических цоколей под металлическое барьерное ограждение, для цементобетонного покрытия мостов и путепроводов на автомобильных дорогах общего пользования I и II категории, для монолитного цоколя под металлическое барьерное ограждение.

В27,5 - для блоков бордюра, для цементобетонного покрытия мостов и путепроводов на автомобильных дорогах общего пользования III категории.

B25 – для цементобетонного покрытия мостов и путепроводов на автомобильных дорогах общего пользования IУ и У категории, для выравнивающего слоя под гидроизоляцию, для защитного слоя гидроизоляции.

Марка бетона по морозостойкости в зависимости от средней температуры наиболее холодного месяца приведена в таблицах 7, 8 и 9.

Для определения морозостойкости бетона сборных блоков мостового полотна и всех монолитных слоев покрытия, образцы бетона должны испытываться при их насыщении раствором хлористого натрия по п.2.I2 ГОСТ I0060-76.

Марка бетона по водонепроницаемости для элементов мостового полотна W 6.

Марки арматурной стали, листового и фасонного проката для изготовления железобетонных изделий в зависимости от средней температуры наиболее холодной пятидневки района строительства приведены в табл.I0, для металлических изделий мостового полотна и опорных частей в табл. II.

Таблица I0

Номера температурных зон		I, 6	2, 4, 7, 8	3, 5
Наименование стали	Средняя температура наиболее холодной пятидневки	Минус 30°С и выше	Ниже минус 30°С до минус 40°С включительно	Ниже минус 40°С
I	2	3	4	5
Арматурная сталь класса А-I по ГОСТ 578I-82*	сварные и вязаные сетки и каркасы (диам.6-I0мм)	ВСт3сп2 ВСт3пс2 ВСт3Гпс2 Ст3сп3 Ст3пс3	ВСт3сп2 ВСт3пс2 ВСт3Гпс2 Ст3сп3 Ст3пс3	ВСт3сп2 по ГОСТ 380-7I*
	только вязаные сетки и каркасы (диам.6-I0мм)	ВСт3кп2 Ст3кп3 по ГОСТ 380-7I*	по ГОСТ 380-7I*	В Ст3пс2 (кроме хомутов) и ВСт3Гпс2 по ГОСТ 380-7I*

Продолжение таблицы I0

I	2	3	4	5
Арматурная сталь класса А-II по ГОСТ 578I-82* (диам.I0-I6мм)	сварные и вязаные сетки и каркасы, закладные изделия	ВСт5пс2 (кроме хомутов) и ВСт5сп2 по ГОСТ 380-7I*	ВСт5сп2 по ГОСТ 380-7I*	-
	только вязаные сетки и каркасы		ВСт5пс2 (кроме хомутов) по ГОСТ 380-7I*	
Арматурная сталь класса Ас-II по ГОСТ 578I-82*	сварные и вязаные сетки и каркасы, закладные изделия	IOГТ по ГОСТ 578I-82*		
Арматурная сталь класса А-III по ГОСТ 578I-82*	сварные и вязаные сетки и каркасы закладные изделия	25Г2С 35ГС по ГОСТ 578I-82*	25Г2С по ГОСТ 578I-82*	-
	только вязаные сетки и каркасы		35ГС по ГОСТ 578I-82*	25Г2С по ГОСТ 578I-82*
Прокатная полосовая по ГОСТ I03-76*, широкополосная универсальная по ГОСТ 82-70*, толстолистовая по ГОСТ I9903-74*, трубы стальные бесшовные по ГОСТ 8732-78*	Сварные закладные изделия	I6Д по ГОСТ 67I3-75* I6ГС-I2 по ГОСТ I928I-73* I7ГС-I2 по ГОСТ I9282-73* ВСт3сп5, ВСт3Гпс5 по ГОСТ 380-7I*		IOХСНД-2 I5ХСНД-2 по ГОСТ 67I3-75* 09Г2СД-I4 09Г2С-I4 IOГ2СI-I4 I6ГС-I4 по ГОСТ I928I-73* и ГОСТ I9282-73*

Таблица II

Исполнение / Наименование / Средняя температура наиболее холодной пятидневки		Обычное Минус 40°С и выше	Северное А ниже минус 40°С до 50°С включительно	Северное Б ниже минус 50°С
1	2	3	4	5
Элементы мостового полотна	Полосовая по ГОСТ 103-76[X]	I6Д, I5ХСНД, I5ХСНД-2, IOХСНД, IOХСНД-2 по ГОСТ 6713-75[X]; ВСт3сп5 и для несвариваемых элементов ВСт3сп4 по ГОСТ 535-79[X]; при толщине проката до 10 мм включительно ВСт3пс5, а для несвариваемых элементов ВСт3пс4 по ГОСТ 535-79[X]	I5ХСНД-2 IOХСНД-2 по ГОСТ 6713-75[X]	I5ХСНД-40 IOХСНД-3 по ГОСТ 6713-75[X]
			IOГ2СIД-6 IOГ2СI-6 09Г2СД-6 09Г2С - 6 09Г2Д - 6 09Г2 - 6 I4Г2 - 6 по ГОСТ 19281-73[X]	
	Широкополосная универсальная по ГОСТ 82-70[X] Листовая по ГОСТ 19903-74[X]	I6Д, I5ХСНД, I5ХСНД-2, IOХСНД, IOХСНД-2 по ГОСТ 6713-75[X] I4Г2АФД-I3, I5Г2АФДпс-I3 по ГОСТ 19282-73[X] ВСт3сп5, а для несвариваемых элементов ВСт3сп4 по ГОСТ 14637-79, при толщине проката до 10мм включительно ВСт3пс5, а для несвариваемых элементов ВСт3пс4 по ГОСТ 14637-79	I5ХСНД-2 IOХСНД-2 по ГОСТ 6713-75[X] I4Г2АФД-I4 I5Г2АФДпс-I4 по ГОСТ 19282-73[X]	IOХСНД-3 I5ХСНД-40 по ГОСТ 6713-75[X]
			IOГ2СIД-6 IOГ2СI-6 09Г2СД-6 09Г2Д-6 09Г2-6 I4Г2-6 по ГОСТ 19282-73[X]	

Продолжение таблицы II

I	2	3	4	5
Элементы мостового полотна	Угловая равнополочная по ГОСТ 8509-86 Угловая неравнополочная по ГОСТ 8510-86	I6Д I5ХСНД IOХСНД по ГОСТ 6713-75[X]	I5ХСНД IOХСНД по ГОСТ 6713-75[X]	
		Уголки с полкой 70 мм и менее ВСт3пс2 по ГОСТ 19281-73[X]		
	Швеллеры по ГОСТ 8240-72[X] Балки двутавровые по ГОСТ 8239-72[X] Трубы стальные прямоугольные по ГОСТ 8645-68[X] Трубы стальные бесшовные по ГОСТ 8732-79[X]	I6Д I5ХСНД IOХСНД по ГОСТ 6713-75[X]	I5ХСНД-2 IOХСНД-2 по ГОСТ 6713-75[X]	I5ХСНД-40 IOХСНД-3 по ГОСТ 6713-75[X]
			I5ХСНД, IOХСНД по ГОСТ 6713-75[X] при условии выполнения требований по ударной вязкости при температуре минус 60°С и 70°С	
	Болты по ГОСТ 7798-70[X] ГОСТ 7802-81* ГОСТ 7805-70*	Класс прочности 4,6 по ГОСТ I759-70[XX] с выполнением испытаний по поз.I и 4 табл.IO и требований по п.I.4, а также из стали марки ВСт3сп4 по ГОСТ 380-7I[X] по специальным техническим условиям	При диаметре менее 22 мм класс прочности 4,6 по ГОСТ I759-70[XX] с выполнением испытаний по поз.I и 4 табл.IO и требований по I.4; при диаметре 22 мм и более из стали марки 09Г2 по ТУI4-I-287-72 по специальным техническим условиям	
	Гайки по ГОСТ 5915-70[X]	Класс прочности 4 и 5 по ГОСТ I759-70[XX] с выполнением требований по п.I.4, а также из стали марки ВСт3сп4 по ГОСТ 380-7I[X] по специальным техническим условиям	Класс прочности 4 и 5 по ГОСТ I759-70[XX] с выполнением требований по п.I.4	
	Шайбы по ГОСТ 6958-78	—		

Продолжение таблицы II

1	2		3	4	5
Элементы мостового полотна	Водоотводные лотки	Листы латунные по ГОСТ 931-78*	Л85 по ГОСТ 15527-70*		
		Оцинкованная сталь по ГОСТ 19904-74*	ВСт3пс2 по ГОСТ 14918-80*		
Опорные части	Полосовая по ГОСТ 103-76*, Широкополосная универсальная по ГОСТ 82-70* Листовая по ГОСТ 19903-74*		16Д /кроме подушек б = 40мм для L = 33м/ 15ХСНД-2 10ХСНД-2 по ГОСТ 6713-75* 14Г2АФД-13 по ГОСТ 19282-73* 15Г2АФДпс для б ≤ 32мм по ГОСТ 19282-73*	15ХСНД-2 10ХСНД-2 по ГОСТ 6713-75* 14Г2АФД-14 по ГОСТ 19282-73*; 15Г2АФДпс-14 для ≤ 32 мм по ГОСТ 19282 - 73*	10ХСНД-3 15ХСНД-40 по ГОСТ 6713-75*

4. Балки пролетного строения

Настоящая серия содержит рабочие чертежи балок пролетных строений длиной 12, 15, 18, 21, 24 и 33 м. Балки цельноперевозимые из предварительно напряженного железобетона, армированные горизонтальными пучками или прядями с натяжением арматуры на упоры.

Балки длиной 33 м даны высотой 1,5 м и 1,7 м.

В серии предусмотрены балки двух типов: крайние и промежуточные. Крайние балки отличаются от промежуточных наличием односторонних выпусков арматуры из плиты проезжей части, для промежуточной балки расстояние по плите от оси до кромки 90 см, для крайней - 90 см и 104 см, при этом общая ширина плиты по бетону составит соответственно 180 и 194 см. Для балок пролетных строений длиной 12, 15, 18, 21 и 24 метра предусмотрен вариант с уменьшенной шириной плиты, где расстояние по плите от оси до кромки для промежуточной балки 70 см, для крайней 70 см и 104 см, при этом общая ширина плиты по бетону составит соответственно 140 и 174 см.

Марка балок состоит из трех групп

пример маркировки

Б 1200.140.90 - Т ВП АШ-1
Б 2100.174.120 - Т К7 АП-2
Б 3300.180.170 - Т ВП АШ-5

1-ая группа

Буква Б - балка, тип конструкции.

1200, 1500, 1800, 2100, 2400, 3300 - длина балки, в см.

140, 174, 180 и 194 - ширина верхней плиты по бетону, в см.

90, 120, 150, 170 - высота балки, в см.

2-я группа

Т = 1, 2, 3, 4, 5, 6, 7 и 8 - номер температурной зоны в соответствии с табл.7 и 8 (заполняется при конкретном проектировании)

ВП, К7 - класс (вид) напрягаемой арматуры.

АШ, АП - класс ненапрягаемой арматуры.

3-я группа

1, 2, 3, 4, 5, 6 и 7 - наличие и положение закладных изделий для прикрепления элементов мостового полотна, в соответствии с рисунком на опалубочных чертежах.

5. Опорные части

В настоящей серии (выпуск 4-1) для пролетных строений длиной 12 и 15 м предусмотрены тангенциальные металлические опорные части, для пролетных строений длиной 18, 21, 24 и 33 м - валковые железобетонные опорные части. Опорные части предназначены для районов с расчетной сейсмичностью до 6 баллов включительно. Для районов с сейсмичностью 7, 8 и 9 баллов включительно принимать опорные части по типовому проекту серии 3.503-12 выпуск II с, инв. № 384/38.

В подферменниках необходимо предусмотреть закладные детали для приварки нижних подушек опорных частей. Конструкция этих закладных деталей дана в выпуске 4-1 настоящей серии.

Металлические опорные части даны в выпуске 4-2.

6. Тротуарные блоки и ограждения

В выпуске 2-I разработана конструкция тротуаров пешеходного типа в двух вариантах: непосредственно на пролетном строении и на сборных накладных тротуарных блоках.

Для тротуаров, расположенных непосредственно на пролетном строении предусмотрено металлическое барьерное ограждение полужесткого типа по ГОСТ 26804-86 высотой 75 см для мостов и путепроводов на дорогах I-III категории и сборный железобетонный бордюр высотой 35 см для мостов и путепроводов на дорогах IУ-У категории.

На сборных накладных тротуарных блоках для мостов и путепроводов на дорогах I-III категории предусмотрено два варианта ограждений: металлическое барьерное ограждение полужесткого типа высотой 75 см, при этом высота цокольной части I5 см, и железобетонный парапет высотой 60 см; для мостов и путепроводов на дорогах IУ-У категорий предусмотрен железобетонный бордюр высотой 35 см. Для мостов и путепроводов на дорогах I категории предусмотрены ограждающие накладные блоки и блоки разделительной полосы с высотой бетонного парапета 60 см или цокольной частью I5 см для металлического барьерного ограждения.

Марка тротуарных блоков, ограждающих и прочих блоков мостового полотна состоит из трех групп.

Пример маркировки

Т 75.35 - Т АП - I	РП 60-ТАП-2	ББ-ТАП-I
ОБ I5 - ТА Ш - I	К-ТАП-I	

I - группа

Буква Т - тротуарный блок, ОБ - ограждающий блок, РП - блок разделительной полосы, К - карнизный блок, ББ - блок бордюра.

75 - ширина пешеходного прохода только для тротуарных блоков, в см.

60, 35, I5 - высота бетонного парапета, бордюра, цоколя под металлическое барьерное ограждение, в см.

2 - группа

Т = 9, I0, II и I2 - номер температурной зоны в соответствии с табл.9(заполняется при конкретном проектировании)

АI, АП, АШ - класс рабочей арматуры.

3 - я группа

I, 2, 3 - местные изменения основного блока в соответствии с положением блоков в компоновке габарита пролетного строения моста или путепровода.

7. Поперечное объединение балок пролетных строений

Соединение балок производится обетонированием выпусков арматуры. При ширине среднего монолитного участка балки 60 см, участки дополнительно перекрываются арматурными сетками или отдельными поперечными и продольными стержнями. Стержни продольной и поперечной арматуры монолитных участков соединяются с выпусками из верхней плиты балок сварной или вязаной проволокой.

Класс арматурной стали для армирования монолитных участков должен соответствовать классу арматурной стали выпусков из верхней плиты балок. При компоновке габаритов только из предварительных балок производится обетонирование внешних консолей верхних плит балок, консольные монолитные участки также армируются продольной и поперечной арматурой.

При компоновке габаритов с накладными тротуарными блоками в ближайших средних монолитных участках необходимо предусмотреть закладные изделия для приварки тротуарных блоков на монтаже, их количество на пролетное строение предусмотрено в спецификации на пролетное строение в выпуске № I-I.

Бетонирование монолитных участков следует производить при тщательном контроле. Для повышения качества сцепления бетона омоноличивания с бетоном боковых граней верхней плиты балок непосредственно перед омоноличиванием боковые грани плит смазать 4% раствором соляной кислоты.

Для монолитных участков пролетных строений применяется мелкий бетон по ГОСТ 26633-85, класса по прочности на сжатие В35.

Марка бетона по морозостойкости в зависимости от средней температуры наиболее холодного месяца принимать по таблице 7.

Марки арматурных сталей и стали закладных изделий в зависимости от средней температуры наиболее холодной пятидневки района строительства с обеспеченностью 0,92 принимать по таблице I0.

8. Конструкция мостового полотна

Конструкция мостового полотна должна отвечать требованиям, установленным для данной дороги. Тип ограждений на мостах и путепроводах должен, как правило, соответствовать типу ограждений на дороге.

Конструкция тротуарных, ограждающих и прочих железобетонных сборных блоков мостового полотна дана в выпуске 2-I.

Конструкция элементов металлического барьерного ограждения, перил и прочих металлических изделий мостового полотна дана в выпуске 3-I.

При привязке пролетных строений необходимо учитывать углы перелома продольного профиля в местах сопряжения пролетных строений между собой и с подходами, в соответствии с п.I.45 СНиП 2.05.03-84. Выравнивание продольного профиля производить за счет выравнивающего слоя в пределах надопорных участков.

Перед укладкой выравнивающего слоя поверхность плиты проезжей части обрабатывают в соответствии с требованиями ВСН 85-68.

При бетонированных стыков балок пролетного строения в крайних стыках необходимо предусмотреть закладные изделия для приварки накладных тротуарных блоков на монтаже. Перед обетонированием выпуски из тротуарных блоков привязать к арматурным сеткам проезжей части. Для надежности закрепления тротуарных блоков при асфальтобетонном покрытии предусмотрено устройство полос безопасности из цементобетона.

Стойки металлического барьерного ограждения привалчиваются к металлическому цоколю, приваренному к закладным деталям балках или к специально предусмотренным закладным изделиям в накладных тротуарных блоках. При прибалчивании стоек болты необходимо смазать для возможности последующей замены стоек.

Конструкция одежды мостового полотна предусмотрена с двумя вариантами покрытий: цементобетонным и асфальтобетонным.

В элементах одежды мостового полотна применяется тяжелый бетон по ГОСТ 26633-85. Класс бетона по прочности на сжатие принят:

B30 – для цементобетонного покрытия мостов и путепроводов на автомобильных дорогах общего пользования I и II категории, для монолитного цоколя под металлическое барьерное ограждение.

B27,5 – для цементного покрытия мостов и путепроводов на автомобильных дорогах общего пользования I категории.

B25 – для цементобетонного покрытия мостов и путепроводов на автомобильных дорогах общего пользования IV и V категории, для подготовительного слоя под гидроизоляцию и для защитного слоя.

Марка бетона по морозостойкости в зависимости от средней температуры наиболее холодного месяца, приведена в таблице 9.

При определении морозостойкости бетона, образцы должны испытываться при их насыщении раствором хлористого натрия по п.2.I2 ГОСТ I0060-76.

Марка бетона по водонепроницаемости W6.

Цементобетонное покрытие толщиной 80 мм армируется сварной сеткой по ГОСТ 23279-85 из арматурной стали класса A-I по ГОСТ 380-7I^{X} диаметром 6 мм с ячейками I00xI00 мм. Марки сталей в зависимости от средней температуры наиболее холодной пятидневки с обеспеченностью 0,92 принимать по табл.I0.

Защитный слой гидроизоляции предусмотрен из мелкозернистого бетона или цементопесчаного раствора толщиной 40 мм и армируется сварной сеткой по ГОСТ 23279-85 из арматурной стали класса B-I по ГОСТ 6727-80 диаметром 4 мм.

Выравнивающий слой под гидроизоляцию предусмотрен из мелкозернистого бетона или цементопесчаного раствора средней толщиной 30 мм.

Асфальтобетонное покрытие двухслойное общей толщиной 70 мм, нижний и верхний слой из мелкозернистого асфальтобетона по ГОСТ 9I28-84. Толщина нижнего слоя 35–40 мм, верхнего 35–30 мм.

В местах сопряжения сборных блоков мостового полотна с монолитным бетоном покрытия устраивается штраба, которая заполняется тиоколовой мастикой СМ-I по ТУ 38.33-II9-69 Миннефтехимпрома. или битумной мастикой марок БМ-I,БМ-II,С-3 по ВСН 32-8I Минтрансстроя.

Покрытие проезжей части должно быть шероховатым в соответствии с ВСН 38-77 Минавтодора РСФСР.

Полосы безопасности рекомендуется выделять покрытием из материалов разной фактуры, цвета или разметкой - сплошной маркировочной линией из износоустойчивых материалов.

Проезжая часть и ограждения мостов и путепроводов должны иметь разметку в соответствии с ГОСТ 13508-74*. "Дорожная разметка" и серией 3.503-79 "Разметка проезжей части автомобильных дорог I, II и III категорий".

9. Водоотвод

Для обеспечения отвода воды с проезжей части мосты и путепроводы следует, как правило, располагать на продольном уклоне не менее 4‰.

Поперечный уклон проезжей части должен быть не менее 20‰. Уменьшение поперечного уклона допускается, если на мосту предусматривается уклон более 10‰, при этом геометрическая сумма продольного и поперечного уклонов должна быть не менее 20‰.

При водоотводе за пределы моста вдоль бордюров конуса, обочины и откосы насыпи должны быть защищены от сосредоточенных водных потоков.

10. Металлические барьерные ограждения и перила

Конструкция деталей металлического барьерного ограждения, принятого в соответствии с ГОСТ 26804-86, и блоков перильного ограждения дана в выпуске 3-I.

Прикрепление перильных блоков к тротуарам или карнизным блокам осуществляется с помощью приварки к закладным деталям, предусмотренным в тротуарных или карнизных блоках.

Металлические цоколи стоек металлического барьерного ограждения привариваются к закладным деталям, предусмотренным в балках пролетного строения.

Поверхности перил и металлических ограждений должны быть защищены от коррозии лакокрасочным покрытием в соответствии со СНиП 2.03.II-85 и требованиями руководящего технического материала "Конструкции мостовые металлические. Покрытия лакокрасочные" Минтрансстрой МПС 1975 г.

II. Гидроизоляция и деформационные швы

Конструкцию гидроизоляции следует выполнять в соответствии с "Инструкцией по устройству гидроизоляции конструкций мостов и труб на железных, автомобильных и городских дорогах" ВСН 32-81 Минтрансстроя и МПС, 1982 г.

Конструкция рекомендуемых деформационных швов приведена в нормалях типовых конструкций серия № 50I-5, Раздел 6Б, откорректированных в 1971 г., Гипротрансмост, инв.№ 384/II.

При перемещениях до 50 мм допускается также применять деформационные швы с механическим креплением резиновых компенсаторов по рабочим чертежам "Деформационных швов с механическим креплением резиновых компенсаторов для железобетонных унифицированных ребристых пролетных строений пролетами 15,0, 21,0, 33,0 и 42,0 (для опытного применения) инв. № 22015-М. Москва, Союздорпроект, 1970 г.

Марки сталей для изготовления деформационных швов в зависимости от средней температуры наиболее холодной пятидневки должны быть откорректированы в соответствии с таблицей II.

I2. Освещение и пропуск коммуникаций

Осветительные мачты рекомендуется устанавливать на вынос-ных консолях ригелей опор за перилами или в их створе.

Пропуск коммуникаций предполагается между балками пролет-ных строений под плитой проезжей части.

При нагрузках, превышающих I00 кгс на пог.метр моста бал-ки должны быть проверены на дополнительные нагрузки. Для пропус-ка коммуникаций через устои в шкафных стенках должны быть пре-дусмотрены трубы, отверстия или короба.

I3. Указания по эксплуатации

Габариты пролетных строений мостов и путепроводов с приме-нением настоящих балок должны компоноваться строго в соответствии с типовым проектом серии 3.503.I-81, выпуск I-I.

Пролетные строения расчитаны на следующие сочетания нагру-зок.

I. Нагрузка класса АII, устанавливаемая в пределах проезжей части в сочетании с толпой на тротуарах интенсивностью 3,92-0,0196 λ , кПа (400-2 λ кгс/м2), но не менее I,96 кПА (200 кгс/м2), где λ - расчетная длина пролета, м.

2. Нагрузка класса АII при незагруженных тротуарах невыгод-но размещенная по всей ширине ездового полотна.

3. Одиночная тяжелая нагрузка НК-80, устанавливаемая в не-выгодное положение в пределах проезжей части.

Для пропуска нагрузок, превышающих вышеизложенные, необходи-мо производить проверочные расчеты и согласовывать с проектными организациями.

В процессе эксплуатации постоянно следить за состоянием проезжей части, гидроизоляции, деформационных швов, ограждений, водоотводных устройств, тротуаров, балок пролетных строений. Дефекты устранять. Результаты обследования и ремонта регистри-ровать в журнале по эксплуатации данного сооружения. В зимний период своевременно убирать снег с проезжей части. Не допускает-ся образование валов у барьерного ограждения. Посыпать солью мостовое полотно мостов и путепроводов запрещается.

Обследование и ремонт производить в соответствии со СНиП 3.06.07-86, ВСН 4-8I Минавтодора РСФСР, ВСН 24-75 Минавто-дора РСФСР, "Рекомендациями по ремонту поверхностных дефектов железобетонных мостов". Москва, Гипродорнии I975 г., "Рекомен-дации по ремонту железобетонных мостов". Москва, Гипродорнии, I985 г.

https://zavodjbi.com/

СХЕМА 1

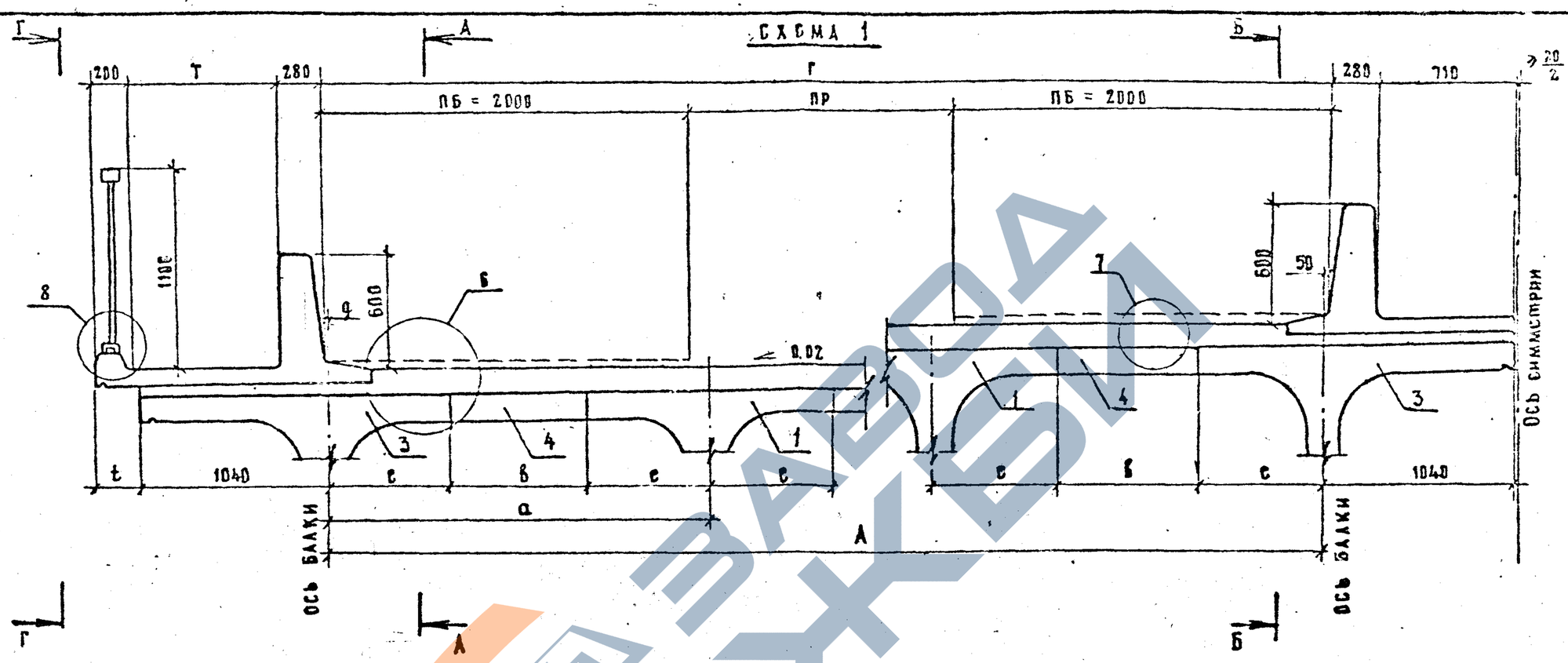

Категория дороги	Габарит	Нагрузка	Размеры, мм								
			Г	Т	ПР	А	а	q	t	в	б
I	2(Г - 15,25 + 0,75)	А 11	15250	750	11250	15190	2170	10	200	700	770
										900	370
	2(Г - 15,25 + 1,5)			1500					950	700	770
										900	370
	2(Г - 11,5 + 0,75)		11500	750	7500	11450	2290	0	198	700	890
										900	490
	2(Г - 11,5 + 1,5)			1500					940	700	890
										900	490

Н. контр.	Ивянский		09.03.82
Нач. ОИС	Постовой		09.03.82
Гл. спец.	Ивянский		09.03.82
ГИП	Маркин		09.03.82
Рук. бриг.	Старова		09.03.82
Ст. инж.	Чуприна		09.03.82
Инженер	Рудницкая		09.03.82

3.503.1-81.1-1-1

Пролетные строения мостовое полотно с накладными тротуарными блоками

Схема компоновки габаритов

Стадия	Лист	Листов
Р	1	14

Союздорпроект

Формат А3

Схема 2

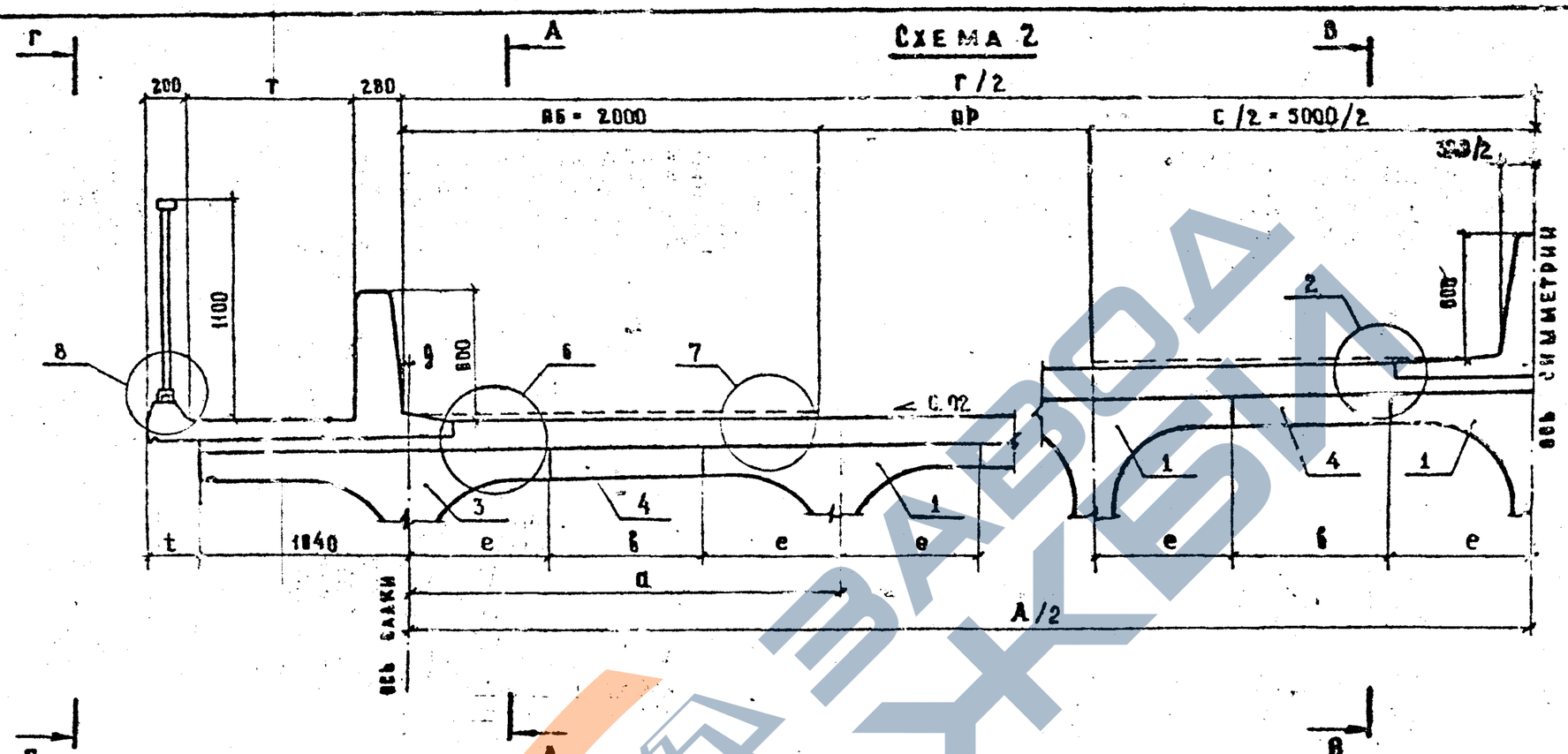

Категория дороги	Габарит	Нагрузка	Размеры, мм								
			г	т	пр	А	d	g	t	е	б
I	Г-19,25+С+15,25+2×0,75	А 11	31500	750	11250	31460	2420	20	210	700	1020
										900	620
	Г-13,25+С+15,25+2×1,5			1500					960	700	1020
										900	620
	Г-9,5+С+9,5+2×0,75		24000	750	7500	24000	2400	0	190	700	1000
										900	600
	Г-9,5+С+9,5+2×1,5			1500					940	700	1000
										900	600

Схема 3

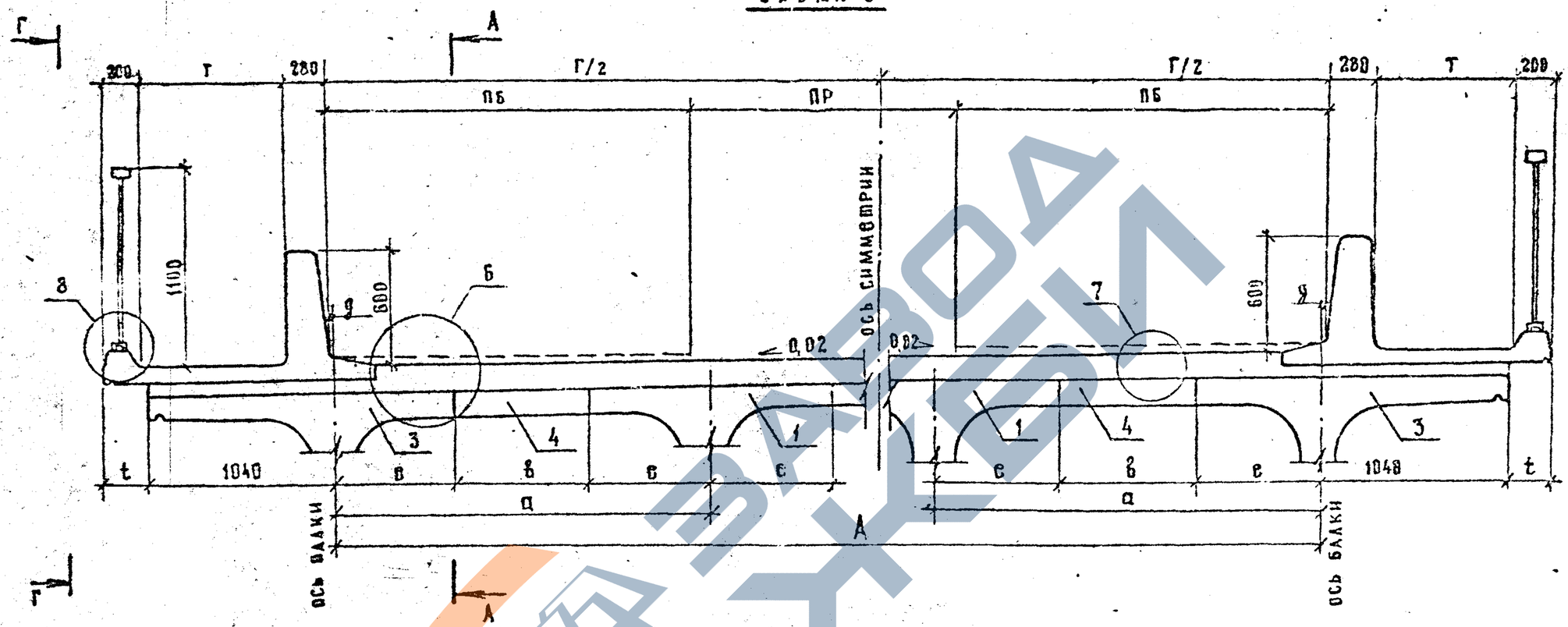

Категория дороги	Габарит	Нагрузка	Размеры, мм									
			Г	Т	ПР	ПБ	А	а	g	t	с	в
II	Г-11,5+2×0,75	А 11	11500	750	7500	2000	11500	2300	0	190	700	900
											900	500
	Г-11,5+2×1,5			1500						940	700	300
											900	[illegible]
III	Г-10+2×0,75		10000	750	7000	1500	9600	2400	200	390	700	[illegible]
											900	600
	Г-10+2×1,5			1500						1140	700	1000
											900	600

Рис. 1 СХЕМА 4 Рис. 2

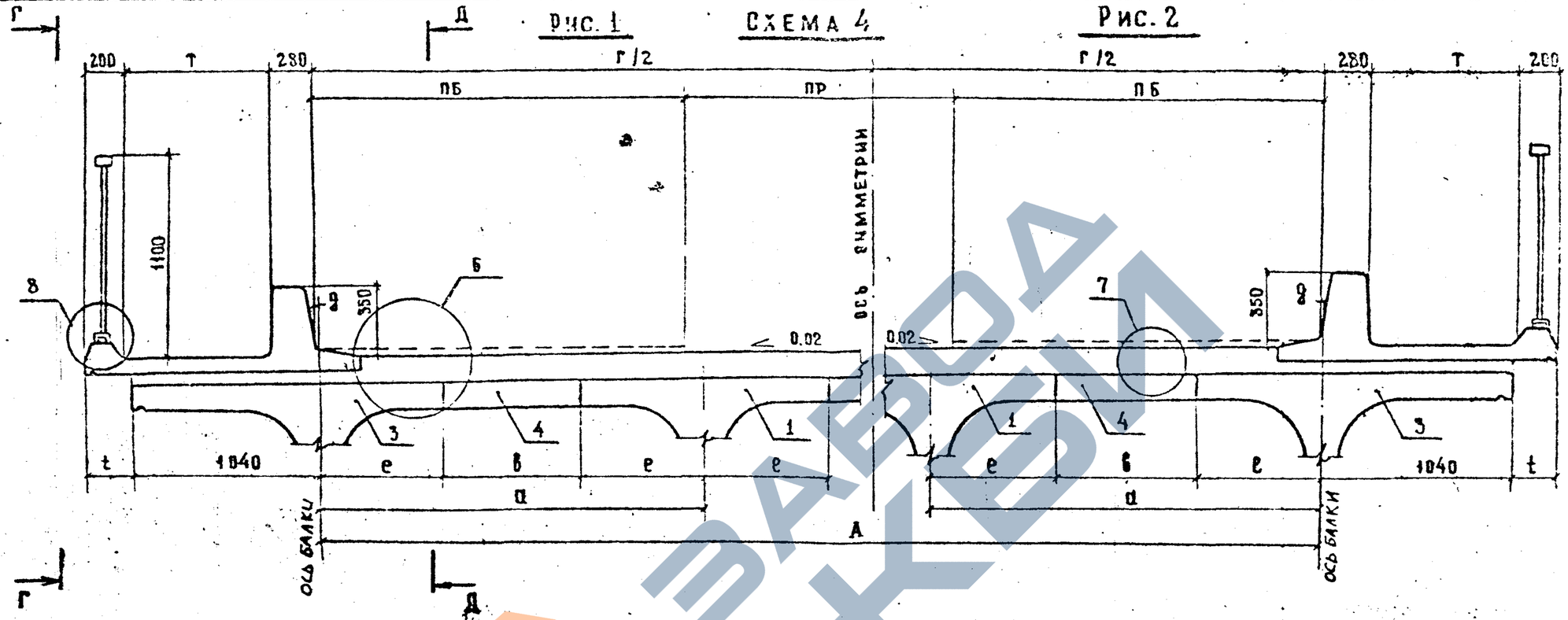

КАТЕГОРИЯ ДОРОГИ	ГАБАРИТ	НАГРУЗКА	РАЗМЕРЫ, мм										Рис.
			Г	Т	пр	пб	А	а	g	t	е	в	
IV	Г - 8 + 2 × 0.75	А II	8000	750	6000	1000	7200	2400	400	590	700	1000	1
											900	600	
	Г - 8 + 2 × 1.5			1500			8400	2100	200	740	700	700	2
											900	300	
V	Г - 6.5 + 2 × 0.75		6500	750	4500	1000	6600	2200	50	140	700	800	2
											900	400	
	Г - 4.5 + 2 × 0.75		4500	750	3500	500	4600	2300			700	900	
											900	500	

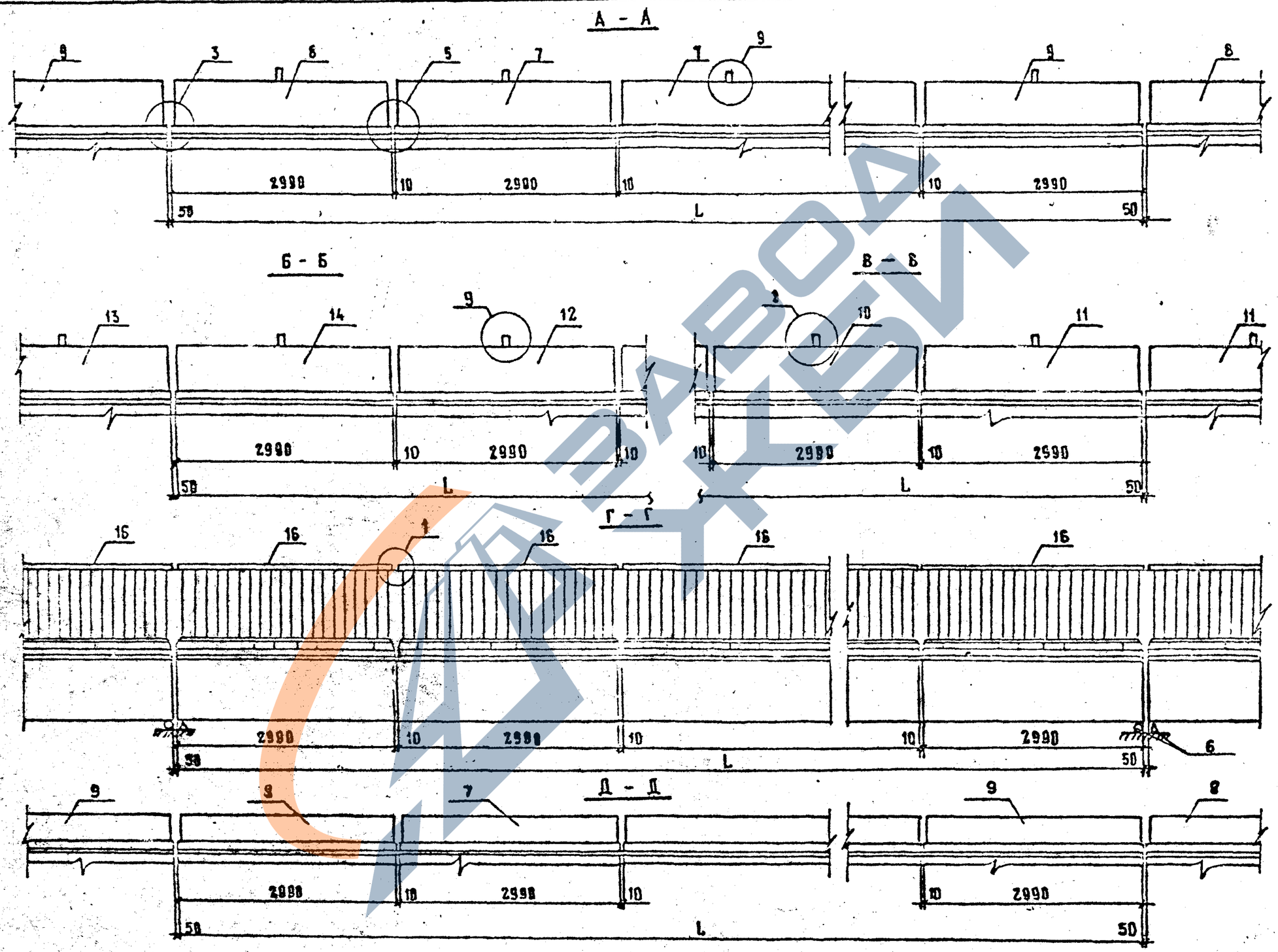

3.5031-81.1-1-1

Лист 5

Формат А3

1318/2 21

https://zavodjbi.com/

Конструкция перила с поручнем из трубы 80×60×4

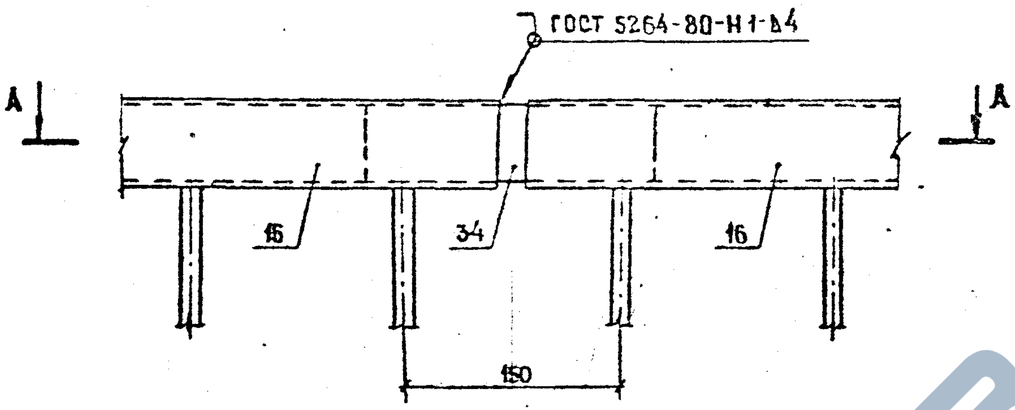

Вариант конструкции перила с поручнем из швеллера № 8

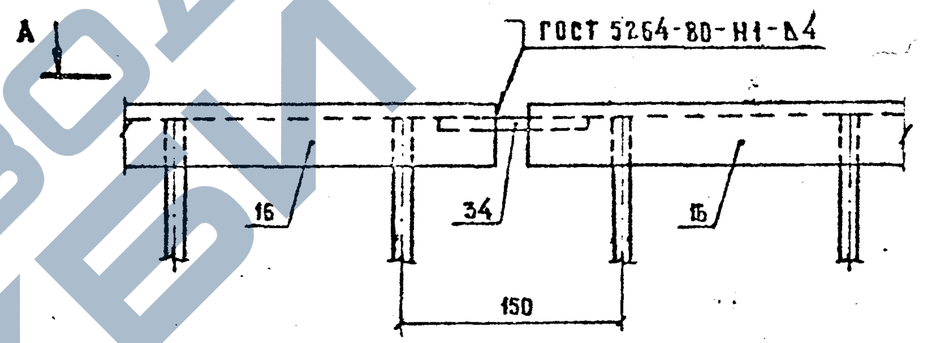

ЗАВОД ЖБИ

https://zavodjbi.com/

ЦЕМЕНТОБЕТОННОЕ ПОКРЫТИЕ ②

ЦЕМЕНТОБЕТОН	80мм
СЕТКА СВАРНАЯ ГОСТ 23279-85	$4Ср\frac{6AI-100}{6AI-100}$ 230×ℓ
ГИДРОИЗОЛЯЦИЯ	10мм
ВЫРАВНИВАЮЩИЙ СЛОЙ	30мм

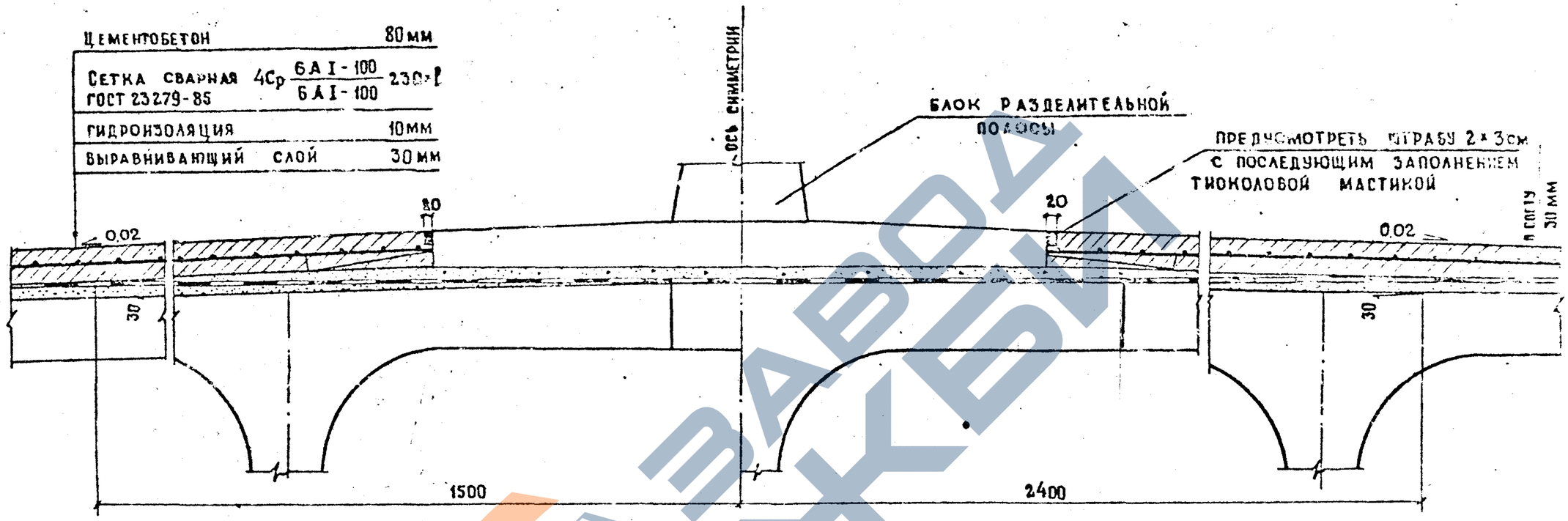

АСФАЛЬТОБЕТОННОЕ ПОКРЫТИЕ

АСФАЛЬТОБЕТОН	70мм
ЗАЩИТНЫЙ СЛОЙ	40мм
СЕТКА СВАРНАЯ ГОСТ 23279-85	$4Ср\frac{4BpI-100}{4BpI-100}$ 230×ℓ
ГИДРОИЗОЛЯЦИЯ	10мм
ВЫРАВНИВАЮЩИЙ СЛОЙ	30мм

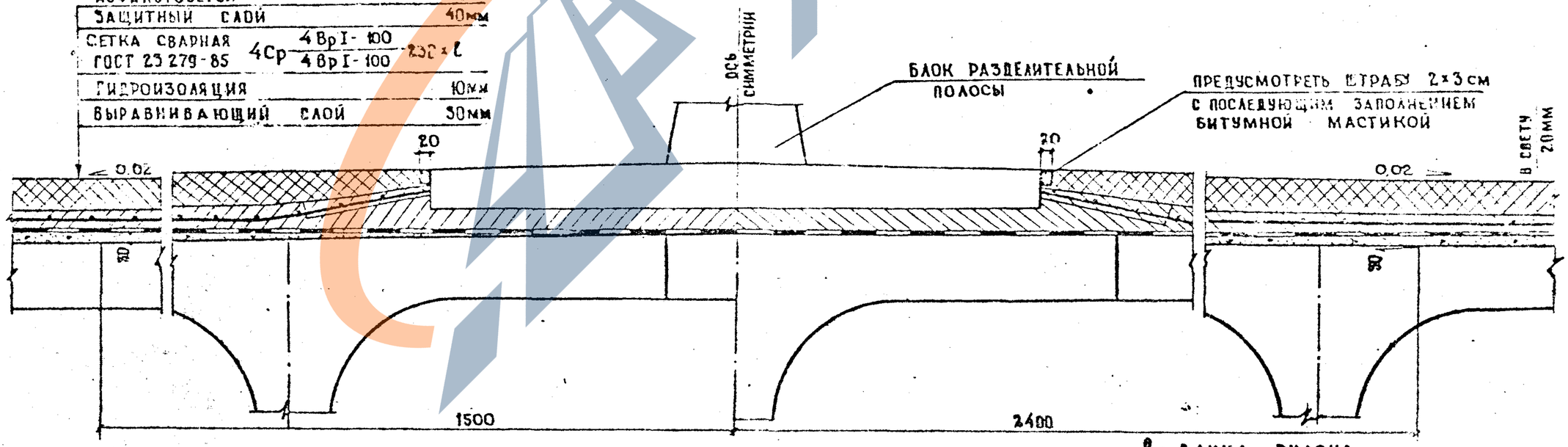

ℓ - ДЛИНА РУЛОНА

3.503.1-81.1-1-1

Лист 7

Формат А3

1318/2 | 23

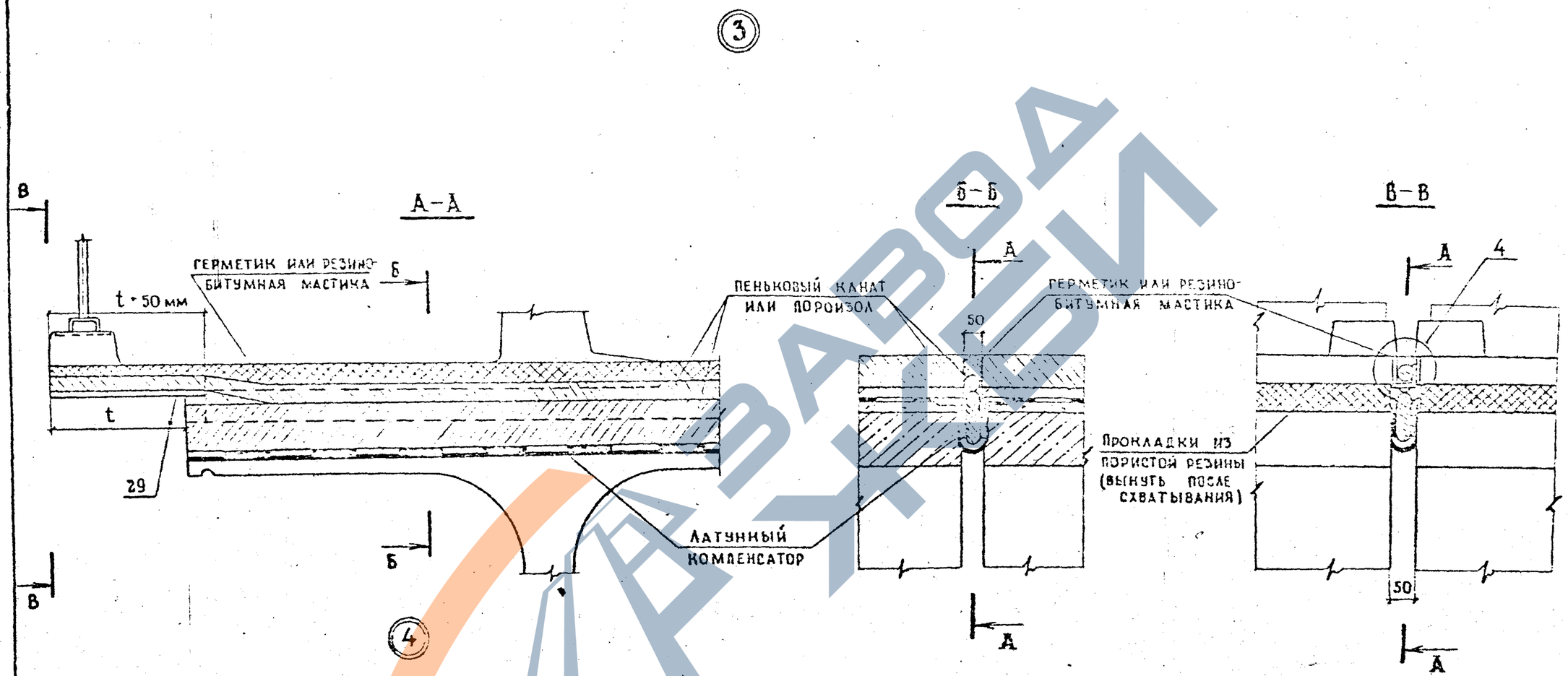

Таблицы исполнений (размер t) см. 3.503.1-81.1-1-1 листы 1, 2, 3, 4.

	3.503.1-81.1-1-1	Лист 8
Формат А3	1318/2	24

https://zavodjbi.com/

А-А

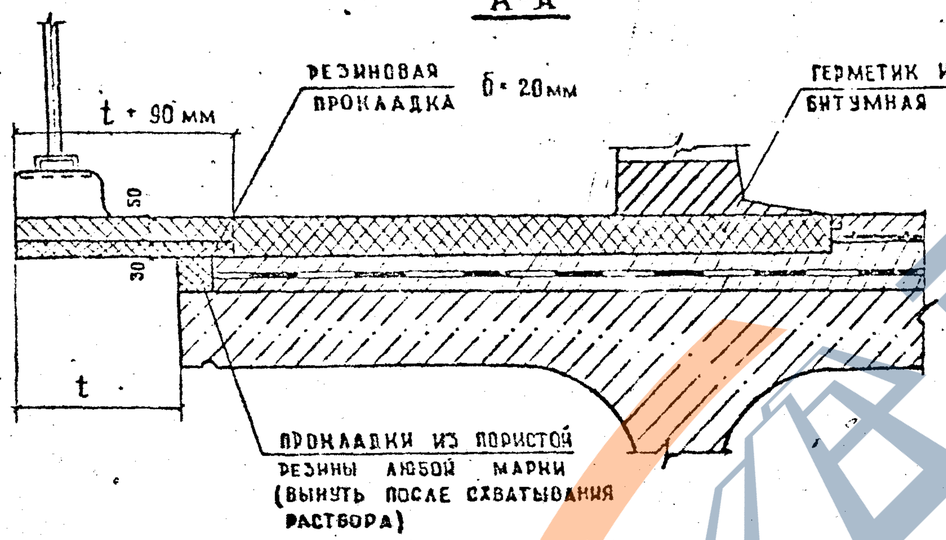

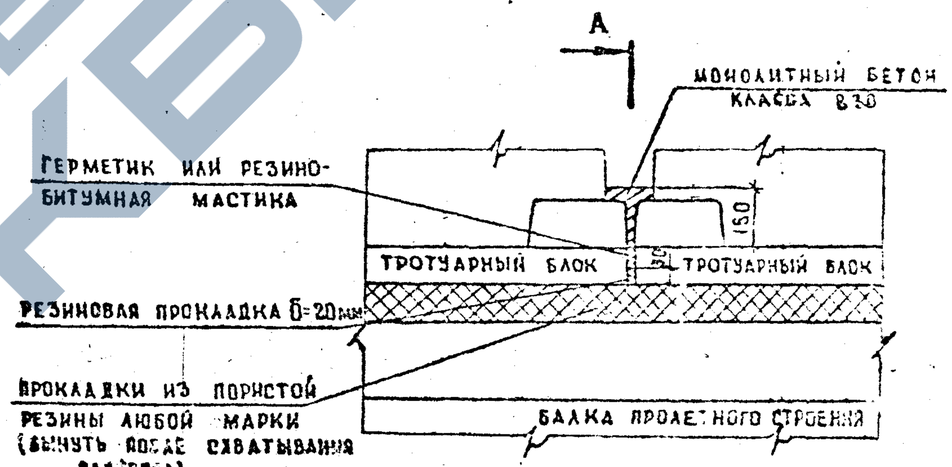

Таблицы исполнений (размер ℓ) см. 3.503.1-81.1-1-1 листы №1.2.3.4

https://zavodjbi.com/

⑥

А - А

ПОКРЫТИЕ ПРОЕЗЖЕЙ ЧАСТИ НЕ ПОКАЗАНО

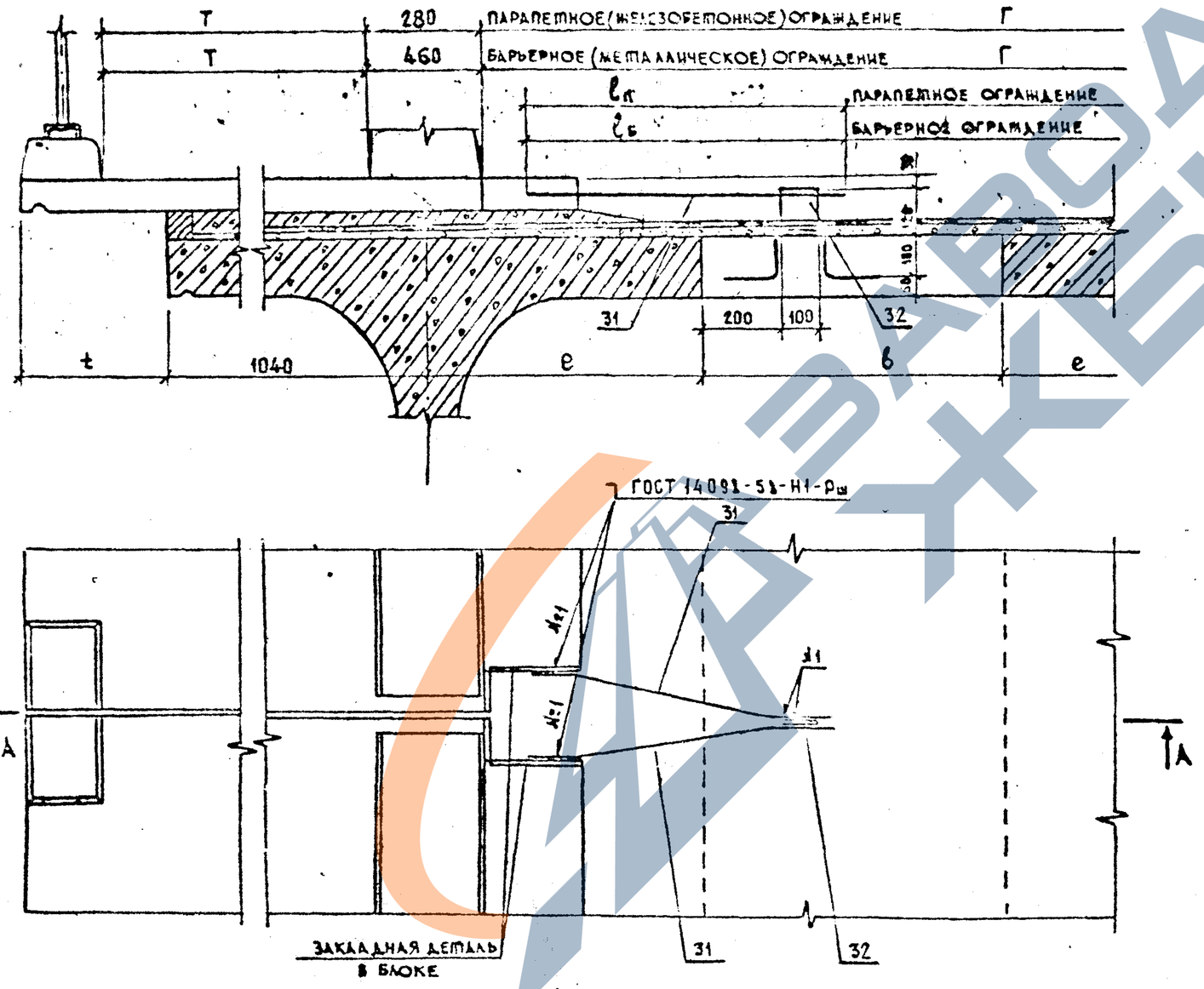

Габарит Г	Размеры, мм Т	e	$\ell_б$	$\ell_п$
2(Г-15,25+0.75)	750	700	970	940
		900	1170	1140
2(Г-15.25+1.5)	1500	700	920	890
		900	1120	1090
2(Г-11,5+0.75)	750	700	970	940
		900	1170	1140
2(Г-11.5+1.5)	1500	700	920	890
		900	1120	1090
Г-13,25+С+13,25+2×0.75	750	700	970	940
		900	1170	1140
Г-13.25+С+13.25+2×1.5	1500	700	920	890
		900	1120	1090
Г-9,5+С+9,5+2×0.75	750	700	970	940
		900	1170	1140
Г-9.5+С+9.5+2×1.5	1500	700	920	890
		900	1120	1120
Г-11,5+2×0.75	750	700	970	940
		900	1170	1140
Г-11.5+2×1.5	1500	700	920	890
		900	1120	1120
Г-10+2×0.75	750	700	970	940
		900	1170	1140
Г-10+2×1.5	1500	700	920	890
		900	1120	1120
Г-8+2×0.75	750	700	970	940
		900	1170	1140
Г-8+2×1.5	1500	700	920	890
		900	1120	1190
Г-6,5+2×0.75	750	700	—	870
		900	—	1070
Г-4,5+2×0.75	750	700	—	870
		900	—	1070

Пов. 31 изготавливать из арматуры ⌀ 12 класса А-II

ГОСТ на сортамент и марки стали см. Технические требования 3.503.1-81.1-1-ПЗ

Цементобетонное покрытие

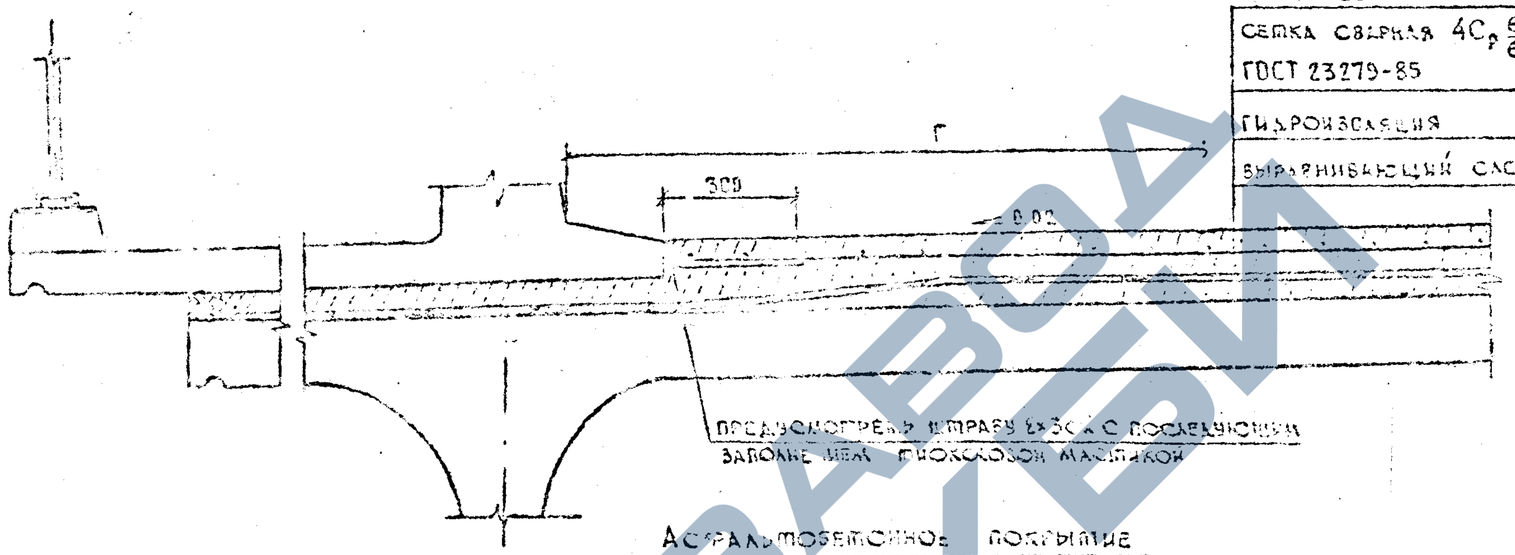

Цементобетон	80 мм
Сетка сварная 4Ср $\frac{6AI\text{-}100}{6AI\text{-}100}$ 230×ℓ ГОСТ 23279-85	
Гидроизоляция	10 мм
Выравнивающий слой	30 мм

Асфальтобетонное покрытие

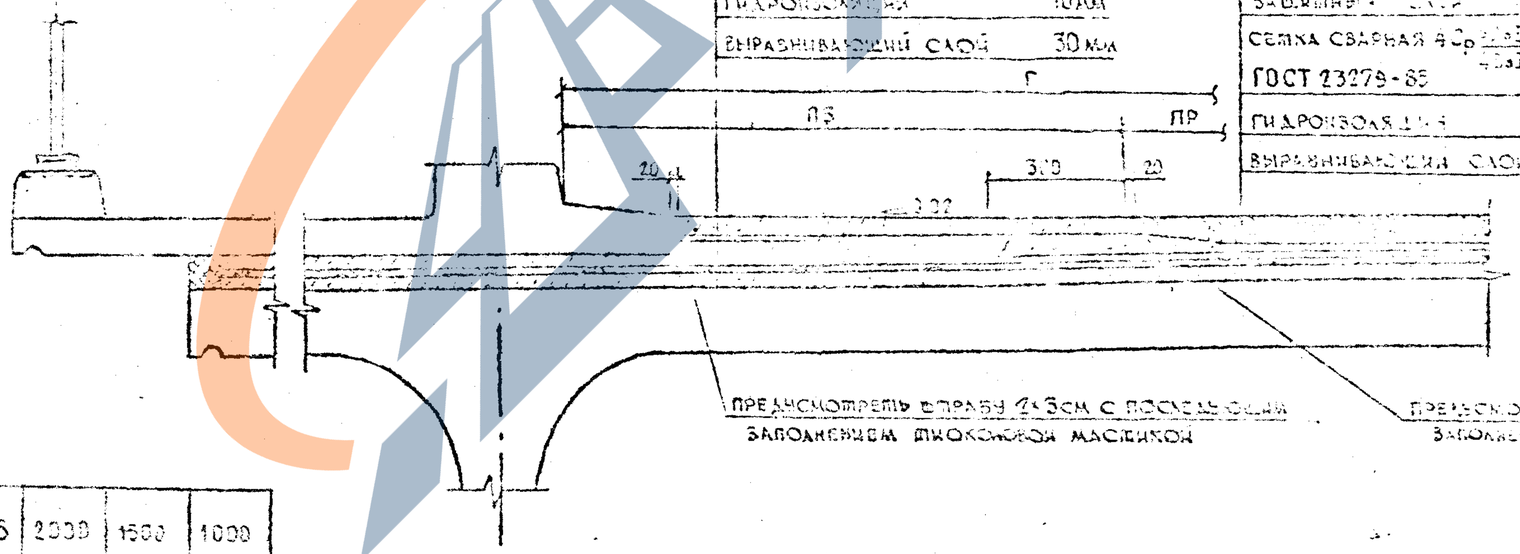

Цементобетон	0 мм
Сетка сварная 4Ср $\frac{6AI\text{-}100}{6AI\text{-}100}$ 8×ℓ ГОСТ 23279-85	
Гидроизоляция	10 мм
Выравнивающий слой	30 мм

Асфальтобетон	70 мм
Защитный слой	40 мм
Сетка сварная 4Ср $\frac{6AI\text{-}100}{6AI\text{-}100}$ 230×ℓ ГОСТ 23279-85	
Гидроизоляция	10 мм
Выравнивающий слой	30 мм

Ширина полосы безопасности, мм	ПБ	2000	1500	1000
Ширина сетки, мм	В	1700	1200	700

ℓ - длина рулона

3.503.1-81.1-1-1

Альбом 11

https://zavodjbi.com/

(8)

М 1:100

А-А

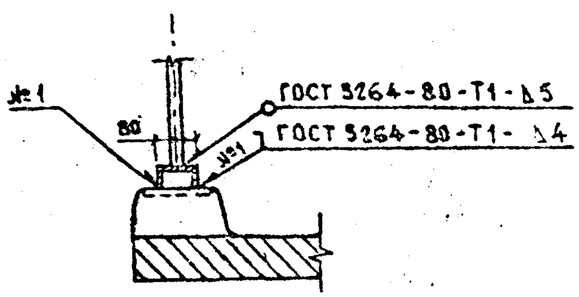

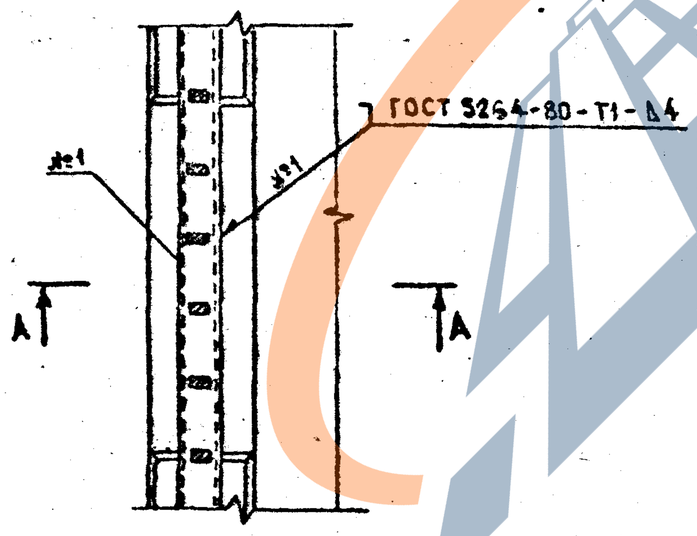

(9)

М 1:50

Для промуарных блоков и ограждающих блоков

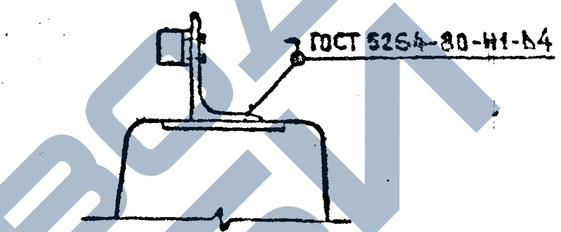

А-А

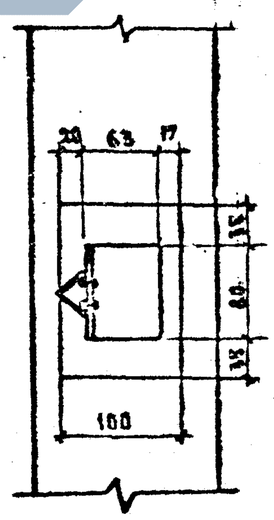

Для блоков разделительной полосы

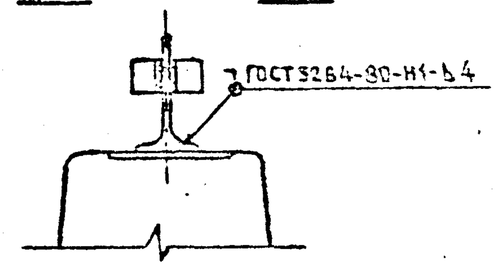

Б-Б

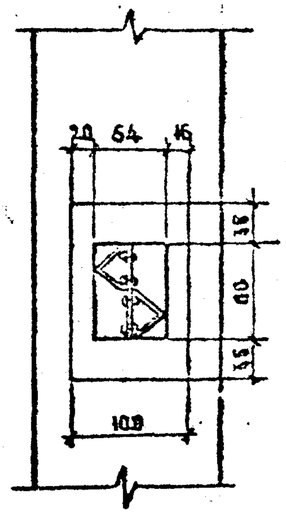

https://zavodjbi.com/

Номер строки	Наименование	Цементобетонное покрытие проезжей части												Асфальтобетонное покрытие проезжей части												Обозначение документа
		Длина пролетного строения при ширине плиты балок 140,174 см, м					Длина пролетного строения при ширине плиты балок 180, 194 см, м							Длина пролетного строения при ширине плиты балок 140,174 см, м					Длина пролетного строения при ширине плиты балок 180, 194 см, м							
		12	15	18	21	24	12	15	18	21	24	33 h=150	33 h=170	12	15	18	21	24	12	15	18	21	24	33 h=150	33 h=170	
1	Балки с шириной плиты 140,174 см и монолитные																									
	участки пролетного строения L = 12 м	X												X												3.503.1-81.1-1-2
2	Балки с шириной плиты 180,194 см и монолитные																									
	участки пролетного строения L = 12 м						X												X							3.503.1-81.1-1-3
3	Балки с шириной плиты 140,174 см и монолитные																									
	участки пролетного строения L = 15 м		X												X											3.503.1-81.1-1-4
4	Балки с шириной плиты 180,194 см и монолитные																									
	участки пролетного строения L = 15 м							X												X						3.503.1-81.1-1-5
5	Балки с шириной плиты 140,174 см и монолитные																									
	участки пролетного строения L = 18 м			X												X										3.503.1-81.1-1-6
6	Балки с шириной плиты 180,194 см и монолитные																									
	участки пролетного строения L = 18 м								X												X					3.503.1-81.1-1-7
7	Балки с шириной плиты 140,174 см и монолитные																									
	участки пролетного строения L = 21 м				X												X									3.503.1-81.1-1-8
8	Балки с шириной плиты 180,194 см и монолитные																									
	участки пролетного строения L = 21 м									X												X				3.503.1-81.1-1-9
9	Балки с шириной плиты 140,174 см и монолитные																									
	участки пролетного строения L = 24 м					X												X								3.503.1-81.1-1-10
10	Балки с шириной плиты 180,194 см и монолитные																									
	участки пролетного строения L = 24 м										X												X			3.503.1-81.1-1-11
11	Балки высотой 150 см и монолитные																									
	участки пролетного строения L = 33 м											X												X		3.503.1-81.1-1-12
12	Балки высотой 170 см и монолитные																									
	участки пролетного строения L = 33 м												X												X	3.503.1-81.1-1-13

Продолжение ведомости спецификаций см. лист № 14

Номер строки	Наименование	Цементобетонное покрытие проезжей части												Асфальтобетонное покрытие проезжей части												Обозначение документа
		Длина пролетного строения при ширине плиты балок 140, 174 см, м					Длина пролетного строения при ширине плиты балок 180, 194 см, м							Длина пролетного строения при ширине плиты балок 140, 174 см, м					Длина пролетного строения при ширине плиты балок 180, 194 см, м							
		12	15	18	21	24	12	15	18	21	24	33 h=150	33 h=170	12	15	18	21	24	12	15	18	21	24	33 h=150	33 h=170	
13	Мостовое полотно для пролетного																									
	строения L=12м	X					X							X					X							3.503.1-81.1-1-14
14	Мостовое полотно для пролетного																									
	строения L=15м		X					X							X					X						3.503.1-81.1-1-15
15	Мостовое полотно для пролетного																									
	строения L=18м			X					X							X					X					3.503.1-81.1-1-16
16	Мостовое полотно для пролетного																									
	строения L=21м				X					X							X						X			3.503.1-81.1-1-17
17	Мостовое полотно для пролетного																									
	строения L=24м					X					X							X					X			3.503.1-81.1-1-18
18	Мостовое полотно для пролетного																									
	строения L=33м											X	X													3.503.1-81.1-1-19
19	Цементобетонное покрытие																									
	проезжей части	X	X	X	X	X	X	X	X	X	X	X	X													3.503.1-81.1-1-20
20	Асфальтобетонное покрытие																									
	проезжей части													X	X	X	X	X	X	X	X	X	X	X	X	3.503.1-81.1-1-21

Поз.	Наименование элементов	Количество элементов на габарит: Схема 1				Схема 2				Схема 3				Схема 4				Обозначение документа	Характеристики элемента: Объем бетона, м³	Масса, т	Габаритные размеры, см
		2(Г-15.25+0.75)	2(Г-15.25+1.5)	2(Г-11.5+0.75)	2(Г-11.5+1.5)	Г-13.25+С+13.25+2×0.75	Г-13.25+С+13.25+2×1.5	Г-9.5+С+9.5+2×0.75	Г-9.5+С+9.5+2×1.5	Г-14.5+2×0.75	Г-11.5+2×1.5	Г-10+2×0.75	Г-10+2×1.5	Г-8+2×0.75	Г-8+2×1.5	Г-6.5+2×0.75	Г-4.5+2×0.75				
1	Балка Б 1200.140.90-ТВIIАIII-1	12	12	8	8	12	12	9	9	4	4	3	3	2	3	2	1	3.503.1-81.5-1-11	5,83	14,6	90×196×1200
3	Б 1200.174.90-ТВIIАIII-1	4	4	4	4	2	2	2	2	2	2	2	2	2	2	2	2	3.503.1-81.5-1-1	6,44	16,1	90×202×1200
4	Участок монолитный																				
	средний УМС 1200.70-ТАIII														4				1,26		
	УМС 1200.77-ТАIII	14	14																1,39		
	УМС 1200.80-ТАIII															3			1,44		
	УМС 1200.89-ТАIII			10	10													3.503.1-81.1-2-2	1,60		
	УМС 1200.90-ТАIII									6	5						2		1,62		
	УМС 1200.100-ТАIII							10	10			4	4	3					1,80		
	УМС 1200.102-ТАIII					13	13												1,84		
6	Комплект опорных частей	16	16	12	12	14	14	11	11	6	6	5	5	4	5	4	3	3.503.1-81.4-1-1		0,17	

Спецификация составлена для пролетных строений с использованием балок марок Б 1200.140(174).90-ТВIIАIII.

Балки марок Б 1200.140(174).90-ТВIIАIII, Б 1200.140(174).90-ТВIIАII, Б1200.140(174).90-ТК7АIII и Б 1200.140(174).90-ТК7АII взаимозаменяемы.

Армирование монолитных участков УМС должно соответствовать армированию балок.

Н. контр.	Иванский		
Нач. ОИС	Постовой		
Гл. спец.	Иванский		
ГИП	Маркин		
Рук. бриг.	Старова		
Ст. инж.	Чуприна		
Инженер	Ручницкая		

3.503.1-81.1-1-2

Балки с шириной плиты 140, 174 см и монолитные участки пролетного строения L=12м с накладными пролетными блоками

Стадия	Лист	Листов
Р		1

Союздорпроект

Формат А3

Поз.	Наименование элементов	Количество элементов на габарит: Схема 1				Схема 2				Схема 3				Схема 4				Обозначение документа	Характеристики элемента: Объем бетона, м³	Масса, т	Габаритные размеры, см
		2(Г-15,25+0,75)	2(Г-15,25+1,5)	2(Г-11,5+0,75)	2(Г-11,5+1,5)	Г-13,25+С+13,25+2×0,75	Г-13,25+С+13,25+2×1,5	Г-9,5+С+9,5+2×0,75	Г-9,5+С+9,5+2×1,5	Г-11,5+2×0,75	Г-11,5+2×1,5	Г-10+2×0,75	Г-10+2×1,5	Г-8+2×0,75	Г-8+2×1,5	Г-6,5+2×0,75	Г-4,5+2×0,75				
1	Балка Б1200.180.90-ТВIIАIII-1	12	12	8	8	12	12	9	9	4	4	3	3	2	3	2	1	3.503.1-81.5-1-11	6,55	16,4	90×236×1200
3	Б1200.194.90-ТВIIАIII-1	4	4	4	4	2	2	2	2	2	2	2	2	2	2	2	2	3.503.1-81.5-1-1	6,80	17,0	90×222×1200
4	Участок монолитный																				
	средний УМС 1200.30-ТАIII														4				0,54		
	УМС 1200.37-ТАIII	14	14																0,67		
	УМС 1200.40-ТАIII															3			0,72		
	УМС 1200.49-ТАIII			10	10													3.503.1-81.1-2-2	0,88		
	УМС 1200.50-ТАIII									5	5						2		0,90		
	УМС 1200.60-ТАIII							10	10			4	4	3					1,08		
	УМС 1200.62-ТАIII					13	13												1,12		
6	Комплект опорных частей	16	16	12	12	14	14	11	11	6	6	5	5	4	5	4	3	3.503.1-81.4-1-1		0,17	

Спецификация составлена для пролетных строений с использованием балок марок Б1200.180.(194).90-ТВIIАIII.

Балки марок Б1200.180(194).90-ТВIIАIII, Б1200.180(194).90-ТВIIАII, Б1200.180(194).90-ТК7АIII и Б1200.180(194).90-ТК7АII взаимозаменяемы.

Армирование монолитных участков УМС должно соответствовать армированию балок.

Н.контр.	Ивянский		6.03.88
Нач ОИС	Постовой		6.03.88
Гл.спец.	Ивянский		6.03.88
ГИП	Маркин		6.03.88
Рук.бриг.	Старова		6.03.88
Ст.инж.	Чуприна		6.03.88
Инженер	Рудницкая		6.03.88

3.503.1-81.1-1-3

Балки с шириной плиты 180,194 см и монолитные участки пролетного строения L=12 м с накладными тротуарными блоками

Стадия	Лист	Листов
Р		1

Союздорпроект

Формат А3

Поз.	Наименование элементов	Количество элементов на габарит: Схема 1				Схема 2				Схема 3				Схема 4				Обозначение документа	Характеристики элемента: Объем бетона, м³	Масса, т.	Габаритные размеры, см
		2(Г-15.25+0.75)	2(Г-15.25+1.5)	2(Г-11.5+0.75)	2(Г-11.5+1.5)	Г-13.25+С+13.25+2×0.75	Г-13.25+С+13.25+2×1.5	Г-9.5+С+9.5+2×0.75	Г-9.5+С+9.5+2×1.5	Г-11.5+2×0.75	Г-11.5+2×1.5	Г-10+2×0.75	Г-10+2×1.5	Г-9+2×0.75	Г-9+2×1.5	Г-8.5+2×0.75	Г-4.5+2×0.75				
1	Балка Б1500.140.90-Т8IIАIII-1	12	12	8	8	12	12	9	9	4	4	3	3	2	3	2	1	3.503.1-81.5-2-11	7,23	18,1	90×196×1500
3	Б1500.174.90-Т6IIАIII-1	4	4	4	4	2	2	2	2	2	2	2	2	2	2	2	2	3.503.1-81.5-2-1	8,00	20,0	90×202×1500
4	Участок монолитный																				
	средний УМС 1500.70-ТАIII														4				1,58		
	УМС 1500.77-ТАII	14	14																1,73		
	УМС 1500.80-ТАII															3			1.80		
	УМС 1500.89-ТАIII			10	10													3.503.1-81.1-2-2	2,00		
	УМС 1500.90-ТАIII									5	5						2		2,03		
	УМС 1500.100-ТАII							10	10			4	4	3					2,25		
	УМС 1500.102-ТАII					13	13												2,30		
6	Комплект опорных частей	16	16	12	12	14	14	11	11	6	6	5	5	4	5	4	3	3.503.1-81.4-1-1		0,17	

Спецификация составлена для пролетных строений с использованием балок марок Б1500.140(174).90-Т8IIАIII.

Балки марок Б1500.140(174).90-Т8IIАIII, Б1500.140(174).90-Т8IIАII, Б1500.140(174).90-Т7АIII и Б1500.140(174).90-Т7АII взаимозаменяемы.

Армирование монолитных участков УМС должно соответствовать армированию балок.

Н.контр.	Ивянский		15.09.89
Нач.ПИС	Постовой		15.09.89
Гл.спец.	Ивянский		15.09.89
ГИП	Маркин		14.09.89
Рук.бриг.	Старова		14.09.89
Ст.инж.	Чуприна		14.09.89
Инженер	Рудницкая		13.09.89

3.503.1-81.1-1-4

Балки с шириной плиты 148,5 см и монолитные участки пролетного строения L=15 м с накладными тротуарными блоками

Стадия	Лист	Листов
Р		1

Союздорпроект

Формат А3

Поз.	Наименование элементов	Количество элементов на габ. схеме: Схема 1				Схема 2				Схема 3				Схема 4				Обозначение документа	Характеристики элемента: Объем бетона, м³	Масса, т	Габаритные размеры, см
		2(Г-15,25+0,75)	2(Г-15,25+1,5)	2(Г-11,5+0,75)	2(Г-11,5+1,5)	Г-13,25+С+13,25+2×0,75	Г-13,25+С+13,25+2×1,5	Г-9,5+С+9,5+2×0,75	Г-9,5+С+9,5+2×1,5	Г-11,5+2×0,75	Г-11,5+2×1,5	Г-10+2×0,75	Г-10+2×1,5	Г-8+2×0,75	Г-8+2×1,5	Г-6,5+2×0,75	Г-4,5+2×0,75				
1	Балка Б1500.180.90-Т8IIАIII-1	12	12	8	8	12	12	9	9	4	4	3	3	2	3	2	1	3.503.1-81.5-2-11	8,13	20,3	90×236×1500
3	Б1500.194.90-Т8IIАIII-1	4	4	4	4	2	2	2	2	2	2	2	2	2	2	2	2	3.503.1-81.5-2-1	8,45	21,1	90×222×1500
4	Участок монолитный																				
	Средний УМС 1500.30-ТАIII														4				0,68		
	УМС 1500.37-ТАIII	14	14																0,83		
	УМС 1500.40-ТАIII															3			0,90		
	УМС 1500.48-ТАIII			10	10													3.503.1-81.1-2-2	1,10		
	УМС 1500.50-ТАIII									6	6						2		1,13		
	УМС 1500.60-ТАIII							10	10			4	4	3					1,35		
	УМС 1500.62-ТАIII					13	13												1,48		
6	Комплект опорных частей	16	16	12	12	14	14	11	11	6	6	5	5	4	5	4	3	3.503.1-81.4-1-1		0,17	

Спецификация составлена для пролетных строений с использованием балок марок Б1500.180(194).90-Т8IIАIII.

Балки марок Б1500.180(194).90-Т8IIАIII, Б1500.180(194).90-Т8IIАII, Б1500.180(194).90-ТК7АIII и Б1500.180(194).90-ТК7АII взаимозаменяемы.

Армирование монолитных участков УМС должно соответствовать армированию балок.

Н.контр.	Иванский		
Нач.ОИС	Постовой		
Гл.спец.	Иванский		
ГИП	Маркин		
Рук.гр.ис	Старова		
Ст.инж.	Чуприна		
Инженер	Гудинская		

3.503.1-81.1-1-5

Балки с шириной плиты 180,194 см и монолитные участки пролетного строения L=15 м с накладными тротуарными блоками

Стадия	Лист	Листов
Р		1

Союздорпроект

Формат А3

Поз	Наименование элементов	Количество элементов на габарит: Схема 1				Схема 2				Схема 3				Схема 4				Обозначение документа	Характеристики элемента: Объем бетона, м³	Масса, т	Габаритные размеры, см
		2(Г-13.25+0.75)	2(Г-13.25+1.5)	2(Г-11.5+0.75)	2(Г-11.5+1.5)	Г-13.25+С+13.25+2×0.75	Г-13.25+С+13.25+2×1.5	Г-9.5+С+9.5+2×0.75	Г-9.5+С+9.5+2×1.5	Г-11.5+2×0.75	Г-11.5+2×1.5	Г-10+2×0.75	Г-10+2×1.5	Г-8+2×0.75	Г-8+2×1.5	Г-6.5+2×0.75	Г-4.5+2×0.75				
1	Балка Б1800.140.120-ТВIIАIII-1	12	12	8	8	12	12	9	9	4	4	3	3	2	3	2	1	3.503.1-81.5-3-11	10,02	25,1	120×196×1800
3	Б1800.174.120-ТВIIАIII-1	4	4	4	4	2	2	2	2	2	2	2	2	2	2	2	2	3.503.1-81.5-3-1	10,92	27,3	120×202×1800
4	Участок монолитный																				
	средний УМС 1800.70-ТАII														4				1,89		
	УМС 1800.77-ТАIII	14	14																2,08		
	УМС 1800.80-ТАIII															3			2,16		
	УМС 1800.89-ТАII			10	10													3.503.1-81.1-1-2	2,40		
	УМС 1800.90-ТАII									5	5						2		2,43		
	УМС 1800.100-ТАII							10	10			4	4	3					2,70		
	УМС 1800.102-ТАIII					13	13												2,75		
6	Комплект опорных частей	16	16	12	12	14	14	11	11	6	6	5	5	4	5	4	3	3.503.1-81.4-1-2	0,03	0,31	

Спецификация составлена для проектных строений с использованием балок марок Б1800.140(174).120-ТВIIАIII.

Балки марок Б1800.140(174).120-ТВIIАIII, Б1800.140(174).120-ТВIIАII, Б1800.140(174).120-ТК7АIII и Б1800.140(174).120-ТК7АII взаимозаменяемы.

Армирование монолитных участков УМС должно соответствовать армированию балок.

Н.контр	Ивянский		
Нач.ПДС	Поспелов		
Гл.спец.	Ивянский		
ГИП	Маркин		
Рук.группы	Старова		
Ст.инж.	Чиркина		
Инженер	Радицкая		

3.503.1-81.1-1-6

Балки с шириной полки 140, 174 см в монолитных участках пролетного строения L=18 м с накладными перфорированными блоками

Стадия	Лист	Листов
Р		1

Союздорпроект

Формат А3

Поз.	Наименование элементов	Количество элементов на габарит																Обозначение документа	Характеристики элемента		
		Схема 1				Схема 2				Схема 3				Схема 4					Объем бетона, м³	Масса, т	Габаритные размеры, см
		2(Г-15.25+0.75)	2(Г-15.25+1.5)	2(Г-11.5+0.75)	2(Г-11.5+1.5)	Г-13.25+С+13.25+2×0.75	Г-13.25+С+13.25+2×1.5	Г-9.5+С+9.5+2×0.75	Г-9.5+С+9.5+2×1.5	Г-11.5+2×0.75	Г-11.5+2×1.5	Г-10+2×0.75	Г-10+2×1.5	Г-8+2×0.75	Г-8+2×1.5	Г-6.5+2×0.75	Г-4.5+2×0.75				
1	Балка Б 1800.180.120-ТВIIАIII-1	12	12	8	8	12	12	9	9	4	4	3	3	2	3	2	1	3.503.1-81.5-3-11	11,10	27,8	120×236×1800
3	Б 1800.194.120-ТВIIАIII-1	4	4	4	4	2	2	2	2	2	2	2	2	2	2	2	2	3.503.1-81.5-3-1	11,45	28,7	120×222×1800
4	Участок монолитный																				
	средний УМС 1800.30-ТАIII														4				0,81		
	УМС 1800.37-ТАIII	14	14																1,00		
	УМС 1800.49-ТАIII															3			1,08		
	УМС 1800.49-ТАIII			10	10													3.503.1-81.1-2-2	1,32		
	УМС 1800.50-ТАIII									5	5						2		1,35		
	УМС 1800.60-ТАIII							10	10			4	4	3					1,62		
	УМС 1800.62-ТАIII					13	13												1,67		
6	Комплект опорных частей	16	16	12	12	14	14	11	11	6	6	5	5	4	5	4	3	3.503.1-81.4-1-2	0,03	0.31	

Спецификация составлена для пролетных строений с использованием балок марок Б1800.180.(194).120-ТВIIАIII.

Балки марок Б 1800.180(194).120-ТВIIАIII, Б1800.180(194).120-ТВIIАII, Б1800.180(194).120-ТКТАIII и Б 1800.180(194).120-ТКТАII взаимозаменяемы.

Армирование монолитных участков УМС должно соответствовать армированию балок.

Н.контр.	Ивянский		15.03.88
Нач. ОИС	Постовой		15.03.88
Гл. спец.	Ивянский		15.03.88
ГИП	Маркин		15.03.88
Рук. брос	Старова		15.03.88
Ст. инж.	Чуприна		15.03.88
Инженер	Рудницкая		15.03.88

3.503.1-81.1-1-7

Балки с шириной плиты 180, 194 см и монолитные участки пролетного строения L=18 м с накладными тротуарными блоками

Стадия	Лист	Листов
Р		1

Союздорпроект

Формат А3

Поз.	Наименование элементов	Количество элементов на габарит																Обозначение документа	Характеристики элемента		
		Схема 1				Схема 2				Схема 3				Схема 4					Объем бетона, м³	Масса, т	Габаритные размеры, см
		2(Г-13.25+0.75)	2(Г-15.25+1.5)	2(Г-11.5+0.75)	2(Г-11.5+1.5)	Г-13.25+С+13.25+2×0.75	Г-13.25+С+13.25+2×1.5	Г-9.5+С+9.5+2×0.75	Г-9.5+С+9.5+2×1.5	Г-11.5+2×0.75	Г-11.5+2×1.5	Г-10+2×0.75	Г-10+2×1.5	Г-8+2×0.75	Г-8+2×1.5	Г-6.5+2×0.75	Г-4.5+2×0.75				
1	Балка Б2100.140.120-ТВIIАIII-1	12	12	8	8	12	12	9	9	4	4	3	3	2	3	2	1	3.503.1-81.5-4-11	11,62	29,1	120×196×2100
3	Б2100.174.120-ТВIIАIII-1	4	4	4	4	2	2	2	2	2	2	2	2	2	2	2	2	3.503.1-81.5-4-1	12,68	31,7	120×202×2100
4	Участок монолитный																				
	средний УМС 2100.70-ТАIII														4				2,21		
	УМС 2100.77-ТАIII	14	14																2,43		
	УМС 2100.80-ТАIII															3			2,52		
	УМС 2100.89-ТАIII			10	10													3.503.1-81.1-2-2	2,80		
	УМС 2100.90-ТАIII									5	5						2		2,84		
	УМС 2100.100-ТАIII							10	10			4	4	3					3,15		
	УМС 2100.102-ТАIII					13	13												3,21		
6	Комплект опорных частей	16	16	12	12	14	14	11	11	6	6	5	5	4	5	4	3	3.503.1-81.4-1-2	0.03	0.31	

Спецификация составлена для пролетных строений с использованием балок марок Б2100.140(174).120-ТВIIАIII.

Балки марок Б2100.140(174).120-ТВIIАIII, Б2100.140(174).120-ТВIIАII, Б2100.140(174).120-ТКТАIII и Б2100.140(174).120-ТКТАII взаимозаменяемы.

Армирование монолитных участков УМС должно соответствовать армированию балок.

Н.контр.	Ивянский		
Нач.ОИС	Постовой		
Гл.спец.	Ивянский		
ГИП	Маркин		
Рук.бриг.	Старова		
Ст.инж.	Чуприна		
Инженер	Рудницкая		

3.503.1-81.1-1-8

Балки сборной плиты 140,174 см и монолитные участки пролетного строения L=21м с накладными тротуарными блоками

Стадия	Лист	Листов
Р		1

Союздорпроект

Формат А3

Поз.	Наименование элементов	Количество элементов на габарит: Схема 1				Схема 2				Схема 3				Схема 4				Обозначение документа	Характеристики элемента: Объем бетона, м³	Масса, т	Габаритные размеры, см
		2(Г- [illegible])	2(Г-15.25+1.5)	2(Г-11.5+0.75)	2(Г-11.5+1.5)	Г-13.25+С+13.25+2×0.75	Г-13.25+С+13.25+2×1.5	Г-9.5+С+9.5+2×0.75	Г-9.5+С+9.5+2×1.5	Г-11.5+2×0.75	Г-11.5+2×1.5	Г-10+2×0.75	Г-10+2×1.5	Г-8+2×0.75	Г-8+2×1.5	Г-6.5+2×0.75	Г-4.5+2×0.75				
1	Балка Б 2100.180.120-ТВIIАIII-1	12	12	8	8	12	12	9	9	4	4	3	3	2	3	2	1	3.503.1-81.5-4-11	12,89	32,3	120×236×2100
3	Б 2100.194.120-ТВIIАIII-1	4	4	4	4	2	2	2	2	2	2	2	2	2	2	2	2	3.503.1-81.5-4-1	13,32	33,3	120×222×2100
4	Участок монолитный																				
	средний УМС 2100.30-ТА III														4				0,95		
	УМС 2100.37-ТА III	14	14																1,17		
	УМС 2100.40-ТА III															3			1,26		
	УМС 2100.49-ТА III			10	10													3.503.1-81.1-2-2	1,54		
	УМС 2100.50-ТА III									5	5						2		1,58		
	УМС 2100.60-ТА III							10	10			4	4	3					1,89		
	УМС 2100.62-ТА III					13	13												1,95		
6	Комплект опорных частей	16	16	12	12	14	14	11	11	6	6	5	5	4	5	4	3	3.503.1-81.4-1-2	0.03	0.31	

Спецификация составлена для пролетных строений с использованием балок марок Б 2100.180(194).120-ТВIIАIII.

Балки марок Б 2100.180(194).120-ТВIIАIII, Б 2100.180(194).120-ТВIIАII, Б 2100.180(194).120-ТК7АIII и Б 2100.180(194).120-ТК7АII взаимозаменяемы.

Армирование монолитных участков УМС должно соответствовать армированию балок

Н. контр.	Ивянский		15.03.85
Нач. ОИС	Постовой		15.03.85
Гл. спец.	Ивянский		15.03.85
ГИП	Маркин		19.03.85
Рук. бриг.	Старова		19.03.85
Ст. инж.	Чуприна		19.03.85

3.503.1-81.1-1-9

Балки с шириной плиты 180, 194 см и монолитные участки пролетного строения L=21 м с

Стадия	Лист	Листов
Р	1	1

https://zavodjbi.com/

Поз.	Наименование элементов	Количество элементов на габарит: Схема 1				Схема 2				Схема 3				Схема 4				Обозначение документа	Характеристики элемента: Объем бетона, м³	Масса, т	Габаритные размеры, см
		2(Г-15,25+0,75)	2(Г-15,25+1,5)	2(Г-11,5+0,75)	2(Г-11,5+1,5)	Г-13,25+С+13,25+2×0,75	Г-13,25+С+13,25+2×1,5	Г-9,5+С+9,5+2×0,75	Г-9,5+С+9,5+2×1,5	Г-11,5+2×0,75	Г-11,5+2×1,5	Г-10+2×0,75	Г-10+2×1,5	Г-8+2×0,75	Г-8+2×1,5	Г-6,5+2×0,75	Г-4,5+2×0,75				
1	Балка Б2400.140.120-Т8IIАIII-1	12	12	8	8	12	12	9	9	4	4	3	3	2	3	2	1	3.503.1-81.5-5-10	13,36	33,4	120×196×2400
3	Б2400.174.120-Т8IIАIII-1	4	4	4	4	2	2	2	2	2	2	2	2	2	2	2	2	3.503.1-81.5-5-1	14,93	36,4	120×202×2400
4	Участок монолитный																				
	Средний УМС 2400.70-ТАIII														4				2,52		
	УМС 2400.77-ТАIII	14	14																2,77		
	УМС 2400.80-ТАIII															3			2,88		
	УМС 2400.89-ТАIII			10	10													3.503.1-81.1-2-2	3,20		
	УМС 2400.90-ТАIII									5	5						2		3,24		
	УМС 2400.100-ТАIII							10	10			4	4	3					3.60		
	УМС 2400.102-ТАIII					13	13												3,67		
6	Комплект опорных частей	16	16	12	12	14	14	11	11	6	6	5	5	4	5	4	3	3.503.1-81.4-1-2	0.03	0,33	

Спецификация составлена для пролетных строений с использованием балок марок Б 2400.140(174).120-Т8IIАIII.

Балки марок Б 2400.140(174).120-Т8IIАIII, Б 2400.140(174).120-Т8IIАII, Б2400.140(174).120-ТК7АIII и Б2400.140(174).120-ТК7АII взаимозаменяемы.

Армирование монолитных участков УМС должно соответствовать армированию балок.

Н. контр.	Иванский		
Нач. ОИС	Постовой		
Гл. спец.	Иванский		
ГИП	Маркин		
Рук. груп.	Старова		
Ст. инж.	Чуприна		
Инженер	Рудницкая		

3.503.1-81.1-1-10

Балки с шириной плиты 140,174 см и монолитные участки пролетного строения L=24 м с накладными тротуарными блоками

Стадия	Лист	Листов
Р		1

СОЮЗДОРПРОЕКТ

Формат А3

Поз.	Наименование элементов	Количество элементов на гаражах																Обозначение документа	Характеристики элемента		
		Схема 1				Схема 2				Схема 3				Схема 4					Объем бетона, $м^3$	Масса, т	Габаритные размеры, см
		2(Г-16.25+0.75)	2(Г-15.25+1.5)	2(Г-11.5+0.75)	2(Г-11.5+1.5)	Г-13.25+С+13.25+2×0.75	Г-13.25+С+13.25+2×1.5	Г-9.5+С+9.5+2×0.75	Г-9.5+С+9.5+2×1.5	Г-11.5+2×0.75	Г-11.5+2×1.5	Г-10+2×0.75	Г-10+2×1.5	Г-8+2×0.75	Г-8+2×1.5	Г-6.5+2×0.75	Г-4.5+2×0.75				
1	Балка Б 2400.180.120-ТВIIАIII-1	12	12	8	8	12	12	9	9	4	4	3	3	2	3	2	1	3.503.1-81.5-5-10	14,80	37,0	120×236×2400
3	Б 2400.194.120-ТВIIАIII-1	4	4	4	4	2	2	2	2	2	2	2	2	2	2	2	2	3.503.1-81.5-5-1	15,30	38,2	120×222×2400
4	Участок монолитный																				
	средний УМС 2400.30-ТАIII														4				1,08		
	УМС 2400.37-ТАIII	14	14																1,33		
	УМС 2400.40-ТАIII															3			1,44		
	УМС 2400.49-ТАIII			10	10													3.503.1-81.1-2-2	1,76		
	УМС 2400.50-ТАIII									5	5						2		1,80		
	УМС 2400.60-ТАIII							10	10			4	4	3					2,16		
	УМС 2400.62-ТАIII					13	13												2,23		
6	Комплект опорных частей	16	16	12	12	14	14	11	11	6	6	5	5	4	5	4	3	3.503.1-81.4-1-2	0,03	0.33	

Спецификация составлена для пролетных строений с использованием балок марок Б 2400.180(194).120-ТВIIАIII

Балки марок Б 2400.180(194).120-ТВIIАIII, Б 2400.180(194).120-ТВIIАII, Б 2400.180(194).120-ТК7АIII и Б 2400.180(194).120-ТК7АII взаимозаменяемы.

Армирование монолитных участков УМС должно соответствовать армированию балок.

Н.контр.	Ивянский		15.03.85
Нач.ОИС	Постовой		15.03.85
Гл.спец.	Ивянский		15.03.85
ГИП	Маркин		15.03.85
Рук.бриг.	Старова		17.03.85
Ст.инж.	Чуприна		17.03.85
Инженер	Рудницкая		17.03.85

3.503.1-81.1-1-11

Балки с шириной плиты 180, 194 см и монолитные участки пролетного строения L=24 м с накладными тротуарными блоками

Стадия	Лист	Листов
Р		1

Союздорпроект

Формат А3

Поз.	Наименование элементов	Количество элементов на габарит																Обозначение документа	Характеристики элемента		
		Схема 1				Схема 2				Схема 3				Схема 4					Объем бетона, м³	Масса, т	Габаритные размеры, см
		2(Г-15,25+0,75)	2(Г-15,25+1,5)	2(Г-11,5+0,75)	2(Г-11,5+1,5)	Г-13,25+С+13,25+2×0,75	Г-13,25+С+13,25+2×1,5	Г-9,5+С+9,5+2×0,75	Г-9,5+С+9,5+2×1,5	Г-11,5+2×0,75	Г-11,5+2×1,5	Г-10+2×0,75	Г-10+2×1,5	Г-8+2×0,75	Г-8+2×1,5	Г-6,5+2×0,75	Г-4,5+2×0,75				
1	Балка Б 3300.180.150-ТВIIАIII-1	12	12	8	8	12	12	9	9	4	4	3	3	2	3	2	1	3.503.1-81.5-6-11	22,59	56,5	150×236×3300
3	Б 3300.194.150-ТВIIАIII-1	4	4	4	4	2	2	2	2	2	2	2	2	2	2	2	2	3.503.1-81.5-6-1	23,28	58,2	150×222×3300
4	Участок монолитный																				
	средний УМС 3300.30-ТАIII														4				1,49		
	УМС 3300.37-ТАIII	14	14																1,83		
	УМС 3300.40-ТАIII															3			1,98		
	УМС 3300.49-ТАIII			10	10													3.503.1-81.1-2-9	2,43		
	УМС 3300.50-ТАIII									5	5						2		2,48		
	УМС 3300.60-ТАIII							10	10			4	4	3					2,97		
	УМС 3300.62-ТАIII					13	13												3,07		
6	Комплект опорных частей	16	16	12	12	14	14	11	11	6	6	5	5	4	5	4	3	3.503.1-81.4-1-2	0.03	0.33	

Спецификация составлена для пролетных строений с использованием балок марок Б3300.180(194).150-ТВIIАIII.

Балки марок Б3300.180(194).150-ТВIIАIII Б3300.180(194).150-ТВIIАII взаимозаменяемы.

Армирование монолитных участков УМС должно соответствовать армированию балок.

Н. контр.	Ивянский		15.03.88
Нач. ОИС	Постовой		15.03.88
Гл. спец.	Ивянский		15.03.88
ГИП	Маркин		15.03.88
Рук. фирг.	Старова		15.03.88
Ст. инж.	Чуприна		14.03.88
Инженер	Рудницкая		14.03.88

3.503.1-81.1-1-12

Балки высотой 150 см и монолитные участки пролетного строения L=33 м с накладными тротуарными балками

Стадия	Лист	Листов
Р		1

Союздорпроект

Формат А3

Поз.	Наименование элементов	Количество элементов на пролетном строении: Схема 1				Схема 2				Схема 3				Схема 4				Обозначение документа	Характеристики элемента: Объем бетона, м³	Масса, т	Габаритные размеры, см
		2(Г-13.25+0.75)	2(Г-13.25+1.5)	2(Г-11.5+0.75)	2(Г-11.5+1.5)	Г-13.25+С+13.25+2×0.75	Г-13.25+С+13.25+2×1.5	Г-9.5+С+9.5+2×0.75	Г-9.5+С+9.5+2×1.5	Г-11.5+2×0.75	Г-11.5+2×1.5	Г-10+2×0.75	Г-10+2×1.5	Г-8+2×0.75	Г-8+2×1.5	Г-6.5+2×0.75	Г-4.5+2×0.75				
1	Балка Б 3300.180.170-Т8IIАIII-1	12	12	8	8	12	12	9	9	4	4	3	3	2	3	2	1	3.503.1-81.5-6-11	23,78	59,5	170×236×3300
3	Б 3300.194.170-Т8IIАIII-1	4	4	4	4	2	2	2	2	2	2	2	2	2	2	2	2	3.503.1-81.5-6-1	24,48	61,2	170×222×3300
4	Участок монолитный																				
	средний УМС 3300.33-ТАIII														4				1,49		
	УМС 3300.37-ТАIII	14	14																1,83		
	УМС 3300.40-ТАIII															3			1,98		
	УМС 3300.43-ТАIII			10	10													3.503.1-81.1-2-2	2,43		
	УМС 3300.53-ТАIII									5	5						2		2,48		
	УМС 3300.60-ТАIII							10	10			4	4	3					2,97		
	УМС 3300.62-ТАIII					13	13												3,07		
6	Комплект опорных частей	16	16	12	12	14	14	11	11	6	6	5	5	4	5	4	3	3.503.1-81.4-1-2	0,03	0,33	

Спецификация составлена для пролетных строений с использованием балок марок Б 3300.180(194).170-ТВIIАIII.

Балки марок Б 3300.180(194).170-ТВIIАIII Б 3300.180(194).170-ТВIIАII взаимозаменяемы.

Армирование монолитных участков УМС должно соответствовать армированию балок

Гл. констр.	Ивянский		
Нач. ПКО	Постовой		
Гл. спец.	Ивянский		
ГИП	Маркин		
Рук. бриг.	Старова		
Ст. инж.	Чуприна		
Инженер	Рудницкая		

3.503.1-81.1-1-13

Балки высотой 170 см и монолитные участки пролетного строения L=33 м с накладными тротуарными блоками

Стадия	Лист	Листов
Р		1

Союздорпроект

Формат А3

Поз.	Наименование элементов	Количество элементов на габарит: Схема 1				Схема 2				Схема 3				Схема 4				Обозначение документа	Характеристики элемента: Объем бетона, м³	Масса, кг	Габаритные размеры, см
		2(Г-15.25+0.75)	2(Г-15.25+1.5)	2(Г-11.5+0.75	2(Г-11.5+1.5)	Г-13.25+С+13.25+2×0.75	Г-13.25+С+13.25+2×1.5	Г-9.5+С+9.5+2×0.75	Г-9.5+С+9.5+2×1.5	Г-11.5+2×0.75	Г-11.5+2×1.5	Г-10+2×0.75	Г-10+2×1.5	Г-8+2×0.75	Г-8+2×1.5	Г-6.5+2×0.75	Г-4.5+2×0.75				
7	Блоки тротуарные Т75.35-ТАII-1													4		4	4	3.503.1-81.2-1-2	0,68	1700	43×177×299
	Т75.60-ТАII-1	4		4		4		4		4		4						3.503.1-81.2-1-3	0,78	2000	68×177×299
	Т150.35-ТАII-1														4			3.503.1-81.2-1-5	0,80	2100	43×257×299
	Т150.60-ТАII-1		4		4		4		4		4		4					3.503.1-81.2-1-6	0,97	2500	68×257×299
8	Т75.35-ТАII-2													2		2	2	3.503.1-81.2-1-2	0,67	1700	43×177×299
	Т75.60-ТАII-2	2		2		2		2		2		2						3.503.1-81.2-1-3	0,77	2000	68×177×299
	Т150.35-ТАII-2														2			3.503.1-81.2-1-5	0,79	2100	43×257×299
	Т150.60-ТАII-2		2		2		2		2		2		2					3.503.1-81.2-1-6	0,96	2500	68×257×299
9	Т75.35-ТАII-3													2		2	2	3.503.1-81.2-1-2	0,67	1700	43×177×299
	Т75.60-ТАII-3	2		2		2		2		2		2						3.503.1-81.2-1-3	0,77	2000	68×177×299
	Т150.35-ТАII-3														2			3.503.1-81.2-1-5	0,79	2100	43×257×299
	Т150.60-ТАII-3		2		2		2		2		2		2					3.503.1-81.2-1-6	0,96	2500	68×257×299

Спецификация составлена для мостового полотна с использованием блоков с арматурой класса А-II. Блоки с арматурой класса А-III и А-II взаимозаменяемы.

Н.контр.	Ивянский		
Нач. ОИС	Постовой		
Гл. спец.	Ивянский		
ГИП	Маркин		
Рук. бриг.	Старова		
Ст. инж.	Чуприна		
Инженер	Рудницкая		

3.503.1-81.1-1-14

Мостовое полотно с накладными тротуарными блоками для пролетного строения L=12 м

Стадия	Лист	Листов
Р	1	2

Союздорпроект

Формат А3

Поз.	Наименование элементов	Количество элементов на габарит: Схема 1				Схема 2				Схема 3				Схема 4				Обозначение документа или ГОСТа	Характеристики элемента: Объем бетона, м³	Масса, кг	Габаритные размеры, см
		2(Г-15,25+0,75)	2(Г-15,25+1,5)	2(Г-11,5+0,75)	2(Г-11,5+1,5)	Г-13,25+С+13,25+2×0,75	Г-13,25+С+13,25+2×1,5	Г-9,5+С+9,5+2×0,75	Г-9,5+С+9,5+2×1,5	Г-11,5+2×0,75	Г-11,5+2×1,5	Г-10+2×0,75	Г-10+2×1,5	Г-8+2×0,75	Г-8+2×1,5	Г-6,5+2×0,75	Г-4,5+2×0,75				
10	Блок разделительной																				
	полосы РП 60-ТАП-1					2	2	2	2									3.503.1-81.2-1-9	0,82	2100	69×206×299
11	РП 60-ТАП-2					2	2	2	2									3.503.1-81.2-1-10	0,71	1800	69×206×259
12	Блок ограждающий 0660-ТАП-1	4	4	4	4													3.503.1-81.2-1-12	0,72	1800	68×153×299
13	0660-ТАП-2	2	2	2	2														0,71	1800	
14	0660-ТАП-3	2	2	2	2														0,71	1800	
16	Блок перильного ограждения ПО	8	8	8	8	8	8	8	8	8	8	8	8	8	8	8	8	3.503.1-81.3-1-1		108	8×107×298
25	Устройство световозвращающее УС2	16	16	16	16	8	8	8	8	8	8	8	8					3.503.1-81.3-1-13		0,7	8×9×10
25	УС-3					4	4	4	4									3.503.1-81.3-1-14		0,5	6,4×8×10
29	Уголок L 100×63×7, ℓ	2	2	2	2	2	2	2	2	2	2	2	2	2	2	2	2	3.503.1-81.1-1-1 л.6		max 10,4	от 6,3×10×19 до 6,3×10×119
31	Изделие соединительное МС-2	16	16	16	16	16	16	16	16	16	16	16	16	16	16	16	16	3.503.1-81.1-1-1 л.18		max 1,1	Ø12АIII, ℓ от 87 до 117
32	Изделие закладное МН-ТАП-4	10	10	10	10	10	10	10	10	10	10	10	10	10	10	10	10	3.503.1-81.1-2-6		2,5	2,4×22×40
34	Труба 4×50×70, ℓ=200 мм	8	8	8	8	8	8	8	8	8	8	8	8	8	8	8	8	ГОСТ 8645-68*		1,4	ℓ=20

Поз.	Наименование элементов	Количество элементов на габарит: Схема 1				Схема 2				Схема 3				Схема 4				Обозначение документа	Характеристики элемента: объем бетона, м³	масса, кг	габаритные размеры, см
		2(Г-15.25+0.75)	2(Г-15.25+1.5)	2(Г-11.5+0.75)	2(Г-11.5+1.5)	Г-13.25+С+13.25+2×0.75	Г-13.25+С+13.25+2×1.5	Г-9.5+С+9.5+2×0.75	Г-9.5+С+9.5+2×1.5	Г-11.5+2×0.75	Г-11.5+2×1.5	Г-10+2×0.75	Г-10+2×1.5	Г-8+2×0.75	Г-8+2×1.5	Г-6.5+2×0.75	Г-4.5+2×0.75				
7	Блоки тротуарные Т75.35-ТАII-1													6		6	6	3.503.1-81.2-1-2	0,68	1700	43×177×299
	Т75.60-ТАII-1	6		6		6		6		6		6						3.503.1-81.2-1-3	0,78	2000	68×177×299
	Т150.35-ТАII-1														6			3.503.1-81.2-1-5	0,80	2100	43×257×299
	Т150.60-ТАII-1		6		6		6		6		6		6					3.503.1-81.2-1-6	0,97	2500	68×257×299
8	Т75.35-ТАII-2													2		2	2	3.503.1-81.2-1-2	0,67	1700	43×177×299
	Т75.60-ТАII-2	2		2		2		2		2		2						3.503.1-81.2-1-3	0,77	2000	68×177×299
	Т150.35-ТАII-2														2			3.503.1-81.2-1-5	0,79	2100	43×257×299
	Т150.60-ТАII-2		2		2		2		2		2		2					3.503.1-81.2-1-6	0,96	2500	68×257×299
9	Т75.35-ТАII-3													2		2	2	3.503.1-81.2-1-2	0,67	1700	43×177×299
	Т75.60-ТАII-3	2		2		2		2		2		2						3.503.1-81.2-1-3	0,77	2000	68×177×299
	Т150.35-ТАII-3														2			3.503.1-81.2-1-5	0,79	2100	43×257×299
	Т150.60-ТАII-3		2		2		2		2		2		2					3.503.1-81.2-1-6	0,96	2500	68×257×299

Спецификация составлена для мостового полотна с использованием блоков с арматурой класса А-II. Блоки с арматурой класса А-III и А-II взаимозаменяемы.

Н. контр.	Ивянский		15.03.85
Нач. ОИС	Постовой		15.03.85
Гл. спец.	Ивянский		15.03.85
ГИП	Маркин		15.03.85
Рук. бриг.	Старова		15.03.85
Ст. инж.	Чуприна		15.03.85
Инженер	Рудницкая		15.03.85

3.503.1-81.1-1-15

Мостовое полотно с накладными тротуарными блоками для пролетного строения L=15м

Стадия	Лист	Листов
Р	1	2

Союздорпроект

Формат А3

Поз.	Наименование элементов	Количество элементов на габарит																Обозначение документа или ГОСТа	Характеристики элемента		
		Схема 1				Схема 2				Схема 3				Схема 4					Объем бетона, м³	Масса, кг	Габаритные размеры, см
		2(Г-15,25+0,75)	2(Г-15,25+1,5)	2(Г-11,5+0,75)	2(Г-11,5+1,5)	Г-13,25+С+13,25×2×0,75	Г-13,25+С+13,25×2×1,5	Г-9,5+С+9,5×2×0,75	Г-9,5+С+9,5×2×1,5	Г-11,5+2×0,75	Г-11,5+2×1,5	Г-10+2×0,75	Г-10+2×1,5	Г-8+2×0,75	Г-8+2×1,5	Г-6,5+2×0,75	Г-4,5+2×0,75				
10	Блок разделительной																				
	полосы РП 60-ТАП-1					3	3	3	3									3.503.1-81.2-1-9	0.82	2100	69×206×299
11	РП 60-ТАП-2					2	2	2	2									3.503.1-81.2-1-10	0.71	1800	69×206×299
12	Блок ограждающий 0660-ТАП-1	6	6	6	6														0.72	1800	68×153×299
13	0660-ТАП-2	2	2	2	2													3.503.1-81.2-1-12	0.71	1800	
14	0660-ТАП-3	2	2	2	2														0.71	1800	
15	Блок перильного ограждения ПО	10	10	10	10	10	10	10	10	10	10	10	10	10	10	10	10	3.503.1-81.3-1-1		108	8×107×298
25	Устройство световозвращающее УС2	20	20	20	20	10	10	10	10	10	10	10	10					3.503.1-81.3-1-13		0,7	8×9×10
26	УС-3					5	5	5	5									3.503.1-81.3-1-14		0,5	6,4×8×10
29	Уголок L 100×63×7, ℓ	2	2	2	2	2	2	2	2	2	2	2	2	2	2	2	2	3.503.1-81.1-1-1 А6		max 10,4	от 6,3×10×19 до 6,3×10×119
31	Изделие соединительное МС-2	20	20	20	20	20	20	20	20	20	20	20	20	20	20	20	20	3.503.1-81.1-1-1 А10		max 1.1	Ø12 АII, ℓ от 87 до 117
32	Изделие закладное МН-ТАП4	12	12	12	12	12	12	12	12	12	12	12	12	12	12	12	12	3.503.1-81.1-2-6		2.5	2.4×22×40
34	Труба 4×50×70, ℓ=200 мм	10	10	10	10	10	10	10	10	10	10	10	10	10	10	10	10	ГОСТ 8645-68*		1.4	ℓ=20

Поз	Наименование элементов	Количество элементов на габарит: Схема 1				Схема 2				Схема 3				Схема 4				Обозначение документа	Характеристики элемента: Объем бетона, м³	Масса, кг	Габаритные размеры, см
		2(Г-13.25+0.75)	2(Г-13.25+1.5)	2(Г-11.5+0.75)	2(Г-11.5+1.5)	Г-13.25+С+13.25+2×0.75	Г-13.25+С+13.25+2×1.5	Г-9.5+С+9.5+2×0.75	Г-9.5+С+9.5+2×1.5	Г-11.5+2×0.75	Г-11.5+2×1.5	Г-10+2×0.75	Г-10+2×1.5	Г-8+2×0.75	Г-3+2×1.5	Г-6.5+2×0.75	Г-4.5+2×0.75				
7	Блоки пролетные Т75.35-ТАIII-1													8		8	8	3.503.1-81.2-1-2	0,68	1700	43×177×299
	Т75.60-ТАIII-1	8		8		8		8		8		8						3.503.1-81.2-1-3	0,78	2000	68×177×299
	Т150.35-ТАIII-1														8			3.503.1-81.2-1-5	0,80	2100	43×257×299
	Т150.60-ТАIII-1		8		8		8		8		8		8					3.503.1-81.2-1-6	0,97	2500	68×257×299
8	Т75.35-ТАIII-2													2		2	2	3.503.1-81.2-1-2	0,67	1700	43×177×299
	Т75.60-ТАIII-2	2		2		2		2		2		2						3.503.1-81.2-1-3	0,77	2000	68×177×299
	Т150.35-ТАIII-2														2			3.503.1-81.2-1-5	0,79	2100	43×257×299
	Т150.60-ТАIII-2		2		2		2		2		2		2					3.503.1-81.2-1-6	0,96	2500	68×257×299
9	Т75.35-ТАIII-3													2		2	2	3.503.1-81.2-1-2	0,67	1700	43×177×299
	Т75.60-ТАIII-3	2		2		2		2		2		2						3.503.1-81.2-1-3	0,77	2000	68×177×299
	Т150.35-ТАIII-3														2			3.503.1-81.2-1-5	0,79	2100	43×257×299
	Т150.60-ТАIII-3		2		2		2		2		2		2					3.503.1-81.2-1-6	0,96	2500	68×257×299

Спецификация составлена для мостового полотна с использованием блоков с арматурой класса А-III. Блоки с арматурой класса А-III и А-II взаимозаменяемы.

Н. контр.	Ивянский			3.503.1-81.1-1-16	
Нач. ОИС	Постовой				
Гл. спец.	Ивянский			Мостовое полотно с накладными пролетными блоками для пролетного строения L=18м	Стадия: Р; Лист: 1; Листов: 2
Гип	Маркин				Союздорпроект
Рук. гр.	Смирнова				
Ст. инж.	Чуприна				
Инженер	Рудницкая				

Формат А3

Поз.	Наименование элементов	Количество элементов на габарит: Схема 1				Схема 2				Схема 3				Схема 4				Обозначение документа или ГОСТа	Характеристики элемента: Объем бетона, м³	Масса, кг	Габаритные размеры, см
		2(Г-15,25+0,75)	2(Г-15,25+1,5)	2(Г-11,5+0,75)	2(Г-11,5+1,5)	Г-13,25+С+13,25+2×0,75	Г-13,25+С+13,25+2×1,5	Г-9,5+С+9,5+2×0,75	Г-9,5+С+9,5+2×1,5	Г-11,5+2×0,75	Г-11,5+2×1,5	Г-10+2×0,75	Г-10+2×1,5	Г-8+2×0,75	Г-8+2×1,5	Г-6,5+2×0,75	Г-4,5+2×0,75				
10	Блок разделительной																				
	полосы РП 60-ТАП-1					4	4	4	4									3.503.1-81.2-1-9	0.82	2100	69×206×299
11	РП 60-ТАП-2					2	2	2	2									3.503.1-81.2-1-10	0.71	1800	69×206×259
12	Блок ограждающий 0660-ТАП-1	8	8	8	8													3.503.1-81.2-1-12	0.72	1800	68×153×299
13	0660-ТАП2	2	2	2	2														0.71	1800	
14	0660-ТАП3	2	2	2	2														0.71	1800	
15	Блок перильного ограждения ПО	12	12	12	12	12	12	12	12	12	12	12	12	12	12	12	12	3.503.1-81.3-1-1		108	8×107×298
25	Устройство светоотражающее УС-2	24	24	24	24	12	12	12	12	12	12	12	12					3.503.1-81.3-1-13		0,7	8×9×10
26	УС-3					6	6	6	6									3.503.1-81.3-1-14		0,5	6.4×8×10
29	Уголок L 100×63×7, ℓ	2	2	2	2	2	2	2	2	2	2	2	2	2	2	2	2	3.503.1-81.1-1-1 лист 6		max 104	от 6,3×10×19 до 6,3×10×119
31	Изделие соединительное МС-2	24	24	24	24	24	24	24	24	24	24	24	24	24	24	24	24	3.503.1-81.1-1-1 лист 10		max 1.1	Ø12AII, ℓ от 87 до 117
32	Изделие закладное МН-ТАП4	14	14	14	14	14	14	14	14	14	14	14	14	14	14	14	14	3.503.1-81.1-2-6		2.5	2,4×22×40
34	Труба 4×50×70, ℓ=200 мм	12	12	12	12	12	12	12	12	12	12	12	12	12	12	12	12	ГОСТ 1645-68*		1.4	ℓ=20

Пов.	Наименование элементов	Количество элементов на габарит: Схема 1				Схема 2				Схема 3				Схема 4				Обозначение документа	Характеристики элемента: Объем бетона, м³	Масса, кг	Габаритные размеры, см
		2(Г-15.25+0.75)	2(Г-15.25+1.5)	2(Г-11.5+0.75)	2(Г-11.5+1.5)	Г-13.25+С+13.25+2×0.75	Г-13.25+С+13.25+2×1.5	Г-9.5+С+9.5+2×0.75	Г-9.5+С+9.5+2×1.5	Г-11.5+2×0.75	Г-11.5+2×1.5	Г-10+2×0.75	Г-10+2×1.5	Г-8+2×0.75	Г-8+2×1.5	Г-6.5+2×0.75	Г-4,5+2×0.75				
7	Блоки тротуарные Т75.35-ТАII-1													10		10	10	3.503.1-81.2-1-2	0,68	1700	43×177×299
	Т75.60-ТАII-1	10		10		10		10		10		10						3.503.1-81.2-1-3	0,78	2000	68×177×299
	Т150.35-ТАII-1														10			3.503.1-81.2-1-5	0,80	2100	43×257×299
	Т150.60-ТАII-1		10		10		10		10		10		10					3.503.1-81.2-1-6	0,97	2500	68×257×299
8	Т75.35-ТАII-2													2		2	2	3.503.1-81.2-1-2	0,67	1700	43×177×299
	Т75.60-ТАII-2	2		2		2		2		2		2						3.503.1-81.2-1-3	0,77	2000	68×177×299
	Т150.35-ТАII-2														2			3.503.1-81.2-1-5	0,79	2100	43×257×299
	Т150.60-ТАII-2		2		2		2		2		2		2					3.503.1-81.2-1-6	0,96	2500	68×257×299
9	Т75.35-ТАII-3													2		2	2	3.503.1-81.2-1-2	0,67	1700	43×177×299
	Т75.60-ТАII-3	2		2		2		2		2		2						3.503.1-81.2-1-3	0,77	2000	68×177×299
	Т150.35-ТАII-3														2			3.503.1-81.2-1-5	0,79	2100	43×257×299
	Т150.60-ТАII-3		2		2		2		2		2		2					3.503.1-81.2-1-6	0,96	2500	68×257×299

Спецификация составлена для мостового полотна с использованием блоков с арматурой класса А-II. Блоки с арматурой класса А-III и А-II взаимозаменяемы.

Н. контр.	Иванский	[signature]	15.09.83
Нач. ОИС	Постовой	[signature]	15.09.83
Гл. спец.	Иванский	[signature]	15.09.83
ГИП	Маркин	[signature]	15.09.83
Рук. бриг.	Старова	[signature]	15.09.83
Ст. инж.	Чуприна	[signature]	[illegible]
Инженер	Рудницкая	[signature]	[illegible]

3.503.1-81.1-1-17

Мостовое полотно с накладными тротуарными блоками для пролетного строения L=21м

Стадия	Лист	Листов
Р	1	2

Союздорпроект

Формат А3

Поз.	Наименование элементов	Количество элементов на габарит: схема 1				схема 2				схема 3				схема 4				Обозначение документа или ГОСТа	Характеристика элемента: Объем бетона, м³	Масса, кг	Габаритные размеры, см
		2(Г-15,25+0,75)	2(Г-15,25+1,5)	2(Г-11,5+0,75)	2(Г-11,5+1,5)	Г-13,25+Г-13,25+2×0,75	Г-13,25+Г-13,25+2×1,5	Г-9,5+Г-9,5+2×0,75	Г-9,5+Г-9,5+2×1,5	Г-11,5+2×0,75	Г-11,5+2×1,5	Г-10+2×0,75	Г-10+2×1,5	Г-8+2×0,75	Г-8+2×1,5	Г-6,5+2×0,75	Г-4,5+2×0,75				
10	Блок разделительный																				
	полосы РП 60-ТАII-1					5	5	5	5									3.503.1-81.2-1-9	0,82	2100	69×206×299
11	РП 60-ТАII-2					2	2	2	2									3.503.1-81.2-1-10	0,71	1800	69×206×259
12	Блок ограждающий ОБ60-ТАII-1	10	10	10	10														0,72	1800	68×153×299
13	ОБ60-ТАII-2	2	2	2	2													3.503.1-81.2-1-12	0,71	1800	
14	ОБ60-ТАII-3	2	2	2	2														0,71	1800	
16	Блок перильного ограждения ПО	14	14	14	14	14	14	14	14	14	14	14	14	14	14	14	14	3.503.1-81.3-1-1		108	8×107×298
25	Устройство световозвращающее УС-2	28	28	28	28	14	14	14	14	14	14	14	14					3.503.1-81.3-1-13		0,7	8×9×10
26	УС-3					7	7	7	7									3.503.1-81.3-1-14		0,5	6,4×8×10
29	Уголок L 100×63×7, ℓ	2	2	2	2	2	2	2	2	2	2	2	2	2	2	2	2	3.503.1-81.1-1-1 л.6		max 10,4	от 6.3×10×19 до 6.3×10×119
31	Изделие соединительное МС-2	28	28	28	28	28	28	28	28	28	28	28	28	28	28	28	28	3.503.1-81.1-1-1 л.10		max 1,1	ø12AII, ℓ от 87 до 117
32	Изделие закладное МН-ТАII-4	16	16	16	16	16	16	16	16	16	16	16	16	16	16	16	16	3.503.1-81.1-2-6		2,5	2,4×22×40
34	Труба 4×50×70, ℓ=200мм	14	14	14	14	14	14	14	14	14	14	14	14	14	14	14		ГОСТ 8645-68*		1,4	ℓ=20

Поз.	Наименование элементов	Количество элементов на габариты																Обозначение документа	Характеристики элемента		
		Схема 1				Схема 2				Схема 3				Схема 4					Объем бетона, $м^3$	Масса, кг	Габаритные размеры, см
		2(Г-13.25+0.75)	2(Г-13.25+1.5)	2(Г-11.5+0.75)	2(Г-11.5+1.5)	Г-13.25+С+13.25+2×0.75	Г-13.25+С+13.25+2×1.5	Г-9.5+С+9.5+2×0.75	Г-9.5+С+9.5+2×1.5	Г-11.5+2×0.75	Г-11.5+2×1.5	Г-10+2×0.75	Г-10+2×1.5	Г-8+2×0.75	Г-8+2×1.5	Г-6.5+2×0.75	Г-4.5+2×0.75				
7	Блоки пролетные Т75.35-ТАII-1													12		12	12	3.503.1-81.2-1-2	0,68	1700	43×177×299
	Т75.60-ТАII-1	12		12		12		12		12		12						3.503.1-81.2-1-3	0,78	2000	68×177×299
	Т150.35-ТАII-1														12			3.503.1-81.2-1-5	0,80	2100	43×257×299
	Т150.60-ТАII-1		12		12		12		12		12		12					3.503.1-81.2-1-6	0,97	2500	68×257×299
8	Т75.35-ТАII-2													2		2	2	3.503.1-81.2-1-2	0,67	1700	43×177×299
	Т75.60-ТАII-2	2		2		2		2		2		2						3.503.1-81.2-1-3	0,77	2000	68×177×299
	Т150.35-ТАII-2														2			3.503.1-81.2-1-5	0,79	2100	43×257×299
	Т150.60-ТАII-2		2		2		2		2		2		2					3.503.1-81.2-1-6	0,96	2500	68×257×299
9	Т75.35-ТАII-3													2		2	2	3.503.1-81.2-1-2	0,67	1700	43×177×299
	Т75.60-ТАII-3	2		2		2		2		2		2						3.503.1-81.2-1-3	0,77	2000	68×177×299
	Т150.35-ТАII-3														2			3.503.1-81.2-1-5	0,79	2100	43×257×299
	Т150.60-ТАII-3		2		2		2		2		2		2					3.503.1-81.2-1-6	0,96	2500	68×257×299

Спецификация составлена для мостового полотна с использованием блоков с арматурой класса А-II. Блоки с арматурой класса А-III и А-II взаимозаменяемы.

Н. контр.	Ивянский		05.83
Нач. ОИС	Постовой		05.83
Гл. спец.	Ивянский		05.83
ГИП	Маркин		05.83
Рук. бриг.	Старова		05.83
Ст. инж.	Чуприна		05.83
Инженер	Рудницкая		05.83

3.503.1-81.1-1-18

Мостовое полотно с накладными тротуарными блоками для пролетного строения L=24 м

Стадия	Лист	Листов
Р	1	2

Союздорпроект

Формат А3

Поз.	Наименование элементов	Количество элементов на габарит																Обозначение документа или ГОСТа	Характеристики элемента		
		схема 1				схема 2				схема 3				схема 4					Объем бетона, м³	Масса, кг	Габаритные размеры, см
		2(Г-15,25+0,75)	2(Г-15,25+1,5)	2(Г-11,5+0,75)	2(Г-11,5+1,5)	Г-13,25+С+13,25+2×0,75	Г-13,25+С+13,25+2×1,5	Г-9,5+С+9,5+2×0,75	Г-9,5+С+9,5+2×1,5	Г-11,5+2×0,75	Г-11,5+2×1,5	Г-10+2×0,75	Г-10+2×1,5	Г-8+2×0,75	Г-8+2×1,5	Г-6,5+2×0,75	Г-4,5+2×0,75				
10	Блок разделительной																				
	полосы РП 60-ТАII-1					6	6	6	6									3.503.1-81.2-1-9	0,82	2100	69×206×299
11	РП 60-ТАII-2					2	2	2	2									3.503.1-81.2-1-10	0,71	1800	69×206×259
12	Блок ограждающий ОБ60-ТАII-1	12	12	12	12														0,72	1800	
13	ОБ60-ТАII-2	2	2	2	2													3.503.1-81.2-1-12	0,71	1800	68×153×299
14	ОБ60-ТАII-3	2	2	2	2														0,71	1800	
16	Блок перильного ограждения ПО	16	16	16	16	16	16	16	16	16	16	16	16	16	16	16	16	3.503.1-81.3-1-1		108	8×107×298
25	Устройство световозвращающее УС-2	32	32	32	32	16	16	16	16	16	16	16	16					3.503.1-81.3-1-13		0,7	8×9×10
26	УС-3					8	8	8	8									3.503.1-81.3-1-14		0,5	6,4×8×10
29	Уголок L100×63×7, ℓ	2	2	2	2	2	2	2	2	2	2	2	2	2	2	2	2	3.503.1-81.1-1-1 л. 6		max 10,4	от 63×10×19 до 63×10×119
31	Изделие соединительное МС-2	32	32	32	32	32	32	32	32	32	32	32	32	32	32	32	32	3.503.1-81.1-1-1 л. 10		max 1,1	Ø12AII, ℓ от 87 до 117
32	Изделие закладное МН-ТАII-4	18	18	18	18	18	18	18	18	18	18	18	18	18	18	18	18	3.503.1-81.1-2-6		2,5	2,4×22×40
34	Труба 4×50×70, ℓ=200мм	16	16	16	16	16	16	16	16	16	16	16	16	16	16	16	16	ГОСТ 8645-68*		1,4	ℓ=20

Поз.	Наименование элементов	Количество элементов на габарии: Схема 1				Схема 2				Схема 3				Схема 4				Обозначение документа	Характеристики элемента: Объем бетона, м³	Масса, кг	Габаритные размеры, см
		2(Г-13.25+0.75)	2(Г-13.25+1.5)	2(Г-41.5+0.75)	2(Г-11.5+1.5)	Г-13.25+С+13.25+2×0.75	Г-13.25+С+13.25+2×1.5	Г-9.5+С+9.5+2×0.75	Г-9.5+С+9.5+2×1.5	Г-11.5+2×0.75	Г-11.5+2×1.5	Г-10+2×0.75	Г-10+2×1.5	Г-8+2×0.75	Г-8+2×1.5	Г-6.5+2×0.75	Г-4.5+2×0.75				
7	Блоки тротуарные Т75.35-ТАII-1													18		18	18	3.503.1-81.2-1-2	0,68	1700	43×177×299
	Т75.60-ТАII-1	18		18		18		18		18		18						3.503.1-81.2-1-3	0,78	2000	68×177×299
	Т150.35-ТАII-1														18			3.503.1-81.2-1-5	0,80	2100	43×257×299
	Т150.60-ТАII-1		18		18		18		18		18		18					3.503.1-81.2-1-6	0,97	2500	68×257×299
8	Т75.35-ТАII-2													2		2	2	3.503.1-81.2-1-2	0,67	1700	43×177×299
	Т75.60-ТАII-2	2		2		2		2		2		2						3.503.1-81.2-1-3	0,77	2000	68×177×299
	Т150.35-ТАII-2														2			3.503.1-81.2-1-5	0,79	2100	43×257×299
	Т150.60-ТАII-2		2		2		2		2		2		2					3.503.1-81.2-1-6	0,96	2500	68×257×299
9	Т75.35-ТАII-3													2		2	2	3.503.1-81.2-1-2	0,67	1700	43×177×299
	Т75.60-ТАII-3	2		2		2		2		2		2						3.503.1-81.2-1-3	0,77	2000	68×177×299
	Т150.35-ТАII-3														2			3.503.1-81.2-1-5	0,79	2100	43×257×299
	Т150.60-ТАII-3		2		2		2		2		2		2					3.503.1-81.2-1-6	0,96	2500	68×257×299

Спецификация составлена для мостового полотна с использованием блоков с арматурой класса А-III. Блоки с арматурой класса А-III и А-II взаимозаменяемы.

Н.контр.	Ивяский		15.01.91
Нач. ОИС	Постовой		15.01.91
Гл.спец.	Ивяский		15.01.91
ГИП	Маркин		15.01.91
Рук.бриг.	Старова		15.01.91
Ст. инж.	Чуприна		14.01.91
Инженер	Рудинская		17.01.91

3.503.1-81.1-1-19

Мостовое полотно с накладными тротуарными блоками для пролетного строения L=33м

Стадия	Лист	Листов
Р	1	2

Союздорпроект

Формат А3

Поз.	Наименование элементов	Количество элементов на габарит: схема-1 2(Г-15,25+0,75)	схема-1 2(Г-15,25+1,5)	схема-1 2(Г-11,5+0,75)	схема-1 2(Г-11,5+1,5)	схема 2 Г-13,25+С+13,25+2×0,75	схема 2 Г-13,25+С+13,25+2×1,5	схема 2 Г-9,5+С+9,5+2×0,75	схема 2 Г-9,5+С+9,5+2×1,5	схема 3 Г-11,5+2×0,75	схема 3 Г-11,5+2×1,5	схема 3 Г-10+2×0,75	схема 3 Г-10+2×1,5	схема 4 Г-8+2×0,75	схема 4 Г-8+2×1,5	схема 4 Г-6,5+2×0,75	схема 4 Г-4,5+2×0,75	Обозначение документа или ГОСТа	Характеристики элемента: Объем бетона м³	Масса кг	Габаритные размеры, см
10	Блок разделительной																				
	полосы РП 60-ТАII-1					9	9	9	9									3.503.1-81.2-1-9	0,82	2100	69×206×299
12	РП 60-ТАII-2					2	2	2	2									3.503.1-81.2-1-10	0,71	1800	69×208×259
12	Блок ограждающий ОБ60-ТАII-1	18	18	18	18														0,72	1800	
13	ОБ60-ТАII-2	2	2	2	2													3.503.1-81.2-1-12	0,71	1800	68×153×299
14	ОБ60-ТАII-3	2	2	2	2														0,71	1800	
16	Блок перильного ограждения ПО	22	22	22	22	22	22	22	22	22	22	22	22	22	22	22	22	3.503.1-81.3-1-1		108	8×107×298
25	Устройство световозвращающее УС-2	44	44	44	44	22	22	22	22	22	22	22	22					3.503.1-81.3-1-13		0,7	8×9×10
26	УС-3					11	11	11	11									3.503.1-81.3-1-14		0,5	8,4×8×10
29	Уголок L 100×63×7, ℓ	2	2	2	2	2	2	2	2	2	2	2	2	2	2	2	2	3.503.1-81.1-1-1 л.6		max10,4	от 63×10×19 до 63×10×119
31	Изделие соединительное МС-2	44	44	44	44	44	44	44	44	44	44	44	44	44	44	44	44	3.503.1-81.1-1-1 л.10		max1,1	⌀12AII, ℓ от 87 до 117
32	Изделие закладное МН-ТАII-1	24	24	24	24	24	24	24	24	24	24	24	24	24	24	24	24	3.503.1-81.1-2-6		2,5	2,4×22×40
34	Труба 4×50×70, ℓ=200мм	22	22	22	22	22	22	22	22	22	22	22	22	22	22	22	22	ГОСТ 8645-68*		1,4	ℓ=20

Номер строки	Наименование	Единица измерения	Количество на 1 пог. м. проезжего строения															
			Схема 1				Схема 2				Схема 3				Схема 4			
			2(Г-15,25+0,75)	2(Г-15,25+1,5)	2(Г-11,5+0,75)	2(Г-11,5+1,5)	Г-13,25+С+13,25+2×0,75	Г-13,25+С+13,25+2×1,5	Г-9,5+С+9,5+2×0,75	Г-9,5+С+9,5+2×1,5	Г-11,5+2×0,75	Г-11,5+2×1,5	Г-10+2×0,75	Г-10+2×1,5	Г-8+2×0,75	Г-8+2×1,5	Г-6,5+2×0,75	Г-4,5+2×0,75
1	Выравнивающий слой δ=30 мм	м²	29,5	29,4	22,0	21,9	31,1	31,0	22,2	22,1	11,0	10,9	9,5	9,4	7,5	7,4	6,0	4,0
	Бетон класса В25	м³	0,85	0,85	0,63	0,62	0,88	0,88	0,60	0,59	0,31	0,31	0,27	0,27	0,21	0,21	0,16	0,10
2	Оклеечная гидроизоляция δ=10 мм	м²	34,3	34,3	26,8	26,8	33,4	33,4	26,0	26,0	13,5	13,5	11,6	11,6	9,2	10,4	8,6	6,6
3	Подливка δ=30 мм под тротуарные блоки	м²	4,8	4,9	4,8	4,9	3,9	4,0	3,9	4,0	2,5	2,6	2,1	2,2	1,7	3,0	2,6	2,6
	Бетон класса В25	м³	0,14	0,15	0,14	0,15	0,12	0,12	0,12	0,12	0,08	0,08	0,06	0,07	0,05	0,09	0,08	0,08
4	Цементобетонное покрытие δ=80 мм	м²	29,5	29,4	22,0	21,9	29,6	29,5	22,1	22,0	11,0	10,9	—	—	—	—	—	—
	Бетон класса В30	м³	2,40	2,39	1,80	1,79	2,52	2,51	1,95	1,94	0,90	0,89	—	—	—	—	—	—
	Цементобетонное покрытие δ=80 мм	м²	—	—	—	—	—	—	—	—	—	—	9,5	9,4	—	—	—	—
	Бетон класса В25	м³	—	—	—	—	—	—	—	—	—	—	0,78	0,77				
	Цементобетонное покрытие δ=80 мм	м²	—	—	—	—	—	—	—	—	—	—	—	—	7,5	7,4	6,0	4,0
	Бетон класса В25	м³	—	—	—	—	—	—	—	—	—	—	—	—	0,62	0,61	0,50	0,34
5	Сетка арматурная сварная $\frac{6AI-100}{6AI-100}$ 230×ℓ по ГОСТ 23279-85	м²	29,5	29,4	22,0	21,9	29,6	29,5	22,1	22,0	11,0	10,9	9,5	9,4	7,5	7,4	6,0	4,0
		кг	150,6	150,1	112,3	111,8	151,1	150,6	112,8	112,3	56,2	55,7	48,5	48,0	38,3	37,8	30,6	20,4
6	Тиоколовая мастика по ТУ 38.33-119-69	кг	5,3	5,3	5,3	5,3	5,3	5,3	5,3	5,3	2,6	2,6	2,6	2,6	2,6	2,6	2,6	2,6

Н.контр.	Иванский		
Нач.отд.	Гостовой		
Гл.спец.	Иванский		
ГИП	Маркин		
Рук.бриг.	Старова		
Инженер	Рудницкая		
Инженер	Тарасов		

3.503.1-81.1-1-20

Цементобетонное покрытие для мостового полотна с накладными тротуарными блоками

Стадия	Лист	Листов
Р		1

Союздорпроект

Формат А3

Номер строки	Наименование	Единица измерения	Количество на 1 пог. м. пролетного строения															
			Схема 1				Схема 2				Схема 3				Схема 4			
			2 (Г-15,25+0,75)	2 (Г-13,25+1,5)	2 (Г-11,5+0,75)	2 (Г-11,5+1,5)	Г-13,25+С-13,25+2×0,75	Г-13,25+С-13,25+2×1,5	Г-9,5+С-9,5+2×0,75	Г-9,5+С-9,5+2×1,5	Г-11,5+2×0,75	Г-11,5+2×1,5	Г-10+2×0,75	Г-10+2×1,5	Г-8×2×0,75	Г-8+2×1,5	Г-6,5+2×0,75	Г-4,5+2×0,75
1	Выравнивающий слой б=30 мм	м²	34,3	34,3	26,8	26,8	33,4	33,4	24,6	24,6	13,5	13,5	11,6	11,6	9,2	10,4	8,6	6,8
	Бетон класса В25	м³	1,03	1,03	0,80	0,80	0,96	0,96	0,69	0,69	0,40	0,40	0,35	0,35	0,27	0,31	0,25	0,20
2	Оклеечная гидроизоляция б= 10 мм	м²	34,3	34,3	26,8	26,8	33,4	33,4	26,0	26,0	13,5	13,5	11,6	11,6	9,2	10,4	8,6	6,8
3	Защитный слой б=40 мм	м²	22,5	22,5	15,0	15,0	26,0	26,0	18,5	18,5	7,5	7,5	7,0	7,0	6,0	6,0	4,5	3,5
	Бетон класса В25	м³	0,90	0,90	0,60	0,60	1,05	1,05	0,75	0,75	0,30	0,30	0,28	0,28	0,24	0,24	0,18	0,14
4	Сетка арматурная сварная 4Ср $\frac{4Bp I-100}{4Bp I-100}$ 230×ℓ по ГОСТ 23279-85	м²	23,7	23,7	16,2	16,2	26,6	26,6	19,1	19,1	8,1	8,1	7,6	7,6	6,6	6,6	5,1	4,1
		кг	53,7	53,7	36,7	36,7	60,3	60,3	43,3	43,3	18,4	18,4	17,2	17,2	15,0	15,0	11,6	9,3
5	Подливка б=30 мм под тротуарные блоки	м²	4,8	4,9	4,8	4,9	3,9	4,0	3,9	4,0	2,5	2,6	2,1	2,2	1,7	3,0	2,6	2,6
	Бетон класса В25	м³	0,14	0,15	0,14	0,15	0,16	0,16	0,16	0,16	0,07	0,08	0,06	0,06	0,05	0,09	0,08	0,08
6	Цементобетонное покрытие полос безопасности б=80мм	м²	7,0	6,9	7,0	6,9	3,5	3,5	3,5	3,5	3,5	3,5	2,5	2,4	—	—	—	—
	Бетон класса В30	м³	0,78	0,76	0,78	0,76	0,39	0,38	0,39	0,38	0,39	0,38	0,28	0,27	—	—	—	—
	Цементобетонное покрытие полос безопасности б=80мм	м²	—	—	—	—	—	—	—	—	—	—	—	—	1,5	1,4	1,5	0,5
	Бетон класса В25	м³	—	—	—	—	—	—	—	—	—	—	—	—	0,17	0,16	0,17	0,06
7	Сетка арматурная сварная 4Ср $\frac{6AI-100}{6AI-100}$ В×ℓ по ГОСТ 23279-85	м²	6,7	6,7	6,7	6,7	3,4	3,4	3,4	3,4	3,4	3,4	2,4	2,4	1,4	1,4	1,4	—
		кг	29,7	29,7	29,7	29,7	15,1	15,1	15,1	15,1	15,1	15,1	10,7	10,7	6,2	6,2	6,2	—
8	Асфальтобетонное покрытие б=70 мм	м²	22,4	22,4	14,9	14,9	26,0	26,0	18,5	18,5	7,5	7,5	7,0	7,0	6,0	6,0	4,5	3,5
		м³	1,57	1,57	1,04	1,04	1,82	1,82	1,30	1,30	0,53	0,53	0,49	0,49	0,42	0,42	0,32	0,25
9	Мастика тиоколовая по ТУ 38.33-119-69 / битумная по ВСН 32-81	кг	5,3	5,3	5,3	5,3	2,6	2,6	2,6	2,6	2,6	2,6	2,6	2,6	2,6	2,6	2,6	2,6
			12,3	12,3	12,3	12,3	8,8	8,8	8,8	8,8	6,2	6,2	6,2	6,2	6,2	6,2	6,2	6,2

Н.контр.	Ивянский		28.03.88
Нач.отд.	Постовой		27.03.88
Гл.спец.	Ивянский		28.03.88
ГИП	Маркин		28.03.88
Рук.бриг.	Старова		25.03.88
Инженер	Рудницкая		25.03.88
Инженер	Тарасов		25.03.88

3.503.1-81.1-1-21

Асфальтобетонное покрытие для мостового полотна с накладными тротуарными блоками

Стадия	Лист	Листов
Р		1

Союздорпроект

Формат А3

Рис. 1

Схема 1

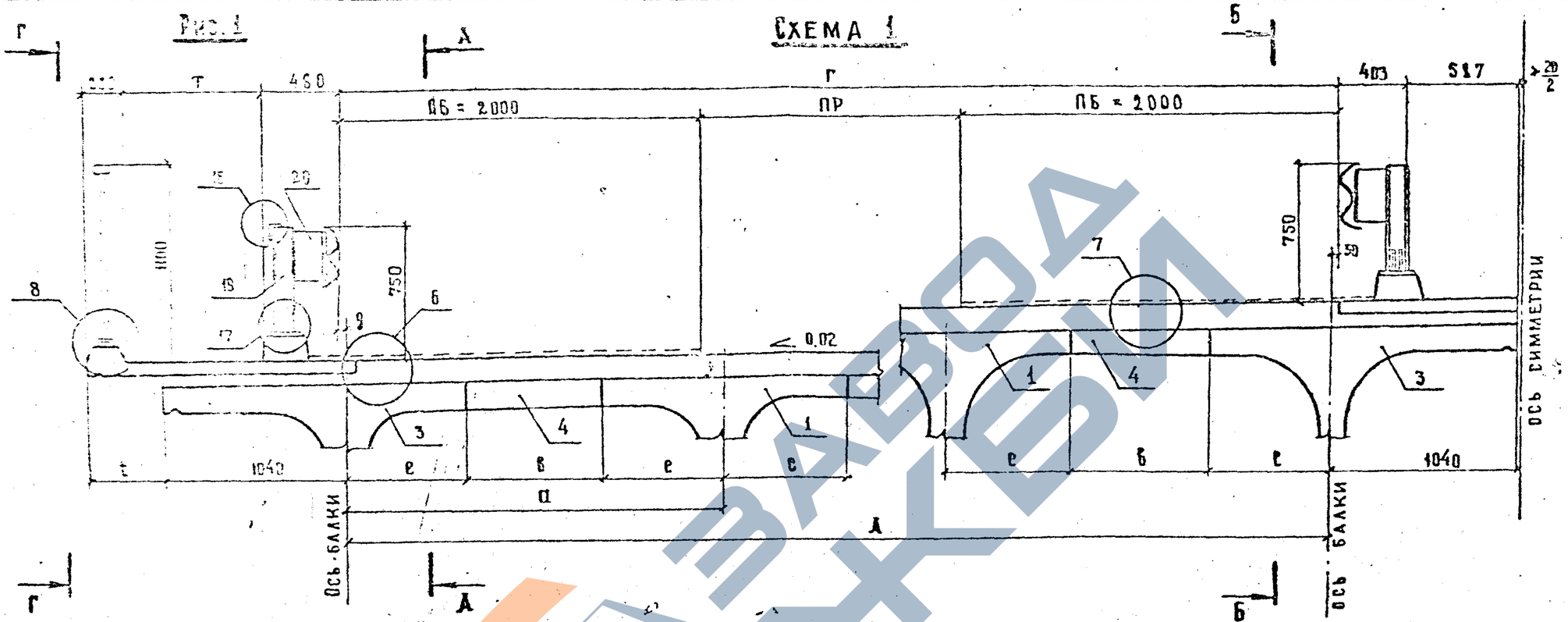

Рис. 2

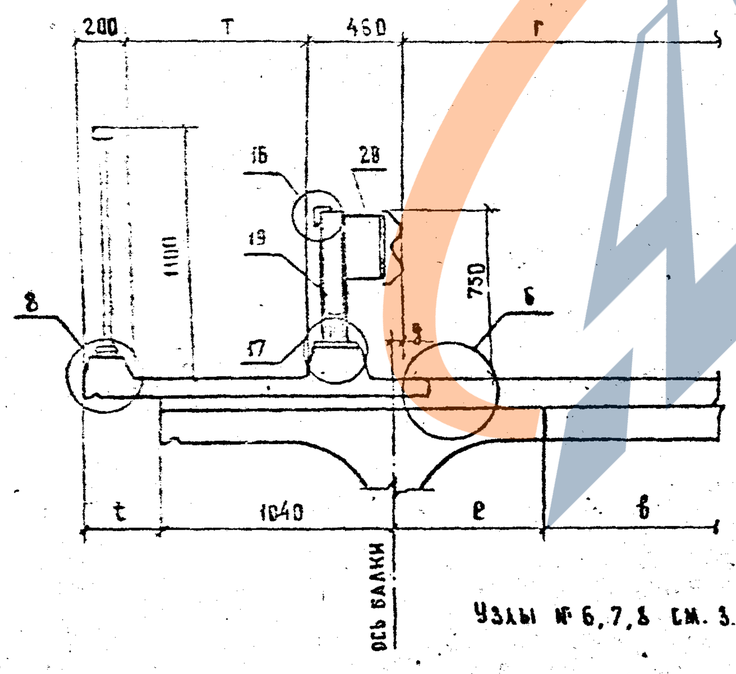

Категория дороги	Габарит	Нагрузка	Размеры, мм									Рис.
			Г	Т	ПР	А	а	g	t	e	в	
I	2 (Г - 15,25 + 0,75)	А 11	15 250	750	11 250	15 190	2170	10	380	700	770	1
										900	370	
	2 (Г - 15,25 + 1,5)			1500		15470	2210	270	850	700	810	2
										900	410	
	2 (Г - 11,5 + 0,75)		11 500	750	7500	11 450	2290	0	370	700	890	1
										900	490	
	2 (Г - 11,5 + 1,5)			1500		11700	2340	250	870	700	940	2
										900	540	

Узлы № 6, 7, 8 см. 3.503.1-81.1-1-1 листы № 10, 11, 12

Н. контр.	Ивянский		09.03.88
Нач. отд.	Постовой		09.03.88
Гл. спец.	Ивянский		09.03.88
Гип	Маркин		09.03.88
Рук. бриг.	Борцова		09.03.88
Ст. инж.	Чуприна		09.03.88
Инженер	Рудницкая		09.03.88

3. 503.1 - 81.1 - 1 - 22

Пролетные строения
Мостовое полотно с металлическим барьерным ограждением на кладных тротуарных блоках, Схема компоновки габаритов

Стадия	Лист	Листов
Р	1	12

Союздорпроект

Формат А3

Схема 2

Рис. 1

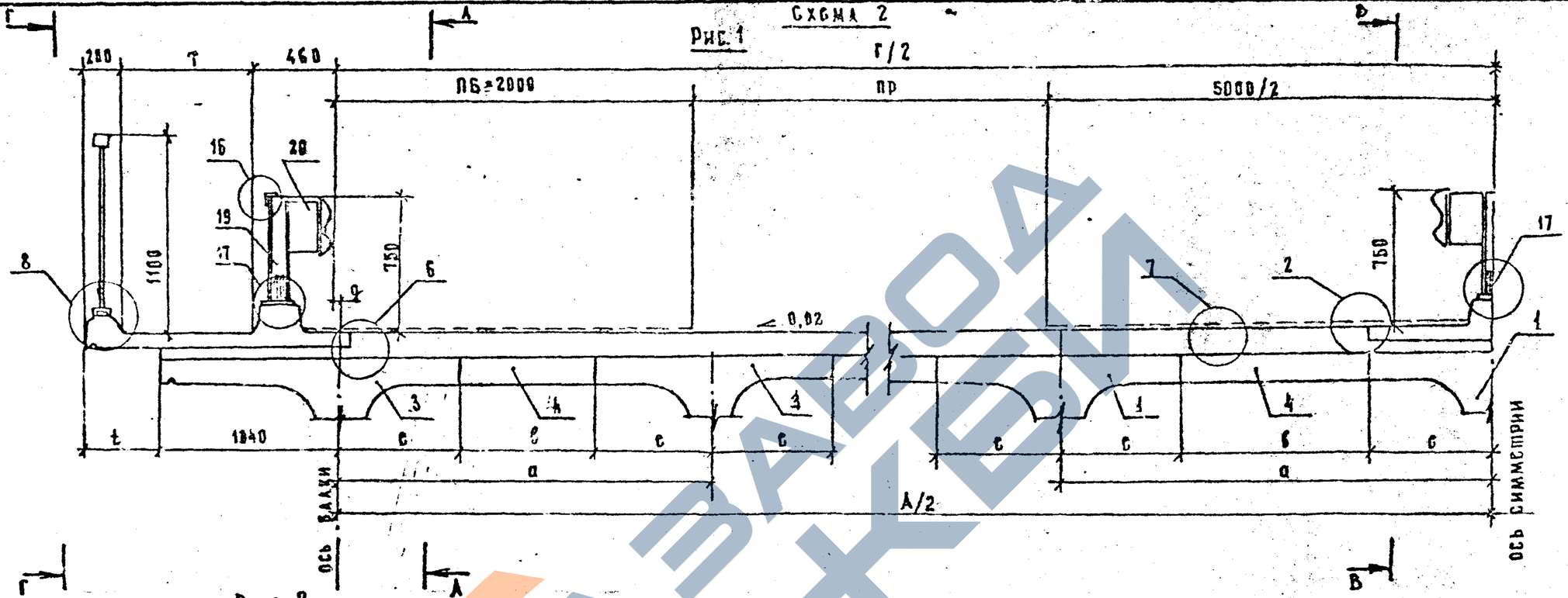

Рис. 2

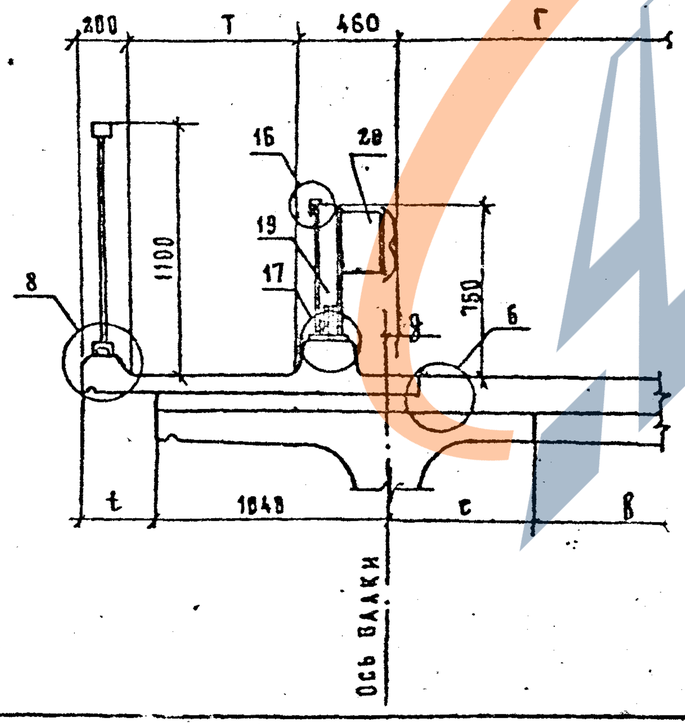

Категория дороги	Габарит	Нагрузка	Размеры, мм									Рис.
			Г	Т	пр	А	а	g	t	с	в	
I	Г-13,25+С+13,25+2×0,75	А11	31500	750	11250	31460	2420	20	390	700	1020	1
										900	820	
	Г-13,25+С+13,25+2×1,5			1500		32060	2290	280	840	700	890	2
										900	490	
	Г-9,5+С+9,5+2×0,75		24000	750	750	24000	2400	0	370	700	1008	1
										900	680	
	Г-9,5+С+9,5+2×1,5			1500		24538	2238	266	860	700	830	2
										900	430	

Узел № 2 см. 3.503.1-81.1-1-1 лист № 7
Узлы № 6,7,8 см. 3.503.1-81.1-1-1 листы № 10, 11, 12

Схема 3

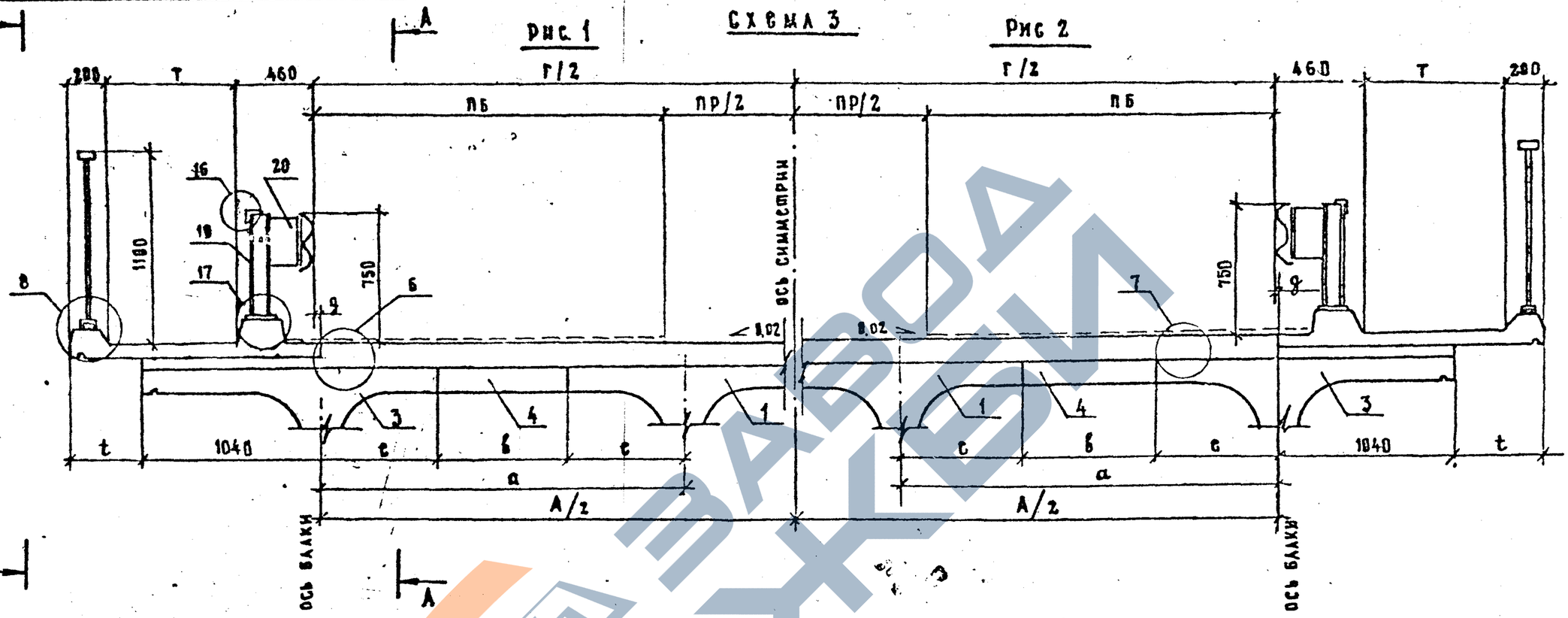

Категория дороги	Габарит	Нагрузка	Г	Т	ПР	ПБ	А	а	g	t	в	б	Рис.
			Размеры, мм										
II	Г-11,5 + 0,75	А11	11500	750	7500	2000	11500	2300	0	370	700	900	1
											900	500	
	Г-11,5 + 1,5			1500			12000	2400	250	870	700	1000	2
											900	600	
III	Г-10 + 0,75		10000	750	7000	1500	9600	2400	200	570	700	1000	1
											900	600	
	Г-10 + 1,5			1500			10500	2100	250	870	700	700	2
											900	300	

Узлы №№ 6, 7, 8 см. 3.503.1-81.1-1-1 листы № 10, 11, 12

А – А

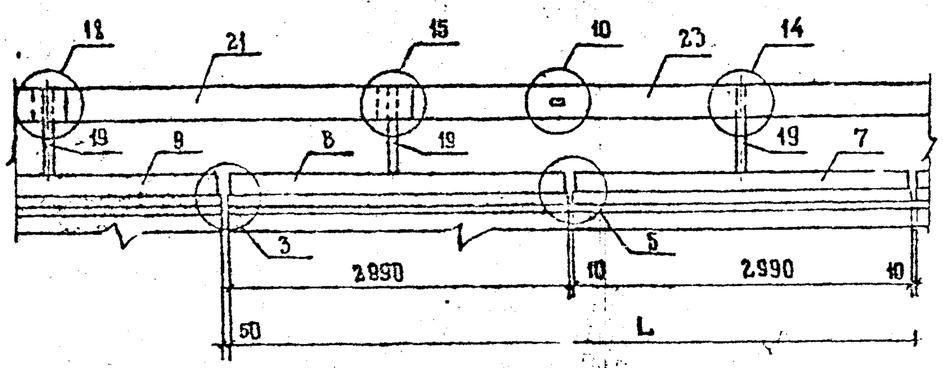

Б – Б

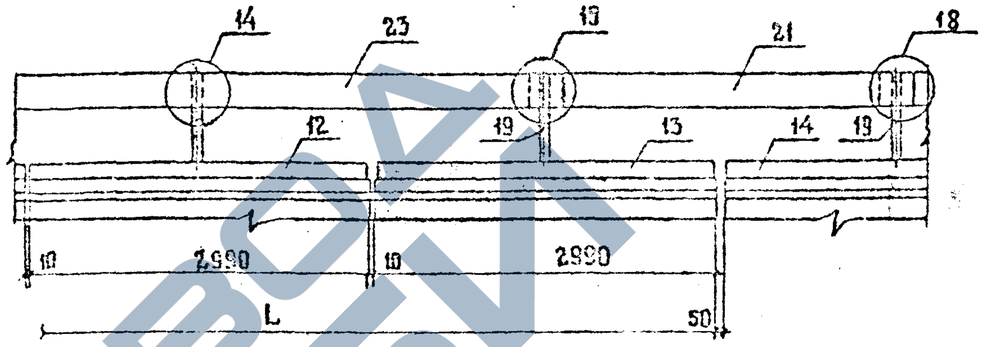

В – В

НАПРАВЛЕНИЕ ДВИЖЕНИЯ

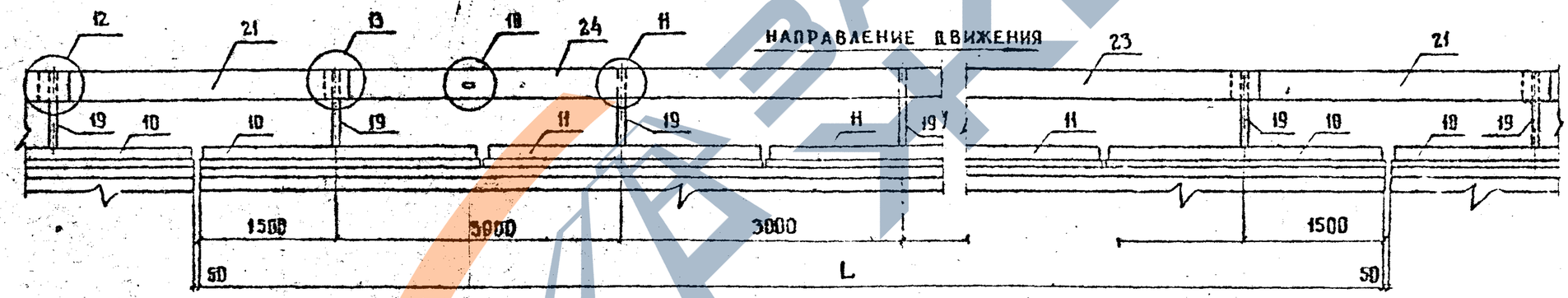

Г – Г

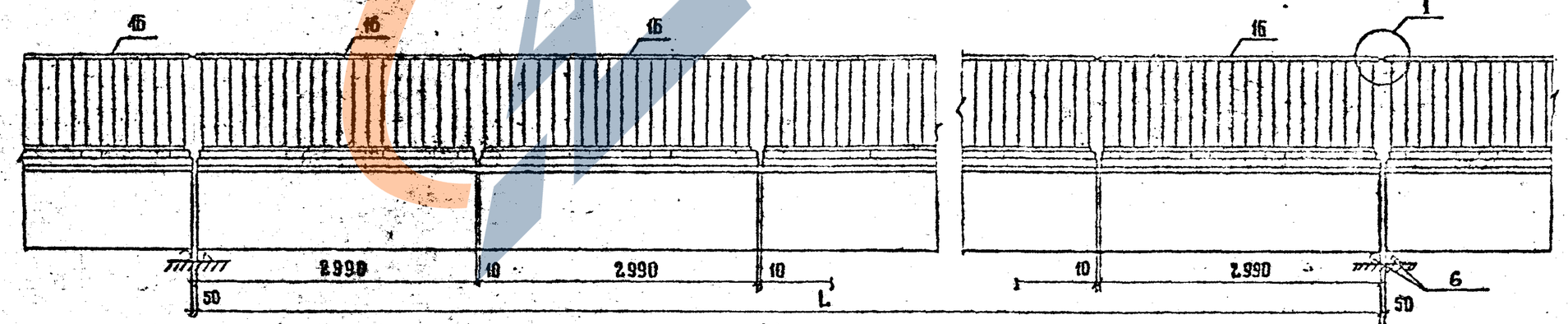

Узлы № 1,3,5 см. 3.503.1-81.1-1-1 листы №№ 6,8, 9

3.503.1-81.1-1-22

Лист 4

Формат А3

1318/2

60

ЗАВОДА ЖБИ
https://zavodjbi.com/

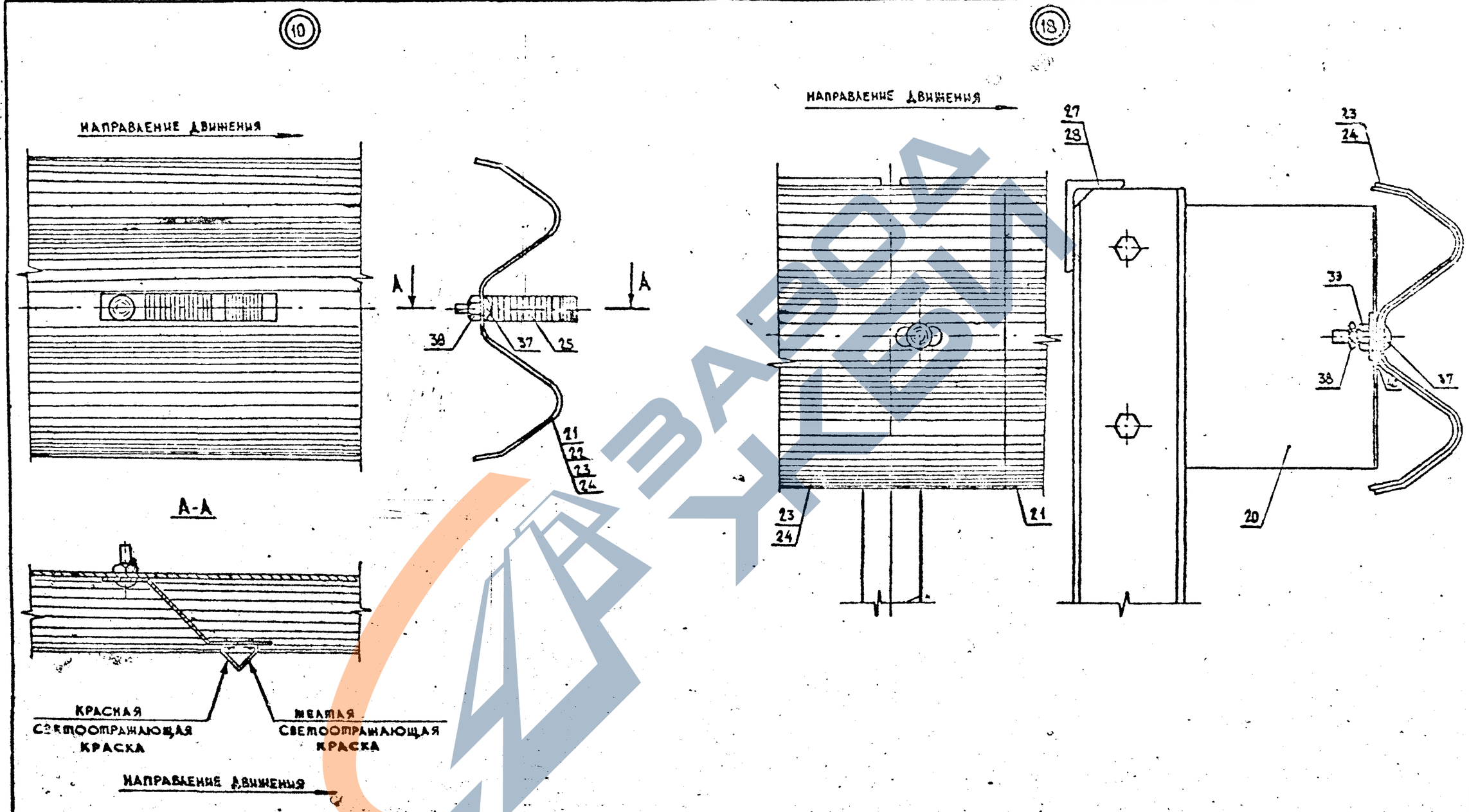

ЗАВОД ЖБИ

3.503.1-81.1-1-22	Лист 5

11

НАПРАВЛЕНИЕ ДВИЖЕНИЯ

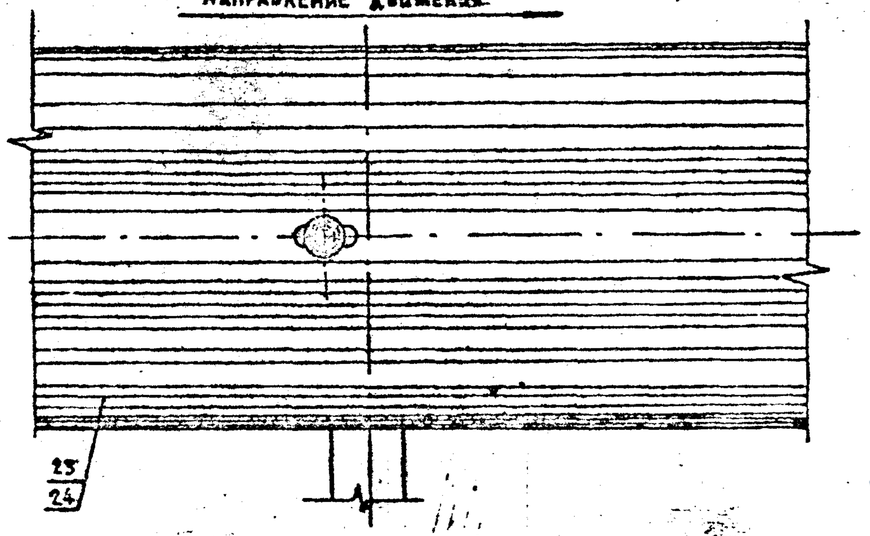

НАПРАВЛЕНИЕ ДВИЖЕНИЯ

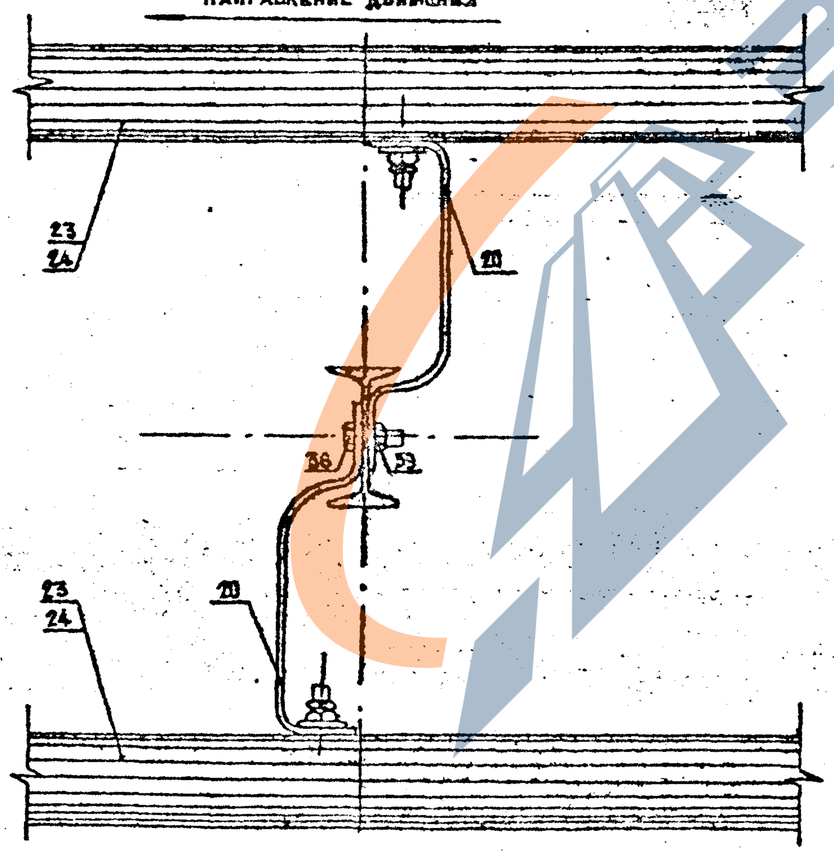

НАПРАВЛЕНИЕ ДВИЖЕНИЯ

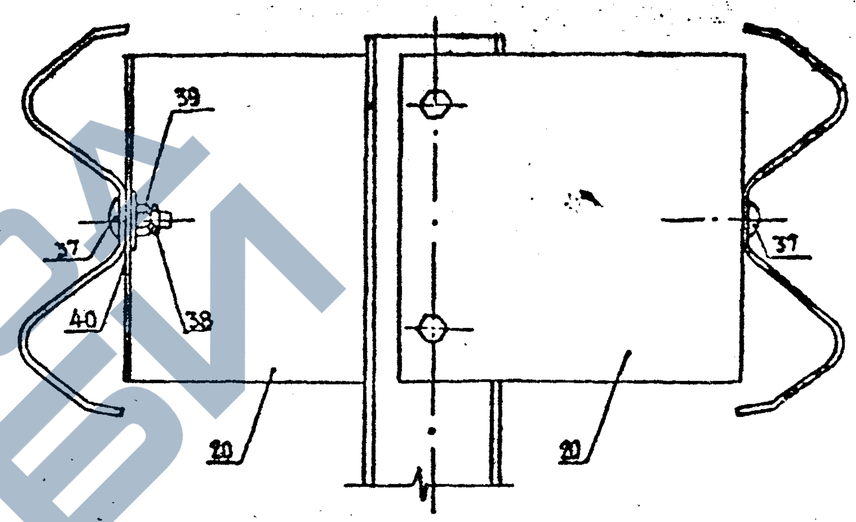

ЗАВОД ЖБИ

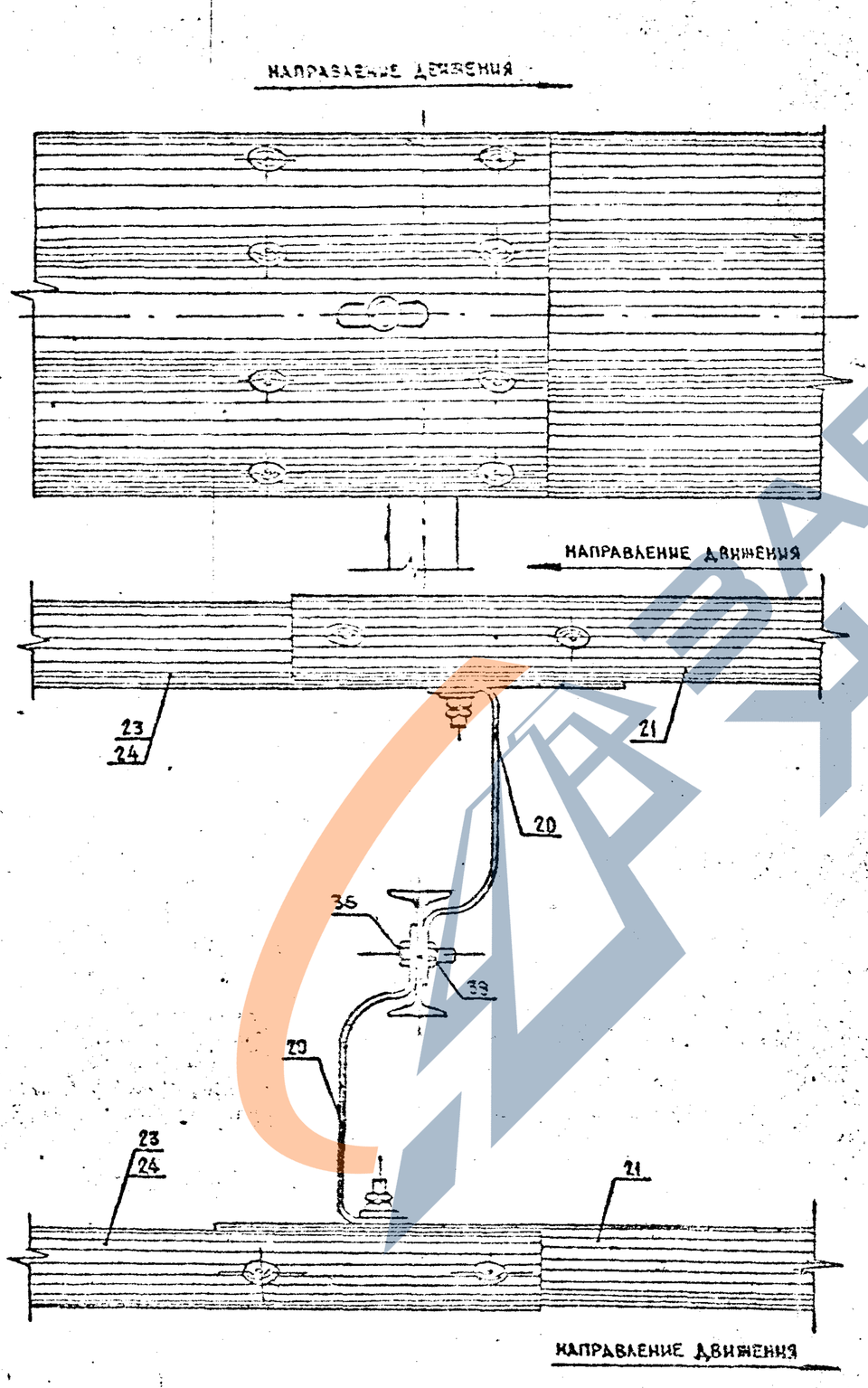
НАПРАВЛЕНИЕ ДВИЖЕНИЯ
НАПРАВЛЕНИЕ ДВИЖЕНИЯ
НАПРАВЛЕНИЕ ДВИЖЕНИЯ
23
24
21
20
36
39
20
23
24
21

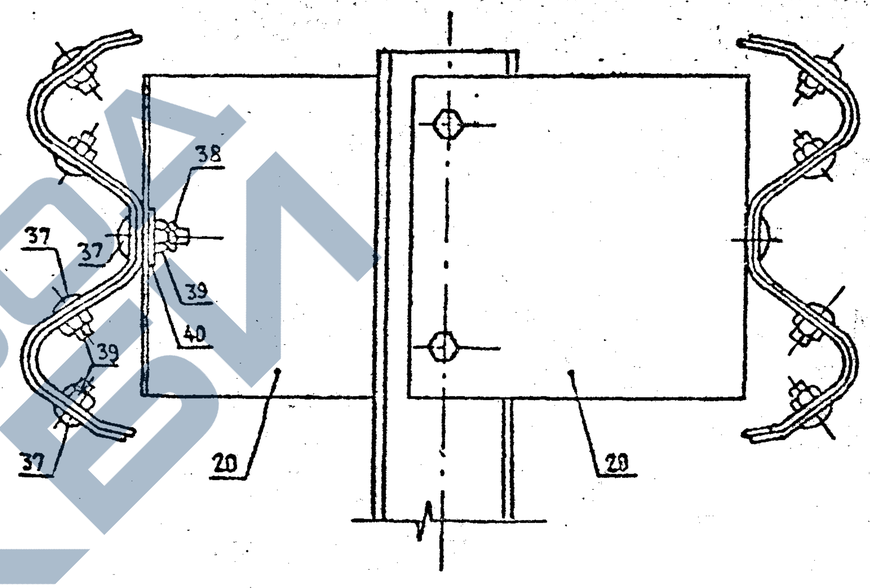
38
37
37
39
40
39
37
20
20

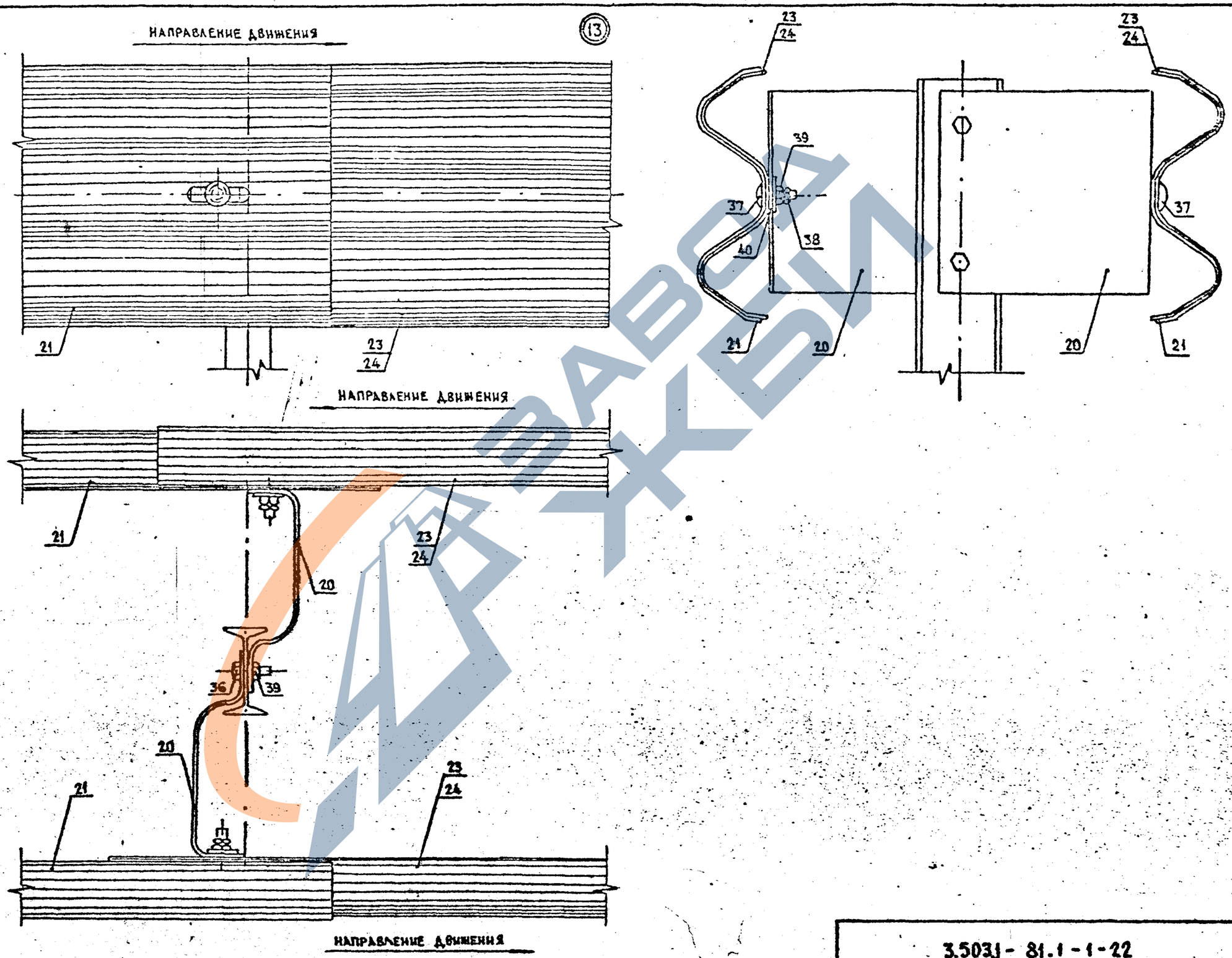

ЗАВОД ЖБИ

3.503.1 - 81.1 - 1 - 22

Лист 8

Формат А3

1318/2

64

Б

НАПРАВЛЕНИЕ ДВИЖЕНИЯ

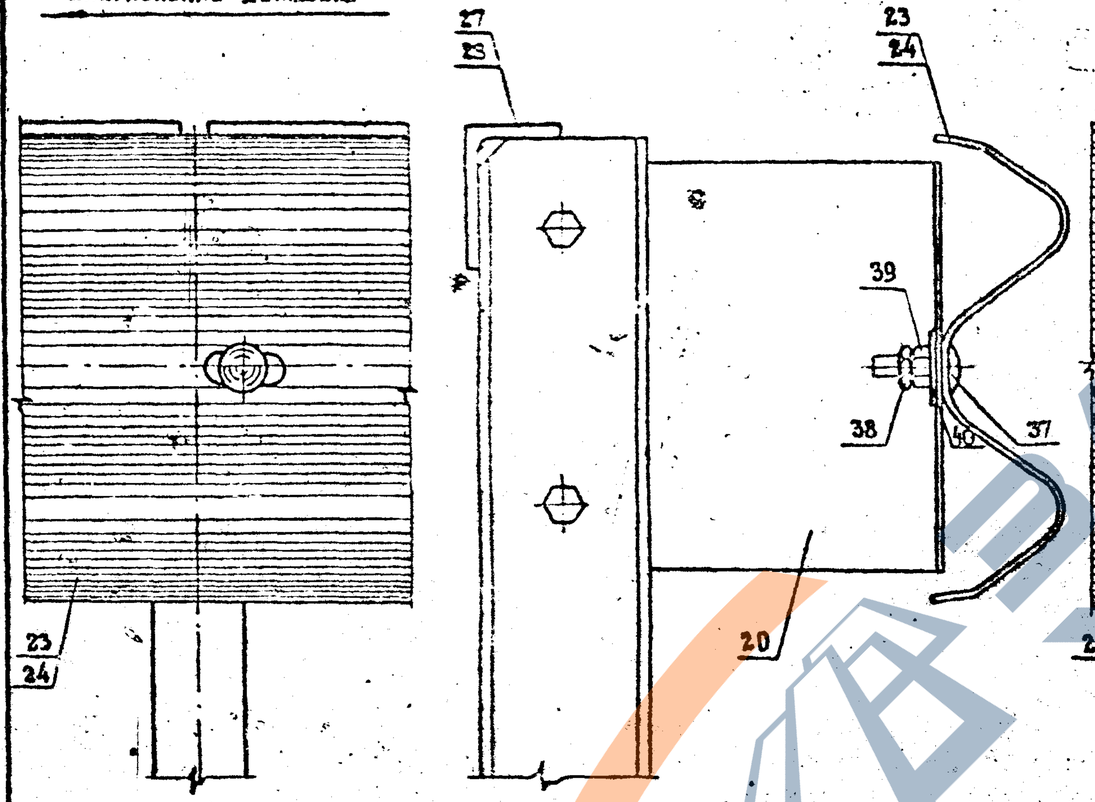

А

НАПРАВЛЕНИЕ ДВИЖЕНИЯ

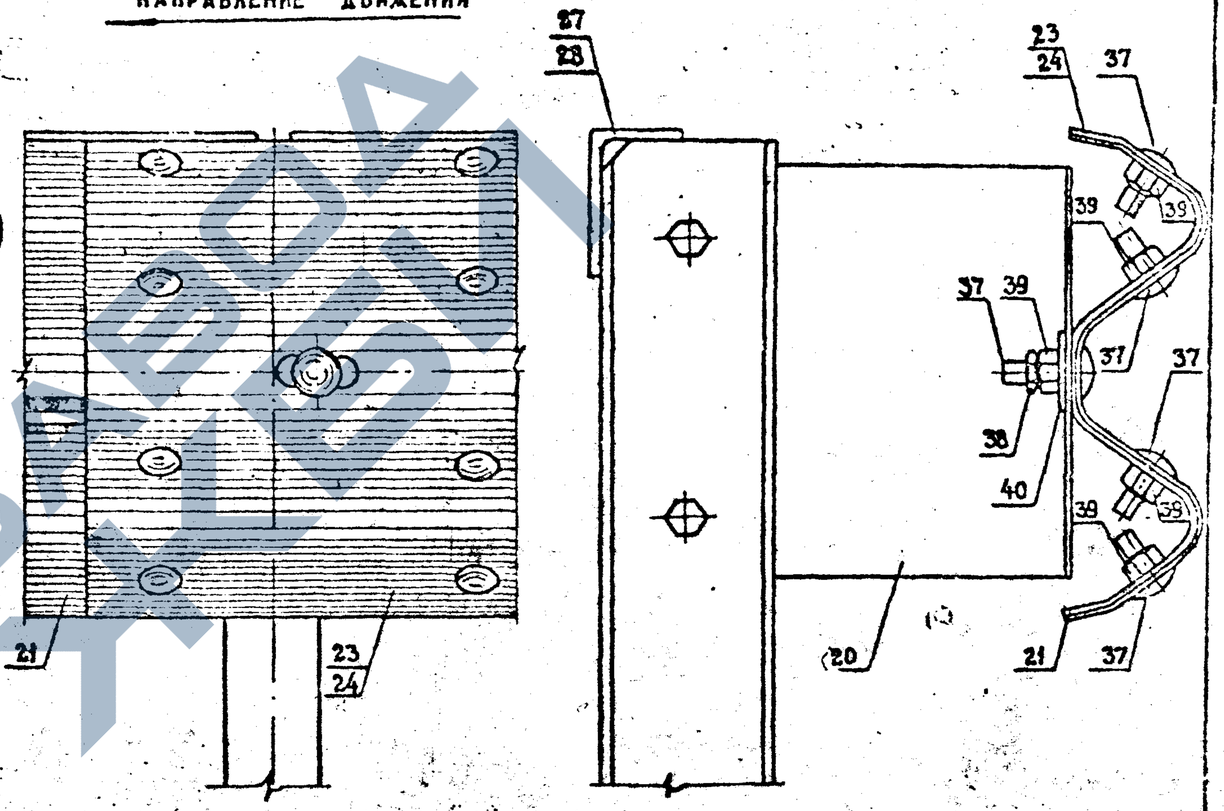

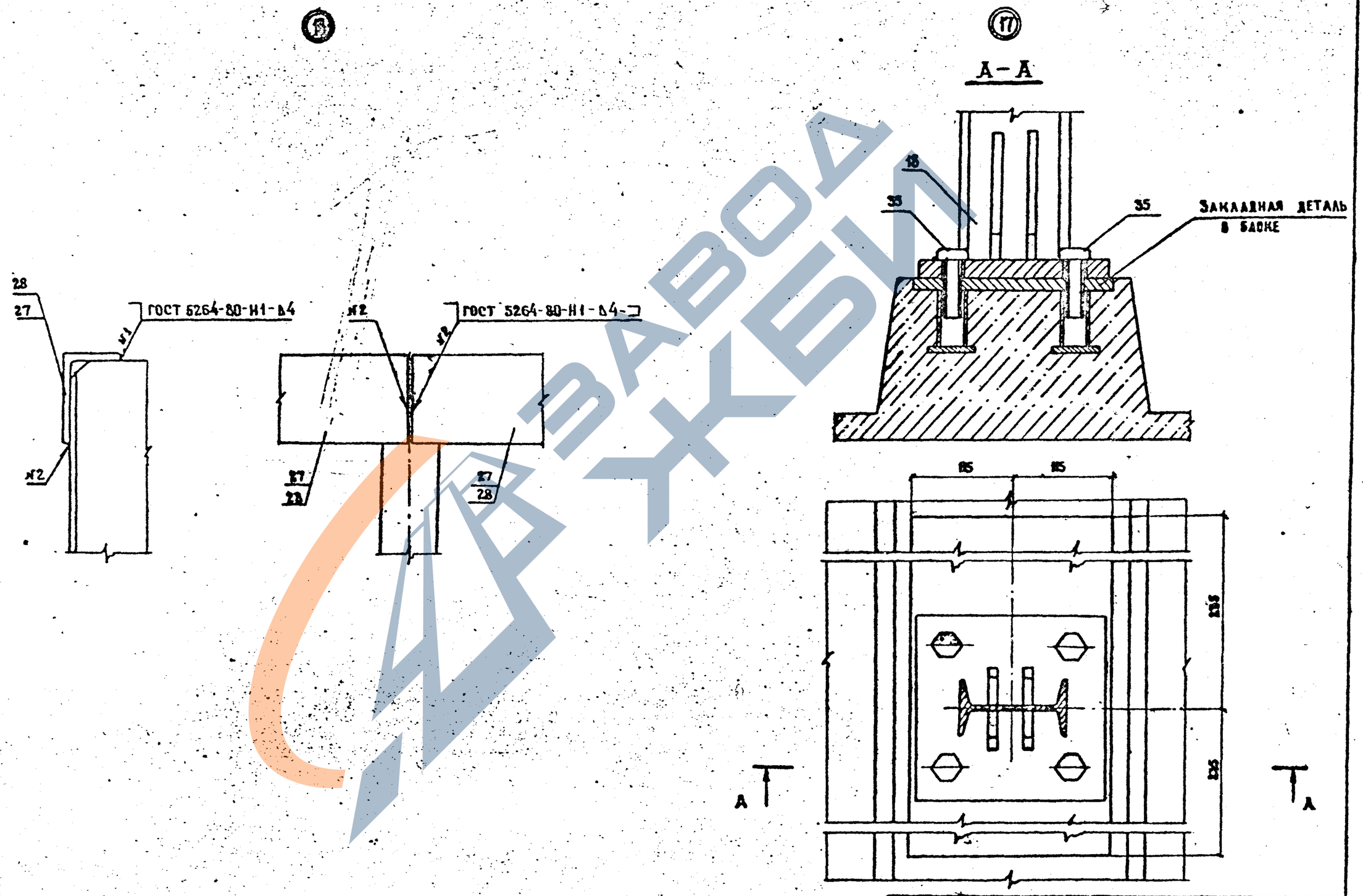

5.503.1-81.1-1-22	Лист 10

Номер строки	Наименование	Цементобетонное покрытие проезжей части												Асфальтобетонное покрытие проезжей части										Обозначение документа
		Длина пролетного строения при ширине плиты балок 140, 174 см, м					Длина пролетного строения при ширине плиты балок 180, 194 см, м							Длина пролетного строения при ширине плиты балок 140, 174 см, м					Длина пролетного строения при ширине плиты балок 180, 194 см, м							
		12	15	18	21	24	12	15	18	21	24	33 h=150	33 h=170	12	15	18	21	24	12	15	18	21	24	33 h=150	33 h=170	
1.	Балки с шириной плиты 140, 174 см и монолитные участки пролетного строения L = 12 м	X												X												3.503.1-81.1-1-23
2.	Балки с шириной плиты 180, 194 см и монолитные участки пролетного строения L = 12 м						X												X							3.503.1-81.1-1-24
3.	Балки с шириной плиты 140, 174 см и монолитные участки пролетного строения L = 15 м		X												X											3.503.1-81.1-1-25
4.	Балки с шириной плиты 180, 194 см и монолитные участки пролетного строения L = 15 м							X												X						3.503.1-81.1-1-26
5.	Балки с шириной плиты 140, 174 см и монолитные участки пролетного строения L = 18 м			X												X										3.503.1-81.1-1-27
6.	Балки с шириной плиты 180, 194 см и монолитные участки пролетного строения L = 18 м								X												X					3.503.1-81.1-1-28
7.	Балки с шириной плиты 140, 174 см и монолитные участки пролетного строения L = 21 м			X													X									3.503.1-81.1-1-29
8.	Балки с шириной плиты 180, 194 см и монолитные участки пролетного строения L = 21 м									X												X				3.503.1-81.1-1-30
9.	Балки с шириной плиты 140, 174 см и монолитные участки пролетного строения L = 24 м				X													X								3.503.1-81.1-1-31
10.	Балки с шириной плиты 180, 194 см и монолитные участки пролетного строения L = 24 м										X												X			3.503.1-81.1-1-32
11.	Балки высотой 150 см и монолитные участки пролетного строения L = 33 м											X												X		3.503.1-81.1-1-33
12.	Балки высотой 170 см и монолитные участки пролетного строения L = 33 м												X												X	3.503.1-81.1-1-34

Продолжение ведомости спецификаций см. лист № 12

Номер строки	Наименование	Цементобетонное покрытие проезжей части												Асфальтобетонное покрытие проезжей части												Обозначение документа
		Длина пролетного строения при ширине плиты балок 140, 174 см, м					Длина пролетного строения при ширине плиты балок 180, 194 см, м							Длина пролетного строения при ширине плиты балок 140, 174 см, м					Длина пролетного строения при ширине плиты балок 180, 194 см, м							
		12	15	18	21	24	12	15	18	21	24	33 h=150	33 h=170	12	15	18	21	24	12	15	18	21	24	33 h=150	33 h=170	
13	Мостовое полотно																									
	для пролетного строения L = 12 м	X					X							X					X							3.503.1-81.1-1-35
14	Мостовое полотно																									
	для пролетного строения L = 15 м		X					X							X					X						3.503.1-81.1-1-36
15	Мостовое полотно																									
	для пролетного строения L = 18 м			X					X							X					X					3.503.1-81.1-1-37
16	Мостовое полотно																									
	для пролетного строения L = 21 м				X					X							X						X			3.503.1-81.1-1-38
17	Мостовое полотно																									
	для пролетного строения L = 24 м					X					X							X						X		3.503.1-81.1-1-39
18	Мостовое полотно																									
	для пролетного строения L = 33 м											X	X													3.503.1-81.1-1-40
19	Цементобетонное покрытие																									
	проезжей части.	X	X	X	X	X	X	X	X	X	X	X	X													3.503.1-81.1-1-41
20	Асфальтобетонное покрытие																									
	проезжей части													X	X	X	X	X	X	X	X	X	X	X	X	3.503.1-81.1-1-42

3.503.1-81.1-1-22

Инв. № 12

Поз.	Наименование элементов	Количество элементов на габарит: Схема 1				Схема 2				Схема 3				Схема 4				Обозначение документа	Характеристики элемента: Объем бетона, м³	Масса, т	Габаритные размеры, см
		2(Г-13.25+0.75)	2(Г-15.25+1.5)	2(Г-11.5+0.75)	2(Г-11.5+1.5)	Г-13.25+С+13.25+2×0.75	Г-13.25+С+13.25+2×1.5	Г-9.5+С+9.5+2×0.75	Г-9.5+С+9.5+2×1.5	Г-11.5+2×0.75	Г-11.5+2×1.5	Г-10+2×0.75	Г-10+2×1.5	Г-8+2×0.75	Г-8+2×1.5	Г-6.5+2×0.75	Г-4.5+2×0.75				
1	Балка Б 1200.140.90-ТВIIАIII-1	12	12	8	8	12	13	9	10	4	4	3	4	—	—	—	—	3.503.1-81.5-1-11	5,83	14,6	90 × 196 × 1200
3	Балка Б 1200.174.90-ТВIIАIII-1	4	4	4	4	2	2	2	2	2	2	2	2	—	—	—	—	3.503.1-81.5-1-1	6,44	16,1	90 × 202 × 1200
4	Участок монолитный													—	—	—	—				
	средний УМС 1200.70-ТАIII												5	—	—	—	—		1,26		
	УМС 1200.77-ТАIII	14												—	—	—	—		1,39		
	УМС 1200.81-ТАIII		14											—	—	—	—		1,46		
	УМС 1200.83-ТАIII								11					—	—	—	—		1,49		
	УМС 1200.89-ТАIII			10			14							—	—	—	—	3.503.1-81.1-2-2	1,60		
	УМС 1200.90-ТАIII								5					—	—	—	—		1,62		
	УМС 1200.94-ТАIII				10									—	—	—	—		1,69		
	УМС 1200.100-ТАIII							10			5	4		—	—	—	—		1,80		
	УМС 1200.102-ТАIII					13								—	—	—	—		1,84		
6	Комплект опорных частей	16	16	12	12	14	15	11	12	6	6	5	6	—	—	—	—	3.503.1-81.4-1-1		0.17	

Спецификация составлена для пролетных строений с использованием балок марок Б 1200.140(174).90-ТВIIАIII.

Балки марок Б 1200.140(174).90-ТВIIАIII, Б 1200.140(174).90-ТВIIАII, Б 1200.140(174).90-ТК7АIII и Б 1200.140(174).90-ТК7АII взаимозаменяемы.

Армирование монолитных участков УМС должно соответствовать армированию балок.

Н.контр.	Ивянский			3.503.1-81.1-1-23
Нач. ОИС	Постовой			
Гл. спец.	Ивянский			Балки с шириной плиты 140,174см и монолитные участки пролетного строения L=12м с металлическим барьерным ограждением на накладных пролетных блоках
ГИП	Маркин			
Рук. бриг.	Старова			
Ст. инж.	Чуприна			
Инженер	Радицкая			

Стадия	Лист	Листов
Р		1

Союздорпроект

Формат А3

Поз.	Наименование элементов	Количество элементов на габарит																Обозначение документа	Характеристики элемента		
		Схема 1				Схема 2				Схема 3				Схема 4					Объем бетона, м³	Масса, т	Габаритные размеры, см
		2(Г-15.25+0.75)	2(Г-15.25+1.5)	2(Г-11.5+0.75)	2(Г-11.5+1.5)	Г-13.25+С+13.25+2×0.75	Г-13.25+С+13.25+2×1.5	Г-9.5+С+9.5+2×0.75	Г-9.5+С+9.5+2×1.5	Г-11.5+2×0.75	Г-11.5+2×1.5	Г-10+2×0.75	Г-10+2×1.5	Г-8+2×0.75	Г-8+2×1.5	Г-6.5+2×0.75	Г-4.5+2×0.75				
1	Балка Б 1200.180.90-ТВIIАIII-1	12	12	8	8	12	13	9	10	4	4	3	4	—	—	—	—	3.503.1-81.5-1-11	6,55	16,4	90×236×1200
3	Балка Б 1200.194.90-ТВIIАIII-1	4	4	4	4	2	2	2	2	2	2	2	2	—	—	—	—	3.503.1-81.5-1-1	6,80	17,0	90×222×1200
4	Участок монолитный													—	—	—	—				
	средний УМС 1200.30-ТАIII												5	—	—	—	—		0,54		
	УМС 1200.37-ТАIII	14												—	—	—	—		0,67		
	УМС 1200.41-ТАIII		14											—	—	—	—		0,74		
	УМС 1200.43-ТАIII								11					—	—	—	—	3.503.1-81.1-2-2	0,77		
	УМС 1200.49-ТАIII			10			14							—	—	—	—		0,88		
	УМС 1200.50-ТАIII									5				—	—	—	—		0,90		
	УМС 1200.54-ТАIII				10									—	—	—	—		0,97		
	УМС 1200.60-ТАIII							10			5	4		—	—	—	—		1,08		
	УМС 1200.62-ТАIII					13								—	—	—	—		1,12		
6	Комплект опорных частей	16	16	12	12	14	15	11	12	6	6	5	6	—	—	—	—	3.503.1-81.4-1-1		0.17	

Спецификация составлена для пролетных строений с использованием балок марок Б 1200.180(194).90-ТВIIАIII.

Балки марок Б 1200.180(194).90-ТВIIАIII, Б 1200.180(194).90-ТВIIАIII, Б 1200.180(194).90-ТК7АIII и Б 1200.180(194).90-ТК7АII взаимозаменяемы.

Армирование монолитных участков УМС должно соответствовать армированию балок.

Н. контр.	Иванский		5.03.99
Нач. ОИС	Постовой		5.03.99
Гл. спец.	Иванский		5.03.99
ГИП	Маркин		5.03.99
Рук. бриг.	Старова		5.03.99
Ст. инж.	Чуприна		5.03.99
Инженер	Рудницкая		5.03.99

3.503.1-81.1-1-24

Балки с шириной плиты 188, 194см и монолитные участки пролетного строения L=18м с металлическим барьерным ограждением на накладных тротуарных блоках

Стадия	Лист	Листов
Р		1

Союздорпроект

Формат А3

Поз.	Наименование элементов	Количество элементов на габарит: Схема 1				Схема 2				Схема 3				Схема 4				Обозначение документа	Характеристики элемента: Объем бетона, м³	Масса, т	Габаритные размеры, см
		2(Г-15.15+0.75)	2(Г-15.15+1.6)	2(Г-11.5+0.75)	2(Г-11.5+1.5)	Г-13.25+О-13.25+2×0.75	Б-13.25+С-13.25+2×1.5	Г-9.5+С+9.5+2×0.75	Г-9.5+С+9.5+2×1.5	Г-11.5+2×0.75	Г-11.5+2×1.5	Г-10+2×0.75	Г-10+2×1.5	Г-8+2×0.75	Г-8+2×1.5	Г-6.5+2×0.75	Г-4.5+2×0.75				
1	Балка Б 1500.140.90-ТВIIАIII-1	12	12	8	8	12	13	9	10	4	4	3	4	—	—	—	—	3.503.1-81.5-2-11	7,23	18,1	90×196×1500
3	Балка Б 1500.174.90-ТВIIАIII-1	4	4	4	4	2	2	2	2	2	2	2	2	—	—	—	—	3.503.1-81.5-2-1	8,00	20,0	90×202×1500
4	Участок монолитный													—	—	—	—				
	средний УМС 1500.70-ТАIII												5	—	—	—	—		1,58		
	УМС 1500.77-ТАIII	14												—	—	—	—		1,73		
	УМС 1500.81-ТАIII		14											—	—	—	—		1,82		
	УМС 1500.83-ТАIII								11					—	—	—	—		1,87		
	УМС 1500.89-ТАIII			10			14							—	—	—	—	3.503.1-81.1-2-2	2,00		
	УМС 1500.90-ТАIII									5				—	—	—	—		2,03		
	УМС 1500.94-ТАIII				10									—	—	—	—		2,12		
	УМС 1500.100-ТАIII							10			5	4		—	—	—	—		2,25		
	УМС 1500.102-ТАIII					13								—	—	—	—		2,30		
6	Комплект опорных частей	16	16	12	12	14	15	11	12	6	6	5	6	—	—	—	—	3.503.1-81.4-1-1		0,17	

Спецификация составлена для пролетных строений с использованием балок марок Б 1500.140(174).90-ТВIIАIII.

Балки марок Б 1500.140(174).90-ТВIIАIII, Б 1500.140(174).90-ТВIIАII, Б 1500.140(174).90-ТК7АIII и Б 1500.140(174).90-ТК7АII взаимозаменяемы.

Армирование монолитных участков УМС должно соответствовать армированию балок.

Н. контр.	Ивянский		5.81
Нач. ОИС	Постовой		5.81
Гл. спец.	Ивянский		5.81
ГИП	Маркин		5.81
Рук. бриг.	Старова		5.81
Ст. инж.	Чуприна		5.81
Инженер	Рудницкая		5.81

3.503.1-81.1-1-25

Балки с шириной вылета 140, 174 см и монолитные участки пролетного строения L=15 м с металлическим барьерным ограждением на накладных пролетных блоках

Стадия	Лист	Листов
Р		1

Союздорпроект

Формат А3

Поз.	Наименование элементов	Количество элементов на габарит: Схема 1 2(Г-15.25+0.75)	Схема 1 2(Г-13.25+1.5)	Схема 1 2(Г-11.5+0.75)	Схема 1 2(Г-11.5+1.5)	Схема 2 Г-13.25+С+13.25+2×0.75	Схема 2 Г-13.25+С+13.25+2×1.5	Схема 2 Г-9.5+С+9.5+2×0.75	Схема 2 Г-9.5+С+9.5+2×1.5	Схема 3 Г-11.5+2×0.75	Схема 3 Г-11.5+2×1.5	Схема 3 Г-10+2×0.75	Схема 3 Г-10+2×1.5	Схема 4 Г-8+2×0.75	Схема 4 Г-8+2×1.5	Схема 4 Г-6.5+2×0.75	Схема 4 Г-4.5+2×0.75	Обозначение документа	Характеристики элемента: Объем бетона, м³	Масса, т	Габаритные размеры, см
1	Балка Б 1500.180.90-ТВIIАIII-1	12	12	8	8	12	13	9	10	4	4	3	4	—	—	—	—	3.503.1-81.5-2-11	8,13	20,3	90×236×1500
3	Балка Б 1500.194.90-ТВIIАIII-1	4	4	4	4	2	2	2	2	2	2	2	2	—	—	—	—	3.503.1-81.5-2-1	8,45	21,1	90×222×1500
4	Участок монолитный													—	—	—	—				
	средний УМС 1500.30-ТАIII												5	—	—	—	—		0,68		
	УМС 1500.37-ТАIII	14												—	—	—	—		0,83		
	УМС 1500.41-ТАIII		14											—	—	—	—		0,92		
	УМС 1500.43-ТАIII								11					—	—	—	—		0,97		
	УМС 1500.49-ТАIII			10			14							—	—	—	—	3.503.1-81.1-2-2	1,10		
	УМС 1500.50-ТАIII									5				—	—	—	—		1,13		
	УМС 1500.54-ТАIII				10									—	—	—	—		1,22		
	УМС 1500.60-ТАIII							10			5	4		—	—	—	—		1,35		
	УМС 1500.62-ТАIII					13								—	—	—	—		1,40		
6	Комплект опорных частей	16	16	12	12	14	15	11	12	6	6	5	6	—	—	—	—	3.503.1-81.4-1-1	—	0,17	

Спецификация составлена для пролетных строений с использованием балок марок Б 1500.180(194).90-ТВIIАIII.

Балки марок Б 1500.180(194).90-ТВIIАIII, Б 1500.180(194).90-ТВIIАII, Б 1500.180(194).90-ТК7АIII и Б 1500.180(194).90-ТК7АII взаимозаменяемы.

Армирование монолитных участков УМС должно соответствовать армированию балок.

Н. контр.	Иванский		11.93
Нач. ОМС	Постовой		11.93
Гл. спец.	Иванский		11.93
ГИП	Маркин		11.93
Рук. фит.	Старова		11.93
Ст. инж.	Чуприна		11.93
Инженер	Рудницкая		11.93

3.503.1-81.1-1-26

Балки с шириной плиты 180, 194см и монолитные участки пролетного строения L=15м с металлическим барьерным ограждением на накладных пролетных блоках

Стадия	Лист	Листов
Р		1

Союздорпроект

Формат А3

Поз.	Наименование заементов	Количество заементов на габарит: Схема 1				Схема 2				Схема 3				Схема 4				Обозначение документа	Характеристики заемента: Объем бетона, м³	Масса, т	Габаритные размеры, см
		2(Г-15,25+0,75)	2(Г-15,25+1,5)	2(Г-14,5+0,75)	2(Г-14,5+1,5)	Г-13,25+С+13,25+2×0,75	Г-13,25+С+13,25+2×1,5	Г-9,5+С+9,5+2×0,75	Г-9,5+С+9,5+2×1,5	Г-14,5+2×0,75	Г-14,5+2×1,5	Г-10+2×0,75	Г-10+2×1,5	Г-8+2×0,75	Г-8+2×1,5	Г-6,5+2×0,75	Г-4,5+2×0,75				
1	Балка Б 1800.140.120-ТВIIАIII-1	12	12	8	8	12	13	9	10	4	4	3	4	—	—	—	—	3.503.1-81.5-3-11	10.02	25.1	120×196×1800
3	Балка Б 1800.174.120-ТВIIАIII-1	4	4	4	4	2	2	2	2	2	2	2	2	—	—	—	—	3.503.1-81.5-3-1	10.92	27.3	120×202×1800
4	Участок монолитный													—	—	—	—				
	средний УМС 1800.70-ТАIII												5	—	—	—	—		1.89		
	УМС 1800.77-ТАIII	14												—	—	—	—		2.08		
	УМС 1800.81-ТАIII		14											—	—	—	—		2.19		
	УМС 1800.83-ТАIII								11					—	—	—	—	3.503.1-81.1-2-2	2.24		
	УМС 1800.89-ТАIII			10			14							—	—	—	—		2.48		
	УМС 1800.90-ТАIII									5				—	—	—	—		2.43		
	УМС 1800.94-ТАIII				10									—	—	—	—		2.54		
	УМС 1800.100-ТАIII							10			5	4		—	—	—	—		2.70		
	УМС 1800.102-ТАIII					15								—	—	—	—		2.75		
5	Комплект опорных частей	16	16	12	12	14	15	11	12	6	6	5	6	—	—	—	—	3.503.1-81.4-1-2	0,03	0,31	

Спецификация составлена для пролетных строений с использованием балок марок Б 1800.140(174).120-ТВIIАIII.

Балки марок Б 1800.140(174).120-ТВIIАIII, Б 1800.140(174).120-ТВIIАII, Б 1800.140(174).120-ТК7АIII и Б 1800.140(174).120-ТК7АII взаимозаменяемы.

Армирование монолитных участков УМС и должно соответствовать армированию балок.

Гл. констр.	Иванский		15.03.83
Нач. ОИС	Ростовой		15.03.83
Гл. спец.	Иванский		15.03.83
ГИП	Маркин		15.03.83
Рук. бриг.	Старова		15.03.83
Ст. инж.	Чуприна		15.03.83
Инженер	Рудницкая		15.03.83

3.503.1-81.1-1-27

Балки с шириной плиты 140,174 см и монолитные участки пролетного строения L=18 м с металлическим барьерным ограждением на накладных тротуарных балках

Стадия	Лист	Листов
Р		1

Союздорпроект

Формат А3

Поз.	Наименование элементов	Количество элементов на габарит: Схема 1				Схема 2				Схема 3				Схема 4				Обозначение документа	Характеристики элемента: Объем бетона, м³	Масса, т	Габаритные размеры, см
		2(Г-15,25+0,75)	2(Г-15,25+1,5)	2(Г-11,5+0,75)	2(Г-11,5+1,5)	Г-13,25+С+13,25+2×0,75	Г-13,25+С+13,25+2×1,5	Г-9,5+С+9,5+2×0,75	Г-9,5+С+9,5+2×1,5	Г-11,5+2×0,75	Г-11,5+2×1,5	Г-10+2×0,75	Г-10+2×1,5	Г-8+2×0,75	Г-8+2×1,5	Г-6,5+2×0,75	Г-4,5+2×0,75				
1.	Балка Б 1800.180.120-ТВ II А III-1	12	12	8	8	12	13	9	10	4	4	3	4	—	—	—	—	3.503.1-81.5-3-11	11,10	27,8	120×236×1800
3.	Балка Б 1800 194.120-ТВ II А III-1	4	4	4	4	2	2	2	2	2	2	2	2	—	—	—	—	3.503.1-81.5-3-1	11,45	28,7	120×222×1800
4.	Участок монолитный													—	—	—	—				
	Средний УМС 1800.30-ТА III												5	—	—	—	—		0,81		
	УМС 1800 37-ТА III	14												—	—	—	—		1,00		
	УМС 1800.41-ТА III		14											—	—	—	—		1,11		
	УМС 1800.43-ТА III								11					—	—	—	—	3.503.1-81.1-2-2	1,16		
	УМС 1800 49-ТА III			10			14							—	—	—	—		1,32		
	УМС 1800.50-ТА III									5				—	—	—	—		1,35		
	УМС 1800.54-ТА III				10									—	—	—	—		1,46		
	УМС 1800.60-ТА III							10			5	4		—	—	—	—		1,62		
	УМС 1800 62-ТА III					13								—	—	—	—		1,67		
6	Комплект опорных частей	15	15	12	12	14	15	11	12	6	6	5	6	—	—	—	—	3.503.1-81.4-1-2	0,03	0,31	

Спецификация составлена для пролетных строений с использованием балок марок Б 1800.180(194).120-ТВ II А III.

Балки марок Б 1800.180(194).120-ТВ II А III, Б 1800.180(194).120-ТВ II А II, Б 1800.180(194) 120-ТК 7 А III и Б 1800.180(194).120-ТК 7 А II взаимозаменяемы.

Армирование монолитных участков УМС должно соответствовать армированию балок.

Н. контр.	Ивянский	[signature]	15.03.88
Нач. ОИС	Постовой	[signature]	15.03.88
Гл. спец.	Ивянский	[signature]	15.03.88
Гип	Маркин	[signature]	15.03.88
Рук. бриг.	Старова	[signature]	15.03.88
Ст. инж.	Чуприна	[signature]	15.03.88
Инженер	Рудницкая	[signature]	15.03.88

3.503.1-81.1-1-28

Балки с шириной плиты 180, 194 см и монолитные участки пролетного строения L=18 м с металлическим барьерным ограждением на накладных тротуарных блоках

Стадия	Лист	Листов
Р		1

Союздорпроект

Формат А3

Поз.	Наименование элементов	Количество элементов на габарит: Схема 1				Схема 2				Схема 3				Схема 4				Обозначение документа	Характеристики элемента: Объем бетона, м³	Масса, т	Габаритные размеры, см
		2(Г-13.25 + 0.75)	2(Г-15.25 + 1.5)	2(Г-11.5 + 0.75)	2(Г-11.5 + 1.5)	Г-13.25+С+13.25+2×0.75	Г-13.25+С+13.25+2×1.5	Г-9.5+С+9.5+2×0.75	Г-9.5+С+9.5+2×1.5	Г-11.5+2×0.75	Г-11.5+2×1.5	Г-10+2×0.75	Г-10+2×1.5	Г-8+2×0.75	Г-8+2×1.5	Г-6.5+2×0.75	Г-4.5+2×0.75				
1	Балка Б 2100.140.120-ТВIIАIII-1	12	12	8	8	12	13	9	10	4	4	3	4	—	—	—	—	3.503.1-81.5-4-11	11,62	29,1	120×196×2100
3	Балка Б 2100.174.120-ТВIIАIII-1	4	4	4	4	2	2	2	2	2	2	2	2	—	—	—	—	3.503.1-81.5-4-1	12,68	31,7	120×202×2100
4	Участок монолитный													—	—	—	—				
	средний УМС 2100.70-ТАIII												5	—	—	—	—		2,21		
	УМС 2100.77-ТАIII	14												—	—	—	—		2,43		
	УМС 2100.81-ТАIII		14											—	—	—	—	3.503.1-81.1-2-2	2,55		
	УМС 2100.83-ТАIII								11					—	—	—	—		2,61		
	УМС 2100.89-ТАIII			10			14							—	—	—	—		2,80		
	УМС 2100.90-ТАIII									5				—	—	—	—		2,84		
	УМС 2100.94-ТАIII				10									—	—	—	—		2,96		
	УМС 2100.100-ТАIII							10			5	4		—	—	—	—		3,15		
	УМС 2100.102-ТАIII					13								—	—	—	—		3,21		
6	Комплект опорных частей	16	16	12	12	14	15	11	12	6	6	5	6	—	—	—	—	3.503.1-81.4-1-2	0,03	0,31	

Спецификация составлена для пролетных строений с использованием балок марок Б 2100.140(174).120-ТВIIАIII.

Балки марок Б 2100.140(174).120-ТВIIАIII, Б 2100.140(174).120-ТВIIАII, Б 2100.140(174).120-ТК7АIII и Б 2100.140(174).120-ТК7АII взаимозаменяемы.

Армирование монолитных участков УМС должно соответствовать армированию балок.

Н.контр.	Ивянский		15.03.91
Нач. ОИС	Постовой		15.03.91
Гл. спец.	Ивянский		15.03.91
ГИП	Маркин		15.03.91
Рук. бриг.	Старова		14.03.91
Ст. инж.	Чуприна		14.03.91
Инженер	Рудницкая		14.03.91

3.503.1-81.1-1-29

Балки с шириной плиты 140, 174 см и монолитные участки пролетного строения L=21м с металлическим барьерным ограждением на накладных тротуарных блоках

Стадия	Лист	Листов
Р		1

Союздорпроект

Формат А3

Поз.	Наименование элементов	Количество элементов на габариты: Схема 1				Схема 2				Схема 3				Схема 4				Обозначение документа	Характеристики элемента: Объем бетона, м³	Масса, т	Габаритные размеры, см
		2(Г-15.25+0.75)	2(Г-15.25+1.5)	2(Г-11.5+0.75)	2(Г-11.5+1.5)	Г-13.25+С+13.25+2×0.75	Г-13.25+С+13.25+2×1.5	Г-9.5+С+9.5+2×0.75	Г-9.5+С+9.5+2×1.5	Г-11.5+2×0.75	Г-11.5+2×1.5	Г-10+2×0.75	Г-10+2×1.5	Г-8+2×0.75	Г-8+2×1.5	Г-6.5+2×0.75	Г-4.5+2×0.75				
1	Балка Б 2100.180.120-ТВIIАIII-1	12	12	8	8	12	13	9	10	4	4	3	4	—	—	—	—	3.503.1-81.5-4-11	12,89	32,3	120×236×2100
3	Балка Б 2100.194.120-ТВIIАIII-1	4	4	4	4	2	2	2	2	2	2	2	2	—	—	—	—	3.503.1-81.5-4-1	13,32	33,3	120×222×2100
4	Участок монолитный													—	—	—	—				
	средний УМС 2100.30-ТАIII												5	—	—	—	—		0,95		
	УМС 2100.37-ТАIII	14												—	—	—	—		1,17		
	УМС 2100.41-ТАIII		14											—	—	—	—	3.503.1-81.1-2-2	1,29		
	УМС 2100.43-ТАIII								11					—	—	—	—		1,35		
	УМС 2100.49-ТАIII			10			14							—	—	—	—		1,54		
	УМС 2100.50-ТАIII									5				—	—	—	—		1,58		
	УМС 2100.54-ТАIII				10									—	—	—	—		1,70		
	УМС 2100.60-ТАIII							10			5	4		—	—	—	—		1,89		
	УМС 2100.62-ТАIII					13								—	—	—	—		1,95		
6	Комплект опорных частей	16	16	12	12	14	15	11	12	6	6	5	6	—	—	—	—	3.503.1-81.4-1-2	0,03	0,31	

Спецификация составлена для пролетных строений с использованием балок марок Б 2100.180(194).120-ТВIIАIII.

Балки марок Б 2100.180(194).120-ТВIIАIII, Б 2100.180(194).120-ТАIIАII, Б 2100.180(194).120-ТК7АIII и Б 2100.180(194).120-ТК7АII взаимозаменяемы.

Армирование монолитных участков УМС должно соответствовать армированию балок.

Н. контр.	Ивянский		15.03.88
Нач. ОИС	Постовой		15.03.88
Гл. спец.	Ивянский		15.03.88
ГИП	Маркин		17.03.88
Рук. бриг.	Старова		17.03.88
Ст. инж.	Чуприна		17.03.88
Инженер	Рудницкая		17.03.88

3.503.1-81.1-1-30

Балки с шириной плиты 180, 194 см и монолитные участки пролетного строения L=21 м с металлическим барьерным ограждением на накладных пролетарных блоках

Стадия	Лист	Листов
Р		1

Союздорпроект

Формат А3

Поз.	Наименование элементов	Количество элементов на габарит: Схема 1				Схема 2				Схема 3				Схема 4				Обозначение документа	Характеристики элемента: Объем бетона, м³	Масса, т	Габаритные размеры, см
		2(Г-15,25+0,75)	2(Г-15,25+1,5)	2(Г-11,5+0,75)	2(Г-11,5+1,5)	Г-13,25+С+13,25+2×0,75	Г-13,25+С+13,25+2×1,5	Г-9,5+С+9,5+2×0,75	Г-9,5+С+9,5+2×1,5	Г-11,5+2×0,75	Г-11,5+2×1,5	Г-10+2×0,75	Г-10+2×1,5	Г-8+2×0,75	Г-8+2×1,5	Г-6,5+2×0,75	Г-4,5+2×0,75				
1	Балка Б2400.140.120-ТВIIАIII-1	12	12	8	8	12	13	9	10	4	4	3	4	–	–	–	–	3.503.1-81.5-5-11	13.36	33.4	120×196×2400
3	Балка Б2400.174.120-ТВIIАIII	4	4	4	4	2	2	2	2	2	2	2	2	–	–	–	–	3.503.1-81.5-5-1	14.58	36.4	120×202×2400
4	Участок монолитный													–	–	–	–				
	средний УМС 2400.70-ТАIII												5	–	–	–	–		2.52		
	УМС 2400.77-ТАIII	14												–	–	–	–		2.77		
	УМС 2400.81-ТАIII		14											–	–	–	–		2.92		
	УМС 2400.83-ТАIII								11					–	–	–	–		2.99		
	УМС 2400.89-ТАIII			10			14							–	–	–	–	3.503.1-81.1-2-2	3.20		
	УМС 2400.90-ТАIII									5				–	–	–	–		3.24		
	УМС 2400.94-ТАIII				10									–	–	–	–		3.38		
	УМС 2400.100-ТАIII							10			5	4		–	–	–	–		3.60		
	УМС .2400.102-ТАIII					13								–	–	–	–		3.67		
6	Комплект опорных частей	16	16	12	12	14	15	11	12	6	6	5	6	–	–	–	–	3.503.1-81.4-1-2	0.03	0.33	

Спецификация составлена для пролетных строений с использованием балок марок Б2400.140(174).120-ТВIIАIII.

Балки марок Б2400.140(174).120-ТВIIАIII, Б2400.140(174).120-ТВIIАIII, Б2400.140(174).120-ТК7АIII и Б2400.140(174).120-ТК7АIII взаимозаменяемы.

Армирование монолитных участков УМС должно соответствовать армированию балок.

Н. контр.	Ивянский		15.09.83
Нач. отд.	Постовой		15.09.83
Гл. спец.	Ивянский		15.09.83
ГИП	Маркин		15.09.83
Рук. бриг.	Старова		15.09.83
Стинж.	Чуприна		15.09.83
Инженер	Рудницкая		15.09.83

3.503.1-81.1-1-31

Балки с шириной плиты 140, 174 см и монолитные участки пролетного строения L=24м с металлическим барьерным ограждением на наплавных тротуарных блоках

Стадия	Лист	Листов
Р		1

Союздорпроект

Формат А3

Поз.	Наименование элементов	Количество элементов на габарит: Схема 1				Схема 2				Схема 3				Схема 4				Обозначение документа	Характеристики элемента: Объем бетона, м³	Масса, т	Габаритные размеры, см
		2(1-15.25+0.75)	2(Г-15.25+1.5)	2(Г-11.5+0.75)	2(Г-11.5+1.5)	Г-13.25+С+13.25+2×0.75	Г-13.25+С+13.25+2×1.5	Г-9.5+С+9.5+2×0.75	Г-9.5+С+9.5+2×1.5	Г-11.5+2×0.75	Г-11.5+2×1.5	Г-10+2×0.75	Г-10+2×1.5	Г-8+2×0.75	Г-8+2×1.5	Г-6.5+2×0.75	Г-4.5+2×0.75				
1	Балка Б 2400.180.120-ТВIIАIII-1	12	12	8	8	12	13	9	10	4	4	3	4	–	–	–	–	3.503.1-81.5-5-10	14.80	37.0	120×236×2400
3	Балка Б 2400.194.120-ТВIIАIII-1	4	4	4	4	2	2	2	2	2	2	2	2	–	–	–	–	3.503.1-81.5-5-1	15,30	38.2	120×222×2400
4	Участок монолитный													–	–	–	–				
	средний УМС-2400.30-ТАIII													–	–	–	–		1.08		
	УМС 2400.37-ТАIII	14												–	–	–	–		1.33		
	УМС 2400.41-ТАIII		14											–	–	–	–		1.48		
	УМС 2400.43-ТАIII								11					–	–	–	–		1.55		
	УМС 2400.49-ТАIII			10			14							–	–	–	–	3.503.1-81.1-2-8	1.76		
	УМС 2400.50-ТАIII									5				–	–	–	–		1.80		
	УМС 2400.54-ТАIII				10									–	–	–	–		1.94		
	УМС 2400.60-ТАIII							10			5	4		–	–	–	–		2.16		
	УМС 2400.62-ТАIII					13								–	–	–	–		2.23		
6	Комплект опорных частей	16	16	12	12	14	15	11	12	6	6	5	6	–	–	–	–	3.503.1-81.4-1-2	0,03	0,33	

Спецификация составлена для пролетных строений с использованием балок марок Б 2400.180(194)120-ТВIIАIII

Балки марок Б 2400.180(194).120-ТВIIАIII, Б 2400.180(194).120-ТВIIАII, Б 2400.180(194).120-ТК7АIII и Б 2400.180(194).120-ТК7АII взаимозаменяемы.

Армирование монолитных участков УМС должно соответствовать армированию балок.

Н.контр	Ивянский		5.03.83
Нач.ОИС	Постовой		5.03.83
Гл.спец	Ивянский		5.03.83
ГИП	Маркин		5.03.83
Рук.бриг	Старова		5.03.83
Ст.инж.	Чуприна		5.03.83
Инженер	Рудницкая		5.03.83

3.503.1-81.1-1-32

Балки с шириной плиты 180,194 см и монолитные участки пролетного строения L=24 м с металлическим барьерным ограждением на накладных тротуарных блоках

Стадия	Лист	Листов
Р		1

Союздорпроект

Формат А3

Поз.	Наименование элементов	Количество элементов на габарит: Схема 1				Схема 2				Схема 3				Схема 4				Обозначение документа	Характеристики элемента: Объем бетона, м³	Масса, т	Габаритные размеры, см
		2(Г-15,25+0,75)	2(Г-15,25+1,5)	2(Г-11,5+0,75)	2(Г-11,5+1,5)	Г-13,25+С+13,25+2×0,75	Г-13,25+С+13,25+2×1,5	Г-9,5+С+9,5+2×0,75	Г-9,5+С+9,5+2×1,5	Г-11,5+2×0,75	Г-11,5+2×1,5	Г-10+2×0,75	Г-10+2×1,5	Г-8+2×0,75	Г-8+2×1,5	Г-6,5+2×0,75	Г-4,5+2×0,75				
1	Балка Б3300.180.150-ТВIIАIII-1	12	12	8	8	12	13	9	10	4	4	3	4	–	–	–	–	3.503.1-81.5-6-11	22.59	56.5	150×236×3300
3	Балка Б3300.194.150-ТВIIАIII-1	4	4	4	4	2	2	2	2	2	2	2	2	–	–	–	–	3.503.1-81.5-6-1	23.28	58.2	150×222×3300
4	Участок монолитный																				
	средний УМС 3300.30-ТАIII												5	–	–	–	–		1.49		
	УМС 3300.37-ТАIII	14																	1.83		
	УМС 3300.41-ТАIII		14											–	–	–	–		2.03		
	УМС 3300.43-ТАIII								11					–	–	–	–		2.13		
	УМС 3300.49-ТАIII			10			14							–	–	–	–	3.503.1-81.1-2-2	2.43		
	УМС 3300.50-ТАIII									5				–	–	–	–		2.48		
	УМС 3300.54-ТАIII				10									–	–	–	–		2.67		
	УМС 3300.60-ТАIII							10			5	4		–	–	–	–		2.97		
	УМС 3300.62-ТАIII					13								–	–	–	–		3.07		
6	Комплект опорных частей	16	16	12	12	14	15	11	12	6	6	5	6	–	–	–	–	3.503.1-81.4-1-2	0.03	0.38	

Спецификация составлена для пролетных строений с использованием балок марок Б3300.180(194).150-ТВIIАIII.

Балки марок Б3300.180(194).150-ТВIIАIII, В3300.180(194).150-ТВIIАII, взаимозаменяемы.

Армирование монолитных участков УМС должно соответствовать армированию балок.

Н.контр.	Ивянский		5.03.91
Нач.ОИС	Постовой		5.03.91
Гл.спец.	Ивянский		5.03.91
ГИП	Маркин		5.03.91
Рук.бриг.	Старова		5.03.91
Ст.инж.	Чуприна		5.03.91
Инженер	Рудницкая		5.03.91

3.503.1-81.1-1-33

Балки высотой 150см и монолитные участки пролетного строения L=33м с металлическим барьерным ограждением на накладных тротуарных блоках.

Стадия	Лист	Листов
Р		1

СОЮЗДОРПРОЕКТ

Формат А3

Поз.	Наименование элементов	Количество элементов на габарит: схема 1				схема 2				схема 3				схема 4				Обозначение документа	Характеристики элемента: Объем бетона м³	Масса т	Габаритные размеры, см
		2(Г-15,25+0,75)	2(Г-15,25+1,5)	2(Г-11,5+0,75)	2(Г-11,5+1,5)	Г-13,25+С+13,25+2×0,75	Г-13,25+С+13,25+2×1,5	Г-9,5+С+9,5×2×0,75	Г-9,5+С+9,5+2×1,5	Г-11,5+2×0,75	Г-11,5+2×1,5	Г-10+2×0,75	Г-10+2×1,5	Г-8+2×0,75	Г-8+2×1,5	Г-6,5+2×0,75	Г-6,5+2×0,75				
1	Балка Б3300.180.170-ТВIIАIII-1	12	12	8	8	12	13	9	10	4	4	8	4	–	–	–	–	3.503.1-81.5-6-11	23.78	59,5	170×236×3300
3	Балка Б3300.194.170-ТВIIАIII-1	4	4	4	4	2	2	2	2	2	2	2	2	–	–	–	–	3.503.1-81.5-6-1	24,48	61,2	170×222×3300
4	Участок монолитный													–	–	–	–				
	средний УМС 3300.30-ТАIII												5	–	–	–	–		1.49		
	УМС 3300.37-ТАIII	14												–	–	–	–		1.83		
	УМС 3300.41-ТАIII		14											–	–	–	–		2.03		
	УМС 3300.43-ТАIII								11					–	–	–	–	3.503.1-81.1-2-2	2.13		
	УМС 3300.49-ТАIII			10			14							–	–	–	–		2.43		
	УМС 3300.50-ТАIII									5				–	–	–	–		2.48		
	УМС 3300.54-ТАIII				10									–	–	–	–		2,67		
	УМС 3300.60-ТАIII							10			5	4		–	–	–	–		2.97		
	УМС 3300.62-ТАIII					13								–	–	–	–		3.07		
5	Комплект опорных частей	16	16	12	12	14	15	11	12	6	6	5	5	–	–	–	–	3.503.1-81.4-1-2	0.03	0.33	

Спецификация составлена для пролетных строений с использованием балок марок Б3300.180.(194).170-ТВIIАIII

Балки марок Б3300.180(194).170-ТВIIАIII Б3300.180(194).170-ТВIIАII взаимозаменяемы.

Армирование монолитных участков УМС должно соответствовать армированию балок.

Н.контр.	Иванский		К.03.2
Нач. ОИС	Постовой		15.03.91
Гл.спец.	Иванский		15.03.91
ГИП	Маркин		15.03.91
Рук.бриг.	Старова		15.03.91
Ст.инж.	Чуприна		15.03.91
Инженер	Рудницкая		

3.503.1-81.1-1-34

Балки высотой 170 см и монолитные участки пролетного строения L=33м с металлическим барьерным ограждением на накладных тротуарных блоках

Стадия	Лист	Листов
Р		1

СОЮЗДОРПРОЕКТ

Формат А3

Поз.	Наименование элементов	Количество элементов на габарит: схема 1				схема 2				схема 3				схема 4				Обозначение документа	Характеристики элемента: Объем бетона, м³	Масса, кг	Габаритные размеры, см
		2(Г-15,25+0,75)	2(Г-15,25+1,6)	2(Г-11,5+0,75)	2(Г-11,5+1,5)	Г-13,25+С+13,25+2×0,75	Г-13,25+С+13,25+2×1,5	Г-9,5+С+9,5+2×0,75	Г-9,5+С+0,5+2×1,5	Г-11,5+2×0,75	Г-11,5+2×1,5	Г-10+2×0,75	Г-10+2×1,5	Г-8+2×0,75	Г-8+2×1,5	Г-6,5+2×0,75	Г-4,5+2×0,75				
7	Блоки тротуарные Т7515-ТАII-1	4		4		4		4		4		4		-	-	-	-	3.503.1-81.2-1-1	0.50	1300	23×177×299
	Т150.15-ТАII-1		4		4		4		4		4		4	-	-	-	-	3.503.1-81.2-1-4	0.68	1700	23×257×299
8	Т75.15-ТАII-2	2		2		2		2		2		2		-	-	-	-	3.503.1-81.2-1-1	0.49	1300	23×177×299
	Т150.15-ТАII-2		2		2		2		2		2		2	-	-	-	-	3.503.1-81.2-1-4	0.67	1700	23×257×299
9	Т75.15-ТАII-3	2		2		2		2	2	2		2		-	-	-	-	3.503.1-81.2-1-1	0.49	1300	23×177×299
	Т150.15-ТАII-3		2		2		2		2		2		2	-	-	-	-	3.503.1.81.2-1-4	0.67	1700	23×257×299
10	Блоки разделительной полосы													-	-	-	-				
	РП15-ТАII-1					2	2	2	2					-	-	-	-	3.503.1-81.2-1-7	0.52	1300	24×206×299
11	РП15-ТАII-2					2	2	2	2					-	-	-	-	3.503.1-81.2-1-8	0.46	1140	24×206×259
12	Блоки ограждающие													-	-	-	-				
	ОБ15-ТАII-1	4	4	4	4									-	-	-	-	3.503.1-81.2-1-11	0.36	900	23×134×299
13	ОБ15-ТАII-2	2	2	2	2									-	-	-	-		0.35	900	23×134×299
14	ОБ15-ТАII-3	2	2	2	2									-	-	-	-		0.35	900	23×134×299
15	Блок перильного ограждения ПО	8	8	8	8	8	8	8	8	8	8	8	8	-	-	-	-	3.503.1-81.3-1-1		108	8×107×298
19	Стойка мостовая на цоколе													-	-	-	-				
	СМЦ	16	16	16	16	12	12	12	12	8	8	8	8	-	-	-	-	3.503.1-81.3-1-6		15	21×21×60

Спецификация составлена для мостового полотна с использованием блоков с арматурой класса AII.
Блоки с арматурой класса AIII и AII взаимозаменяемы.

Н. контр.	Ивянский		11.03.11
Нач. ОИС	Постовой		11.03.11
Гл. спец.	Ивянский		11.03.11
ГИП	Маркин		11.03.11
Рук. бриг.	Старова		11.03.11
Ст. инж.	Чуприна		11.03.11
Инженер	Рудницкая		11.03.11

3.503.1-81.1-1-35

Мостовое полотно с металлическим барьерным ограждением на накладных тротуарных блоках для пролетного строения L = 12м

Стадия	Лист	Листов
Р	1	2

СОЮЗДОРПРОЕКТ

Формат А3

https://zavodjbi.com/

Поз.	Наименование элементов	Количество элементов на габарит: Схема 1				Схема 2				Схема 3				Схема 4				Обозначение документа или ГОСТ	Характеристики элемента: объем бетона, м³	масса, кг	габаритные размеры, см
		2(Г-13.25+0.75)	2(Г-13.25+1.5)	2(Г-11.5+0.75)	2(Г-11.5+1.5)	Г-13.25+С-13.25+2×0.75	Г-13.25+С-13.25+2×1.5	Г-9.5+С+9.5+2×0.75	Г-9.5+С+9.5+2×1.5	Г-11.5+2×0.75	Г-11.5+2×1.5	Г-10+2×0.75	Г-10+2×1.5	Г-8+2×0.75	Г-8+2×1.5	Г-6.5+2×0.75	Г-4.5+2×0.75				
20	Консоль-амортизатор КА	16	16	16	16	16	16	16	16	8	8	8	8	—	—	—	—	3.503.1-81.3-1-10		3,5	7×28×29
21	Секция балки СБК-1	4	4	4	4	4	4	4	4	2	2	2	2	—	—	—	—			49,6	8,3×31,2×337
23	СБ-2																	3.503.1-81.3-1-11		92,9	8,3×31,2×632
24	СБ-4	4	4	4	4	4	4	4	4	2	2	2	2	—	—	—	—			137,1	8,3×31,2×932
25	Устройство световозвращающее УС-1	16	16	16	16	16	16	16	16	8	8	8	8	—	—	—	—	3.503.1-81.3-1-12		8,1	3×10×20
27	Уголок L100×63×7, ℓ=9000 мм																	ГОСТ 8510-86		78,3	6,3×10×900
28	ℓ=6000 мм	4	4	4	4	4	4	4	4	4	4	4	4	—	—	—	—			52,2	6,3×10×600
29	ℓ=380÷880 мм	2	2	2	2	2	2	2	2	2	2	2	2	—	—	—	—	3.503.1-81.1-1-1		max 8	от 63×10×42 до 63×10×92
31	Изделие соединительное МС-2	16	16	16	16	16	16	16	16	16	16	16	16	—	—	—	—	3.503.1-81.1-1-1		max 11	Ø12 AIII, ℓ от 89 до 119
32	Изделие закладное МН-ПАП-4	10	10	10	10	10	10	10	10	10	10	10	10	—	—	—	—	3.503.1-81.1-2-6		2,5	24×22×40
33	Лист 4×50, ℓ=200 мм	4	4	4	4	4	4	4	4	4	4	4	4	—	—	—	—	см. В3		0,3	0,4×5×20
34	Труба 4×50×70, ℓ=200 мм	8	8	8	8	8	8	8	8	8	8	8	8	—	—	—	—	ГОСТ 8645-68*		1,4	ℓ=20
35	Болт М20-6g×70.58	64	64	64	64	48	48	48	48	32	32	32	32					ГОСТ 7798-70*		0,24	ℓ=7
36	М16×15-8g×30.58	32	32	32	32	24	24	24	24	16	16	16	16					ГОСТ 7798-70*		0,08	ℓ=3
37	М16×45.68	64	64	64	64	64	64	64	64	32	32	32	32					ГОСТ 7802-81*		0,10	ℓ=4,5
38	Гайка II М16	16	16	16	16	16	16	16	16	8	8	8	8	—	—	—	—	ГОСТ 5916-70*		0,021	h=0,8
39	М16	96	96	96	96	88	88	88	88	48	48	48	48					ГОСТ 5915-70*		0,033	h=1,3
40	Шайба 16	16	16	16	16	16	16	16	16	8	8	8	8					ГОСТ 6958-72*		0,006	h=0,2

Поз.	Наименование элементов	Количество элементов на габарит																Обозначение документа	Характеристики элемента		
		схема 1				схема 2				схема 3				схема 4					Объем бетона, м³	Масса, кг	Габаритные размеры, см
		2(Г-15,25+0,75)	2(Г-15,25+1,5)	2(Г-11,5+0,75)	2(Г-11,5+1,5)	Г-13,25+С+13,25+2×0,75	Г-13,25+С+13,25+2×1,5	Г-9,5+С+9,5+2×0,75	Г-9,5+С+9,5+2×1,5	Г-11,5+2×0,75	Г-11,5+2×1,5	Г-10+2×0,75	Г-10+2×1,5	Г-8+2×0,75	Г-8+2×1,5	Г-6,5+2×0,75	Г-4,5+2×0,75				
7	Блоки тротуарные Т75.15-ТАД-1	6		6		6		6		6		6						3.503.1-81.2-1-1	0.50	1300	23×177×299
	Т150.15-ТАД-1		6		6		6		6		6		6					3.503.1-81.2-1-4	0.68	1700	23×257×299
8	Т75.15-ТАД-2	2		2		2		2		2		2						3.503.1-81.2-1-1	0.49	1300	23×177×299
	Т150.15-ТАД-2		2		2		2		2		2		2					3.503.1-81.2-1-4	0.67	1700	23×257×299
9	Т75.15-ТАД-3	2		2		2		2		2		2						3.503.1-81.2-1-1	0.49	1300	23×177×299
	Т150.15-ТАД-3		2		2		2		2		2		2					3.503.1-81.2-1-4	0.67	1700	23×257×299
10	Блоки разделительного ряда																				
	Р.15-ТАД-1					3	3	3	3									3.503.1-81.2-1-7	0.52	1300	24×206×299
11	Р.15-ТАД-2					2	2	2	2									3.503.1-81.2-1-8	0.46	1140	24×206×259
12	Блоки ограждающие																				
	ОБ.15-ТАД-1	6	6	6	6														0.36	900	23×134×299
13	ОБ.15-ТАД-2	2	2	2	2													3.503.1-81.2-1-11	0.35	900	23×134×299
14	ОБ.15-ТАД-3	2	2	2	2														0.35	900	23×134×299
16	Блок перильного ограждения	10	10	10	10	10	10	10	10	10	10	10	10					3.503.1-81.3-1-1		108	8×107×298
19	Стойка мостовая на цоколе																				
	СНЦ	20	20	20	20	15	15	15	15	10	10	10	10					3.503.1-81.3-1-6		15	21×21×60

Спецификация составлена для мостового полотна с использованием блоков с арматурой класса AII.
Блоки с арматурой класса AII и AIII взаимозаменяемы.

Н.контр.	Увянский		
Нач.ОИС	Постовой		
Гл.спец.	Ивянский		
ГИП	Маркин		
Рук.бриг.	Старова		
Ст.инж.	Чуприна		
Инженер	Рудницкая		

3.503.1-81.1-1-36

Мостовое полотно с металлическим барьерным ограждением на накладных тротуарных блоках для пролетного строения L=15 м

Стадия	Лист	Листов
Р	1	2

СОЮЗДОРПРОКТ

Формат А3

Поз.	Наименование элементов	Количество элементов на габарит												Обозначение документа или ГОСТ	Характеристики элемента		
		Схема 1				Схема 2				Схема 3				Схема 4					Объем бетона, $м^3$	Масса, кг	Габаритные размеры, см
		2(Г-15.25+0.75)	2(Г-15.25+1.5)	2(Г-11.5+0.75)	2(Г-11.5+1.5)	Г-13.25+С+13.25+2×0.75	Г-13.25+С+13.25+2×1.5	Г-9.5+С+9.5+2×0.75	Г-9.5+С+9.5+2×1.5	Г-11.5+2×0.75	Г-11.5+2×1.5	Г-10+2×0.75	Г-10+2×1.5	Г-8+2×0.75	Г-8+2×1.5	Г-6.5+2×0.75	Г-4.5+2×0.75				
20	Консоль-амортизатор КА	20	20	20	20	20	20	20	20	10	10	10	10	—	—	—	—	3.503.1-81.3-1-10		3,5	7×28×29
21	Секция балки СБК-1	4	4	4	4	4	4	4	4	2	2	2	2	—	—	—	—			49,6	8,3×31,2×337
23	СБ-2	8	8	8	8	8	8	8	8	4	4	4	4	—	—	—	—	3.503.1-81.3-1-11		92,9	8,3×31,2×632
24	СБ-4													—	—	—	—			137	8,3×31,2×932
25	Устройство световозвращающее УС-1	20	20	20	20	20	20	20	20	10	10	10	10	—	—	—	—	3.503.1-81.3-1-12		0,1	3×10×20
27	Уголок L100×63×7, ℓ=9000мм	2	2	2	2	2	2	2	2	2	2	2	2	—	—	—	—	ГОСТ 8510-86		78,3	6,3×10×900
28	ℓ=6000мм	2	2	2	2	2	2	2	2	2	2	2	2	—	—	—	—			52,2	6,3×10×600
29	ℓ=380÷880мм	2	2	2	2	2	2	2	2	2	2	2	2	—	—	—	—	3.503.1-81.1-1-1		max 8	от 6,3×10×42 до 6,3×10×92
31	Изделие соединительное МС-2	20	20	20	20	20	20	20	20	20	20	20	20	—	—	—	—	3.503.1-81.1-1-1		max 4,1	⌀12AII, ℓ от 89 до 119
32	Изделие закладное МН-ТАШ-4	12	12	12	12	12	12	12	12	12	12	12	12	—	—	—	—	3.503.1-81.1-2-6		2,5	2,4×22×40
33	Лист 4×50, ℓ=200мм	4	4	4	4	4	4	4	4	4	4	4	4	—	—	—	—	см. 03		0,3	0,4×5×20
34	Труба 4×50×70, ℓ=200мм	10	10	10	10	10	10	10	10	10	10	10	10	—	—	—	—	ГОСТ 8645-68*		1,4	ℓ=20
35	Болт М20-6g×70.58	80	80	80	80	60	60	60	60	40	40	40	40	—	—	—	—	ГОСТ 7798-70*		0,24	ℓ=7
36	М16×15-8g×30.58	40	40	40	40	30	30	30	30	20	20	20	20	—	—	—	—	ГОСТ 7798-70*		0,08	ℓ=3
37	М16×45.58	104	104	104	104	104	104	104	104	52	52	52	52	—	—	—	—	ГОСТ 7802-81*		0,10	ℓ=4,5
38	Гайка II М16	20	20	20	20	20	20	20	20	10	10	10	10	—	—	—	—	ГОСТ 5916-70*		0,021	h=0,8
39	М16	144	144	144	144	134	134	134	134	72	72	72	72	—	—	—	—	ГОСТ 5915-70*		0,033	h=1,3
40	Шайба 16	20	20	20	20	20	20	20	20	10	10	10	10	—	—	—	—	ГОСТ 6958-78*		0,006	h=0,2

Поз.	Наименование элементов	Количество элементов на габарит: схема 1				схема 2				схема 3				схема 4				Обозначение документа	Характеристики элемента: Объем бетона, м³	Масса, кг	Габаритные размеры, см
		2(Г-15,25+0,75)	2(Г-15,25+1,5)	2(Г-11,5+0,75)	2(Г-11,5+1,5)	Н(13,25+С+13,25+2×0,75	Г-13,25+С+13,25+2×1,5	Г-9,5+С+9,5+2×0,75	Г-9,5+С+9,5+2×1,5	Г-11,5+2×0,75	Г-11,5+2×1,5	Г-10+2×0,75	Г-10+2×1,5	Г-8+2×0,75	Г-8+2+1,5	Г-6,5+2×0,75	Г-4,5+2×0,75				
7	Блоки тротуарные Т75.15-ТАII-1	8		8		8		8		8		8		-	-	-	-	3.503.1-81.2-1-1	0.50	1300	23×177×299
	Т150.15-ТАII-1		8		8		8		8		8		8	-	-	-	-	3.503.1-81.2-1-4	0.68	1700	23×257×299
8	Т75.15-ТАII-2	2		2		2		2		2		2		-	-	-	-	3.503.1-81.2-1-1	0.49	1300	23×177×299
	Т150.15-ТАII-2		2		2		2		2		2		2	-	-	-	-	3.503.1-81.2-1-4	0.67	1700	23×257×299
9	Т75.15-ТАII-3	2		2		2		2		2		2		-	-	-	-	3.503.1-81.2-1-1	0.49	1300	23×177×299
	Т150.15-ТАII-3		2		2		2		2		2		2	-	-	-	-	3.503.1-81.2-1-4	0.67	1700	23×257×299
10	Блоки разделительной полосы													-	-	-	-				
	РП.15-ТАII-1					4	4	4	4					-	-	-	-	3.503.1-81.2-1-7	0.52	1300	24×206×299
11	РП15-ТАII-2					2	2	2	2					-	-	-	-	3.503.1-81.2-1-8	0.46	1140	24×206×259
12	Блоки ограждающие													-	-	-	-				
	ОБ15-ТАII-1	8	8	8	8									-	-	-	-		0.36	900	23×134×299
13	ОБ15-ТАII-2	2	2	2	2									-	-	-	-	3.503.1-81.2-1-11	0.35	900	23×134×299
14	ОБ15-ТАII-3	2	2	2	2									-	-	-	-		0.35	900	23×134×299
16	Блок перильного ограждения ВО	12	12	12	12	12	12	12	12	12	12	12	12	-	-	-	-	3.503.1-81.3-1-1		108	8×107×298
19	Стойка мостовая на цоколе																				
	СМЦ	24	24	24	24	18	18	18	18	12	12	12	12	-	-	-	-	3.503.1-81.3-1-6		15	21×21×60

Спецификация составлена для мостового полотна с использованием блоков с арматурой класса AII
Блоки с арматурой класса AII и AIII взаимозаменяемы.

Н.контр.	Ивянский		06.88
Нач.ОИС	Постовой		06.88
Гл.спец.	Ивянский		06.88
ГИП	Маркин		06.88
Рук.бриг.	Старова		07.88
Ст.инж.	Чуприна		07.88
Инженер	Рудницкая		06.88

3.503.1-81.1-1-37

Мостовое полотно с металлическим барьерным ограждением на накладных тротуарных блоках для пролетного строения L=18 м

Стадия	Лист	Листов
Р	1	2

Союздорпроект

Формат А3

Поз.	Наименование элементов	Количество элементов на габарит: Схема 1				Схема 2				Схема 3				Схема 4				Обозначение документа или ГОСТ	Характеристики элемента: Объем бетона, м³	Масса, кг	Габаритные размеры, см
		2(Г-15,25+0,75)	2(Г-15,25+1,5)	2(Г-14,5+0,75)	2(Г-14,5+1,5)	Г-13,25+С+13,25+2×0,75	Г-13,25+С+13,25+2×1,5	Г-9,5+С+9,5+2×0,75	Г-9,5+С+9,5+2×1,5	Г-11,5+2×0,75	Г-11,5+2×1,5	Г-10+2×0,75	Г-10+2×1,5	Г-8+2×0,75	Г-8+2×1,5	Г-6,5+2×0,75	Г-4,5+2×0,75				
20	Кронштейн-амортизатор КА	24	24	24	24	24	24	24	24	12	12	12	12	—	—	—	—	3.503.1-81.3-1-10		3,5	7 × 28 × 29
21	Секция балки СБК-1	4	4	4	4	4	4	4	4	2	2	2	2	—	—	—	—			49,6	8,3 × 31,2 × 337
23	СБ-2	4	4	4	4	4	4	4	4	2	2	2	2	—	—	—	—	3.503.1-81.3-1-11		92,9	8,3 × 31,2 × 632
24	СБ-4	4	4	4	4	4	4	4	4	2	2	2	2	—	—	—	—			137,1	8,3 × 31,2 × 932
25	Устройство светоотражающее СО1	24	24	24	24	24	24	24	24	12	12	12	12	—	—	—	—	3.503.1-81.3-1-12		8,1	3 × 10 × 20
27	Уголок L=100×63×7, ℓ=9000 мм	4	4	4	4	4	4	4	4	4	4	4	4	—	—	—	—			78,3	6,3 × 10 × 900
28	ℓ=6000 мм													—	—	—	—	ГОСТ 8510-86		52,2	6,3 × 10 × 600
29	ℓ=380÷880мм	2	2	2	2	2	2	2	2	2	2	2	2	—	—	—	—	3.503.1-81.1-1-1 л.6		max 8	от 6,3×10×42 до 6,3×10×92
31	Изделие соединительное МС-2	24	24	24	24	24	24	24	24	24	24	24	24	—	—	—	—	3.503.1-81.1-1-1 л.10		max 1,1	⌀12 AII, ℓ от 89 до 119
32	Изделие закладное МН-ТАП-4	14	14	14	14	14	14	14	14	14	14	14	14	—	—	—	—	3.503.1-81.1-2-6		2,5	2,4×22×40
33	Лист 4×60, ℓ=200 мм	4	4	4	4	4	4	4	4	4	4	4	4	—	—	—	—	см. 03		0,3	0,4 × 5 × 20
34	Труба 4×50×70, ℓ=200 мм	12	12	12	12	12	12	12	12	12	12	12	12	—	—	—	—	ГОСТ 8645-68*		1,4	ℓ = 20
35	Болт М20-6g×70.58	96	96	96	96	72	72	72	72	48	48	48	48	—	—	—	—	ГОСТ 7798-70*		0,24	ℓ = 7
36	М16×45-8g×30.58	48	48	48	48	36	36	36	36	24	24	24	24	—	—	—	—	ГОСТ 7798-70*		0,08	ℓ = 3
37	М16×45.58	112	112	112	112	112	112	112	112	56	56	56	56	—	—	—	—	ГОСТ 7802-81*		0,10	ℓ = 4,5
38	Гайка Н М16	24	24	24	24	24	24	24	24	12	12	12	12	—	—	—	—	ГОСТ 5916-70*		0,021	h = 0,8
39	М16	160	160	160	160	148	148	148	148	80	80	80	80	—	—	—	—	ГОСТ 5915-70*		0,033	h = 1,3
40	Шайба 16	24	24	24	24	24	24	24	24	12	12	12	12	—	—	—	—	ГОСТ 6958-78*		0,006	h = 0,2

Поз.	Наименование элементов	Количество элементов на габарит: схема 1				схема 2				схема 3				схема 4				Обозначение документа	Характеристика элемента: Объем бетона, м³	Масса, кг	Габаритные размеры, см
		2(Г-15,25+0,75)	2(Г-15,25+1,5)	2(Г-11,5+0,75)	2(Г-11,5+1,5)	Г-13,25+С+13,25+2×0,75	Г-13,25+С+13,25+2×1,5	Г-9,5+С+9,5+2×0,75	Г-9,5+С+9,5×2×1,5	Г-11,5+2×0,75	Г-11,5+2×1,5	Г-10+2×0,75	Г-10+2×1,5	Г-8+2×0,75	Г-8+2×1,5	Г-6,5+2×0,75	Г-4,5+2×0,75				
7	Блоки тротуарные Т75.15-ТАII-1	10		10		10		10		10		10		–	–	–	–	3.503.1-81.2-1-1	0.50	1300	23×177×299
	Т150.15-ТАII-1		10		10		10		10		10		10	–	–	–	–	3.503.1-81.2-1-4	0.68	1700	23×257×299
	Т75.15-ТАII-2	2		2		2		2		2		2		–	–	–	–	3.503.1-81.2-1-1	0.49	1300	23×177×299
	Т150.15-ТАII-2		2		2		2		2		2		2	–	–	–	–	3.503.1-81.2-1-4	0.67	1700	23×257×259
	Т75.15-ТАII-3	2		2		2		2		2		2		–	–	–	–	3.503.1-81.2-1-1	0.49	1300	23×177×299
	Т150.15-ТАII-3		2		2		2		2		2		2	–	–	–	–	3.503.1-81.2-1-4	0.67	1700	23×257×299
10	Блоки разделительной полосы													–	–	–	–				
	РП15-ТАII-1					5	5	5	5					–	–	–	–	3.503.1-81.2-1-7	0.52	1300	24×206×299
11	РП15-ТАII-2					2	2	2	2					–	–	–	–	3.503.1-81.2-1-8	0.46	1140	24×206×259
12	Блоки ограждающие													–	–	–	–				
	ОБ15-ТАII-1	10	10	10	10									–	–	–	–	3.503.1-81.2-1-11	0.36	900	23×134×299
13	ОБ15-ТАII-2	2	2	2	2									–	–	–	–		0.35	900	23×134×299
14	ОБ15-ТАII-3	2	2	2	2									–	–	–	–		0.35	900	23×134×299
16	Блок перильного ограждения ПО	14	14	14	14	14	14	14	14	14	14	14	14	–	–	–	–	3.503.1-81.3-1-1		108	8×107×298
19	Стойка мостовая на цоколе																				
	СМЦ	28	28	28	28	21	21	21	21	14	14	14	14	–	–	–	–	3.503.1-81.3-1-6		15	21×21×60

Спецификация составлена для мостового полотна с использованием блоков с арматурой класса А-II.
Блоки с арматурой класса AII и AIII взаимозаменяемы.

Н.контр.	Ивянский		11.03.88
Нач.ОИС	Постовой		11.03.88
Гл.спец.	Ивянский		11.03.88
ГИП	Маркин		11.03.88
Рук.бриг.	Старова		11.03.88
Ст.инж.	Чуприна		11.03.88
Инженер	Рудницкая		11.03.88

3.503.1-81.1-1-38

Мостовое полотно с металлическим барьерным ограждением на накладных тротуарных блоках для пролетного строения L=21м

Стадия	Лист	Листов
Р	1	2

Союздорпроект

Формат А3

Поз.	Наименование элементов	Количество элементов на габарит: Схема 1				Схема 2				Схема 3				Схема 4				Обозначение документа-ная ГОСТ	Характеристики элемента: Объем бетона, м³	Масса, кг	Габаритные размеры, см
		2(Г-15,25+0,75)	2(Г-15,25+1,5)	2(Г-11,5+0,75)	2(Г-11,5+1,5)	Г-13,25+С+13,25+2×0,75	Г-13,25+С+13,25+2×1,5	Г-9,5+С+9,5+2×0,75	Г-9,5+С+9,5+2×1,5	Г-11,5+2×0,75	Г-11,5+2×1,5	Г-10+2×0,75	Г-10+2×1,5	Г-8+2×0,75	Г-8+2×1,5	Г-6,5+2×0,75	Г-4,5+2×0,75				
20	Консоль-амортизатор КА	28	28	28	28	28	28	28	28	14	14	14	14	—	—	—	—	3.583.1-81.3-1-10		3.5	7×28×29
21	Секция балки СБК-1	4	4	4	4	4	4	4	4	2	2	2	2	—	—	—	—	3.583.1-81.3-1-14		49.6	8.3×31.2×337
23	СБ-2													—	—	—	—			92.9	8.3×31.2×632
24	СБ-4	8	8	8	8	8	8	8	8	4	4	4	4	—	—	—	—			137.1	8.3×31.2×932
25	Устройство световозвращающее УС-1	28	28	28	28	28	28	28	28	14	14	14	14	—	—	—	—	3.503.1-81.3-1-12		0.1	3×10×20
27	Уголок L100×63×7, ℓ=9000 мм	2	2	2	2	2	2	2	2	2	2	2	2	—	—	—	—	ГОСТ 8510-86		78.3	6.3×10×900
28	ℓ=6000 мм	4	4	4	4	4	4	4	4	4	4	4	4	—	—	—	—			52.2	6.3×10×600
29	ℓ=380×880мм	2	2	2	2	2	2	2	2	2	2	2	2	—	—	—	—	3.503.1-81.1-1-1 л.6		max 8	от 6.3×10×42 до 6.3×10×92
31	Изделие соединительное МС-2	28	28	28	28	28	28	28	28	28	28	28	28	—	—	—	—	3.503.1-81.1-1-1 л.10		max 1.1	⌀12 AII, от 89 до 119
32	Изделие закладное МН-ТАП-4	16	16	16	16	16	16	16	16	16	16	16	16	—	—	—	—	3.503.1-81.1-2-6		2.5	2.4×22×40
33	Лист 4×50, ℓ=200 мм	4	4	4	4	4	4	4	4	4	4	4	4	—	—	—	—	см. ПЗ		0.3	0.4×5×20
34	Труба 4×58×70, ℓ=200 мм	14	14	14	14	14	14	14	14	14	14	14	14	—	—	—	—	ГОСТ 8645-68*		1.4	ℓ=20
35	Болт М20-6g×70.58	112	112	112	112	84	84	84	84	56	56	56	56	—	—	—	—	ГОСТ 7798-70*		0.24	ℓ=7
36	М16×15-8g×30.58	56	56	56	56	42	42	42	42	28	28	28	28	—	—	—	—	ГОСТ 7798-70*		0.08	ℓ=3
37	М16×45.58	120	120	120	120	120	120	120	120	60	60	60	60	—	—	—	—	ГОСТ 7802-81*		0.18	ℓ=4.5
38	Гайка II М16	28	28	28	28	28	28	28	28	14	14	14	14	—	—	—	—	ГОСТ 5916-70*		0.021	h=0.8
39	М16	176	176	176	176	162	162	162	162	88	88	88	88	—	—	—	—	ГОСТ 5915-70*		0.033	h=1.3
40	Шайба 16	28	28	28	28	28	28	28	28	14	14	14	14	—	—	—	—	ГОСТ 6958-78*		0.006	h=0.2

Поз.	Наименование элементов	Количество элементов на габарит: Схема 1				Схема 2				Схема 3				Схема 4				Обозначение документа	Характеристики элемента: Объем бетона, м³	Масса, кг	Габаритные размеры, см
		2(Г-15,25+0,75)	2(Г-15,25+1,5)	2(Г-11,5+0,75)	2(Г-11,5+1,5)	Г-15,25+С+15,25+2×0,75	Г-15,25+С+15,25+2×1,5	Г-9,5+С+9,5+2×0,75	Г-9,5+С+9,5+2×1,5	Г-11,5+2×0,75	Г-11,5+2×1,5	Г-10+2×0,75	Г-10+2×1,5	Г-8+2×0,75	Г-8+2×1,5	Г-6,5+2×0,75	Г-4,5+2×0,75				
7	Блоки тротуарные Т75.15-ТАП-1	12		12		12		12		12		12		—	—	—	—	3.503.1-81.2-1-1	0,50	1300	23×177×299
	Т150.15-ТАП-1		12		12		12		12		12		12	—	—	—	—	3.503.1-81.2-1-4	0,68	1700	23×257×299
8	Т75.15-ТАП-2	2		2		2		2		2		2		—	—	—	—	3.503.1-81.2-1-1	0,49	1300	23×177×299
	Т150.15-ТАП-2		2		2		2		2		2		2	—	—	—	—	3.503.1-81.2-1-4	0,67	1700	23×257×299
9	Т75.15-ТАП-3	2		2		2		2		2		2		—	—	—	—	3.503.1-81.2-1-1	0,49	1300	23×177×299
	Т150.15-ТАП-3		2		2		2		2		2		2	—	—	—	—	3.503.1-81.2-1-4	0,67	1700	23×257×299
10	Блоки разделительной полосы													—	—	—	—				
	Р015-ТАП-1					6	6	6	6					—	—	—	—	3.503.1-81.2-1-7	0,52	1300	24×206×299
11	Р015-ТАП-2					2	2	2	2					—	—	—	—	3.503.1-81.2-1-8	0,46	1140	24×206×259
12	Блоки ограждающие													—	—	—	—				
	О615-ТАП-1	12	12	12	12									—	—	—	—		0,36	900	23×134×299
13	О615-ТАП-2	2	2	2	2									—	—	—	—	3.503.1-81.2-1-11	0,35	900	23×134×299
14	О615-ТАП-3	2	2	2	2									—	—	—	—		0,35	900	23×134×299
15	Блок перильного ограждения ²⁰	16	16	16	16	16	16	16	16	16	16	16	16	—	—	—	—	3.503.1-81.3-1-1		108	8×107×298
19	Стойка мостовая на цоколе																				
	СМЦ	32	32	32	32	24	24	24	24	16	16	16	16	—	—	—	—	3.503.1-81.3-1-6		15	21×21×60

Спецификация составлена для мостового полотна с использованием блоков с арматурой класса А II.
Блоки с арматурой класса А II и А III взаимозаменяемы.

Н. контр.	Ивянский		15.03.83
Нач. ОИС	Постовой		15.03.83
Гл. спец.	Ивянский		15.03.83
ГИП	Маркин		15.03.83
Рук. бриг.	Старова		15.03.83
Ст. инж.	Чуорина		15.03.83
Инженер	Рядницкая		15.03.83

3.503.1-81.1-1-39

Мостовое полотно с металлическим барьерным ограждением на накладных тротуарных блоках для пролетного строения L=24 м

Стадия	Лист	Листов
Р	1	2

Союздорпроект

Формат А3

Поз.	Наименование элементов	Количество элементов на габарит												Обозначение документа ВАМ ГОСТ	Характеристики элемента		
		Схема 1				Схема 2				Схема 3				Схема 4					Объем бетона, м³	Масса, кг	Габаритные размеры, см
		2(Г-13,25+0,75)	2(Г-13,25+1,5)	2(Г-11,5+0,75)	2(Г-11,5+1,5)	Г-13,25+С+13,25+2×0,75	Г-13,25+С+13,25+2×1,5	Г-9,5+С+9,5+2×0,75	Г-9,5+С+9,5+2×1,5	Г-11,5+2×0,75	Г-11,5+2×1,5	Г-10+2×0,75	Г-10+2×1,5	Г-8+2×0,75	Г-8+2×1,5	Г-6,5+2×0,75	Г-4,5+2×0,75				
20	Консоль-амортизатор КА	32	32	32	32	32	32	32	32	16	16	16	16	—	—	—	—	3.593.1-81.3-1-10		3,5	7 × 28 × 29
21	Секция балки СБК-1	4	4	4	4	4	4	4	4	2	2	2	2	—	—	—	—	3.503.1-81.3-1-11		49,6	8,3 × 31,2 × 337
23	СБ-2	8	8	8	8	8	8	8	8	4	4	4	4	—	—	—	—			92,9	8,3 × 31,2 × 632
24	СБ-4	4	4	4	4	4	4	4	4	2	2	2	2	—	—	—	—			137,1	8,3 × 31,2 × 932
25	Устройство световозвращающее УС-1	32	32	32	32	32	32	32	32	16	16	16	16	—	—	—	—	3.503.1-81.3-1-12		0,1	3 × 10 × 20
27	Уголок L 100×63×7, ℓ=9000 мм	4	4	4	4	4	4	4	4	4	4	4	4	—	—	—	—	ГОСТ 8510-86		78,3	6,3 × 10 × 900
28	ℓ=6000 мм	2	2	2	2	2	2	2	2	2	2	2	2	—	—	—	—			52,2	6,3 × 10 × 600
29	ℓ=380-880 мм	2	2	2	2	2	2	2	2	2	2	2	2	—	—	—	—	3.503.1-81.1-1-1 л.6		max 8	от 6,3×10×420 до 8,3×10×92
31	Изделие соединительное МБ-2	32	32	32	32	32	32	32	32	32	32	32	32	—	—	—	—	3.503.1-81.1-1-1 л.10		max 1,1	∅ 12 AII, ℓ от 89 до 114
32	Изделие закладное МН-ТАП-4	18	18	18	18	18	18	18	18	18	18	18	18	—	—	—	—	3.503.1-81.1-2-6		2,5	2,4 × 22 × 40
33	Лист 4×50, ℓ=200 мм	4	4	4	4	4	4	4	4	4	4	4	4	—	—	—	—	см. п3		0,3	0,4 × 5 × 20
34	Труба 4×50×70, ℓ=200 мм	16	16	16	16	16	16	16	16	16	16	16	16	—	—	—	—	ГОСТ 8645-68*		1,4	ℓ = 20
35	Болт М20-6g×70.58	128	128	128	128	96	96	96	96	64	64	64	64	—	—	—	—	ГОСТ 7798-70*		0,24	ℓ = 7
36	М16×15-8g×30.58	64	64	64	64	48	48	48	48	32	32	32	32	—	—	—	—	ГОСТ 7798-70*		0,08	ℓ = 3
37	М16×45.58	160	160	160	160	160	160	160	160	80	80	80	80	—	—	—	—	ГОСТ 7802-81*		0,10	ℓ = 4,5
38	Гайка Ц М16	32	32	32	32	32	32	32	32	16	16	16	16	—	—	—	—	ГОСТ 8918-70*		0,021	h = 0,8
39	М16	224	224	224	224	208	208	208	208	112	112	112	112	—	—	—	—	ГОСТ 3915-70*		0,033	h = 1,3
40	Шайба 16	32	32	32	32	32	32	32	32	16	16	16	16	—	—	—	—	ГОСТ 6958-78*		0,006	h = 0,2

Поз.	Наименование элементов	Количество элементов на габарит: Схема 1				Схема 2				Схема 3				Схема 4				Обозначение документа	Характеристики элемента: объем бетона, м³	масса, кг	габаритные размеры, см
		2(Г-15.25+0.75)	2(Г-15.25+1.5)	2(Г-11.5+0.75)	2(Г-11.5+1.5)	Г-13.25+С+13.25+2×0.75	Г-13.25+С+13.25+2×1.5	Г-9.5+С+9.5+2×0.75	Г-9.5+С+9.5+2×1.5	Г-11.5+2×0.75	Г-11.5+2×1.5	Г-10+2×0.75	Г-10+2×1.5	Г-8+2×0.75	Г-8+2×1.5	Г-6.5+2×0.75	Г-4.5+2×0.75				
7	Блоки тротуарные Т75.15-ТАII-1	18		18		18		18		18		18		1	–	–	–	3.503.1-81.2-1-1	0,50	1300	23×177×299
	Т750.15-ТАII-1		18		18		18		18		18		18	–	–	–	–	3.503.1-81.2-1-4	0,68	1700	23×257×299
8	Т7515-ТАII-2	2		2		2		2		2		2		–	–	–	–	3.503.1-81.2-1-1	0,49	1300	23×177×299
	Т15015-ТАII-2		2		2		2		2		2		2	–	–	–	–	3.503.1-81.2-1-4	0,67	1700	23×257×299
9	Т7515-ТАII-3	2		2		2		2		2		2		–	–	–	–	3.503.1-81.2-1-1	0,49	1300	23×177×299
	Т158.15-ТАII-3		2		2		2		2		2		2	–	–	–	–	3.503.1-81.2-1-4	0,67	1700	23×257×299
10	Блоки разделительной полосы													–	–	–	–				
	РП15-ТАII-1					9	9	9	9					–	–	–	–	3.503.1-81.2-1-7	0,52	1300	24×206×299
11	РП15-ТАII-2					2	2	2	2					–	–	–	–	3.503.1-81.2-1-8	0,46	1140	24×206×259
12	Блоки ограждающие													–	–	–	–				
	ОБ15-ТАII-1	18	18	18	18									–	–	–	–	3.503.1-81.2-1-11	0,36	900	23×134×299
13	ОБ15-ТАII-2	2	2	2	2									–	–	–	–	3.503.1-81.2-1-11	0,35	900	23×134×299
14	ОБ15-ТАII-3	2	2	2	2									–	–	–	–	3.503.1-81.2-1-11	0,35	900	23×134×299
16	Блок перильного ограждения ПО	22	22	22	22	22	22	22	22	22	22	22	22	–	–	–	–	3.503.1-81.3-1-1		108	8×107×298
19	Стойка мостовая на цоколе													–	–	–	–				
	СМЦ	44	44	44	44	33	33	33	33	22	22	22	22	–	–	–	–	3.503.1-81.3-1-6		15	21×21×60

Спецификация составлена для мостового полотна с использованием блоков с арматурой класса AII. Блоки с арматурой класса AIII и AII взаимозаменяемы.

Н.контр	Ивянский		11.05.12
Нач.ОИС	Постовой		11.05.12
Гл.спец.	Ивянский		11.05.12
ГИП	Маркин		11.05.12
Рук.бриг.	Старова		11.05.12
Ст.инж.	Чуприна		11.05.12
Инженер	Рудницкая		11.05.12

3.503.1-81.1-1-40

Мостовое полотно с металлическим барьерным ограждением на накладных тротуарных блоках для пролетного строения L=33м

Стадия	Лист	Листов
Р	1	2

Союздорпроект

Формат А3

Поз.	Наименование элементов	Количество элементов на габарит: Схема 1				Схема 2				Схема 3				Схема 4				Обозначение документа или ГОСТ	Характеристики элемента: объем бетона, м³	масса, кг	габаритные размеры, см
		2(Г-15.25 + 0.75)	2(Г-15.25 + 1.5)	2(Г-11.5 + 0.75)	2(Г-11.5 + 1.5)	Г-13.25+С+13.25+2×0.75	Г-13.25+С+13.25+2×1.5	Г-9.5+С+9.5+2×0.75	Г-9.5+С+9.5+2×1.5	Г-11.5+2×0.75	Г-11.5+2×1.5	Г-10+2×0.75	Г-10+2×1.5	Г-8+2×0.75	Г-8+2×1.5	Г-6.5+2×0.75	Г-4.5+2×0.75				
20	Консоль-амортизатор КА	44	44	44	44	44	44	44	44	22	22	22	22	—	—	—	—	3.503.1-81.3-1-10		3,5	7×28×29
21	Секция балки СБК-1	4	4	4	4	4	4	4	4	2	2	2	2	—	—	—	—			49,6	8,3×31,2×337
23	СБ-2	8	8	8	8	8	8	8	8	4	4	4	4	—	—	—	—	3.503.1-81.3-1-11		92,9	8,3×31,2×632
24	СБ-4	8	8	8	8	8	8	8	8	4	4	4	4	—	—	—	—			137.1	8,3×31,2×932
25	Устройство световозвращающее УС-1	44	44	44	44	44	44	44	44	22	22	22	22	—	—	—	—	3.503.1-81.3-1-12		0,1	3×10×20
27	Уголок L 100×63×7, ℓ=9000 мм	6	6	6	6	6	6	6	6	6	6	6	6	—	—	—	—	ГОСТ 8510-86		78,3	6,3×10×900
28	ℓ=6000 мм	2	2	2	2	2	2	2	2	2	2	2	2	—	—	—	—			52,2	6,3×10×600
29	ℓ=580÷880 мм	2	2	2	2	2	2	2	2	2	2	2	2	—	—	—	—	3.503.1-81.1-1-1 л.6		max 8	от 6,3×10×42 до 6,3×10×92
31	Изделие соединительное МС-2	44	44	44	44	44	44	44	44	44	44	44	44	—	—	—	—	3.503.1-81.1-1-1 л.10		max 1,1	⌀12 AII, ℓ от 89 до 119
32	Изделие закладное МН-ТАШ-1	24	24	24	24	24	24	24	24	24	24	24	24	—	—	—	—	3.503.1-81.1-2-6		2,5	2,4×22×40
33	Лист 4×50, ℓ=200 мм	4	4	4	4	4	4	4	4	4	4	4	4	—	—	+	—	см. ПЗ		0,3	0,4×5×20
34	Труба 4×50×70, ℓ=200 мм	22	22	22	22	22	22	22	22	22	22	22	22	—	—	—	—	ГОСТ 8645-68*		1,4	ℓ=20
35	Болт М 20-6g×70.58	176	176	176	176	132	132	132	132	88	88	88	88	—	—	—	—	ГОСТ 7798-70*		0,24	ℓ=7
36	М16×15-6g×30.58	88	88	88	88	66	66	66	66	44	44	44	44	—	—	—	—	ГОСТ 7798-70*		0,08	ℓ=3
37	М16×45.58	216	216	216	216	216	216	216	216	108	108	108	108	—	—	—	—	ГОСТ 7802-81*		0,10	ℓ=4,5
38	Гайка II М16	44	44	44	44	44	44	44	44	22	22	22	22	—	—	—	—	ГОСТ 5916-70*		0,021	h=0,8
39	М16	304	304	304	304	282	282	282	282	152	152	152	152	—	—	—	—	ГОСТ 5915-70*		0,033	h=1,3
40	Шайба 16	44	44	44	44	44	44	44	44	22	22	22	22	—	—	—	—	ГОСТ 6958-78*		0,006	h=0,2

Номер строки	Наименование	Единица измерения	Количество на 1 пог. м. пролетного строения															
			Схема 1				Схема 2				Схема 3				Схема 4			
			2(Г-15,25+0,75)	2(Г-15,25+1,5)	2(Г-11,5+0,75)	2(Г-11,5+1,5)	Г-13,25+Г-13,25+2×0,75	Г-13,25+Г-13,25+2×1,5	Г-9,5+Г-9,5+2×0,75	Г-9,5+Г-9,5+2×1,5	Г-11,5+2×0,75	Г-11,5+2×1,5	Г-10+2×0,75	Г-10+2×1,5	Г-8+2×0,75	Г-8+2×1,5	Г-6,5+2×0,75	Г-4,5+2×0,75
1	Выравнивающий слой б = 30 мм бетон класса В25	м² м³	30,3 0,87	30,2 0,87	22,8 0,64	22,7 0,64	29,9 0,88	29,8 0,84	22,5 0,62	22,3 0,65	11,4 0,32	11,3 0,32	9,9 0,28	9,8 0,28	—	—	1	—
2	Оклеечная гидроизоляция б = 10 мм	м²	34,4	34,9	26,9	27,4	33,4	34,0	26,8	26,5	13,5	14,0	11,6	12,5	—	—	—	—
3	Подливка б = 30 мм под тротуарные блоки бетон класса В25	м² м³	4,1 0,12	4,7 0,14	4,1 0,12	4,7 0,14	3,5 0,11	4,2 0,13	3,6 0,11	4,2 0,13	2,1 0,06	2,7 0,08	1,7 0,05	2,7 0,08	—	—	—	—
4	Цементобетонное покрытие б = 80 мм бетон класса В30	м² м³	30,3 2,46	30,2 2,46	22,8 1,85	22,7 1,86	29,9 2,45	29,8 2,45	22,4 1,85	22,3 1,85	11,4 0,93	11,3 0,92	—	—	—	—	—	—
	Цементобетонное покрытие б = 80 мм бетон класса В27,5	м² м³	—	—	—	—	—	—	—	—	—	—	9,9 0,81	9,8 0,80	—	—	—	—
	Цементобетонное покрытие б = 80 мм бетон класса В25	м² м³	—	—	—	—	—	—	—	—	—	—	—	—	—	—	—	—
5	Сетка арматурная сварная 4Ср $\frac{6AI-100}{6AI-100}$ 230 × ℓ по ГОСТ 23279-85	м² кг	30,3 154,8	30,2 154,3	22,8 116,5	22,7 116,0	29,9 152,8	29,8 152,3	22,4 114,5	22,3 114,0	11,4 58,3	11,3 57,8	9,9 50,6	9,8 50,1	—	—	—	—
6	Тиоколовая мастика по ТУ 38.33-119-69	кг	5,3	5,3	5,3	5,3	5,3	5,3	5,3	5,3	2,6	2,6	2,6	2,6	—	—	—	—

Н.контр.	Ивянский		
Нач.отд.	Постовой		
Гл.спец.	Ивянский		
ГИП	Маркин		
Рук.бриг.	Старова		
Инженер	Тарасов		
Инженер	Рудницкая		

3.503.1-81.1-1-41

Цементобетонное покрытие для мостового полотна с металлическим барьерным ограждением на накладных тротуарных блоках.

Стадия	Лист	Листов
Р		1

Союздорпроект

Формат А3

Номер строки	Наименование	Единица измерения	Количество на 1 пог. м пролетного строения															
			Схема 1				Схема 2				Схема 3				Схема 4			
			2(Г-15,25+0,75)	2(Г-15,25+1,5)	2(Г-11,5+0,75)	2(Г-11,5+1,5)	Г-13,25+С+13,25+2×0,75	Г-13,25+С+13,25+2×1,5	Г-9,5+С+9,5+2×0,75	Г-9,5+С+9,5+2×1,5	Г-11,5+2×0,75	Г-11,5+2×1,5	Г-10+2×0,75	Г-10+2×1,5	Г-8+2×0,75	Г-8+2×1,5	Г-6,5+2×0,75	Г-4,5+2×0,75
1	Выравнивающий слой б=30 мм	м²	34,3	34,9	26,8	27,4	33,4	32,5	24,6	25,5	13,5	14,0	11,6	12,5	—	—	—	—
	Бетон класса В25	м³	1,03	1,05	0,81	0,82	0,96	0,92	0,69	0,75	0,40	0,42	0,35	0,37				
2	Оклеечная гидроизоляция б-10 мм	м²	34,4	34,9	26,8	27,4	33,4	34,0	26,0	26,5	13,5	14,0	11,6	12,5	—	—	—	—
3	Защитный слой б=40 мм	м²	22,5	22,5	15,0	15,0	26,0	26,0	18,5	18,5	7,5	7,5	7,0	7,0	—	—	—	—
	Бетон класса В25	м³	0,90	0,90	0,60	0,60	1,05	1,05	0,75	0,75	0,30	0,30	0,28	0,28				
4	Сетка арматурная сварная 4Ср $\frac{4Bp I-100}{4Bp I-100}$ 230×ℓ по ГОСТ 23279-85	м²	23,7	23,7	16,2	16,2	26,6	26,6	19,1	19,1	8,1	8,1	7,6	7,6	—	—	—	—
		кг	53,7	53,7	36,7	35,7	60,3	60,3	43,3	43,3	18,4	18,4	17,2	17,2				
5	Подливка б=30 мм под тротуарные блоки	м²	4,1	4,7	4,1	4,7	3,5	4,2	3,6	4,2	2,1	2,7	1,7	2,7	—	—	—	—
	Бетон класса В25	м³	0,12	0,14	0,12	0,14	0,12	0,17	0,15	0,17	0,06	0,08	0,05	0,08				
6	Цементобетонное покрытие полос безопасности б=10мм	м²	7,8	7,7	7,8	7,7	3,9	3,8	3,9	3,8	3,9	3,8	2,9	2,8	—	—	—	—
	Бетон класса В30	м³	0,86	0,85	0,86	0,85	0,43	0,42	0,43	0,42	0,43	0,42	0,32	0,31				
	Цементобетонное покрытие полос безопасности б=10 мм	м²	—	—	—	—	—	—	—	—	—	—	—	—	—	—	—	—
	Бетон класса В 27,5	м³	—	—	—	—	—	—	—	—	—	—	—	—				
7	Сетка арматурная сварная 4Ср $\frac{6AI-100}{6AI-100}$ в×ℓ по ГОСТ 23279-85	м²	7,4	7,4	7,4	7,4	3,7	3,7	3,7	3,7	3,7	3,7	2,7	2,7	—	—	—	—
		кг	32,9	32,9	32,9	32,9	16,4	16,4	16,4	16,4	16,4	16,4	12,0	12,0				
8	Асфальтобетонное покрытие б-70 мм	м²	22,5	22,5	15,0	15,0	26,0	26,0	18,5	18,5	7,6	7,5	7,0	7,0	—	—	—	—
		м³	1,58	1,56	1,05	1,05	1,82	1,82	1,30	1,30	0,53	0,53	0,49	0,49				
9	Мастика $\frac{\text{Тиоколовая по ТУ 38.33-49-69}}{\text{Битумная по ВСН 32-81}}$	кг	5,3	5,3	5,3	5,3	2,6	2,6	2,6	2,6	2,6	2,6	2,6	2,6	—	—	—	—
			12,3	12,3	12,3	12,3	8,8	8,8	8,8	8,8	6,2	6,2	6,2	6,2				

Н.контр.	Иванский		
Нач.отд.	Листовой		
Гл. спец.	Иванский		
ГИП	Маркин		
Рук.бриг.	Старова		
Инженер	Тарасов		
Инженер	Рыпницкая		

3.503.1-81.1-1-42

Асфальтобетонное покрытие для мостового полотна с металлическим барьерным ограждением на накладных тротуарных блоках

Стадия	Лист	Листов
Р		1

Союздорпроект

Формат А3

СХЕМА 1

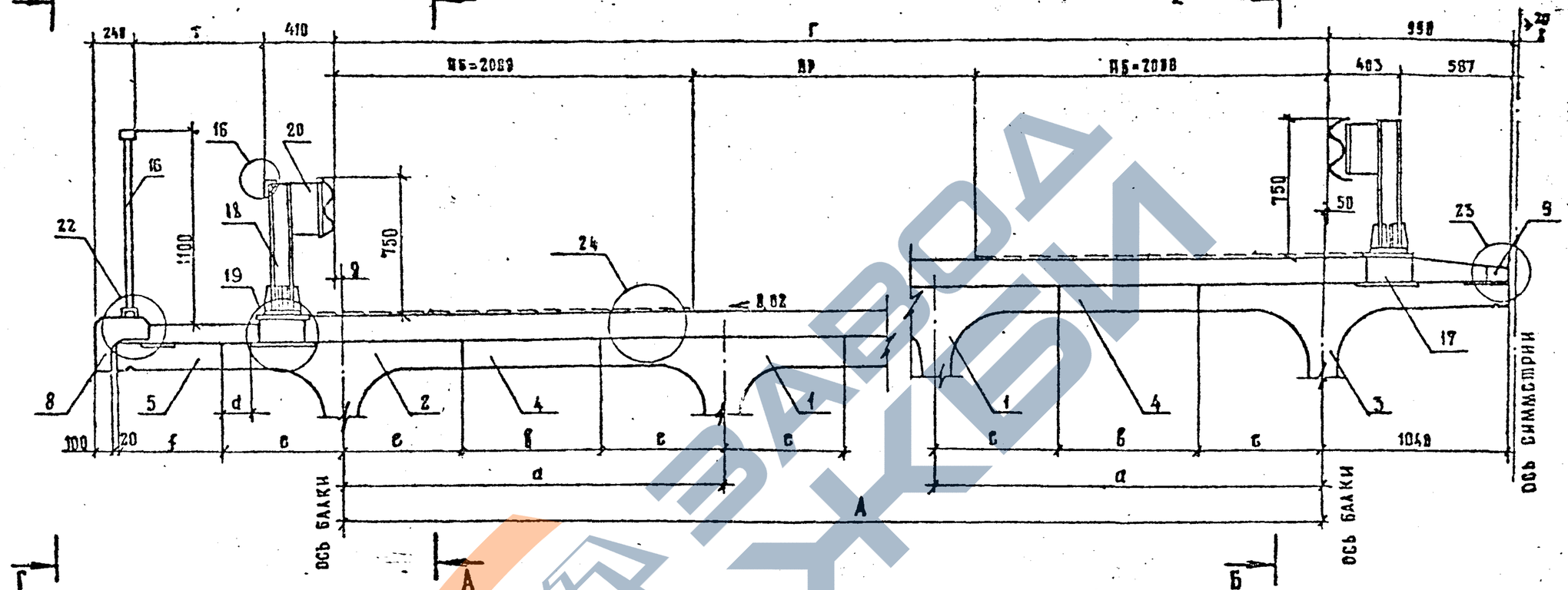

КАТЕГОРИЯ ДОРОГИ	ГАБАРИТ	НАГРУЗКА	РАЗМЕРЫ, ММ									
			Г	Т	ПР	А	а	g	d	f	e	g
I	2(Г-15,25+0,75)	А11	15250	750	11250	15190	2170	10	150	590	700	770
									350	390	900	370
	2(Г-15,25+1,5)			1500					150	1340	700	770
									350	1140	900	370
	2(Г-11,5+0,75)		11500	750	7500	11450	2280	0	150	580	700	890
									350	380	900	490
	2(Г-11,5+1,5)			1500					150	1330	700	890
									350	1130	900	490

ОЗЕЛ № 16 СМ. 3.503.1-81.1-1-22 лист № 10

Н.КОНТР.	ИВЯНСКИЙ		09.03.85
НАЧ.ОТД.	ПОСТОВОЙ		09.03.85
ГЛ.СПЕЦ.	ИВЯНСКИЙ		09.03.85
ГИП	МАРКИН		09.03.85
РУК.БРИГ.	СТАРОВА		09.03.85
СТ.ИНЖ.	ЧУПРИНА		09.03.85
ИНЖЕНЕР	РУДНИЦКАЯ		09.03.85

3503.1-81.1-1-43

ПРОЛЕТНЫЕ СТРОЕНИЯ МОСТОВОЕ ПОЛОТНО С МЕТАЛЛИЧЕСКИМ БАРЬЕРНЫМ ОГРАЖДЕНИЕМ И ЖЕЛЕЗОБЕТОННЫМ БОРДЮРОМ. СХЕМА КОМПОНОВКИ ГАБАРИТА

СТАДИЯ	ЛИСТ	ЛИСТОВ
Р	1	11

СОЮЗДОРПРОЕКТ

Формат А3

1318/2 | 95

Схема 2

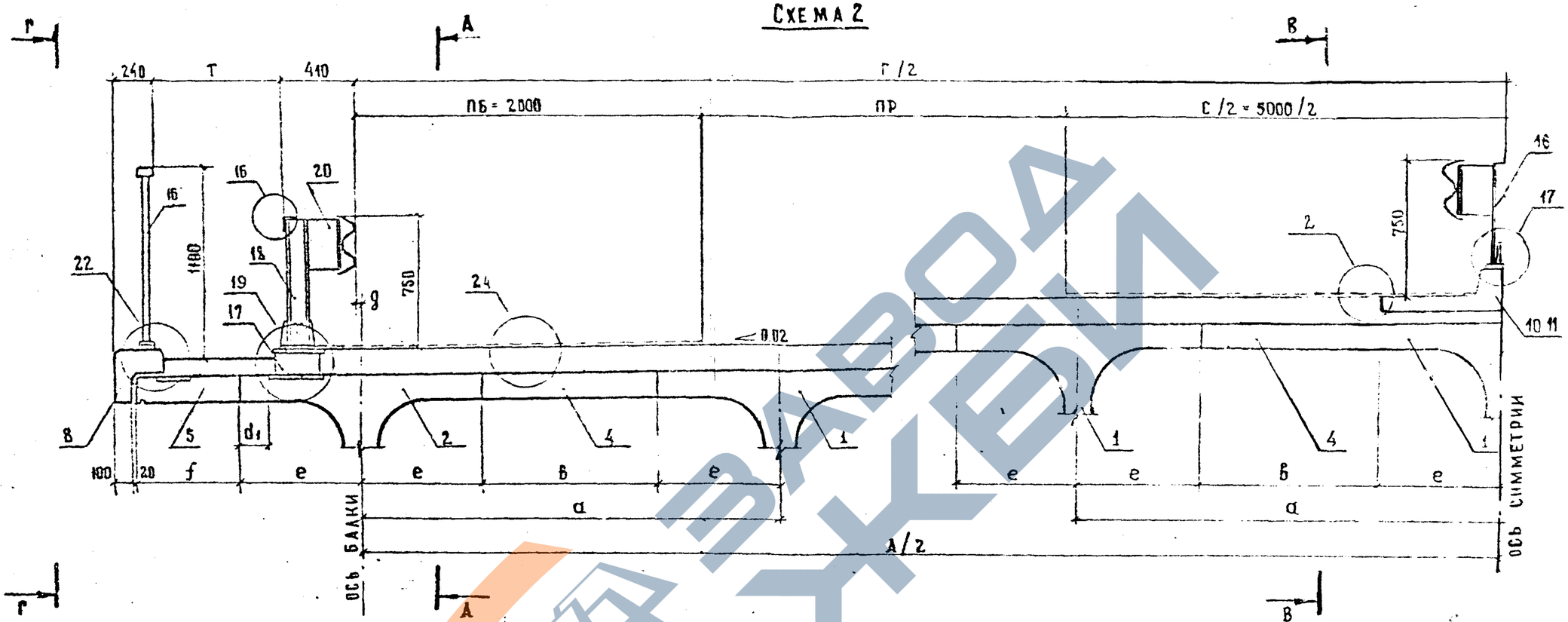

Категория дороги	Габарит	Нагрузка	Размеры, мм									
			Г	Т	ПР	А	а	g	d	f	е	в
I	Г-13,25+С+13,25+2×0,75	А II	31500	750	11250	31460	2420	20	150	600	700	1020
									350	400	900	620
	Г-13,25+С+13,25+2×1,5			1500					150	1350	700	1020
									350	1150	900	620
	Г-9,5+С+9,5+2×0,75		24000	750	750	24000	2400	0	150	580	700	1000
									350	380	900	600
	Г-9,5+С+9,5+2×1,5			1500					150	1330	700	1000
									350	1130	900	600

Узел №2 см. 3.503.1-81.1-1 лист №7

Узелы №16,17 см. 3.503.1-81.1-1-22 лист №10

Схема 3

рис. 1

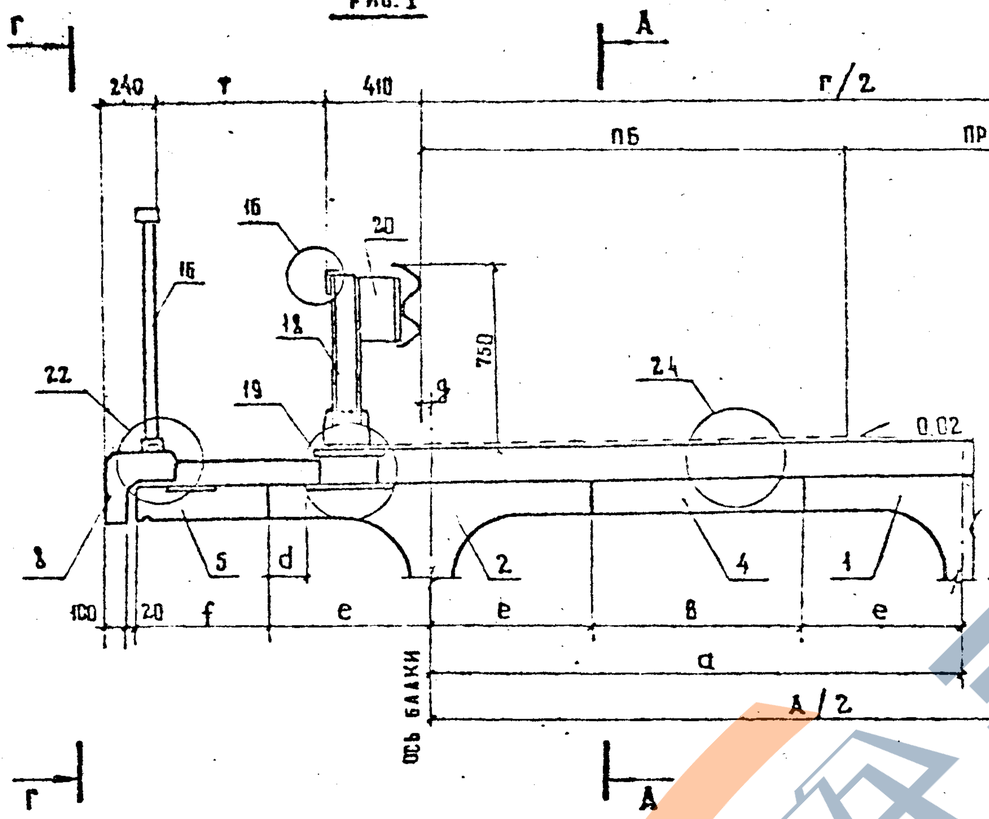

рис. 2

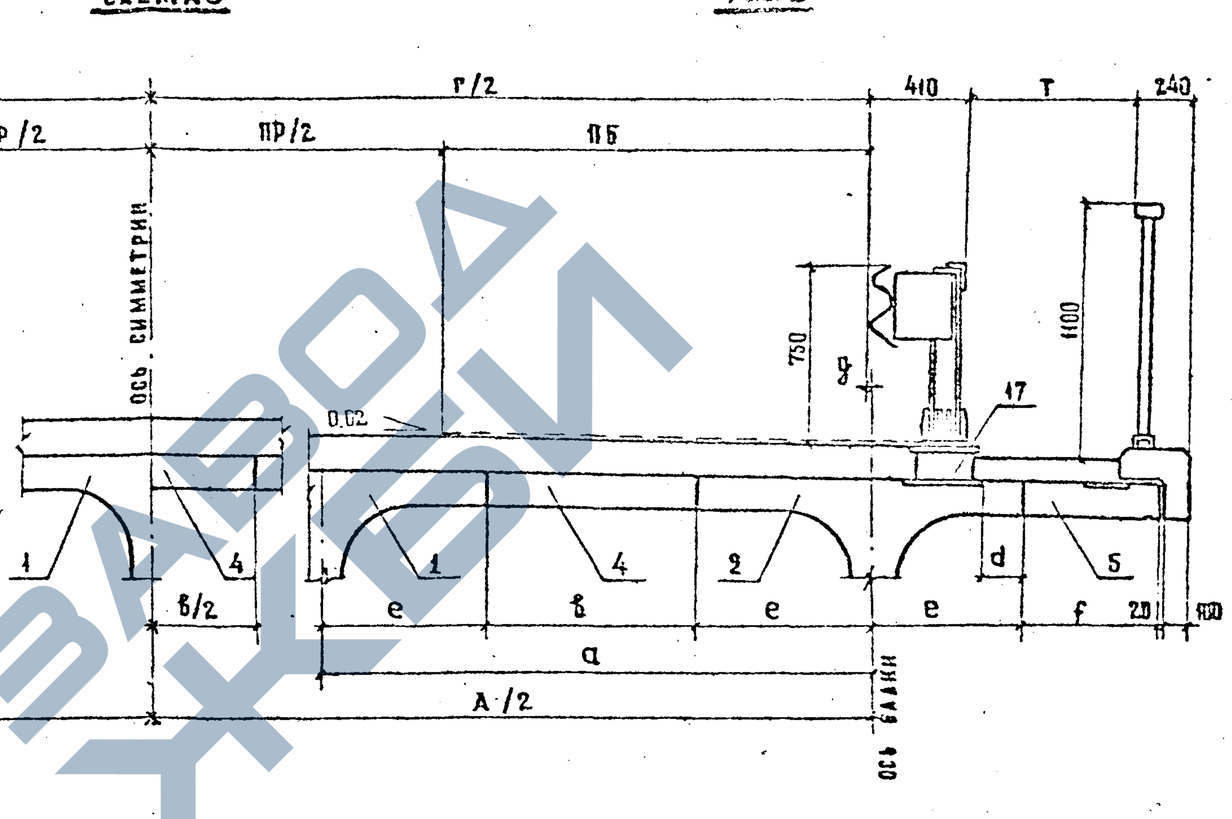

Категория дороги	Габарит	Нагрузка	Размеры, мм											Рис.
			Г	Т	пр	пб	А	а	g	d	f	е	в	
II	Г-11,5 + 2 × 0,75	А 11	11500	750	7500	2000	11500	2300	0	150	580	700	900	2
										350	380	900	500	
	Г-11,5 + 2 × 1,5			1500						150	1330	700	900	
										350	1130	900	500	
III	Г-10 + 2 × 0,75		10000	750	7000	1500	9600	2400	200	0	780	700	1000	1
										200	580	900	600	
	Г-10 + 2 × 1,5			1500			10500	2100	250	450	1080	700	700	2
										650	880	900	300	

Узел № 16 см 3.503.1-84.1-1-22 лист № 10

Рис. 1

Схема 4

Рис. 2

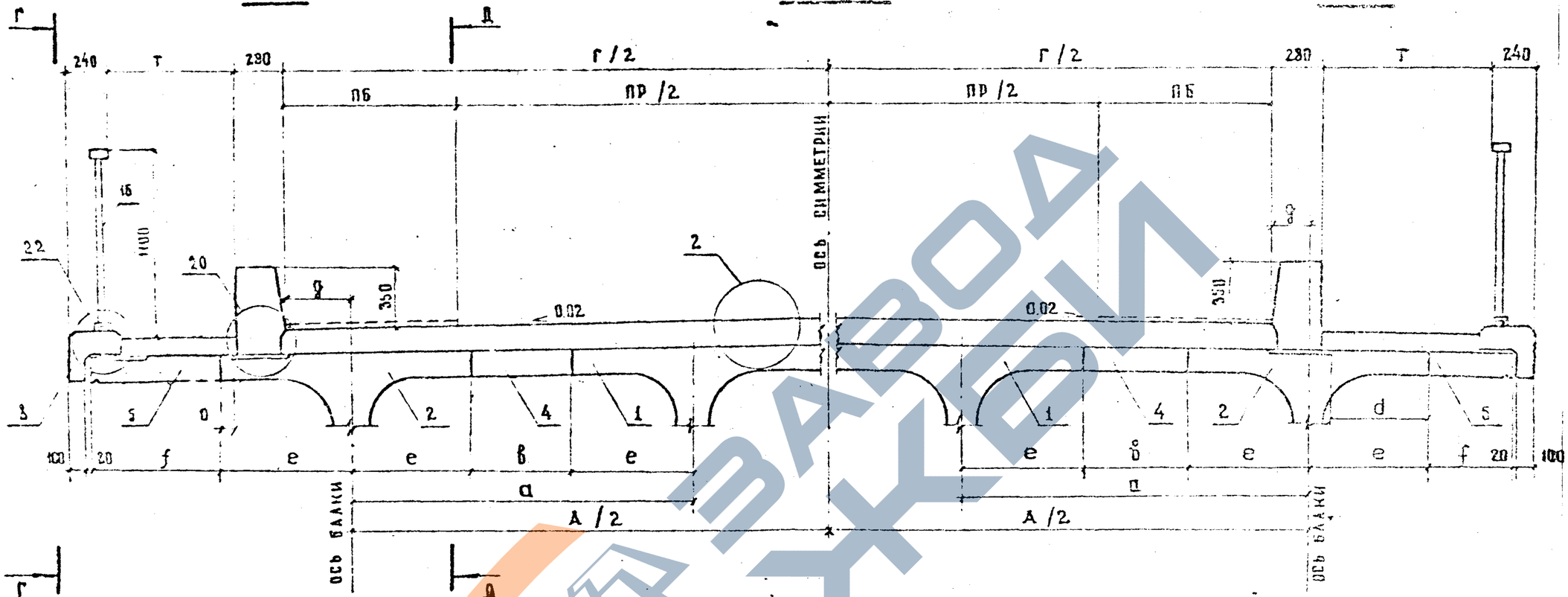

Категория дороги	Габарит	Нагрузка	Размеры, мм											Рис.
			Г	Т	ПР	ПБ	А	а	g	d	f	e	ô	
IV	Г-8 + 2 × 0.75	А 11	8000	750	5000	1000	7200	2400	400	0	850	700	1000	1
										200	650	900	300	
	Г-8 + 2 × 1.5			1500			8400	2100	200	300	1000	700	700	2
										300	800	900	300	
	Г-8 + 2 × 1.5	А 8		1500			7500	2500	250	150	1450	700	1100	1
										350	1250	900	700	
V	Г-6.5 + 2 × 0.75	А 11	6500	750	4500	1000	6600	2200	50	450	400	700	800	2
				900						650	350	900	400	
	Г-4.5 + 2 × 0.75		4500	750	3500	500	4600	2300	50	450	400	700	900	
				900						650	350	900	500	

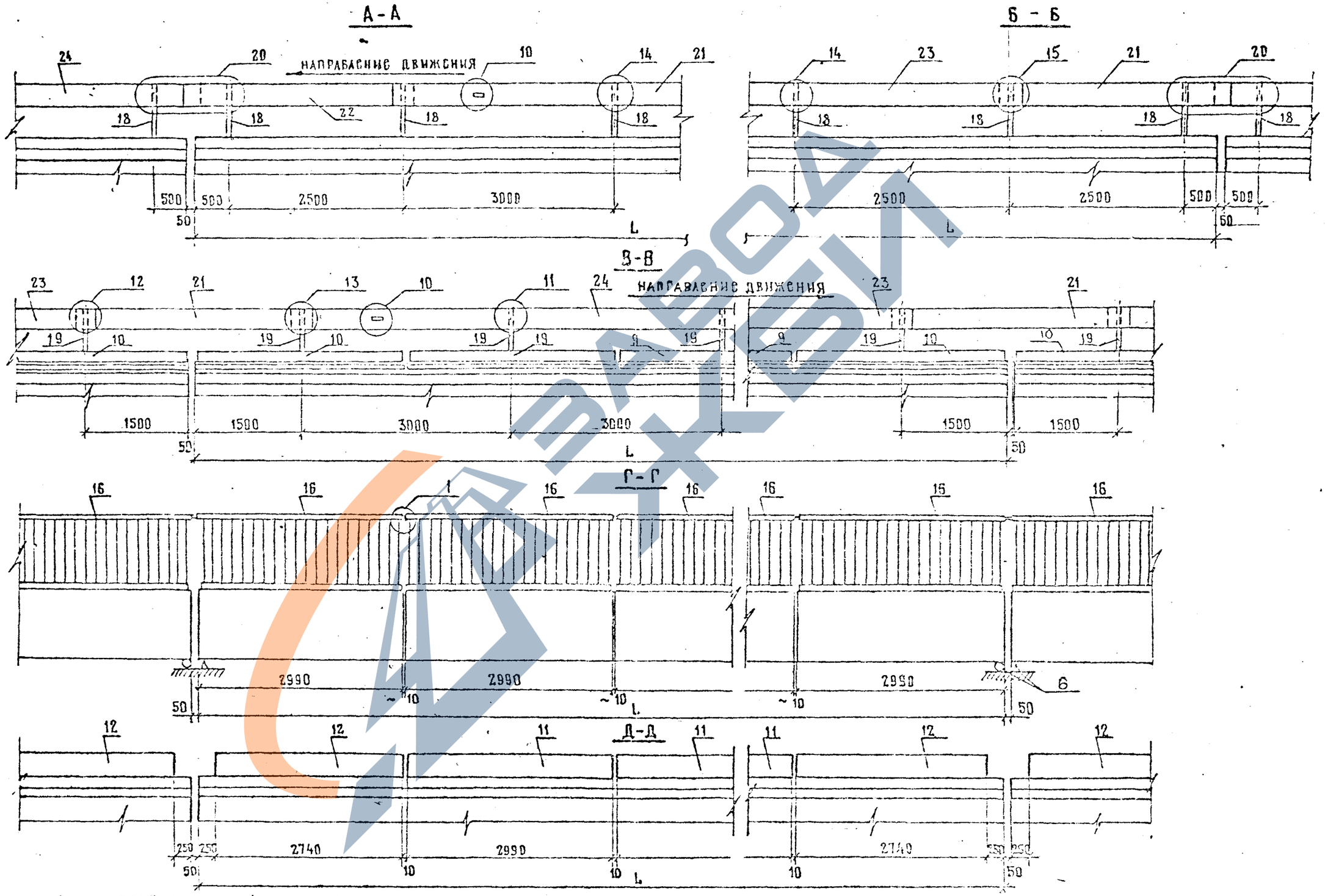

Узел № 1 см. 3.503-1-81.1-1-1 лист № 6

Узлы №№ 10,11,12,13,14,15 см. 3.503.1-81.1-1-22 листы №№ 5,6,7,8,9.

https://zavodjbi.com/

(19)

А-А

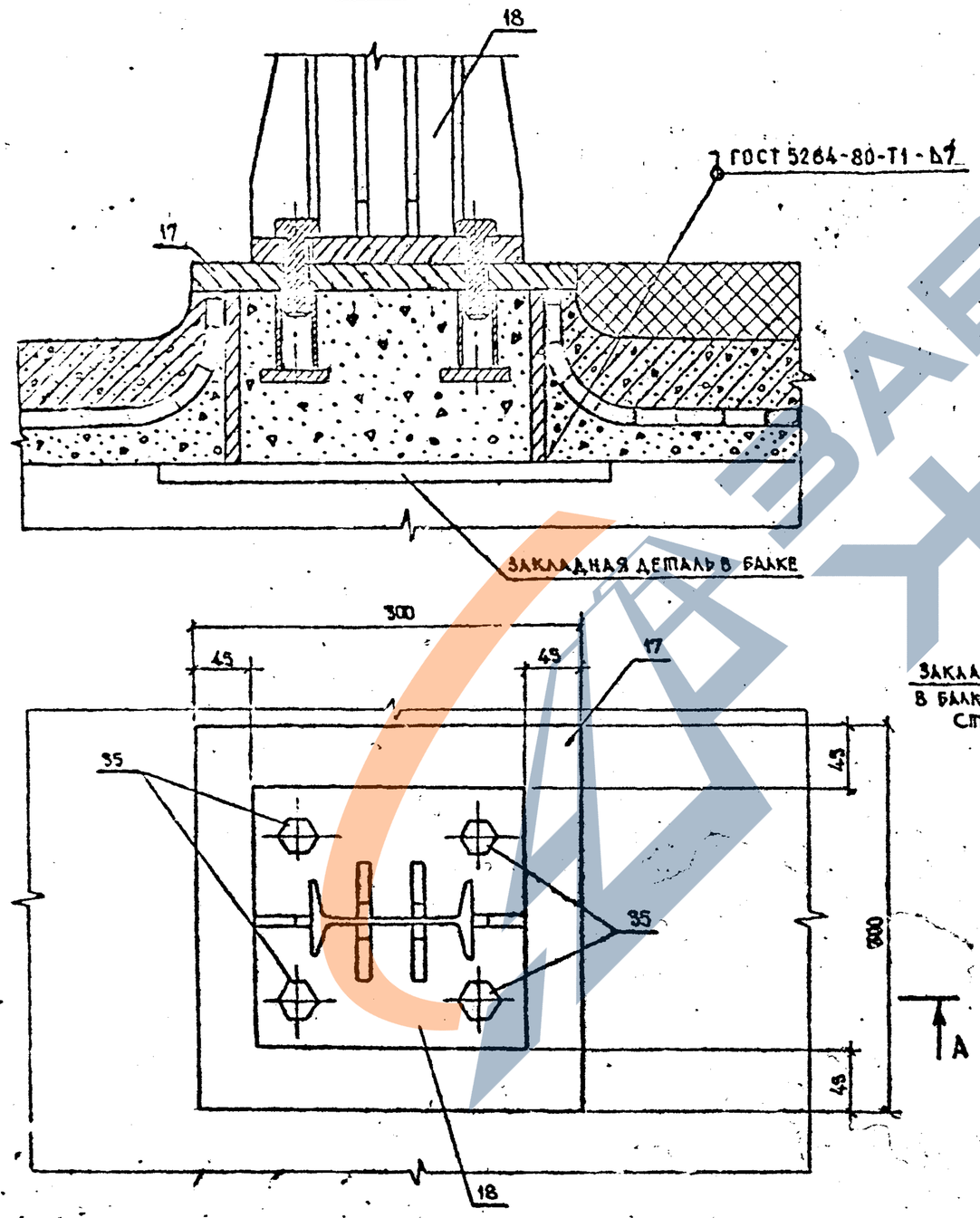

(20)

В-В

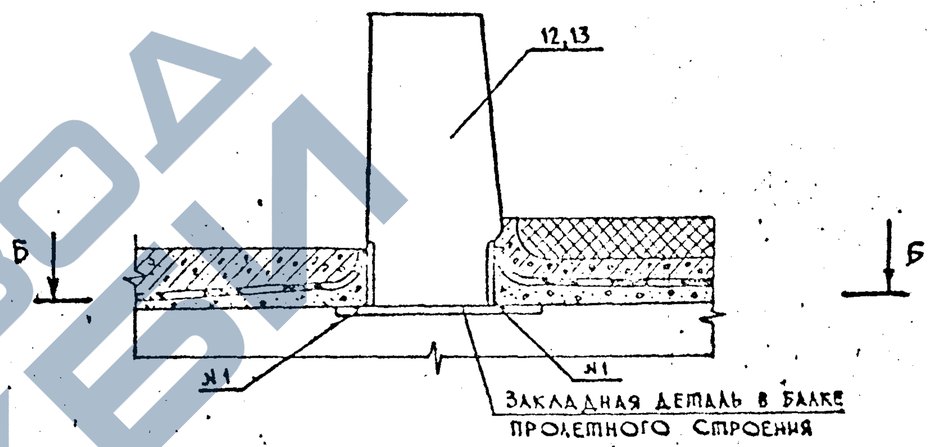

Б-Б

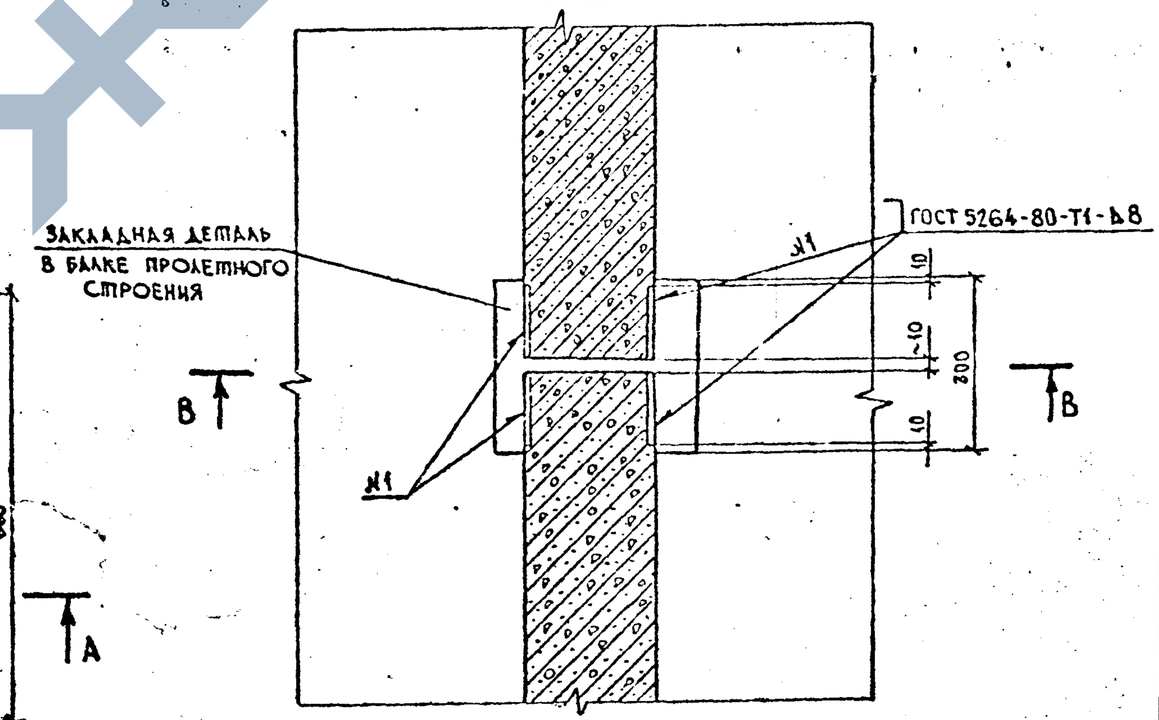

3.503.1-81.1-1-43	Лист 6
Формат А3	1318/2 — 100

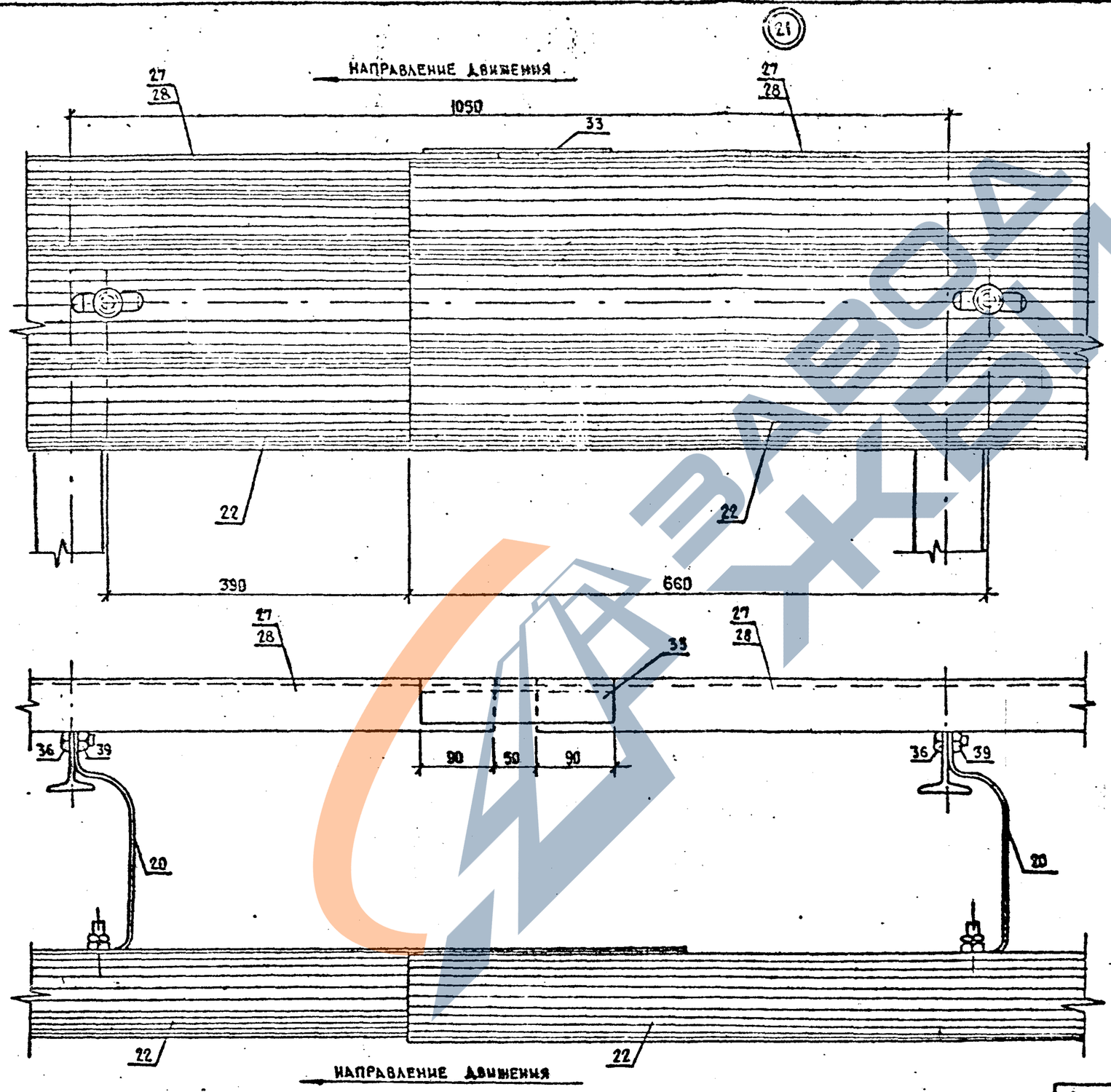
21
НАПРАВЛЕНИЕ ДВИЖЕНИЯ
27
28
1050
33
22
390
660
36
39
90
50
20
НАПРАВЛЕНИЕ ДВИЖЕНИЯ

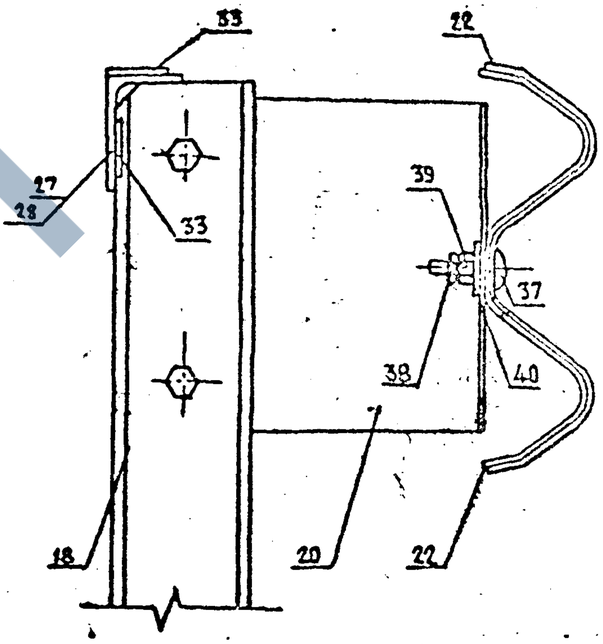
33
22
27
28
39
37
38
40
18
20
22

(22)

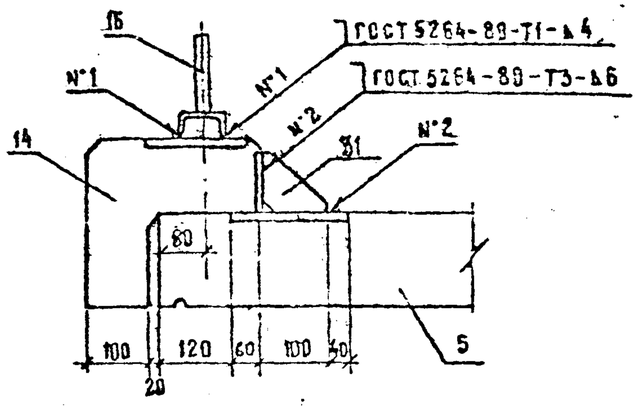

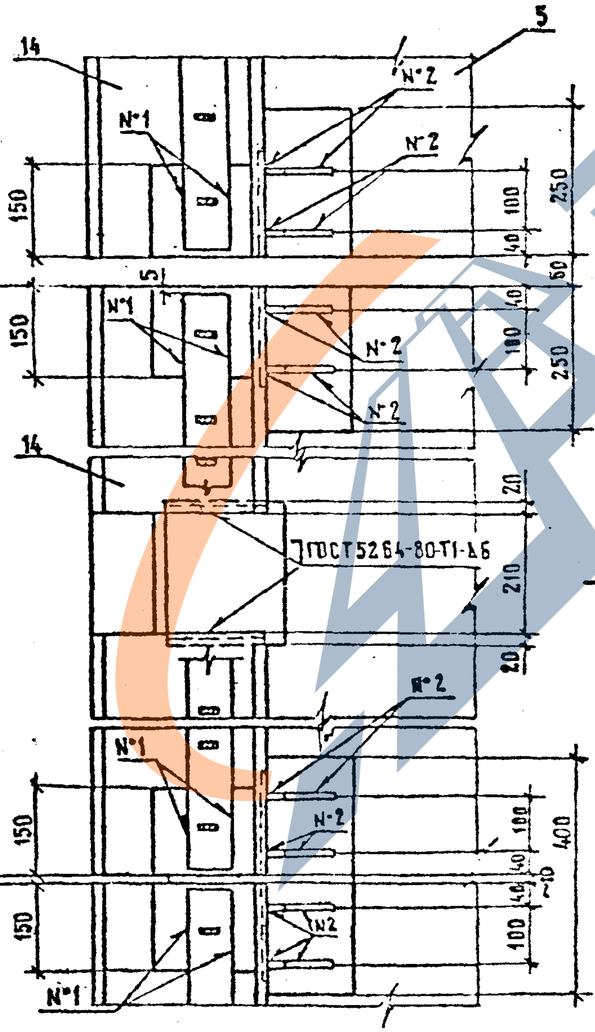

(23)

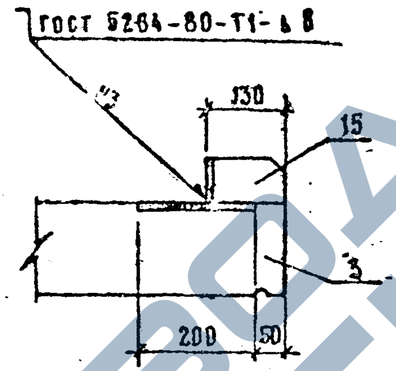

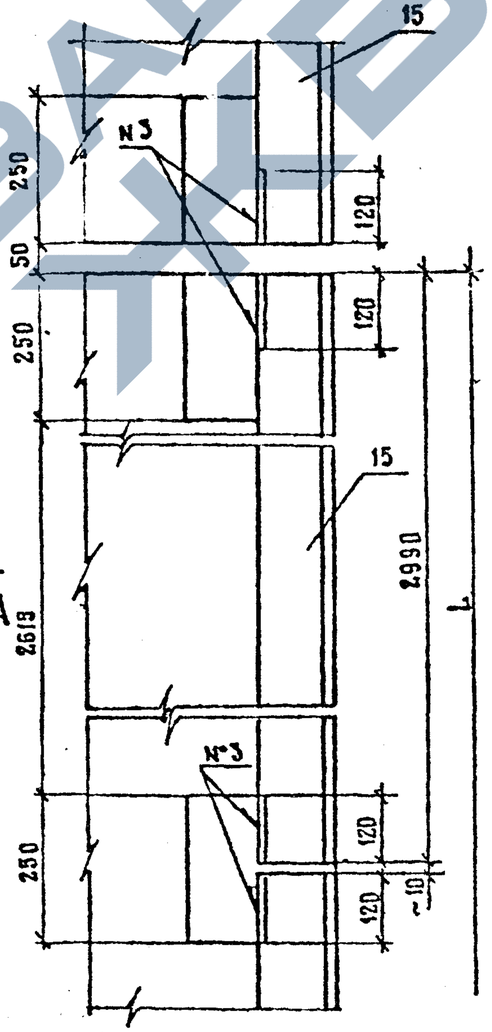

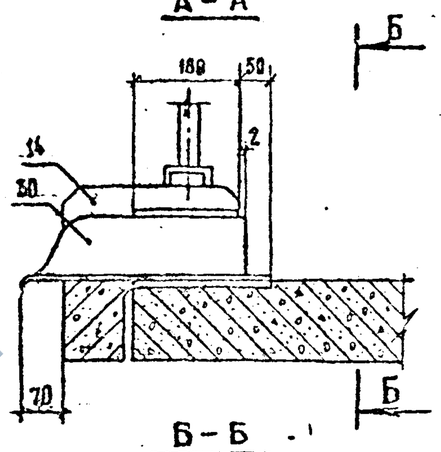

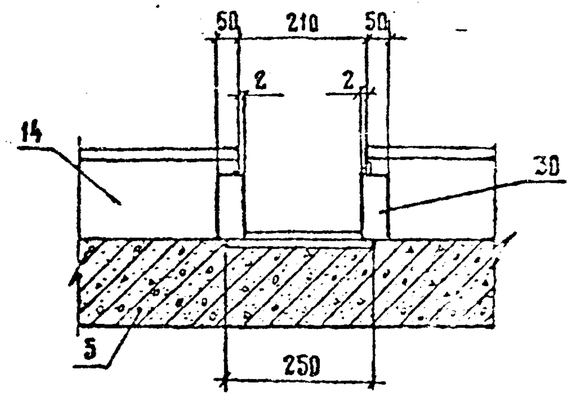

А

А

3.503.1-81.1-1-43

Альб. 8

Формат А3

1318/2

102

(24)

Цементобетонное покрытие

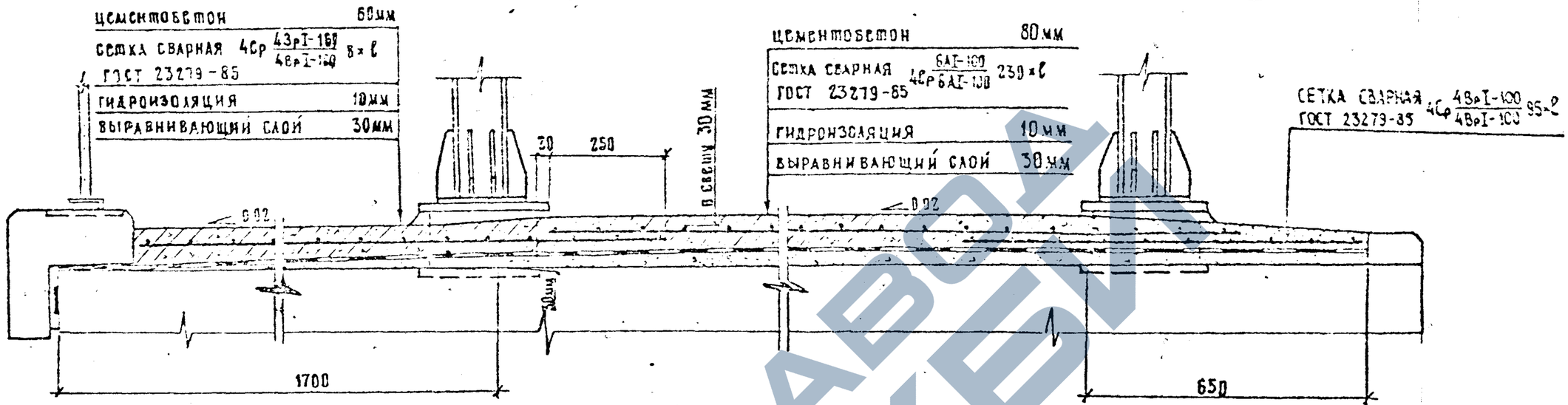

Асфальтобетонное покрытие

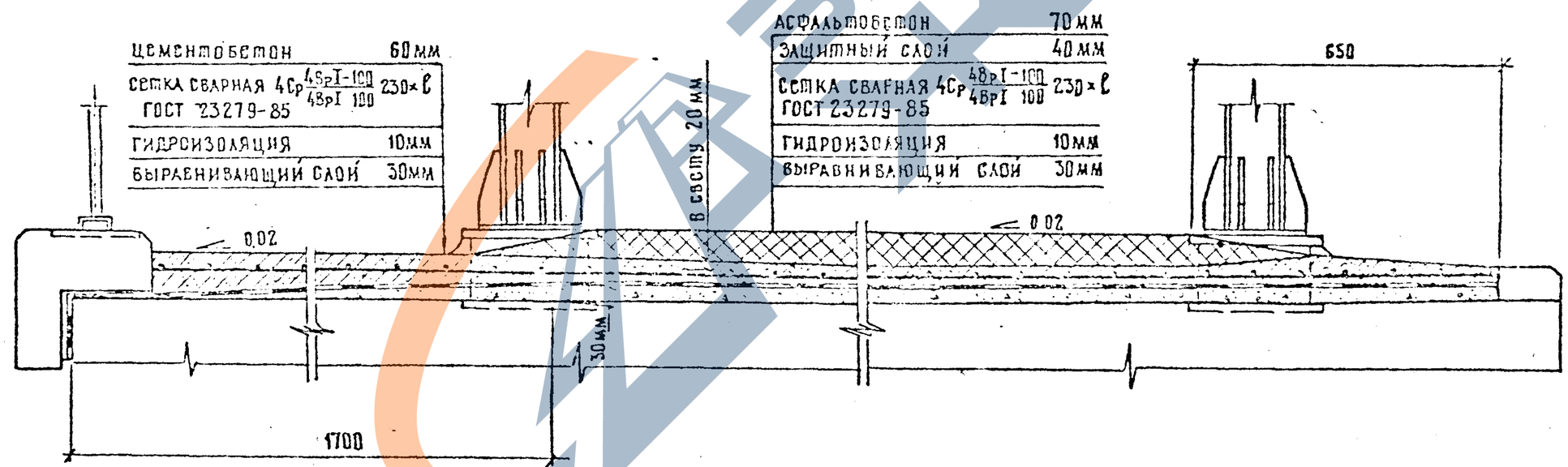

Ширина тротуара, мм	Т	750	1500
Ширина сетки, мм	В	1250	2000

ℓ – длина рулона

Номер строки	Наименование	Цементобетонное покрытие проезжей части												Асфальтобетонное покрытие проезжей части												Обозначение документа
		Длина пролетного строения при ширине плиты балок 140, 174 см, м					Длина пролетного строения при ширине плиты балок 180, 194 см, м							Длина пролетного строения при ширине плиты балок 140, 174 см, м					Длина пролетного строения при ширине плиты балок 180, 194 см, м							
		12	15	18	21	24	12	15	18	21	24	33 h=150	33 h=170	12	15	18	21	24	12	15	18	21	24	33 h=150	33 h=170	
1.	Балки с шириной плиты 140,174см и монолитные																									
	участки пролетного строения L = 12 м	X												X												3.503.1-81.1-1-44
2.	Балки с шириной плиты 180,194см и монолитные																									
	участки пролетного строения L = 12 м						X												X							3.503.1-81.1-1-45
3.	Балки с шириной плиты 140,174см и монолитные																									
	участки пролетного строения L = 15 м		X												X											3.503.1-81.1-1-46
4.	Балки с шириной плиты 180,194см и монолитные																									
	участки пролетного строения L = 15 м							X												X						3.503.1-81.1-1-47
5.	Балки с шириной плиты 140,174см и монолитные																									
	участки пролетного строения L = 18 м			X												X										3.503.1-81.1-1-48
6.	Балки с шириной плиты 180,194см и монолитные																									
	участки пролетного строения L = 18 м								X												X					3.503.1-81.1-1-49
7.	Балки с шириной плиты 140,174см и монолитные																									
	участки пролетного строения L = 21 м				X												X									3.503.1-81.1-1-50
8.	Балки с шириной плиты 180,194см и монолитные																									
	участки пролетного строения L = 21 м									X												X				3.503.1-81.1-1-51
9.	Балки с шириной плиты 140,174см и монолитные																									
	участки пролетного строения L = 24 м					X												X								3.503.1-81.1-1-52
10.	Балки с шириной плиты 180,194см и монолитные																									
	участки пролетного строения L = 24 м										X												X			3.503.1-81.1-1-53
11.	Балки высотой 150 см и монолитные																									
	участки пролетного строения L = 33 м											X												X		3.503.1-81.1-1-54
12.	Балки высотой 170 см и монолитные																									
	участки пролетного строения L = 33 м												X												X	3.503.1-81.1-1-55

Приложение ведомости спецификаций см. лист № 11

Номер стройки	Наименование	Цементобетонное покрытие проезжей части												Асфальтобетонное покрытие проезжей части												Обозначение документа
		Длина пролетного строения при ширине плиты балок 140, 174 см, м					Длина пролетного строения при ширине плиты балок 180, 194 см, м							Длина пролетного строения при ширине плиты балок 140, 174 см, м					Длина пролетного строения при ширине плиты балок 180, 194 см, м							
		12	15	18	21	24	12	15	18	21	24	33 h=150	33 h=170	12	15	18	21	24	12	15	18	21	24	33 h=150	33 h=170	
13	Мостовое полотно																									
	для пролетного строения L=12м	X					X							X					X							3.503.1-81.1-1-56
14	Мостовое полотно																									
	для пролетного строения L=15м		X					X							X					X						3.503.1-81.1-1-57
15	Мостовое полотно																									
	для пролетного строения L=18м			X					X							X					X					3.503.1-81.1-1-58
16	Мостовое полотно																									
	для пролетного строения L=21м				X					X							X						X			3.503.1-81.1-1-59
17	Мостовое полотно																									
	для пролетного строения L=24м					X					X							X						X		3.503.1-81.1-1-60
18	Мостовое полотно для пролетного																									
	строения L=33м											X	X												X	3.503.1-81.1-1-61
19	Цементобетонное покрытие																									
	проезжей части	X	X	X	X	X	X	X	X	X	X	X	X													3.503.1-81.1-1-62
20	Асфальтобетонное покрытие																									
	проезжей части													X	X	X	X	X	X	X	X	X	X	X	X	3.503.1-81.1-1-63

Поз.	Наименование элементов	Количество элементов на габарит: Схема 1				Схема 2				Схема 3				Схема 4					Обозначение документа	Характеристики элемента: Объем бетона, м³	Масса, т	Габаритные размеры, см
		2(Г-15,25+0,75)	2(Г-15,25+1,5)	2(Г-11,5+0,75)	2(Г-11,5+1,5)	Г-13,25+С+13,25+2×0,75	Г-13,25+С+13,25+2×1,5	Г-9,5+С+9,5+2×0,75	Г-9,5+С+9,5+2×1,5	Г-11,5+2×0,75	Г-11,5+2×1,5	Г-10+2×0,75	Г-10+2×1,5	Г-8+2×0,75	Г-8+2×1,5 (А11)	Г-8+2×1,5 (А8)	Г-6,5+2×0,75	Г-4,5+2×0,75				
1	Балка Б 1200.140.90-ТВIIАШ-1	12	12	8	8	12	12	9	9	4	4	3	4	2	3	2	2	1	3.503.1-81.5-1-11	5,83	14,6	90×196×1200
2	Б 1200.140.90-ТВIIАШ-2											2		2								
	Б 1200.140.90-ТВIIАШ-3	2	2	2	2	2	2	2	2	2	2					2						
	Б 1200.140.90-ТВIIАШ-4												2		2		2	2				
3	Б 1200.174.90-ТВIIАШ-3	2	2	2	2														3.503.1-81.5-1-1	6,44	16,1	90×202×1200
4	Участок монолитный																					
	средний УМС 1200.70-ТАШ												5		4					1,26		
	УМС 1200.77-ТАШ	14	14																	1,39		
	УМС 1200.80-ТАШ																3			1,44		
	УМС 1200.89-ТАШ			10	10														3.503.1-81.1-2-2	1,60		
	УМС 1200.90-ТАШ									5	5							2		1,62		
	УМС 1200.100-ТАШ							10	10			4		3						1,80		
	УМС 1200.102-ТАШ					13	13													1,84		
	УМС 1200.110-ТАШ															3				1,98		

Спецификация составлена для пролетного строения с использованием балок марок Б 1200.140(174).90-ТВIIАШ.
Балки марок Б 1200.140(174).90-ТВIIАШ, Б 1200.140(174).90-ТВIIАII, Б 1200.140(174).90-ТК7АШ и Б 1200.140(174).90-ТК7АII взаимозаменяемы.
Армирование монолитных участков УМС и УМК должно соответствовать армированию балок.

Н.контр.	Ивянский	[signature]	16.03.91
Нач.отс.	Постовой	[signature]	16.03.91
Гл.спец.	Ивянский	[signature]	16.03.91
Гип	Маркин	[signature]	16.03.91
Рук.бриг.	Старова	[signature]	16.03.91
Ст.инж.	Чуприна	[signature]	16.03.91
Инж.сл.ср.	Рудницкая	[signature]	16.03.91

3.503.1-81.1-1-44

Балки с шириной плиты 140, 174 см и монолитные участки пролетного строения L=12 м с металлическим барьерным ограждением и железобетонным бордюром

Стадия	Лист	Листов
Р	1	2

Союздорпроект

Формат А3

1318/2 | 106

Поз.	Наименование элементов	Количество элементов на габарит: Схема 1				Схема 2				Схема 3				Схема 4					Обозначение документа	Характеристики элемента: Объем бетона, м³	Масса, т	Габаритные размеры, см
		2(Г-13,25+0,75)	2(Г-13,25+1,5)	2(Г-11,5+0,75)	2(Г-11,5+1,5)	Г-13,25+С+13,25+2×0,75	Г-13,25+С+13,25+2×1,5	Г-9,5+С+9,5+2×0,75	Г-9,5+С+9,5+2×1,5	Г-11,5+2×0,75	Г-11,5+2×1,5	Г-10+2×0,75	Г-10+2×1,5	Г-8+2×0,75	Г-8+2×1,5 (А III)	Г-8+2×1,5 (А II)	Г-6,5+2×0,75	Г-4,5+2×0,75				
5	Участок монолитный кон-																					
	сольный УМК 1200.40-ТА III																2	2		0.72		
	УМК 1200.58-ТА III			2				2		2										1.04		
	УМК 1200.59-ТА III	2																		1.05		
	УМК 1200.60-ТА III					2														1.08		
	УМК 1200.78-ТА III											2								1.01		
	УМК 1200.85-ТА III													2					3.503.1-81.1-2-1	1.17		
	УМК 1200.100-ТА III														2					1.38		
	УМК 1200.108-ТА III												2							1.49		
	УМК 1200.133-ТА III				2				2		2									1.84		
	УМК 1200.134-ТА III		2																	1.85		
	УМК 1200.135-ТА III						2													1.86		
	УМК 1200.145-ТА III															2				2.00		
6	Комплект опорных частей	16	16	12	12	14	14	11	11	6	6	5	6	4	5	4	4	3	3.503.1-81.4-1-1		0.17	

поз.	Наименование элементов	Количество элементов на габарит: Схема 1				Схема 2				Схема 3				Схема 4					Обозначение документа	Характеристики элемента: Объем бетона, м³	Масса, т	Габаритные размеры, см.
		2(Г-15,25+0,75)	2(Г-15,25+1,5)	2(Г-11,5+0,75)	2(Г-11,5+1,5)	Г-13,25+С+13,25+2×0,75	Г-13,25+С+13,25+2×1,5	Г-9,5+С+9,5+2×0,75	Г-9,5+С+9,5+2×1,5	Г-11,5+2×0,75	Г-11,5+2×1,5	Г-10+2×0,75	Г-10+2×1,5	Г-8+2×0,75	Г-8+2×1,5 (АШ)	Г-8+2×1,5 (АВ)	Г-6,5+2×0,75	Г-4,5+2×0,75				
1.	Балка Б 1200.180.90-ТВIIАШ-1	12	12	8	8	12	12	9	9	4	4	3	4	2	3	2	2	1				
2.	Б 1200.180.90-ТВIIАШ-2											2		2								
	Б 1200.180.90-ТВIIАШ-3	2	2	2	2	2	2	2	2	2	2					2			3.503.1-81.5-1-11	6.55	16.4	90×236×1200
	Б 1200.180.90-ТВIIАШ-4												2		2		2	2				
3	Б 1200.194.90-ТВIIАШ-3	2	2	2	2														3.503.1-81.5-1-1	6.80	17.0	90×222×1200
4	Участок монолитный																					
	средний УМС 1200.30-ТАIII												5		4					0.54		
	УМС 1200.37-ТАIII	14	14																	0.67		
	УМС 1200.46-ТАIII																3			0.72		
	УМС 1200.49-ТАIII			10	10														3.503.1-81.1-2-2	0.88		
	УМС 1200.50-ТАIII									5	5							2		0.90		
	УМС 1200.60-ТАIII							10	10			4		3						1.08		
	УМС 1200.62-ТАIII					13	13													1.12		
	УМС 1200.70-ТАIII															3				1.26		

Спецификация составлена для проектных строений с использованием балок марки Б 1200.180.(194).90-ТВIIАIII.

Балки марок Б 1200.180(194).90-ТВIIАIII, Б 1200.180(194).90-ТВIIАII, Б 1200.180(194).90-ТК7АIII и Б 1200.180(194).90-ТК7АII взаимозаменяемы.

Армирование монолитных участков УМС и УМК должно соответствовать армированию балок.

Н. контр.	Ивянский		16.03.88
Нач. ОИС	Постовой		16.03.88
Гл. спец.	Ивянский		16.03.88
ГИП	Маркин		16.03.88
Рук. бриг.	Старова		16.03.88
Ст. инж.	Чуприна		16.03.88
Инженер	Рудницкая		16.03.88

3.503.1-81.1-1-45

Балки с шириной полки 180, 194 см и монолитные участки пролетного строения L=12м с металлическим барьерным ограждением и железобетонным бордюром

Стадия	Лист	Листов
Р	1	2

Союздорпроект

Формат А3

Поз.	Наименование элементов	Количество элементов на габарит																	Обозначение документа	Характеристики элемента		
		Схема 1				Схема 2				Схема 3				Схема 4						Объем бетона, м³	Масса, т	Габаритные размеры, см
		2(Г-15,25 × 0,75)	2(Г-15,25 × 1,5)	2(Г-11,5 × 0,75)	2(Г-11,5 × 1,5)	Г-13,25×С×13,25×2×0,75	Г-13,25×С×13,25×2×1,5	Г-9,5×С×9,5×2×0,75	Г-9,5×С×9,5×2×1,5	Г-11,5×2×0,75	Г-11,5×2×1,5	Г-10×2×0,75	Г-10×2×1,5	Г-8×2×0,75	Г-8×2×1,5 (АII)	Г-8×2×1,5 (АВ)	Г-6,5×2×0,75	Г-4,5×2×0,75				
5	Участок монолитный кон-																					
	сольный УМК 1200.35-ТА III																2	2		0.63		
	УМК 1200.38-ТА III			2				2		2										0.68		
	УМК 1200.39-ТА III	2																		0.70		
	УМК 1200.40-ТА III					2														0.72		
	УМК 1200.58-ТА III											2								1.04		
	УМК 1200.65-ТА III													2					3.503.1-81.1-2-1	1.17		
	УМК 1200.80-ТА III														2					1.10		
	УМК 1200.88-ТА III												2							1.21		
	УМК 1200.113-ТА III				2				2		2									1.56		
	УМК 1200.114-ТА III		2																	1.57		
	УМК 1200.115-ТА III						2													1.59		
	УМК 1200.125-ТА III															2				1.73		
6	Комплект опорных частей	16	16	12	12	14	14	11	11	6	6	5	6	4	5	4	4	3	3.503.1-81.4-1-1		0.17	

Поз.	Наименование элементов	Количество элементов на габарит: Схема 1				Схема 2				Схема 3				Схема 4					Обозначение документа	Характеристики элемента: Объем бетона, м³	Масса, т	Габаритные размеры, см
		2(Г-15,25+0,75)	2(Г-15,25+1,5)	2(Г-11,5+0,75)	2(Г-11,5+1,5)	Г-13,25+С+13,25+2×0,75	Г-13,25+С+13,25+2×1,5	Г-9,5+С+9,5+2×0,75	Г-9,5+С+9,5+2×1,5	Г-11,5+2×0,75	Г-11,5+2×1,5	Г-10+2×0,75	Г-10+2×1,5	Г-8+2×0,75	Г-8+2×1,5 (АII)	Г-8+2×1,5 (АВ)	Г-6,5+2×0,75	Г-4,5+2×0,75				
1	Балка Б1500.140.90-ТВIIАIII-1	12	12	8	8	12	12	9	9	4	4	3	4	2	3	2	2	1	3.503.1-81.5-2-11	7.23	18.1	90×196×1500
2	Б1500.140.90-ТВIIАIII-2											2		2								
	Б1500.140.90-ТВIIАIII-3	2	2	2	2	2	2	2	2	2	2					2						
	Б1500.140.90-ТВIIАIII-4												2		2		2	2				
3	Б1500.174.90-ТВIIАIII-3	2	2	2	2														3.503.1-81.5-2-1	8.00	20.0	90×202×1500
4	Участок монолитный																					
	средний УМС 1500.70-ТАIII												5		4					1.58		
	УМС 1500.77-ТАIII	14	14																	1.73		
	УМС 1500.80-ТАIII																3			1.80		
	УМС 1500.89-ТАIII			10	10														3.503.1-81.1-2-2	2.00		
	УМС 1500.90-ТАIII									5	5							2		2.03		
	УМС 1500.100-ТАIII							10	10			4		3						2.25		
	УМС 1500.102-ТАIII					13	13													2.30		
	УМС 1500.110-ТАIII															3				2.48		

Спецификация составлена для пролетного строения с использованием балок марок Б1500.140(174).90-ТВIIАIII.

Балки марок Б1500.140(174).90-ТВIIАIII, Б1500.140(174).90-ТВIIАII, Б1500.140(174).90-ТК7АIII и Б1500.140(174).90-ТК7АII взаимозаменяемы.

Армирование монолитных участков УМС и УМК должно соответствовать армированию балок.

Н.контр.	Ивянский		15.03.85
Нач. ОИС	Постовой		15.03.85
Гл. спец.	Ивянский		15.03.85
ГИП	Маркин		15.03.85
Рук. бриг.	Старова		15.03.85
Ст. инж.	Чуприна		15.03.85
Инженер	Рудницкая		15.03.85

3.503.1-81.1-1-46

Балки с шириной плиты 140, 174 см и монолитные участки пролетного строения L=15 м с металлическим барьерным ограждением и железобетонным бордюром

Стадия	Лист	Листов
Р	1	2

Союздорпроект

Формат А3

Поз.	Наименование элементов	Количество элементов на габарит: Схема 1: 2(Г-15,25 + 0,75)	2(Г-15,25 + 1,5)	2(Г-11,5 + 0,75)	2(Г-11,5 + 1,5)	Схема 2: Г-13,25+С+13,25+2×0,75	Г-13,25+С+13,25+2×1,5	Г-9,5+С+9,5+2×0,75	Г-9,5+С+9,5+2×1,5	Схема 3: Г-11,5 + 2 × 0,75	Г-11,5 + 2 × 1,5	Г-10 + 2 × 0,75	Г-10 + 2 × 1,5	Схема 4: Г-8 + 2 × 0,75	Г-8 + 2 × 1,5 (А11)	Г-8 + 2 × 1,5 (А8)	Г-6,5 + 2 × 0,75	Г-4,5 + 2 × 0,75	Обозначение документа	Характеристики элемента: Объем бетона, м³	Масса, т	Габаритные размеры, см
5	Участок монолитный консольный УМК 1500.40-ТА III																2	2		0,90		
	УМК 1500.58 ТА III			2				2		2										1,31		
	УМК 1500.59-ТА III	2																		1,33		
	УМК 1500.50-ТА III					2														1,35		
	УМК 1500.78-ТА III											2								1,35		
	УМК 1500.85-ТА III													2					3.503.1-81.1-2-1	1,47		
	УМК 1500.100-ТА III														2					1,73		
	УМК 1500.108-ТА III												2							1,86		
	УМК 1500.133-ТА III				2				2		2									2,29		
	УМК 1500.134-ТА III		2																	2,31		
	УМК 1500.135-ТА III						2													2,33		
	УМК 1500.145-ТА III															2				2,50		
6	Комплект опорных частей	16	16	12	12	14	14	11	11	6	6	5	6	4	5	4	4	3	3.503.1-81.4-1-1		0,17	

Поз.	Наименование элементов	Количество элементов на габарит: Схема 1				Схема 2				Схема 3				Схема 4					Обозначение документа	Характеристики элемента: Объем бетона, м³	Масса, т	Габаритные размеры, см
		2(Г-15,25+0,75)	2(Г-15,25+1,5)	2(Г-11,5+0,75)	2(Г-11,5+1,5)	Г-13,25+С+13,25+2·0,75	Г-13,25+С+13,25+2·1,5	Г-9,5+С+9,5+2·0,75	Г-9,5+С+9,5+2·1,5	Г-11,5+2×0,75	Г-11,5+2×1,5	Г-10+2×0,75	Г-10+2×1,5	Г-8+2×0,75	Г-8+2×1,5 (АIII)	Г-8+2×1,5 (АII)	Г-6,5+2×0,75	Г-4,5+2×0,75				
1	Балка Б 1500.180.90-ТВIIАIII-1	12	12	8	8	12	12	9	9	4	4	3	4	2	3	2	2	1				
2	Б 1500.180.90-ТВIIАIII-2											2		2								
	Б 1500.180.90-ТВIIАIII-3	2	2	2	2	2	2	2	2	2	2					2			3.503.1-81.5-2-11	8.13	20.3	90×236×1500
	Б 1500.180.90-ТВIIАIII-4												2		2		2	2				
3	Б 1500.194.90-ТВIIАIII-3	2	2	2	2														3.503.1-81.5-2-1	8.45	21.1	90×222×1500
4	Участок монолитный																					
	средний УМС 1500.30-ТАIII												5		4					0.68		
	УМС 1500.37-ТАIII	14	14																	0.83		
	УМС 1500.40-ТАIII																3			0.90		
	УМС 1500.49-ТАIII			10	10														3.503.1-81.1-2-2	1.10		
	УМС 1500.50-ТАIII									5	5							2		1.13		
	УМС 1500.60-ТАIII							10	10			4		3						1.35		
	УМС 1500.62-ТАIII					13	13													1.40		
	УМС 1500.70-ТАIII															3				1.58		

Спецификация составлена для пролетных строений с использованием балок марки Б 1500.180(194).90-ТВIIАIII.

Балки марок Б 1500.180(194).90-ТВIIАIII, Б 1500.180(194).90-ТВIIАII, Б 1500.180(194).90-ТК7АIII и Б 1500.180(194).90-ТК7АII взаимозаменяемы.

Армирование монолитных участков УМС и УМК должно соответствовать армированию балок.

Н. контр.	Ивянский		15.03.85
Нач. ОИС	Постовой		15.03.85
Гл. спец.	Ивянский		15.03.85
ГИП	Маркин		15.03.85
Рук. бриг.	Старова		15.03.85
Ст. инж.	Чуприна		15.03.85
Инженер	Рудницкая		15.03.85

3.503.1-81.1-1-47

Балки с шириной плиты 180,194 см и монолитные участки пролетного строения L=15 м с металлическим барьерным ограждением и железобетонным бордюром

Стадия	Лист	Листов
Р	1	2

Союздорпроект

Формат А3

Поз.	Наименование элементов	Количество элементов на габарит: Схема 1: 2(Г-15,25+0,75)	Схема 1: 2(Г-15,25+1,5)	Схема 1: 2(Г-11,5+0,75)	Схема 1: 2(Г-11,5+1,5)	Схема 2: Г-13,25+С+13,25+2×0,75	Схема 2: Г-13,25+С+13,25+2×1,5	Схема 2: Г-9,5+С+9,5+2×0,75	Схема 2: Г-9,5+С+9,5+2×1,5	Схема 3: Г-11,5+2×0,75	Схема 3: Г-11,5+2×1,5	Схема 3: Г-10+2×0,75	Схема 3: Г-10+2×1,5	Схема 4: Г-8+2×0,75	Схема 4: Г-8+2×1,5 (А II)	Схема 4: Г-8+2×1,5 (А8)	Схема 4: Г-6,5+2×0,75	Схема 4: Г-4,5+2×0,75	Обозначение документа	Характеристики элемента: Объем бетона, м³	Масса, т	Габаритные размеры, см
5	Участок монолитный кон-																					
	сольный УМК 1500.35-ТА III																2	2		0,79		
	УМК 1500.38-ТА III			2				2		2										0,86		
	УМК 1500.39-ТА III	2																		0,88		
	УМК 1500.40-ТА III					2														0,90		
	УМК 1500.58-ТА III											2								1,31		
	УМК 1500.65-ТА III													2					3.503.1-81.1-2-2	1,46		
	УМК 1500.80-ТА III														2					1,38		
	УМК 1500.88-ТА III												2							1,52		
	УМК 1500.113-ТА III				2				2		2									1,95		
	УМК 1500.114-ТА III		2																	1,97		
	УМК 1500.115-ТА III						2													1,38		
	УМК 1500.125-ТА III															2				2,16		
6	Комплект опорных частей	15	15	12	12	14	14	11	11	6	6	5	6	4	5	4	4	5	3.503.1-81.4-1-1			

Поз.	Наименование элементов	Количество элементов на габарит: Схема 1				Схема 2				Схема 3				Схема 4					Обозначение документа	Характеристики элемента: Объем бетона, м³	Масса, т	Габаритные размеры, см
		2(Г-15,25+0,75)	2(Г-15,25+1,5)	2(Г-11,5+0,75)	2(Г-11,5+1,5)	Г-13,25+С+13,25+2×0,75	Г-13,25+С+13,25+2×1,5	Г-9,5+С+9,5+2×0,75	Г-9,5+С+9,5+2×1,5	Г-11,5+2×0,75	Г-11,5+2×1,5	Г-10+2×0,75	Г-10+2×1,5	Г-8+2×0,75	Г-8+2×1,5 (А II)	Г-8+2×1,5 (А 8)	Г-6,5+2×0,75	Г-4,5+2×0,75				
1	Балка Б 1800.140.120-ТВIIАIII-1	12	12	8	8	12	12	9	9	4	4	3	4	2	3	2	2	1				
2	Б 1800.140.120-ТВIIАIII-2											2		2					3.503.1-81.5-3-11	10.02	25.1	120×196×1800
	Б 1800.140.120-ТВIIАIII-3	2	2	2	2	2	2	2	2	2	2					2						
	Б 1800.140.120-ТВIIАIII-4												2		2		2	2				
3	Б 1800.174.120-ТВIIАIII-3	2	2	2	2														3.503.1-81.5-3-1	10.92	27.3	120×202×1800
4	Участок монолитный																					
	средний УМС 1800.70-ТАIII												5		4					1.89		
	УМС 1800.77-ТАIII	14	14																	2.08		
	УМС 1800.80-ТАIII																3			2.16		
	УМС 1800.89-ТАIII			10	10														3.503.1-81.1-2-2	2.40		
	УМС 1800.90-ТАIII									5	5							2		2.43		
	УМС 1800.100-ТАIII							10	10			4		3						2.70		
	УМС 1800.102-ТАII					13	13													2.75		
	УМС 1800.110-ТАIII															3				2.97		

Спецификация составлена для проектных строений с использованием балок марки Б 1800.140(174).120-ТВIIАIII.

Балки марок Б 1800.140(174).120-ТВIIАIII, Б 1800.140(174).120-ТВIIАII, Б 1800.140(174).120-ТК7АIII и Б 1800.140(174).120-ТК7АII взаимозаменяемы.

Армирование монолитных участков УМС и УМК должно соответствовать армированию балок.

Н. контр.	Ивянский		15.03.81
Нач. ОИС	Постовой		15.03.81
Гл. спец.	Ивянский		15.03.81
ГИП	Маркин		15.03.81
Рук. бриг.	Старова		15.01.81
Ст. инж.	Чуприна		10.03.81
Инженер	Рубницкая		10.03.81

3.503.1-81.1-1-48

Балки с шириной плиты 140,174 см и монолитные участки проектного строения L=18 м с металлическим барьерным ограждением и железобетонным бордюром

Стадия	Лист	Листов
Р	1	2

Союздорпроект

Формат А3

Поз.	Наименование элементов	Количество элементов на габарит: Схема 1				Схема 2				Схема 3				Схема 4					Обозначение документа	Характеристики элемента: Объем бетона, м³	Масса, т	Габаритные размеры, см
		2(Г-15.25×0.76)	2(Г-15.25×1.5)	2(Г-11.5×0.75)	2(Г-11.5×1.5)	Г-13.25×0.75+13.25×2×0.75	Г-13.25×0.75+13.25×2×1.5	Г-9.5×0.75+9.5×2×0.75	Г-9.5×0.75+9.5×2×1.5	Г-11.5×2×0.75	Г-11.5×2×1.5	Г-10×2×0.75	Г-10×2×1.5	Г-8×2×0.75	Г-8×2×1.5 (А II)	Г-8×2×1.5 (А I)	Г-6.5×2×0.75	Г-4.5×2×0.75				
5	Участок монолитный кон-																					
	сольный УМК 1800.40-ТА III																2	2		1,08		
	УМК 1800.58-ТА III			2				2		2										1,57		
	УМК 1800.59-ТА III	2																		1,59		
	УМК 1800.60-ТА III					2														1,62		
	УМК 1800.78-ТА III											2								1,62		
	УМК 1800.85-ТА III													2					3.503.1-81.1-2-1	1,76		
	УМК 1800.100-ТА III														2					2,07		
	УМК 1800.108-ТА III											2								2,24		
	УМК 1800.133-ТА III				2				2		2									2,75		
	УМК 1800.134-ТА III		2																	2,77		
	УМК 1800.135-ТА III						2													2,80		
	УМК 1800.145-ТА III															2				3,00		
6	Комплект опорных частей	16	16	12	12	14	14	11	11	6	6	5	8	4	6	4	4	5	3.503.1-81.1-1-2	0,93	0,31	

поз.	Наименование элементов	Количество элементов на габарит: Схема 1				Схема 2				Схема 3				Схема 4					Обозначение документа	Характеристики элемента: Объем бетона, м³	Масса, т	Габаритные размеры, см
		2(Г-15,25+0,75)	2(Г-15,25+1,5)	2(Г-11,5+0,75)	2(Г-11,5+1,5)	Г-13,25+С+13,25+2×0,75	Г-13,25+С+13,25+2×1,5	Г-9,5+С+9,5+2×0,75	Г-9,5+С+9,5+2×1,5	Г-11,5+2×0,75	Г-11,5+2×1,5	Г-10+2×0,75	Г-10+2×1,5	Г-8+2×0,75	Г-8+2×1,5 (АIII)	Г-8+2×1,5 (АII)	Г-6,5+2×0,75	Г-4,5+2×0,75				
1	Балка Б 1800.180.120-ТВIIАIII-1	12	12	8	8	12	12	9	9	4	4	3	4	2	3	2	2	1				
2	Б 1800.180.120-ТВIIАIII-2											2		2					3.503.1-81.5-3-11	11.10	27.8	120×236×1800
	Б 1800.180.120-ТВIIАIII-3	2	2	2	2	2	2	2	2	2	2					2						
	Б 1800.180.120-ТВIIАIII-4												2		2		2	2				
3	Б 1800.194.120-ТВIIАIII-3	2	2	2	2														3.503.1-81.5-3-1	11.45	28.7	120×222×1800
4	Участок монолитный																					
	средний УМС 1890.30-ТАIII												5		4					0.81		
	УМС 1800.37-ТАIII	14	14																	1.00		
	УМС 1800.40-ТАIII																3			1.08		
	УМС 1800.49-ТАIII			10	10														3.503.1-81.1-2-2	1.32		
	УМС 1800.50-ТАIII									5	5							2		1.35		
	УМС 1800.60-ТАIII							10	10			4		3						1.62		
	УМС 1800.62-ТАIII					13	13													1.67		
	УМС 1800.70-ТАIII															3				1.89		

Спецификация составлена для пролетных строений с использованием балок марки Б 1800.180(194).120-ТВ II А III.

Балки марок Б 1800.180(194).120-ТВ II А III, Б 1800.180(194).120-ТВ II А II, Б 1800.180(194).120-ТК 7 А III и Б 1800.180(194).120-ТК 7 А II взаимозаменяемы.

Армирование монолитных участков УМС и УМК должно соответствовать армированию балок.

Н. контр.	Ивянский		16.03.85
Нач. ОИС	Постовой		16.03.85
Гл. спец.	Ивянский		16.03.85
ГИП	Маркин		16.03.85
Рук. бриг.	Старова		15.03.85
Ст. инж.	Чуприна		15.03.85
Инженер	Рудницкая		15.03.85

3.503.1-81.1-1-49

Балки с шириной плиты 180, 194 см и монолитные участки пролетного строения L=18 м с металлическим барьерным ограждением и железобетонным бордюром

Стадия	Лист	Листов
Р	1	2

Союздорпроект

Формат А3

Поз.	Наименование элементов	Количество элементов на габарит																	Обозначение документа	Характеристики элемента		
		Схема 1				Схема 2				Схема 3				Схема 4						Объем бетона, м³	Масса, т	Габаритные размеры, см
		2(Г-15.25+0.75)	2(Г-15.25+1.5)	2(Г-11.5+0.75)	2(Г-11.5+1.5)	Г-13.25+С+13.25+2×0.75	Г-13.25+С+13.25+2×1.5	Г-9.5+С+9.5+2×0.75	Г-9.5+С+9.5+2×1.5	Г-11.5+2×0.75	Г-11.5+2×1.5	Г-10+2×0.75	Г-10+2×1.5	Г-8+2×0.75	Г-8+2×1.5 (А III)	Г-8+2×1.5 (А II)	Г-6.5+2×0.75	Г-4.5+2×0.75				
5	Участок монолитный кон-																					
	сольный УМК 1800.35-ТА III																2	2		0.95		
	УМК 1800.38-ТА III			2				2		2										1.03		
	УМК 1800.39-ТА III	2																		1.05		
	УМК 1800.40-ТА III					2														1.08		
	УМК 1800.58-ТА III											2								1.57		
	УМК 1800.65-ТА III													2					3.503.1-81.1-2-1	1.76		
	УМК 1800.80-ТА III														2					1.66		
	УМК 1800.82-ТА III												2							1.82		
	УМК 1800.113-ТА III				2				2		2									2.34		
	УМК 1800.114-ТА III		2																	2.36		
	УМК 1800.[illegible]-ТА III						2													2.38		
	УМК 1800.125-ТА III															2				2.59		
8	Комплект опорных частей	16	16	12	12	14	14	11	11	6	8	5	6	4	5	4	4	5	3.503.1-81.4-1-2	0,03	0,31	

Поз.	Наименование элементов	Количество элементов на габарит: Схема 1				Схема 2				Схема 3				Схема 4					Обозначение документа	Характеристики элемента: Объем бетона, м³	Масса, т	Габаритные размеры, см
		2(Г-15,25+0,75)	2(Г-15,25+1,5)	2(Г-11,5+0,75)	2(Г-11,5+1,5)	Г-13,25+0,75+13,25+0,75+2	Г-13,25+0,75+13,25+2×1,5	Г-9,5+0,75+9,5+0,75+2	Г-9,5+0,75+9,5+2×1,5	Г-11,5+2×0,75	Г-11,5+2×1,5	Г-10+2×0,75	Г-10+2×1,5	Г-8+2×0,75	Г-8+2×1,5 (АIII)	Г-8+2×1,5 (АII)	Г-6,5+2×0,75	Г-4,5+2×0,75				
1	Балка Б 2100.140.120-ТВIIАIII-1	12	12	8	8	12	12	9	9	4	4	3	4	2	3	2	2	1				
2	Б 2100.140.120-ТВIIАIII-2											2		2					3.503.1-81.5-4-11	11,62	29,1	120×196×2100
	Б 2100.140.120-ТВIIАIII-3	2	2	2	2	2	2	2	2	2	2					2						
	Б 2100.140.120-ТВIIАIII-4												2		2		2	2				
3	Б 2100.174.120-ТВIIАIII-3	2	2	2	2														3.503.1-81.5-4-1	12,68	31,7	120×202×2100
4	Участок монолитный																					
	средний УМС 2100.70-ТАIII												5		4					2,21		
	УМС 2100.77-ТАIII	14	14																	2,43		
	УМС 2100.80-ТАIII																3			2,52		
	УМС 2100.89-ТАIII			10	10														3.503.1-81.1-2-2	2,80		
	УМС 2100.90-ТАIII									5	5							2		2,84		
	УМС 2100.100-ТАIII							10	10			4		3						3,15		
	УМС 2100.102-ТАIII					13	13													3,21		
	УМС 2100.110-ТАIII															3				3,47		

Спецификация составлена для пролетного строения с использованием балок марок Б 2100.140(174).120-ТВIIАIII.

Балки марок Б 2100.140(174).120-ТВIIАIII, Б 2100.140(174).120-ТВIIАII, Б 2100.140(174).120-ТК7АIII и Б 2100.140(174).120-ТК7АII взаимозаменяемы.

Армирование монолитных участков УМС и УМК должно соответствовать армированию балок.

Н. контр.	Иванский		12.83
Нач. СНС	Постовой		12.83
Гл. спец.	Иванский		12.83
ГИП	Маркин		12.83
Рук. бриг.	Старова		12.83
Ст. инж.	Чуприна		12.83
Инженер	Рудницкая		12.83

3.503.1-81.1-1-50

Балки с шириной плиты 140,174 см и монолитные участки пролетного строения L=21м с металлическим барьерным ограждением и железобетонным бордюром

Стадия	Лист	Листов
Р	1	2

Союздорпроект

Формат А3

Поз.	Наименование элементов	Количество элементов на габарит: Схема 1				Схема 2				Схема 3				Схема 4						Обозначение документа	Характеристики элемента: Объем бетона, м³	Масса, т	Габаритные размеры, см
		2(Г-15,25×0,75)	2(Г-15,25×1,5)	2(Г-11,5×0,75)	2(Г-11,5×1,5)	Г-13,25×Г-13,25×2×0,75	Г-13,25×Г-13,25×2×1,5	Г-9,5×Г-9,5×2×0,75	Г-9,5×Г-9,5×2×1,5	Г-11,5×2×0,75	Г-11,5×2×1,5	Г-10×2×0,75	Г-10×2×1,5	Г-8×2×0,75	Г-8×2×1,5 (АИ)	Г-8×2×1,5 (АВ)	Г-6,5×2×0,75	Г-4,5×2×0,75				
5	Участок монолитный консоль																					
	ный УМК 2100.10-ТАIII																2	2		1,26		
	УМК 2100.58.[illegible]			2				2		2										1,83		
	УМК 2100.59-ТАIII	2																		1,86		
	УМК 2100.69-ТАIII					2														1,89		
	УМК 2100.7[illegible]-ТАIII											2								1,88		
	УМК 2100.85-ТАIII													2					3.503.1-81.1-2-1	2,05		
	УМК 2100.100-ТАIII														2					2,42		
	УМК 2100.108-ТАIII												2							2,61		
	УМК 2100.133-ТАIII				2				2		2									3,21		
	УМК 2100.134-ТАIII		2																	3,24		
	УМК 2100.135-ТАIII						2													3,26		
	УМК 2100.145-ТАIII															2				3,50		
6	Комплект опорных частей	16	16	12	12	14	14	11	11	6	6	5	6	4	5	4	4	3	3.503.1-81.1-1-2	0,03	0,31	

Поз.	Наименование элементов	Количество элементов на габарит: Схема 1				Схема 2				Схема 3				Схема 4					Обозначение документа	Характеристики элемента: Объем бетона, м³	Масса, т	Габаритные размеры, см
		2(Г-15,25+0,75)	2(Г-15,25+1,5)	2(Г-11,5+0,75)	2(Г-11,5+1,5)	Г13,25+С+13,25+2×0,75	Г-13,25+С+13,25+2×1,5	Г-9,5+С+9,5+2×0,75	Г-9,5+С+9,5+2×1,5	Г-11,5+2×0,75	Г-11,5+2×1,5	Г-10+2×0,75	Г-10+2×1,5	Г-8+2×0,75	Г-8+2×1,5(А11)	Г-8+2×1,5(А8)	Г-6,5+2×0,75	Г-4,5+2×0,75				
1	Балка Б 2100.180.120-ТВПАШ-1	12	12	8	8	12	12	9	9	4	4	3	4	2	3	2	2	1				
2	Б 2100.180.120-ТВПАШ-2											2		2								
	Б 2100.180.120-ТВПАШ-3	2	2	2	2	2	2	2	2	2	2					2			3.503.1-81.5-4-11	12,89	32,3	120×236×2100
	Б 2100.180.120-ТВПАШ-4												2		2		2	2				
3	Б 2100.194.120-ТВПАШ-3	2	2	2	2														3.503.1-81.5-4-1	13,32	33,3	120×222×2100
4	Участок монолитный																					
	средний УМС 2100.30-ТАШ												5		4					0,95		
	УМС 2100.37-ТАШ	14	14																	1,17		
	УМС 2100.40-ТАШ																3			1,26		
	УМС 2100.49-ТАШ			10	10														3.503.1-81.1-2-2	1,54		
	УМС 2100.50-ТАШ									5	5							2		1,58		
	УМС 2100.60-ТАШ							10	10			4		3						1,89		
	УМС 2100.62-ТАШ					13	13													1,95		
	УМС 2100.70-ТАШ															3				2,21		

Спецификация составлена для пролетных строений с использованием балок марки Б 2100.180(194).120-ТВПАШ.

Балки марок Б 2100.180(194).120-ТВПАШ, Б 2100.180(194).120-ТВПАП, Б 2100.180(194).120-ТКТАШ и Б 2100.180(194).120-ТКТАП взаимозаменяемы.

Армирование монолитных участков УМС и УМК должно соответствовать армированию балок.

Н.контр.	Ивянский		11.03.91
Нач.ОИС	Постовой		11.03.91
Гл.спец.	Ивянский		11.03.91
ГИП	Маркин		12.03.91
Рук.бриг.	Старова		11.03.91
Ст.инж.	Чуприна		12.03.91
Инженер	Рудницкая		12.03.91

3503.1-81.1-1-51

Балки с шириной плиты 180, 194 см и монолитные участки пролетного строения L=21 м с металлическим барьерным ограждением и железобетонным бордюром

Стадия	Лист	Листов
Р	1	2

СОЮЗДОРПРОЕКТ

Формат А3

1318/2 | 120

Поз.	Наименование элементов	Количество элементов на габарит: Схема 1: 2(Г-15,25 + 0,75)	2(Г-15,25 + 1,5)	2(Г-11,5 + 0,75)	2(Г-11,5 + 1,5)	Схема 2: Г-13,25+С+13,25+2×0,75	Г-13,25+С+13,25+2×1,5	Г-9,5+С+9,5+2×0,75	Г-9,5+С+9,5+2×1,5	Схема 3: Г-11,5+2×0,75	Г-11,5+2×1,5	Г-10+2×0,75	Г-10+2×1,5	Схема 4: Г-8+2×0,75	Г-8+2×1,5 (А11)	Г-8+2×1,5 (А8)	Г-6,5+2×0,75	Г-4,5+2×0,75	Обозначение документа	Характеристики элемента: Объем бетона, $м^3$	Масса, т	Габаритные размеры, см
5	Участок монолитный консольный УМК 2100.35-ТАШ																2	2	3.503.1-81.1-2-1	1,10		
	УМК 2100.38-ТАШ			2				2		2										1,20		
	УМК 2100.39-ТАШ	2																		1,23		
	УМК 2100.40-ТАШ					2														1,26		
	УМК 2100.58-ТАШ											2								1,83		
	УМК 2100.65-ТАШ													2						2,05		
	УМК 2100.80-ТАШ														2					1,93		
	УМК 2100.88-ТАШ												2							2,13		
	УМК 2100.113-ТАШ				2				2		2									2,73		
	УМК 2100.114-ТАШ		2																	2,75		
	УМК 2100.115-ТАШ						2													2,78		
	УМК 2100.125-ТАШ															2				3,02		
6	Комплект упорных частей	16	16	12	12	14	14	11	11	6	6	5	6	4	5	4	4	3	3.503.1-81.4-1-2	0,03	0,31	

Поз.	Наименование элементов	Количество элементов на габарит: схема 1				схема 2				схема 3				схема 4					Обозначение документа	Характеристики элемента: Объем бетона, м³	Масса, т	Габаритные размеры, см
		2(Г-15,25+0,75)	2(Г-15,25+1,5)	2(Г-11,5+0,75)	2(Г-11,5+1,5)	Г-13,25+С+13,25-2×0,75	Г-13,25+С+13,25+2×1,5	Г-9,5+С+9,5+2×0,75	Г-9,5+С+9,5+2×1,5	Г-11,5+2×0,75	Г-11,5+2×1,5	Г-10+2×0,75	Г-10+2×1,5	Г-8+2×0,75	Г-8+2×1,5 (А11)	Г-8+2×1,5 (А8)	Г-6,5+2×0,75	Г-4,5+2×0,75				
1.	Балка Б 2400.140.120-ТВIIАIII-1	12	12	8	8	12	12	8	8	4	4	3	4	2	3	2	2	1	3.503.1-81.6-5-10	13,36	33,4	120×196×2400
2	Б 2400.140.120-ТВIIАIII-2											2		2								
	Б 2400.140.120-ТВIIАIII-3	2	2	2	2	2	2	2	2	2	2					2						
	Б 2400.140.120-ТВIIАIII-4												2		2		2	2				
3	Б.2400.174.120-ТВIIАIII-3	2	2	2	2														3.503.1-81.5-5-1	14,58	36,4	120×202×2400
4	Участок монолитный																					
	Средний УМС 2400.79-ТАIII												5		4					2,52		
	УМС 2400.77-ТАIII	14	14																	2,77		
	УМС 2400.80-ТАIII																3			2,88		
	УМС 2400.89-ТАIII			10	10														3.503.1-81.1-2-2	3,20		
	УМС 2400.90-ТАIII									5	5							2		3,24		
	УМС 2400.100-ТАIII							10	10			4		3						3,60		
	УМС 2400.102-ТАIII					13	13													3,67		
	УМС 2400.110-ТАIII															3				3,96		

Спецификация составлена для пролетных строений с использованием балок марки Б 2400.140(174).120-ТВIIАIII.

Балки марок Б.2400.140(174).120-ТВIIАIII, Б 2400.140(174).120-ТВIIАII Б 2400.140(174).120-ТК7АIII и Б 2400.140(174).120-ТК7АII взаимозаменяемы.

Армирование монолитных участков УМС и УМК должно соответствовать армированию балок.

Н.контр.	Ивянский		15.03.82	3.503.1-81.1-1-52
Нач.ОИС	Постовой		15.03.82	
Гл.спец.	Ивянский		15.03.82	Балки с шириной ланты 140,174 см и монолитные участки пролетного строения L=24 м с металлическим барьерным ограждением и железобетонным бордюром
ГИП	Маркин		15.03.82	
Рук.бриг.	Старова		15.03.82	
Ст.инж.	Чуприна		15.03.82	
Инженер	Рыбницкая		15.03.82	

Стадия	Лист	Листов
Р	1	2

Союздорпроект

Формат А3

Поз.	Наименование элементов	Количество элементов на габарит																	Обозначение документа	Характеристики элемента		
		Схема 1				Схема 2				Схема 3				Схема 4						Объем бетона, м³	Масса, т	Габаритные размеры, см
		2(Г-15,25+0,75)	2(Г-15,25+1,5)	2(Г-11,5+0,75)	2(Г-11,5+1,5)	Г-13,25+С+13,25+2×0,75	Г-13,25+С+13,25+2×1,5	Г-9,5+С+9,5+2×0,75	Г-9,5+С+9,5+2×1,5	Г-11,5+2×0,75	Г-11,5+2×1,5	Г-10+2×0,75	Г-10+2×1,5	Г-8+2×0,75	Г-8+2×1,5 (АН)	Г-8+2×1,5 (АВ)	Г-6,5+2×0,75	Г-4,5+2×0,75				
5	Участок монолитный кон-																					
	сольный УМК 2400.48-ТАШ																2	2		1.44		
	УМК 2400.58-ТАШ			2				2		2										2.09		
	УМК 2400.59-ТАШ	2																		2.12		
	УМК 2400.60-ТАШ					2														2.16		
	УМК 2400.73-ТАШ											2							3.503.1-81.1-2-1	2.15		
	УМК 2400.85-ТАШ													2						2.35		
	УМК 2400.100-ТАШ														2					2.76		
	УМК 2400.103-ТАШ												2							2.98		
	УМК 2400.133-ТАШ				2				2		2									3.67		
	УМК 2400.134-ТАШ		2																	3.70		
	УМК 2400.135-ТАШ						2													3.73		
	УМК 2400.145-ТАШ															2				4.00		
6	Комплект опорных частей	16	16	12	12	14	14	11	11	8	8	5	6	4	5	4	4	3	3.503.1-81.4-1-2	0,03	0,33	

Поз.	Наименование элементов	Количество элементов на габарит: Схема 1: 2(Г-15,25+0,75)	2(Г-15,25+1,5)	2(Г-11,5+0,75)	2(Г-11,5+1,5)	Схема 2: Г-13,25+С+13,25+2×0,75	Г-13,25+С+13,25+2×1,5	Г-9,5+С+9,5+2×0,75	Г-9,5+С+9,5+2×1,5	Схема 3: Г-11,5+2×0,75	Г-11,5+2×1,5	Г-10+2×0,75	Г-10+2×1,5	Схема 4: Г-8+2×0,75	Г-8+2×1,5 (АН)	Г-8+2×1,5 (АВ)	Г-6,5+2×0,75	Г-4,5+2×0,75	Обозначение документа	Характеристики элемента: Объем бетона, м³	Масса, т	Габаритные размеры, см
1	Балка Б 2400.180.120-ТВII АIII-1	12	12	8	8	12	12	9	5	4	4	3	4	2	3	2	[illegible]	[illegible]	3.503.1-81.5-5-10	14,80	37,0	120×236×2400
2.	Б 2400.180.120-ТВII АIII-2											2		2								
	Б 2400.180.120-ТВII АIII-3	2	2	2	2	2	2	2	2	2	2					2						
	Б 2400.180.120-ТВII АIII-4												2		2		2	2				
3	Б 2400.194.120-ТВII АIII-3	2	2	2	2														3.503.1-81.5-5-1	15,30	38,2	120×222×2400
4	Участок монолитный																		3.503.1-81.1-2-2			
	Средний УМС 2400.30-ТАIII												5		4					1,08		
	УМС 2400.37-ТАIII	14	14																	1,33		
	УМС 2400.40-ТАIII																3			1,44		
	УМС 2400.49-ТАIII			10	10															1,7[illegible]		
	УМС 2400.50-ТАIII									5	5							2		1,80		
	УМС 2400.60-ТАIII							10	10			4		3						2,16		
	УМС 2400.62-ТАIII					13	13													2,23		
	УМС 2400.70-ТАIII															3				2,52		

Спецификация составлена для пролетных строений с использованием балок марки Б 2400.180(194).120-ТВII АIII.

Балки марок Б 2400.180(194).120-ТВII АIII, Б 2400.180(194).120-ТВII АII, Б 2400.180(194).120-ТК7АIII и Б 2400.180(194).-ТК7АII взаимозаменяемы.

Армирование монолитных участков УМС и УМК должно соответствовать армированию балок.

Н. контр.	Ивянский	[signature]	13.03.81
Нач. ОИС	Постовой	[signature]	13.03.81
Гл. спец.	Ивянский	[signature]	13.03.81
ГИП	Маркин	[signature]	13.03.81
Рук. бриг.	Старова	[signature]	13.03.81
Ст. инж.	[illegible]	[signature]	13.03.81
Инженер	Руданиская	[signature]	15.01.81

3.503.1-81.1-1-53

Балки с шириной плиты 180, 194 см и монолитные участки пролетного строения L=24 м с металлическим барьерным ограждением и железобетонным бордюром

Стадия	Лист	Листов
Р	1	2

СОЮЗДОРПРОЕКТ

Формат А3

Поз.	Наименование элементов	Количество элементов на габарит: Схема 1				Схема 2				Схема 3				Схема 4					Обозначение документа	Характеристики элемента: Объем бетона, м³	Масса, т	Габаритные размеры, см
		2(Г-15,25 • 0,75)	2(Г-15,25 • 1,5)	2(Г-11,5 • 0,75)	2(Г-11,5 • 1,5)	Г-13,25-6-13,25-2-0,75	Г-13,25-С-13,25-2-1,5	Г-9,5 • С • 9,5 • 2-0,75	Г-9,5-С-9,5-2-1,5	Г-11,5 • 2 • 0,75	Г-11,5-2 • 1,5	Г-10 • 2 • 0,75	Г-10 • 2 • 1,5	Г-8 • 2 • 0,75	Г-8 • 2 • 1,5 (А К)	Г-8 • 2 • 1,5 (А В)	Г-6,5 • 2 • 0,75	Г-4,5 • 2 • 0,75				
5	Участок монолитный кон-																					
	сольный УМК 2400.35-ТАШ																2	2		1.26		
	УМК 2400.38-ТАШ			2				2		2										1.37		
	УМК 2400.39-ТАШ	2																		1.40		
	УМК 2400.40-ТАШ					2														1.44		
	УМК 2408.58-ТАШ											2							3.503.1-81.1-2-1	2.09		
	УМК 2400.65-ТАШ													2						2.34		
	УМК 2480.80-ТАШ														2					2.21		
	УМК 2400.88-ТАШ												2							2.43		
	УМК 2400.113-ТАШ				2				2		2									3.12		
	УМК 2400.114-ТАШ		2																	3.15		
	УМК 2400.115-ТАШ						2													3.17		
	УМК 2400.125-ТАШ															2				3.45		
6	Комплект опорных частей	15	15	12	12	14	14	11	11	8	8	5	6	4	5	4	4	3	3.503.1-81.4-1-2	0,03	0,33	

Поз	Наименование элементов	Количество элементов на габарит: Схема 1				Схема 2				Схема 3				Схема 4					Обозначение документа	Характеристики элемента: Объем бетона, м³	Масса, т	Габаритные размеры, см
		2(Г-15,25+0,75)	2(Г-15,25+1,5)	2(Г-11,5+0,75)	2(Г-11,5+1,5)	Г-13,25+С+13,25+2×0,75	Г-13,25+С+13,25+2×1,5	Г-9,5+С+9,5+2×0,75	Г-9,5+С+9,5+2×1,5	Г-11,5+2×0,75	Г-11,5+2×1,5	Г-10+2×0,75	Г-10+2×1,5	Г-8+2×0,75	Г-8+2×1,5 (А11)	Г-8+2×1,5 (А8)	Г-6,5+2×0,75	Г-4,5+2×0,75				
1	Балка Б 3300.180.150-ТВ II А III-1	12	12	8	8	12	12	9	9	4	4	3	4	2	3	2	2	1				
2	Б 3300.180.150-ТВ II А III-2											2		2								
	Б 3300.180.150-ТВ II А III-3	2	2	2	2	2	2	2	2	2	2					2			3.503.1-81.5-6-11	22,59	56,5	150×236×3300
	Б 3300.180.150-ТВ II А III-4												2		2		2	2				
3	Б 3300.194.150-ТВ II А III-3	2	2	2	2														3.503.1-81.5-6-1	23,28	58,2	150×222×3300
4	Участок монолитный																					
	Средний УМС 3300.30-ТА III												5		4					1,49		
	УМС 3300.37-ТА III	14	14																	1,83		
	УМС 3300.40-ТА III																3			1,98		
	УМС 3300.49-ТА III			10	10														3.503.1-81.1-2-2	2,43		
	УМС 3300.50-ТА III									5	5							2		2,48		
	УМС 3300.60-ТА III							10	10			4		3						2,97		
	УМС 3300.62-ТА III					13	13													3,07		
	УМС 3300.70-ТА III															3				3,47		

Спецификация составлена для пролетных строений с использованием балок марки Б 3300.180(194).150-ТВ II А III.

Балки марок Б 3300.180(194).150-ТВ II А III Б 3300.180(194).150-ТВ II А II взаимозаменяемы

Армирование монолитных участков УМС и УМК должно соответствовать армированию балок.

Н. контр.	Ивянский	[signature]	17.03.[illegible]
Нач. отд.	Ростовой	[signature]	17.03.[illegible]
Гл. спец.	Ивянский	[signature]	17.03.[illegible]
Гип	Маркин	[signature]	17.03.[illegible]
Рук. бриг.	Старова	[signature]	17.03.[illegible]
Ст. инж.	Чуприна	[signature]	17.03.[illegible]
Инж. нер.	Рудницкая	[signature]	17.03.[illegible]

3.503.1-81.1-1-54

Балки высотой h=150 см и монолитные участки пролетного строения L=33 м с металлическим барьерным ограждением и железобетонным бордюром

Стадия	Лист	Листов
Р	1	2

Союздорпроект

Формат А3

1318/2 | 126

Поз.	Наименование элементов	Количество элементов на габарит: Схема 1				Схема 2				Схема 3				Схема 4					Обозначение документа	Характеристики элемента: Объем бетона, м³	Масса, т	Габаритные размеры, см
		2(Г-15,25×0,75)	2(Г-15,25×1,5)	2(Г-11,5×0,75)	2(Г-11,5×1,5)	Г-13,25+С+13,25×2×0,75	Г-13,25+С+13,25×2×1,5	Г-9,5+С+9,5×2×0,75	Г-9,5+С+9,5×2×1,5	Г-11,5×2×0,75	Г-11,5×2×1,5	Г-10,5×2×0,75	Г-10×2×1,5	Г-8×2×0,75	Г-8×2×1,5 (АII)	Г-8×2×1,5 (АВ)	Г-6,5×2×0,75	Г-4,5×2×0,75				
5	Участок монолитный кон-																		3.503.1-81.1-2-1			
	сольный УМК 3300.35-ТАIII																2	2		1,73		
	УМК 3300.38-ТАIII			2				2		2										1,88		
	УМК 3300.39-ТАIII	2																		1,93		
	УМК 3300.40-ТАIII					2														1,98		
	УМК 3300.58-ТАIII											2								2,87		
	УМК 3300.65-ТАIII													2						3,22		
	УМК 3300.80-ТАIII														2					3,04		
	УМК 3300.88-ТАIII												2							3,34		
	УМК 3300.113-ТАIII				2				2		2									4,29		
	УМК 3300.114-ТАIII		2																	4,33		
	УМК 3300.115-ТАIII						2													4,35		
	УМК 3300.125-ТАIII															2				4,74		
6	Комплект опорных частей	16	16	12	12	14	14	11	11	6	6	5	6	4	3	4	4	3	3.503.1-81.4-1-2	0,05	0,33	

193.	Наименование заементов	Количество заементов на габарит: Схема 1				Схема 2				Схема 3				Схема 4					Обозначение документа	Характеристики заемента: Объем бетона, м³	Масса, т	Габаритные размеры, см
		2(Г-13,25+0,75)	2(Г-13,25+1,5)	2(Г-11,5+0,75)	2(Г-11,5+1,5)	Г-13,25+С+13,25+2×0,75	Г-13,25+С+13,25+2×1,5	Г-9,5+С+9,5+2×0,75	Г-9,5+С+9,5+2×1,5	Г-11,5+2×0,75	Г-11,5+2×1,5	Г-10+2×0,75	Г-10+2×1,5	Г-8+2×0,75	Г-8+2×1,5 (АII)	Г-8+2×1,5 (АВ)	Г-6,5+2×0,75	Г-4,5+2×0,75				
1	Балка Б 3300.180.170-ТвIIАIII-1	12	12	8	8	12	12	9	3	4	4	3	4	2	3	2	2	1				
2.	Б 3300.180.170-ТвIIАIII-2											2		2								
	Б 3300.180.170-ТвIIАIII-3	2	2	2	2	2	2	2	2	2	2					2			3.503.1-81.5-6-11	23,78	59,5	170×236×3300
	Б 3300.180.170-ТвIIАIII-4												2		2		2	2				
3.	Б 3300.194.170-ТвIIАIII-3	2	2	2	2														3.503.1-81.5-6-1	24,48	61,20	170×222×3300
4.	Участок монолитный																					
	средний УМС 3300.30-ТАIII												5		4					1,49		
	УМС 3300.37-ТАIII	14	14																	1,83		
	УМС 3300.40-ТАIII																3			1,98		
	УМС 3300.49-ТАIII			10	10														3.503.1-81.1-2-2	2,43		
	УМС 3300.50-ТАIII									5	5							2		2,48		
	УМС 3300.60-ТАIII							10	10			4		3						2,97		
	УМС 3300.62-ТАIII					13	13													3,07		
	УМС 3300.70-ТАIII															3				3,47		

Спецификация составлена для пролетных строений с использованием балок марки Б 3300.180(194).170-ТвIIАIII.

Балки марок Б 3300.180(194).170-ТвIIАIII Б 3300.180(194).170-ТвIIАII взаимозаменяемы.

Армирование монолитных участков УМС и УМК должно соответствовать армированию балок.

Н. контр.	Ивянский		12.05.88
Нач. ОИС	Постовой		12.05.88
Гл. спец.	Ивянский		12.05.88
ГИП	Маркин		12.05.88
Рук. бриг.	Старова		12.05.88
Ст. инж.	Чуприна		12.05.88
Инженер	Рудчицкая		12.05.88

3.503.1-81.1-1-55

Балки высотой h=170 см и монолитные участки пролетного строения L=33 м с металлическим барьерным ограждением и железобетонным бордюром

Стадия	Лист	Листов
Р	1	2

Союздорпроект

Формат А3

Поз.	Наименование элементов	Количество элементов на габарит																	Обозначение документа	Характеристики элемента		
		Схема 1				Схема 2				Схема 3				Схема 4						Объем бетона м³	Масса, т	Габаритные размеры, см
		2(Г-13,25×0,75)	2(Г-13,25×1,5)	2(Г-11,5×0,75)	2(Г-11,5×1,5)	Г-13,25×С-13,25×2×0,75	Г-13,25×С-13,25×2×1,5	Г-9,5×С×9,5×2×0,75	Г-9,5×С×9,5×2×1,5	Г-11,5×2×0,75	Г-11,5×2×1,5	Г-10×2×0,75	Г-10×2×1,5	Г-8×2×0,75	Г-8×2×1,5 (А-II)	Г-8×2×1,5 (А-I)	Г-6,5×2×0,75	Г-4,5×2×0,75				
5	Участок монолитный кон-																					
	сольный УМК 3300.35–ТА III																2	2		1,73		
	УМК 3300.38–ТА III			2				2		2										1,88		
	УМК 3300.39–ТА III	2																		1,93		
	УМК 3300.40–ТА III					2														1,98		
	УМК 3300.58–ТА III											2							3.503.1-81.1-2-1	2,87		
	УМК 3300.65–ТА III													2						3,22		
	УМК 3300.80–ТА III														2					3,04		
	УМК 3300.88–ТА III												2							3,34		
	УМК 3300.113–ТА III				2				2		2									4,29		
	УМК 3300.114–ТА III		2																	4,33		
	УМК 3300.115–ТА III						2													4,36		
	УМК 3300.125–ТА III															2				4,74		
6	Комплект озорных частей	16	16	12	12	14	14	11	11	6	6	5	6	4	5	4	4	3	3.503.1-81.4-1-2	0,03	0,33	

3.503.1-81.1-1-55

Лист 2

Поз	Наименование элементов	Количество элементов на габарит: Схема 1: 2(Г-15,25+0,75)	2(Г-15,25+1,5)	2(Г-11,5+0,75)	2(Г-11,5+1,5)	Схема 2: Г-13,25+С+13,25+2×0,75	Г-13,25+С+13,25+2×1,5	Г-9,5+С+9,5+2×0,75	Г-9,5+С+9,5+2×1,5	Схема 3: Г-11,5+2×0,75	Г-11,5+2×1,5	Г-10+2×0,75	Г-10+2×1,5	Схема 4: Г-8+2×0,75	Г-8+2×1,5 (А11)	Г-8+2×1,5 (А8)	Г-6,5+2×0,75	Г-4,5+2×0,75	Обозначение документа	Характеристики элемента: Объем бетона, м³	Масса, кг	Габаритные размеры, см
10	Блок разделительной																					
	полосы РП15-ТАII-1					2	2	2	2										3.503.1-81.2-1-7	0,52	1300	24×206×299
11	РП15-ТАII-2					2	2	2	2										3.503.1-81.2-1-8	0,46	1140	24×206×259
12	Блок бордюрный ББ35-ТАII-1													4	4	4	4	4	3.503.1-81.2-1-13	0,38	960	35×50×299
13	ББ35-ТАII-2													4	4	4	4	4	3.503.1-81.2-1-14	0,34	850	35×50×259
14	Блок карнизный К-ТАII-1	8	8	8	8	8	8	8	8	8	8	8	8	8	8	8	8	8	3.503.1-81.2-1-15	0,16	400	30×37×299
15	К-ТАII-2	8	8	8	8														3.503.1-81.2-1-16	0,03	100	13×15×299
16	Блок перильного ограждения ПО	8	8	8	8	8	8	8	8	8	8	8	8	8	8	8	8	8	3.503.1-81.3-1-1		108	8×107×298
17	Цоколь ЦМ	20	20	20	20	10	10	10	10	10	10	10	10						3.503.1-81.3-1-3	0,007	41,2	15×30×30
18	Стойка мостовая СМ	20	20	20	20	10	10	10	10	10	10	10	10						3.503.1-81.3-1-5		17,7	21×21×75
19	Стойка мостовая																					
	на цоколе СМЦ					4	4	4	4										3.503.1-81.3-1-6		15,0	21×21×60
20	Консоль-амортизатор КА	20	20	20	20	18	18	18	18	10	10	10	10						3.503.1-81.3-1-10		3,5	7×28×29
21	Секция балки СБК-1					2	2	2	2										3.503.1-81.3-1-11		49,6	8,3×31,2×337
22	СБК-2	8	8	8	8	4	4	4	4	4	4	4	4								49,6	8,3×31,2×337
23	СБ-2	4	4	4	4	2	2	2	2	2	2	2	2								92,9	8,3×31,2×632

Н.контр.	Ивянский	[signature]	18.03.87
Нач. отд.	Постовой	[signature]	18.03.87
Гл. спец.	Ивянский	[signature]	18.03.87
ГИП	Маркин	[signature]	18.03.87
Рук. бриг.	Старова	[signature]	18.03.87
Ст. инж.	Чуприна	[signature]	18.03.87
Инженер	Рудницкая	[signature]	18.03.87

3.503.1-81.1-1-56

Мостовое полотно с металлическим барьерным ограждением и железобетонным бордюром для пролетного строения L = 12 м

Стадия	Лист	Листов
Р	1	2

Союздорпроект

Формат А3

Поз.	Наименование элементов	Количество элементов на габарит																Обозначение документа или ГОСТ	Характеристики элемента		
		Схема 1				Схема 2				Схема 3				Схема 4					Объем бетона, м³	Масса, кг	Габаритные размеры, см
		2(Г-15,25+0,75)	2(Г-15,25+1,5)	2(Г-11,5+0,75)	2(Г-11,5+1,5)	Г-13,25+С+13,25+2×0,75	Г-13,25+С+13,25+2×1,5	Г-9,5+С+9,5+2×0,75	Г-9,5+С+9,5+2×1,5	Г-11,5+2×0,75	Г-11,5+2×1,5	Г-10+2×0,75	Г-10+2×1,5	Г-8+2×0,75	Г-8+2×1,5(А11)	Г-8+2×1,5(А8)	Г-6,5+2×0,75	Г-4,5+2×0,75			
24	Секция балки СБ-4					2	2	2	2										3.503.1-81.3-1-11		137,1	8,3×31,2×932
25	Устройство светозвозвращающее УС-1	16	16	16	16	16	16	16	16	8	8	8	8						3.503.1-81.3-1-12		0,1	3×10×20
27	Уголок L100×63×7, ℓ=9000мм																		ГОСТ 8510-86		78,3	6,3×10×900
28	ℓ=6000мм	4	4	4	4	4	4	4	4	4	4	4	4								52,2	6,3×10×600
30	Лоток водоотводной	8	8	8	8	8	8	8	8	8	8	8	8	8	8	8	8	8	3.503.1-81.3-1-17		2,7	11×30×42
31	Изделие соединительное МС-1	32	32	32	32	32	32	32	32	32	32	32	32	32	32	32	32	32	3.503.1-81.3-1-18		0,5	4×10×10
33	Лист 4×50, ℓ=200мм	4	4	4	4	4	4	4	4	4	4	4	4						см. ПЗ		0,3	0,4×5×20
34	Труба 4×50×10, ℓ=200мм	8	8	8	8	8	8	8	8	8	8	8	8	8	8	8	8	8	ГОСТ 8645-68*		1,4	ℓ=20
35	Болт М20-6g×70,58	80	80	80	80	56	56	56	56	40	40	40	40						ГОСТ 7798-70*		0,24	ℓ=7
36	М16×15-8g×30,58	40	40	40	40	28	28	28	28	20	20	20	20						ГОСТ 7798-70*		0,08	ℓ=3
37	М16×45,58	100	100	100	100	82	82	82	82	50	50	50	50						ГОСТ 7802-81*		0,10	ℓ=4,5
38	Гайка II М16	20	20	20	20	18	18	18	18	10	10	10	10						ГОСТ 5916-70*		0,021	h=0,8
39	М16	140	140	140	140	110	110	110	110	70	70	70	70						ГОСТ 5915-70*		0,033	h=1,3
40	Шайба 16	20	20	20	20	18	18	18	18	10	10	10	10						ГОСТ 6958-78*		0,006	h=0,2

Поз	Наименование элементов	Количество элементов на габарит: Схема 1				Схема 2				Схема 3				Схема 4					Обозначение документа	Характеристика элемента: Объем бетона, м³	Масса, кг	Габаритные размеры, см
		2(Г-15,25+0,75)	2(Г-15,25+1,5)	2(Г-11,5+0,75)	2(Г-11,5+1,5)	Г-13,25+С+13,25+2×0,75	Г-13,25+С+13,25+2×1,5	Г-9,5+С+9,5+2×0,75	Г-9,5+С+9,5+2×1,5	Г-11,5+2×0,75	Г-11,5+2×1,5	Г-10+2×0,75	Г-10+2×1,5	Г-8+2×0,75	Г-8+2×1,5(А11)	Г-5+5×1,5(АВ)	Г-6,5+2×0,75	Г-4,5+2×0,75				
10	Блок разделительной																					
	полосы РП15-ТАШ-1					3	3	3	3										3.503.1-81.2-1-7	0,52	1300	24×206×299
11	РП15-ТАШ-2					2	2	2	2										3.503.1-81.2-1-8	0,46	1140	24×206×259
12	Блок бордюрный ББ35-ТАШ-1													6	6	6	6	6	3.503.1-81.2-1-13	0,38	960	35×50×299
13	ББ35-ТАШ-2													4	4	4	4	4	3.503.1-81.2-1-14	0,34	850	35×50×259
14	Блок карнизный К-ТАШ-1	10	10	10	10	10	10	10	10	10	10	10	10	10	10	10	10	10	3.503.1-81.2-1-15	0,16	400	30×37×299
15	К-ТАШ-2	10	10	10	10														3.503.1-81.2-1-16	0,03	100	13×15×299
16	Блок перильного ограждения ПО	10	10	10	10	10	10	10	10	10	10	10	10	10	10	10	10	10	3.503.1-81.3-1-1		108	8×107×298
17	Цоколь ЦМ	24	24	24	24	12	12	12	12	12	12	12	12						3.503.1-81.3-1-3	0.007	41,2	15×30×30
18	Стойка мостовая СМ	24	24	24	24	12	12	12	12	12	12	12	12						3.503.1-81.3-1-5		17,7	21×21×75
19	Стойка мостовая																					
	на цоколь СМЦ					5	5	5	5										3.503.1-81.3-1-6		15,0	21×31×60
20	Консоль-амортизатор КА	24	24	24	24	22	22	22	22	12	12	12	12						3.503.1-81.3-1-10		3,5	7×28×29
21	Секция балки СБК-1					2	2	2	2												49,6	8,3×31,2×337
22	СБК-2	8	8	8	8	4	4	4	4	4	4	4	4						3.503.1-81.3-1-11		49,6	8,3×31,2×337
23	СБ-2					4	4	4	4												92,9	8,3×31,2×632

Спецификация составлена для мостового полотна с использованием блоков с арматурой класса АII.
Блоки с арматурой класса АII и АIII взаимозаменяемы.

Н.контр.	Ивянский		11.85
Нач.отд.	Постовой		11.85
Гл.спец.	Ивянский		11.85
ГИП	Маркин		11.85
Рук.бриг	Старова		12.85
Ст.инж.	Чуприна		11.85
Инженер	Рудницкая		11.85

3.503.1-81.1-1-57

Мостовое полотно с металлическим барьерным ограждением и железобетонным бордюром для пролетного строения L = 15 м

Стадия	Лист	Листов
Р	1	2

Союздорпроект

Формат А3

Поз.	Наименование элементов	Количество элементов на габарит: Схема 1				Схема 2				Схема 3				Схема 4					Обозначение документа или ГОСТ	Характеристики элемента: Объем бетона, м³	Масса, кг	Габаритные размеры, см
		2(Г-15,25+0,75)	2(Г-15,25+1,5)	2(Г-11,5+0,75)	2(Г-11,5+1,5)	Г-13,25+С-13,25+2×0,75	Г-13,25+С-13,25+2×1,5	Г-9,5+С+9,5+2×0,75	Г-9,5+С+9,5+2×1,5	Г-11,5+2×0,75	Г-11,5+2×1,5	Г-10+2×0,75	Г-10+2×1,5	Г-8+2×0,75	Г-8+2×1,5(А11)	Г-8+2×1,5(А8)	Г-6,5+2×0,75	Г-4,5+2×0,75				
24	Секция балки СБ-4	4	4	4	4	2	2	2	2	2	2	2	2						3.503.1-81.3-1-11		137	8,3×31,2×93,2
25	Устройство световозвращающее УС-1	20	20	20	20	20	20	20	20	10	10	10	10						3.503.1-81.3-1-12		0,1	3×10×20
27	Уголок L 63×63×7, ℓ=9000мм	2	2	2	2	2	2	2	2	2	2	2	2						ГОСТ 8510-86		78,3	6,3×10×900
28	ℓ=6000мм	2	2	2	2	2	2	2	2	2	2	2	2								52,2	6,3×10×600
30	Лотки водоотводной	10	10	10	10	10	10	10	10	10	10	10	10	10	10	10	10	10	3.503.1-81.3-1-17		2,7	11×30×42
31	Изделие соединительное МС-1	40	40	40	40	40	40	40	40	40	40	40	40	40	40	40	40	40	3.503.1-81.3-1-18		0,5	1×10×10
33	Лист 4×50, ℓ=200мм	4	4	4	4	4	4	4	4	4	4	4	4						см. п3		0,3	0,4×5×20
34	Труба 4×50×70, ℓ=200мм	10	10	10	10	10	10	10	10	10	10	10	10	10	10	10	10	10	ГОСТ 8645-68*		1,4	ℓ=20
35	Болт М20-6g×70,58	96	96	96	96	68	68	68	68	48	48	48	48						ГОСТ 7798-70*		0,24	ℓ=7
36	М16×15-8g×30,58	48	48	48	48	34	34	34	34	24	24	24	24						ГОСТ 7798-70*		0,08	ℓ=3
37	М16×45,58	108	108	108	108	106	106	106	106	54	54	54	54						ГОСТ 7802-81*		0,10	ℓ=4,5
38	Гайка М16	24	24	24	24	22	22	22	22	12	12	12	12						ГОСТ 5916-70*		0,021	h=0,8
39	М16	156	156	156	156	140	140	140	140	78	78	78	78						ГОСТ 5915-70*		0,033	h=1,3
40	Шайба 16	24	24	24	24	22	22	22	22	12	12	12	12						ГОСТ 6958-78*		0,006	h=0,2

Поз	Наименование элементов	Количество элементов на габарит: Схема 1				Схема 2				Схема 3				Схема 4					Обозначение документа	Характеристики элемента: Объем бетона, м³	Масса, кг	Габаритные размеры, см
		2(Г-15,25+0,75)	2(Г-15,25+1,5)	2(Г-11,5+0,75)	2(Г-11,5+1,5)	Г-13,25+С+13,25+2×0,75	Г-13,25+С+13,25+2×1,5	Г-9,5+С+9,5+2×0,75	Г-9,5+С+9,5+2×1,5	Г-11,5+2×0,75	Г-11,5+2×1,5	Г-10+2×0,75	Г-10+2×1,5	Г-8+2×0,75	Г-8+2×1,5(А11)	Г-8+2×1,5(А8)	Г-6,5+2×0,75	Г-4,5+2×0,75				
10	Блок разделительной																					
	полосы РП15-ТАШ-1					4	4	4	4										3.503.1-81.2-1-7	0,52	1300	24×286×299
11	РП15-ТАШ-2					2	2	2	2										3.503.1-81.2-1-8	0,46	1140	24×286×259
12	Блок бордюрный ББ35-ТАШ-1													8	8	8	8	8	3.503.1-81.2-1-13	0,38	960	35×50×299
13	ББ35-ТАШ-2													4	4	4	4	4	3.503.1-81.2-1-14	0,34	850	35×50×259
14	Блок карнизный К-ТАШ-1	12	12	12	12	12	12	12	12	12	12	12	12	12	12	12	12	12	3.503.1-81.2-1-15	0,16	400	30×37×299
15	К-ТАШ-2	12	12	12	12														3.503.1-81.2-1-16	0,93	100	13×15×299
16	Блок перильного ограждения ПО	12	12	12	12	12	12	12	12	12	12	12	12	12	12	12	12	12	3.503.1-81.3-1-1		108	8×107×298
17	Цоколь ЦМ	28	28	28	28	14	14	14	14	14	14	14	14						3.503.1-81.3-1-3	0.007	41,2	15×30×30
18	Стойка мостовая СМ	28	28	28	28	14	14	14	14	14	14	14	14						3.503.1-81.3-1-5		17,7	21×21×75
19	Стойка мостовая																					
	на цоколе СМЦ					6	6	6	6										3.503.1-81.3-1-6		15.0	21×21×60
20	Консоль-амортизатор КА	28	28	28	28	26	26	26	26	14	14	14	14						3.503.1-81.3-1-10		3,5	7×23×29
21	Секция балки СБК-1					2	2	2	2												49.6	8,3×31,2×337
22	СБК-2	8	8	8	8	4	4	4	4	4	4	4	4						3.503.1-81.3-1-11		49.6	8,3×31,2×337
23	СБ-2	8	8	8	8	6	6	6	6	4	4	4	4								92.9	8,3×31,2×632

Спецификация составлена для мостового полотна с использованием блоков с арматурой класса АII.
Блоки с арматурой класса АII и АIII взаимозаменяемы.

Н.контр.	Ивянский		
Нач.ОИС	Постовой		
Гл.спец.	Ивянский		
ГИП	Маркин		
Рук.бриг.	Старова		
Ст.инж.	Чуприна		
Инженер	Рудницкая		

3.503.1-81.1-1-58

Мостовое полотно с металлическим барьерным ограждением и железобетонным бордюром для пролетного строения L = 18 м

Стадия	Лист	Листов
Р	1	2

Союздорпроект

Формат А3

Поз.	Наименование элементов	Количество элементов на габарит																	Обозначение документа или ГОСТ	Характеристики элемента		
		Схема 1				Схема 2				Схема 3				Схема 4						Объем бетона м³	Масса, кг	Габаритные размеры, см
		2(Г-15,25+0,75)	2(Г-15,25+1,5)	2(Г-11,5+0,75)	2(Г-11,5+1,5)	Г-13,25+С+13,25+2×0,75	Г-13,25+С+13,25+2×1,5	Г-9,5+С+9,5+2×0,75	Г-9,5+С+9,5+2×1,5	Г-11,5+2×0,75	Г-11,5+2×1,5	Г-10+2×0,75	Г-10+2×1,5	Г-8+2×0,75	Г-8+2×1,5(А11)	Г-8+2×1,5(А8)	Г-6,5+2×0,75	Г-4,5+2×0,75				
24	Секция балки СБ-4					2	2	2	2										3.503.1-81.3-1-11		137	8,3×31,2×932
25	Устройство световозвращающее УС-1	24	24	24	24	24	24	24	24	12	12	12	12						3.503.1-81.3-1-12		0,1	3×10×20
27	Уголок L100×63×7, ℓ=9000мм	4	4	4	4	4	4	4	4	4	4	4	4						ГОСТ 1510-16		78,3	6,3×10×900
28	ℓ=6000мм																				52,2	6,3×10×600
30	Лоток водоотводной	12	12	12	12	12	12	12	12	12	12	12	12	12	12	12	12	12	3.503.1-81.3-1-17		2,7	11×30×42
31	Изделие соединительное МС1	48	48	48	48	48	48	48	48	48	48	48	48	48	48	48	48	48	3.503.1-81.3-1-18		0,5	1×10×10
33	Лист 4×50, ℓ=200мм	4	4	4	4	4	4	4	4	4	4	4	4						См. ПЗ		0,3	0,4×5×20
34	Труба 4×50×70, ℓ=200мм	12	12	12	12	12	12	12	12	12	12	12	12	12	12	12	12	12	ГОСТ 8645-68*		1,4	ℓ=20
35	Болт М20-6g×70,58	112	112	112	112	80	80	80	80	56	56	56	56						ГОСТ 7798-70*		0,24	ℓ=7
36	М16×15-8g×30,58	56	56	56	56	40	40	40	40	28	28	28	28						ГОСТ 7798-70*		0,08	ℓ=3
37	М16×45,58	148	148	148	148	130	130	130	130	74	74	74	74						ГОСТ 7802-81*		0,10	ℓ=4,5
38	Гайка II М16	28	28	28	28	26	26	26	26	14	14	14	14						ГОСТ 5916-70*		0,021	h=0,8
39	М16	204	204	204	204	170	170	170	170	102	102	102	102						ГОСТ 5915-70*		0,033	h=1,3
40	Шайба 16	28	28	28	28	26	26	26	26	14	14	14	14						ГОСТ 6958-78*		0,006	h=0,2

Поз.	Наименование элементов	Количество элементов на габарит																		Обозначение документа	Характеристики элемента		
		Схема 1				Схема 2				Схема 3				Схема 4							Объем бетона, м³	Масса, кг	Габаритные размеры, см
		2(Г-13,25+0,75)	2(Г-13,25+1,5)	2(Г-11,5+0,75)	2(Г-11,5+1,5)	Г-13,25+С+13,25+2×0,75	Г-13,25+С+13,25+2×1,5	Г-9,5+С+9,5+2×0,75	Г-9,5+С+9,5+2×1,5	Г-11,5+2×0,75	Г-11,5+2×1,5	Г-10+2×0,75	Г-10+2×1,5	Г-8+2×0,75	Г-8+2×1,5(А11)	Г-8+2×1,5(А8)	Г-6,5+2×0,75	Г-4,5+2×0,75				
10	Блок разделительной																					
	полосы Р15-ТАП-1					5	5	5	5											3.503.1-81.2-1-7	0,52	1300	24×206×299
11	Р15-ТАП-2					2	2	2	2											3.503.1-81.2-1-8	0,46	1140	24×206×259
12	Блок бордюрный ББ35-ТАП-1													10	10	10	10	10		3.503.1-81.2-1-13	0,38	960	35×50×259
13	ББ35-ТАП-2													4	4	4	4	4		3.503.1-81.2-1-14	0,34	850	35×50×259
14	Блок карнизный К-ТАП-1	14	14	14	14	14	14	14	14	14	14	14	14	14	14	14	14	14		3.503.1-81.2-1-15	0,16	400	30×37×299
15	К-ТАП-2	14	14	14	14															3.503.1-81.2-1-16	0,03	100	13×15×299
16	Блок перильного ограждения ПО	14	14	14	14	14	14	14	14	14	14	14	14	14	14	14	14	14		3.503.1-81.3-1-1		108	8×107×298
17	Цоколь ЦМ	32	32	32	32	16	16	16	16	16	16	16	16							3.503.1-81.3-1-3	0,007	41,2	15×30×30
18	Стойка мостовая СМ	32	32	32	32	16	16	16	16	16	16	16	16							3.503.1-81.3-1-5		17,1	21×21×75
19	Стойка мостовая																						
	на цоколе СМЦ					7	7	7	7											3.503.1-81.3-1-6		15	21×21×60
20	Консоль-амортизатор КА	32	32	32	32	30	30	30	30	16	16	16	16							3.503.1-81.3-1-10		3,5	7×26×29
21	Секция балки СБК-1					2	2	2	2													49,6	8,3×31,2×337
22	СБК-2	8	8	8	8	4	4	4	4	4	4	4	4							3.503.1-81.3-1-11		49,6	8,3×31,2×337
23	СБ-2	4	4	4	4	2	2	2	2	2	2	2	2									92,9	8,3×31,2×632

Спецификация составлена для мостового полотна с использованием блоков с арматурой класса АII.
Блоки с арматурой класса АII и АIII взаимозаменяемы.

Н.контр.	Ивянский		11.09.91	3.503.1-81.1-1-59
Нач.ОИС	Постовой		11.09.91	
Гл.спец.	Ивянский		11.09.91	Мостовое полотно с металлическим барьерным ограждением и железобетонным бордюром для пролетного строения L = 21 м
ГИП	Маркин		11.09.91	
Рукбриг	Старова		11.09.91	
Ст.инж.	Чуприна		11.09.91	
Инженер	Рулинцка		11.09.91	

Стадия	Лист	Листов
Р	1	2

Союздорпроект

Формат А3

Поз.	Наименование элементов	Количество элементов на габарит: Схема 1				Схема 2				Схема 3				Схема 4					Обозначение документа или ГОСТ	Характеристики элемента: Объем бетона, м³	Масса, кг	Габаритные размеры, см
		2(Г-15,25+0,75)	2(Г-15,25+1,5)	2(Г-11,5+0,75)	2(Г-11,5+1,5)	Г-13,25+С+13,25+2×0,75	Г-13,25+С+13,25+2×1,5	Г-9,5+С+9,5+2×0,75	Г-9,5+С+9,5+2×1,5	Г-11,5+2×0,75	Г-11,5+2×1,5	Г-10+2×0,75	Г-10+2×1,5	Г-8+2×0,75	Г-8+2×1,5(А11)	Г-8+2×1,5(А8)	Г-6,5+2×0,75	Г-4,5+2×0,75				
24	Секция балки СБ-4	4	4	4	4	6	6	6	6	2	2	2	2						3.503.1-81.3-1-11		137	8,3 × 31,2 × 932
25	Устройство световозвращающее УС-1	28	28	28	28	28	28	28	28	14	14	14	14						3.503.1-81.3-1-12		0,1	3 × 10 × 20
27	Уголок L100×63×7, ℓ=9000 мм	2	2	2	2	2	2	2	2	2	2	2	2						ГОСТ 8510-86		78,3	6,3 × 10 × 900
28	ℓ=6000 мм	4	4	4	4	4	4	4	4	4	4	4	4								52,2	6,3 × 10 × 600
30	Лоток водоотводной	14	14	14	14	14	14	14	14	14	14	14	14	14	14	14	14	14	3.503.1-81.3-1-17		2,7	11 × 30 × 42
31	Изделие соединительное МС-1	56	56	56	56	56	56	56	56	56	56	56	56	56	56	56	56	56	3.503.1-81.3-1-18		0,5	1 × 10 × 10
33	Лист 4×50, ℓ=200мм	4	4	4	4	4	4	4	4	4	4	4	4						см. ПЗ		0,3	0,4 × 5 × 20
34	Труба 4×50×70, ℓ=200мм	14	14	14	14	14	14	14	14	14	14	14	14	14	14	14	14	14	ГОСТ 8645-68*		1,4	ℓ = 20
35	Болт М20 – 6g×70.58	128	128	128	128	92	92	92	92	64	64	64	64						ГОСТ 7798-70*		0,24	ℓ = 7
36	М16×15–8g×30,58	64	64	64	64	46	46	46	46	32	32	32	32						ГОСТ 7798-70*		0,08	ℓ = 3
37	М16×45,58	156	156	156	156	138	138	138	138	78	78	78	78						ГОСТ 7802-81*		0,10	ℓ = 4,5
38	Гайка II М16	32	32	32	32	30	30	30	30	16	16	16	16						ГОСТ 5916-70*		0,021	h = 0,8
39	М16	220	220	220	220	184	184	184	184	110	110	110	110						ГОСТ 5915-70*		0,033	h = 1,3
40	Шайба 16	32	32	32	32	30	30	30	30	16	16	16	16						ГОСТ 6958-78*		0,006	h = 0,2

Поз.	Наименование элементов	Количество элементов на габарит: Схема 1 2(Г-15,25+0,75)	Схема 1 2(Г-15,25+1,5)	Схема 1 2(Г-11,5+0,75)	Схема 1 2(Г-11,5+1,5)	Схема 2 Г-13,25+С+13,25+2×0,75	Схема 2 Г-13,25+С+13,25+2×1,5	Схема 2 Г-9,5+С+9,5+2×0,75	Схема 2 Г-9,5+С+9,5+2×1,5	Схема 3 Г-11,5+2×0,75	Схема 3 Г-11,5+2×1,5	Схема 3 Г-10+2×0,75	Схема 3 Г-10+2×1,5	Схема 4 Г-8+2×0,75	Схема 4 Г-8+2×1,5 (А11)	Схема 4 Г-8+2×1,5 (А8)	Схема 4 Г-6,5+2×0,75	Схема 4 Г-4,5+2×0,75	Обозначение документа	Характеристики элемента: Объем бетона, м³	Масса, кг	Габаритные размеры, см
10	Блок разделительной																					
	полосы РП15-ТАШ-1					6	6	6	6										3.503.1-81.2-1-7	0,52	1300	24×206×299
11	РП15-ТАШ-4					2	2	2	2										3.503.1-81.2-1-8	0,46	1140	24×206×259
12	Блок бордюрный ББ35-ТАШ-1													12	12	12	12	12	3.503.1-81.2-1-13	0,38	960	35×50×299
13	ББ35-ТАШ-2													4	4	4	4	4	3.503.1-81.2-1-14	0,34	850	35×50×259
14	Блок карнизный К-ТАШ-1	16	16	16	16	16	16	16	16	16	16	16	16	16	16	16	16	16	3.503.1-81.2-1-15	0,16	400	30×37×299
15	К-ТАШ-2	16	16	16	16														3.503.1-81.2-1-16	0,03	100	13×15×399
16	Блок перильного ограждения №0	16	16	16	16	16	16	16	16	16	16	16	16	16	16	16	16	16	3.503.1-81.3-1-1		108	8×107×298
17	Цоколь ЦМ	36	36	36	36	18	18	18	18	18	18	18	18						3.503.1-81.3-1-3	0.007	41,2	15×30×30
18	Стойка мостовая СМ	36	36	36	36	18	18	18	18	18	18	18	18						3.503.1-81.3-1-5		17.7	21×21×75
19	Стойка мостовая																					
	на цоколе СМЦ					8	8	8	8										3.503.1-81.3-1-6		15.0	21×21×60
20	Консоль-амортизатор КА	36	36	36	36	34	34	34	34	18	18	18	18						3.503.1-81.3-1-10		3,5	7×28×29
21	Секция балки СБК-1					2	2	2	2												49.6	8.3×31.2×337
22	СБК-2	8	8	8	8	4	4	4	4	4	4	4	4						3.503.1-81.3-1-11		49,6	8,3×31.2×337
23	СБ-2					4	4	4	4												92.9	8,3×31.2×632

Спецификация составлена для мостового полотна с использованием блоков с арматурой класса АII.
Блоки с арматурой класса АII и АIII взаимозаменяемы.

Н.контр	Ивянский		
Нач.ОИС	Востовой		
Гл.спец.	Ивянский		
ГИП	Маркин		
Рук.бриг	Старова		
Ст.инж	Чуприна		
Инженер	Рудницкая		

3.503.1-81.1-1-60

Мостовое полотно с металлическим барьерным ограждением и железобетонным бордюром для пролетного строения L = 24 м

Стадия	Лист	Листов
Р	1	2

Союздорпроект

Формат А3

Поз.	Наименование элементов	Количество элементов на габарит: Схема 1				Схема 2				Схема 3				Схема 4					Обозначение документа или ГОСТ	Характеристики элемента: Объем бетона, м³	Масса, кг	Габаритные размеры, см
		2(Г-15,25+0,75)	2(Г-15,25+1,5)	2(Г-11,5+0,75)	2(Г-11,5+1,5)	Г-13,25+С+13,25+2×0,75	Г-13,25+С+13,25+2×1,5	Г-9,5+С+9,5+2×0,75	Г-9,5+С+9,5+2×1,5	Г-11,5+2×0,75	Г-11,5+2×1,5	Г-10+2×0,75	Г-10+2×1,5	Г-8+2×0,75	Г-8+2×1,5(АIII)	Г-8+2×1,5(АВ)	Г-6,5+2×0,75	Г-4,5+2×0,75				
24	Секция балки СБ-4	8	8	8	8	6	6	6	6	4	4	4	4						3.503.1-81.3-1-11		137	8,3 × 31,2 × 93,2
25	Устройство световозвращающее УС-1	32	32	32	32	32	32	32	32	16	16	16	16						3.503.1-81.3-1-12		0,1	3 × 10 × 20
27	Уголок L 100×63×7, ℓ=9000 мм	4	4	4	4	4	4	4	4	4	4	4	4						ГОСТ 8510-86		78,3	6,3 × 10 × 900
28	ℓ=6000 мм	2	2	2	2	2	2	2	2	2	2	2	2								52,2	6,3 × 10 × 600
30	Лоток водоотводной	16	16	16	16	16	16	16	16	16	16	16	16	16	16	16	16	16	3.503.1-81.3-1-17		2,7	11 × 30 × 42
31	Издание соединительное МС-1	64	64	64	64	64	64	64	64	64	64	64	64	64	64	64	64	64	3.503.1-81.3-1-18		0,5	1 × 10 × 10
33	Лист 4×50, ℓ=200 мм	4	4	4	4	4	4	4	4	4	4	4	4						см. ПЗ		0,3	0,4 × 5 × 20
34	Труба 4×50×70, ℓ=200 мм	16	16	16	16	16	16	16	16	16	16	16	16	16	16	16	16	16	ГОСТ 8645-68*		1,4	ℓ=20
35	Болт М20-6g×70.58	144	144	144	144	104	104	104	104	72	72	72	72						ГОСТ 7798-70*		0,24	ℓ=7
36	· М16×15-8g×30.58	72	72	72	72	52	52	52	52	36	36	36	36						ГОСТ 7798-70*		0,08	ℓ=3
37	М16×45.58	164	164	164	164	162	162	162	162	82	82	82	82						ГОСТ 7802-81*		0,10	ℓ=4,5
38	Гайка II М16	36	36	36	36	34	34	34	34	18	18	18	18						ГОСТ 5916-70*		0,021	h=0,8
39	М16	236	236	236	236	214	214	214	214	118	118	118	118						ГОСТ 5915-70*		0,033	h=1,3
40	Шайба 16	36	36	36	36	34	34	34	34	18	18	18	18						ГОСТ 6958-78*		0,006	h=0,2

Поз.	Наименование элементов	Количество элементов на габарит: Схема 1				Схема 2				Схема 3				Схема 4					Обозначение документа	Характеристики элемента: Объем бетона, м³	Масса, кг	Габаритные размеры, см
		2(Г-15,25+0,75)	2(Г-15,25+1,5)	2(Г-11,5+0,75)	2(Г-11,5+1,5)	Г-13,25+С+13,25+2×0,75	Г-13,25+С+13,25+2×1,5	Г-9,5+С+9,5+2×0,75	Г-9,5+С+9,5+2×1,5	Г-11,5+2×0,75	Г-11,5+2×1,5	Г-10+2×0,75	Г-10+2×1,5	Г-8+2×0,75	Г-8+2×1,5 (А11)	Г-8+2×1,5 (А8)	Г-6,5+2×0,75	Г-4,5+2×0,75				
10	Блок разделительной																					
	полосы РП15-ТАШ-1					9	9	9	9										3.503.1-81.2-1-7	0,52	1300	24×206×299
11	РП15-ТАШ-2					2	2	2	2										3.503.1-81.2-1-8	0,46	1140	24×206×259
12	Блок бордюрный ББ35-ТАШ-1													18	18	13	18	18	3.503.1-81.2-1-13	0,38	960	35×50×299
13	ББ35-ТАШ-2													4	4	4	4	4	3.503.1-81.2-1-14	0,34	850	35×50×259
14	Блок карнизный К-ТАШ-1	22	22	22	22	22	22	22	22	22	22	22	22	22	22	22	22	22	3.503.1-81.2-1-15	0,16	400	30×37×299
15	К-ТАШ-2	22	22	22	22														3.503.1-81.2-1-16	0,03	100	13×15×299
16	Блок перильного ограждения БП	22	22	22	22	22	22	22	22	22	22	22	22	22	22	22	22	22	3.503.1-81.3-1-1		198	8×15×298
17	Цоколь ЦМ	48	48	48	48	24	24	24	24	24	24	24	24						3.503.1-81.3-1-3	0.007	41.2	15×30×30
18	Стойка мостовая СМ	48	48	48	48	24	24	24	24	24	24	24	24						3.503.1-81.3-1-5		17.7	21×21×75
19	Стойка мостовая																					
	на цоколе СМЦ					11	11	11	11										3.503.1-81.3-1-6		15.0	21×21×60
20	Консоль-амортизатор КА	48	48	48	48	46	46	46	46	24	24	24	24						3.503.1-81.3-1-10		3,5	7×28×29
21	Секция балки СБК-1					2	2	2	2												49.6	8.3×31.2×337
22	СБК-2	8	8	8	8	4	4	4	4	4	4	4	4						3.503.1-81.3-1-11		49.6	8.3×31.2×337
23	СБ-2					4	4	4	4												92.6	8.3×31.2×632

Н.контр	Ивянский		11.03.11
Нач.ОИС	Костовой		11.03.11
Гл.спец.	Ивянский		11.03.11
ГИП	Маркин		11.03.11
Рук.бриг	Старова		11.03.11
Ст.инж.	Чеврина		11.03.11
Инженер	Радницкая		11.03.11

3.503.1-81.1-1-61

Мостовое полотно с металлическим барьерным ограждением и железобетонным бордюром для пролетного строения L = 33м

Стадия	Лист	Листов
Р	1	2

Союздорпроект

Формат А3

Поз.	Наименование элементов	Количество элементов на габарит: Схема 1				Схема 2				Схема 3				Схема 4					Обозначение документа или ГОСТ	Характеристики элемента: Объем бетона, м³	Масса, кг	Габаритные размеры, см
		2(Г-15,25+0,75)	2(Г-15,25+1,5)	2(Г-11,5+0,75)	2(Г-11,5+1,5)	Г-13,25+С+13,25+2×0,75	Г-13,25+С+13,25+2×1,5	Г-9,5+С+9,5+2×0,75	Г-9,5+С+9,5+2×1,5	Г-11,5+2×0,75	Г-11,5+2×1,5	Г-10+2×0,75	Г-10+2×1,5	Г-8+2×0,75	Г-8+2×1,5(А11)	Г-8+2×1,5(А8)	Г-6,5+2×0,75	Г-4,5+2×0,75				
24	Секция балки СБ-4	12	12	12	12	10	10	10	10	6	6	6	6						3.503.1-81.3-11		137	8.3 × 31.2 × 932
25	Устройство световозвращающее УС-1	44	44	44	44	44	44	44	44	22	22	22	22						3.503.1-81.3-12		0,1	3 × 10 × 20
27	Уголок L 100×63×7, ℓ=9000 мм	6	6	6	6	6	6	6	6	6	6	6	6						ГОСТ 1510-16		78,3	6,3 × 10 × 900
28	ℓ=6000 мм	2	2	2	2	2	2	2	2	2	2	2	2								52,2	6,3 × 10 × 600
30	Лоток водоотводной	22	22	22	22	22	22	22	22	22	22	22	22	22	22	22	22	22	3.503.1-81.3-17		2.7	11 × 30 × 42
31	Изделие соединительное МС-1	88	88	88	88	88	88	88	88	88	88	88	88	88	88	88	88	88	3.503.1-81.3-18		0,5	1 × 10 × 10
33	Лист 4×50, ℓ=200 мм	4	4	4	4	4	4	4	4	4	4	4	4						см. ПЗ		0,3	0.4 × 5 × 20
34	Труба 4×50×70, ℓ=200 мм	22	22	22	22	22	22	22	22	22	22	22	22	22	22	22	22	22	ГОСТ 8645-68*		1,4	ℓ=20
35	Болт М20-6g×70,58	192	192	192	192	140	140	140	140	96	96	96	96						ГОСТ 7798-70*		0,24	ℓ=7
36	М16×15-8g×30,58	96	96	96	96	70	70	70	70	48	48	48	48						ГОСТ 7798-70*		0,08	ℓ=3
37	М16×45,58	220	220	220	220	218	218	218	218	110	110	110	110						ГОСТ 7802-81*		0,10	ℓ=4,5
38	Гайка II М16	48	48	48	48	46	46	46	46	24	24	24	24						ГОСТ 5916-70*		0,021	h=0,8
39	М16	316	316	316	316	288	288	288	288	158	158	158	158						ГОСТ 5915-70*		0,033	h=1,3
40	Шайба 16	48	48	48	48	46	46	46	46	24	24	24	24						ГОСТ 6958-78*		0,006	h=0,2

Номер строки	Наименование	Единица измерения	Количество на 1 пог.м проезжего строения																
			Схема 1				Схема 2				Схема 3				Схема 4				
			2(Г-15,25+0,75)	2(Г-15,25+1,5)	2(Г-11,5+0,75)	2(Г-11,5+1,5)	Г-13,25+С+13,25+2×0,75	Г-13,25+С+13,25+2×1,5	Г-9,5+С+9,5+2×0,75	Г-9,5+С+9,5+2×1,5	Г-11,5+2×0,75	Г-11,5+2×1,5	Г-10+2×0,75	Г-10+2×1,5	Г-8+2×0,75	Г-8+2×1,5(А11)	Г-8+2×1,5(А8)	Г-6,5+2×0,75	Г-4,5+2×0,75
1.	Выравнивающий слой δ = 30 мм Бетон класса В25	м²	34,4	35,9	26,9	28,4	33,7	35,2	24,8	26,3	13,7	15,2	12,2	13,7	9,4	10,9	10,9	8,2	6,2
		м³	1,01	1,06	0,79	0,83	0,95	0,99	0,68	0,73	0,39	0,44	0,35	0,39	0,27	0,31	0,31	0,36	0,22
2	Оклеечная гидроизоляция δ = 10 мм	м²	35,0	36,5	27,5	29,0	34,3	35,8	26,8	28,3	14,3	15,8	12,8	14,3	10,0	11,5	11,5	8,9	6,9
3	Сетка арматурная сварная $4Ср\frac{БАI-100}{БАI-100}$ 230 × ℓ по ГОСТ 23279-85	м²	31,4	31,4	23,9	23,9	30,5	30,5	23,0	23,0	11,9	11,9	10,4	10,4	8,0	8,0	8,0	6,5	4,5
		кг	160,3	169,3	122,0	122,0	155,7	155,7	117,4	117,4	60,7	60,7	53,1	53,1	40,8	40,8	40,8	33,2	23,0
4	Сетка арматурная сварная $4Ср\frac{4ВрI-100}{4ВрI-100}$ В × ℓ по ГОСТ 23279-85	м²	4,3	5,8	4,3	5,8	2,5	4,0	2,5	4,0	2,5	4,0	2,5	4,0	2,5	4,0	4,0	2,5	2,5
		кг	9,8	13,2	9,8	13,2	5,7	9,1	5,7	9,1	5,7	9,1	5,7	9,1	5,7	9,1	9,1	5,7	5,7
5	Цементобетонное покрытие тротуаров. Бетон класса В25	м²	2,5	4,0	2,5	4,0	1,5	3,0	1,5	3,0	1,5	3,0	1,5	3,0	1,4	2,9	2,9	1,7	1,7
		м³	0,16	0,25	0,16	0,25	0,11	0,20	0,11	0,20	0,11	0,20	0,11	0,20	0,10	0,19	0,19	0,12	0,12
6	Цементобетонное покрытие δ = 80 мм Бетон класса В30	м²	31,9	31,9	24,4	24,4	30,8	30,8	23,3	23,3	12,2	12,2	—	—	—	—	—	—	—
		м³	2,55	2,55	1,95	1,95	2,46	2,46	1,86	1,86	0,98	0,98							
	Цементобетонное покрытие δ = 80м Бетон класса В27,5	м²	—	—	—	—	—	—	—	—	—	—	10,7	10,7	—	—	—	—	—
		м³											0,86	0,86					
	Цементобетонное покрытие δ = 80 мм Бетон класса В25	м²	—	—	—	—	—	—	—	—	—	—	—	—	8,0	8,0	8,0	6,5	4,5
		м³													0,64	0,64	0,64	0,52	0,36
7	Тиоколовая мастика по ТУ 38-53-149-69	кг	—	—	—	—	2,6	2,6	2,6	2,6	—	—	—	—	2,6	2,6	2,6	2,6	2,6

Н.контр.	Ивянский		29.03.82
Нач.отд.	Постовой		29.03.82
Гл.спец.	Ивянский		29.03.82
ГИП	Маркин		29.03.82
Рук.бриг.	Старова		29.03.82
Инженер	Тарасов		29.03.82
Инженер	Ганицкая		29.03.82

35031-81.1-1-62

Цементобетонное покрытие для мостового полотна с металлическим барьерным ограждением и железобетонным бордюром

Стадия	Лист	Листов
Р		1

Союздорпроект

Формат А3

Номер строки	Наименование	Единица измерения	Количество на 1 погон м проезжего строения																
			Схема 1				Схема 2				Схема 3				Схема 4				
			2(Г-13,25+0,75)	2(Г-13,25+1,5)	2(Г-11,5+0,75)	2(Г-11,5+1,5)	Г-13,25+С+13,25+2×0,75	Г-13,25+С+13,25+2×1,5	Г-9,5+С+9,5+2×0,75	Г-9,5+С+9,5+2×1,5	Г-11,5+2×0,75	Г-11,5+2×1,5	Г-10+2×0,75	Г-10+2×1,5	Г-8+2×0,75	Г-8+2×1,5 (А11)	Г-8+2×1,5 (А8)	Г-6,5+2×0,75	Г-4,5+2×0,75
1	Выравнивающий слой б=30мм Бетон класса В25	м² м³	34,4 1,01	35,9 1,06	26,9 0,79	28,4 0,83	33,7 0,95	35,2 0,99	24,8 0,68	26,3 0,73	13,7 0,39	15,2 0,44	12,2 0,35	13,7 0,39	9,4 0,27	10,9 0,31	10,9 0,31	8,2 0,36	6,2 0,22
2	Оклеечная гидроизоляция б=10мм	м²	35,0	36,5	27,5	29,0	34,3	35,8	26,8	28,3	14,3	15,8	12,8	14,3	10,0	11,5	11,5	8,9	6,9
3	Защитный слой б=40 мм Бетон класса В25	м² м³	31,9 1,29	31,9 1,29	24,4 0,99	24,4 0,99	32,2 1,34	32,2 1,34	24,7 1,04	24,7 1,04	12,2 0,51	12,2 0,51	10,7 0,45	10,7 0,45	8,0 0,34	8,0 0,34	8,0 0,34	6,5 0,28	4,5 0,20
4	Сетка арматурная сварная $4Ср\frac{4Вр\,I-100}{4Вр\,I-100}$ 230×6 по ГОСТ 23279-85	м² кг	34,4 78,0	35,9 81,5	26,9 61,0	28,4 64,4	32,3 73,3	33,8 76,7	24,8 56,3	26,3 59,7	13,7 31,1	15,2 34,5	12,2 27,7	13,7 31,1	9,4 21,3	10,9 24,7	10,9 24,7	8,2 18,6	6,2 14,1
5	Цементобетонное покрытие тротуаров Бетон класса В25	м² м³	2,5 0,16	4,0 0,25	2,5 0,16	4,0 0,25	1,5 0,11	3,0 0,20	1,5 0,11	3,0 0,20	1,5 0,11	3,0 0,20	1,5 0,11	3,0 0,20	1,4 0,10	2,9 0,19	2,9 0,19	1,7 0,12	1,7 0,12
6	Асфальтобетонное покрытие б=70мм	м² м³	31,9 2,23	31,9 2,23	24,4 1,71	24,4 1,71	30,7 2,15	30,7 2,15	23,2 1,63	23,2 1,63	12,2 0,85	12,2 0,85	10,7 0,75	10,7 0,75	8,0 0,56	8,0 0,56	8,0 0,56	6,5 0,46	4,5 0,32
7	Битумная мастика по ВСН 38-84	кг	—	—	—	—	2,6	2,6	2,6	2,6	—	—	—	—	2,6	2,6	2,6	2,6	2,6

Н.контр.	Ивянский		28.08.85
Нач.отд.	Постовой		28.08.85
Гл.спец.	Ивянский		28.08.85
ГИП	Маркин		28.08.85
Рук.бриг.	Старова		28.08.85
Инженер	Тарасов		28.08.85
Инженер	Рулинцкая		28.08.85

3503.1-81.1-1-63

Асфальтобетонное покрытие для мостового полотна с металлическим барьерным ограждением и железобетонным бордюром

Стадия	Лист	Листов
Р		1

Союздорпроект

Формат А3