ТИПОВЫЕ КОНСТРУКЦИИ, ИЗДЕЛИЯ И УЗЛЫ ЗДАНИЙ И СООРУЖЕНИЙ

СЕРИЯ 1.020.1-2с/89

КОНСТРУКЦИИ КАРКАСА МЕЖВИДОВОГО ПРИМЕНЕНИЯ МНОГОЭТАЖНЫХ ОБЩЕСТВЕННЫХ ЗДАНИЙ, ПРОИЗВОДСТВЕННЫХ И ВСПОМОГАТЕЛЬНЫХ ЗДАНИЙ ПРОМЫШЛЕННЫХ ПРЕДПРИЯТИЙ ДЛЯ СТРОИТЕЛЬСТВА В РАЙОНАХ СЕЙСМИЧНОСТЬЮ 7,8 И 9 БАЛЛОВ И В НЕСЕЙСМИЧЕСКИХ РАЙОНАХ, С ИЗГОТОВЛЕНИЕМ ИЗДЕЛИЙ КАРКАСА В ЕДИНЫХ ОПАЛУБОЧНЫХ ФОРМАХ

ВЫПУСК 2-10

КОЛОННЫ СЕЧЕНИЕМ 400Х400 ММ ДЛЯ ЗДАНИЙ С ВЫСОТАМИ ЭТАЖЕЙ 5,4; 6,0 И 6,0 (7,2) М
ПРОСТРАНСТВЕННЫЕ КАРКАСЫ
РАБОЧИЕ ЧЕРТЕЖИ

ЧАСТЬ 1
ДЛЯ РАЙОНОВ СЕЙСМИЧНОСТЬЮ 7,8 И 9 БАЛЛОВ

Стр. 1...121

1962-23

ТИПОВЫЕ КОНСТРУКЦИИ, ИЗДЕЛИЯ И УЗЛЫ ЗДАНИЙ И СООРУЖЕНИЙ

СЕРИЯ 1.020.1-2с/89

КОНСТРУКЦИИ КАРКАСА МЕЖВИДОВОГО ПРИМЕНЕНИЯ МНОГОЭТАЖНЫХ ОБЩЕСТВЕННЫХ ЗДАНИЙ, ПРОИЗВОДСТВЕННЫХ И ВСПОМОГАТЕЛЬНЫХ ЗДАНИЙ ПРОМЫШЛЕННЫХ ПРЕДПРИЯТИЙ ДЛЯ СТРОИТЕЛЬСТВА В РАЙОНАХ СЕЙСМИЧНОСТЬЮ 7,8 И 9 БАЛЛОВ И В НЕСЕЙСМИЧЕСКИХ РАЙОНАХ, С ИЗГОТОВЛЕНИЕМ ИЗДЕЛИЙ КАРКАСА В ЕДИНЫХ ОПАЛУБОЧНЫХ ФОРМАХ

ВЫПУСК 2-10

КОЛОННЫ СЕЧЕНИЕМ 400Х400 ММ ДЛЯ ЗДАНИЙ С ВЫСОТАМИ ЭТАЖЕЙ 5,4 ; 6,0 И 6,0 (7,2) М
ПРОСТРАНСТВЕННЫЕ КАРКАСЫ
РАБОЧИЕ ЧЕРТЕЖИ

ЧАСТЬ 1
ДЛЯ РАЙОНОВ СЕЙСМИЧНОСТЬЮ 7,8 И 9 БАЛЛОВ

РАЗРАБОТАНЫ ТБИЛЗНИИЭП

ДИРЕКТОР ИНСТИТУТА Н.А.ЭДИШЕРАШВИЛИ
ГЛ.КОНСТРУКТОР ИНСТ. А.Г.ЧИКОБАВА
НАЧАЛЬНИК ОТДЕЛА Г.В.ТУРМАНИДЗЕ
ГЛ.ИНЖ.ПРОЕКТА Н.А.КАПАНАДЗЕ
ПРИ УЧАСТИИ НИИЖБ ГОССТРОЯ СССР

СОГЛАСОВАНО С ЦНИИСК им.В.А.КУЧЕРЕНКО
ЗАМ.ДИРЕКТОРА О.О.АНДРЕЕВ
ЗАВ.ЛАБ.СЕЙСМОСТОЙКИХ КОНСТРУКЦИЙ ЗДАНИЙ А.З.ЧЕРКАШИН
СТ.НАУЧНЫЙ СОТР. С.А.МИНАКОВ

УТВЕРЖДЕНЫ ГОСКОМАРХИТЕКТУРЫ
приказ от 25.12.1989 г. № 244

ВВЕДЕНЫ В ДЕЙСТВИЕ с 01.07.1990 г.
ТбилЗНИИЭП, приказ № 174 от 27.12.1989 г.

Обозначение	Наименование	Стр
I.020.I-2с/89.2-10	Содержание	2
ТТ	Технические требования	4
КI	Каркас пространственный КПIс...КП9с	6
К2	Каркас пространственный КП 10с...КПI5с	8
К3	Каркас пространственный КПI6с...КП2Iс	9
К4	Каркас пространственный КП22с...КП27с	II
К5	Каркас пространственный КП28с,КП23сн... ...КП26сн	I2
К6	Каркас пространственный КП27сн,КП28сн	I4
К7	Каркас пространственный КП29с...КП37с	I5
К8	Каркас пространственный КП38с...КП43с	I7
К9	Каркас пространственный КП44с...КП49с	I8
КI0	Каркас пространственный КП50с...КП55с	20
КII	Каркас пространственный КП56с,КП5Iсн... ...КП54сн	2I
КI2	Каркас пространственный КП55сн,КП56сн	23
КI3	Каркас пространственный КП57с...КП63с	24
КI4	Каркас пространственный КП64с...КП70с	25
КI5	Каркас пространственный КП7Iс...КП77с	27
КI6	Каркас пространственный КП78с...КП84с	28
КI7	Каркас пространственный КП85с...КП89с	30
КI8	Каркас пространственный КП90с...КП93с	3I
КI9	Каркас пространственный КП86сн...КП9Iсн	32
К20	Каркас пространственный КП92сн,КП93сн	34
К2I	Каркас пространственный КП94с...КП99с	35
К22	Каркас пространственный КПI00с...КПI06с	36
К23	Каркас пространственный КПI07с...КПII3с	38
I.020.I-2с/89.2- К24	Каркас пространственный КПII4с...КПII9с	39
К25	Каркас пространственный КПI20с...КПI22с	4I
К26	Каркас пространственный КПI23с...КПI29с	42
К27	Каркас пространственный КПI30с,КПI23сн... ...КПI28сн	43
К28	Каркас пространственный КПI29сн,КПI30сн	45
К29	Каркас пространственный КПI3Iс...КПI37с	46
К30	Каркас пространственный КПI38с...КПI44с	48
К3I	Каркас пространственный КПI45с...КПI50с	50
К32	Каркас пространственный КПI5Iс...КПI54с	52
К33	Каркас пространственный КПI55с...КПI6Iс	54
К34	Каркас пространственный КПI62с...КПI68с	56
К35	Каркас пространственный КПI69с,КПI63сн... ...КПI66сн	58
К36	Каркас пространственный КПI67сн...КПI69сн	60
К37	Каркас пространственный КПI70с...КПI75с	62
К38	Каркас пространственный КПI76с...КПI80с	64
К39	Каркас пространственный КПI8Iс...КПI84с	66
К40	Каркас пространственный КПI85с...КПI90с	68
К4I	Каркас пространственный КПI9Iс...КПI95с	70
К42	Каркас пространственный КПI96с...КПI99с	72
К43	Каркас пространственный КП200с...КП204с	74
К44	Каркас пространственный КП205с,КП206с, КП200сн...КП202сн	76

РАЗРАБ	ЧАНКВЕТАДЗЕ	
ПРОВЕР	БУКЬВАДЗЕ	
ГИП	ЧКВАНАВА	
Н. ОНТР	ЧКВАН. ЗА	

I.020.I-2с/89 . 2-10

Содержание

Стадия	Лист	Листов
Р	1	2

ТбилЗНИИЭП

ФОРМАТ А3

I.020 I-2с/89 в 2-10 ч I

ИНВ.№ ПОДЛ. | ПОДП. И ДАТА | ВЗАМ ИНВ №

ЗАВОД КБИ

Обозначение	Наименование	Стр.
I.020.I-2с/89.2-К45	Каркас пространственный КП203сн,КП204сн	78
К46	Каркас пространственный КП205сн,КП206сн	80
К47	Каркас пространственный КП207с...КП212с	82
К48	Каркас пространственный КП213с...КП217с	84
К49	Каркас пространственный КП218с...КП223с	86
К50	Каркас пространственный КП224с...КП227с	88
К5I	Каркас пространственный КП228с...КП232с	90
К52	Каркас пространственный КП233с...КП235с	92
К53	Каркас пространственный КП238с...КП24Iс	94
К54	Каркас пространственный КП242с,КП243с, КП236сн...КП238сн	96
К55	Каркас пространственный КП239сн...КП24Iсн	98
К56	Каркас пространственный КП242сн...КП243сн	I00
К57	Каркас пространственный КП244с...КП249с	I02
К58	Каркас пространственный КП250с...КП254с	I04
К59	Каркас пространственный КП255с...КП260с	I06
К60	Каркас пространственный КП26Iс...КП264с	I08
К6I	Каркас пространственный КП265с...КП269с	II0
К62	Каркас пространственный КП270с...КП272с	II2
К63	Каркас пространственный КП274с...КП279с	II4
К64	Каркас пространственный КП280с,КП28Iс КП274сн..КП276сн	II6
К65	Каркас пространственный КП277сн..КП279сн	II8
К66	Каркас пространственный КП280сн,КП28Iсн	I20

Обозначение	Наименование	Стр.

Инв. № подл. | Подпись и дата | Взам. инв. №

I. ОБЩАЯ ЧАСТЬ

I.I. Серия I.020.I-2c/89, выпуск 2-2 содержит рабочие чертежи пространственных каркасов для колонн сечением 400х400 мм при высоте этажей 5,4; 6,0 и 6,0(7,2)м

Выпуск состоит из двух частей:

Часть I содержит рабочие чертежи пространственных каркасов колонн, применяемых для строительства в районах сейсмичностью 7,8 и 9 баллов.

Часть II содержит рабочие чертежи пространственных каркасов колонн, применяемых для строительства в несейсмических районах.

I.2. Рабочие чертежи колонн приведены в выпуске 2-9.

I.3. Детали пространственных каркасов приведены в выпуске 2-I3.

I.4. Арматурные и закладные изделия приведены в выпуске 2-I4.

I.5. Рекомендации по технологии изготовления пространственных каркасов приведены в выпуске 0-3 "Указания по заводской технологии изготовления изделий".

I.6. Изготовление пространственных каркасов должно производится в соответствии с требованиями СНиП 2.03.01-84 "Бетонные и железобетонные конструкции", СНиП П-23-81* "Стальные конструкции", СНиП 2.03.II-85 "Защита строительных конструкций от коррозии", СНиП 3.03.0I-87 "Несущие и ограждающие конструкции, "Рекомендации по проектированию стальных закладных деталей для железобетонных конструкций", разработанны НИИЖБ Госстроя СССР. ГОСТ I4098-85, ГОСТ I0922-75.

I.7. Класс точности и технологические допуски при изготовлении конструкций должны приниматься в соответствии с требованиями ГОСТ 2I778-8I, ГОСТ 2I779-82 ГОСТ 2I780-83 и ГОСТ I30I5.0-83.

I.8. Указания по применению изделий приведены в выпуске 0-I.

I.9. Перечень выпусков, входящих в состав серии I.020.I-2c/89 приведен в выпуске 0-0.

2. ТЕХНИЧЕСКАЯ ХАРАКТЕРИСТИКА И РЕКОМЕНДАЦИИ ПО ИЗГОТОВЛЕНИЮ АРМАТУРНЫХ КАРКАСОВ

2.I. Пространственные каркасы для колонн следует изготовлять по рабочим чертежам настоящего выпуска.

2.2. Пространственные каркасы собираются из отдельных стержней продольной арматуры в количестве 4 или 8 шт, а также замкнутых хомутов, сеток косвенного армирования и закладных изделий, приведенных в вып.2-I4.

2.3. Сборку пространственных каркасов колонн рекомендуется производить на механизированных линиях, оснащенных поворотным кондуктором и сварочными клещами, допускающими сварку пересечений арматуры с максимальными диаметрами 40+I4 мм, например, подвесными клещами типа К-243В.

2.4. Для обеспечения заданного расстояния между осями крайних стержней продольной арматуры в пространственном каркасе с отклонениями не более 0,5 диаметра стержня необходимо перед сваркой зафиксировать концы продольных стержней в кондукторе со сменными втулками, внутренний диаметр которых должен быть равен диаметру арматуры с учетом свободного прохода стержня периодического профиля.

2.5. В качестве продольной арматуры колонн принята сталь класса А-Ш, ГОСТ 578I-82*.

Поперечная арматура каркасов, в виде замкнутых хомутов, принята из горячекатаной арматурной стали класса А-I, ГОСТ 578I-82*.

РАЗРАБ.	БУСКИВАДЗЕ			I.020.I-2c/89.2-ЮТТ			
ПРОВЕРИЛ	ЧКВАНАВА						
ГИП	ЧКВАНАВА						
ГЛ.К.ОТД.	КАПАНАДЗЕ			Технические требования	Стадия	Лист	Листов
ЗАМ.Н.ОТД.	АНДРЕЕВ				Р	1	2
НАЧ.ОТД.	ТУРМАНИДЗЕ				ТбилЗНИИЭП		
Н.КОНТР.	ЧКВАНАВА						

ИНВ.№ПОДЛ. | ПОДП. И ДАТА | ЗАМ.ИНВ.№

ФОРМАТ А3

В сетках косвенного армирования применяется горячекатаная арматурная сталь класса А-III ГОСТ 5781-82[3].

2.6. Сварку пересечений арматурных стержней в пространственных каркасах рекомендуется выполнять контактно-точечным способом. Однако, при отсутствии оборудования могут быть разработаны конструктивно-технологические варианты пространственных каркасов, изготавливаемых с применением дуговой сварки.

2.7. Качество сварных соединений арматуры, должно отвечать требованиям ГОСТ 10922-75 и ГОСТ 14098-85.

2.8. В случае отсутствия необходимого стандартного оборудования для сварки крестообразных соединений арматуры диаметрами до 36 мм или невозможности обеспечения нормируемой прочности соединений в закладных изделиях типов МН6+МН10 необходимо взамен этих изделий применять закладные изделия МН19+МН23 соответственно. При этом детали установки МН19+МН23 в объемных каркасах приведены в вып.2-13.

Контроль качества и испытания крестообразных соединений производить согласно положений "Рекомендаций по технологии сварки крестообразных и тавровых одиночных и спаренных стержней арматуры железобетонных конструкций", г.Москва 1975г., утвержденных директором НИИЖБ 21 октября 1974 г.

2.9. Отклонения размеров арматуры и отдельных стержней, а также отклонения в размерах ячеек сварных сеток и в расстояниях между отдельными стержнями пространственных каркасов не должны превышать величин, допускаемых ГОСТ 10922-75.

2.10. Порядок сборки пространственного каркаса колонн следующий:

1) устанавливаются пакеты замкнутых хомутов и сеток косвенного армирования и закладные изделия типа МН1-МН4 между планшайбами поворотного кондуктора;

2) протягиваются стержни продольной арматуры и фиксируются в зажимах кондуктора;

3) распределяется хомуты и сетки по длине каркаса в каждом пролете колонн с соблюдением проектного шага поперечной арматуры; устанавливаются закладные изделия типа МН1-МН4 в строго определенном месте;

4) производится контактная точечная сварка всех пересечений продольной арматуры, хомутов и сеток, изделия закладные МН1-МН4 привариваются непосредственно или с помощью коротыша к продольным стержням электродуговой сваркой;

5) устанавливаются дополнительные закладные изделия (для крепления стен, диафрагм жесткости и др.) и закрепляются в соответствии с деталями армирования, приведенными в вып.2-13.

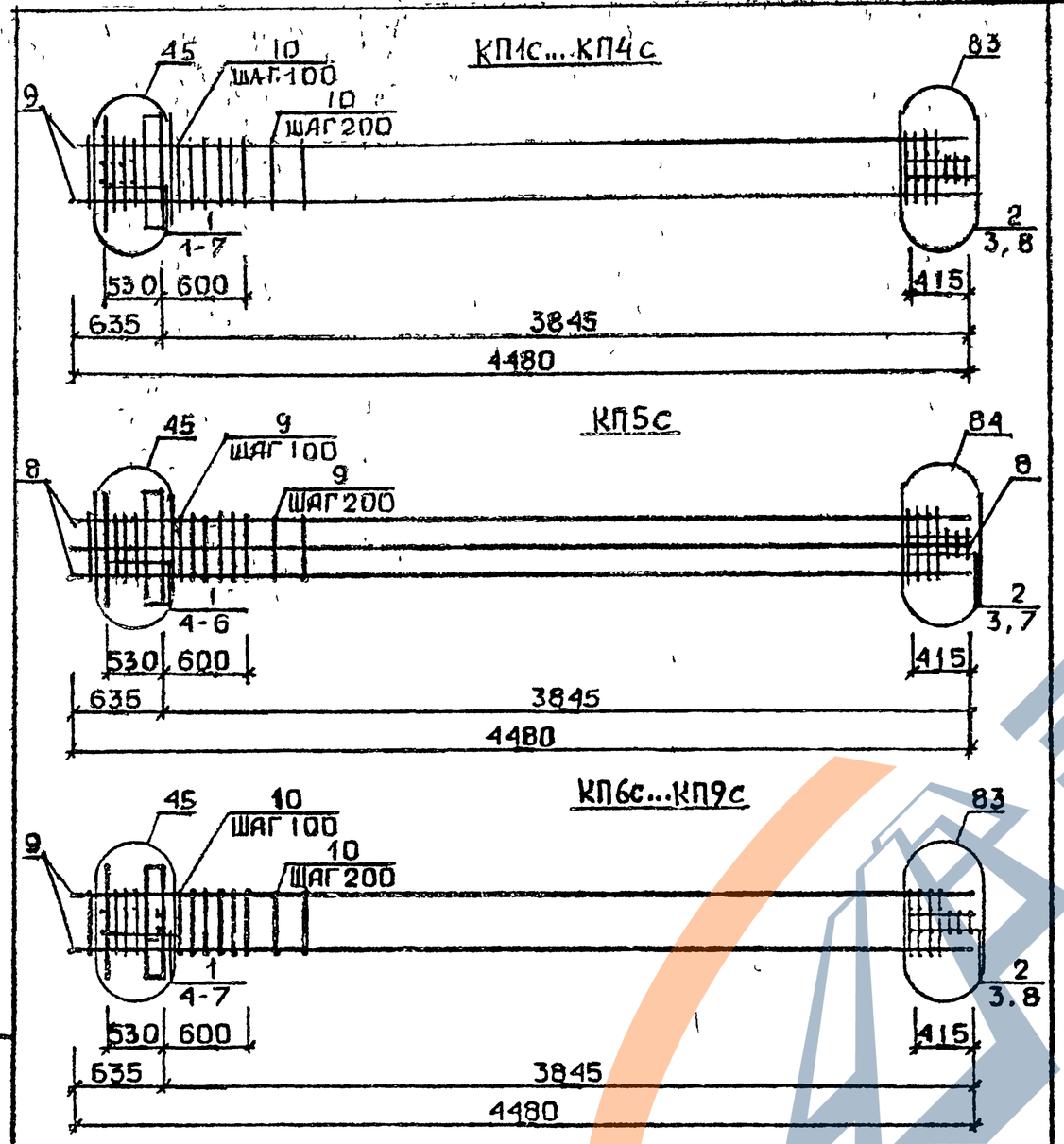

Арматура класса АI и АШ по ГОСТ 578I-82*
Детали см. I.020.I-2с/89 В.2-I3
Спецификацию см. лист 2

Разг б	Мосесова		
Провер.	Чкванава		
ГИП	Бускивадзе		
Н контр	Чкванава		

1.020.1-2с/89. 2-10 К1

КАРКАС ПРОСТРАНСТВЕННЫЙ КП1с...КП9с

Стадия	Лист	Листов
Р	1	

ТбилЗКИИЗП

ФОРМАТ А4

Марка пространственного каркаса	Поз.	Марка арматурного изделия	Кол.	Масса, кг I шт.	Масса, кг Всего	Обозначение документа
КПIс	I	СI	5	I,8	9,0	В. 2-I4
	2	С2	3	2,9	8,7	В. 2-I4
	3	С9	2	0,7	I,4	В. 2-I4
	4	МНI	I	25,6	25,6	В. 2-I4
	5	Ø28АШ L = 720	2	3,48	6,96	Б.Ч.
	6	ØI0AI L = 380	2	0,23	0,46	Б.Ч.
	7	ØI2AI L = I30	4	0,II	0,44	Б.Ч.
	8	Ø8AI L = 500	2	0,20	0,40	Б.Ч.
	9	Ø20АШ L = 4480	4	II,0	44,0	Б.Ч.
	I0	ХМI	I9	0,55	I0,45	В. 2-I4
				Итого:	I07,4I	
КП2с	I	СI	5	I,8	9,0	В. 2-I4
	2	С2	3	2,9	8,7	В. 2-I4
	3	С9	2	0,7	I,4	В. 2-I4
	4	МНI	I	25,6	25,6	В. 2-I4
	5	Ø28АШ L = 720	2	3,48	6,96	Б.Ч.
	6	ØI0AI L = 380	2	0,23	0,46	Б.Ч.
	7	ØI2AI L = I30	4	0,II	0,44	Б.Ч.
	8	Ø8AI L = 500	2	0,20	0,40	Б.Ч.
	9	Ø25АШ L = 4480	4	I7,3	69,2	Б.Ч.
	I0	ХМI	I9	0,55	I0,45	В. 2-I4
				Итого:	I32,6I	
КП3с	I	СI	5	I,8	9,0	В. 2-I4
	2	С2	3	2,9	8,7	В. 2-I4
	3	С9	2	0,7	I,4	В. 2-I4
	4	МНI	I	25,6	25,6	В. 2-I4
	5	Ø28АШ L = 720	2	3,48	6,96	Б.Ч.
	6	ØI0AI L = 380	2	0,23	0,46	Б.Ч.
	7	ØI2AI L = I30	4	0,II	0,44	Б.Ч.
	8	Ø8AI L = 500	2	0,20	0,40	Б.Ч.
	9	Ø28АШ L = 4480	4	2I,7	86,8	Б.Ч.
	I0	ХМ2	I9	0,55	I0,45	В. 2-I4
				Итого:	I50,2I	

Продолжение спецификации см. лист 3

I.020.I-2с/89 2-10 К1

Лист 2

Формат А4

ЗАВОД КБИ

I.020.I-2с/89 В. 2-30 ч.1

Марка пространственного каркаса	Поз.	Марка арматурного изделия	Кол.	Масса, кг		Обозначение документа
				I шт.	Всего	
КП4с	I	CI	5	I,8	9,0	В. 2-I4
	2	C2	3	2,9	8,7	В. 2-I4
	3	C9	2	0,7	I,4	В. 2-I4
	4	МН1	I	25,6	25,6	В. 2-I4
	5	Ø28AIII L = 720	2	3,48	6,96	Б.Ч.
	6	ØIOAI L = 380	2	0,23	0,46	Б.Ч.
	7	ØI2AI L = I30	4	0,II	0,44	Б.Ч.
	8	Ø8AI L = 300	2	0,20	0,40	Б.Ч.
	9	Ø32AIII L = 4480	4	28,3	II3,2	Б.Ч.
	I0	ХМ2	I9	0,55	I0,45	В. 2-I4
				Итого:	I76,6I	
КП5с	I	CI	5	I,8	9,0	В. 2-I4
	2	C2	3	2,9	8,7	В. 2-I4
	3	C9	2	0,7	I,4	В. 2-I4
	4	МН1	I	25,6	25,6	В. 2-I4
	5	Ø32AIII L = 720	2	4,54	9,08	Б.Ч.
	6	ØIOAI L = 380	2	0,23	0,46	Б.Ч.
	7	Ø8AI L = 500	2	0,20	0,40	Б.Ч.
	8	Ø32AIII L = 4480	8	28,3	226,4	Б.Ч.
	9	ХМ2	I9	0,55	I0,45	В. 2-I4
				Итого:	291,49	
КП6с	I	CI	4	I,8	7,2	В. 2-I4
	2	C2	3	2,9	8,7	В. 2-I4
	3	C9	2	0,7	I,4	В. 2-I4
	4	МН2	I	40,0	40,0	В. 2-I4
	5	Ø28AIII L = 720	4	3,48	I3,92	Б.Ч.
	6	ØIOAI L = 380	4	0,23	0,92	Б.Ч.
	7	ØI2AI L = I30	4	0,II	0,44	Б.Ч.
	8	Ø8AI L = 500	2	0,20	0,40	Б.Ч.
	9	Ø20AIII L = 4480	4	II,0	44,0	Б.Ч.
	I0	ХМ1	I9	0,55	I0,45	В. 2-I4
				Итого:	I27,43	

Продолжение спецификации см. лист 4

Взам. инв. №

Подпись и дата

Инв. № подл.

I.020.I-2с/89 2-10 К1

Лист 3

Формат А4

Марка пространственного каркаса	Поз.	Марка арматурного изделия	Кол.	Масса, кг		Обозначение документа
				I шт.	Всего	
КП7с	I	CI	4	I,8	7,2	В. 2-I4
	2	C2	3	2,9	8,7	В. 2-I4
	3	C9	2	0,7	I,4	В. 2-I4
	4	МН2	I	40,0	40,0	В. 2-I4
	5	Ø28AIII L = 720	4	3,48	I3,92	Б.Ч.
	6	ØIOAI L = 380	4	0,23	0,92	Б.Ч.
	7	ØI2AI L = I30	4	0,II	0,44	Б.Ч.
	8	Ø8AI L = 500	2	0,20	0,40	Б.Ч.
	9	Ø25AIII L = 4480	4	I7,3	69,2	Б.Ч.
	I0	ХМ1	I9	0,55	I0,45	В. 2-I4
				Итого:	I52,63	
КП8с	I	CI	4	I,8	7,2	В. 2-I4
	2	C2	3	2,9	8,7	В. 2-I4
	3	C9	2	0,7	I,4	В. 2-I4
	4	МН2	I	40,0	40,0	В. 2-I4
	5	Ø28AIII L = 720	4	3,48	I3,92	Б.Ч.
	6	ØIOAI L = 380	4	0,23	0,92	Б.Ч.
	7	ØI2AI L = I30	4	0,II	0,44	Б.Ч.
	8	Ø8AI L = 500	2	0,20	0,40	Б.Ч.
	9	Ø28AIII L = 4480	4	2I,7	86,8	Б.Ч.
	I0	ХМ2	I9	0,55	I0,45	В. 2-I4
				Итого:	I70,23	
КП9с	I	CI	4	I,8	7,2	В. 2-I4
	2	C2	3	2,9	8,7	В. 2-I4
	3	C9	2	0,7	I,4	В. 2-I4
	4	МН2	I	40,0	40,0	В. 2-I4
	5	Ø28AIII L = 720	4	3,48	I3,92	Б.Ч.
	6	ØIOAI L = 380	4	0,23	0,92	Б.Ч.
	7	ØI2AI L = I30	1	0,II	0,44	Б.Ч.
	8	Ø8AI L = 500	2	0,20	0,40	Б.Ч.
	9	Ø28AIII L = 4480	4	28,3	II3,2	Б.Ч.
	I0	ХМ2	I9	0,55	I0,45	В. 2-I4
				Итого:	I96,63	

Взам. инв. №

Подпись и дата

Инв. № подл.

I.020.I-2с/89 2-10 К1

Лист 4

Формат А4

I.020.I-2с/89 В. 2-I0 К1

КП10с

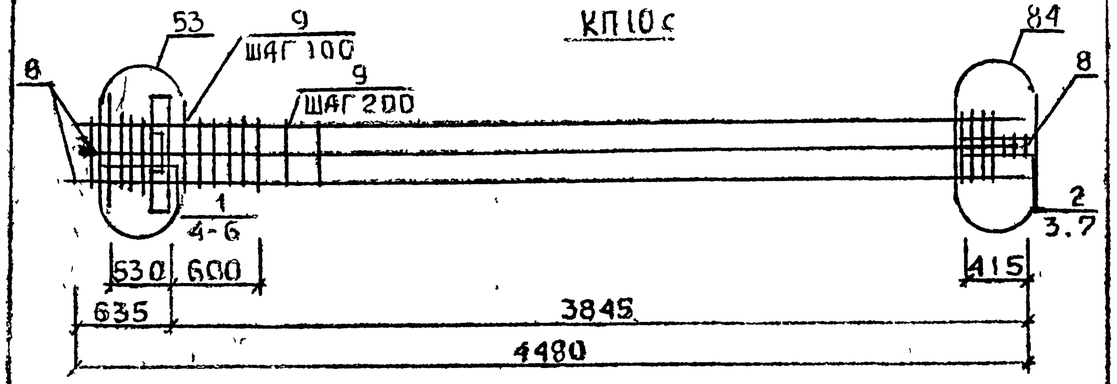

КП11с

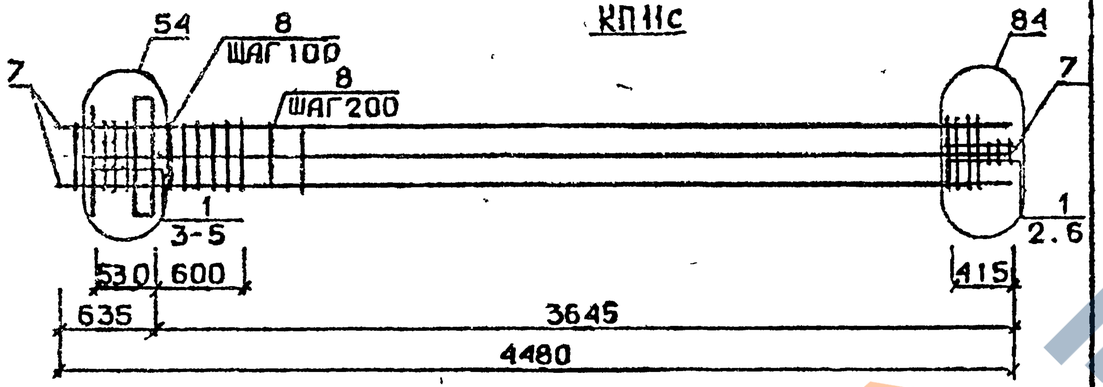

КП12с...КП15с

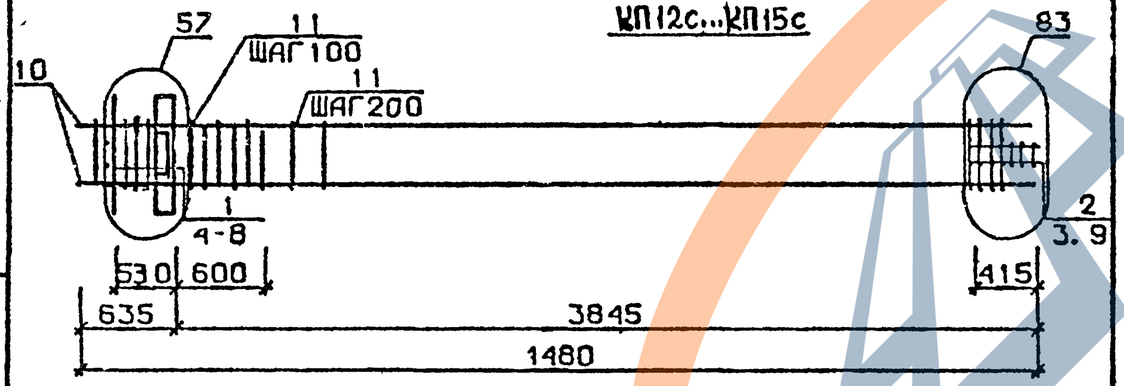

Арматура класса AI и AIII по ГОСТ 5781-82*

Детали см. I.020.I-2с/89 В.2-I3

Спецификацию см. лист 2

Разраб.	Мосесова		1.020.1-2с/89. 2-10 К2
Проверил	Чкванава		
ГИП	Бускиладзе		
Н.контр	Чкванава		Каркас пространственный КП10с...КП15с

Стадия	Лист	Листов
Р	1	3

ТбилЗНИИЭП

Марка пространственного каркаса	Поз.	Марка арматурного изделия	Кол.	Масса, кг: 1 шт.	Масса, кг: Всего	Обозначение документа
КП10с	I	CI	4	I,8	7,2	В. 2-I4
	2	C2	3	2,9	8,7	В. 2-I4
	3	C9	2	0,7	I,4	В. 2-I4
	4	МН2	I	40,0	40,0	В. 2-I4
	5	Ø32AIII L = 720	4	4,54	I8,I6	Б.Ч.
	6	Ø10AI L = 380	4	0,23	0,92	Б.Ч.
	7	Ø8AI L = 500	2	0,20	0,40	Б.Ч.
	8	Ø32AIII L = 4480	8	28,3	226,4	Б.Ч.
	9	ХМ2	I9	0,55	I0,45	В. 2-I4
				Итого:	3I3,63	
КП11с	I	C2	7	2,9	20,3	В. 2-I4
	2	C9	2	0,7	I,4	В. 2-I4
	3	МН2	I	40,0	40,0	В. 2-I4
	4	Ø36AIII L = 720	4	5,75	23,0	Б.Ч.
	5	Ø10AI L = 380	4	0,23	0,92	Б.Ч.
	6	Ø8AI L = 500	2	0,20	0,40	Б.Ч.
	7	Ø36AIII L = 4480	8	35,8	286,4	Б.Ч.
	8	ХМ3	I9	0,88	I6,72	В. 2-I4
				Итого:	389,I4	
КП12с	I	CI	4	I,4	7,2	В. 2-I4
	2	C2	3	2,9	8,7	В. 2-I4
	3	C9	2	0,7	I,4	В. 2-I4
	4	МН3	I	32,8	32,8	В. 2-I4
	5	МН6	I	8,3	8,3	В. 2-I4
	6	Ø28AIII L = 720	2	3,48	6,96	Б.Ч.
	7	Ø10AI L = 380	2	0,23	0,46	Б.Ч.
	8	Ø12AI L = I30	4	0,II	0,44	Б.Ч.
	9	Ø8AI L = 500	2	0,20	0,40	Б.Ч.
	I0	Ø20AIII L = 4480	4	II,0	44,0	Б.Ч.
	II	ХМI	I9	0,55	I0,45	В. 2-I4
				Итого:	I2I,II	

Продолжение спецификации см. лист 3

Взам. инв. № | Подпись и дата | Инв. № подл. | Изм. Кол. Лист № док. Подпись Дата

ЗАВОД ЖБИ

Формат А4

Марка пространственного каркаса	Поз	Марка арматурного изделия	Кол.	Масса, кг I шт.	Масса, кг Всего	Обозначение документа
КП13с	I	CI	4	I,8	7,2	В. 2-I4
	2	C2	3	2,9	3,7	В. 2-I4
	3	C9	2	0,7	I,4	В. 2-I4
	4	МН3	I	32,8	32,8	В. 2-I4
	5	МН6	I	8,3	8,3	В. 2-I4
	6	Ø28АШ L = 720	2	3,48	6,96	Б.Ч.
	7	ØI0AI L = 380	2	0,23	0,46	Б.Ч.
	8	ØI2AI L I30	4	0,II	0,44	Б.Ч.
	9	Ø8AI L = 500	2	0,20	0,40	Б.Ч.
	I0	Ø25АШ L = 4480	4	I7,3	69,2	Б.Ч.
	II	ХМI	I9	0,55	I0,45	В. 2-I4
				Итого:	I46,3I	
КП14с	I	CI	4	I,8	7,2	В. 2-I4
	2	C2	3	2,9	8,7	В. 2-I4
	3	C9	2	0,7	I,4	В. 2-I4
	4	МН3	I	32,8	32,8	В. 2-I4
	5	МН6	I	8,3	8,3	В. 2-I4
	6	Ø28АШ L = 720	2	3,48	6,96	Б.Ч.
	7	ØI0AI L = 380	2	0,23	0,46	Б.Ч.
	8	ØI2AI L = I30	4	0,II	0,44	Б.Ч.
	9	Ø8AI L = 500	2	0,20	0,40	Б.Ч.
	I0	Ø28АШ L = 4480	4	2I 7	86,8	Б.Ч.
	II	ХМ2	I9	0,55	I0,45	В. 2-I4
				Итого:	I63,9I	
КП15с	I	CI	4	I,8	7,2	В. 2-I4
	2	C2	3	2,9	8,7	В. 2-I4
	3	C9	2	0,7	I,4	В. 2-I4
	4	МН3	I	32,8	32,8	В. 2-I4
	5	МН6	I	8,3	8,3	В. 2-I4
	6	Ø28АШ L = 720	2	3,48	6,96	Б.Ч.
	7	ØI0AI L = 380	2	0,23	0,46	Б.Ч.
	8	ØI2AI L = I30	4	0,II	0,44	Б.Ч.
	9	Ø8AI L = 500	2	0,20	0,40	Б.Ч.
	I0	Ø32АШ L = 4480	4	28,3	II3,2	Б.Ч.
	II	ХМ2	I9	0,55	I0,45	В. 2-I4
				Итого:	I90,77	

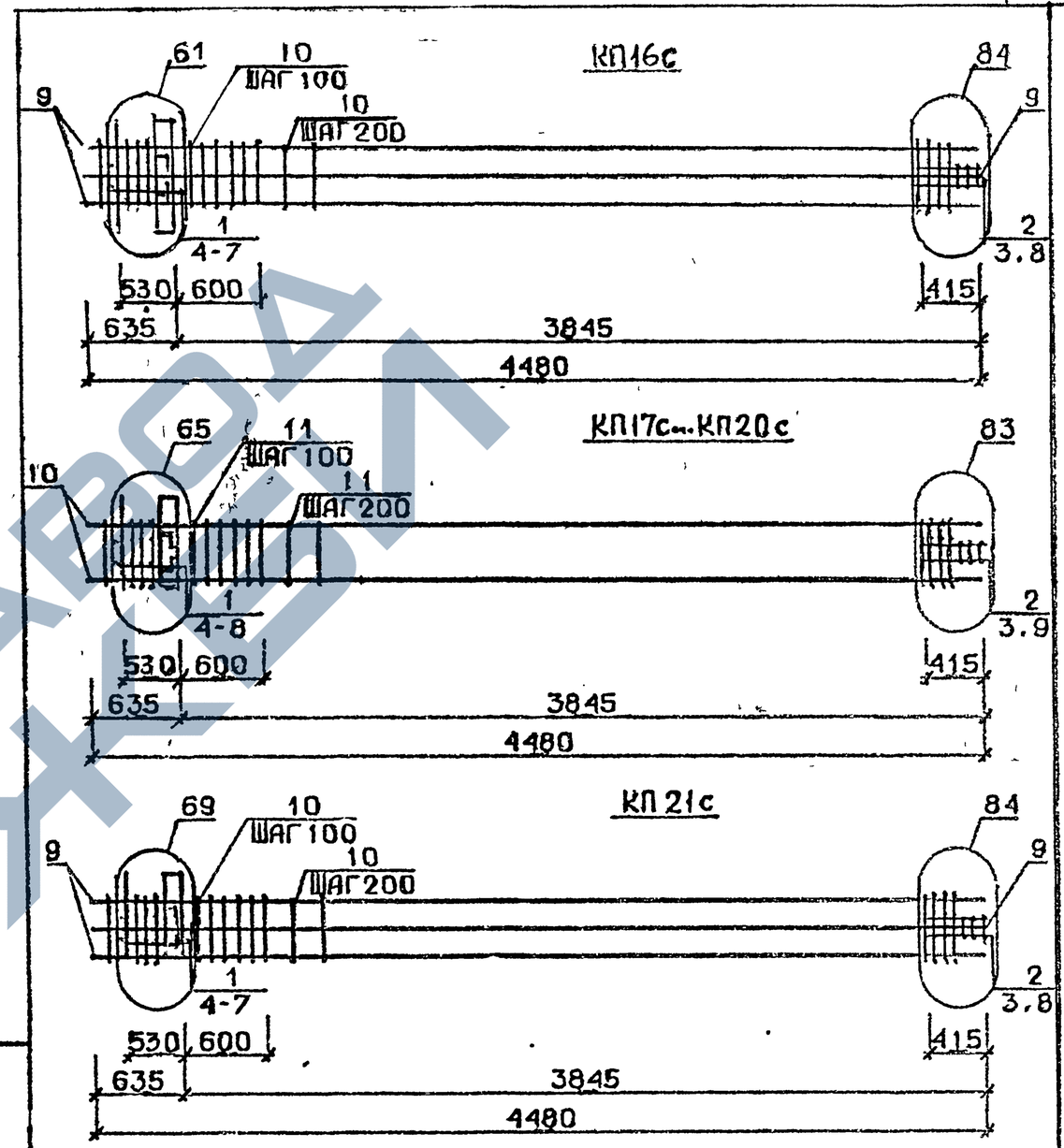

Арматура класса AI и АШ по ГОСТ 578I-82*
Детали см. I.020.I-2с/89 В.2-I3
Спецификацию см. лист 2

РАЗРАБ	МОСЕСОВА	
ПРОВЕРИЛ	ЧКВАНАВА	
ГИП	БУСКИВАДЗЕ	
Н КОНТР	ЧКВАНАВА	

I.020 I-2с/89. 2-10 К3

КАРКАС ПРОСТРАНСТВЕННЫЙ КП16с...КП21с

Стадия	Лист	Листов
Р	1	3

ТбилЗНИИЭП

I.020.I-2с/89 2-10 К2 Лист 3

Инв № подл. | Подпись и дата | Взам инв №

Формат А4

ФОРМАТ А4

Марка пространственного каркаса	Поз.	Марка арматурного изделия	Кол.	Масса, кг		Обозначение документа
				I шт.	Всего	
КПI6с	I	CI	4	I,8	7,2	В. 2-I4
	2	C2	3	2,9	8,7	В. 2-I4
	3	C9	2	0,7	I,4	В. 2-I4
	4	МН3	I	32,8	32,8	В. 2-I4
	5	МН7	I	9,7	9,7	В. 2-I4
	6	Ø32AIII L = 720	2	4,54	9,08	Б.Ч.
	7	ØIOAI L = 380	2	0,23	0,46	Б.Ч.
	8	Ø6AI L = 500	2	0,20	0,40	Б.Ч.
	9	Ø32AIII L = 4480	8	28,3	226,4	Б.Ч.
	I0	XM2	I9	0,55	I0,45	В. 2-I4
				Итого:	306,59	
КПI7с	I	CI	4	I,8	7,2	В. 2-I4
	2	C2	3	2,9	8,7	В. 2-I4
	3	C9	2	0,7	I,4	В. 2-I4
	4	МН4	I	34,8	34,8	В. 2-I4
	5	МН6	I	8,3	8,3	В. 2-I4
	6	Ø28AIII L = 720	2	3,48	6,96	Б.Ч.
	7	ØIOAI L = 380	2	0,23	0,46	Б.Ч.
	8	ØI2AI L = I30	4	0,II	0,44	Б.Ч.
	9	Ø8AI L = 500	2	0,20	0,40	Б.Ч.
	I0	Ø20AIII L = 4480	4	II,0	44,0	Б.Ч.
	II	XMI	I9	0,55	I0,45	В. 2-I4
				Итого:	I23,II	
КПI8с	I	CI	4	I,8	7,2	В. 2-I4
	2	C2	3	2,9	8,7	В. 2-I4
	3	C9	2	0,7	I,4	В. 2-I4
	4	МН4	I	34,8	34,8	В. 2-I4
	5	МН6	I	8,3	8,3	В. 2-I4
	6	Ø28AIII L = 720	2	3,48	6,96	Б.Ч.
	7	ØIOAI L = 380	2	0,23	0,46	Б.Ч.
	8	ØI2AI L = I30	4	0,II	0,44	Б.Ч.
	9	Ø8AI L = 500	2	0,20	0,40	В.Ч.
	I0	Ø25AIII L = 4480	4	I7,3	69,2	Б.Ч.
	II	XMI	I9	0,55	I0,45	В. 2-I4
				Итого:	I48,3I	

Продолжение спецификации см.лист 3

Марка пространственного каркаса	Поз.	Марка арматурного изделия	Кол.	Масса, кг		Обозначение документа
				I шт.	Всего	
КПI9с	I	CI	4	I,8	7,2	В. 2-I4
	2	C2	3	2,9	8,7	В. 2-I4
	3	C9	2	0,7	I,4	В. 2-I4
	4	МН4	I	34,8	34,8	В. 2-I4
	5	МН6	I	8,3	8,3	В. 2-I4
	6	Ø28AIII L = 720	2	3,48	6,96	Б.Ч.
	7	ØIOAI L = 380	2	0,23	0,46	Б.Ч.
	8	ØI2AI L = I30	4	0,II	0,44	Б.Ч.
	9	Ø8AI L = 500	2	0,20	0,40	Б.Ч.
	I0	Ø28AIII L = 4480	4	2I,7	86,8	Б.Ч.
	II	XM2	I9	0,55	I0,45	В. 2-I4
				Итого:	I65,9I	
КП20с	I	CI	4	I,8	7,2	В. 2-I4
	2	C2	3	2,9	8,7	В. 2-I4
	3	C9	2	0,7	I,4	В. 2-I4
	4	МН4	I	34,8	34,8	В. 2-I4
	5	МН6	I	8,3	8,3	В. 2-I4
	6	Ø28AIII L = 720	2	3,48	6,96	Б.Ч.
	7	ØIOAI L = 380	2	0,23	0,46	Б.Ч.
	8	ØI2AI L = I30	4	0,II	0,44	Б.Ч.
	9	Ø8AI L = 500	2	0,20	0,40	Б.Ч.
	I0	Ø32AIII L = 4480	4	28,3	II3,2	Б.Ч.
	II	XM2	I9	0,55	I0,45	В. 2-I4
				Итого:	I92,3I	
КП2Iс	I	CI	4	I,8	7,2	В. 2-I4
	2	C2	3	2,9	8,7	В. 2-I4
	3	C9	2	0,7	I,4	В. 2-I4
	4	МН4	I	34,8	34,8	В. 2-I4
	5	МН7	I	9,7	9,7	В. 2-I4
	6	Ø32AIII L = 720	2	4,54	9,08	Б.Ч.
	7	ØIOAI L = 380	2	0,23	0,46	Б.Ч.
	8	Ø8AI L = 500	2	0,20	0,40	Б.Ч.
	9	Ø32AIII L = 4480	8	28,3	226,4	Б.Ч.
	I0	XM2	I9	0,55	I0,45	В. 2-I4
				Итого:	308,59	

Инв. № подл. | Подпись и дата | Взам. инв. №
Инв. № подл. | Подпись и дата | Взам. инв. №
I.020.I-2с/89. 2-10 в.1

КП22с

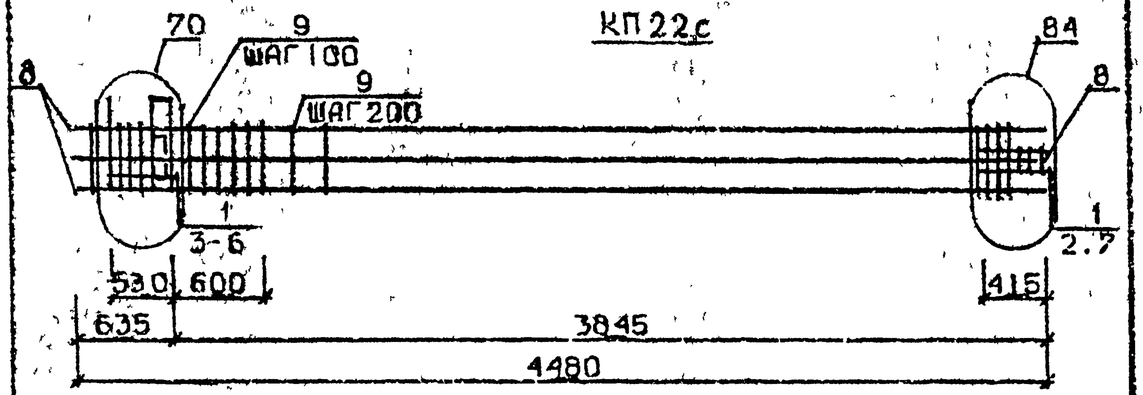

КП23с...КП26с

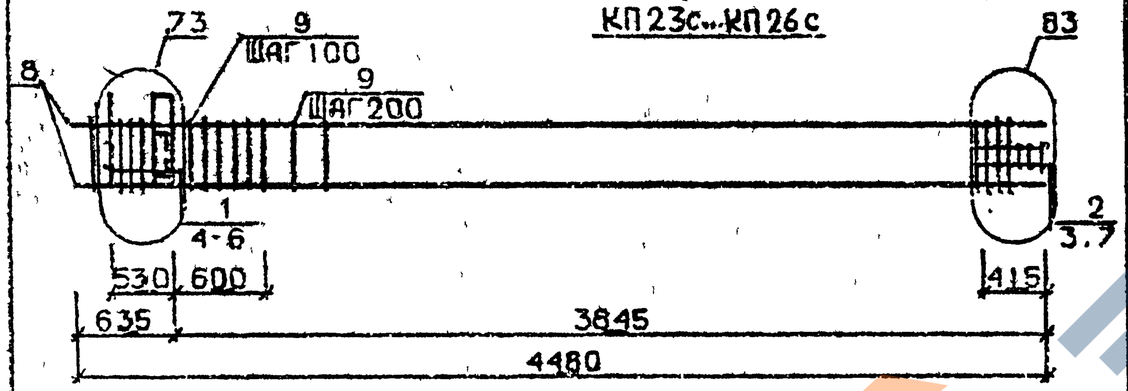

КП27с

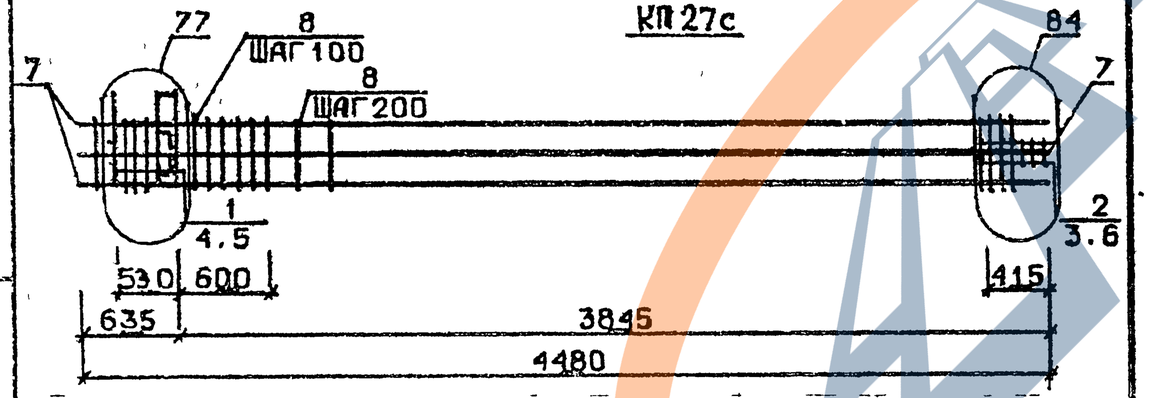

Арматура класса AI и AШ по ГОСТ 5781-82*
Детали см. I.020.I-2с/89 В.2-I3
Спецификацию см. лист 2

Разраб	Мосесова		1.020.1-2с/89. 2-10 К4		
Провер	Чкуанава				
Т.контр	Бускивадзе		Каркас пространственный КП22с...КП27с	Стадия: Р	Лист: 1	Листов: 3
Н.контр	Чкуанава			ТбилЗНИИЭП	

Инв.№ подл. | Подпись и дата | Взам.инв.№

ФОРМАТ А4

Марка пространственного каркаса	Поз.	Марка арматурного изделия		Кол.	Масса, кг: I шт.	Масса, кг: Всего	Обозначение документа
КП22с	I	С2		7	2,9	20,3	В. 2-I4
	2	С9		2	0,7	I,4	В. 2-I4
	3	МН4		I	34,8	34,8	В. 2-I4
	4	МН8		I	II,9	II,9	В. 2-I4
	5	Ø36AШ	L = 720	2	5,75	II,5	Б.Ч.
	6	Ø10AI	L = 380	2	0,23	0,46	Б.Ч.
	7	Ø8AI	L = 500	2	0,20	0,40	Б.Ч.
	8	Ø36AШ	L = 4480	8	35,8	286,4	Б.Ч.
	9	ХМ3		I9	0,88	I6,72	В. 2-I4
					Итого:	383,88	
КП23с	I	СI		4	I,8	7,2	В. 2-I4
	2	С2		3	2,9	8,7	В. 2-I4
	3	С9		2	0,7	I,4	В. 2-I4
	4	МН5		I	27,6	27,6	В. 2-I4
	5	МН6		2	8,3	I6,6	В. 2-I4
	6	Ø12AI	L = I30	4	0,II	0,44	Б.Ч.
	7	Ø8AI	L = 500	2	0,20	0,40	Б.Ч.
	8	Ø20AШ	L = 4480	4	II,0	44,0	Б.Ч.
	9	ХМI		I9	0,55	I0,45	В. 2-I4
					Итого:	II6,79	
КП24с	I	СI		4	I,8	7,2	В. 2-I4
	2	С2		3	2,9	8,7	В. 2-I4
	3	С9		2	0,7	I,4	В. 2-I4
	4	МН5		I	27,6	27,6	В. 2-I4
	5	МН6		2	8,3	I6,6	В. 2-I4
	6	Ø12AI	L = I30	4	0,II	0,44	Б.Ч.
	7	Ø8AI	L = 500	2	0,20	0,40	Б.Ч.
	8	Ø25AШ	L = 4480	4	I7,3	69,2	Б.Ч.
	9	ХМI		I9	0,55	I0,45	Б.Ч.
					Итого:	I4I,99	

Продолжение спецификации см.лист 3

Формат А4

ЗАВОД ЖБИ

Марка пространственного каркаса	Поз.	Марка арматурного изделия	Кол.	Масса, кг		Обозначение документа
				1 шт.	Всего	
КП25с	1	С1	4	1,8	7,2	В. 2-14
	2	С2	3	2,9	8,7	В. 2-14
	3	С9	2	0,7	1,4	В. 2-14
	4	МН5	1	27,6	27,6	В. 2-14
	5	МН6	2	8,3	16,6	В. 2-14
	6	Ø12АI L = 130	4	0,11	0,44	Б.Ч.
	7	Ø8АI L = 500	2	0,20	0,40	Б.Ч.
	8	Ø28АIII L = 4480	4	21,7	86,8	Б.Ч.
	9	ХМ2	19	0,55	10,45	В. 2-14
				Итого:	159,59	
КП26с	1	С1	4	1,8	7,2	В. 2-14
	2	С2	3	2,9	8,7	В. 2-14
	3	С9	2	0,7	1,4	В. 2-14
	4	МН5	1	27,6	27,6	В. 2-14
	5	МН6	2	8,3	16,6	В. 2-14
	6	Ø12АI L = 130	4	0,11	0,44	Б.Ч.
	7	Ø8АI L = 500	2	0,20	0,40	Б.Ч.
	8	Ø32АIII L = 4480	4	28,3	113,2	Б.Ч.
	9	ХМ2	19	0,55	10,45	В. 2-14
				Итого:	185,99	
КП27с	1	С1	4	1,8	7,2	В. 2-14
	2	С2	3	2,9	8,7	В. 2-14
	3	С9	2	0,7	1,4	В. 2-14
	4	МН5	1	27,6	27,6	В. 2-14
	5	МН7	2	9,7	19,4	В. 2-14
	6	Ø8АI L = 500	2	0,20	0,40	Б.Ч.
	7	Ø32АIII L = 4480	8	28,3	226,4	Б.Ч.
	8	ХМ2	19	0,55	10,45	В. 2-14
				Итого:	301,55	

Инв. № подл. | Подпись и дата | Взам. инв. №

1.020.1-2с/89 Вып. 2-10 ч.1

1.020.1-2с/89. 2-10 К4

Лист 3

Формат А4

КП 28с

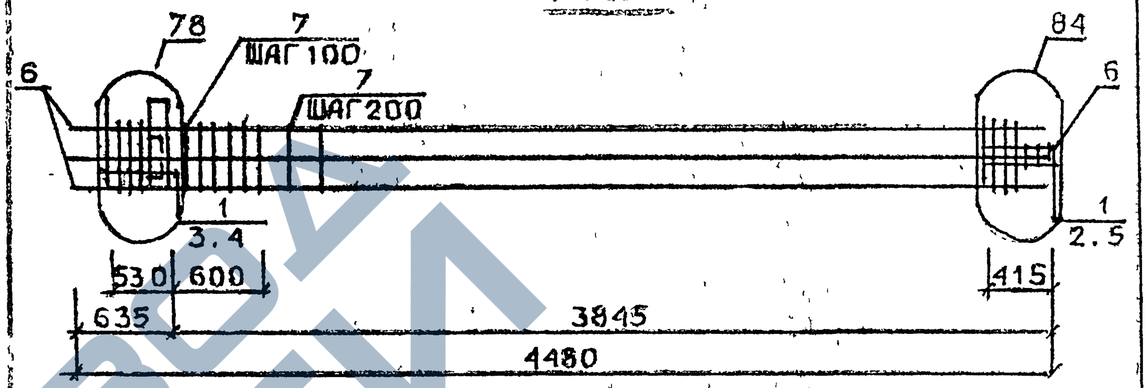

КП 23сн...КП 26сн

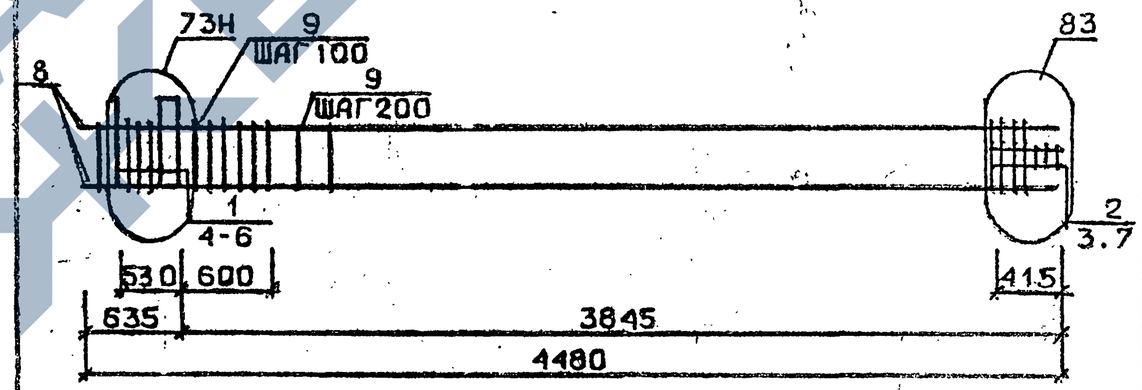

Арматура класса АI и АIII по ГОСТ 5781-82*
Детали см. 1.020.1-2с/89 В.2-13
Спецификацию см. лист 2

Инв. № подл. | Подпись и дата | Взам. инв. №

Разраб.	Мансурадзе		
Проверил	Бускивадзе		
ГИП	Бускивадзе		
Н.контр.	Бускивадзе		

1.020.1-2с/89. 2-10 К5

Каркас пространственный КП28с КП23сн...КП26сн

Стадия	Лист	Листов
Р	1	3

ТбилЗНИИЭП

Формат А4

Марка пространственного каркаса	Поз.	Марка арматурного изделия	Кол.	Масса, кг		Обозначение документа
				I шт.	Всего	
КП28с	I	С2	7	2,9	20,3	В. 2-I4
	2	С9	2	0,7	I,4	В. 2-I4
	3	МН5	I	27,6	27,6	В. 2-I4
	4	МН8	2	II,9	23,8	В. 2-I4
	5	Ø8AI L = 500	2	0,20	0,40	Б.Ч.
	6	Ø36AIII L = 4480	8	35,8	286,4	Б.Ч.
	7	ХМ3	I9	0,88	I6,72	В. 2-I4
				Итого:	376,62	
КП23сн	I	С1	4	I,8	7,2	В. 2-I4
	2	С2	3	2,9	8,7	В. 2-I4
	3	С9	2	0,7	I,4	В. 2-I4
	4	МН5н	I	27,6	27,6	В. 2-I4
	5	МН6	2	8,3	I6,6	В. 2-I4
	6	Ø12AI L = I30	4	0,II	0,44	Б.Ч.
	7	Ø8AI L = 500	2	0,20	0,40	Б.Ч.
	8	Ø20AIII L = 4480	4	II,0	44,0	Б.Ч.
	9	ХМI	I9	0,55	I0,45	В. 2-I4
				Итого:	II6,79	
КП24сн	I	С1	4	I,8	7,2	В. 2-I4
	2	С2	3	2,9	8,7	В. 2-I4
	3	С9	2	0,7	I,4	В. 2-I4
	4	МН5н	I	27,6	27,6	В. 2-I4
	5	МН6	2	8,3	I6,6	В. 2-I4
	6	Ø12AI L = I30	4	0,II	0,44	Б.Ч.
	7	Ø8AI L = 500	2	0,20	0,40	Б.Ч.
	8	Ø25AIII L = 4480	4	I7,3	69,2	Б.Ч.
	9	ХМI	I9	0,55	I0,45	В. 2-I4
				Итого:	I4I,99	

Продолжение спецификации см.лист 3

Марка пространственного каркаса	Поз.	Марка арматурного изделия	Кол.	Масса, кг		Обозначение документа
				I шт.	Всего	
КП25сн	I	С1	4	I,8	7,2	В. 2-I4
	2	С2	3	2,9	8,7	В. 2-I4
	3	С9	2	0,7	I,4	В. 2-I4
	4	МН5н	I	27,6	27,6	В. 2-I4
	5	МН6	2	8,3	I6,6	В. 2-I4
	6	Ø12AI L = I30	4	0,II	0,44	Б.Ч.
	7	Ø8AI L = 500	2	0,20	0,40	Б.Ч.
	8	Ø28AIII L = 4480	4	2I,7	86,8	Б.Ч.
	9	ХМ2	I9	0,55	I0,45	В. 2-I4
				Итого:	I59,59	
КП26сн	I	С1	4	I,8	7,2	В. 2-I4
	2	С2	3	2,9	8,7	В. 2-I4
	3	С9	2	0,7	I,4	В. 2-I4
	4	МН5н	I	27,6	27,6	В. 2-I4
	5	МН6	2	8,3	I6,6	В. 2-I4
	6	Ø12AI L = I30	4	0,II	0,44	Б.Ч.
	7	Ø8AI L = 500	2	0,20	0,40	Б.Ч.
	8	Ø32AIII L = 4480	4	28,3	II3,2	Б.Ч.
	9	ХМ2	I9	0,55	I0,45	В. 2-I4
				Итого:	I85,99	

КП27сн

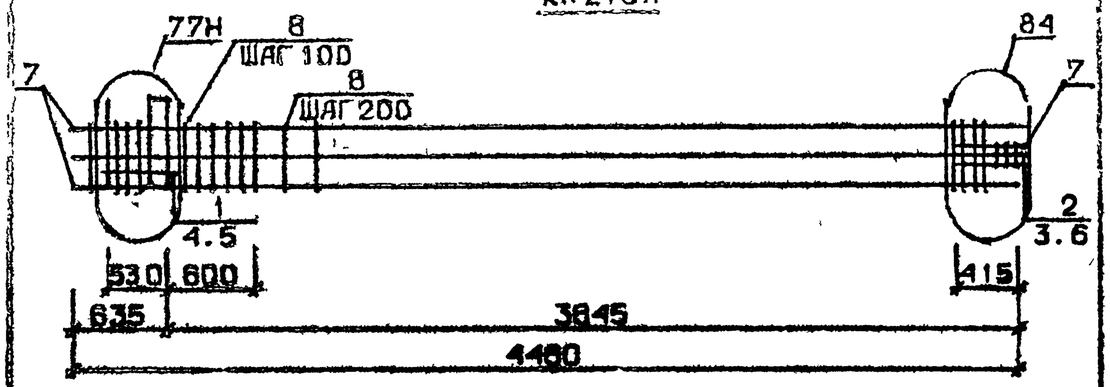

КП28сн

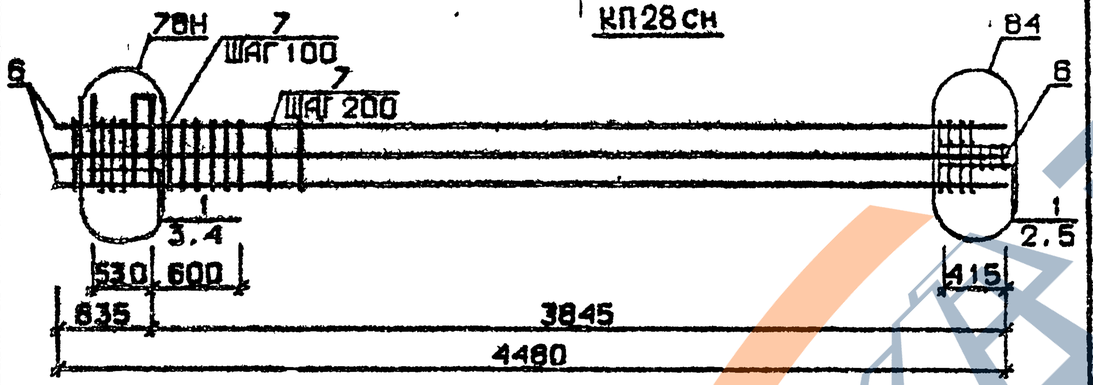

Арматура класса AI и AIII по ГОСТ 5781-82*
Детали см. I.020.I-2с/89 В.2-I3
Спецификацию см. лист 2

Марка пространственного каркаса	Поз.	Марка арматурного изделия	Кол.	Масса, кг		Обозначение документа
				1 шт.	Всего	
КП27сн	I	CI	4	I,8	7,2	В. 2-I4
	2	C2	3	2,9	8,7	В. 2-I4
	3	C9	2	0,7	I,4	В. 2-I4
	4	МК5н	I	27,6	27,6	В. 2-I4
	5	МН7	2	9,7	I9,4	В. 2-I4
	6	Ø8AI L = 500	2	0,20	0,40	Б.Ч.
	7	Ø32AIII L = 4480	3	28,3	226,4	Б.Ч.
	8	ХМ2	I9	0,55	I0,45	В. 2-I4
				Итого:	30I,55	
КП28сн	I	C2	7	2,9	20,3	В. 2-I4
	2	C9	2	0,7	I,4	В. 2-I4
	3	МН5н	I	27,6	27,6	В. 2-I4
	4	МН8	2	II,9	23,8	В. 2-I4
	5	Ø8AI L = 500	2	0,20	0,40	Б.Ч.
	6	Ø36AIII L = 4480	8	35,8	286,4	Б.Ч.
	7	ХМ3	I9	0,88	I6,72	В. 2-I4
				Итого:	376,62	

Разраб.	Майсурадзе		
Проверил	Бускивадзе		
ГИП	Бускивадзе		
Н контр.	Бускивадзе		

I.020.I-2с/89.2-10 К6

Каркас пространственный КП27сн, КП28сн

Стадия	Лист	Листов
Р	1	2

ТбилЗНИИЭП

Инв. № подл. | Подпись и дата | Взам. инв. №

I.020.I-2с/89.2-10 К6 Лист 2

ФОРМАТ А4

ЗАВОД ЖБИ

КП29с...КП32с

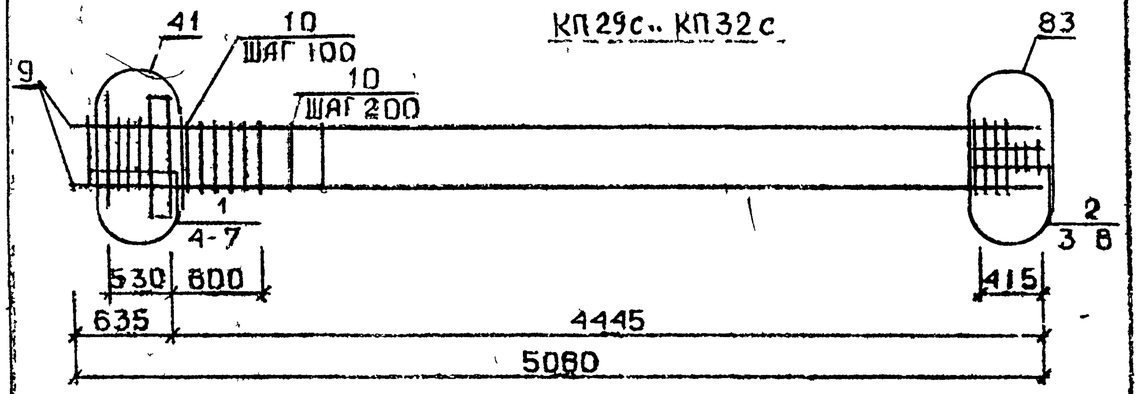

КП33с

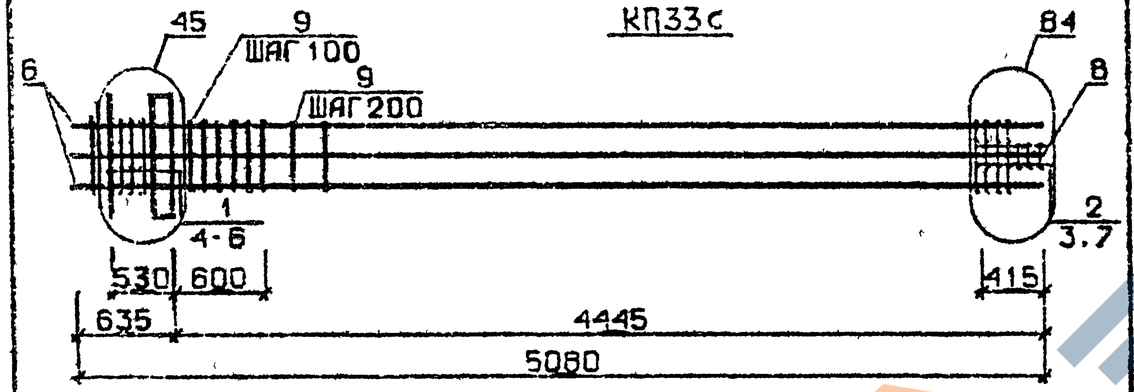

КП34с...КП37с

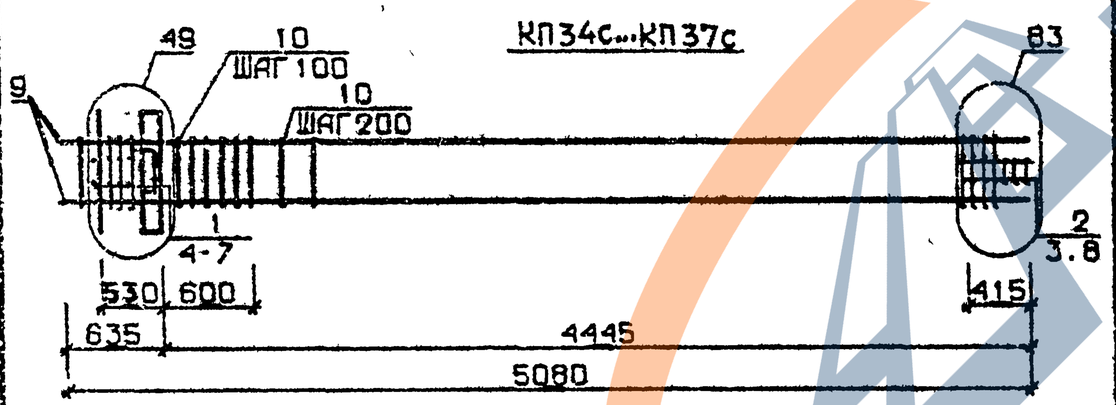

Арматура класса AI и AШ по ГОСТ 5781-82*

Детали см. I.020.I-2с/89 В.2-I3

Спецификацию см. лист 2

Разраб.	Мосесова		1.020.1-2с/89.2-10 К7
Провер.	Чкванава		
ГИП	Бускивадзе		Каркас пространственный КП29с...КП37с
Н. контр.	Чкванава		Стадия Р; Лист 1; Листов 4; ТбилЗНИИЭП

Инв. № подл. | Подпись и дата | Взам. инв. №

ФОРМАТ А4

Марка пространственного каркаса	Поз.	Марка арматурного изделия	Кол.	Масса, кг: 1 шт.	Масса, кг: Всего	Обозначение документа
КП29с	I	CI	5	I,8	9,0	В. 2-I4
	2	C2	3	2,9	8,7	В. 2-I4
	3	C9	2	0,7	I,4	В. 2-I4
	4	МНI	I	25,60	25,60	В. 2-I4
	5	Ø28AШ L = 720	2	3,48	6,96	Б.Ч.
	6	ØIOAI L = 380	2	0,23	0,46	Б.Ч.
	7	ØI2AI L = I30	4	0,II	0,44	Б.Ч.
	8	Ø8AI L = 500	2	0,20	0,4	Б.Ч.
	9	Ø20AШ L = 5080	4	I2,55	50,2	Б.Ч.
	I0	ХМI	22	0,55	I2,I	В. 2-I4
				Итого:	II5,I	
КП30с	I	CI	5	I,8	9,0	В. 2-I4
	2	C2	3	2,9	8,7	В. 2-I4
	3	C9	2	0,7	I,4	В. 2-I4
	4	МНI	I	25,60	25,60	В. 2-I4
	5	Ø28AШ L = 720	2	3,48	6,96	Б.Ч.
	6	ØIOAI L = 380	2	0,23	0,46	Б.Ч.
	7	ØI2AI L = I30	4	0,II	0,44	Б.Ч.
	8	Ø8AI L = 500	2	0,20	0,4	Б.Ч.
	9	Ø25AШ L = 5080	4	I9,6	78,4	Б.Ч.
	I0	ХМI	22	0,55	I2,I	В. 2-I4
				Итого:	I43,I2	
КП3Iс	I	CI	5	I,8	9,0	В. 2-I4
	2	C2	3	2,9	8,7	В. 2-I4
	3	C9	2	0,7	I,4	В. 2-I4
	4	МНI	I	25,60	25,60	В. 2-I4
	5	Ø28AШ L = 720	2	3,48	6,96	Б.Ч.
	6	ØIOAI L = 380	2	0,23	0,46	Б.Ч.
	7	ØI2AI L = I30	4	0,II	0,44	Б.Ч.
	8	Ø8AI L = 500	2	0,20	0,40	Б.Ч.
	9	Ø28AШ L = 5080	4	24,60	98,48	Б.Ч.
	I0	ХМ2	22	0,55	I2,I0	В. 2-I4
				Итого:	I63,I2	

Продолжение спецификации см. лист 3

Формат А4

1.020.1-2с/89 Вып. 2-10 ч.1

Марка пространственного каркаса	Поз.	Марка арматурного изделия	Кол.	Масса, кг		Обозначение документа
				1 шт.	Всего	
КП32с	1	С1	5	1,8	9,0	В. 2-14
	2	С2	3	2,9	8,7	В. 2-14
	3	С9	2	0,7	1,4	В. 2-14
	4	МН1	1	25,60	25,60	В. 2-14
	5	Ø28АШ L = 720	2	3,48	6,96	Б.Ч.
	6	Ø10АI L = 380	2	0,23	0,46	Б.Ч.
	7	Ø12АI L = 130	4	0,11	0,44	Б.Ч.
	8	Ø8АI L = 500	2	0,20	0,40	Б.Ч.
	9	Ø32АШ L = 5080	4	32,50	130,0	Б.Ч.
	10	ХМ2	22	0,55	12,10	В. 2-14
				Итого:	194,72	
КП23с	1	С1	5	1,8	9,0	В. 2-14
	2	С2	3	2,9	8,7	В. 2-14
	3	С9	2	0,7	1,4	В. 2-14
	4	МН1	1	25,60	25,60	В. 2-14
	5	Ø32АШ L = 720	2	4,54	9,08	Б.Ч.
	6	Ø10АI L = 380	2	0,23	0,46	Б.Ч.
	7	Ø8АI L = 500	2	0,20	0,4	Б.Ч.
	8	Ø32АШ L = 5080	8	32,50	260,00	Б.Ч.
	9	ХМ2	22	0,55	12,10	В. 2-14
				Итого:	326,74	
КП34с	1	С1	4	1,8	7,2	В. 2-14
	2	С2	3	2,9	8,7	В. 2-14
	3	С9	2	0,7	1,4	В. 2-14
	4	МН2	1	40,0	40,0	В. 2-14
	5	Ø28АШ L = 720	4	3,48	13,92	Б.Ч.
	6	Ø10АI L = 380	4	0,23	0,92	Б.Ч.
	7	Ø12АI L = 130	4	0,11	0,44	Б.Ч.
	8	Ø8АI L = 500	2	0,20	0,4	Б.Ч.
	9	Ø20АШ L = 5080	4	12,50	50,20	Б.Ч.
	10	ХМ1	22	0,55	12,1	В. 2-14
				Итого:	135,28	

Продолжение спецификации см.лист 4

Формат А4

Марка пространственного каркаса	Поз.	Марка арматурного изделия	Кол.	Масса, кг		Обозначение документа
				1 шт.	Всего	
КП35с	1	С1	4	1,8	7,2	В. 2-14
	2	С2	3	2,9	8,7	В. 2-14
	3	С9	2	0,7	1,4	В. 2-14
	4	МН2	1	40,0	40,0	В. 2-14
	5	Ø28АШ L = 720	4	3,48	13,92	Б.Ч.
	6	Ø10АI L = 380	4	0,23	0,92	Б.Ч.
	7	Ø12АI L = 130	4	0,11	0,44	Б.Ч.
	8	Ø8АI L = 500	2	0,20	0,4	Б.Ч.
	9	Ø25АШ L = 5080	4	19,6	78,4	Б.Ч.
	10	ХМ1	22	0,55	12,1	В. 2-14
				Итого:	163,48	
КП36с	1	С1	4	1,8	7,2	В. 2-14
	2	С2	3	2,9	8,7	В. 2-14
	3	С9	2	0,7	1,4	В. 2-14
	4	МН2	1	40,0	40,0	В. 2-14
	5	Ø28АШ L = 720	4	3,48	13,92	Б.Ч.
	6	Ø10АI L = 380	4	0,23	0,92	Б.Ч.
	7	Ø12АI L = 130	4	0,11	0,44	Б.Ч.
	8	Ø8АI L = 500	2	0,20	0,4	Б.Ч.
	9	Ø28АШ L = 5080	4	24,6	98,40	Б.Ч.
	10	ХМ2	22	0,55	12,1	В. 2-14
				Итого:	183,48	
КП37с	1	С1	4	1,8	7,2	В. 2-14
	2	С2	3	2,9	8,7	В. 2-14
	3	С9	2	0,7	1,4	В. 2-14
	4	МН2	1	40,0	40,0	В. 2-14
	5	Ø28АШ L = 720	4	3,48	13,92	Б.Ч.
	6	Ø10АI L = 380	4	0,23	0,92	Б.Ч.
	7	Ø12АI L = 130	4	0,11	0,44	Б.Ч.
	8	Ø8АI L = 500	2	0,20	0,4	Б.Ч.
	9	Ø32АШ L = 5880	4	32,5	130,00	Б.Ч.
	10	ХМ2	22	0,55	12,1	В. 2-14
				Итого	215,48	

Формат А4

1.020.1-2с/89 Вып. 2-10 ч.1

КП38с

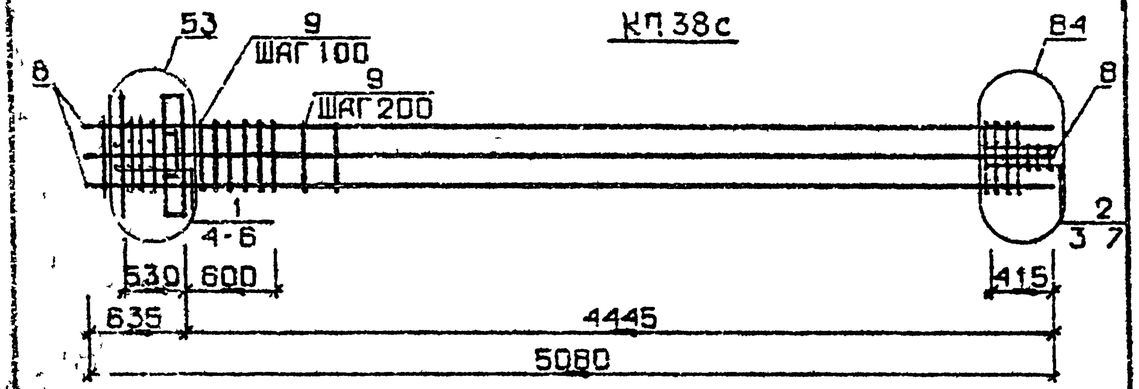

КП39с

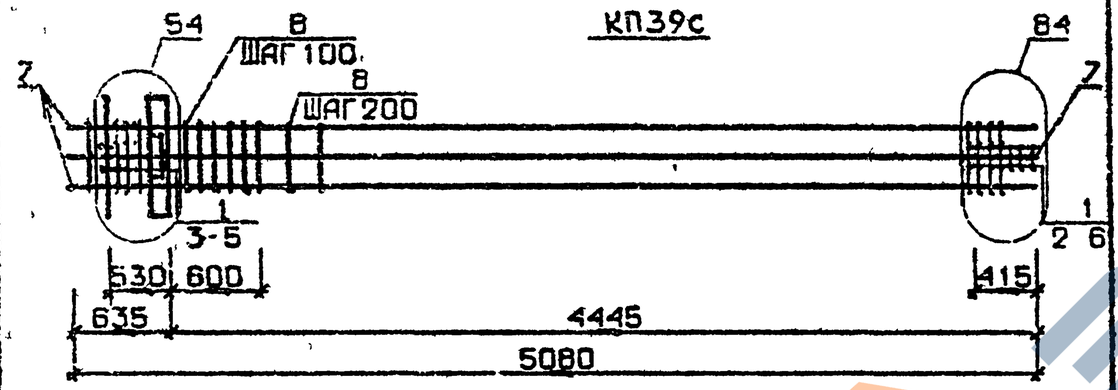

КП40с...КП43с

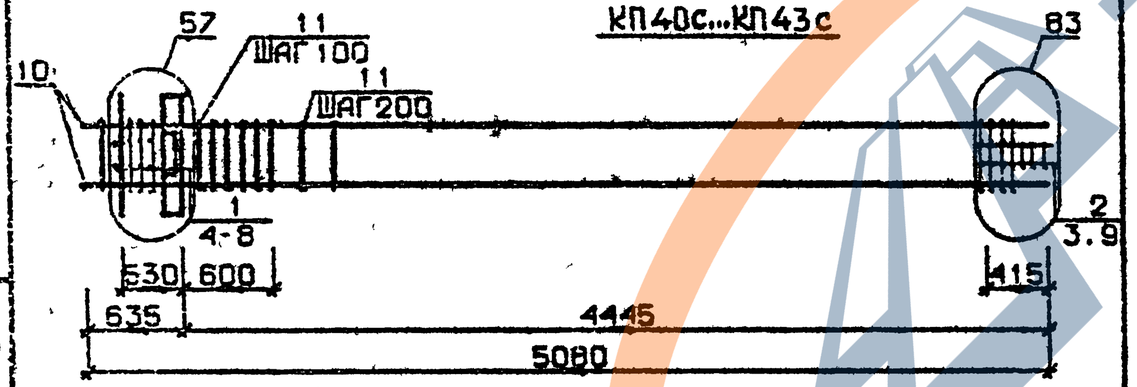

Арматура класса AI и AIII по ГОСТ 5781-82*
Детали см. I.020.I-2с/89 В.2-I3
Спецификацию см. лист 2

Разраб	Чанкветадзе		
Проверил	Барбакадзе		
ГИП	Бускивадзе		
Н.контр	Барбакадзе		

I.020.I-2с/89. 2-10 К8

Каркас пространственный КП38с...КП43с

Стадия	Лист	Листов
Р	1	3

ТбилЗНИИЭП

Формат А4

Марка пространственного каркаса	Поз.	Марка арматурного изделия	Кол.	Масса, кг		Обозначение документа
				1 шт.	Всего	
КП38с	I	CI	4	I,8	7,2	В 2-I4
	2	C2	3	2,9	8,7	В 2-I4
	3	C9	2	0.7	I.4	В. 2-I4
	4	МН2	I	40,0	40.0	В. 2-I4
	5	Ø32AIII L = 720	4	4,54	I8.I6	Б Ч.
	6	ØIOAI L = 380	4	0.23	0.92	Б.Ч.
	7	Ø8AI L = 500	2	0.20	0.4	Б.Ч.
	8	Ø32AIII L = 5080	8	32,I	256.8	Б.Ч.
	9	ХМ2	22	0,55	I2.I	В. 2-I4
				Итого:	345,68	
КП39с	I	C2	7	2,9	20,3	В. 2-I4
	2	C9	2	0.7	I,4	В. 2-I4
	3	МН2	I	40.0	40.0	В. 2-I4
	4	Ø32AIII L = 720	4	4,54	I8.I6	Б.Ч.
	5	ØIOAI L = 380	4	0.23	0,92	Б.Ч.
	6	Ø8AI L = 500	2	0,20	0.4	Б.Ч.
	7	Ø36AIII L = 5080	8	40.6	324.8	Б.Ч.
	8	ХМ3	22	0.88	I9.36	В. 2-I4
				Итого:	425.34	
КП40с	I	CI	4	I,8	7.2	В. 2-I4
	2	C2	3	2,9	8,7	В. 2-I4
	3	C9	2	0.7	I.4	В. 2-I4
	4	МН3	I	32.8	32,8	В. 2-I4
	5	МН6	I	8.3	8,3	В. 2-I4
	6	Ø28AIII L = 720	2	3,48	6.96	Б.Ч.
	7	ØIOAI L = 380	2	0.23	0.46	Б.Ч.
	8	ØI2AI L = I30	4	0,II	0.44	Б.Ч.
	9	Ø8AI L = 500	2	0.20	0,4	Б.Ч.
	I0	Ø20AIII L = 5080	4	I2.5	50.0	Б.Ч.
	II	ХМI	22	0,55	I2,I	В. 2-I4
				Итого:	I28,76	

Продолжение спецификации см. лист 3

I.020.I-2с/89. 2-10 К8 Лист 2

Формат А4

Инв. № подл. | Подпись и дата | Взам. инв. № | Инв. № подл. | Подпись и дата

Марка пространственного каркаса	Поз.	Марка арматурного изделия	Кол.	Масса, кг		Обозначение документа
				1 шт.	Всего	
КП41с	1	С1	4	1,8	7,2	В. 2-14
	2	С2	3	2,9	8,7	В. 2-14
	3	С9	2	0,7	1,4	В. 2-14
	4	МН3	1	32,8	32,8	В. 2-14
	5	МН6	1	8,3	8,3	В. 2-14
	6	Ø28АШ L = 720	2	3,48	6,96	Б.Ч.
	7	Ø10АI L = 380	2	0,23	0,46	Б.Ч.
	8	Ø12АI L = 130	4	0,11	0,44	Б.Ч.
	9	Ø8АI L = 500	2	0,20	0,4	Б.Ч.
	10	Ø25АШ L = 5080	4	19,6	78,4	Б.Ч.
	11	ХМ1	22	0,55	12,1	В. 2-14
				Итого:	157,16	
КП42с	1	С1	4	1,8	7,2	В. 2-14
	2	С2	3	2,9	8,7	В. 2-14
	3	С9	2	0,7	1,4	В. 2-14
	4	МН3	1	32,8	32,8	В. 2-14
	5	МН6	1	8,3	8,3	В. 2-14
	6	Ø28АШ L = 720	2	3,48	6,96	Б.Ч.
	7	Ø10АI L = 380	2	0,23	0,46	Б.Ч.
	8	Ø12АI L = 130	4	0,11	0,44	Б.Ч.
	9	Ø8АI L = 500	2	0,20	0,4	Б.Ч.
	10	Ø28АШ L = 5080	4	24,6	98,4	Б.Ч.
	11	ХМ2	22	0,55	12,1	В. 2-14
				Итого:	177,16	
КП43с	1	С1	4	1,8	7,2	В. 2-14
	2	С2	3	2,9	8,7	В. 2-14
	3	С9	2	0,7	1,4	В. 2-14
	4	МН3	1	32,8	32,8	В. 2-14
	5	МН6	1	8,3	8,3	В. 2-14
	6	Ø28АШ L = 720	2	3,48	6,96	Б.Ч.
	7	Ø10АI L = 380	2	0,23	0,46	Б.Ч.
	8	Ø12АI L = 130	4	0,11	0,44	Б.Ч.
	9	Ø8АI L = 500	2	0,20	0,4	Б.Ч.
	10	Ø32АШ L = 5080	4	32,1	128,4	Б.Ч.
	11	ХМ2	22	0,55	12,1	В. 2-14
				Итого:	207,16	

Инв. № подл. | Подпись и дата | Взам. инв. №

1.020.1-2с/89 В. 2-10 ч.1

1.020.1-2с/89. 2-10 К8 | Лист 3

Формат А4

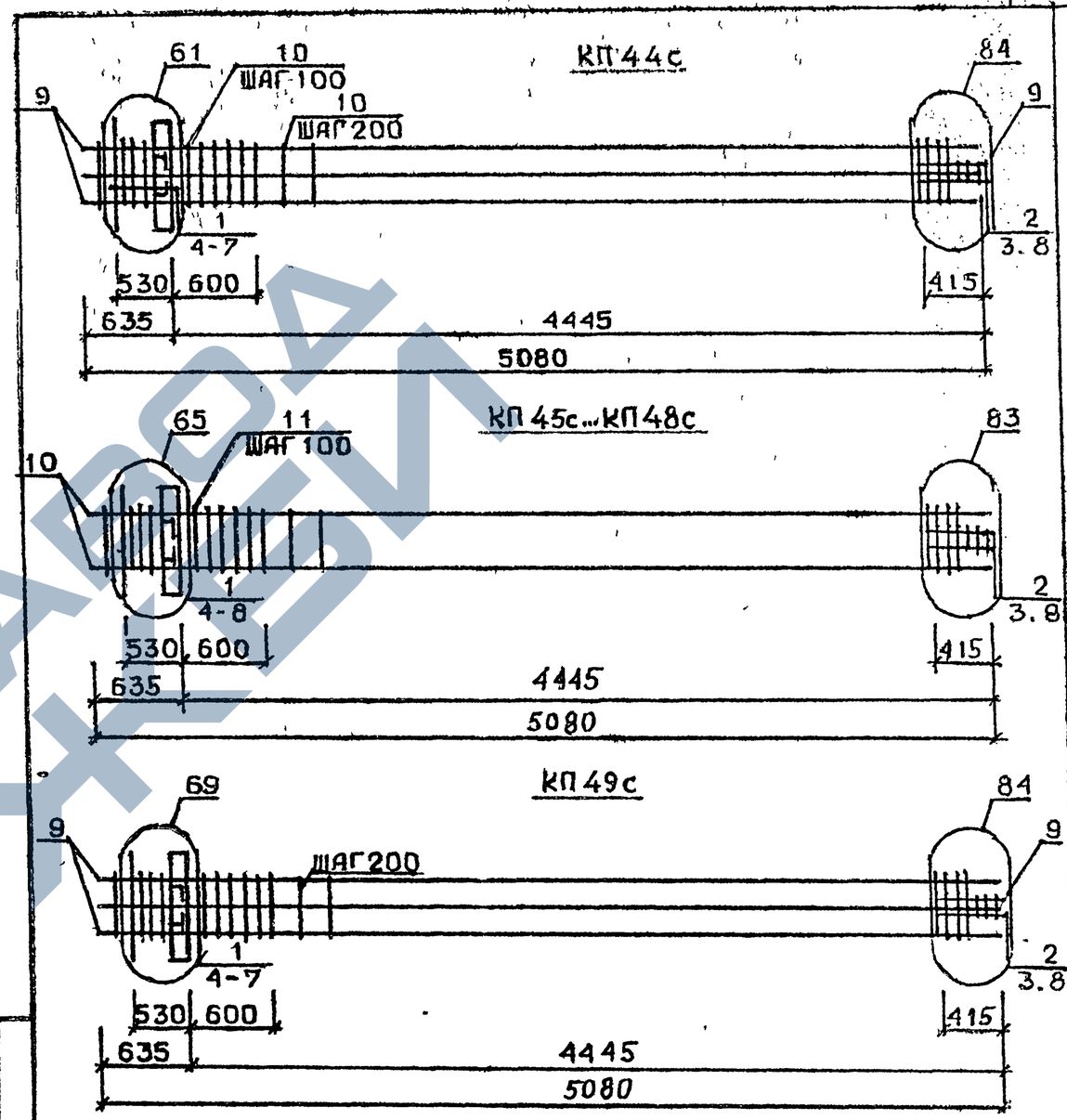

Арматура класса АI и АШ по ГОСТ 5781-82*
Детали см. 1.020.1-2с/89 В.2-13
Спецификацию см. лист 2

Взам. инв.№ | Подпись и дата | Инв.№подл.

Разраб.	Чанкветадзе		
Проверил	Барбакадзе		
ГИП	Бускивадзе		
Н.контр.	Барбакадзе		

1.020.1-2с/89. 2-10 К9

Каркас пространственный КП44с...КП49с

Стадия	Лист	Листов
Р	1	3

ТбилЗНИИЭП

Формат А4

Марка пространственного каркаса	Поз.	Марка арматурного изделия	Кол.	Масса, кг		Обозначение документа
				1 шт.	Всего	
КП44с	1	С1	4	1,8	7,2	В. 2-14
	2	С2	3	2,9	8,7	В. 2-14
	3	С9	2	0,7	1,4	В. 2-14
	4	МН3	1	32,8	32,8	В. 2-14
	5	МН7	1	9,7	9,7	В. 2-14
	6	Ø32АШ L = 720	2	4,54	9,08	Б.Ч.
	7	Ø10АI L = 380	2	0,23	0,46	Б.Ч.
	8	Ø8АI L = 500	2	0,20	0,4	Б.Ч.
	9	Ø32АШ L = 5080	8	32,1	256,8	Б.Ч.
	10	ХМ2	22	0,55	12,1	В. 2-14
				Итого:	338,64	
КП45с	1	С1	4	1,8	7,2	В. 2-14
	2	С2	3	2,9	8,7	В. 2-14
	3	С9	2	0,7	1,4	В. 2-14
	4	МН4	1	34,8	34,8	В. 2-14
	5	МН6	1	8,3	8,3	В. 2-14
	6	Ø28АШ L = 720	2	3,48	6,96	Б.Ч.
	7	Ø10АI L = 380	2	0,23	0,46	Б.Ч.
	8	Ø12АI L = 130	4	0,11	0,44	Б.Ч.
	9	Ø8АI L = 500	2	0,20	0,4	Б.Ч.
	10	Ø20АШ L = 5080	4	12,5	50,0	Б.Ч.
	11	ХМ1	22	0,55	12,1	В. 2-14
				Итого:	130,76	
КП46с	1	С1	4	1,8	7,2	В. 2-14
	2	С2	3	2,9	8,7	В. 2-14
	3	С9	2	0,7	1,4	В. 2-14
	4	МН4	1	34,8	34,8	В. 2-14
	5	МН6	1	8,3	8,3	В. 2-14
	6	Ø28АШ L = 720	2	3,48	6,96	Б.Ч.
	7	Ø10АI L = 280	2	0,23	0,46	Б.Ч.
	8	Ø12АI L = 130	4	0,11	0,44	Б.Ч.
	9	Ø8АI L = 500	2	0,20	0,4	Б.Ч.
	10	Ø25АШ L = 5080	4	19,6	78,4	Б.Ч.
	11	ХМ1	22	0,55	12,1	В. 2-14
				Итого:	159,16	

Продолжение спецификации см. лист 3

Инв № подл. | Подпись и дата | Взам. инв. №

Формат А4

Марка пространственного каркаса	Поз.	Марка арматурного изделия	Кол.	Масса, кг		Обозначение документа
				1 шт.	Всего	
КП47с	1	С1	4	1,8	7,2	В. 2-14
	2	С2	3	2,9	8,7	В. 2-14
	3	С9	2	0,7	1,4	В. 2-14
	4	МН4	1	34,8	34,8	В. 2-14
	5	МН6	1	8,3	8,3	В. 2-14
	6	Ø28АШ L = 720	2	3,48	6,96	Б.Ч.
	7	Ø10АI L = 380	2	0,23	0,46	Б.Ч.
	8	Ø12АI L = 130	4	0,11	0,44	Б.Ч.
	9	Ø8АI L = 500	2	0,20	0,4	Б.Ч.
	10	Ø28АШ L = 5080	4	24,6	98,4	Б.Ч.
	11	ХМ2	22	0,55	12,1	В. 2-14
				Итого:	179,16	
КП48с	1	С1	4	1,8	7,2	В. 2-14
	2	С2	3	2,9	8,7	В. 2-14
	3	С9	2	0,7	1,4	В. 2-14
	4	МН4	1	34,8	34,8	В. 2-14
	5	МН6	1	8,3	8,3	В. 2-14
	6	Ø28АШ L = 720	2	3,48	6,96	Б.Ч.
	7	Ø10АI L = 380	2	0,23	0,46	Б.Ч.
	8	Ø12АI L = 130	4	0,11	0,44	Б.Ч.
	9	Ø8АI L = 500	2	0,20	0,4	Б.Ч.
	10	Ø32АШ L = 5080	4	32,1	128,4	Б.Ч.
	11	ХМ1	22	0,55	12,1	В. 2-14
				Итого:	209,16	
КП49с	1	С1	4	1,8	7,2	В. 2-14
	2	С2	3	2,9	8,7	В. 2-14
	3	С9	2	0,7	1,4	В. 2-14
	4	МН4	1	34,8	34,8	В. 2-14
	5	МН7	1	9,7	9,7	В. 2-14
	6	Ø32АШ L = 720	2	4,54	9,08	Б.Ч.
	7	Ø10АI L = 380	2	0,23	0,46	Б.Ч.
	8	Ø8АI L = 500	2	0,20	0,4	Б.Ч.
	9	Ø32АШ L = 5080	8	32,1	256,8	Б.Ч.
	10	ХМ2	22	0,55	12,1	В. 2-14
				Итого:	340,64	

Инв № подл. | Подпись и дата | Взам. инв. №

Формат А4

КП50с

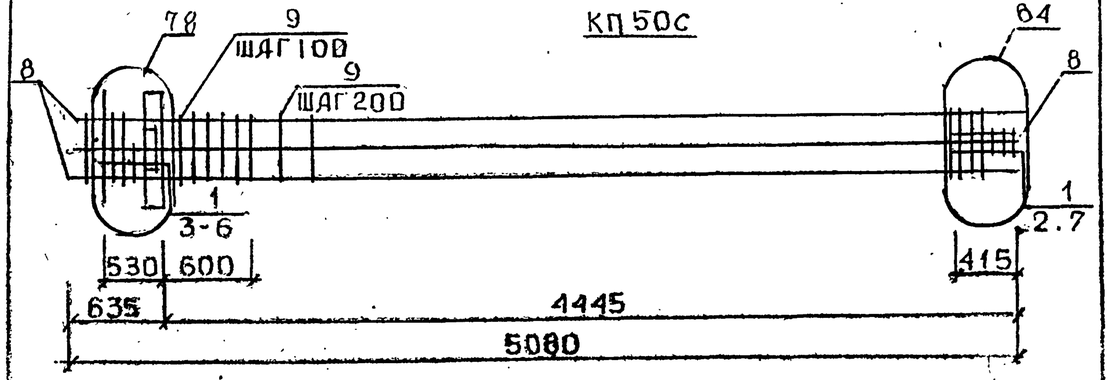

КП51с...КП54с

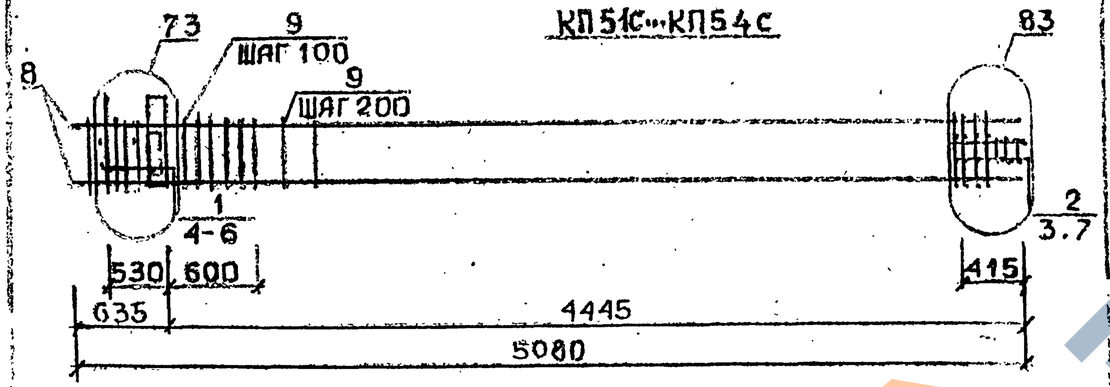

КП55с

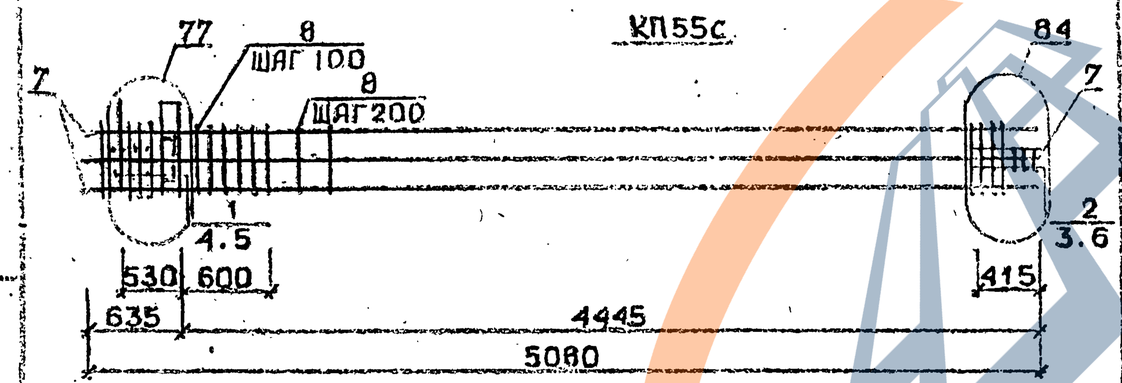

Арматура класса AI и AIII по ГОСТ 5781-82*
Детали см. I.020.I-2с/89 В.2-I3
Спецификации см. лист 2

Разраб.	Чанкветадзе		I.020.1-2с/89. 2-10 КП0		
Провери.	Барбакадзе				
ГИП	Бускиладзе				
Н.контр.	Барбакадзе		КАРКАС ПРОСТРАНСТВЕННЫЙ КП50с...КП55с	Стадия: Р	Лист: 1	Листов: 3
				ТбилЗНИИЭП	

ФОРМАТ А4

Марка пространственного каркаса	Поз.	Марка арматурного изделия	Кол.	Масса, кг: I шт.	Масса, кг: Всего	Обозначение документа
КП50с	I	С2	7	2,9	20,3	В. 2-I4
	2	С9	2	0,7	I,4	В. 2-I4
	3	МН4	I	34,8	34,8	В. 2-I4
	4	МН8	I	II,9	II,9	В. 2-I4
	5	Ø36AIII L = 720	2	5,75	II,5	Б.Ч.
	6	Ø10AI L = 380	2	0,23	0,46	Б.Ч.
	7	Ø8AI L = 500	2	0,20	0,4	Б.Ч.
	8	Ø36AIII L = 5080	8	40,6	324,8	Б.Ч.
	9	ХМ3	22	0,88	I9,36	В. 2-I4
				Итого:	424,92	
КП5Iс	I	С1	4	I,8	7,2	В. 2-I4
	2	С2	3	2,9	8,7	В. 2-I4
	3	С9	2	0,7	I,4	В. 2-I4
	4	МН5	I	27,6	27,6	В. 2-I4
	5	МН6	2	8,3	I6,6	В. 2-I4
	6	Ø12AI L = 130	4	0,II	0,44	Б.Ч.
	7	Ø8AI L = 500	2	0,20	0,4	Б.Ч.
	8	Ø20AIII L = 5080	4	I2,5	50,0	Б.Ч.
	9	ХМI	22	0,55	I2,I	В. 2-I4
				Итого:	I24,44	
КП52с	I	С1	4	I,8	7,2	В. 2-I4
	2	С2	3	2,9	8,7	В. 2-I4
	3	С9	2	0,7	I,4	В. 2-I4
	4	МН5	I	27,6	27,6	В. 2-I4
	5	МН6	2	8,3	I6,6	В. 2-I4
	6	Ø12AI L = I30	4	0,II	0,44	Б.Ч.
	7	Ø8AI L = 500	2	0,20	0,4	Б.Ч.
	8	Ø25AIII L = 5080	4	I9,6	78,4	Б.Ч.
	9	ХМI	22	0,55	I2,I	В. 2-I4
				Итого:	I52,84	

Продолжение спецификации см. лист 3

Взам. инв. № | Подпись и дата | Инв. № подл.

ЗАВОД ЖБИ

Марка пространственного каркаса	Поз.	Марка арматурного изделия	Кол.	Масса, кг		Обозначение документа
				1 шт.	Всего	
КП53с	1	С1	4	1,8	7,2	В. 2-14
	2	С2	3	2,9	8,7	В. 2-14
	3	С9	2	0,7	1,4	В. 2-14
	4	МН5	1	27,6	27,6	В. 2-14
	5	МН6	2	8,3	16,6	В. 2-14
	6	Ø12АI L = 130	4	0,11	0,44	Б.Ч.
	7	Ø8АI L = 500	2	0,20	0,4	Б.Ч.
	8	Ø28АШ L = 5080	4	24,6	98,4	Б.Ч.
	9	ХМ2	22	0,55	12,1	В. 2-14
				Итого:	172,44	
КП54с	1	С1	4	1,8	7,2	В. 2-14
	2	С2	3	2,9	8,7	В. 2-14
	3	С9	2	0,7	1,4	В. 2-14
	4	МН5	1	27,6	27,6	В. 2-14
	5	МН6	2	8,3	16,6	В. 2-14
	6	Ø12АI L = 130	4	0,11	0,44	Б.Ч.
	7	Ø8АI L = 500	2	0,20	0,4	Б.Ч.
	8	Ø32АШ L = 5080	4	32,1	128,4	Б.Ч.
	9	ХМ2	22	0,55	12,1	В. 2-14
				Итого:	202,84	
КП55с	1	С1	4	1,8	7,2	В. 2-14
	2	С2	3	2,9	8,7	В. 2-14
	3	С9	2	0,7	1,4	В. 2-14
	4	МН5	1	27,6	27,6	В. 2-14
	5	МН7	2	9,7	19,4	В. 2-14
	6	Ø8АI L = 500	2	0,20	0,4	Б.Ч.
	7	Ø32АШ L = 5080	8	32,1	256,8	Б.Ч.
	8	ХМ2	22	0,55	12,1	В. 2-14
				Итого:	333,60	

Инв. № подл. | Подпись и дата | Взам. инв. №

1.020.1-2с/89. 2-10 К10

Лист 3

Формат А4

КП56с

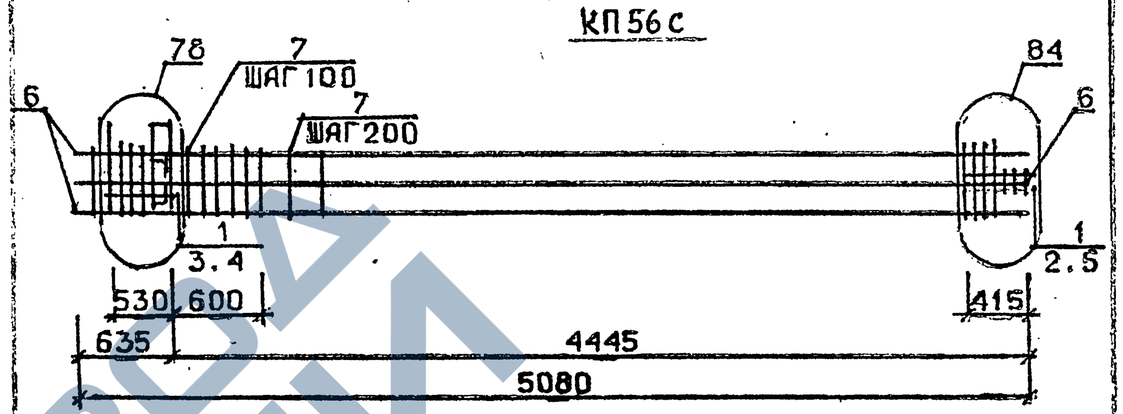

КП51сн...КП54сн

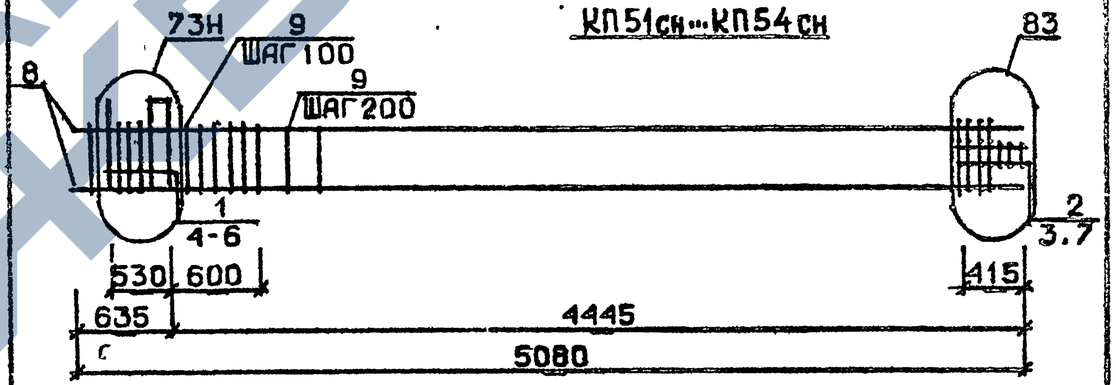

Арматура класса АI и АШ по ГОСТ 5781-82*
Детали см. 1.020.1-2с/89 В.2-13
Спецификацию см. лист 2

Взам. инв. № | Подпись и дата | Инв. № подл.

Разраб	Чанкветадзе	
Проверил	Барбакадзе	
ГИП	Бускивадзе	
Н. контр.	Барбакадзе	

1.020.1-2с/89. 2-10 К11

Каркас пространственный КП56с КП51сн...КП54сн

Стадия	Лист	Листов
Р	1	3

ТбилЗНИИЭП

Формат А3

Марка пространственного каркаса	Поз.	Марка арматурного изделия	Кол.	Масса, кг		Обозначение документа
				I шт.	Всего	
КП56с	I	С2	7	2,9	20,3	В. 2-I4
	2	С9	2	0,7	I,4	В. 2-I4
	3	МН5	I	27,6	27,6	В. 2-I4
	4	МН8	2	II,9	23,8	В. 2-I4
	5	Ø8AI L = 500	2	0,20	0,4	Б.Ч.
	6	Ø36AIII L = 5080	8	40,6	324,8	Б.Ч.
	7	ХМ3	22	0,88	I9,36	В. 2-I4
				Итого:	417,66	
КП51сн	I	СI	4	I,8	7,2	В. 2-I4
	2	С2	3	2,9	8,7	В. 2-I4
	3	С9	2	0,7	I,4	В. 2-I4
	4	МН5н	I	27,6	27,6	В. 2-I4
	5	МН6	2	8,3	I6,6	В. 2-I4
	6	ØI2AI L = I30	4	0,II	0,44	Б.Ч.
	7	Ø8AI L = 500	2	0,20	0,4	Б.Ч.
	8	Ø20AIII L = 5080	4	I2,5	50,0	Б.Ч.
	9	ХМI	22	0,55	I2,I	В. 2-I4
				Итого:	I24,44	
КП52сн	I	СI	4	I,8	7,2	В. 2-I4
	2	С2	3	2,9	0,4	В. 2-I4
	3	С9	2	0,7	I,4	В. 2-I4
	4	МН5н	I	27,6	27,6	В. 2-I4
	5	МН6	2	8,3	I6,6	В. 2-I4
	6	ØI2AI L = I30	4	0,II	0,44	Б.Ч.
	7	Ø8AI L = 500	2	0,20	0,4	Б.Ч.
	8	Ø25AIII L = 5080	4	I9,6	78,4	Б.Ч.
	9	ХМI	22	0,55	I2,I	В. 2-I4
				Итого:	I52,84	

Продолжение спецификации см.лист 3

Марка пространственного каркаса	Поз.	Марка арматурного изделия	Кол.	Масса, кг		Обозначение документа
				I шт.	Всего	
КП53сн	I	СI	4	I,8	7,2	В. 2-I4
	2	С2	3	2,9	8,7	В. 2-I4
	3	С9	2	0,7	I,4	В. 2-I4
	4	МН5н	I	27,6	27,6	В. 2-I4
	5	МН6	2	8,3	I6,6	В. 2-I4
	6	ØI2AI L = I30	4	0,II	0,44	Б.Ч.
	7	Ø8AI L = 500	2	0,20	0,4	Б.Ч.
	8	Ø28AIII L = 5080	4	24,6	98,4	Б.Ч.
	9	ХМ2	22	0,55	I2,I	В. 2-I4
				Итого:	I72,84	
КП54сн	I	СI	4	I,8	7,2	В. 2-I4
	2	С2	3	2,9	8,7	В. 2-I4
	3	С9	2	0,7	I,4	В. 2-I4
	4	МН5н	I	27,6	27,6	В. 2-I4
	5	МН6	2	8,3	I6,6	В. 2-I4
	6	ØI2AI L = I30	4	0,II	0,44	Б.Ч.
	7	Ø8AI L = 500	2	0,20	0,4	Б.Ч
	8	Ø32AIII L = 5080	4	32,I	I28,4	Б.Ч
	9	ХМ2	22	0,55	I2,I	В 2-I4
				Итого:	202,84	

Инв. № подл. | Подпись и дата | Взам. инв. №
I.020.I-2с/89 Вып. 2-10 ч.I

КП55сн

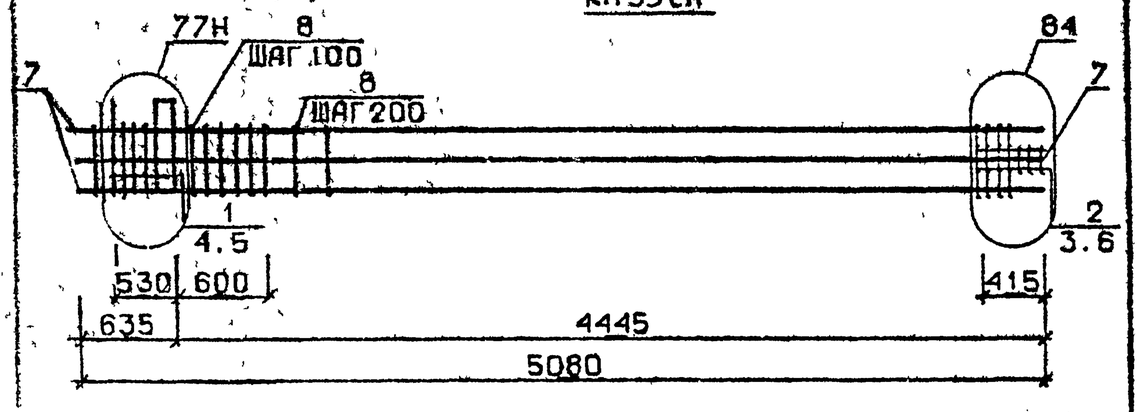

КП56сн

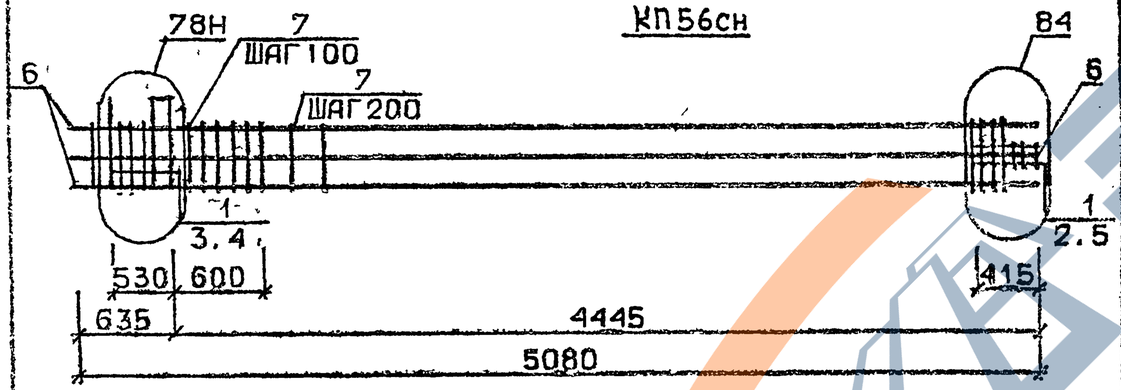

Арматура класса AI и AШ по ГОСТ 5781-82

Детали см. I.020.I-2с/89 В.2-I3

Спецификацию см. лист 2

Марка пространственного каркаса	Поз.	Марка арматурного изделия	Кол.	Масса, кг		Обозначение документа
				I шт.	Всего	
КП55сн	I	CI	4	I,8	7,2	В. 2-I4
	2	C2	3	2,9	8,7	В. 2-I4
	3	C9	2	0,7	I,4	В. 2-I4
	4	МН5н	I	27,6	27,6	В. 2-I4
	5	МН7	2	9,7	I9,4	В. 2-I4
	6	Ø8AI L = 500	2	0,20	0,4	Б.Ч.
	7	Ø32AШ L = 5080	8	32,I	256,8	Б.Ч.
	8	ХМ2	22	0,55	I2,I	В. 2-I4
		Итого:			333,60	
КП56сн	I	C2	7	2,9	20,3	В. 2-I4
	2	C9	2	0,7	I,4	В. 2-I4
	3	МН5н	I	27,6	27,6	В. 2-I4
	4	МН8	2	II,9	23,8	В. 2-I4
	5	Ø8AI L = 500	2	0,20	0,4	Б.Ч.
	6	Ø36AШ L = 5080	8	40,6	324,8	Б.Ч.
	7	ХМ3	22	0,88	I9,36	В. 2-I4
		Итого:			4I7,66	

Разраб.	Чанкветадзе		1.020.1-2с/89. 2-10 КI2
Провери.	Барбакадзе		
ГИП	Бускибадзе		
Н. контр.	Барбакадзе		
			Каркас пространственный КП55сн, КП56сн
			Стадия Р; Лист 1; Листов 2
			ТбилЗНИИЭП

I.020.I-2с/89 В. 2-I0 ч.1

Инв. № подл. | Подпись и дата | Взам. инв. №

Копировал

Формат А4

Взам. инв. № | Подпись и дата | Инв. № подл.

I.020.I-2с/89. 2-10 КI2

Лист 2

Формат А4

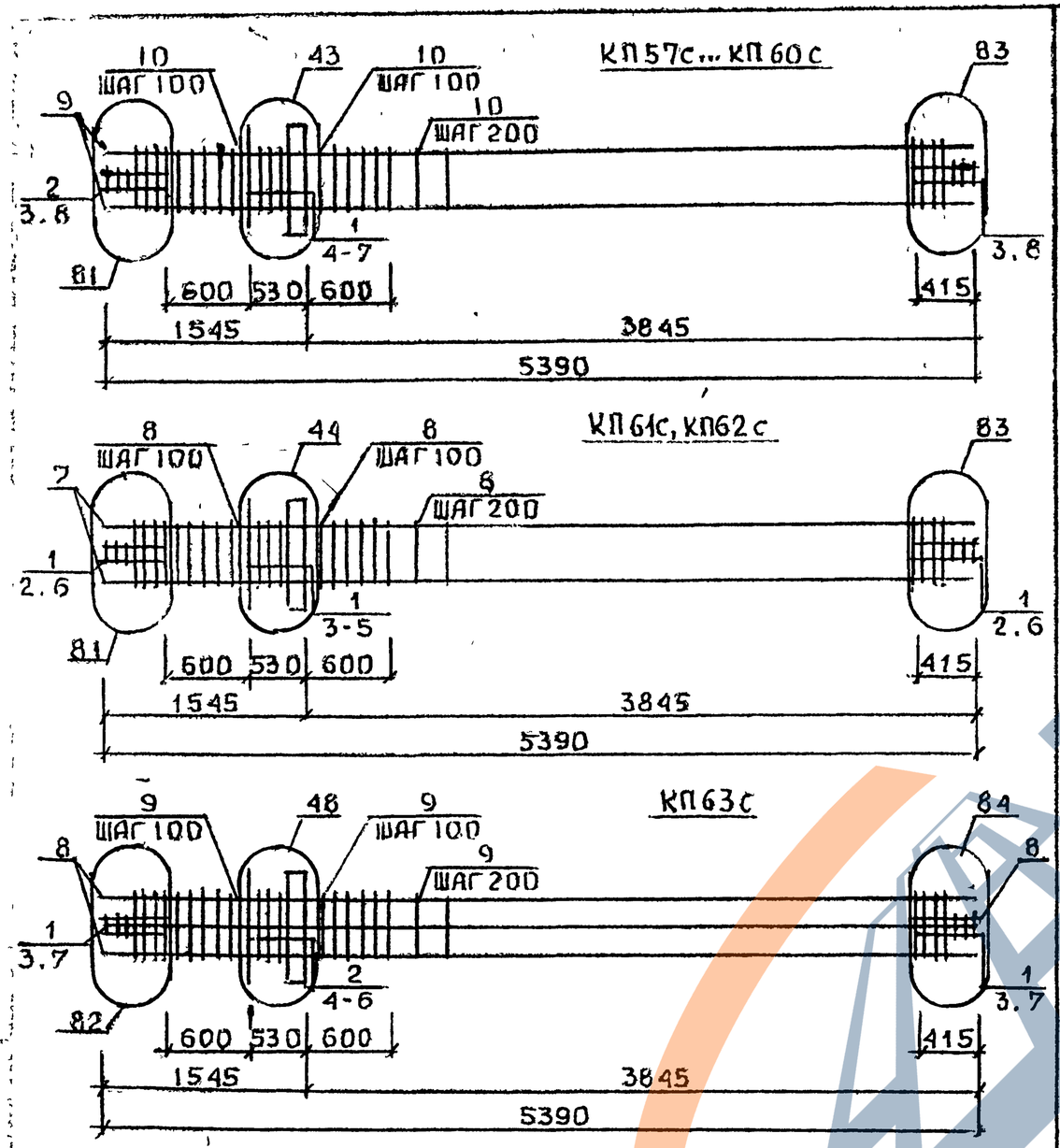

Арматура класса AI и AШ по ГОСТ 5781-82
Детали см. I.020.I-2с/89 В.2-I3
Спецификацию см. лист 2

Разраб.	Сиверадзе		1.020.1-2с/89. 2-10 К13
Проверил	Бусиндадзе		
ГИП	Бусиндадзе		
Контр.	Б. Синдадзе		

Каркас пространственный КП57с...КП63с

Стадия	Лист	Листов
Р	1	3

ТбилЗНИИЭП

Марка пространственного каркаса	Поз.	Марка арматурного изделия		Кол.	Масса, кг I шт.	Масса, кг Всего	Обозначение документа
КП57с	I	CI		5	I,8	9,0	В. 2-I4
	2	C2		6	2,9	I7,4	В. 2-I4
	3	C9		4	0,7	2,8	В. 2-I4
	4	MHI		I	25,6	25,6	В. 2-I4
	5	Ø32AШ	L = 720	2	4,54	9,08	Б.Ч.
	6	ØI0AI	L = 380	2	0,23	0,46	Б.Ч.
	7	ØI2AI	L = I30	4	0,II	0,44	Б.Ч.
	8	Ø8AI	L = 500	4	0,20	0,80	Б.Ч.
	9	Ø20AШ	L = 5390	4	I3,3	53,2	Б.Ч.
	I0	XMI		24	0,55	I3,20	В. 2-I4
					Итого:	I3I,98	
КП58с	I	CI		5	I,8	9,0	В. 2-I4
	2	C2		6	2,9	I7,4	В. 2-I4
	3	C9		4	0,7	2,8	В. 2-I4
	4	MHI		I	25,6	25,6	В. 2-I4
	5	Ø32AШ	L = 720	2	4,54	9,08	Б.Ч.
	6	ØI0AI	L = 380	2	0,23	0,46	Б.Ч.
	7	ØI2AI	L = I30	4	0,II	0,44	Б.Ч.
	8	Ø8AI	L = 500	4	0,20	0,80	Б.Ч.
	9	Ø25AШ	L = 5390	4	20,8	83,2	Б.Ч.
	I0	XMI		24	0,55	I3,20	В. 2-I4
					Итого:	I6I,98	
КП59с	I	CI		5	I,8	9,0	В. 2-I4
	2	C2		6	2,9	I7,4	В. 2-I4
	3	C9		4	0,7	2,8	В. 2-I4
	4	MHI		I	25,6	25,6	В. 2-I4
	5	Ø32AШ	L = 720	2	4,54	9,08	Б.Ч.
	6	ØI0AI	L = 380	2	0,23	0,46	Б.Ч.
	7	ØI2AI	L = I30	4	0,II	0,44	Б.Ч.
	8	Ø8AI	L = 500	4	0,20	0,80	Б.Ч.
	9	Ø28AШ	L = 5390	4	26,I	I04,4	Б.Ч.
	I0	XM2		24	0,55	I3,20	В. 2-I4
					Итого:	I83,I8	

Продолжение спецификации см. лист 3

I.020.I-2с/89. 2-10 К13 Лист 2

Инв. № подл. | Подпись и дата | Взам. инв. №

Марка пространственного каркаса	Поз.	Марка арматурного изделия	Кол.	Масса, кг		Обозначение документа
				I шт.	Всего	
КП60с	I	СI	5	I,8	9,0	В. 2-I4
	2	С2	6	2,9	I7,4	В. 2-I4
	3	С9	4	0,7	2,8	В. 2-I4
	4	МНI	I	25,6	25,6	В. 2-I4
	5	Ø32АШ L = 720	2	4,54	9,08	Б.Ч.
	6	ØI0AI L = 380	2	0,23	0,46	Б.Ч.
	7	ØI2AI L = I30	4	0,II	0,44	Б.Ч.
	8	Ø8AI L = 500	4	0,20	0,80	Б.Ч.
	9	Ø32АШ L = 5390	4	34,0	I36,0	Б.Ч.
	I0	ХМ2	24	0,55	I3,20	В. 2-I4
				Итого:	2I4,78	
КП6Iс	I	С2	II	2,9	3I,9	В. 2-I4
	2	С9	4	0,7	2,8	В. 2-I4
	3	МНI	I	25,6	25,6	В. 2-I4
	4	Ø36АШ L = 720	2	5,75	II,5	Б.Ч.
	5	ØI0AI L = 380	2	0,23	0,46	Б.Ч.
	6	Ø8AI L = 500	4	0,20	0,80	Б.Ч.
	7	Ø36АШ L = 5390	4	43,I	I72,4	Б.Ч.
	8	ХМ3	24	0,88	2I,I2	В. 2-I4
				Итого:	266,58	
КП62с	I	С2	II	2,9	3I,9	В. 2-I4
	2	С9	4	0,7	2,8	В. 2-I4
	3	МНI	I	25,6	25,6	В. 2-I4
	4	Ø36АШ L = 720	2	5,75	II,5	Б.Ч.
	5	ØI0AI L = 380	2	0,23	0,46	Б.Ч.
	6	Ø8AI L = 500	4	0,20	0,80	Б.Ч.
	7	Ø40АШ L = 5390	4	53,2	2I2,8	Б.Ч.
	8	ХМ3	24	0,88	2I,I2	В. 2-I4
				Итого:	306,98	
КП63с	I	С2	6	2,9	I7,4	В. 2-I4
	2	С3	3	4,2	2I,0	В. 2-I4
	3	С9	4	0,7	2,8	В. 2-I4
	4	МНI	I	25,6	25,6	В. 2-I4
	5	Ø36АШ L = 720	4	5,75	23,0	Б.Ч.
	6	ØI0AI L = 380	2	0,23	0,46	Б.Ч.
	7	Ø8AI L = 500	4	0,20	0,80	Б.Ч.
	8	Ø36АШ L = 5390	8	43,I	344,8	Б.Ч.
	9	ХМ3	24	0,88	2I,I2	В. 2-I4
				Итого:	456,98	

Взам. инв. №

Подпись и дата

Инв. № подл.

I.020.I-2с/89 . 2-I0 К13

Лист 3

Формат А4

I.020.I-2с/89 В. 2-I0 ч.1

КП64с...КП67с

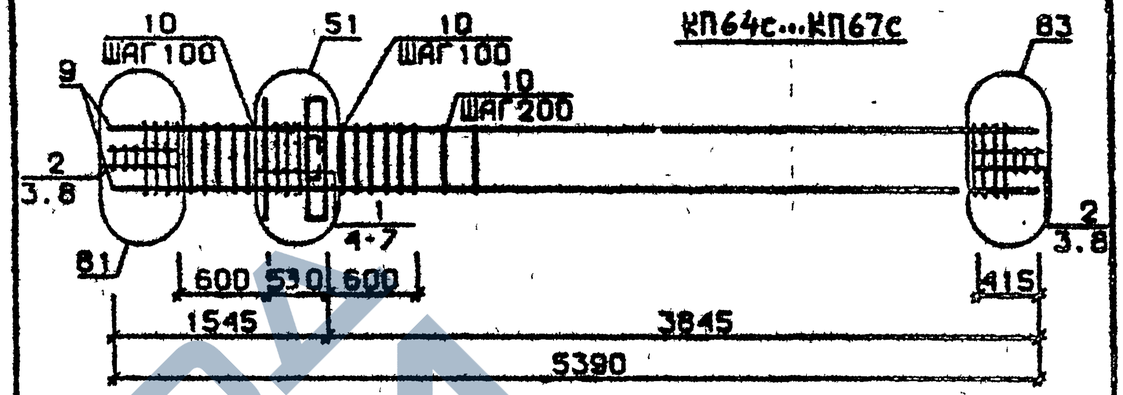

КП68с,КП69с

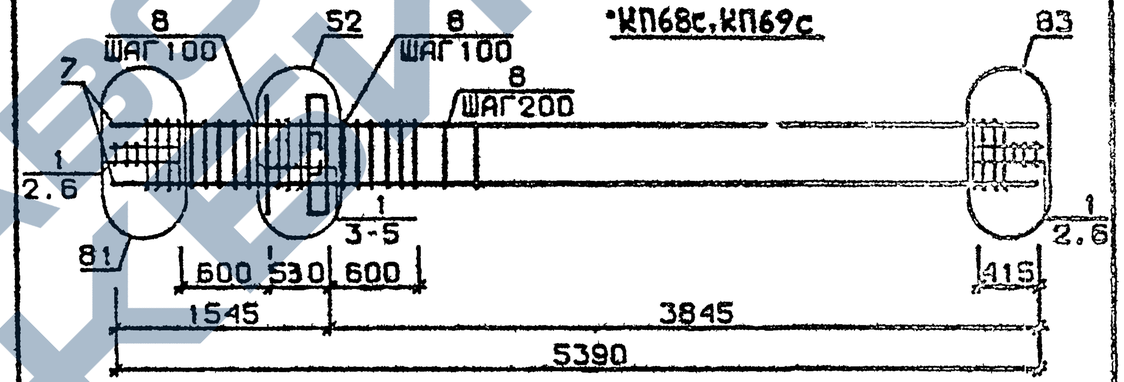

КП70с

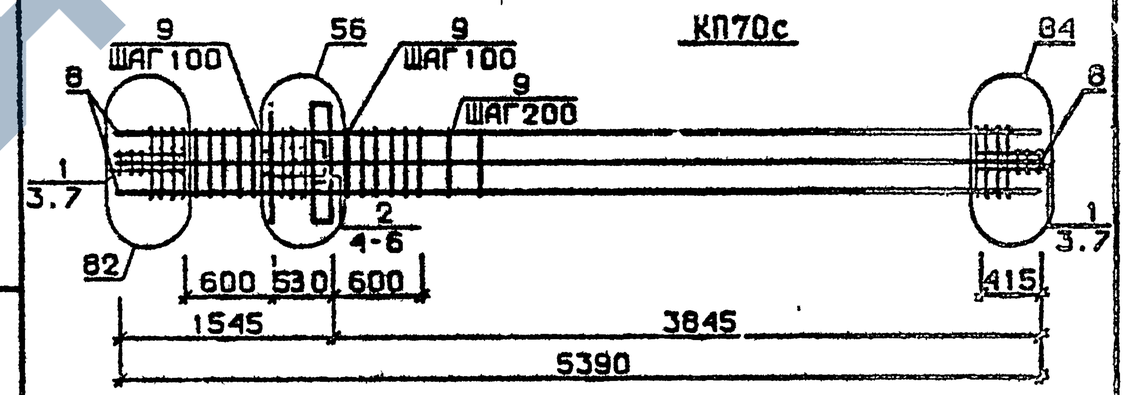

Арматура класса AI и AШ по ГОСТ 5781-82**

Детали см. I.020.I-2с/89 В.2-I3

Спецификацию см. лист 2

Взам. инв. №

Подпись и дата

Инв. № подл.

Разраб.	Майсурадзе		I.020.I-2с/89. 2-I0 К14
Проверил	Бускивадзе		
ГИП	Бускивадзе		
Н контр	Бускивадзе		

Каркас пространственный КП64с...КП70с

Стадия	Лист	Листов
Р	I	3

ЦИТП ГОССТРОЯ СССР

Марка пространственного каркаса	Поз.	Марка арматурного изделия	Кол.	Масса, кг		Обозначение документа
				I шт.	Всего	
КП64с	I	CI	5	I,8	9,0	В. 2-I4
	2	C2	6	2,9	I7,4	В. 2-I4
	3	C9	4	0,7	2,8	В. 2-I4
	4	МН2	I	40,0	40,0	В. 2-I4
	5	Ø32AШ L = 720	4	4,54	I8,I6	Б.Ч.
	6	ØIOAI L = 380	4	0,23	0,92	Б.Ч.
	7	ØI2AI L = I30	4	0,II	0,44	Б.Ч.
	8	Ø8AI L = 500	4	0,20	0,80	Б.Ч.
	9	Ø20AШ L = 5390	4	I3,3	53,20	Б.Ч.
	I0	XMI	24	0,55	I3,20	В. 2-I4
				Итого:	I55,92	
КП65с	I	CI	5	I,8	9,0	В. 2-I4
	2	C2	6	2,9	I7,4	В. 2-I4
	3	C9	4	0,7	2,8	В. 2-I4
	4	МН2	I	40,0	40,0	В. 2-I4
	5	Ø32AШ L = 720	4	4,54	I8,I6	Б.Ч.
	6	ØIOAI L = 380	4	0,23	0,92	Б.Ч.
	7	ØI2AI L = I30	4	0,II	0,44	Б.Ч.
	8	Ø8AI L = 500	4	0,20	0,80	Б.Ч.
	9	Ø25AШ L = 5390	4	20,8	83,2	Б.Ч.
	I0	XMI	24	0,55	I3,20	В. 2-I4
				Итого:	I85,92	
КП66с	I	CI	5	I,8	9,0	В. 2-I4
	2	C2	6	2,9	I7,4	В. 2-I4
	3	C9	4	0,7	2,8	В. 2-I4
	4	МН2	I	40,0	40,0	В. 2-I4
	5	Ø32AШ L = 720	4	4,54	I8,I6	Б.Ч.
	6	ØIOAI L = 380	4	0,23	0,92	Б.Ч.
	7	ØI2AI L = I30	4	0,II	0,44	Б.Ч.
	8	Ø8AI L = 500	4	0,20	0,80	Б.Ч.
	9	Ø28AШ L = 5390	4	26,I	I04,4	Б.Ч.
	I0	XM2	24	0,55	I3,20	В. 2-I4
				Итого:	207,I2	
КП67с	I	CI	5	I,8	9,0	В. 2-I4
	2	C2	6	2,9	I7,4	В. 2-I4
	3	C9	4	0,7	2,8	В. 2-I4
	4	МН2	I	40,0	40,0	В. 2-I4
	5	Ø32AШ L = 720	4	4,54	I8,I6	Б.Ч.
	6	ØIOAI L = 380	4	0,23	0,92	Б.Ч.
	7	ØI2AI L = I30	4	0,II	0,44	Б.Ч.
	8	Ø8AI L = 500	4	0,20	0,80	Б.Ч.
	9	Ø32AШ L = 5390	4	34,0	I36,0	Б.Ч.
	I0	XM2	24	0,55	I3,20	В. 2-I4
				Итого:	238,72	

Продолжение спецификации см.лист 3

Марка пространственного каркаса	Поз.	Марка арматурного изделия	Кол.	Масса, кг		Обозначение документа
				I шт.	Всего	
КП68с	I	C2	II	2,9	3I,9	В. 2-I4
	2	C9	4	0,7	2,8	В. 2-I4
	3	МН2	I	40,0	40,0	В. 2-I4
	4	Ø36AШ L = 720	4	5,75	23,0	Б.Ч.
	5	ØIOAI L = 380	4	0,23	0,92	Б.Ч.
	6	Ø8AI L = 500	4	0,20	0,80	Б.Ч.
	7	Ø36AШ L = 5390	4	43,I	I72,4	Б.Ч.
	8	XM3	24	0,85	2I,I2	В. 2-I4
				Итого:	292,94	
КП69с	I	C2	II	2,9	3I,9	В. 2-I4
	2	C9	4	0,7	2,8	В. 2-I4
	3	МН2	I	40,0	40,0	В. 2-I4
	4	Ø36AШ L = 720	4	5,75	23,0	Б.Ч.
	5	ØIOAI L = 380	4	0,23	0,92	Б.Ч.
	6	Ø8AI L = 500	4	0,20	0,80	Б.Ч.
	7	Ø40AШ L = 5390	4	53,2	2I2,8	Б.Ч.
	8	XM3	24	0,88	2I,I2	В. 2-I4
				Итого:	383,34	
КП70с	I	C2	6	2,9	I7,4	В. 2-I4
	2	C3	5	4,2	2I,0	В. 2-I4
	3	C9	4	0,7	2,8	В. 2-I4
	4	МН2	I	40,0	40,0	В. 2-I4
	5	Ø36AШ L = 720	6	5,75	34,5	Б.Ч.
	6	ØIOAI L = 380	4	0,26	0,92	Б.Ч.
	7	Ø8AI L = 500	4	0,20	0,80	Б.Ч.
	8	Ø36AШ L = 5390	8	43,I	344,8	Б.Ч.
	9	XM3	24	0,88	2I,I2	В. 2-I4
				Итого:	483,34	

I.020.I-2с/89 В. 2-I0 ч.4
Инв. № подл. | Подпись и дата | Взам. инв. №
Инв. № подл. | Подпись и дата | Взам. инв. №
ЗАВОД КЭМ

КП71с...КП74с

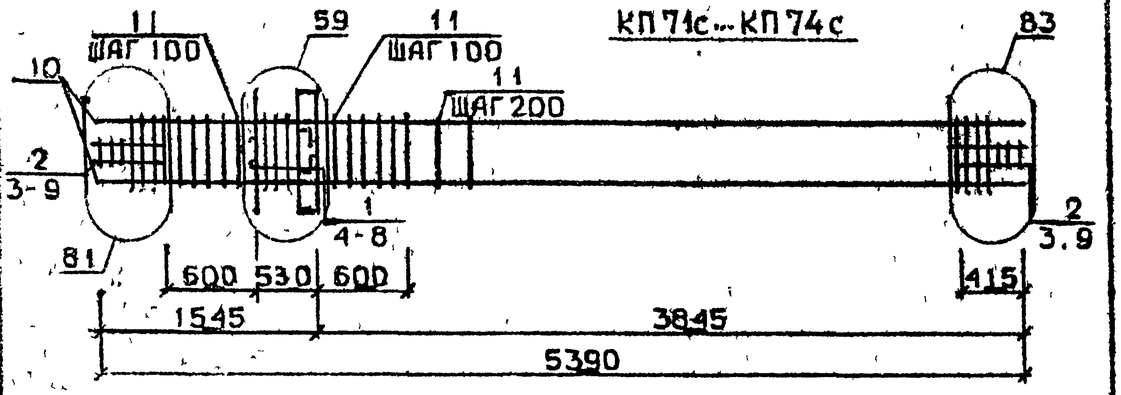

КП75с, КП76с

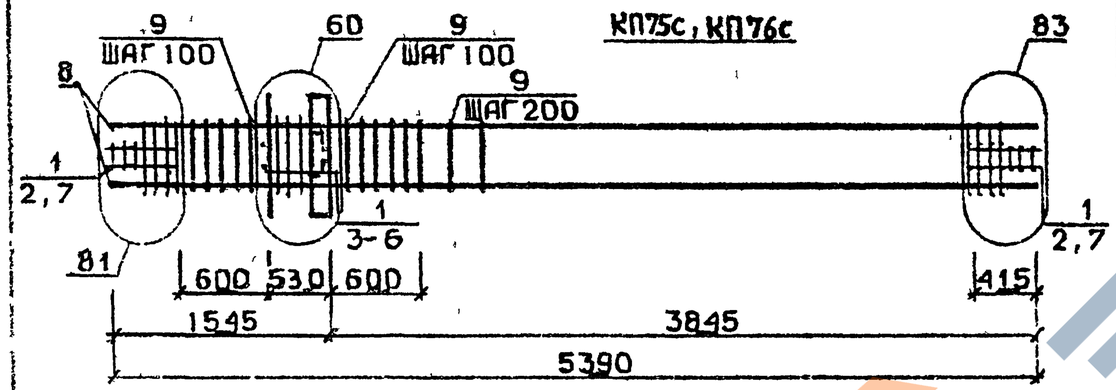

КП77с

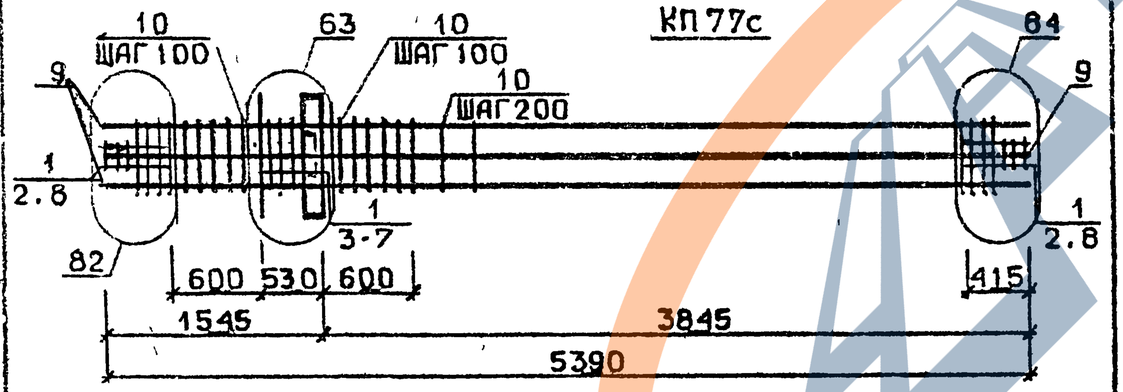

Арматура класса AI и AIII по ГОСТ 5781-82*
Детали см. I.020.I-2с/89 В.2-I3
Спецификацию см. лист 2

Разраб	Макурадзе		1.020.1-2с/89. 2-10 К15
Провер.	Бускивадзе		
ГИП	Бускивадзе		Каркас пространственный КП71с...КП77с
Н.контр.	Бускивадзе		Стадия Р; Лист 1; Листов 3
			ТбилЗНИИЭП

Формат А4

Марка пространственного каркаса	Поз.	Марка арматурного изделия		Кол.	Масса, кг: I шт.	Масса, кг: Всего	Обозначение документа
КП71с	I	CI		5	I,8	9,0	В. 2-I4
	2	C2		6	2,9	I7,4	В. 2-I4
	3	C9		4	0,7	2,8	Р. 2-I4
	4	МН3		I	32,8	32,8	В. 2-I4
	5	МН7		I	9,7	9,7	В. 2-I4
	6	Ø32AIII	L = 720	2	4,54	9,08	Б.Ч.
	7	Ø10AI	L = 380	2	0,23	0,46	Б.Ч.
	8	Ø12AI	L = I30	4	0,II	0,44	Б.Ч.
	9	Ø8AI	L = 500	4	0,20	0,80	Б.Ч.
	I0	Ø20AIII	L = 5390	4	I3,3	53,2	Б.Ч.
	II	ХМI		24	0,55	I3,20	В. 2-I4
					Итого:	I48,88	
КП72с	I	CI		5	I,8	9,0	В. 2-I4
	2	C2		6	2,9	I7,4	В. 2-I4
	3	C9		4	0,7	2,8	В. 2-I4
	4	МН3		I	32,8	32,8	В. 2-I4
	5	МН7		I	9,7	9,7	В. 2-I4
	6	Ø32AIII	L = 720	2	4,54	9,08	Б.Ч.
	7	Ø10AI	L = 380	2	0,23	0,46	Б.Ч.
	8	Ø12AI	L = I30	4	0,II	0,44	Б.Ч.
	9	Ø8AI	L = 500	4	0,20	0,80	Б.Ч.
	I0	Ø25AIII	L = 5390	4	20,8	83,2	Б.Ч.
	II	ХМI		24	0,55	I3,20	В. 2-I4
					Итого:	I78,88	
КП73с	I	CI		5	I,8	9,0	В. 2-I4
	2	C2		6	2,9	I7,4	В. 2-I4
	3	C9		4	0,7	2,8	В. 2-I4
	4	МН3		I	32,8	32,8	В. 2-I4
	6	Ø32AIII	L = 720	2	4,54	9,08	Б.Ч.
	5	МН7		I	9,7	9,7	В. 2-I4
	7	Ø10AI	L = 380	2	0,23	0,46	Б.Ч.
	8	Ø12AI	L = I30	4	0,II	0,44	Б.Ч.
	9	Ø8AI	L = 500	4	0,20	0,80	Б.Ч.
	I0	Ø28AIII	L = 5390	4	26,I	I04,4	Б.Ч.
	II	ХМ2		24	0,55	I3,20	В. 2-I4
					Итого:	200,08	
КП74с	I	CI		5	I,8	9,0	В. 2-I4
	2	C2		6	2,9	I7,4	В. 2-I4
	3	C9		4	0,7	2,8	В. 2-I4
	4	МН3		I	32,8	32,8	В. 2-I4
	5	МН7		I	9,7	9,7	В. 2-I4
	6	Ø32AIII	L = 720	2	4,54	9,08	Б.Ч.
	7	Ø10AI	L = 380	2	0,23	0,46	Б.Ч.
	8	Ø12AI	L = I30	4	0,II	0,44	Б.Ч.
	9	Ø8AI	L = 500	4	0,20	0,80	Б.Ч.
	I0	Ø32AIII	L = 5390	4	34,0	I36,0	Б.Ч.
	II	ХМ2		24	0,55	I3,20	В. 2-I4
					Итого:	23I,68	

Продолжение спецификации см. лист 3

I.020.I-2с/89 2-10 К15 Лист 2

Формат А4

Инв. № подл. | Подпись и дата | Взам. инв. №

Марка пространственного каркаса	Поз.	Марка арматурного изделия		Кол.	Масса, кг I шт.	Масса, кг Всего	Обозначение документа
КП75с	I	С2		II	2,9	3I,9	В. 2-I4
	2	С9		4	0,7	2,8	В. 2-I4
	3	МН3		I	32,8	32,8	В. 2-I4
	4	МН8		I	II,9	II,9	В. 2-I4
	5	Ø36АШ	L = 720	2	5,75	II,5	Б.Ч.
	6	ØI0AI	L = 380	2	0,23	0,46	Б.Ч.
	7	Ø8AI	L = 500	4	0,20	0,80	Б.Ч
	8	Ø36АШ	L = 5390	4	43,I	I72,4	Б.Ч.
	9	ХМ3		24	0,88	2I,I2	В. 2-I4
					Итого:	285,68	
КП76с	I	С2		II	2,9	3I,9	В. 2-I4
	2	С9		4	0,7	2,8	В. 2-I4
	3	МН3		I	32,8	32,8	В. 2-I4
	4	МН8		I	II,9	II,9	В. 2-I4
	5	Ø36АШ	L = 720	2	5,75	II,5	В. 2-I4
	6	ØI0AI	L = 380	2	0,23	0,48	Б.Ч
	7	Ø8AI	L = 500	4	0,20	0,80	Б.Ч
	8	Ø40АШ	L = 5390	4	53,2	2I2,8	Б.Ч
	9	ХМ3		24	0,88	2I,I2	В. 2-I4
					Итого:	326,08	
КП77с	I	С2		II	2,9	3I,9	В. 2-I4
	2	С9		4	0,7	2,8	В. 2-I4
	3	МН3		I	32,8	32,8	В. 2-I4
	4	МН8		I	II,9	II,9	В. 2-I4
	5	Ø28АШ	L = 720	2	3,48	6,96	Б.Ч
	6	Ø36АШ	L = 720	2	5,75	II,5	Б.Ч
	7	ØI0AI	L = 380	2	0,23	0,46	Б.Ч
	8	Ø8AI	L = 500	4	0,20	0,80	Б.Ч
	9	Ø32АШ	L = 5390	8	34,0	272,0	Б.Ч
	I0	ХМ2		24	0,55	I3,20	В. 2-I4
					Итого:	384,32	

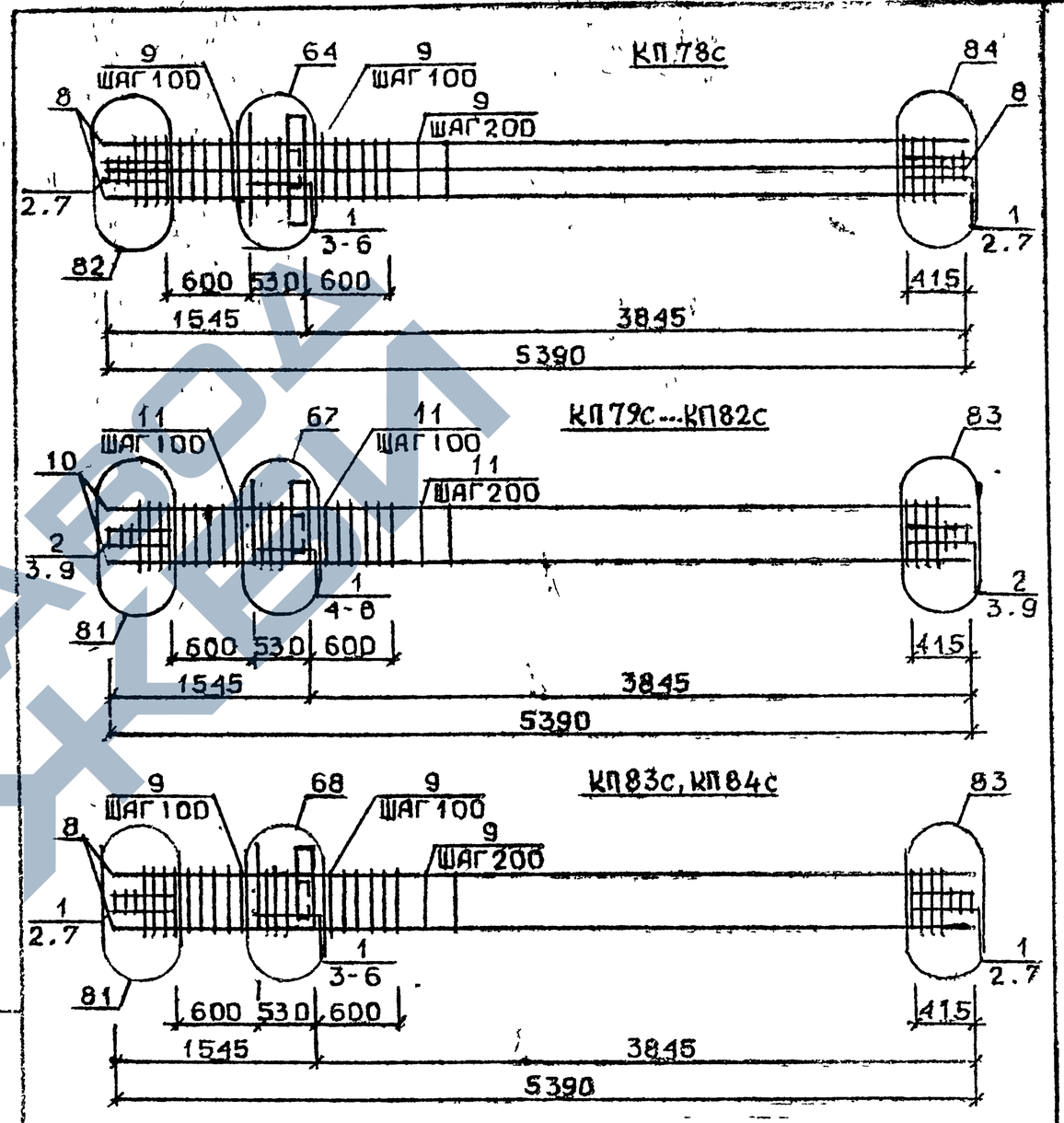

Арматура класса AI и АШ по ГОСТ 578I-82

Детали см. I.020.I-2с/89 В.2-I3

Спецификацию см. лист 2

Разраб	Мосесова	
Проверил	Чкванава	
ГИП	Бускивадзе	
Н. контр	Чкванава	

1.020.1-2с/89. 2-10 К16

КАРКАС ПРОСТРАНСТВЕННЫЙ КП78с...КП84с

Стадия	Лист	Листов
Р	1	3

ТбилЗНИИЭП

Марка пространственного каркаса	Поз.	Марка арматурного изделия		Кол.	Масса, кг I шт.	Масса, кг Всего	Обозначение документа
КП78с	I	С2		II	2,9	3I,9	В. 2-I4
	2	С9		4	0,7	2,8	В. 2-I4
	3	МН3		I	32,8	32,8	В. 2-I4
	4	МН8		I	II,9	II,9	В. 2-I4
	5	Ø36АШ	L = 720	4	5,75	23,0	Б.ч.
	6	ØIOAI	L = 380	2	0,23	0,46	Б.ч.
	7	Ø8AI	L = 500	4	0,20	0,80	Б.ч.
	8	Ø36АШ	L = 5390	8	43,I	344,8	Б.ч.
	9	ХМ3		24	0,88	2I,I2	В. 2-I4
					Итого:	469,58	
КП79с	I	СI		5	I,8	9,0	В. 2-I4
	2	С2		6	2,9	I7,4	В. 2-I4
	3	С9		4	0,7	2,8	В. 2-I4
	4	МН4		I	34,8	34,8	В. 2-I4
	5	МН7		I	9,7	9,7	В. 2-I4
	6	Ø32АШ	L = 720	2	4,54	9,08	Б.ч.
	7	ØIOAI	L = 380	2	0,23	0,46	Б.ч.
	8	Ø12AI	L = I30	4	0,II	0,44	Б.ч.
	9	Ø8AI	L = 500	4	0,20	0,80	Б.ч.
	I0	Ø20АШ	L = 5390	4	I3,3	53,2	Б.ч.
	II	ХМI		24	0,55	I3,20	В. 2-I4
					Итого:	I50,88	
КП80с	I	СI		5	I,8	9,0	В. 2-I4
	2	С2		6	2,9	I7,4	В. 2-I4
	3	С9		4	0,7	2,8	В. 2-I4
	4	МН4		I	34,8	34,8	В. 2-I4
	5	МН7		I	9,7	9,7	В. 2-I4
	6	Ø32АШ	L = 720	2	4,54	9,08	Б.ч.
	7	ØIOAI	L = 380	2	0,23	0,46	Б.ч.
	8	ØI2AI	L = I30	4	0,II	0,44	Б.ч.
	9	Ø8AI	L = 500	4	0,20	0,80	Б.ч.
	I0	Ø25АШ	L = 5390	4	20,8	83,2	Б.ч.
	II	ХМI		24	0,55	I3,20	Б. 2-I4
					Итого:	I80,88	
КП8Iс	I	СI		5	I,8	9,0	В. 2-I4
	2	С2		6	2,9	I7,4	В. 2-I4
	3	С9		4	0,7	2,8	В. 2-I4
	4	МН4		I	34,8	34,8	В. 2-I4
	5	МН7		I	9,7	9,7	В. 2-I4
	6	Ø32АШ	L = 720	2	4,54	9,08	Б.ч.
	7	ØIOAI	L = 380	2	0,23	0,46	Б.ч.
	8	ØI2AI	L = I30	4	0,II	0,44	Б.ч.
	9	Ø8AI	L = 500	4	0,20	0,80	Б.ч.
	I0	Ø28АШ	L = 5390	4	26,I	I04,4	Б.ч.
	II	ХМ2		24	0,55	I3,20	В. 2-I4
					Итого:	202,08	

Продолжение спецификации см. лист 3

Формат А4

Марка пространственного каркаса	Поз.	Марка арматурного изделия		Кол.	Масса, кг I шт.	Масса, кг Всего	Обозначение документа
КП82с	I	СI		5	I,8	9,0	В. 2-I4
	2	С2		6	2,9	I7,4	В. 2-I4
	3	С9		4	0,7	2,8	В. 2-I4
	4	МН4		I	34,8	34,8	В. 2-I4
	5	МН7		I	9,7	9,7	В. 2-I4
	6	Ø32АШ	L = 720	2	4,54	9,08	Б.ч.
	7	ØIOAI	L = 380	2	0,23	0,46	Б.ч.
	8	Ø12AI	L = I30	4	0,II	0,44	Б.ч.
	9	Ø8AI	L = 500	4	0,20	0,80	Б.ч.
	I0	Ø32АШ	L = 5390	4	34,0	I36,0	Б.ч.
	II	ХМ2		24	0,55	I3,20	В. 2-I4
					Итого:	233,68	
КП83с	I	С2		II	2,9	3I,9	В. 2-I4
	2	С9		4	0,7	2,8	В. 2-I4
	3	МН4		I	34,8	34,8	В. 2-I4
	4	МН8		I	II,9	II,9	В. 2-I4
	5	Ø36АШ	L = 720	2	5,75	II,5	Б.ч.
	6	ØIOAI	L = 380	2	0,23	0,46	Б.ч.
	7	Ø8AI	L = 500	4	0,20	0,80	Б.ч.
	8	Ø36АШ	L = 5390	4	43,I	I72,4	Б.ч.
	9	ХМ3		24	0,88	2I,I2	В. 2-I4
					Итого:	287,68	
КП84с	I	С2		II	2,9	3I,9	В. 2-I4
	2	С9		4	0,7	2,8	В. 2-I4
	3	МН4		I	34,8	34,8	В. 2-I4
	4	МН8		I	II,9	II,9	В. 2-I4
	5	Ø36АШ	L = 720	2	5,75	II,5	Б.ч.
	6	ØIOAI	L = 380	2	0,23	0,4I	Б.ч.
	7	Ø8AI	L = 500	4	0,20	0,80	Б.ч.
	8	Ø40АШ	L = 5390	4	53,2	2I2,8	Б.ч.
	9	ХМ3		24	0,88	2I,I2	В. 2-I4
					Итого:	328,08	

Формат А4

Инв. № подл. | Подпись и дата | Взам. инв. №

ЗАВОД ТЕХСВЯЗЬ

КП85с

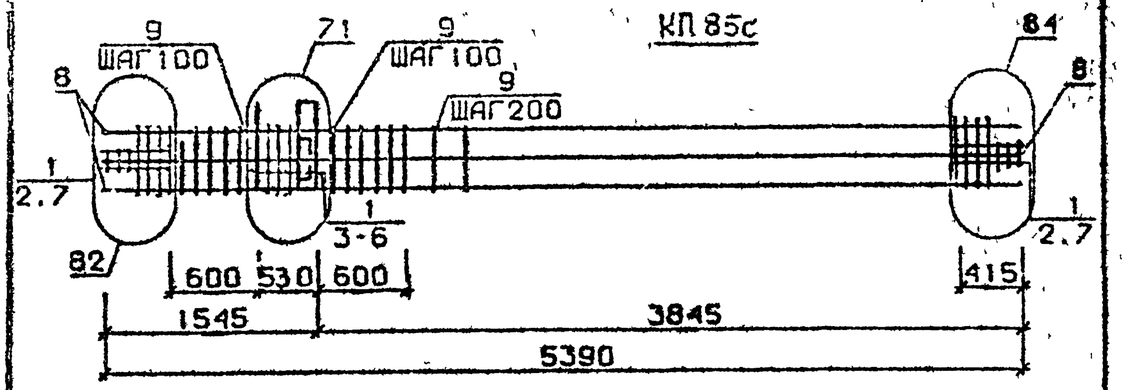

КП86с...КП89с

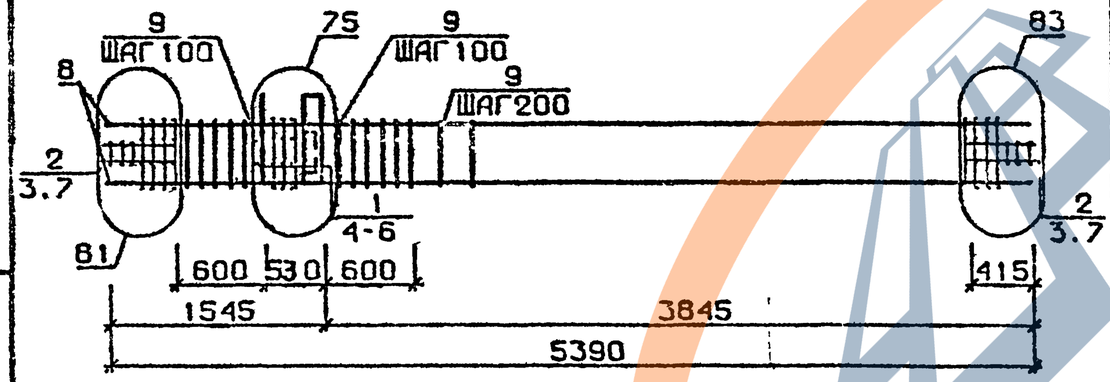

Арматура класса AI и AIII по ГОСТ 5781-82*
Детали см. I.020.I-2с/89 В.2-I3
Спецификацию см. лист 2

Разраб	Чанкветадзе		
Проверил	Барбакадзе		
ГИП	Бускивадзе		
Н.контр	Барбакадзе		

I.020.I-2с/89 2-10 К17

Каркас пространственный КП85с...КП89с

Стадия	Лист	Листов
Р	1	3

ТбилЗНИИЭП

Формат А4

Марка пространственного каркаса	Поз.	Марка арматурного изделия	Кол.	Масса, кг I шт.	Масса, кг Всего	Обозначение документа
КП85с	I	С2	II	2,9	3I,9	В. 2-I4
	2	С9	4	0,7	2,8	В. 2-I4
	3	МН4	I	34,8	34,8	В. 2-I4
	4	МШ9	I	I7,3	I7,3	В. 2-I4
	5	Ø32АШ L = 720	2	4,54	9,08	Б.Ч.
	6	Ø10АI L = 380	2	0,23	0,46	Б.Ч.
	7	Ø8АI L = 500	4	0,20	0,80	Б.Ч.
	8	Ø32АШ L = 5390	8	34,0	272,0	Б.Ч.
	9	ХМ2	24	0,55	I3,20	В. 2-I4
				Итого:	382,34	
КП86с	I	СI	5	I,8	9,0	В. 2-I4
	2	С2	6	2,9	I7,4	В. 2-I4
	3	С9	4	0,7	2,8	В. 2-I4
	4	МН5	I	27,6	27,6	В. 2-I4
	5	МН7	2	9,7	I9,4	В. 2-I4
	6	Ø12АI L = I30	4	0,II	0,44	Б.Ч.
	7	Ø8АI L = 500	4	0,20	0,80	Б.Ч.
	8	Ø20АШ L = 5390	4	I3,3	53,2	Б.Ч.
	9	ХМI	24	0,55	I3,20	В. 2-I4
				Итого:	I43,84	
КП87с	I	СI	5	I,8	9,0	В. 2-I4
	2	С2	6	2,9	I7,4	В. 2-I4
	3	С9	4	0,7	2,8	В. 2-I4
	4	МН5	I	27,6	27,6	В. 2-I4
	5	МН7	2	9,7	I9,4	В. 2-I4
	6	Ø12АI L = I30	4	0,II	0,44	Б.Ч.
	7	Ø8АI L = 500	4	0,20	0,80	Б.Ч.
	8	Ø25АШ L = 5390	4	20,8	83,2	Б.Ч.
	9	ХМI	24	0,55	I3,20	В. 2-I4
				Итого:	I73,84	

Продолжение спецификации см.лист 3

I.020.I-2с/89 . 2-10 К17

Лист 2

Формат А4

Взам.инв.№ | Подпись и дата | Инв.№ подл.

Марка пространственного каркаса	Поз.	Марка арматурного изделия	Кол.	Масса, кг		Обозначение документа
				I шт.	Всего	
КП88с	I	СI	5	I,8	9,0	В. 2-I4
	2	С2	6	2,9	I7,4	В. 2-I4
	3	С9	4	0,7	2,8	В. 2-I4
	4	МН5	I	27,6	27,6	В. 2-I4
	5	МН7	2	9,7	I9,4	В. 2-I4
	6	Ø I2AI L = I30	4	0,II	0,44	Б.Ч.
	7	Ø8AI L = 500	4	0,20	0,80	Б.Ч.
	8	Ø28AШ L = 5390	4	26,I	I04,4	Б.Ч.
	9	ХМ2	24	0,55	I3,20	В. 2-I4
				Итого:	I95,04	
КП89с	I	СI	5	I,8	9,0	В. 2-I4
	2	С2	6	2,9	I7,4	В. 2-I4
	3	С9	4	0,7	2,8	В. 2-I4
	4	МН5	I	27,6	27,6	В. 2-I4
	5	МН7	2	9,7	I9,4	В. 2-I4
	6	Ø I2AI L = I30	4	0,II	0,44	Б.Ч.
	7	Ø8AI L = 500	4	0,20	0,80	Б.Ч.
	8	Ø32AШ L = 5390	4	34,0	I36,4	Б.Ч.
	9	ХМ2	24	0,55	I3,20	В. 2-I4
				Итого:	226,64	

Инв. № подл. | Подпись и дата | Взам. инв. №

Формат А4

КП90с, КП91с

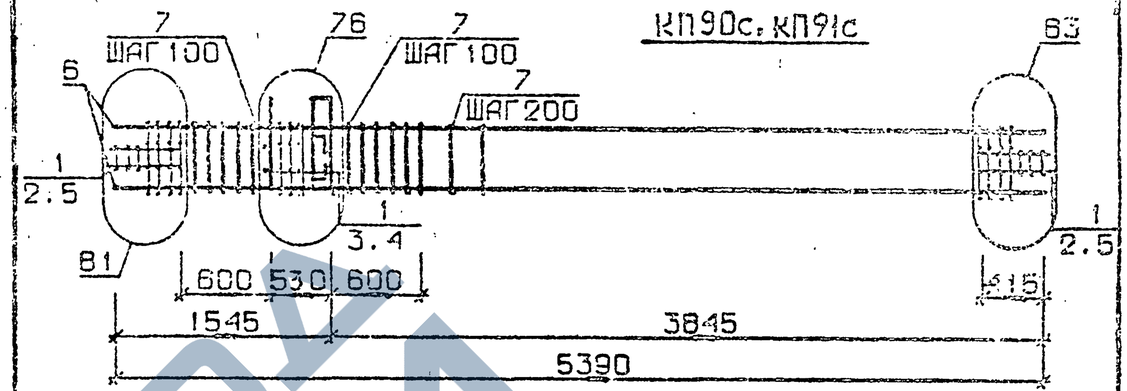

КП92с

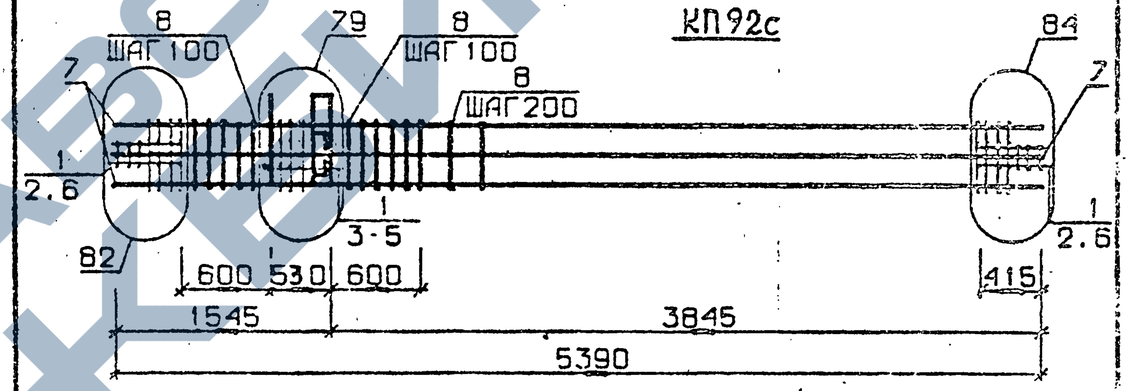

КП93с

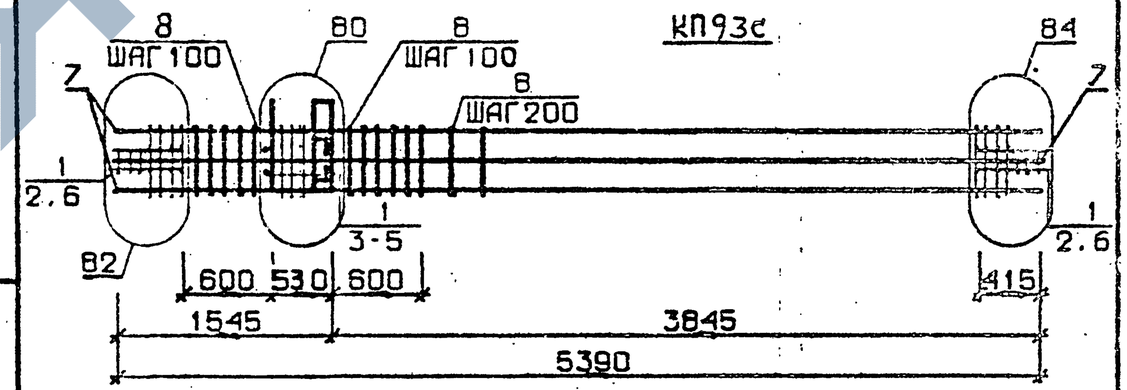

Арматура класса AI и AШ по ГОСТ 5781-82*

Детали см. I.020.I-2c/89 В.2-I3

Спецификацию см. лист 2

Взам. инв. № | Подпись и дата | Инв. № подл.

Разраб.	Чанкветадзе		
Проверил	Барбакадзе		
ГИП	Бускивадзе		
Н. контр.	Барбакадзе		

1.020.1-2с/89 2-10 К18

Каркас пространственный КП90с...КП93с

Стадия	Лист	Листов
Р	1	2

ТбилЗНИИЭП

Формат А4

Марка пространственного каркаса	Поз.	Марка арматурного изделия	Кол.	Масса, кг I шт.	Масса, кг Всего	Обозначение документа
КП90с	1	С2	II	2,9	31,9	В. 2-14
	2	С9	4	0,7	2,8	В. 2-14
	3	МН5	1	27,6	27,6	В. 2-14
	4	МН8	2	II,9	23,8	В. 2-14
	5	Ø8AI L = 500	4	0,20	0,80	Б.Ч.
	6	Ø36AШ L = 5390	4	43,1	I72,4	Б.Ч.
	7	ХМ3	24	0,88	2I,I2	В. 2-14
				Итого:	280,42	
КП91с	1	С2	II	2,9	31,9	В. 2-14
	2	С9	4	0,7	2,8	В. 2-14
	3	МН5	1	27,6	27,6	В. 2-14
	4	МН8	2	II,9	23,8	В. 2-14
	5	Ø8AI L = 500	4	0,20	0,80	Б.Ч.
	6	Ø40AШ L = 5390	4	53,2	2I2,8	Б.Ч.
	7	ХМ3	24	0,88	2I,I2	В. 2-14
				Итого:	320,82	
КП92с	1	С2	II	2,9	31,9	В. 2-14
	2	С9	4	0,7	2,8	В. 2-14
	3	МН5	1	27,6	27,6	В. 2-14
	4	МН8	1	II,9	II,9	В. 2-14
	5	МН9	1	I7,3	I7,3	В. 2-14
	6	Ø8AI L = 500	4	0,20	0,80	Б.Ч.
	7	Ø32AШ L = 5390	8	34,0	272,0	Б.Ч.
	8	ХМ2	24	0,55	I3,20	В. 2-14
				Итого:	377,50	
КП93с	1	С2	II	2,9	31,9	В. 2-14
	2	С9	4	0,7	2,8	В. 2-14
	3	МН5	1	27,6	27,6	В. 2-14
	4	МН8	1	II,9	II,9	В. 2-14
	5	МН10	1	20,8	20,8	В. 2-14
	6	Ø8AI L = 500	4	0,20	0,80	Б.Ч.
	7	Ø36AШ L = 5390	8	43,1	344,8	Б.Ч.
	8	ХМ3	24	0,88	2I,I2	В. 2-14
				Итого:	461,72	

КП 86сн ... КП89 сн

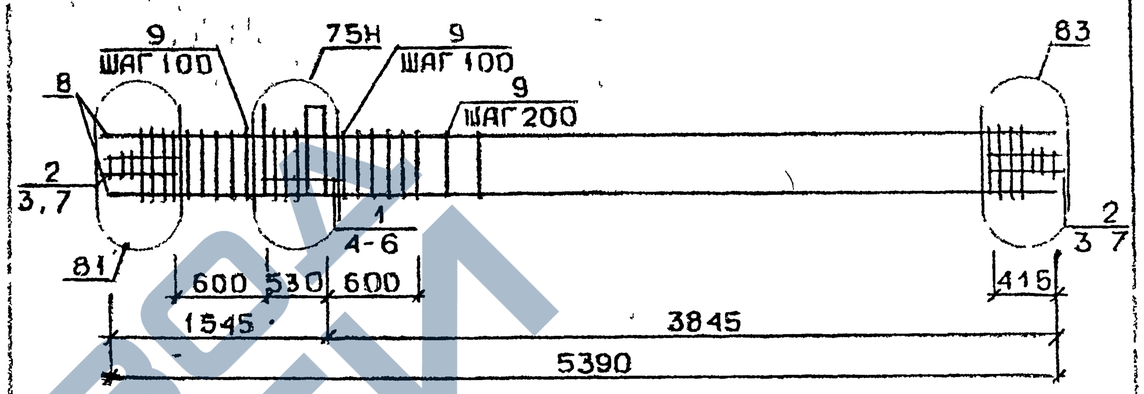

КП90 сн, КП91 сн

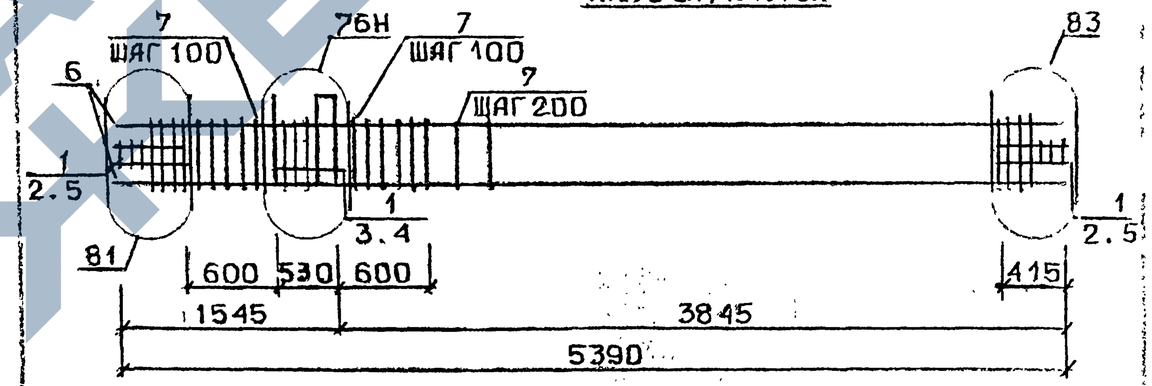

Арматура класса AI и AШ по ГОСТ 5781-82
Деталь см. I.020.I-2с/89.В.2-I3
Спецификацию см. лист 2

Разраб.	Чанкветадзе	
Провери.	Барбакадзе	
ГИП	Бускиваадзе	
Н.контр.	Барбакадзе	

1.020.1-2с/89. 2-10 К19

Каркас пространственный КП 86сн...КП91сн

Стадия	Лист	Листов
Р	1	3

ТбилЗНИИЭП

I.020.I-2с/89 2-10 К18 Лист 2

Формат А4

Формат А4

Марка пространственного каркаса	Поз.	Марка арматурного изделия		Кол.	Масса, кг		Обозначение документа
					I шт.	Всего	
КП86сн	I	СI		5	I,8	9,0	В. 2-I4
	2	С2		6	2,9	I7,4	В. 2-I4
	3	С9		4	0,7	2,8	В. 2-I4
	4	МН5н		I	I7,6	27,6	В. 2-I4
	5	МН7		2	9,7	I9,4	В. 2-I4
	6	Ø12АI	L = I30	4	0,II	0,44	Б.Ч.
	7	Ø8АI	L = 500	4	0,20	0,80	Б.Ч.
	8	Ø20АIII	L = 5390	4	I3,3	53,2	Б.Ч.
	9	ХМI		24	0,55	I3,20	В. 2-I4
					Итого:	I43,84	
КП87сн	I	СI		5	I,8	9,0	В. 2-I4
	2	С2		6	2,9	I7,4	В. 2-I4
	3	С9		4	0,7	2,8	В. 2-I4
	4	МН5н		I	27,6	27,6	В. 2-I4
	5	МН7		2	9,7	I9,4	В. 2-I4
	6	Ø12АI	L = I30	4	0,II	0,44	Б.Ч.
	7	Ø8АI	L = 500	4	0,20	0,80	Б.Ч.
	8	Ø25АIII	L = 5390	4	20,8	83,2	Б.Ч.
	9	ХМI		24	0,55	I3,20	В. 2-I4
					Итого:	I73,84	
КП88сн	I	СI		5	I,8	9,0	В. 2-I4
	2	С2		6	2,9	I7,4	В. 2-I4
	3	С9		4	0,7	2,8	В. 2-I4
	4	МН5н		I	27,6	27,6	В. 2-I4
	5	МН7		2	9,7	I9,4	В. 2-I4
	6	Ø12АI	L = I30	4	0,II	0,44	Б.Ч.
	7	Ø8АIII	L = 500	4	0,20	0,80	Б.Ч.
	8	Ø28АIII	L = 5390	4	26,I	I04,4	Б.Ч.
	9	ХМ2		24	0,55	I3,20	В. 2-I4
					Итого:	I95,04	

Продолжение спецификации см.лист 3

Инв № подл. | Подпись и дата | Взам. инв. №

I.020.I-2с/89 В. 2-I0 ч.1

Формат А4

Марка пространственного каркаса	Поз.	Марка арматурного изделия		Кол.	Масса, кг		Обозначение документа
					I шт.	Всего	
КП89сн	I	СI		5	4,8	9,0	В. 2-I4
	2	С2		6	2,9	I7,4	В. 2-I4
	3	С9		4	0,7	2,8	В. 2-I4
	4	МН5н		I	27,6	27,6	В. 2-I4
	5	МН7		2	9,7	I9,4	В. 2-I4
	6	Ø12АI	L = I30	4	0,II	0,44	Б.Ч.
	7	Ø8АI	L = 500	4	0,20	0,80	Б.Ч.
	8	Ø32АIII	L = 5390	4	34,0	I36,0	Б.Ч.
	9	ХМ2		24	0,55	I3,20	В. 2-I4
					Итого:	226,64	
КП90сн	I	С2		II	2,9	3I,9	В. 2-I4
	2	С9		4	0,7	2,8	В. 2-I4
	3	МН5н		I	27,6	27,6	Б.Ч.
	4	МН8		2	II,9	23,8	Б.Ч.
	5	Ø8АI	L = 500	4	0,20	0,80	Б.Ч.
	6	Ø36АIII	L = 5390	4	43,I	I72,4	Б.Ч.
	7	ХМ3		24	0,88	2I,I2	В. 2-I4
					Итого:	280,42	
КП9Iсн	I	С2		II	2,9	3I,9	В. 2-I4
	2	С9		4	0,7	2,8	В. 2-I4
	3	МН5н		I	27,6	27,6	В. 2-I4
	4	МН8		2	II,9	23,8	В. 2-I4
	5	Ø8АI	L = 500	4	0,20	0,80	Б.Ч.
	6	Ø40АIII	L = 5390	4	53,2	2I2,8	Б.Ч.
	7	ХМ3		24	0,88	2I,I2	В. 2-I4
					Итого:	320,82	

Инв № подл. | Подпись и дата | Взам. инв. №

Формат А4

КП92сн

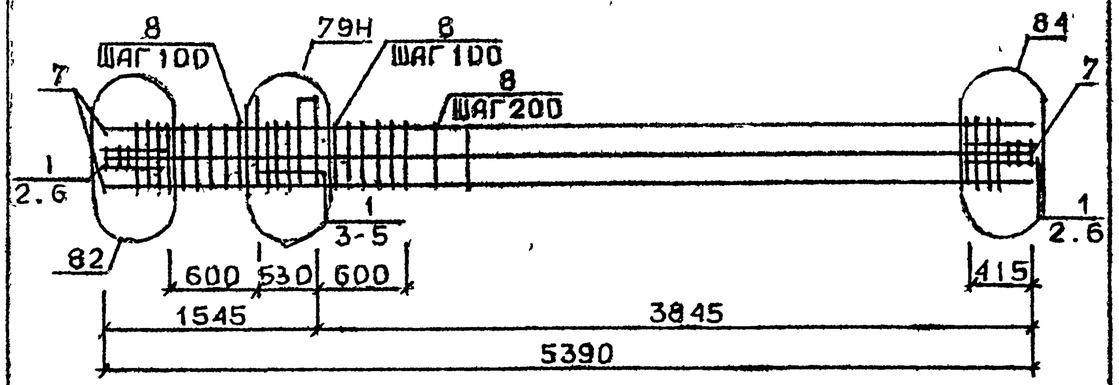

КП93сн

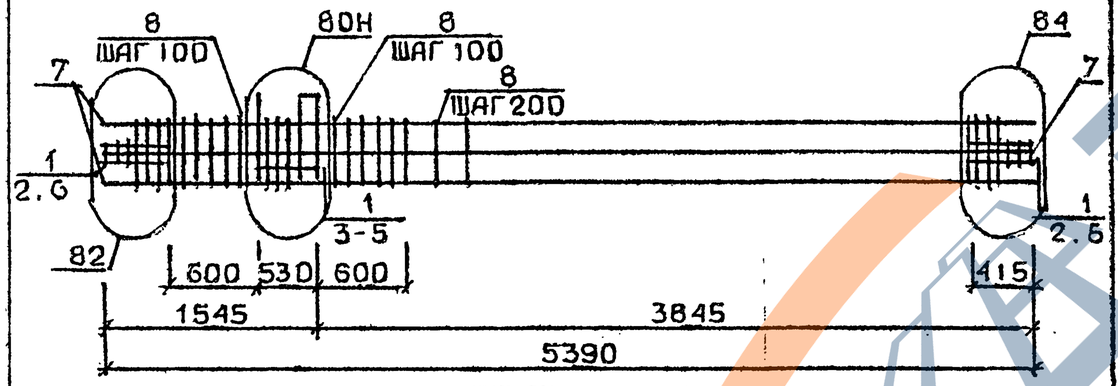

Арматура класса AI и AШ по ГОСТ 5781-82*
Детали см. I.020.I-2с/89 В.2-I3
Спецификацию см. лист 2

Марка пространственного каркаса	Поз.	Марка арматурного изделия	Кол.	Масса, кг		Обозначение документа
				I шт.	Всего	
КП92сн	I	С2	II	2,9	3I,9	В. 2-I4
	2	С9	4	0,7	2,8	В. 2-I4
	3	МН5н	I	27,6	27,6	В. 2-I4
	4	МН8	I	II,9	II,9	В. 2-I4
	5	МН9	I	I7,3	I7,3	В. 2-I4
	6	Ø8AI L = 500	4	0,20	0,80	Б.Ч.
	7	Ø32AШ L = 5390	8	34,0	272,0	Б.Ч.
	8	ХМ2	24	0,55	I3,20	В. 2-I4
				Итого:	377,50	
КП93сн	I	С2	II	2,9	3I,9	В. 2-I4
	2	С9	4	0,7	2,8	В. 2-I4
	3	МН5н	I	27,6	27,6	В. 2-I4
	4	МН8	I	II,9	II,9	В. 2-I4
	5	МН9	I	20,8	20,3	В. 2-I4
	6	Ø8AI L = 500	4	0,20	0,80	Б.Ч.
	7	Ø36AШ L = 5390	8	43,I	344,8	Б.Ч.
	8	ХМ3	24	0,88	2I,I2	В. 2-I4
				итого	46I,72	

Разраб.	Мисураадзе		1.020.1-2с/89. 2-10 К20
Проверил	Бускивадзе		
ГИП	Бускивадзе		
Н.контр.	Бускивадзе		
Каркас пространственный КП92сн, КП93сн		Стадия Р	Лист 1	Листов 2
		ТбилЗНИИЭП	

Инв. № подл. | Подпись и дата | Взам. инв. №

1.020.1-2с/89. 2-10 К20 Лист 2

Формат А4

КП94с...КП97с

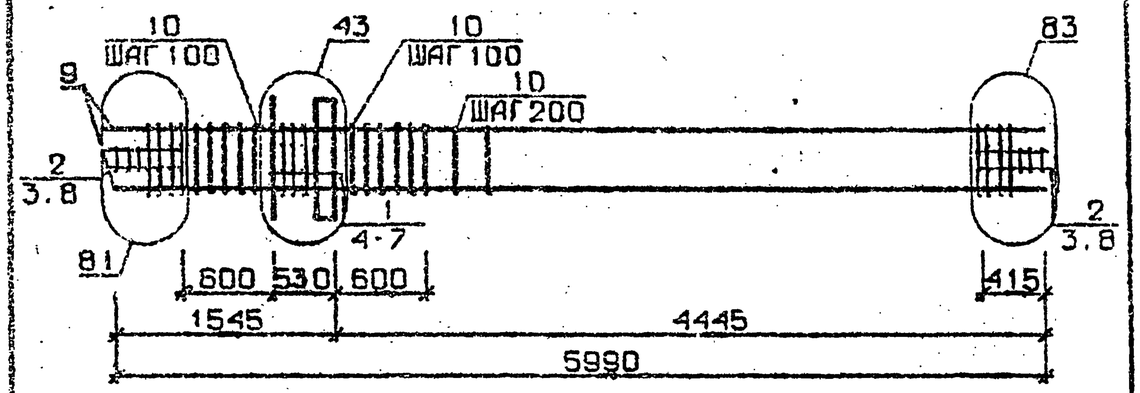

КП98с, КП99с

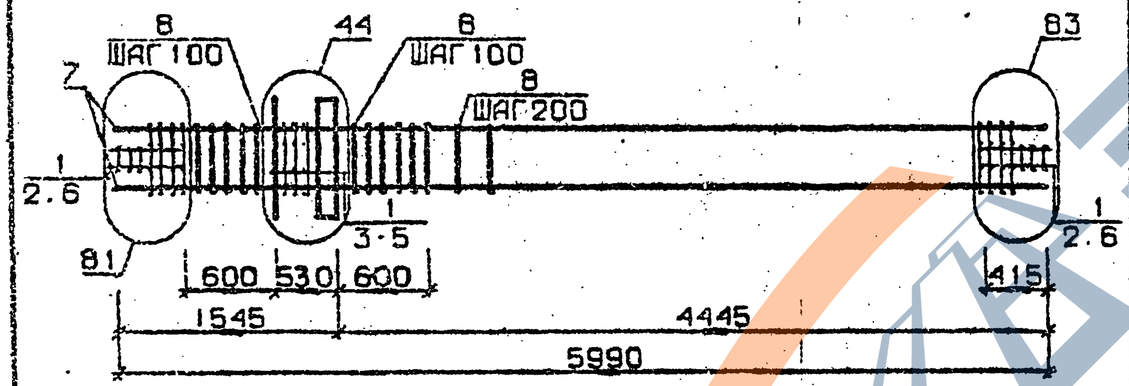

Арматура класса AI и AIII по ГОСТ 5781-82*
Детали см. I.020.I-2с/89 В.2-I3
Спецификацию см. лист 2.

Марка пространственного каркаса	Поз.	Марка арматурного изделия	Кол.	Масса, кг		Обозначение документа
				I шт.	Всего	
КП94с	I	CI	5	I,8	9,0	В. 2-I4
	2	C2	6	2,9	I7,4	В. 2-I4
	3	C9	4	0,7	2,8	В. 2-I4
	4	МНI	I	25,6	25,6	В. 2-I4
	5	Ø32AIII L = 720	2	4,54	90 8	Б.Ч.
	6	ØIOAI L = 380	2	0,23	0,46	Б.Ч.
	7	ØI2AI L = I30	4	0,II	0,44	Б.Ч.
	8	Ø8AI L = 500	4	0,20	0,80	Б.Ч.
	9	Ø20AIII L = 5990	4	I4,8	59,2	Б.Ч.
	I0	ХМI	27	0,55	I4,85	В. 2-I4
				Итого:	139,63	
КП95с	I	CI	5	I,8	9,0	В. 2-I4
	2	C2	6	2,9	I7,4	В. 2-I4
	3	C9	4	0,7	2,8	В. 2-I4
	4	МНI	I	25,6	25,6	В. 2-I4
	5	Ø32AIII L = 720	2	4,54	90 8	Б.Ч.
	6	ØIOAI L = 380	2	0,23	0,46	Б.Ч.
	7	ØI2AI L = I30	4	0,II	0,44	Б.Ч.
	8	Ø8AI L = 500	4	0,20	0,80	Б.Ч.
	9	Ø25AIII L = 5990	4	23,I	92,4	Б.Ч.
	I0	ХМI	27	0,55	I4,85	В. 2-I4
				Итого:	172,83	
КП96с	I	CI	5	I,8	9,0	В. 2-I4
	2	C2	6	2,9	I7,4	В. 2-I4
	3	C9	4	0,7	2,8	В. 2-I4
	4	МНI	I	25,6	25,6	В. 2-I4
	5	Ø32AIII L = 720	2	4,54	90 8	Б.Ч.
	6	ØIOAI L = 380	2	0,23	0,46	Б.Ч.
	7	ØI2AI L = I30	4	0,II	0,44	Б.Ч.
	8	Ø8AI L = 500	4	0,20	0,80	Б.Ч.
	9	Ø28AIII L = 5990	4	29,0	II6,0	Б.Ч.
	I0	ХМ2	27	0,55	I4,85	В. 2-I4
				Итого:	196,45	

Продолжение спецификации см. лист 3

Разраб.	Гавшавадзе	
Проверил	Бускивадзе	
ГИП	Бускивадзе	
Н.контр.	Бускивадзе	

1.020.1-2с/89. 2-10 К21

Каркас пространственный КП94с...КП99с

Стадия	Лист	Листов
Р	1	3

ТбилЗНИИЭП

Инв. № подл. | Подпись и дата | Взам. инв. №

ФОРМАТ А4
Формат А4

ЗАВОД ЖБИ

Марка пространственного каркаса	Поз.	Марка арматурного изделия	Кол.	Масса, кг I шт.	Масса, кг Всего	Обозначение документа
КП97с	1	С1	5	1,8	9,0	В. 2-14
	2	С2	6	2,9	17,4	В. 2-14
	3	С9	4	0,7	2,8	В. 2-14
	4	МН1	1	25,6	25,6	В. 2-14
	5	Ø32АШ L = 720	2	4,54	90 8	Б.Ч.
	6	Ø10АI L = 380	2	0,23	0,46	Б.Ч.
	7	Ø12АI L = 130	4	0,11	0,44	Б.Ч.
	8	Ø8АI L = 500	4	0,20	0,80	Б.Ч.
	9	Ø32АШ L = 5990	4	37,8	151,2	Б.Ч.
	10	ХМ2	27	0,55	14,85	В. 2-14
				Итого:	231,63	
КП98с	1	С2	11	2,9	31,9	В. 2-14
	2	С9	4	0,7	2,8	В. 2-14
	3	МН1	1	25,6	25,6	Б.Ч.
	4	Ø36АШ L = 720	2	5,75	11,5	Б.Ч.
	5	Ø10АI L = 380	2	0,23	0,46	Б.Ч.
	6	Ø8АI L = 500	4	0,20	0,80	Б.Ч.
	7	Ø36АШ L = 5990	4	47,9	191,6	Б.Ч.
	8	ХМ3	27	0,88	23,76	В. 2-14
				Итого:	288,42	
КП99с	1	С2	11	2,9	31,9	В. 2-14
	2	С9	4	0,7	2,8	В. 2-14
	3	МН1	1	25,6	25,6	В. 2-14
	4	Ø36АШ L = 720	2	5,75	11,5	Б.Ч.
	5	Ø10АI L = 380	2	0,23	0,46	Б.Ч.
	6	Ø8АI L = 500	4	0,20	0,80	Б.Ч.
	7	Ø40АШ L = 5990	4	59,1	236,4	Б.Ч.
	8	ХМ3	27	0,88	23,76	В. 2-14
				Итого:	333,22	

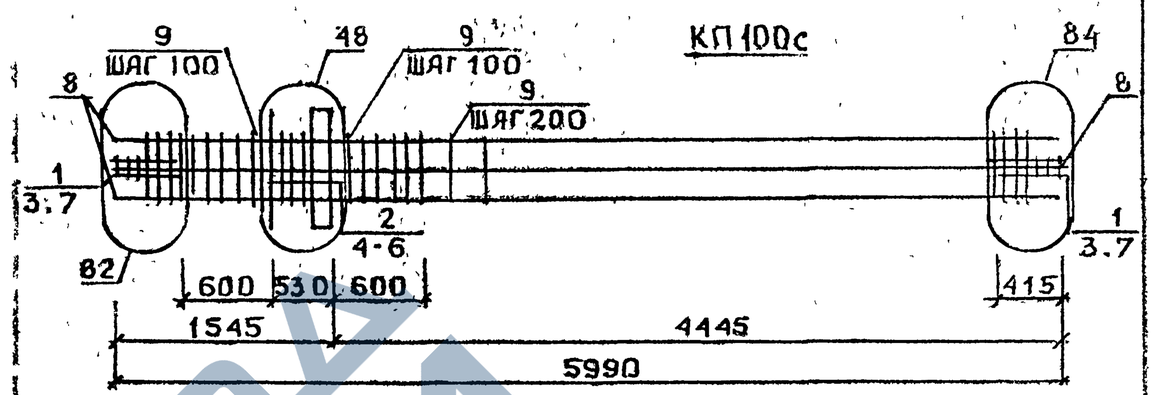

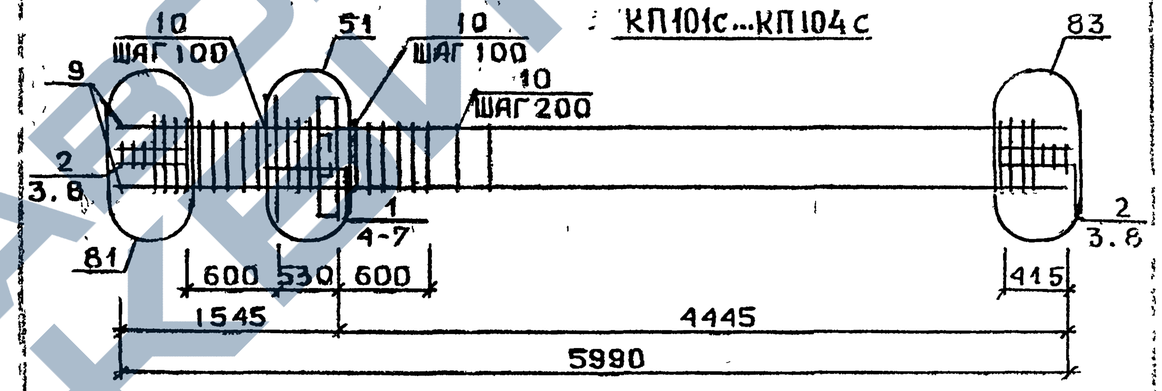

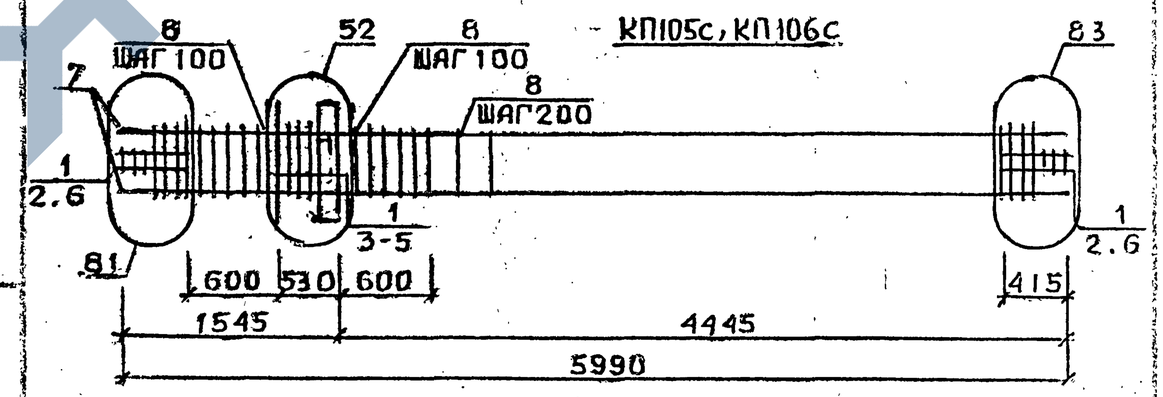

Арматура класса АI и АШ по ГОСТ 5781-82*
Детали см. I.020.I-2с/89, В.2-I3
Спецификацию см. лист 2

Разраб.	ГАВШАВАДЗЕ		
Проверил	БУСКИВАДЗЕ		
ГИП	БУСКИВАДЗЕ		
Н.контр.	БУСКИВАДЗЕ		

1.020.1-2с/89. 2-10 К22

Каркас пространственный КП100с...КП106с

Стадия	Лист	Листов
Р	1	3

ГПИ Промстальконструкция

Инв. № подл. | Подпись и дата | Взам. инв. №

I.020.I-2с/89. 2-10 К21 | Лист 3

Альбом I.020.I-2с/89 Вып. 2-10 ч.1

Формат А4

Формат А3

Марка пространственного каркаса	Поз.	Марка арматурного изделия	Кол.	Масса, кг		Обозначение документа
				I шт.	Всего	
КП00с	I	С2	6	2,9	I7,4	В. 2-I4
	2	С3	5	4,2	2I,0	В. 2-I4
	3	С9	4	0,7	2,8	В. 2-I4
	4	МН1	I	25,6	25,6	В. 2-I4
	5	Ø36АШ L = 720	4	5,75	23,0	Б.Ч.
	6	ØI0AI L = 380	2	0,23	0,46	Б.Ч.
	7	Ø8AI L = 500	4	0,20	0,80	Б.Ч.
	8	Ø36АШ L = 5990	8	47,9	383,2	Б.Ч.
	9	ХМ3	27	0,88	23,76	В. 2-I4
				Итого:	498,02	
КП01с	I	С1	5	I,8	9,0	В. 2-I4
	2	С2	6	2,9	I7,4	В. 2-I4
	3	С9	4	0,7	2,8	В. 2-I4
	4	МН2	I	40,0	40,0	В. 2-I4
	5	Ø32АШ L = 720	4	4,54	I8,I6	Б.Ч.
	6	ØI0AI L = 380	4	0,23	0,92	Б.Ч.
	7	ØI2AI L = I30	4	0,II	0,44	Б.Ч.
	8	Ø8AI L = 500	4	0,20	0,80	Б.Ч.
	9	Ø20АШ L = 5990	4	I4,8	59,2	Б.Ч.
	I0	ХМ1	27	0,55	I4,85	В. 2-I4
				Итого:	I63,57	
КП02с	I	С1	5	I,8	9,0	В. 2-I4
	2	С2	6	2,9	I7,4	В. 2-I4
	3	С9	4	0,7	2,8	В. 2-I4
	4	МН2	I	40,0	40,0	В. 2-I4
	5	Ø32АШ L = 720	4	4,54	I8,I6	Б.Ч.
	6	ØI0AI L = 380	4	0,23	0,92	Б.Ч.
	7	ØI2AI L = I30	4	0,II	0,44	Б.Ч.
	8	Ø8AI L = 500	4	0,20	0,80	Б.Ч.
	9	Ø25АШ L = 5990	4	23,1	92,4	Б.Ч.
	I0	ХМ1	27	0,55	I4,85	В. 2-I4
				Итого:	I96,77	
КП03с	I	С1	5	I,8	9,0	В. 2-I4
	2	С2	6	2,9	I7,4	В. 2-I4
	3	С9	4	0,7	2,8	В. 2-I4
	4	МН2	I	40,0	40,0	В. 2-I4
	5	Ø32АШ L = 720	4	4,54	I8,I6	Б.Ч.
	6	ØI0AI L = 380	4	0,23	0,92	Б.Ч.
	7	ØI2AI L = I30	4	0,II	0,44	Б.Ч.
	8	Ø8AI L = 500	4	0,20	0,80	Б.Ч.
	9	Ø28АШ L = 5990	4	29,0	II6,0	Б.Ч.
	I0	ХМ2	27	0,55	I4,85	В. 2-I4
				Итого:	220,37	

Продолжение спецификации см.лист 3

Марка пространственного каркаса	Поз.	Марка арматурного изделия	Кол.	Масса, кг		Обозначение документа
				I шт.	Всего	
КП04с	I	С1	5	I,8	9,0	В. 2-I4
	2	С2	6	2,9	I7,4	В. 2-I4
	3	С9	4	0,7	2,8	В. 2-I4
	4	МН2	I	40,0	40,0	В. 2-I4
	5	Ø32АШ L = 720	4	4,54	I8,I6	Б.Ч.
	6	ØI0AI L = 380	4	0,23	0,92	Б.Ч.
	7	ØI2AI L = I30	4	0,II	0,44	Б.Ч.
	8	Ø8AI L = 500	4	0,20	0,80	Б.Ч.
	9	Ø32АШ L = 5990	4	37,8	I5I,2	Б.Ч.
	I0	ХМ2	27	0,55	I4,85	В. 2-I4
				Итого:	255,57	
КП05с	I	С2	II	2,9	3I,9	В. 2-I4
	2	С9	4	0,7	2,8	В. 2-I4
	3	МН2	I	40,0	40,0	В. 2-I4
	4	Ø36АШ L = 720	4	5,75	23,0	Б.Ч.
	5	ØI0AI L = 380	4	0,23	0,92	Б.Ч.
	6	Ø8AI L = 500	4	0,20	0,80	Б.Ч.
	7	Ø36АШ L = 5990	4	47,9	I9I,6	Б.Ч.
	8	ХМ3	27	0,88	23,76	В. 2-I4
				Итого:	3I4,78	
КП06с	I	С2	II	2,9	3I,9	В. 2-I4
	2	С9	4	0,7	2,8	В. 2-I4
	3	МН2	I	40,0	40,0	В. 2-I4
	4	Ø36АШ L = 720	4	5,75	23,0	Б.Ч.
	5	ØI0AI L = 380	4	0,23	0,92	Б.Ч.
	6	Ø8AI L = 500	4	0,20	0,80	Б.Ч.
	7	Ø40АШ L = 5990	4	59,I	236,4	Б.Ч.
	8	ХМ3	27	0,88	23,76	В. 2-I4
				Итого:	359,58	

Взам. инв. № | Подпись и дата | Инв. № подл.

I.020.I-2с/89 В. 2-10 ч.1

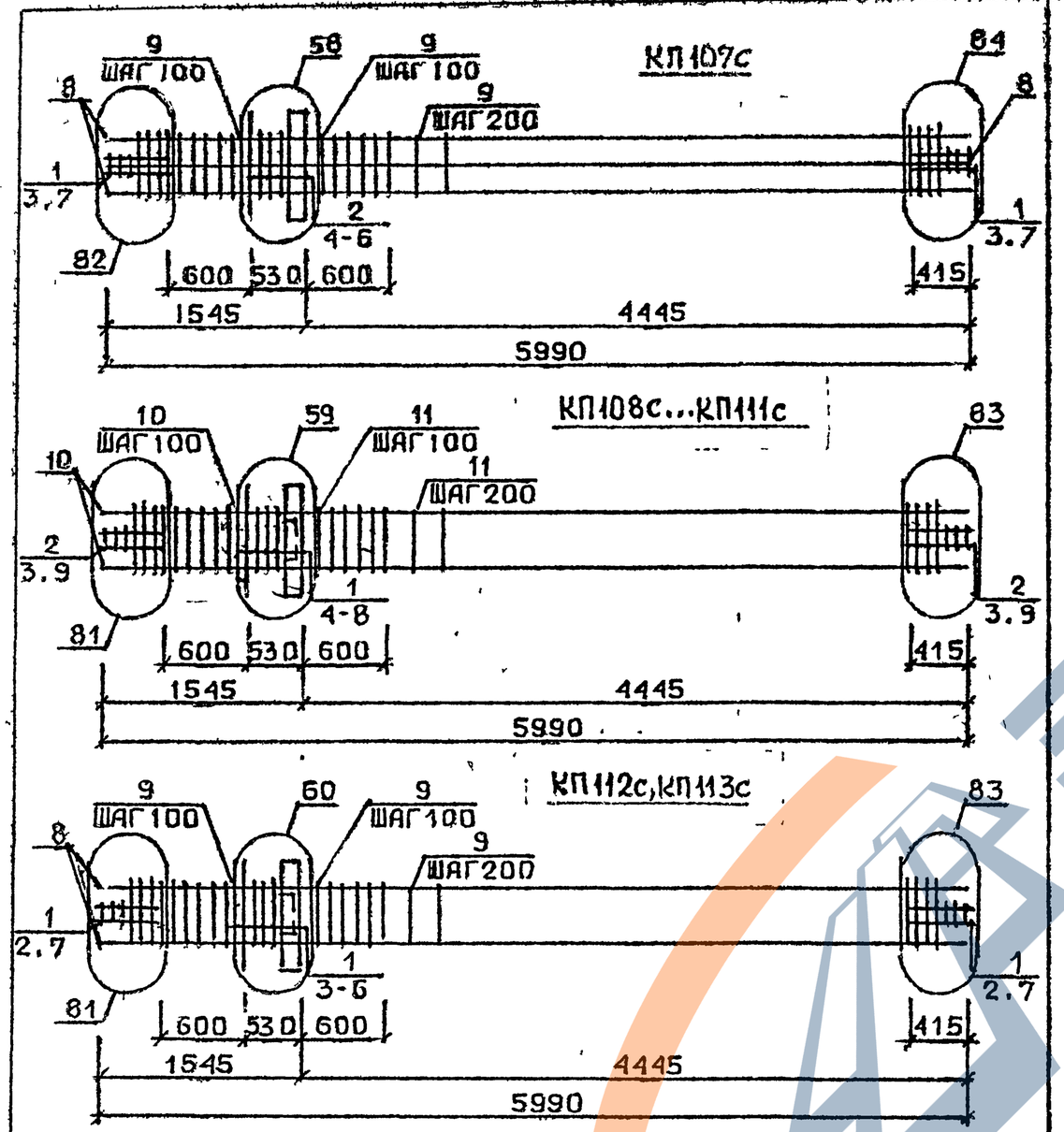

Арматура класса АI и АШ по ГОСТ 5781-82

Детали см. I.020.I-2с/89 В.2-I3

Спецификацию см. лист 2

Разраб.	Тавшавадзе		1.020.1-2с/89. 2-10 К23
Провер.	Бускивадзе		
ГИП	Чкванава		
Н. контр.	Чкванава		

КАРКАС ПРОСТРАНСТВЕННЫЙ КП107с...КП113с

Стадия	Лист	Листов
Р	1	3

ТбилЗНИИЭП

Марка пространственного каркаса	Поз.	Марка арматурного изделия	Кол.	Масса, кг I шт.	Масса, кг Всего	Обозначение документа
КП107с	I	С2	6	2,9	I7,4	В. 2-I4
	2	С3	5	4,2	2I,0	В. 2-I4
	3	С9	4	0,7	2,8	В. 2-I4
	4	МН2	I	40,0	40,0	В. 2-I4
	5	Ø36АШ L = 720	6	5,75	34,5	Б.Ч.
	6	ØI0AI L = 380	4	0,23	0,92	Б Ч
	7	Ø8AI L = 500	4	0,20	0,80	Б.Ч
	8	Ø36АШ L = 5990	8	47,9	383,2	Б.Ч
	9	ХМ3	27	0,88	23,76	В. 2-I4
				Итого:	523,6	
КП108с	I	СI	5	I,8	9,0	В. 2-I4
	2	С2	6	2,9	I7,4	В 2-I4
	3	С9	4	0,7	2,8	В 2-I4
	4	МН3	I	32,8	32,8	В. 2-I4
	5	МН7	I	9,7	9,7	В. 2-I4
	6	Ø32АШ L = 720	2	4,54	9,08	Б.Ч.
	7	ØI0AI L = 380	2	0,23	0,46	Б.Ч
	8	ØI2AI L = I30	4	0,II	0,44	Б Ч.
	9	Ø8AI L = 500	4	0,20	0,80	Б.Ч
	I0	Ø20АШ L = 5990	4	I4,8	59,2	Б Ч
	II	ХМI	27	0,55	I4,85	В. 2-I4
				Итого:	I56,53	
КП109с	I	СI	5	I,8	9,0	В. 2-I4
	2	С2	6	2,9	I7,4	В. 2-I4
	3	С9	4	0,7	2,8	В. 2-I4
	4	МН3	I	32,8	32,8	В 2-I4
	5	МН7	I	9,7	9,7	В. 2-I4
	6	Ø32АШ L = 720	2	4,54	9,08	Б Ч.
	7	ØI0AI L = 380	2	0,23	0,46	Б Ч.
	8	ØI2AI L = I30	4	0,II	0,44	Б.Ч.
	9	Ø8AI L = 500	4	0,20	0,80	Б.Ч
	I0	Ø25АШ L = 5990	4	23,I	92,4	Б.Ч.
	II	ХМI	27	0,55	I4,85	В 2-I4
				Итого:	I89,73	
КП110с	I	СI	5	I,8	9,0	В. 2-I4
	2	С2	6	2,9	I7,4	В. 2-I4
	3	С9	4	0,7	2,8	В. 2-I4
	4	МН3	I	32,8	32,8	В. 2-I4
	5	МН7	I	9,7	9,7	В 2-I4
	6	Ø32АШ L = 720	2	4,54	9,08	Б.Ч.
	7	ØI0AI L = 380	2	0,23	0,46	Б.Ч.
	8	ØI2AI L = I30	4	0,II	0,44	Б.Ч.
	9	Ø8AI L = 500	4	0,20	0,80	Б.Ч.
	I0	Ø28АШ L = 5990	4	29,0	II6,0	Б.Ч.
	II	ХМ2	27	0,55	I4,85	В. 2-I4
				Итого:	2I3,33	

Продолжение спецификации см. лист 3

I.020.I-2с/89. 2-10 К23 Лист 2

Инв. № подл. | Подпись и дата | Взам. инв. №

Марка пространственного каркаса	Поз.	Марка арматурного изделия		Кол.	Масса, кг I шт.	Масса, кг Всего	Обозначение документа
КПП1с	I	С1		5	I,8	9,0	В 2-I4
	2	С2		6	2,9	I7,4	В 2-I4
	3	С9		4	0,7	2,8	В 2-I4
	4	МН3		I	32,8	32,8	В 2-I4
	5	МН7		I	9,7	9,7	В. 2-I4
	6	Ø32АШ	L = 720	2	4,54	9,08	Б.Ч.
	7	Ø10АI	L = 380	2	0,23	0,46	Б Ч
	8	Ø12АI	L = I30	4	0,II	0,44	Б.Ч.
	9	Ø8АI	L = 500	4	0,20	0,80	Б Ч.
	I0	Ø32АШ	L = 5990	4	37,8	I5I,2	Б.Ч.
	II	ХМ2		27	0,55	I4,85	В. 2-I4
					Итого:	248,53	
КПП2с	I	С2		II	2,9	3I,9	В. 2-I4
	2	С9		4	0,7	2,8	В. 2-I4
	3	МН3		I	32,8	32,8	В 2-I4
	4	МН8		I	II,9	II,9	В. 2-I4
	5	Ø36АШ	L = 720	2	5,75	II,5	Б Ч
	6	Ø10АI	L = 380	2	0,23	0,46	Б.Ч
	7	Ø8АI	L = 500	4	0,20	0,80	Б.Ч.
	8	Ø36АШ	L = 5990	4	47,9	I9I,6	Б.Ч.
	9	ХМ3		27	0,88	23,76	
					Итого:	307,52	
КПП3с	I	С2		II	2,9	3I,9	В. 2-I4
	2	С9		4	0,7	2,8	В 2-I4
	3	МН3		I	32,8	32,8	В. 2-I4
	4	МН8		I	II,9	II,9	В. 2-I4
	5	Ø36АШ	L = 720	2	5,75	II,5	Б.Ч.
	6	Ø10АI	L = 380	2	0,23	0,46	Б.Ч.
	7	Ø8АI	L = 500	4	0,20	0,80	Б.Ч.
	8	Ø40АШ	L = 5990	4	59,I	236,4	Б.Ч.
	9	ХМ3		27	0,88	23,76	В. 2-I4
					Итого:	352,32	

Взам. инв. №

Подпись и дата

Инв. № подл.

I.020.I-2с/89 2-10 К23

Лист 3

Формат А4

КП114с

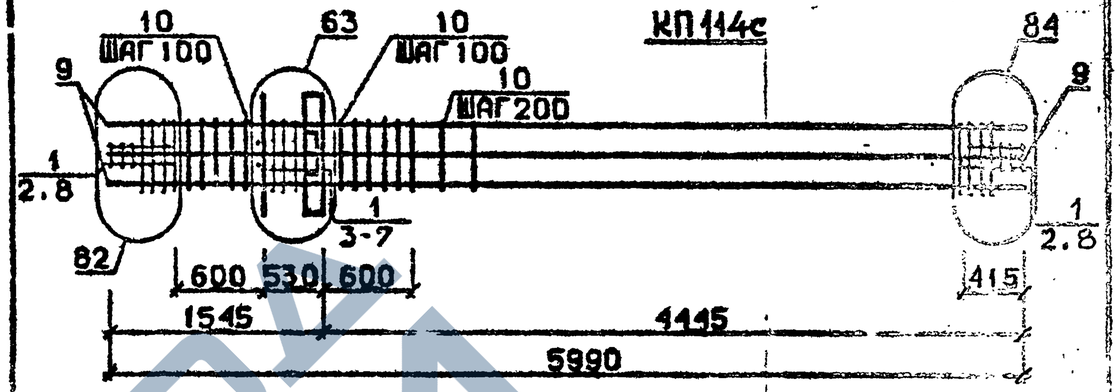

КП115с

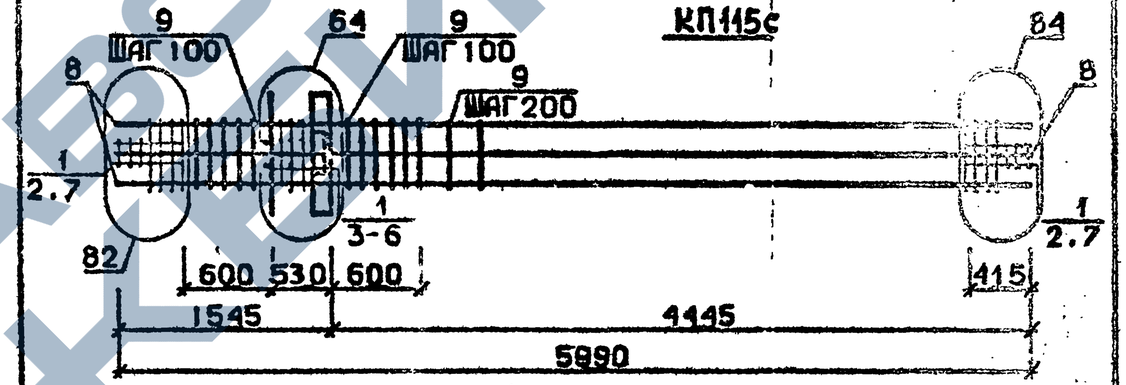

КП116с ... КП119с

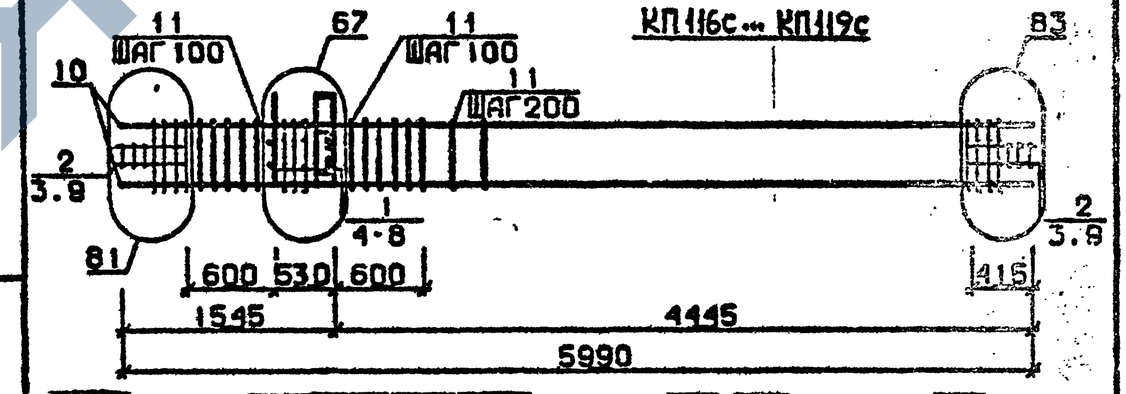

Арматура класса АI и АШ по ГОСТ 5781-82*
Детали см. I.020.I-2с/89 В.2-I3
Спецификацию см. лист 2

Инв.№подл. | Подпись и дата | Взам.инв.№

Разраб.	Гавшавадзе		1020.1-2с/89 2-10 К24
Проверил	Бускивадзе		
ГИП	Бускивадзе		Каркас пространственный КП114с...КП119с.
Н.контр.	Бускивадзе		Стадия Р; Лист 1; Листов 3; ТбилЗНИИЭП

Формат А4

Марка пространственного каркаса	Поз.	Марка арматурного изделия	Кол.	Масса, кг		Обозначение документа
				I шт.	Всего	
КПП14с	I	С2	II	2,9	3I,9	В. 2-I4
	2	С9	4	0.7	2.8	В. 2-I4
	3	МН3	I	32.8	32.8	В. 2-I4
	4	МН8	I	II,9	II,9	В. 2-I4
	5	Ø28АШ L = 720	2	3,48	6.96	Б.Ч.
	6	Ø36АШ L = 720	2	5,75	II,5	Б.Ч.
	7	ØIOAI L = 380	2	0,23	0.46	Б.Ч.
	8	Ø8AI L = 500	4	0.20	0.80	Б.Ч.
	9	Ø32АШ L = 5990	8	37,8	302,4	Б.Ч.
	I0	ХМ2	27	0.55	I4.85	В. 2-I4
				Итого:	4I6.37	
КПП15с	I	С2	II	2.9	3I,9	В. 2-I4
	2	С9	4	0.7	2,8	В. 2-I4
	3	МН3	I	32,8	32,8	В. 2-I4
	4	МН8	I	II.9	II,9	В. 2-I4
	5	Ø36АШ L = 720	4	5,75	23,0	Б.Ч.
	6	ØIOAI L = 380	2	0,23	0,46	Б.Ч.
	7	Ø8AI L = 500	4	0.20	0.80	Б.Ч.
	8	Ø36АШ L = 5990	8	47.9	383.2	Б.Ч.
	9	ХМ3	27	0.88	23.76	В. 2-I4
				Итого:	5I0,62	
КПП16с	I	С1	5	I.8	9,0	В. 2-I4
	2	С2	6	2,9	I7.4	В. 2-I4
	3	С9	4	0,7	2,8	В. 2-I4
	4	МН4	I	34,8	34.8	В. 2-I4
	5	МН7	I	9.7	9,7	В. 2-I4
	6	Ø32АШ L = 720	2	4,54	9,08	Б.Ч.
	7	ØIOAI L = 380	2	0.23	0,46	Б.Ч.
	8	ØI2AI L = I30	4	0.II	0,44	Б.Ч.
	9	Ø8AI L = 500	4	0.20	0,80	Б.Ч.
	I0	Ø20АШ L = 5990	4	I4.8	59,2	Б.Ч.
	II	ХМI	27	0,55	I4.85	В. 2-I4
				Итого:	I58,53	

Продолжение спецификации см.лист 3

Инв. № подл. | Подпись и дата | Взам. инв. №

I.020.I-2с/89 2-10 К24 Лист 2

Формат А4

Марка пространственного каркаса	Поз.	Марка арматурного изделия	Кол.	Масса, кг		Обозначение документа
				I шт.	Всего	
КПП17с	I	С1	5	I.8	9,0	В. 2-I4
	2	С2	6	2.9	I7,4	В. 2-I4
	3	С9	4	0.7	2,8	В. 2-I4
	4	МН4	I	34,8	34,8	В. 2-I4
	5	МН7	I	9.7	9,7	В. 2-I4
	6	Ø32АШ L = 720	2	4.54	9,08	Б.Ч.
	7	ØIOAI L = 380	2	0,23	0,46	Б.Ч.
	8	ØI2AI L = I30	4	0,II	0,44	Б.Ч.
	9	Ø8AI L = 500	4	0,20	0,80	Б.Ч.
	I0	Ø25АШ L = 5990	4	23,I	92,4	Б.Ч.
	II	ХМI	27	0.55	I4,85	В. 2-I4
				Итого:	I9I,73	
КПП18с	I	С1	5	I,8	9,0	В. 2-I4
	2	С2	6	2,9	I7,4	В. 2-I4
	3	С9	4	0,7	2,8	В. 2-I4
	4	МН4	I	34,8	34,8	В. 2-I4
	5	МН7	I	9,7	9,7	В. 2-I4
	6	Ø32АШ L = 720	2	4,54	9,08	Б.Ч.
	7	ØIOAI L = 380	2	0,23	0,46	Б.Ч.
	8	ØI2AI L = I30	4	0,II	0,44	Б.Ч.
	9	Ø8AI L = 500	4	0,20	0,80	Б.Ч.
	I0	Ø28АШ L = 5990	4	29,0	II6,C	Б.Ч.
	II	ХМ2	27	0,55	I4,85	В. 2-I4
				Итого:	2I5,33	
КПП19с	I	С1	5	I,8	9,0	В. 2-I4
	2	С2	6	2,9	I7,4	В. 2-I4
	3	С9	4	0,7	2,8	В. 2-I4
	4	МН4	I	34,8	34,8	В. 2-I4
	5	МН7	I	9,7	9,7	В. 2-I4
	6	Ø32АШ L = 720	2	4,54	9,08	Б.Ч.
	7	ØIOAI L = 380	2	0,23	0,46	Б.Ч.
	8	ØI2AI L = I30	4	0,II	C,44	Б.Ч.
	9	Ø8AI L = 500	4	0,20	0,80	Б.Ч.
	I0	Ø32АШ L = 5990	4	37,8	I5I,2	Б.Ч.
	II	ХМ2	27	0,55	I4,85	В. 2-I4
				Итого:	250,53	

Инв. № подл. | Подпись и дата | Взам. инв. №

I.020.I-2с/89 2-10 К24 Лист 3

Формат А4

I.020.I-2с/89 2-10 ВД

КП120с, КП121с

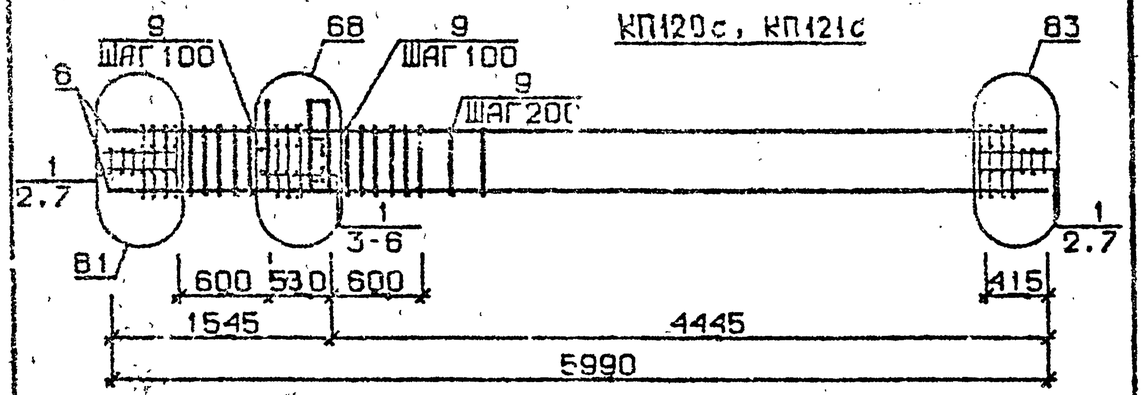

КП122с

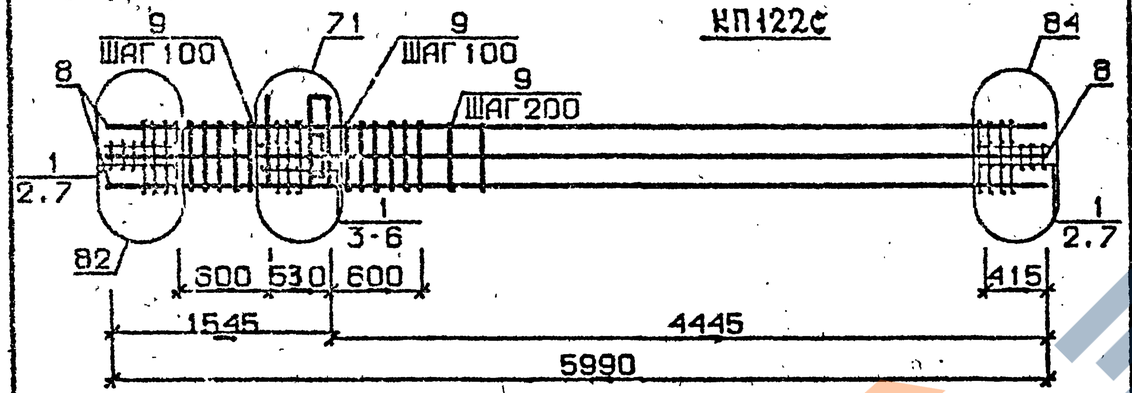

Арматура класса AI и AШ по ГОСТ 5781-82*
Детали см. I.020.I-2с/89 В.2-I3
Спецификацию см. лист 2

Марка пространственного каркаса	Поз.	Марка арматурного изделия	Кол.	Масса, кг I шт.	Масса, кг Всего	Обозначение документа
КП120с	I	С2	II	2,9	3I,9	В. 2-I4
	2	С9	4	0,7	2,8	В. 2-I4
	3	МН4	I	34,8	34,8	В. 2-I4
	4	МН8	I	II,9	II,9	В. 2-I4
	5	Ø36AШ L = 720	2	5,75	II,5	Б.Ч.
	6	Ø10AI L = 380	2	0,23	0,46	Б.Ч.
	7	Ø8AI L = 500	4	0,20	0,80	Б.Ч.
	8	Ø36AШ L = 5990	4	47,9	I9I,6	Б.Ч.
	9	ХМ3	27	0,88	23,76	В. 2-I4
				Итого:	309,52	
КП121с	I	С2	II	2,9	3I,9	В. 2-I4
	2	С9	4	0,7	2,8	В. 2-I4
	3	МН4	I	34,8	34,8	В. 2-I4
	4	МН8	I	II,9	II,9	В. 2-I4
	5	Ø36AШ L = 720	2	5,75	II,5	Б.Ч.
	6	Ø10AI L = 380	2	0,23	0,46	Б.Ч.
	7	Ø8AI L = 500	4	0,20	0,80	Б.Ч.
	8	Ø40AШ L = 5990	4	59,I	236,4	Б.Ч.
	9	ХМ3	27	0,88	23,76	В. 2-I4
				Итого:	354,32	
КП122с	I	С2	II	2,9	3I,9	В. 2-I4
	2	С9	4	0,7	2,8	В. 2-I4
	3	МН4	I	34,8	34,8	В. 2-I4
	4	МН9	I	I7,3	I7,3	В. 2-I4
	5	Ø32AШ L = 720	2	4,54	9,08	Б.Ч.
	6	Ø10AI L = 380	2	0,23	0,46	Б.Ч.
	7	Ø32AШ L = 5990	8	37,8	302,4	Б.Ч.
	8	ХМ2	27	0,55	I4,85	В. 2-I4
				Итого:	4I3,59	

I.020.I-2с/89 В. 2-I0 ч.1

Взам. инв. №
Подпись и дата
Инв. № подл.

Разраб.	Тавшавадзе	
Проверил	Бускивадзе	
ГИП	Бускивадзе	
Н.контр.	Бускивадзе	

I.020.I-2с/89 2-10 К25

Каркас пространственный КП120с...КП122с

Стадия	Лист	Листов
Р	1	2

ТбилЗНИИЭП

ФОРМАТ А4

I.020.I-2с/89 2-10 К25

Лист 2

Формат А4

КП123с...КП126с

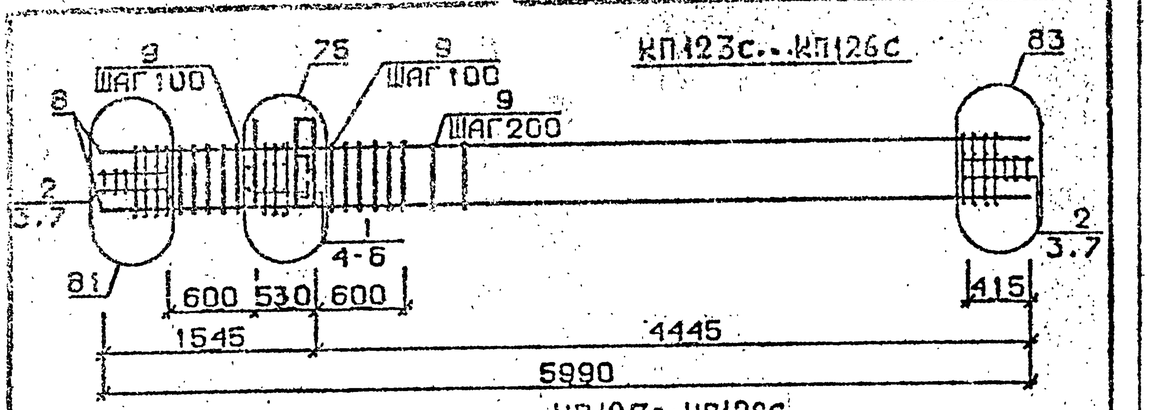

КП127с, КП128с

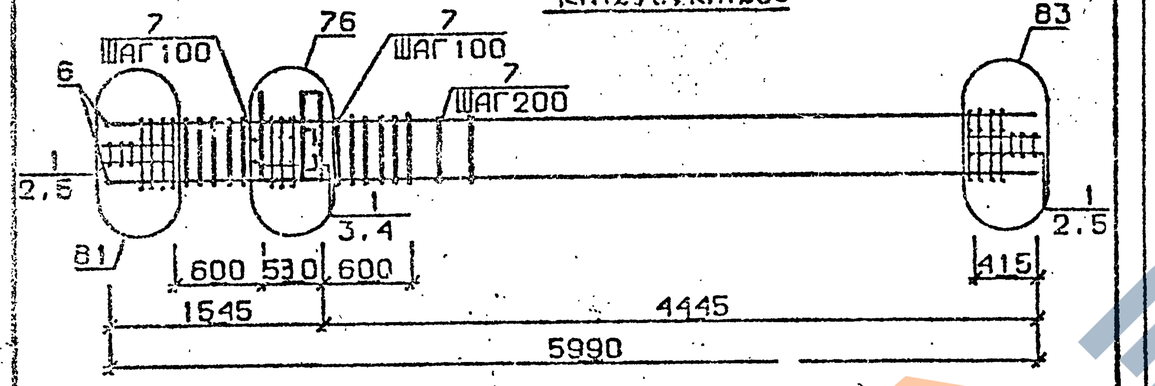

КП129с

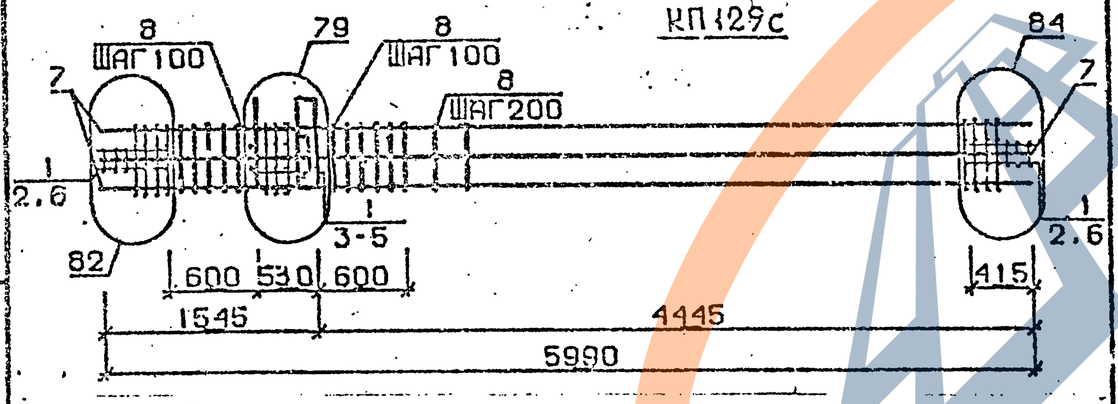

Арматура класса AI и AIII по ГОСТ 5781-82*
Детали см. I.020.I-2с/89 В.2-I3
Спецификацию см. лист 2

Разраб.	Тавшавадзе		1.020.1-2с/89 2-10 К26
Проверил	Бускивадзе		
ГИП	Бускивадзе		Каркас пространственный КП123с...КП129с
Н.контр.	Бускивадзе		Стадия Р; Лист 1; Листов 3; ТбилЗНИИЭП

Инв.№ подл. | Подпись и дата | Взам.инв.№

ФОРМАТ А4

Марка пространственного каркаса	Поз.	Марка арматурного изделия	Кол.	Масса, кг I шт.	Масса, кг Всего	Обозначение документа
КП123С	I	CI	5	I,8	9,0	В. 2-I4
	2	C2	6	2,9	I7,4	В. 2-I4
	3	C9	4	0,7	2,8	В. 2-I4
	4	МН5	I	27,6	27,6	В. 2-I4
	5	МН7	2	9,7	I9,4	В. 2-I4
	6	Ø I2AI L = I30	4	0,II	0,44	Б.Ч.
	7	Ø8AI L = 500	4	0,20	0,80	Б.Ч.
	8	Ø20AIII L = 5990	4	I4,8	59,2	Б.Ч.
	9	ХНI	27	0,55	I4,85	В. 2-I4
				Итого:	I5I,49	
КП124С	I	CI	5	I,8	9,0	В. 2-I4
	2	C2	6	2,9	I7,4	В. 2-I4
	3	C9	4	0,7	2,8	В. 2-I4
	4	МН5	I	27,6	27,6	В. 2-I4
	5	МН7	2	9,7	I9,4	В. 2-I4
	6	Ø I2AI L = I30	4	0,II	0,44	Б.Ч.
	7	Ø8AI L = 500	4	0,20	0,80	Б.Ч.
	8	Ø25AIII L = 5900	4	23,I	92,4	Б.Ч.
	9	ХМI	27	0,55	I4,85	В. 2-I4
				Итого:	I84,69	
КП125С	I	CI	5	I,8	9,0	В. 2-I4
	2	C2	6	2,9	I7,4	В. 2-I4
	3	C9	4	0,7	2,8	В. 2-I4
	4	МН5	I	27,6	27,6	В. 2-I4
	5	МН7	2	9,7	I9,4	В. 2-I4
	6	Ø I2AI L = I30	4	0,II	0,44	Б.Ч.
	7	Ø8AI L = 500	4	0,20	0,80	Б.Ч.
	8	Ø28AIII L = 5990	4	29,0	II6,0	Б.Ч.
	9	ХМ2	27	0,55	I4,85	В. 2-I4
				Итого:	208.29	

Продолжение спецификации см. лист 3

Инв.№ подл. | Подпись и дата | Взам.инв.№

I.020.I-20/89 В. 2-I0 ч.1

Марка пространственного каркаса	Поз.	Марка арматурного изделия	Кол.	Масса, кг		Обозначение документа
				I шт.	Всего	
КП126с	I	СI	5	I,8	9,0	В. 2-I4
	2	С2	6	2,9	I7,4	В. 2-I4
	3	С9	4	0,7	2,8	В. 2-I4
	4	МН5	I	27,6	27,6	В. 2-I4
	5	МН7	2	9,7	I9,4	В. 2-I4
	6	Ø12АI L = I30	4	0,II	0,44	Б.Ч.
	7	Ø8АI L = 500	4	0,20	0,80	Б.Ч.
	8	Ø32АШ L = 5990	4	37,8	I5I,2	Б.Ч.
	9	ХМ2	27	0,55	I4,85	В. 2-I4
				Итого:	243,49	
КП127с	I	С2	II	2,9	3I,9	В. 2-I4
	2	С9	4	0,7	2,8	В. 2-I4
	3	МНГ	I	27,6	27,6	В. 2-I4
	4	МН8	I	II,9	23,8	В. 2-I4
	5	Ø8АI L = 500	4	0,20	0,80	Б.Ч.
	6	Ø36АШ L = 5990	4	47,9	I9I,6	Б.Ч.
	7	ХМ3	27	0,88	23,76	В. 2-I4
				Итого:	302,26	
КП128с	I	С2	II	2,9	3I,9	В. 2-I4
	2	С9	4	0,7	2,8	В. 2-I4
	3	МН5	I	27,6	27,6	В. 2-I4
	4	МН8	2	II,9	23,8	В. 2-I4
	5	Ø8АI L =500	4	0,20	0,80	Б.Ч.
	6	Ø40АШ L = 5990	4	59,I	236,4	Б.Ч.
	7	ХМ3	27	0,88	23,76	В. 2-I4
				Итого:	347,06	
КП129с	I	С2	II	2,9	3I,9	В. 2-I4
	2	С9	4	0,7	2,8	В. 2-I4
	3	МН5	I	27,6	27,6	В. 2-I4
	4	МН8	I	II,9	II,9	В. 2-I4
	5	МН9	I	I7,3	I7,3	В. 2-I4
	6	Ø8АI L = 500	4	0,20	0,80	Б.Ч.
	7	Ø32АШ L = 5990	8	37,8	302,4	Б.Ч.
	8	ХМ2	27	0,55	I4,85	В. 2-I4
				Итого:	409,55	

Инв. № подл. | Подпись и дата | Взам. инв. №

I.020.I-2с/89. 2-10 К26 | Лист 3

Формат А4

КП130с

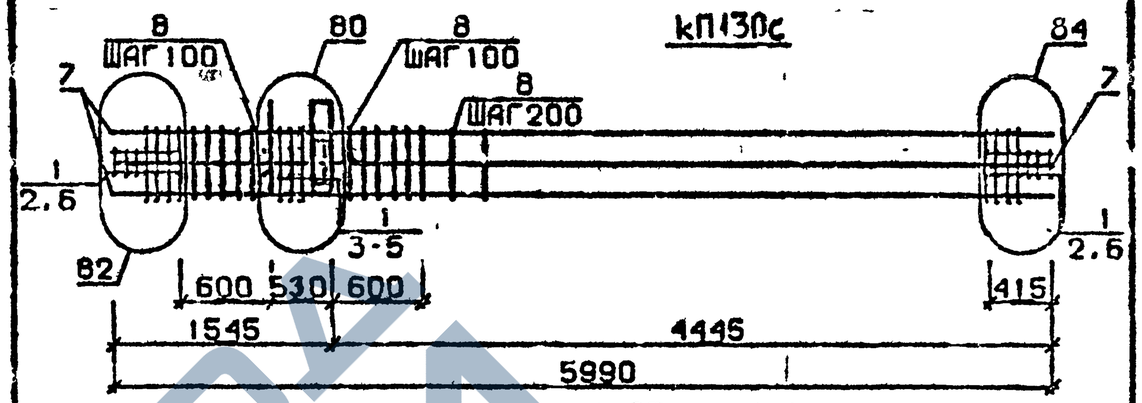

КП123сн...КП126сн

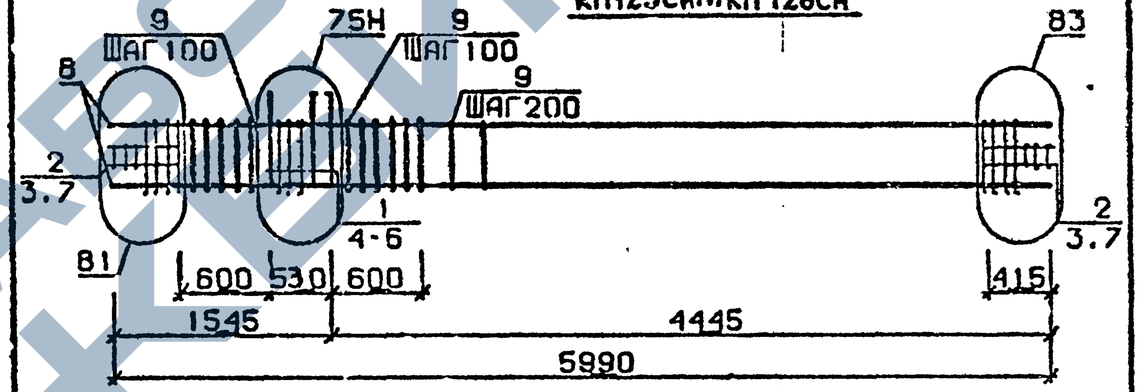

КП127сн , КП128сн

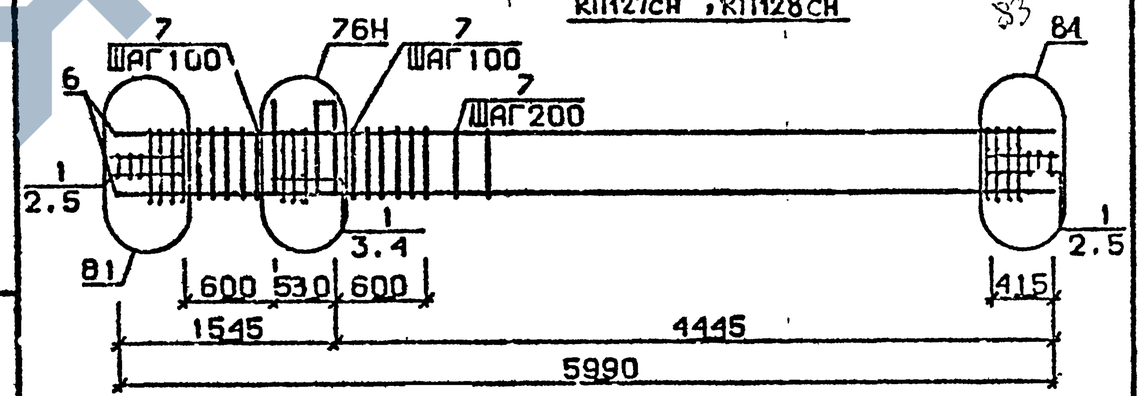

Арматура класса АI и АШ по ГОСТ 5781-82*

Детали см. I.020.I-2с/89 В.2-I3

Спецификацию см. лист 2

Взам. инв.№ | Подпись и дата | Инв.№подл.

Разраб.	Тавшавадзе	
Проверил	Бускивадзе	
ГИП	Бускивадзе	
Н.контр.	Бускивадзе	

I.020.I-2с/89. 2-10 К27

Каркас пространственный КП130с . КП123сн...КП128сн

Стадия	Лист	Листов
Р	I	3

ТбилЗНИИЭП

ФОРМАТ А4

Марка пространственного каркаса	Поз.	Марка арматурного изделия	Кол.	Масса, кг: I шт.	Масса, кг: Всего	Обозначение документа
КП126сн	I	СI	5	I,8	9,0	В. 2-I4
	2	С2	6	2,9	I7,4	В. 2-I4
	3	С9	4	0,7	0,8	В. 2-I4
	4	МН5н	I	27,6	2 ,6	В. 2-I4
	5	МН7	2	9,7	I9,4	В. 2-I4
	6	Ø I2AI L = I30	4	0,II	0,44	Б.Ч.
	7	Ø8AI L = 500	4	0,20	0,80	Б.Ч.
	8	Ø32AШ L = 5990	4	37,8	I5I,2	Б.Ч.
	9	ХМ2	27	0,55	I4,85	В. 2-I4
				Итого:	243,57	
КП127сн	I	С2	II	2,9	3I,9	В. 2-I4
	2	С9	4	0,7	2,8	В. 2-I4
	3	МН5н	I	27,6	27,6	В. 2-I4
	4	МН8	2	II,9	23,8	В. 2-I4
	5	Ø8AI L = 500	4	0,20	0,80	Б.Ч.
	6	Ø36AШ L = 5990	4	47,9	I9I,6	Б.Ч.
	7	ХМ3	27	0,88	23,76	В. 2-I4
				Итого:	302,26	
КП128сн	I	С2	II	2,9	3I,9	В. 2-I4
	2	С9	4	0,7	2,8	В. 2-I4
	3	МН5н	I	27,6	27,6	В. 2-I4
	4	МН8	2	II,9	23,8	В. 2-I4
	5	Ø8AI L = 500	4	0,20	0,80	Б.Ч.
	6	Ø40AШ L = 5990	4	59,I	236,4	Б.Ч.
	7	ХМ3	27	0,88	23,76	В. 2-I4
				Итого:	347,06	

Инв. № подл. | Подпись и дата | Взам. инв. №

Формат А4

Марка пространственного каркаса	Поз.	Марка арматурного изделия	Кол.	Масса, кг: I шт.	Масса, кг: Всего	Обозначение документа
КП130с	I	С2	II	2,9	3I,9	В. 2-I4
	2	С9	4	0,7	2,8	В. 2-I4
	3	МН5	I	27,6	27,6	В. 2-I4
	4	МН8	I	II,9	II,9	В. 2-I4
	5	МН10	I	20,8	20,8	В. 2-I4
	6	Ø8AI L = 500	4	0,20	0,80	Б.Ч.
	7	Ø36AШ L = 5990	8	47,9	383,2	Б.Ч.
	8	ХМ3	27	0,88	23,76	В. 2-I4
				Итого:	502,76	
КП123сн	I	СI	5	I,8	9,0	В. 2-I4
	2	С2	6	2,9	I7,4	В. 2-I4
	3	С9	4	0,7	2,8	В. 2-I4
	4	МН5н	I	27,6	27,6	В. 2-I4
	5	МН7	2	9,7	I9,4	В. 2-I4
	6	Ø I2AI L = I30	4	0,II	0,44	Б.Ч.
	7	Ø8AI L = 500	4	0,20	0,80	Б.Ч.
	8	Ø20AШ L = 5990	4	I4,8	59,2	Б.Ч.
	9	ХМI	27	0,55	I4,85	В. 2-I4
				Итого:	I5I,49	
КП124сн	I	СI	5	I,8	9,0	В. 2-I4
	2	С2	6	2,9	I7,4	В. 2-I4
	3	С9	4	0,7	2,8	В. 2-I4
	4	МН5н	I	27,6	27,6	В. 2-I4
	5	МН7	2	9,7	I9,4	В. 2-I4
	6	Ø I2AI L = I30	4	0,II	0,44	Б.Ч.
	7	Ø8AI L = 500	4	0,20	0,80	Б.Ч.
	8	Ø25AШ L = 5990	4	23,I	92,4	Б.Ч.
	9	ХМI	27	0,55	I4,85	В. 2-I4
				Итого:	I84,69	
КП125сн	I	СI	5	I,8	9,0	В. 2-I4
	2	С2	6	2,9	I7,4	В. 2-I4
	3	С9	4	0,7	2,8	В. 2-I4
	4	МН5н	I	27,6	27,6	В. 2-I4
	5	МН7	2	9,7	I9,4	В. 2-I4
	6	Ø I2AI L = I30	4	0,II	0,44	Б.Ч.
	7	Ø8AI L = 500	4	0,20	0,80	Б.Ч.
	8	Ø28AШ L = 5990	4	29,0	II6,0	Б.Ч.
	9	ХМ2	27	0,55	I4,85	В. 2-I4
				Итого:	208,29	

Продолжение спецификации см.лист 3

Инв. № подл. | Подпись и дата | Взам. инв. №

Формат А4

КП129сн

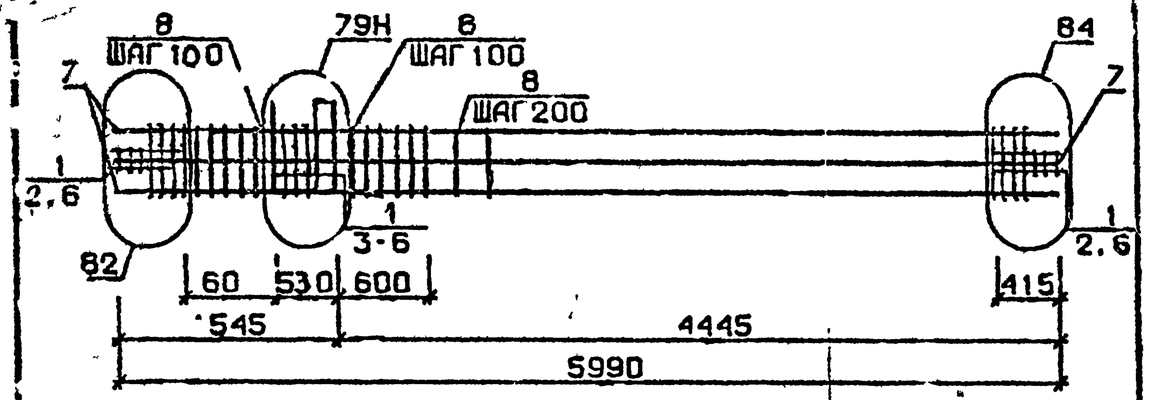

КП130сн

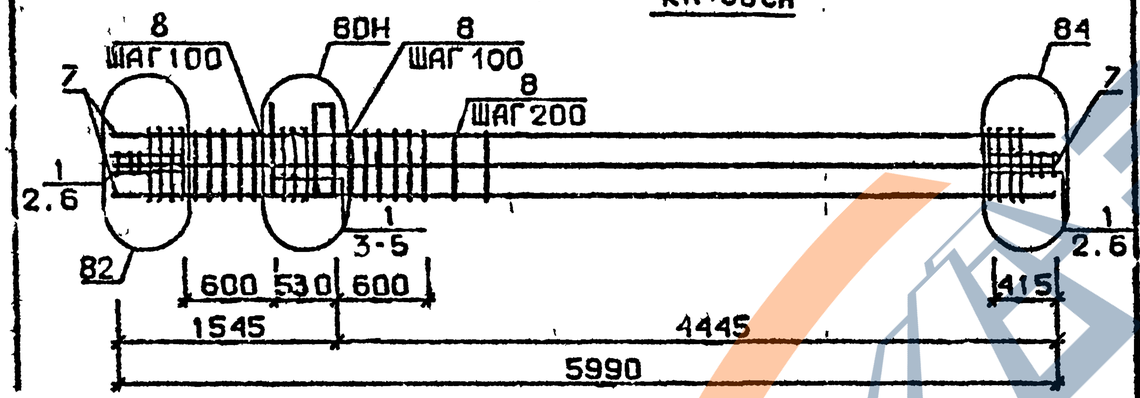

Арматура класса AI и AIII по ГОСТ 5781-82*
Деталя см. I.020.I-2с/89 В.2-I3
Спецификацию см. лист 2

Марка пространственного каркаса	Поз.	Марка арматурного изделия	Кол.	Масса, кг		Обозначение документа
				I шт.	Всего	
КП129сн	I	С2	II	2,9	3I,9	В. 2-I4
	2	С9	4	0,7	2,8	В. 2-I4
	3	МН5	I	27,6	27,6	В. 2-I4
	4	МН8	I	II,9	II,9	В. 2-I4
	5	МН9	I	I7,3	I7,3	В. 2-I4
	6	Ø8AI L = 500	4	0,20	0,80	Б.Ч.
	7	Ø36AIII L = 5990	8	37,8	302,4	Б.Ч.
	8	ХМ2	27	0,55	I4,85	В. 2-I4
		Итого:			409,55	
КП130сн	I	С2	II	2,9	3I,9	В. 2-I4
	2	С9	4	0,7	2,8	В. 2-I4
	3	МН5	I	27,6	27,6	В. 2-I4
	4	МН8	I	II,9	II,9	В. 2-I4
	5	МНI0	I	20,8	20,8	В. 2-I4
	6	Ø8AI L = 500	4	0,20	0,80	Б.Ч.
	7	Ø36AIII L = 5990	6	47,9	383,2	Б Ч.
	8	ХМ3	27	0,88	23,76	В. 2-I4
		Итого:			502,76	

Разраб.	Молесова		1.020.1-2с/89. 2-10 К28		
Провер.	Чкуанава				
ГИП	Бускі Элзе				
Н. контр	Чкуанава				
			Каркас пространственный КП129сн, КП130сн	Стадия Р	Лист 1	Листов 2
				ТбилЗНИИЭП	

1.020.1-2с/89. 2-10 К28 Лист 2

Инв. № подл. | Подп. и дата | Взам. инв. №

Формат А4

ЗАВОД ЖБИ

КП131с...КП134с

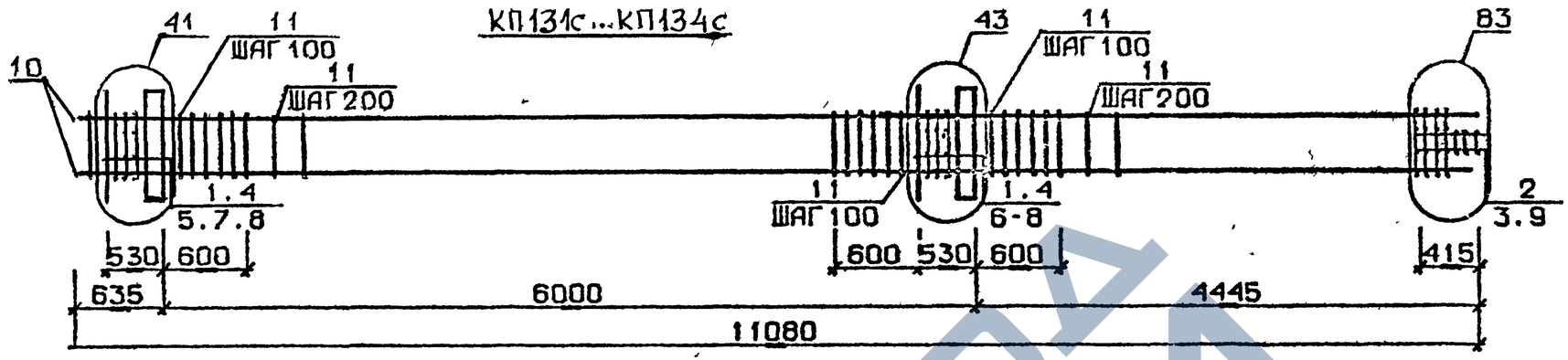

КП135с,КП136с

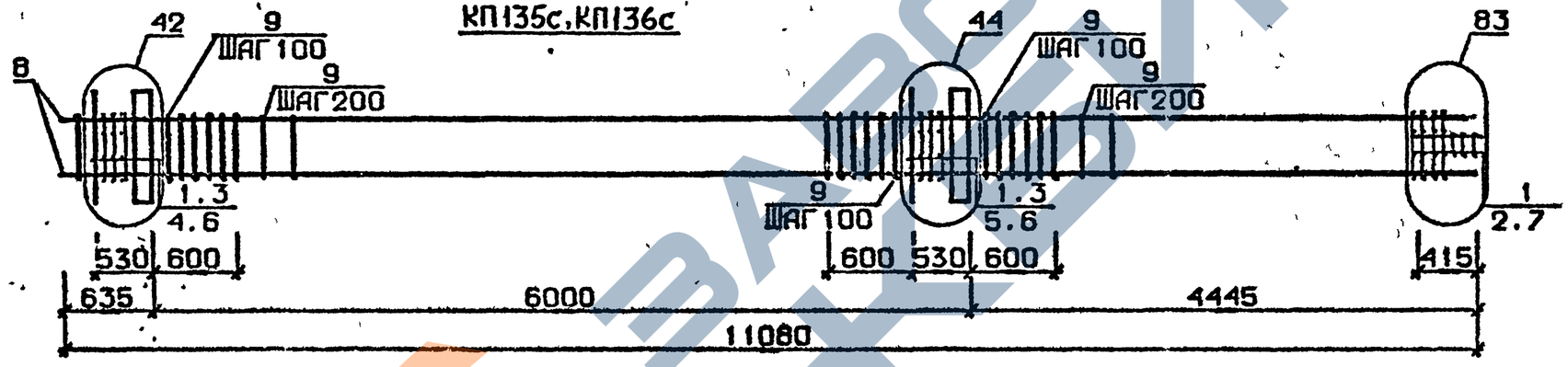

КП137с

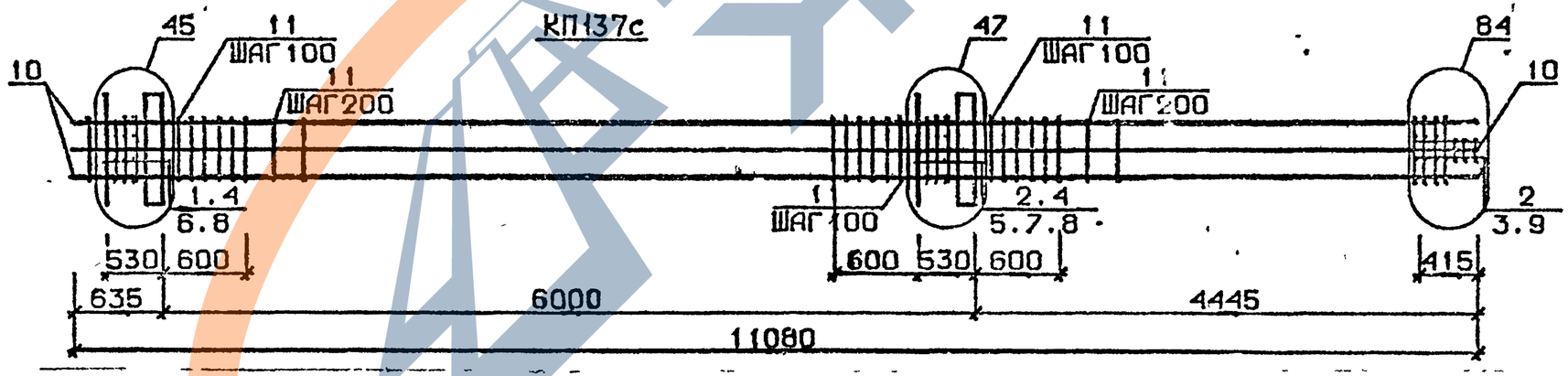

Арматура класса AI и AIII по ГОСТ 5781-82*
Детали см. I.020.I-2с/89 В.2-I3
Спецификацию см.лист 2

Разраб	Чанкветадзе	
Проверил	Барбакадзе	
ГИП	Бусиашвили	
Н.контр.	Барбакадзе	

1.020.1-2с/89. 2-10 К29

Каркас пространственный КП131с...КП137с

Стадия	Лист	Листов
Р	1	2

ТбилЗНИИЭП

Инв.№ подл. | Подп. и дата | Взам.инв.№

Формат А3

Марка пространственного каркаса	Поз	Марка арматурного изделия		Кол.	Масса, кг I шт.	Масса, кг Всего	Обозначение документа
КПI3Iс	I	CI		I0	I,8	I8,0	В. 2-I4
	2	C2		3	2,9	8,7	В. 2-I4
	3	C9		2	0,7	I,4	В. 2-I4
	4	МНI		2	25,60	5I,2	В. 2-I4
	5	Ø28AIII	L = 720	2	3,48	6,96	Б.Ч.
	6	Ø32AIII	L = 720	2	4,54	9,08	Б.Ч.
	7	ØI0AI	L = 380	4	0,23	0,92	Б.Ч.
	8	ØI2AI	L = I30	8	0,II	0,88	Б.Ч.
	9	Ø8AI	L = 500	2	0,20	0,4	Б.Ч.
	I0	Ø20AIII	L = 22080	4	27,3	I09,2	Б.Ч.
	II	ХМI		55	0,55	30,25	В. 2-I4
					Итого:	236,93	
КПI32с	I	CI		I0	I,8	I8,0	В. 2-I4
	2	C2		3	2,9	8,7	В. 2-I4
	3	C9		2	0,7	I,4	В. 2-I4
	4	МНI		2	25,60	5I,2	В. 2-I4
	5	Ø28AIII	L = 720	2	3,48	6,96	Б.Ч.
	6	Ø32AIII	L = 720	2	4,54	9,08	Б.Ч.
	7	ØI0AI	L = 380	4	0,23	0,92	Б.Ч.
	8	ØI2AI	L = I30	8	0,II	0,88	Б.Ч.
	9	Ø8AI	L = 500	2	0,20	0,4	Б.Ч.
	I0	Ø25AIII	L = II080	4	42,7	I70,8	Б.Ч.
	II	ХМI		55	0,55	30,25	В. 2-I4
					Итого:	298,53	
КПI33с	I	CI		I0	I,8	I8,0	В. 2-I4
	2	C2		3	2,9	8,7	В. 2-I4
	3	C9		2	0,7	I,4	В. 2-I4
	4	МНI		2	25,60	5I,2	В. 2-I4
	5	Ø28AIII	L = 720	2	3,48	6,96	Б.Ч.
	6	Ø32AIII	L = 720	2	4,54	9,08	Б.Ч.
	7	ØI0AI	L = 380	4	0,23	0,92	Б.Ч.
	8	ØI2AI	L = I30	8	0,II	0,88	Б.Ч.
	9	Ø8AI	L = 500	2	0,20	0,4	Б.Ч.
	I0	Ø28AIII	L = II080	4	53,6	2I4,4	Б.Ч.
	II	ХМ2		55	0,55	30,25	В. 2-I4
					Итого:	342,I3	
КПI34с	I	CI		I0	I,8	I8,0	В. 2-I4
	2	C2		3	2,9	8,7	В. 2-I4
	3	C9		2	0,7	I,4	В. 2-I4
	4	МНI		2	25,60	5I,2	В. 2-I4
	5	Ø28AIII	L = 720	2	3,48	6,96	Б.Ч.
	6	Ø32AIII	L = 720	2	4,54	9,08	Б.Ч.
	7	ØI0AI	L = 380	4	0,23	0,92	Б.Ч.
	8	ØI2AI	L = I30	8	0,II	0,88	Б.Ч.
	9	Ø8AI	L = 500	2	0,20	0,4	Б.Ч.
	I0	Ø32AIII	L = II080	4	69,2	279,6	Б.Ч.
	II	ХМ2		55	0,55	30,25	В. 2-I4
					Итого:	408,II	

Марка пространственного каркаса	Поз.	Марка арматурного изделия		Кол.	Масса, кг I шт.	Масса, кг Всего	Обозначение документа
КПI35с	I	C2		I3	2,9	37,7	В. 2-I4
	2	C9		2	0,67	I,34	В. 2-I4
	3	МНI		2	25,60	5I,2	В. 2-I4
	4	Ø32AIII	L = 720	2	4,54	9,08	Б.Ч.
	5	Ø36AIII	L = 720	2	5,75	II,5	Б.Ч.
	6	Ø36AIII	L = 380	4	0,23	0,92	Б.Ч.
	7	Ø8AI	L = 500	2	0,20	0,4	Б.Ч.
	8	Ø36AIII	L = II080	4	88,5	354,0	Б.Ч.
	9	ХМ3		55	0,82	48,4	В. 2-I4
					Итого:	5I4,54	
КПI36с	I	C2		I3	2,9	37,7	В. 2-I4
	2	C9		2	0,67	I,34	В. 2-I4
	3	МНI		2	25,60	5I,2	В. 2-I4
	4	Ø32AIII	L = 720	2	4,54	9,08	Б.Ч.
	5	Ø36AIII	L = 720	2	5,75	II,5	Б.Ч.
	6	ØI0AI	L = 380	4	0,23	0,92	Б.Ч.
	7	Ø8AI	L = 500	2	0,20	0,4	Б.Ч.
	8	Ø40AIII	L = II080	4	I09,0	436,0	Б.Ч.
	9	ХМI		55	0,88	48 4	В. 2-I4
					Итого:	596,54	
КПI37с	I	CI		5	I,8	9,0	В. 2-I4
	2	C2		8	2,9	23,2	В. 2-I4
	3	C9		2	0,67	I,34	Б.Ч.
	4	МНI		2	25,60	5I,2	Б.Ч.
	5	Ø28AIII	L = 720	2	3,48	6,96	Б.Ч.
	6	Ø32AIII	L = 720	2	4,54	9,08	Б.Ч.
	7	Ø36AIII	L = 720	2	5,75	II,5	Б.Ч.
	8	ØI0AI	L = 380	4	0,23	0,92	Б.Ч.
	9	Ø8AI	L = 500	2	0,20	0,4	Б.Ч.
	I0	Ø32AIII	L = II080	8	69,9	559,2	Б.Ч.
	II	ХМ2		55	0,55	30,25	В. 2-I4
					Итого:	703,05	

I.020.I-2o/89 В. 2-I0 ч.I

Взам. инв. №

Подпись и дата

Инв. № подл.

Формат А3

КП138с

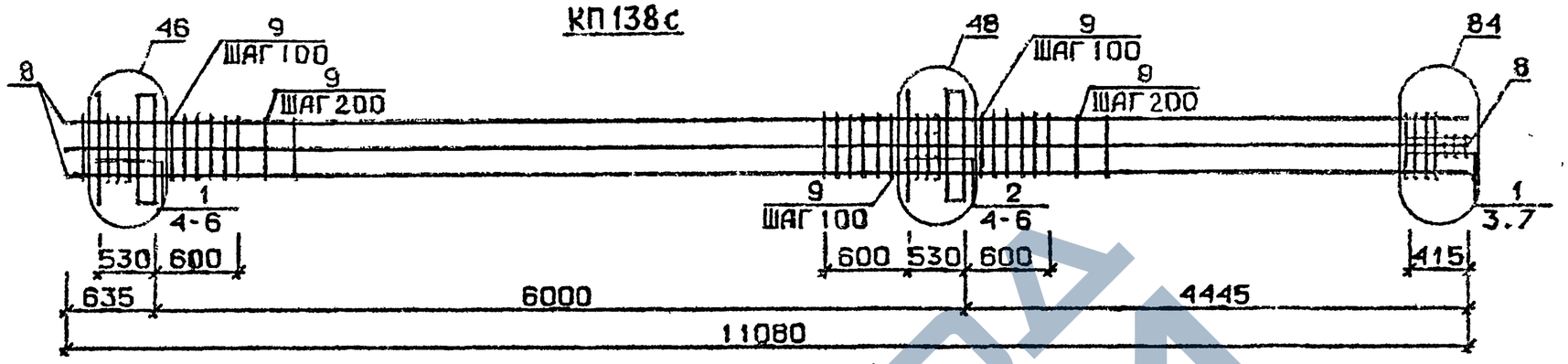

КП139с...КП142с

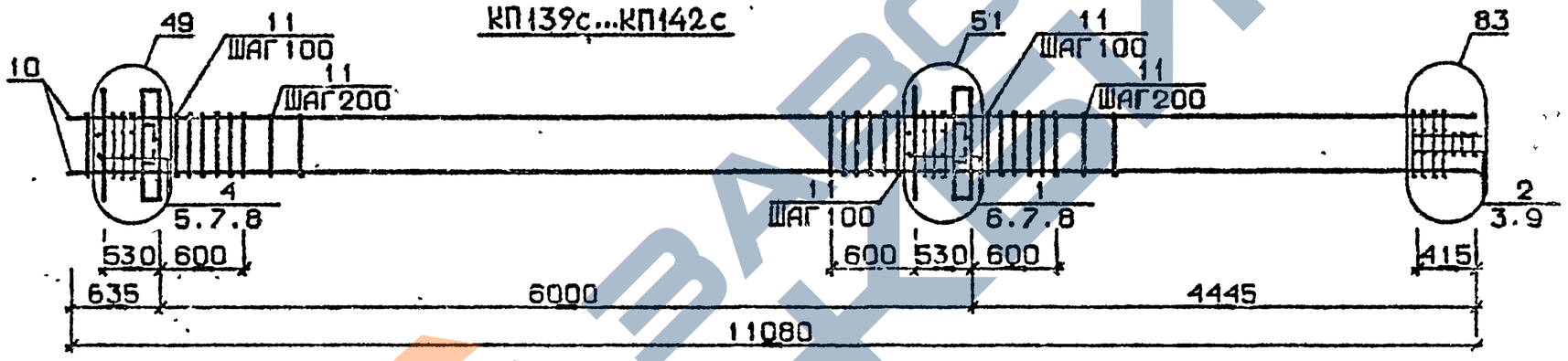

КП143с ,КП144с

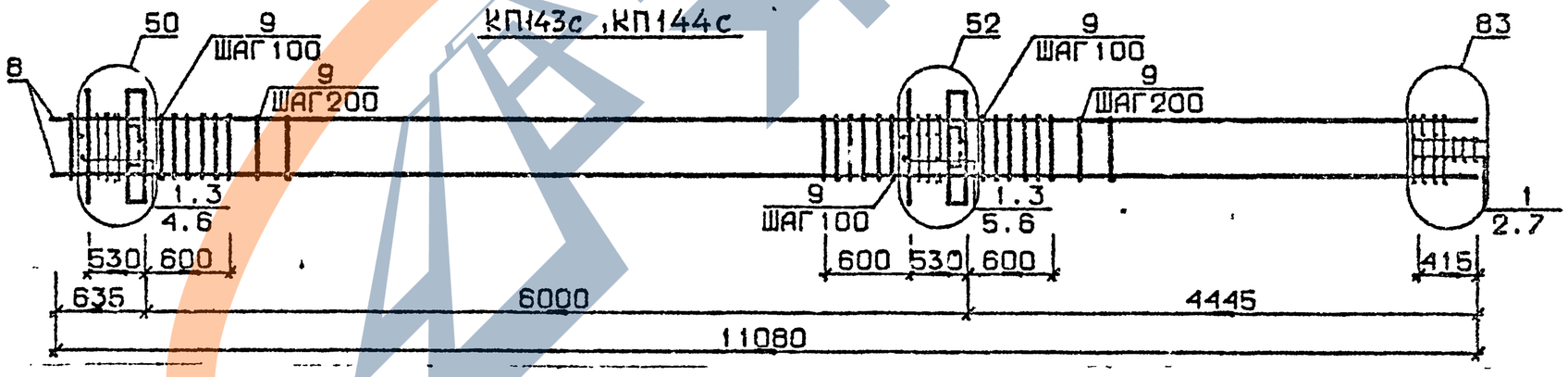

Арматура класса AI и AIII по ГОСТ 5781-82*
Детали см. I.020.I-2с/89 В.2-I3
Спецификацию см.лист 2

Разраб.	Чанкветадзе		
Проверил	Барбакадзе		
ГИП	Зускиладзе		
Н..контр.	Барбакадзе		

1.020.1-2с/89.2-10 К30

Каркас пространственный КП138с...КП144с

Стадия	Лист	Листов
Р	1	2

ТбилЗНИИЭП

Инв.№подл. | Подп. и дата | Взам.инв.№

ФОРМАТ А3

Марка пространственного каркаса	Поз.	Марка арматурного изделия	Кол.	Масса, кг		Обозначение документа
				1 шт.	Всего	
КП138с	1	С2	8	2,9	23,2	В. 2-14
	2	С3	5	4,2	21,0	В. 2-14
	3	С9	2	0,7	1,4	В. 2-14
	4	МН1	2	25,60	51,2	В. 2-14
	5	Ø36АШ L = 720	6	5,75	34,5	Б.Ч.
	6	Ø10АI L = 380	4	0,23	0,92	Б.Ч.
	7	Ø8АI L = 500	2	0,20	0,4	Б.Ч.
	8	Ø36АШ L = 11080	8	88,5	708,0	Б.Ч.
	9	ХМ3	55	0,88	48,4	В. 2-14
				Итого:	888,46	
КП139с	1	С1	9	1,8	16,2	В. 2-14
	2	С2	3	2,9	8,7	В. 2-14
	3	С9	2	0,7	1,4	В. 2-14
	4	МН2	2	40,0	80,0	В. 2-14
	5	Ø28АШ L = 720	4	3,48	13,92	Б.Ч.
	6	Ø32АШ L = 720	4	4,54	18,16	Б.Ч.
	7	Ø10АI L = 380	8	0,23	1,84	Б.Ч.
	8	Ø12АI L = 130	8	0,11	0,88	Б.Ч.
	9	Ø8АI L = 500	2	0,20	0,4	Б.Ч.
	10	Ø20АШ L = 11080	4	27,3	109,2	Б.Ч.
	11	ХМ1	55	0,55	30,25	В. 2-14
				Итого:	280,89	
КП140с	1	С1	9	1,8	16,2	В. 2-14
	2	С2	3	2,9	8,7	В. 2-14
	3	С9	2	0,7	1,4	В. 2-14
	4	МН2	2	40,0	80,0	В. 2-14
	5	Ø28АШ L = 720	4	3,48	13,92	Б.Ч.
	6	Ø32АШ L = 720	4	4,54	18,16	Б.Ч.
	7	Ø10АI L = 380	8	0,23	1,84	Б.Ч.
	8	Ø12АI L = 130	8	0,11	0,88	Б.Ч.
	9	Ø8АI L = 500	2	0,20	0,4	Б.Ч.
	10	Ø25АШ L = 11080	4	42,7	170,8	Б.Ч.
	11	ХМ1	55	0,55	30,25	В. 2-14
				Итого:	342,49	
КП141с	1	С1	9	1,8	16,2	В. 2-14
	2	С2	3	2,9	8,7	В. 2-14
	3	С9	2	0,7	1,4	В. 2-14
	4	МН2	2	40,0	80,0	В. 2-14
	5	Ø28АШ L = 720	4	3,18	13,92	Б.Ч.
	6	Ø32АШ L = 720	4	4,54	18,16	Б.Ч.
	7	Ø10АI L = 380	8	0,23	1,84	Б.Ч.
	8	Ø12АI L = 130	8	0,11	0,88	Б.Ч.
	9	Ø8АI L = 500	2	0,20	0,4	Б.Ч.
	10	Ø28АШ L = 11080	4	53,6	214,4	Б.Ч.
	11	ХМ2	55	0,55	30,25	В. 2-14
				Итого:	386,25	

Марка пространственного каркаса	Поз.	Марка арматурного изделия	Кол.	Масса, кг		Обозначение документа
				1 шт.	Всего	
КП142с	1	С1	9	1,8	16,2	В. 2-14
	2	С2	3	3,9	8,7	В. 2-14
	3	С9	2	0,7	1,4	В. 2-14
	4	МН2	2	40,0	80,0	В. 2-14
	5	Ø28АШ L = 720	4	3,48	13,92	Б.Ч.
	6	Ø32АШ L = 720	4	4,54	18,16	Б.Ч.
	7	Ø10АI L = 380	8	0,23	1,84	Б.Ч.
	8	Ø12АI L = 130	8	0,11	0,88	Б.Ч.
	9	Ø8АI L = 500	2	0,20	0,4	Б.Ч.
	10	Ø32АШ L = 11080	4	69,9	279,6	Б.Ч.
	11	ХМ2	55	0,55	30,25	В. 2-14
				Итого:	451,29	
КП143с	1	С2	12	2,9	34,8	В. 2-14
	2	С9	2	0,7	1,4	В. 2-14
	3	МН2	2	40,0	80,0	В. 2-14
	4	Ø32АШ L = 720	4	4,54	18,16	Б.Ч.
	5	Ø36АШ L = 720	4	5,75	23,0	Б.Ч.
	6	Ø10АI L = 380	8	0,23	1,84	Б.Ч.
	7	Ø8АI L = 500	2	0,20	0,4	Б.Ч.
	8	Ø36АШ L = 11080	4	88,5	354,0	Б.Ч.
	9	ХМ3	55	0,88	48,4	В. 2-14
				Итого:	561,94	
КП144с	1	С2	12	2,9	34,8	В. 2-14
	2	С9	2	0,7	1,4	В. 2-14
	3	МН2	2	40,0	80,0	В. 2-14
	4	Ø32АШ L = 720	4	4,54	18,16	Б.Ч.
	5	Ø36АШ L = 720	4	5,75	23,0	Б.Ч.
	6	Ø10АI L = 380	8	0,23	1,84	Б.Ч.
	7	Ø8АI L = 500	2	0,20	0,4	Б.Ч.
	8	Ø40АШ L = 11080	4	109,0	436,0	Б.Ч.
	9	ХМ3	55	0,88	48,4	В. 2-14
				Итого:	643,94	

I.020.I-2с/89 Р 2-10 1.4

Инв. № подл. | Подпись и дата | Взам. инв. №

КП145с

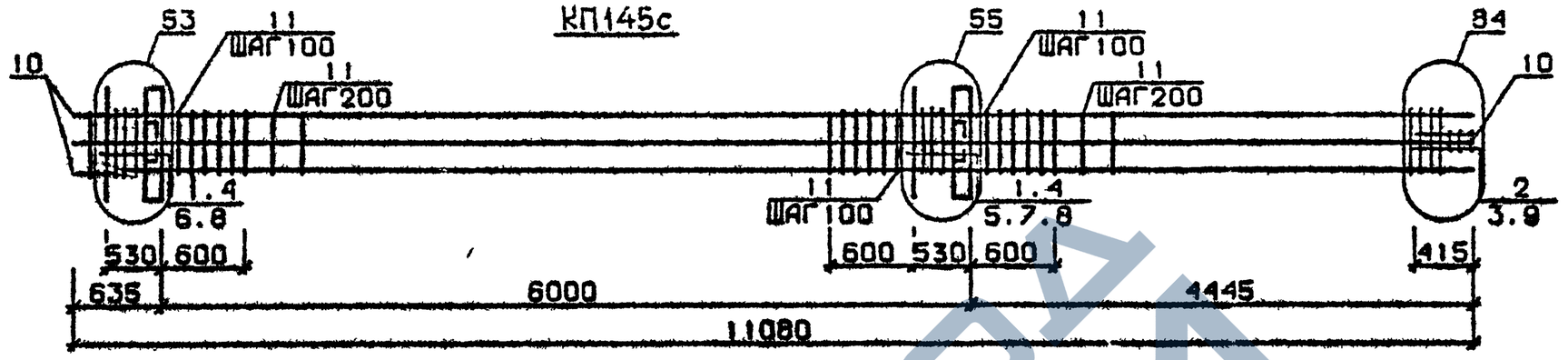

КП146с

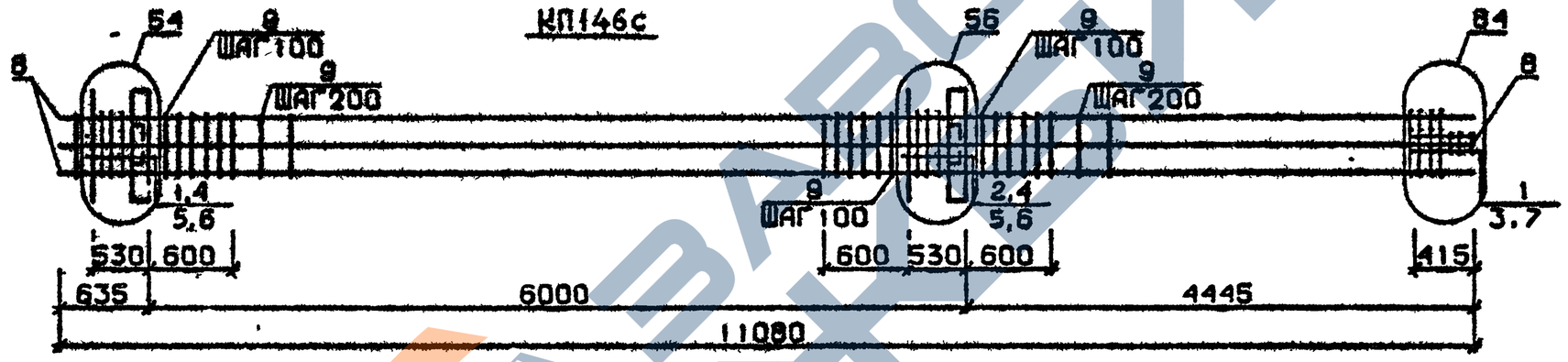

КП147с...КП150с

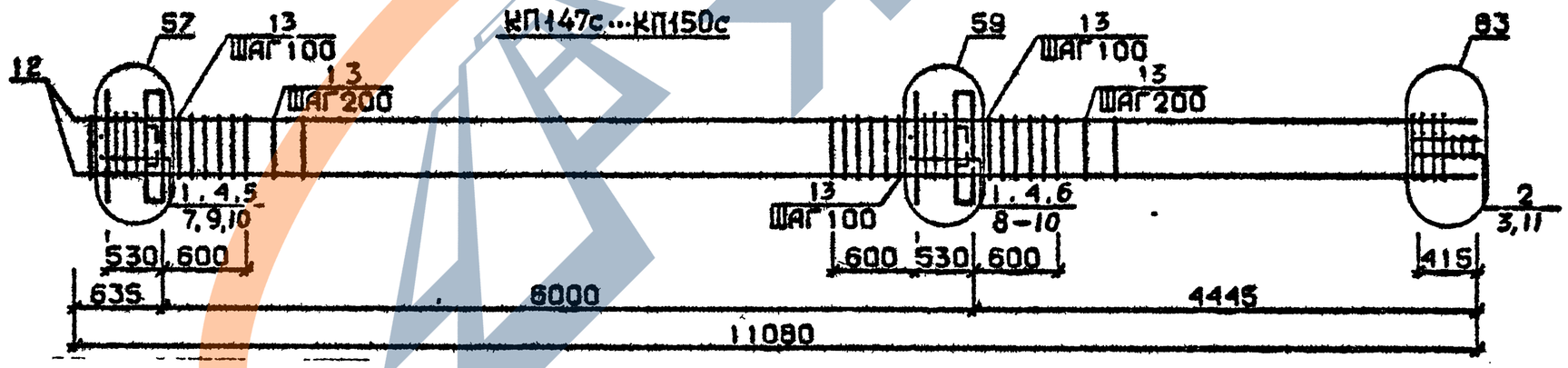

Арматура класса AI и AIII по ГОСТ 5781-82*
Деталк см. I.020.I-2с/89 В.2-I3
Спецификацию см.лист 2

Разраб.	Чанкветадзе		
Провери	Барбакадзе		
ГИП	Бускивадзе		
Н.контр	Барбакадзе		

1.020.1-2с/89. 2-10 КЗ1

Каркас пространственный КП145с...КП150с

Стадия	Лист	Г
Р	1	

ТбилЗНИИЭП

ФОРМА

Инв.№подл. | Подп. и дата | Взам.инв.№

Марка пространственного каркаса	Поз.	Марка арматурного изделия	Кол.	Масса, кг I шт.	Масса, кг Всего	Обозначение документа
КШ45с	I	CI	9	I,8	I6,2	В. 2-I4
	2	C2	3	2,9	8,7	В. 2-I4
	3	C9	2	0,67	I,34	В. 2-I4
	4	MH2	2	40,0	80,0	В. 2-I4
	5	Ø28AШ L = 720	2	3,48	6,96	Б.Ч.
	6	Ø32AШ L = 720	4	4,54	I8,I6	Б.Ч.
	7	Ø36AШ L = 720	4	5,75	23,0	Б.Ч.
	8	ØI0AI L = 380	8	0,23	I,84	Б.Ч.
	9	Ø8AI L = 500	2	0,20	0,4	Б.Ч.
	I0	Ø32AШ L = II080	8	69,9	559,2	Б.Ч.
	II	XM2	55	0,55	30,25	В. 2-I4
				Итого:	746,05	
КШ46с	I	C2	7	2,9	20,3	В. 2-I4
	2	C3	5	4,2	2I,0	В. 2-I4
	3	C9	2	0,67	I,34	В. 2-I4
	4	MH2	2	40,0	80,0	В. 2-I4
	5	Ø36AШ L = 720	I0	5,75	57,5	Б.Ч.
	6	ØI0AI L = 380	8	0,23	I,84	Б.Ч.
	7	Ø8AI L = 500	2	0,20	0,4	Б.Ч.
	8	Ø36AШ L = II080	8	88,5	708,0	Б.Ч.
	9	XM3	55	0,88	48,4	В. 2-I4
				Итого:	938,78	
КШ47с	I	CI	9	I,8	I6,2	В. 2-I4
	2	C2	3	2,9	8,7	В. 2-I4
	3	C9	2	0,67	I,34	В. 2-I4
	4	MH3	2	32,8	65,6	В. 2-I4
	5	MH6	I	8,3	8,3	В. 2-I4
	6	MH7	I	9,7	9,7	В. 2-I4
	7	Ø28AШ L = 720	2	3,48	6,96	Б.Ч.
	8	Ø32AШ L = 720	2	4,54	9,08	Б.Ч.
	9	ØI0AI L = 380	4	0,23	0,92	Б.Ч.
	I0	ØI2AI L = I30	8	0,II	0,88	Б.Ч.
	II	Ø8AI L = 500	2	0,20	0,4	Б.Ч.
	I2	Ø20AШ L = II080	4	27,3	I09,2	Б.Ч.
	I3	XMI	55	0,55	30,25	В. 2-I4
				Итого:	267,53	
КШ48с	I	CI	9	I,8	I6,2	В. 2-I4
	2	C2	3	2,9	8,7	В. 2-I4
	3	C9	2	0,67	I,34	В. 2-I4
	4	MH3	2	32,8	65,6	В. 2-I4
	5	MH6	I	8,3	8,3	В. 2-I4
	6	MH7	I	9,7	9,7	В. 2-I4
	7	Ø28AШ L = 720	2	3,48	6,96	Б.Ч.
	8	Ø32AШ L = 720	2	4,54	9,08	Б.Ч.
	9	ØI0AI L = 380	4	0,23	0,92	Б.Ч.
	I0	ØI2AI L = I30	8	0,II	0,88	Б.Ч.
	II	Ø8AI L = 500	2	0,20	0,4	Б.Ч.
	I2	Ø25AШ L = II080	4	42,7	I70,8	Б.Ч.
	I3	XMI	55	0,55	30,25	В. 2-I4
				Итого:	329,I3	

Марка пространственного каркаса	Поз.	Марка арматурного изделия	Кол.	Масса, кг I шт.	Масса, кг Всего	Обозначение документа
КШ49с	I	CI	9	I,8	I6,2	В. 2-I4
	2	C2	3	2,9	8,7	В. 2-I4
	3	C9	2	0,67	I,34	В. 2-I4
	4	MH3	2	32,8	65,6	В. 2-I4
	5	MH6	I	8,3	8,3	В. 2-I4
	6	MH7	I	9,7	9,7	В. 2-I4
	7	Ø28AШ L = 720	2	3,48	6,96	В. 2-I4
	8	Ø32AШ L = 720	2	4,54	9,08	Б.Ч.
	9	ØI0AI L = 380	4	0,23	0,92	Б.Ч.
	I0	ØI2AI L = I30	8	0,II	0,88	Б.Ч.
	II	Ø8AI L = 500	2	0,20	0,4	Б.Ч.
	I2	Ø28AШ L = II080	4	53,6	2I4,4	Б.Ч.
	I3	XM2	55	0,55	30,25	В. 2-I4
				Итого:	372,73	
КШ50с	I	CI	9	I,8	I6,2	В. 2-I4
	2	C2	3	2,9	8,7	В. 2-I4
	3	C9	2	0,67	I,34	В. 2-I4
	4	MH3	2	32,8	65,6	В. 2-I4
	5	MH6	I	8,3	8,3	В. 2-I4
	6	MH7	I	9,7	9,7	В. 2-I4
	7	Ø28AШ L = 720	2	3,48	6,96	Б.Ч.
	8	Ø32AШ L = 720	2	4,54	9,08	Б.Ч.
	9	ØI0AI L = 380	4	0,23	0,92	Б.Ч.
	I0	ØI2AI L = I30	8	0,II	0,88	Б.Ч.
	II	Ø8AI L = 500	2	0,20	0,4	Б.Ч.
	I2	Ø32AШ L = II080	4	69,9	279,6	Б.Ч.
	I3	XM2	55	0,55	30,25	В. 2-I4
				Итого:	437,93	

I.020.I-2с/89 В. 2-I0 ч.I

Инв. № подл. | Подпись и дата | Взам. инв. №

Формат А2

КП151с, КП152с

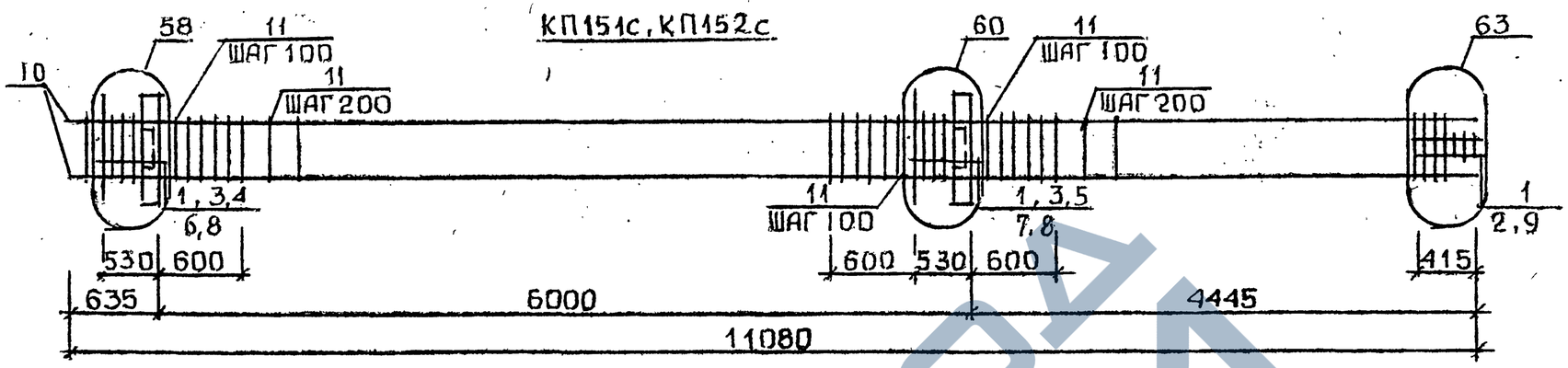

КП153с

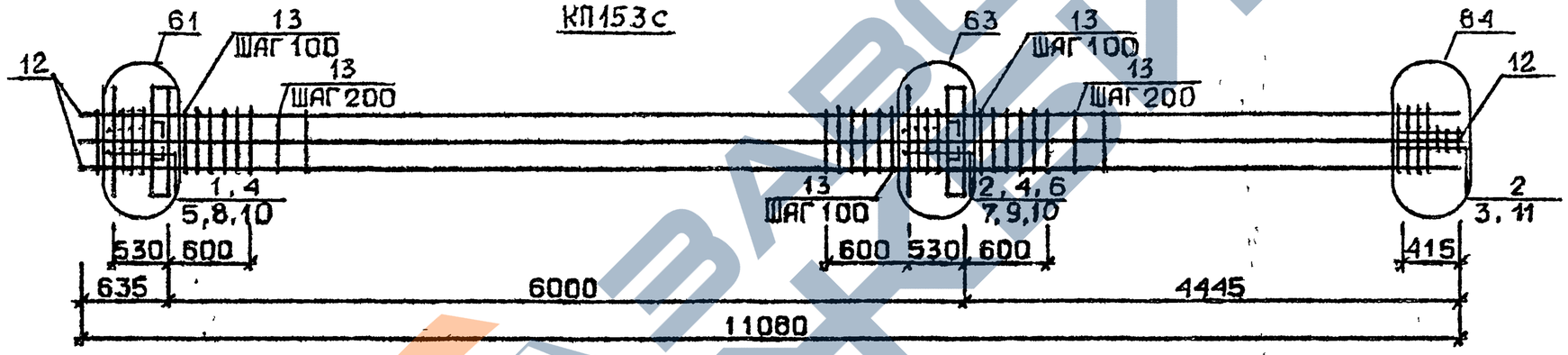

КП154с

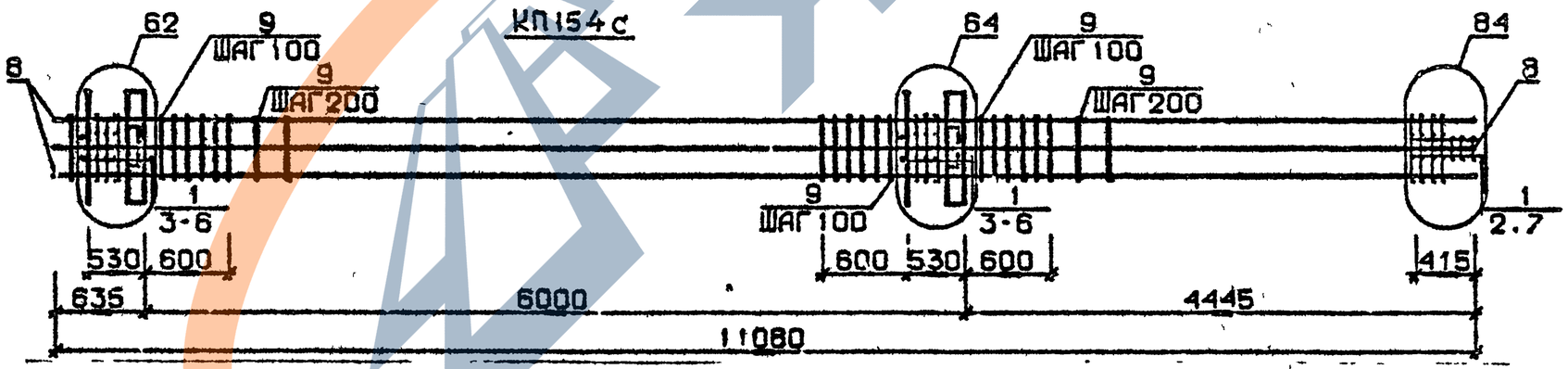

Арматура класса AI и AIII по ГОСТ 5781-82*
Детали см. I.020.I-2с/89 В.2-13
Спецификацию см. лист 2

Разраб.	Чанг.Ветадзе		
Проверил	Барбакадзе		
ГИП	Бускивадзе		
Н.контр.	Барбакадзе		

1.020.1-2с/89 2-10 К32

Каркас пространственный КП151с...КП154с

Стадия	Лист	Листов
Р	1	2

ТбилЗНИИЭП

Инв.№подл. | Подп. и дата | Взам.инв.№

1.020.1-2с/89 В. 2-10 п. 1

Формат А3

Марка пространственного каркаса	Поз.	Марка арматурного изделия	Кол.	Масса, кг		Обозначение документа
				I шт.	Всего	
КШ51с	I	С2	I2	2,9	34,8	В 2-I4
	2	С9	2	0, 7	I, 4	В 2-I4
	3	МН3	2	32,8	65,6	В 2-I4
	4	МН7	I	9,7	9,7	В 2-I4
	5	МН8	I	II,9	II,9	В 2-I4
	6	Ø32АШ L = 720	2	4,54	9,08	Б.Ч
	7	Ø36АШ L = 720	2	5,75	II,5	Б.Ч.
	8	ØIOAI L = 380	4	0,23	0,92	Б Ч.
	9	Ø8AI L = 500	2	0,20	0,4	Б Ч
	I0	Ø36АШ L = II080	4	88,5	354,0	Б Ч
	II	ХМ3	55	0,88	48,4	В 2-I4
				Итого:	547,64	
КШ52с	I	С2	I2	2,9	34,8	В. 2-I4
	2	С9	2	0, 7	I, 4	В 2-I4
	3	МН3	2	32.8	65,6	В 2-I4
	4	МН7	I	9,7	9,7	В 2-I4
	5	МН8	I	II,9	II,9	В. 2-I4
	6	Ø32АШ L = 720	2	4,54	9,08	Б.Ч.
	7	Ø36АШ L = 720	2	5,75	II,5	Б.Ч.
	8	ØIOAI L = 380	4	0.23	0,92	Б.Ч.
	9	Ø8AI L = 500	2	0.20	0,20	Б.Ч.
	I0	Ø40АШ L = II080	4	I09,0	436,0	Б.Ч.
	II	ХМ3	55	0,88	48,4	В. 2-I4
				Итого:	629.44	
КШ53с	I	С1	4	I,8	7,2	В 2-I4
	2	С2	8	2,9	23,2	В 2-I4
	3	С9	2	0, 7	I,34	В. 2-I4
	4	МН3	2	32,8	65,6	В 2-I4
	5	МН7	I	9,7	9,7	В 2-I4
	6	МН8	I	II,9	II,9	В. 2-I4
	7	Ø28АШ L = 720	2	3,48	6,96	Б.Ч.
	8	Ø32АШ L = 720	2	4,54	9,08	Б Ч.
	9	Ø36АШ L = 720	2	5,75	II,5	Б Ч.
	I0	ØIOAI L = 380	4	0,23	0,92	Б Ч.
	II	Ø8AI L = 500	2	0.20	0,4	Б.Ч.

Марка пространственного каркаса	Поз.	Марка арматурного изделия	Кол.	Масса, кг		Обозначение документа
				I шт.	Всего	
КШ53с	I2	Ø32АШ L = II080	8	69,9	559,2	Б.Ч.
	I3	ХМ2	55	0,55	30,25	В. 2-I4
				Итого:	737,25	
КШ54с	I	С2	I2	2 9	34,8	В. 2-I4
	2	С9	2	0, 7	I, 4	В. 2-I4
	3	МН3	2	32,8	65,6	В. 2-I4
	4	МН8	2	II.9	23,8	В. 2-I4
	5	Ø36АШ L = 720	6	5.75	34,5	Б.Ч.
	6	ØIOAI L = 380	4	0.23	0,92	Б.Ч.
	7	Ø8AI L = 500	2	0,20	0.4	Б.Ч.
	8	Ø36АШ L = II080	8	88,5	708,0	Б.Ч.
	9	ХМ3	55	0.88	48.4	В. 2-I4
				Итого:	9I7,76	

I.020.I-2o/89 В. 2-I0 ч.4

Инв № подл. | Подпись и дата | Взам инв №

I.020.I-2o/89 . 2-10 К32

Лист 2

Формат А3

КП155с...КП158с

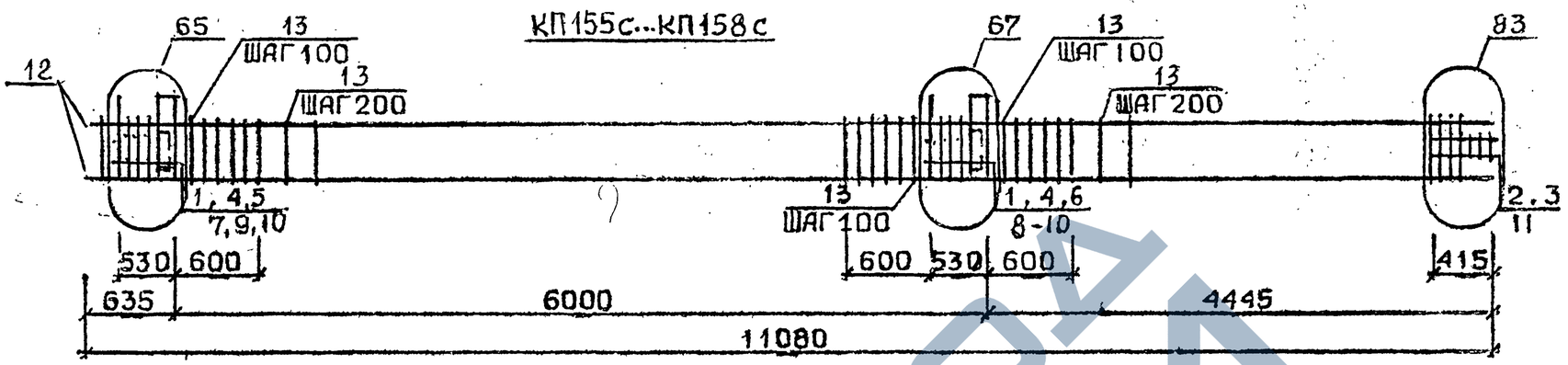

КП159с, КП160с

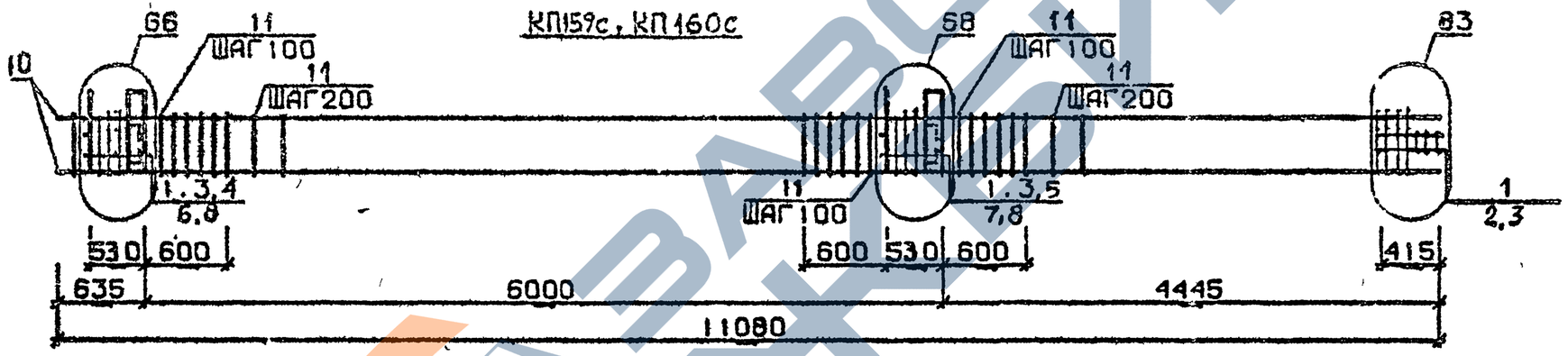

КП161с

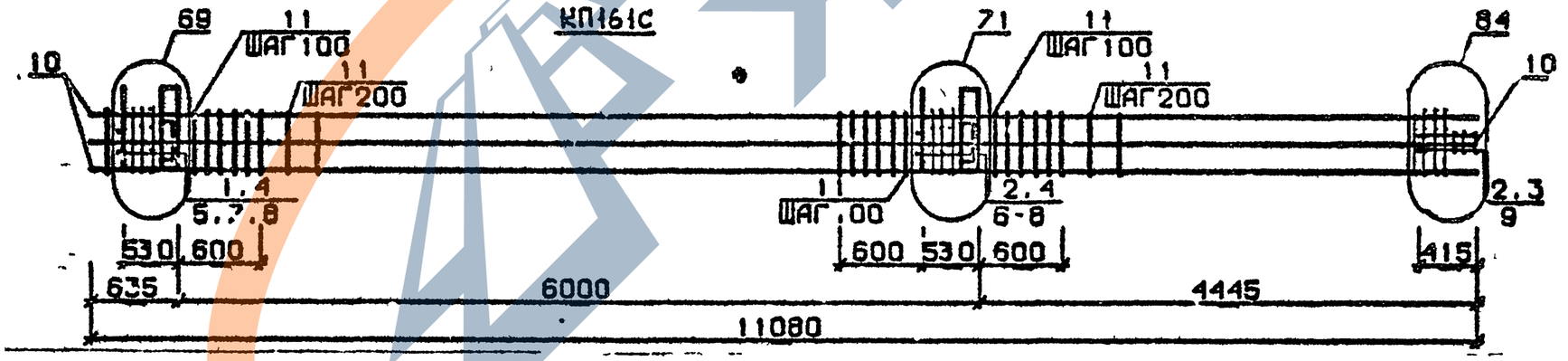

Арматура класса AI и AIII по ГОСТ 5781-82*

Детали см. I.020.1-2с/89 В.2-13

Спецификацию см. лист 2

Разраб.	Чанкветадзе		1.020.1-2с/89 . 2-10 КЖ3	
Проверил	Барбакадзе			
ГИП	Бускивадзе		Каркас пространственный КП155с...КП161с	Стадия: Р; Лист: 1; Листов: 2
Н.контр	Барбакадзе			ТбилЗНИИЭП

Инв.№ подл. | Подп. и дата | Взам.инв.№

Марка пространственного каркаса	Поз.	Марка арматурного изделия	Кол.	Масса, кг		Обозначение документа
				I шт.	Всего	
КПI55с	I	СI	9	I,8	I6,2	В· 2-I4
	2	С2	3	2,9	8,7	В· 2-I4
	3	С9	2	0,7	I,4	В 2-I4
	4	МН4	2	34,8	69,6	В· 2-I4
	5	МН6	I	8,3	8,3	В· 2-I4
	6	МН7	I	9,7	9,7	В· 2-I4
	7	Ø28АШ L = 720	2	3,48	6,96	Б Ч
	8	Ø32АIII L = 720	2	4,54	9,08	Б Ч·
	9	ØIOAI L = 380	4	0,23	0,92	Б.Ч.
	I0	ØI2AI L = I30	8	0,II	0,88	Б·Ч·
	II	Ø8AI L = 500	2	0,20	0,4	Б·Ч·
	I2	Ø20АШ L = II080	4	27 3	I09.2	Б·Ч·
	I3	ХМI	55	0,55	30,25	В· 2-I4
				Итого:	27I,53	
КПI56с	I	СI	9	I,8	I6,2	В· 2-I4
	2	С2	3	2,9	8,7	В· 2-I4
	3	С9	2	0,7	I,4	В· 2-I4
	4	МН4	2	34,8	69,6	В· 2-I4
	5	МН6	I	8.3	8.3	В· 2-I4
	6	МН7	I	9.7	9,7	В· 2-I4
	7	Ø28АШ L = 720	2	3.48	6,96	Б·Ч·
	8	Ø32АШ L = 720	2	4.54	9·08	Б·Ч·
	9	ØIOAI L = 380	4	0.23	0,92	Б·Ч·
	I0	ØI2AI L = I30	8	0.II	0·88	Б·Ч·
	II	Ø8AI L = 500	2	0.20	0.4	Б Ч·
	I2	Ø25АШ L = II080	4	42.7	I70.8	Б·Ч·
	I3	ХМI	55	0.55	30.25	В· 2-I4
				Итого:	333,I3	
КПI57с	I	СI	9	I,8	I6.2	В. 2 I4
	2	С2	3	2,9	8.7	В. 2 I4
	3	С9	2	0,7	I.4	В· 2 I4
	4	МН4	2	34,8	69,6	В· 2 I4
	5	МН6	I	8,3	8.3	В· 2 I4
	6	МН7	I	9.7	9.7	В· 2 I4
	7	Ø28АШ L = 720	2	3.48	6.96	Б·Ч·
	8	Ø32АШ L = 720	2	4.54	9,08	Б·Ч·
	9	ØIOAI L = 380	4	0.23	0,92	Б·Ч·
	I0	ØI2AI L = I30	8	0,II	0,88	Б·Ч·
	II	Ø8AI L = 500	2	0,20	0.4	Б·Ч·
	I2	Ø28АШ L = II080	4	53,6	2I4.4	Б·Ч·
	I3	ХМ2	55	0,55	30,25	В. 2-I4
				Итого:	376,73	
КПI58с	I	СI	9	I,8	I6.2	В. 2-I4
	2	С2	3	2,9	8,7	В. 2-I4
	3	С9	2	0,7	I. 4	В· 2-I4
	4	МН4	2	34,8	69,6	В. 2-I4
	5	МН6	I	8,3	8.3	В· 2-I4
	6	МН7	I	9,7	9,7	В· 2-I4
	7	Ø28АШ L = 720	2	3,48	6,96	Б·Ч·
	8	Ø32АШ L = 720	2	4,54	9,08	Б·Ч·

Марка пространственного каркаса	Поз.	Марка арматурного изделия	Кол.	Масса, кг		Обозначение документа
				I шт.	Всего	
КПI58с	9	ØIOAI L = 380	4	0,23	0,92	Б·Ч·
	I0	Ø12AI L = I30	8	0.II	0,88	Б·Ч·
	II	Ø8AI L = 500	2	0.20	0,4	Б·Ч·
	I2	Ø32АШ L = II080	4	69.9	279,6	Б·Ч·
	I3	ХМ2	55	0.55	30,25	В· 2-I4
				Итого:	44I,93	
КПI59с	I	С2	I2	2,9	34.8	В. 2-I4
	2	С9	2	0,7	I,4	В. 2-I4
	3	МН4	2	34,8	69,6	В. 2-I4
	4	МН7	I	9,7	9,7	В. 2-I4
	5	МН8	I	II,9	II,9	В. 2-I4
	6	Ø32АШ L = 720	2	4,54	9,08	Б.Ч.
	7	Ø36АШ L = 720	2	5,75	II,5	Б.Ч.
	8	ØIOAI L = 380	4	0,23	0,92	Б.Ч.
	9	Ø8AI L = 500	2	0,20	0,4	Б.Ч.
	I0	Ø36АШ L = II080	4	88,5	354,0	Б.Ч.
	II	ХМ3	55	0,88	48,4	В. 2-I4
				Итого:	55I,64	
КПI60с	I	С2	I2	2,9	34,8	В. 2-I4
	2	С9	2	0,7	I,4	В. 2-I4
	3	МН4	2	34,8	69,6	В. 2-I4
	4	МН7	I	9,7	9,7	В. 2-I4
	5	МН8	I	II,9	II,9	В. 2-I4
	6	Ø32АШ L = 720	2	4,54	9,08	Б.Ч.
	7	Ø36АШ L = 720	2	5,75	II,5	Б.Ч.
	8	ØIOAI L = 380	4	0,23	0,92	Б.Ч.
	9	Ø8AI L = 500	2	0,20	0,4	Б.Ч.
	I0	Ø40АШ L = II080	4	I09,0	436,0	Б.Ч.
	II	ХМ3	55	0,88	48,4	В. 2-I4
				Итого:	633,64	
КПI6Iс	I	СI	4	I,8	7,2	В. 2-I4
	2	С2	8	2,9	23,2	В. 2-I4
	3	С9	2	0,7	I,4	В. 2-I4
	4	МН4	2	34,8	69,6	В. 2-I4
	5	МН7	I	9,7	9,7	В. 2-I4
	6	МН9	I	I7,3	I7,3	В. 2-I4
	7	Ø32АШ L = 720	4	4,54	I8,I6	Б.Ч.
	8	ØIOAI L = 380	4	0,23	0,92	Б.Ч.
	9	Ø8AI L = 500	2	0,20	0,4	Б.Ч.
	I0	Ø32АШ L = II080	8	69,9	559,2	Б.Ч.
	II	ХМ2	55	0,55	30,25	В. 2-I4
				Итого:	737,27	

I.020.I-2с/89 В. 2-I0 ч.I

Взам инв №

Подпись и дата

Инв № подл

I.020.I-2с/89. 2-10 КЗЗ

Лист 2

Формат А3

КП162с

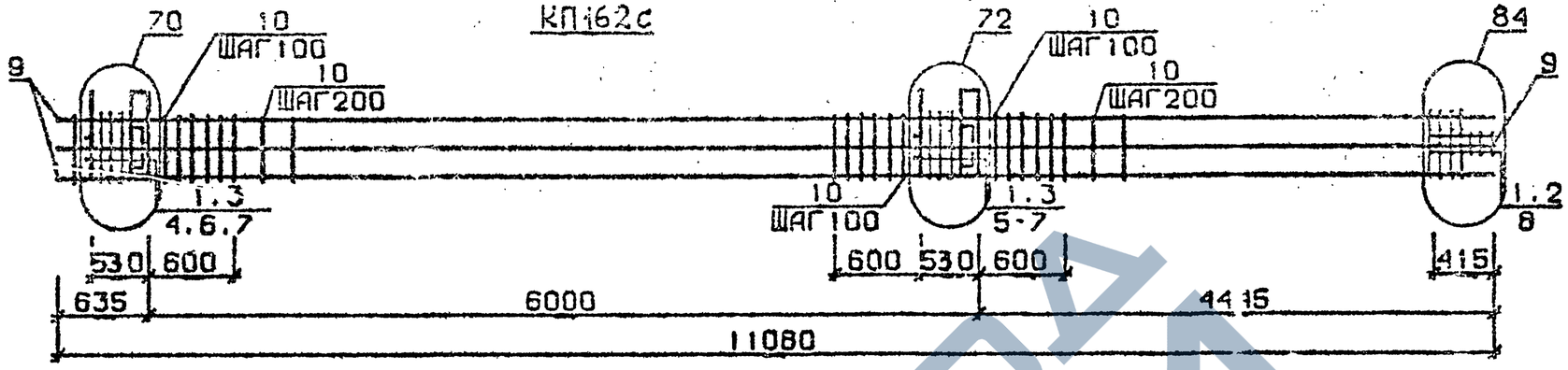

КП163с...КП166с

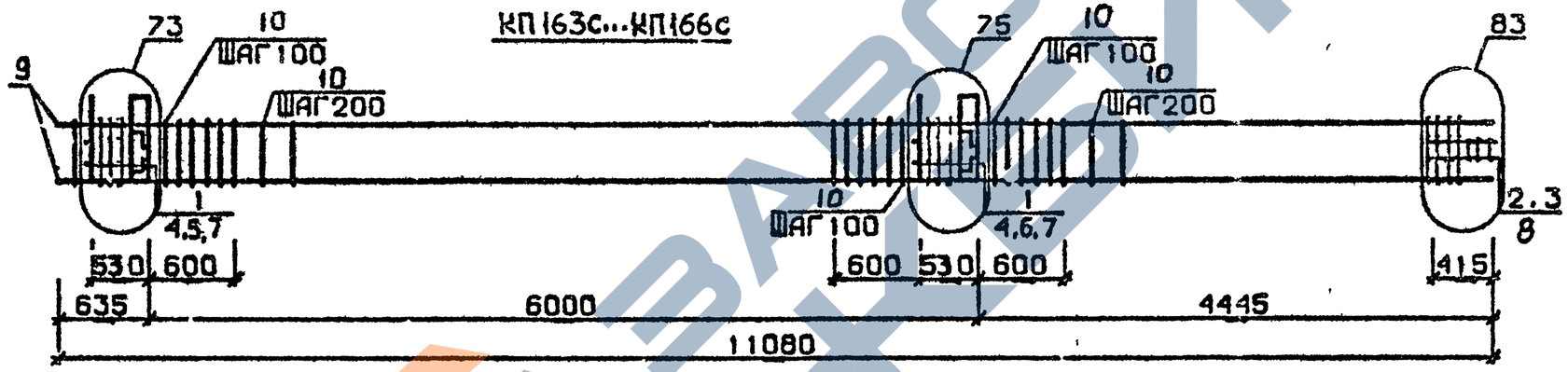

КП167с, КП168с

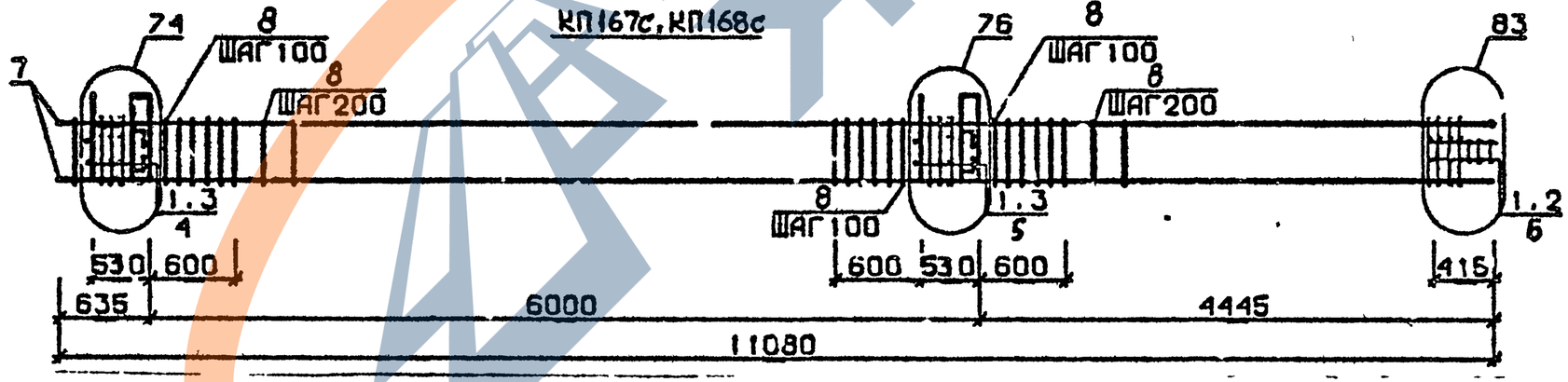

Арматура класса AI и AIII по ГОСТ 5781-82*
Детали см. I.020.I-2с/89 В.2-I3
Спецификацию см. лист 2

Разраб.	Чикветадзе		
Проверил	Барбакадзе		
ГИП	Бускивадзе		
Н.контр.	Барбакадзе		

1.020.1-2с/89. 2-10 К34

Каркас пространственный КП162с...КП168с

Стадия	Лист	Листов
Р	1	2

ТбилЗНИИЭП

Инв.№подл. | Подп. и дата | Взам.инв.№

I.020.I-2с/89 В. 2-I0 ч.1

Формат А3

Марка пространственного каркаса	Поз.	Марка арматурного изделия	Кол.	Масса, кг		Обозначение документа
				I шт.	Всего	
КПI62с	I	С2	I2	2,9	34,8	В. 2-I4
	2	С9	2	0,7	I,4	В. 2-I4
	3	МН4	2	34,8	69,6	В. 2-I4
	4	МН8	I	II,9	II,9	В. 2-I4
	5	МНI0	I	20,8	20,8	В. 2-I4
	6	Ø36АШ L = 720	4	5,75	23,0	Б.Ч.
	7	ØIOАI L = 380	4	0,23	0,92	Б.Ч.
	8	Ø8АI L = 500	2	0,20	0,4	Б.Ч.
	9	Ø36АШ L = II080	8	88,5	708,0	Б.Ч.
	I0	ХМ3	55	0,88	48,4	В. 2-I4
				Итого:	919,22	
КПI63с	I	СI	9	I,8	I6,2	В. 2-I4
	2	С2	3	2,9	8,7	В. 2-I4
	3	С9	2	0,7	I,4	В. 2-I4
	4	МН5	2	27,6	55,2	В. 2-I4
	5	МН6	2	8,3	I6,6	В. 2-I4
	6	МН7	2	9,7	I9,4	В. 2-I4
	7	ØI2АI L = I30	8	0,II	0,88	Б.Ч.
	8	Ø8АI L = 500	2	0,20	0,4	Б.Ч.
	9	Ø20АШ L = II080	4	27,3	I09,2	Б.Ч.
	I0	ХМI	55	0,55	30,25	
				Итого:	258,23	
КПI64с	I	СI	9	I,8	I6,2	В. 2-I4
	2	С2	3	2,9	8,7	В. 2-I4
	3	С9	2	0,7	I,4	В. 2-I4
	4	МН5	2	27,6	55,2	В. 2-I4
	5	МН6	2	8,3	I6,6	В. 2-I4
	6	МН7	2	9,7	I9,4	В. 2-I4
	7	ØI2АI L = I30	8	0,II	0,88	Б.Ч.
	8	Ø8АI L = 500	2	0,20	0,4	Б.Ч.
	9	Ø25АШ L = II080	4	42,7	I70,8	Б.Ч.
	I0	ХМI	55	0,55	30,25	В. 2-I4
				Итого:	3I9,83	
КПI65с	I	СI	9	I,8	I6,2	В. 2-I4
	2	С2	3	2,9	8,7	В. 2-I4
	3	С9	2	0,7	I,4	В. 2-I4
	4	МН5	2	27,6	55,2	В. 2-I4
	5	МН6	2	8,3	I6,6	В. 2-I4
	6	МН7	2	9,7	I9,4	В. 2-I4
	7	ØI2АI L = I30	8	0,II	0,88	Б.Ч.
	8	Ø8АI L = 500	2	0,20	0,4	Б.Ч.
	9	Ø28АШ L = II080	4	53,6	2I4,4	Б.Ч.
	I0	ХМ2	55	0,55	30,25	В. 2-I4
				Итого:	363,43	

Марка пространственного каркаса	Поз.	Марка арматурного изделия	Кол.	Масса, кг		Обозначение документа
				I шт.	Всего	
КПI66с	I	СI	9	I,8	I6,2	В. 2-I4
	2	С2	3	2,9	8,7	В. 2-I4
	3	С9	2	0,7	I,4	В. 2-I4
	4	МН5	2	27,6	55,2	В. 2-I4
	5	МН6	2	8,3	I6,6	В. 2-I4
	6	МН7	2	9,7	I9,4	В. 2-I4
	7	ØI2АI L = I30	8	0,II	0,88	Б.Ч.
	8	Ø8АI L = 500	2	0,20	0,4	Б.Ч.
	9	Ø32АШ L = II080	4	69,9	279,6	Б.Ч.
	I0	ХМ2	55	0,55	30,25	В. 2-I4
				Итого:	428,63	
КПI67с	I	С2	I2	2,9	34,8	В. 2-I4
	2	С9	2	0,7	I,4	В. 2-I4
	3	МН5	2	27,6	55,2	В. 2-I4
	4	МН7	2	9,7	I9,4	В. 2-I4
	5	МН8	2	II,9	23,8	В. 2-I4
	6	Ø8АI L = 500	2	0,20	0,4	Б.Ч.
	7	Ø36АШ L = II080	4	88,5	354,0	Б.Ч.
	8	ХМ3	55	0,88	48,4	В. 2-I4
				Итого:	537,25	
КПI68с	I	С2	I2	2,9	34,8	В. 2-I4
	2	С9	2	0,7	I,4	В. 2-I4
	3	МН5	2	27,6	55,2	В. 2-I4
	4	МН7	2	9,7	I9,4	В. 2-I4
	5	МН8	2	II,9	23,8	В. 2-I4
	6	Ø8АI L = 500	2	0,20	0,4	Б.Ч.
	7	Ø40АШ L = II080	4	I09,0	435,0	Б.Ч.
	8	ХМ3	55	0,88	48,4	В. 2-I4
				Итого:	619,4	

I.020.I-2с/89 В 2-I0 ч.I

Взам. инв. №

Подпись и дата

Инв. № подл.

КП169с

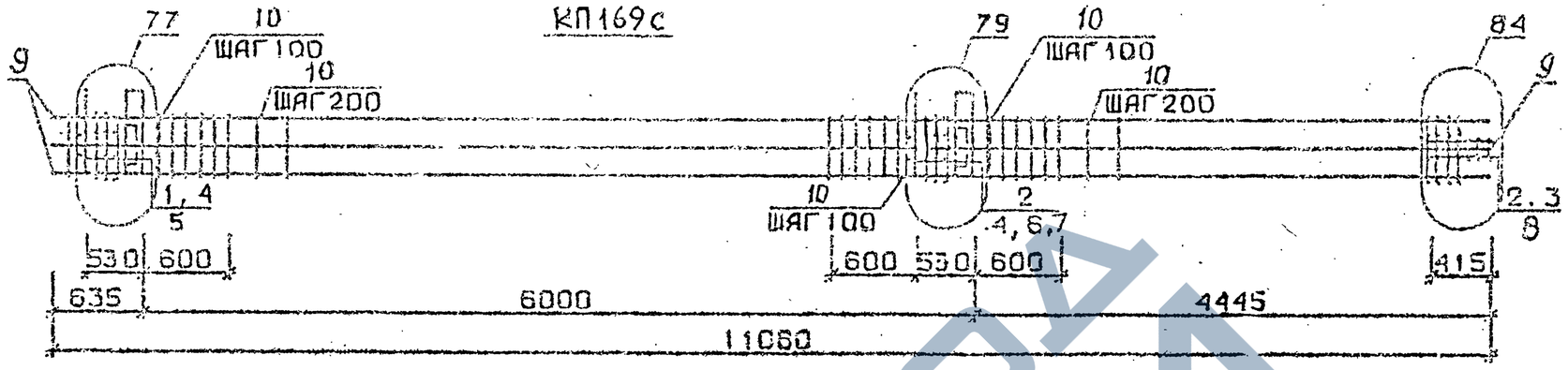

КП163сн... КП166сн

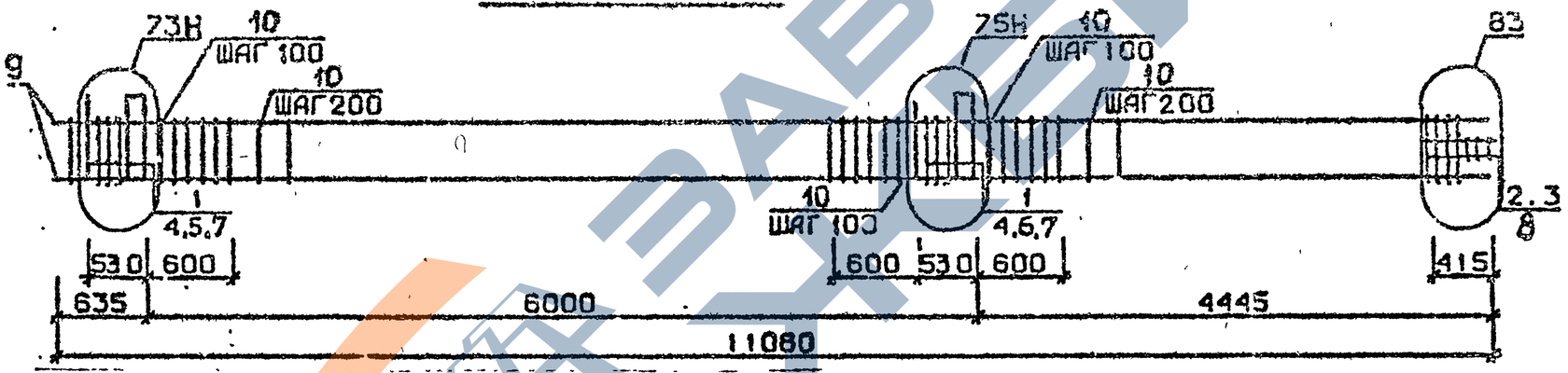

Арматура класса AI и AIII по ГОСТ 5781-82*
Детали см. I.020.I-2с/89 В.2-I3
Спецификацию см.лист 2

Разраб.	Гавшавадзе		
Проверил	Буск. Задзе		
ГИП	Бускивадзе		
Н.контр.	Бускивадзе		

1.020.1-2с/89 . 2-10 К35

Каркас пространственный
КП169с
КП163сн...КП166сн

Стадия	Лист	Листов
Р	1	2

ТбилЗНИИЭП

Инв.№подл. | Подп. и дата | Взам.инв.№

I.020.I-2с/89 В. 2-10 т.1

Формат А3

Марка пространственного каркаса	Поз.	Марка арматурного изделия	Кол.	Масса, кг		Обозначение документа
				1 шт.	Всего	
КШ69с	1	С1	4	1,8	7,2	В. 2-14
	2	С2	8	2,9	23,2	В. 2-14
	3	С9	2	0,7	1,4	В. 2-14
	4	МН5	2	27,6	55,2	В. 2-14
	5	МН7	2	9,7	19,4	В. 2-14
	6	МН8	1	11,9	11,9	В. 2-14
	7	МН9	1	17,3	17,3	В. 2-14
	8	Ø8АI L = 500	2	0,20	0,4	Б.Ч.
	9	Ø32АШ L = 11080	8	69,9	559,2	Б.Ч.
	10	ХМ2	55	0,55	30,25	В. 2-14
				Итого:	725,45	
КШ63сн	1	С1	9	1,8	16,2	В. 2-14
	2	С2	3	2,9	8,7	В. 2-14
	3	С9	2	0,7	1,4	В. 2-14
	4	МН5н	2	27,6	55,2	В. 2-14
	5	МН6	2	8,3	16,6	В. 2-14
	6	МН7	2	9,7	19,4	В. 2-14
	7	Ø12АI L = 130	8	0,11	0,88	Б.Ч.
	8	Ø8АI L = 500	2	0,20	0,4	Б.Ч.
	9	Ø20АШ L = 11080	4	27,3	109,2	Б.Ч.
	10	ХМ1	55	0,55	30,25	В. 2-14
				Итого:	258,23	
КШ64сн	1	С1	9	1,8	16,2	В. 2-14
	2	С2	3	2,9	8,7	В. 2-14
	3	С9	2	0,7	1,4	В. 2-14
	4	МН5н	2	27,6	55,2	В. 2-14
	5	МН6	2	8,3	16,6	В. 2-14
	6	МН7	2	9,7	19,4	В. 2-14
	7	Ø12АI L = 130	8	0,11	0,88	Б.Ч.
	8	Ø8АI L = 500	2	0,20	0,4	Б.Ч.
	9	Ø25АШ L = 11080	4	42,7	170,8	Б.Ч.
	10	ХМ1	55	0,55	30,25	В. 2-14
				Итого:	319,83	

Марка пространственного каркаса	Поз.	Марка арматурного изделия	Кол.	Масса, кг		Обозначение документа
				1 шт.	Всего	
КШ65сн	1	С1	9	1,8	16,2	В. 2-14
	2	С2	3	2,9	8,7	В. 2-14
	3	С9	2	0,7	1,4	В. 2-14
	4	МН5н	2	27,6	55,2	В. 2-14
	5	МН6	2	8,3	16,6	В. 2-14
	6	МН7	2	9,7	19,4	В. 2-14
	7	Ø12АI L = 130	8	0,11	0,88	Б.Ч.
	8	Ø8АI L = 500	2	0,20	0,4	Б.Ч.
	9	Ø28АШ L = 11080	4	53,6	214,4	Б.Ч.
	10	ХМ2	55	0,55	30,25	В. 2-14
				Итого:	363,43	
КШ66сн	1	С1	9	1,8	16,2	В. 2-14
	2	С2	3	2,9	8,7	В. 2-14
	3	С9	2	0,7	1,4	В. 2-14
	4	МН5н	2	27,6	55,2	В. 2-14
	5	МН6	2	8,3	16,6	В. 2-14
	6	МН7	2	9,7	19,4	В. 2-14
	7	Ø12АI L = 130	8	0,11	0,88	Б.Ч.
	8	Ø8АI L = 500	2	0,20	0,4	Б.Ч.
	9	Ø32АШ L = 11080	4	69,9	279,6	Б.Ч.
	10	ХМ2	55	0,55	30,25	В. 2-14
				Итого:	428,63	

1.020.1-2с/89 В. 2-10 ч.1

Взам. инв. №

Подпись и дата

Инв. № подл.

КП167сн, КП168сн

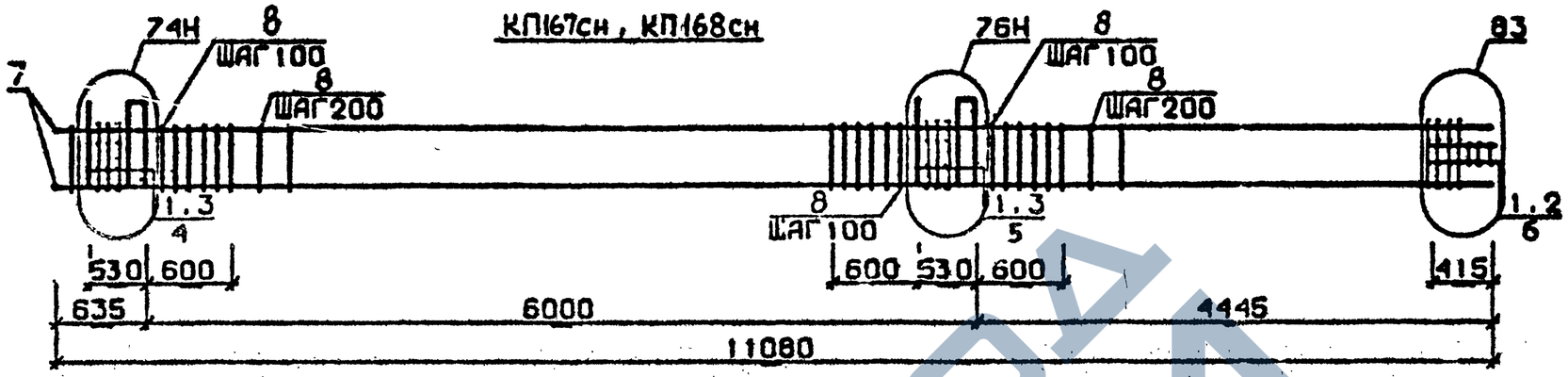

КП169сн

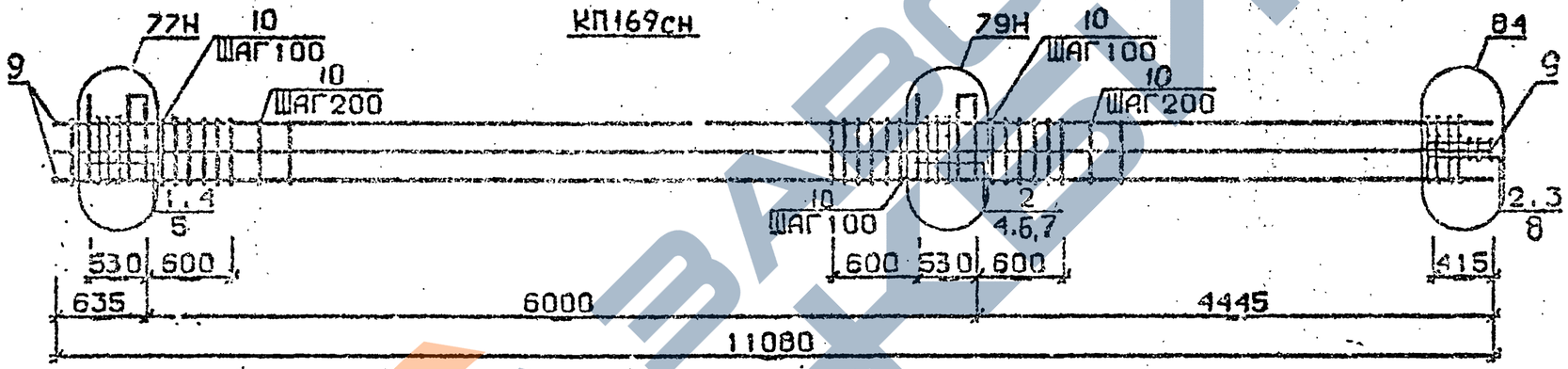

Арматура класса AI и AIII по ГОСТ 5781-82*

Детали см. I.020.I-2с/89 В.2-I3

Спецификацию см. лист 2

Разраб.	Лавшавадзе		
Провери	Сускивадзе		
ГИП	Бускивадзе		
Н.контр.	Бускивадзе		

1.020.1-2с/89. 2-10 К36

Каркас пространственный КП167сн...КП169сн

Стадия	Лист	Листов
Р	1	2

ТбилЗНИИЭП

ИНВ.№ ПОДЛ. | ПОДП. И ДАТА | ВЗАМ.ИНВ.№

ФОРМАТ А3

Марка пространственного каркаса	Поз.	Марка арматурного изделия	Кол.	Масса, кг		Обозначение документа
				I шт.	Всего	
КШ67сн	I	С2	I2	2,9	34,8	В. 2-I4
	2	С9	2	0,7	I,4	В. 2-I4
	3	МН5н	2	27,6	55,2	В. 2-I4
	4	МН7	2	9,7	I9,4	В. 2-I4
	5	МН8	2	II,9	23,8	В. 2-I4
	6	Ø8AI I = 500	2	0,20	0,4	Б.Ч.
	7	Ø36AШ I = II080	4	88,5	354,0	Б.Ч.
	8	ХМ3	55	0,88	48,4	В. 2-I4
				Итого:	537,4	
КШ68сн	I	С2	I2	2,9	34,8	В. 2-I4
	2	С9	2	0,7	I,4	В. 2-I4
	3	МН5н	2	27,6	55,2	В. 2-I4
	4	МН7	2	9,7	I9,4	В. 2-I4
	5	МН8	2	II,9	23,8	В. 2-I4
	6	Ø8AI I = 500	2	0,20	0,4	Б.Ч.
	7	Ø40AШ I = II080	4	I09,0	436,0	Б.Ч.
	8	ХМ3	55	0,88	48,4	В. 2-I4
				Итого:	6I9,4	
КШ69сн	I	С1	4	I,8	7,2	В. 2-I4
	2	С2	8	2,9	23,0	В. 2-I4
	3	С9	2	0,7	I,4	В. 2-I4
	4	МН5в	2	27,6	55,2	В. 2-I4
	5	МН7	2	9,7	I9,4	В. 2-I4
	6	МН8	I	II,9	II,9	В. 2-I4
	7	МН9	I	I7,3	I7,3	В. 2-I4
	8	Ø8AI I = 500	2	0,20	0,4	Б.Ч.
	9	Ø32AШ I = II080	8	69,9	559,2	Б.Ч.
	I0	ХМ2	55	0,55	30,25	В. 2-I4
				Итого:	725,25	

Марка пространственного каркаса	Поз.	Марка арматурного изделия	Кол.	Масса, кг		Обозначение документа
				I шт.	Всего	

I.020.I-2с/89 В. 2-I0 ч.4

Взам. инв. №

Подпись и дата

Инв. № подл.

КП170С...КП172С

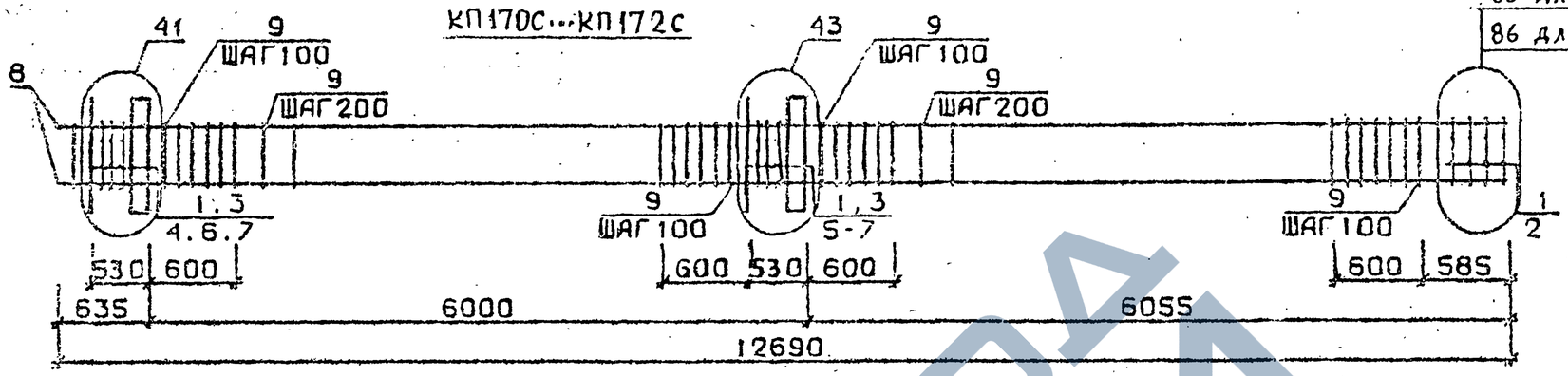

КП173С

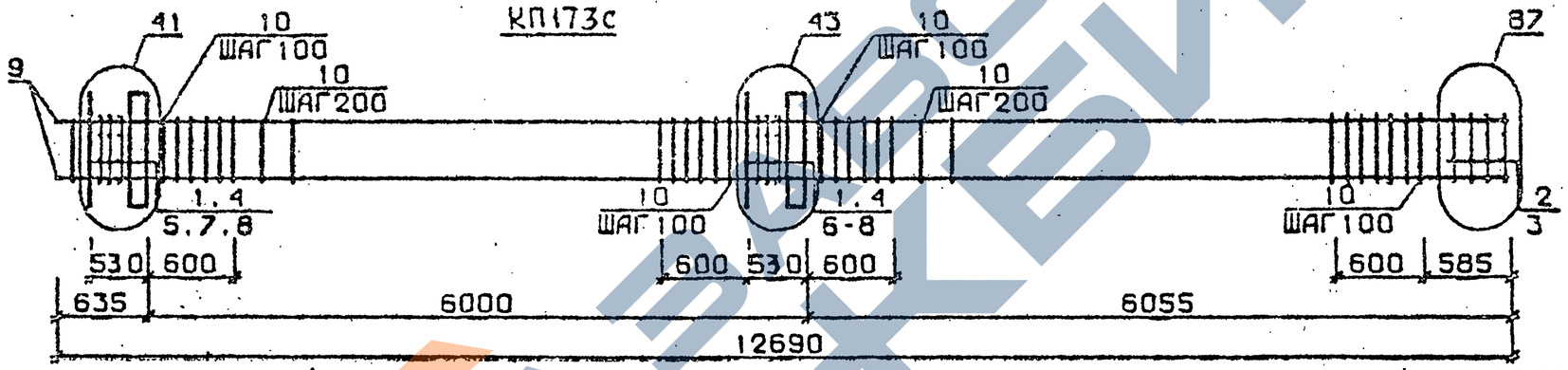

КП174С, КП175С

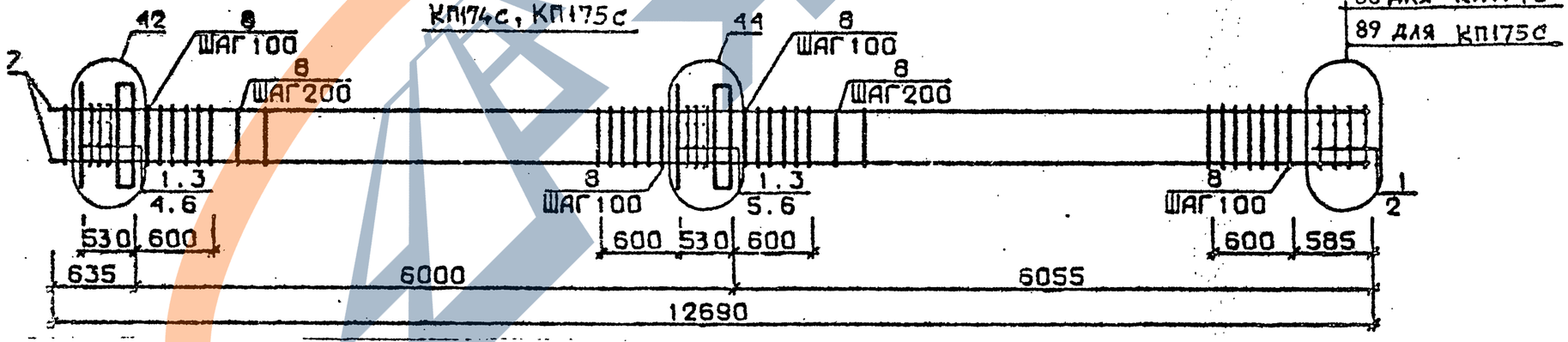

Арматура класса AI и AIII по ГОСТ 5781-82*
Детали см. I.020.I-2с/89 В.2-13
Спецификацию см.лист 2

Разраб.	Гавшавадзе	
Проверил	Бускивадзе	
ГИП	Бускивадзе	
Н.контр.	Бускивадзе	

1.020.1-2с/89. 2-10 К37

Каркас пространственный КП170С...КП175С

Стадия	Лист	Листов
Р	1	2

ТбилЗНИИЭП

ФОРМАТ А3

Инв.№подл. | Подп. и дата | Взам.инв.№

Марка пространственного каркаса	Поз.	Марка арматурного изделия	Кол.	Масса, кг.		Обозначение документа
				1 шт.	Всего	
КШ70с	1	С1	12	1,8	21,6	В. 2-14
	2	С4	2	2,2	4,4	В. 2-14
	3	МН1	2	25,6	51,2	В. 2-14
	4	Ø28АШ l = 720	2	3,48	6,96	Б.Ч.
	5	Ø32АШ l = 720	2	4,54	9,08	Б.Ч.
	6	Ø10АI l = 380	4	0,23	0,92	Б.Ч.
	7	Ø12АI l = 130	3	0,11	0,33	Б.Ч.
	8	Ø20АШ l = 12690	4	31,3	125,2	Б.Ч.
	9	ХМ1	68	0,55	37,4	В. 2-14
				Итого:	257,09	
КШ71с	1	С1	12	1,8	21,6	В. 2-14
	2	С5	2	3,1	6,2	В. 2-14
	3	МН1	2	25,60	51,2	В. 2-14
	4	Ø28АШ l = 720	2	3,48	6,96	Б.Ч.
	5	Ø32АШ l = 720	2	4,54	9,08	Б.Ч.
	6	Ø10АI l = 380	4	0,23	0,92	Б.Ч.
	7	Ø12АI l = 130	8	0,11	0,88	Б.Ч.
	8	Ø25АШ l = 12690	4	48,9	195,6	Б.Ч.
	9	ХМ1	68	0,55	37,4	В. 2-14
				Итого:	329,84	
КШ72с	1	С1	12	1,8	21,6	В. 2-14
	2	С5	2	3,1	6,2	В. 2-14
	3	МН1	2	25,60	51,2	В. 2-14
	4	Ø28АШ l = 720	2	3,48	6,96	Б.Ч.
	5	Ø32АШ l = 720	2	4,54	9,08	Б.Ч.
	6	Ø10АI l = 380	4	0,23	0,92	Б.Ч.
	7	Ø12АI l = 130	8	0,11	0,88	Б.Ч.
	8	Ø28АШ l = 12690	4	61,3	245,2	Б.Ч.
	9	ХМ	68	0,55	37,4	В. 2-14
				Итого:	379,44	

Марка пространственного каркаса	Поз.	Марка арматурного изделия	Кол.	Масса, кг		Обозначение документа
				1 шт.	Всего	
КШ73с	1	С1	10	1,8	18,0	В. 2-14
	2	С2	2	2,9	5,8	В. 2-14
	3	С6	2	3,7	7,4	В. 2-14
	4	МН1	2	25,6	51,2	В. 2-14
	5	Ø28АШ l = 720	2	3,48	6,96	Б.Ч.
	6	Ø32АШ l = 720	2	4,54	9,08	Б.Ч.
	7	Ø10АI l = 380	4	0,23	0,92	Б.Ч.
	8	Ø12АI l = 130	8	0,11	0,88	Б.Ч.
	9	Ø32АШ l = 12690	4	80,1	320,4	Б.Ч.
	10	ХМ2	68	0,55	37,4	В. 2-14
				Итого:	458,04	
КШ74с	1	С2	12	2,9	34,8	В. 2-14
	2	С7	2	4,3	8,6	В. 2-14
	3	МН1	2	25,6	51,2	В. 2-14
	4	Ø32АШ l = 720	2	4,54	9,08	Б.Ч.
	5	Ø36АШ l = 720	2	5,75	11,5	Б.Ч.
	6	Ø10АI l = 380	4	0,23	0,92	Б.Ч.
	7	Ø36АШ l = 12690	4	101,0	404,0	Б.Ч.
	8	ХМ3	68	0,88	59,84	В. 2-14
				Итого:	579,94	
КШ75с	1	С2	12	2,9	34,8	В. 2-14
	2	С8	2	5,0	10,0	В. 2-14
	3	МН1	2	25,6	51,2	В. 2-14
	4	Ø32АШ l = 720	2	4,54	9,08	Б.Ч.
	5	Ø36АШ l = 720	2	5,75	11,5	Б.Ч.
	6	Ø10АI l = 380	4	0,23	0,92	Б.Ч.
	7	Ø40АШ l = 12690	4	125,0	500,0	Б.Ч.
	8	ХМ3	68	0,88	59,84	
				Итого:	677,50	

1.020.1-2с/89 В. 2-1

Инв. № подл. | Подпись и дата | Взам. инв. №

КП176с

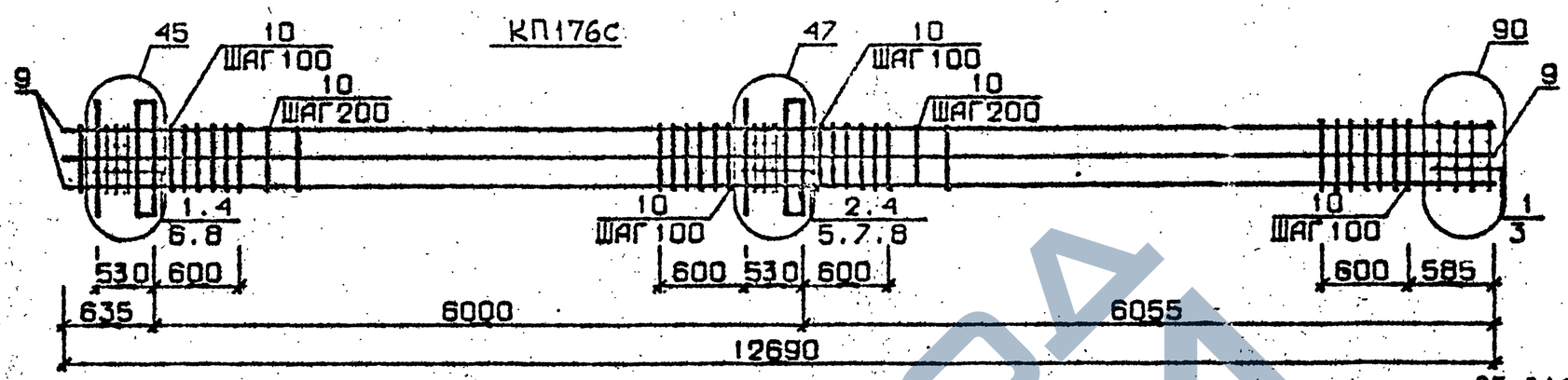

КП177с...КП179с

85 для КП177с

86 для КП178с и КП179с

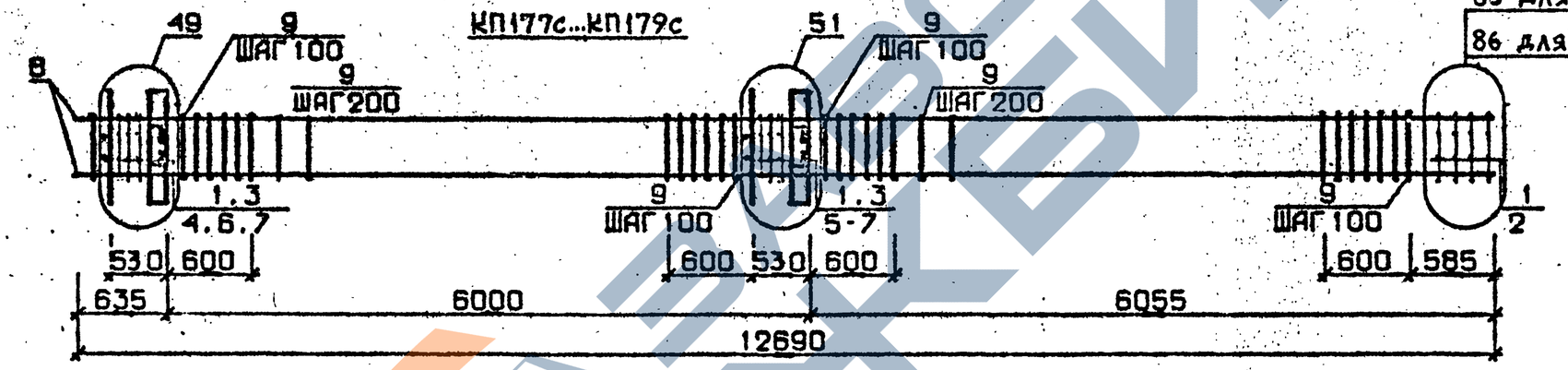

КП180с

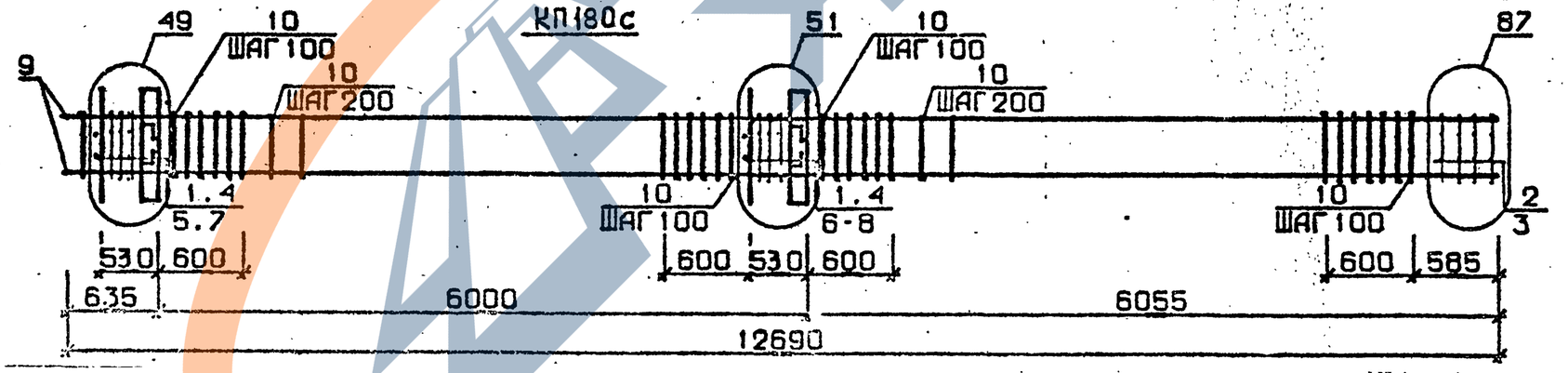

Арматура класса AI и AIII по ГОСТ 5781-82*

Детали см. I.020.I-2с/89 В.2-I3

Спецификацию см. лист 2

Разраб.	Гавшавадзе		
Проверил	Бускивадзе		
ГИП	Бускивадзе		
Н.контр.	Бускивадзе		

1.020.1-2с/89. 2-10 К38

Каркас пространственный КП176с...КП180с

Стадия	Лист	Листов
Р	1	2

ТбилЗНИИЭП

ФОРМАТ А3

Инв.№подл. | Подп. и дата | Взам.инв.№

1.020.1-2с/89 В. 2-10 ч.I

Марка пространственного каркаса	Поз.	Марка арматурного изделия	Кол.	Масса, кг		Обозначение документа
				1 шт.	Всего	
КП176с	1	С1	7	1,8	12,6	В. 2-14
	2	С2	5	2,9	14,5	В. 2-14
	3	С6	2	3,7	7,4	В. 2-14
	4	МН1	2	25,6	51,2	В. 2-14
	5	Ø28АШ L = 720	2	3,48	6,96	Б.Ч.
	6	Ø32АШ L = 720	2	4,54	9,08	Б.Ч.
	7	Ø36АШ L = 720	2	5,75	11,5	Б.Ч.
	8	Ø10АI L = 380	4	0,23	0,92	Б.Ч.
	9	Ø32АШ L = 12690	8	80,1	640,8	Б.Ч.
	10	ХМ2	68	0,55	37,4	В. 2-14
				Итого:	792,36	
КП177с	1	С1	11	1,8	19,8	В. 2-14
	2	С4	2	2,2	4,4	В. 2-14
	3	МН2	2	40,0	80,0	В. 2-14
	4	Ø28АШ L = 720	4	3,48	13,92	Б.Ч.
	5	Ø32АШ L = 720	4	4,54	18,16	Б.Ч.
	6	Ø10АI L = 380	8	0,23	1,84	Б.Ч.
	7	Ø12АI L = 130	8	0,11	0,88	Б.Ч.
	8	Ø20АШ L = 12690	4	31,3	125,2	Б.Ч.
	9	ХМ1	68	0,55	37,4	В. 2-14
				Итого:	301,60	
КП178с	1	С1	11	1,8	19,8	В. 2-14
	2	С5	2	3,1	6,2	В. 2-14
	3	МН2	2	40,0	80,0	В. 2-14
	4	Ø28АШ L = 720	4	3,48	13,92	Б.Ч.
	5	Ø32АШ L = 720	4	4,54	18,16	Б.Ч.
	6	Ø10АI L = 380	8	0,23	1,84	Б.Ч.
	7	Ø12АI L = 130	8	0,11	0,88	Б.Ч.
	8	Ø25АШ L = 12690	4	48,9	195,6	Б.Ч.
	9	ХМ1	68	0,55	37,4	В. 2-14
				Итого:	373,80	

Марка пространственного каркаса	Поз.	Марка арматурного изделия	Кол.	Масса, кг		Обозначение документа
				1 шт.	Всего	
КП179с	1	С1	11	1,8	19,8	В. 2-14
	2	С5	2	3,1	6,2	В. 2-14
	3	МН2	2	40,0	80,0	В. 2-14
	4	Ø28АШ L = 720	4	3,48	13,92	Б.Ч.
	5	Ø32АШ L = 720	4	4,54	18,16	Б.Ч.
	6	Ø10АI L = 380	8	0,23	1,84	Б.Ч.
	7	Ø12АI L = 130	8	0,11	0,88	Б.Ч.
	8	Ø28АШ L = 12690	4	61,3	245,2	Б.Ч.
	9	ХМ2	68	0,55	37,4	В. 2-14
				Итого:	423,40	
КП180с	1	С1	9	1,8	16,2	В. 2-14
	2	С2	2	2,9	5,8	В. 2-14
	3	С6	2	3,7	7,4	В. 2-14
	4	МН2	2	40,0	80,0	В. 2-14
	5	Ø28АШ L = 720	4	3,48	13,92	Б.Ч.
	6	Ø32АШ L = 720	4	4,54	18,16	Б.Ч.
	7	Ø10АI L = 380	8	0,23	1,84	Б.Ч.
	8	Ø12АI L = 130	8	0,11	0,88	Б.Ч.
	9	Ø32АШ L = 12690	4	80,1	320,4	Б.Ч.
	10	ХМ2	68	0,55	37,4	В. 2-14
				Итого:	502,00	

1.020.1-2с/89 В. 2-10 ч. I

Инв. № подл. | Подпись и дата | Взам. инв. №

КП181с , КП182с

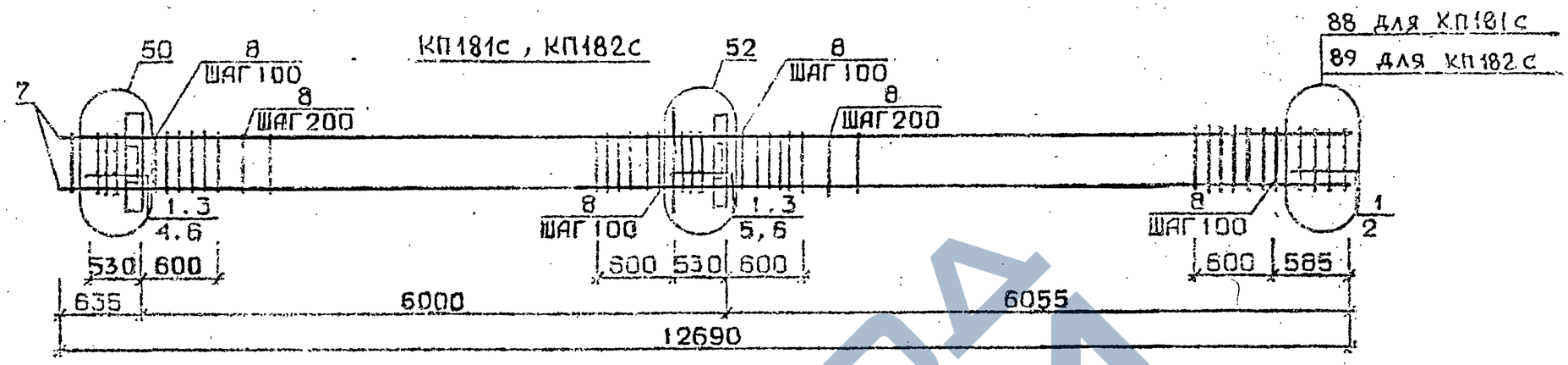

КП183с

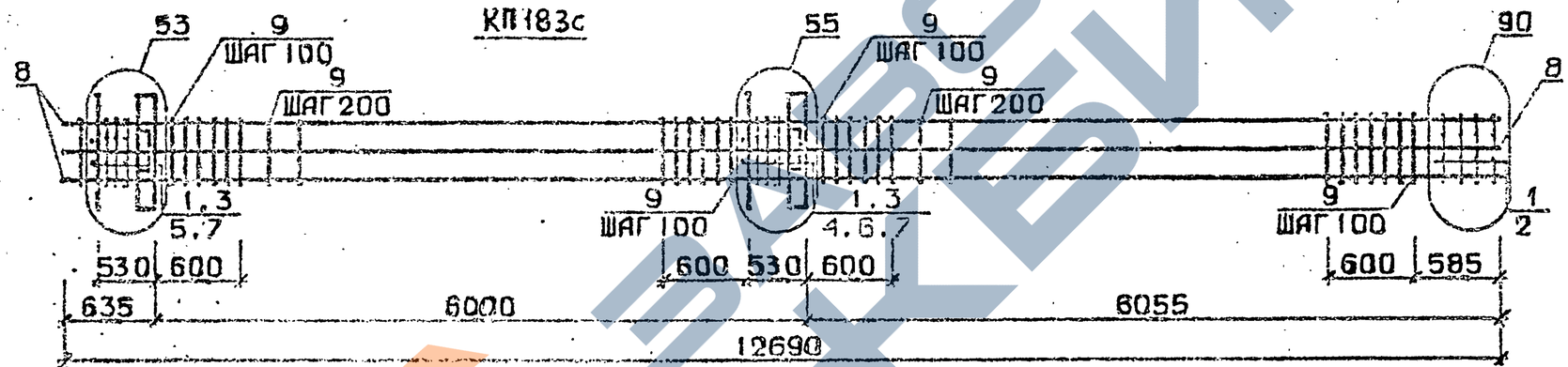

КП184с

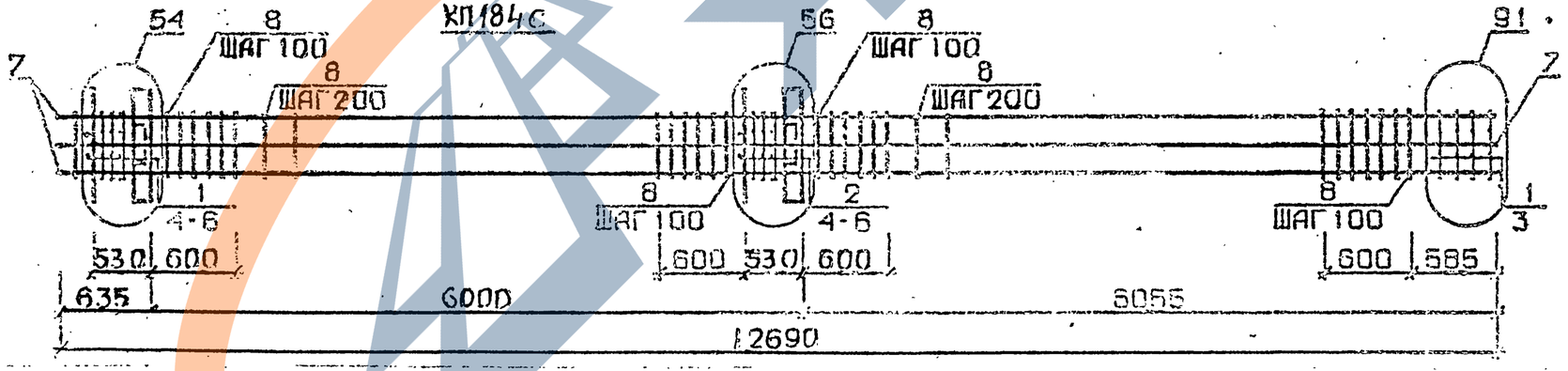

Арматура класса AI и AIII по ГОСТ 5781-82
Детали см. I.020.I-2с/89 В.2-13
Спецификацию см. лист 2

Проверил	Бусковаазе	
ГИП	Бусковаазе	

1.020.1-2с/89. 2-10 К39

Каркас пространственный КП181с...КП184с

Стадия	Лист	Листов
Р	1	2

ТбилЗНИИЭП

Формат А3

Марка пространственного каркаса	Поз.	Марка арматурного изделия	Кол.	Масса, кг		Обозначение документа
				1 шт.	Всего	
КШ181с	1	С2	11	2,9	31,9	В. 2-14
	2	С7	2	4,8	8,6	В. 2-14
	3	МН2	2	40,0	80,0	В. 2-14
	4	Ø32АШ L = 720	4	4,54	18,16	Б.Ч.
	5	Ø36АШ L = 720	4	5,75	23,0	Б.Ч.
	6	Ø10АI L = 380	8	0,23	1,84	Б.Ч.
	7	Ø36АШ L = 12690	4	101,0	404,0	Б.Ч.
	8	ХМ3	68	0,88	59,84	В. 2-14
				Итого:	627,34	
КШ182с	1	С2	11	2,9	31,9	В. 2-14
	2	С8	2	5,0	10,0	В. 2 14
	3	МН2	2	40,0	80,0	В. 2-14
	4	Ø32АШ L = 720	4	4,54	18,16	Б.Ч.
	5	Ø36АШ L = 720	4	5,75	23,0	Б.Ч.
	6	Ø10АI L = 380	8	0,23	1,84	Б.Ч.
	7	Ø40АШ L = 12690	4	125,0	500,0	Б.Ч.
	8	ХМ3	68	0,88	59,84	В. 2-14
				Итого:	724,74	
КШ183с	1	С1	11	1,8	19,8	В. 2-14
	2	С6	2	3,7	7,4	В. 2-14
	3	МН2	2	40,0	80,0	В. 2-14
	4	Ø28АШ L = 720	2	3,48	6,96	Б.Ч.
	5	Ø32АШ L = 720	4	4,54	18,16	Б.Ч.
	6	Ø36АШ L = 720	4	5,75	23,0	Б.Ч.
	7	Ø10АI L = 380	8	0,23	1,84	Б.Ч.
	8	Ø32АШ L = 12690	8	80,1	640,8	Б.Ч.
	9	ХМ2	68	0,55	37,4	В. 2-14
				Итого:	835,36	
КШ184с	1	С2	6	2,9	17,4	В. 2-14
	2	С3	5	4,2	21,0	В. 2-14
	3	С7	2	4,3	8,6	В. 2-14
	4	МН2	2	40,0	80,0	В. 2-14
	5	Ø36АШ L = 720	10	5,75	57,5	Б.Ч.
	6	Ø10АI L = 380	8	0,23	1,84	Б.Ч.
	7	Ø36АШ L = 12690	8	101,0	808,0	Б.Ч.
	8	ХМ3	68	0,88	59,84	В. 2-14
				Итого:	1054,18	

1.020.1-2о/89 В. 2-10 ч.1

Взам. инв. №

Подпись и дата

Инв. № подл.

КП185с... КП187с

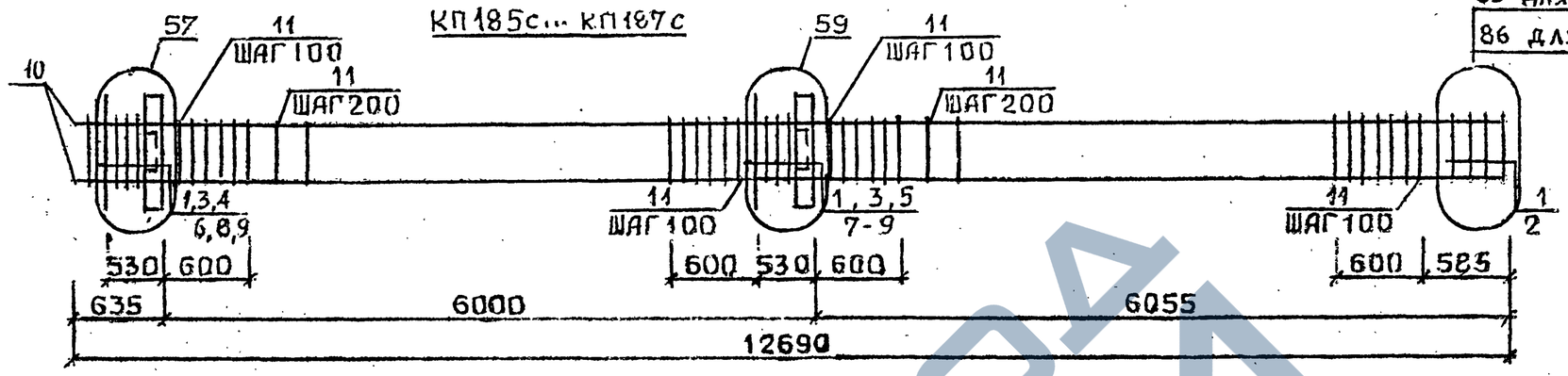

КП188с

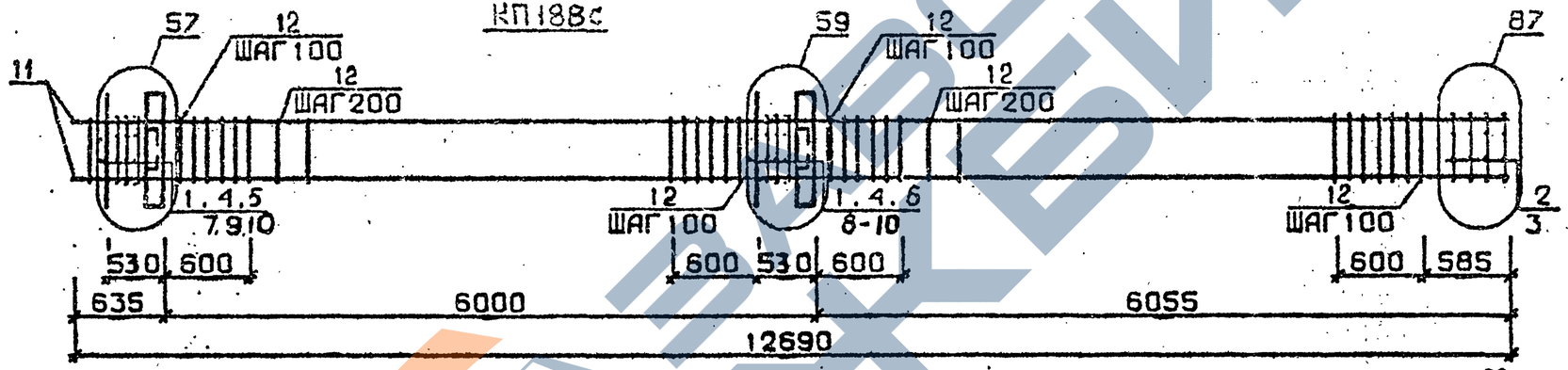

КП189с, КП190с

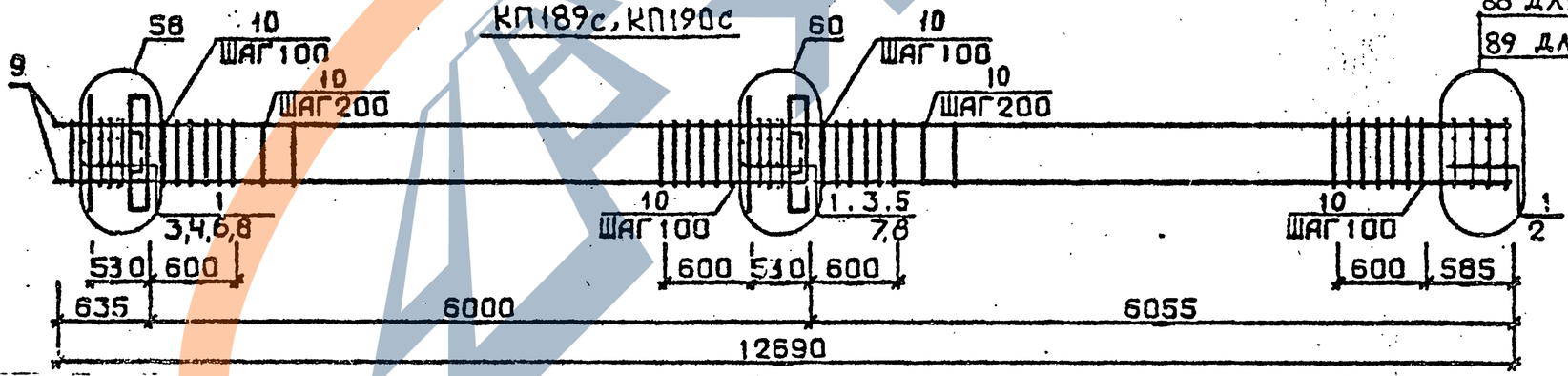

Арматура класса AI и AIII по ГОСТ 5781-82*
Детали см. I.020.I-2с/89 В.2-I3
Спецификацию см. лист 2

Разраб.	Гавшавадзе		
Проверил	Бускивадзе		
ГИП	Бускивадзе		
Н.контр.	Бускивадзе		

1.020.1-2с/89. 2-10 К40

Каркас пространственный КП185с..КП190с

Стадия	Лист	Листов
Р	1	2

ТбилЗНИИЭП

Инв.№подл. | Подп. и дата | Взам.инв.№

I.020.I-2c/89 В. 2-10 1.1

Формат А3

Марка пространственного каркаса	Поз.	Марка арматурного изделия		Кол.	Масса, кг		Обозначение документа
					1 шт.	Всего	
КП185с	1	С1		11	1,8	19,8	В. 2-14
	2	С4		2	2,2	4,4	В. 2-14
	3	МН3		2	32,8	65,6	В. 2-14
	4	МН6		1	8,3	8,3	В. 2-14
	5	МН7		1	9,7	9,7	В. 2-14
	6	Ø28АШ	L = 720	2	3,48	6,96	Б.Ч.
	7	Ø32АШ	L = 720	2	4,54	9,08	Б.Ч.
	8	Ø10АI	L = 380	4	0,23	0,92	Б.Ч.
	9	Ø12АI	I = 130	8	0,11	0,88	Б.Ч.
	10	Ø20АШ	L = 12690	4	31,3	125,2	Б.Ч.
	11	ХМ1		68	0,55	37,4	В. 2-14
					Итого:	288,24	
КП186с	1	С1		11	1,8	19,8	В. 2-14
	2	С5		2	3,1	6,2	В. 2-14
	3	МН3		2	32,8	65,6	В. 2-14
	4	МН6		1	8,3	8,3	В. 2-14
	5	МН7		1	9,7	9,7	В. 2-14
	6	Ø28АШ	L = 720	2	3,48	6,96	Б.Ч.
	7	Ø32АШ	L = 720	2	4,54	9,08	Б.Ч.
	8	Ø10АI	L = 380	4	0,23	0,92	Б.Ч.
	9	Ø12АI	L = 130	8	0,11	0,88	Б.Ч.
	10	Ø25АШ	I = 12690	4	48,9	195,6	Б.Ч.
	11	ХМ1		68	0,55	37,4	В. 2-14
					Итого:	361,44	
КП187с	1	С1		11	1,8	19,8	В. 2-14
	2	С5		2	3,1	6,2	В. 2-14
	3	МН3		2	32,8	65,6	В. 2-14
	4	МН6		1	8,3	8,3	В. 2-14
	5	МН7		1	9,7	9,7	В. 2-14
	6	Ø28АШ	L = 720	2	3,48	6,96	Б.Ч.
	7	Ø32АШ	L = 720	2	4,54	9,08	Б.Ч.
	8	Ø10АI	L = 380	4	0,23	0,92	Б.Ч.
	9	Ø12АI	L = 130	8	0,11	0,88	Б.Ч.
	10	Ø28АШ	L = 12690	4	61,3	245,2	Б.Ч.
	11	ХМ2		68	0,55	37,4	В. 2-14
					Итого:	410,04	
КП188с	1	С1		9	1,8	16,2	В. 2-14
	2	С2		2	2,9	5,8	В. 2-14
	3	С6		2	3,7	7,4	В. 2-14
	4	МН3		2	32,8	65,6	В. 2-14
	5	МН6		1	8,3	8,3	В. 2-14
	6	МН7		1	9,7	9,7	В. 2-14
	7	Ø28АШ	L = 720	2	3,48	6,96	Б.Ч.
	8	Ø32АШ	L = 720	2	4,54	9,08	Б.Ч.
	9	Ø10АI	L = 380	4	0,23	0,92	Б.Ч.
	10	Ø12АI	L = 130	8	0,11	0,88	Б.Ч.
	11	Ø32АШ	L = 12690	4	80,1	320,4	Б.Ч.
	12	ХМ2		68	0,55	37,4	В. 2-14
					Итого:	488,64	
КП189с	1	С2		11	2,9	31,9	В. 2-14
	2	С7		2	4,3	8,6	В. 2-14
	3	МН3		2	32,8	65,6	В. 2-14
	4	МН7		1	9,7	9,7	В. 2-14
	5	МН8		1	11,9	11,9	В. 2-14
	6	Ø32АШ	L = 720	2	4,54	9,08	Б.Ч.
	7	Ø36АШ	L = 720	2	5,75	11,5	Б.Ч.
	8	Ø10АI	L = 380	4	0,23	0,92	Б.Ч.
	9	Ø36АШ	L = 12690	4	101,0	404,0	Б.Ч.
	10	ХМ3		68	0,88	59,84	В. 2-14
					Итого:	613,04	
КП190с	1	С2		11	2,9	31,9	В. 2-14
	2	С8		2	5,0	10,0	В. 2-14
	3	МН3		2	32,8	65,6	В. 2-14
	4	МН7		1	9,7	9,7	В. 2-14
	5	МН8		1	11,9	11,9	В. 2-14
	6	Ø32АШ	L = 720	2	4,54	9,08	Б.Ч.
	7	Ø36АШ	L = 720	2	5,75	11,5	Б.Ч.
	8	Ø10АI	L = 380	4	0,23	0,92	Б.Ч.
	9	Ø40АШ	L = 12690	4	125,0	500,0	Б.Ч.
	10	ХМ3		68	0,98	59,84	В. 2-14
					Итого:	710,44	

Взам. инв. №

Подпись и дата

Инв. № подл.

КП191с

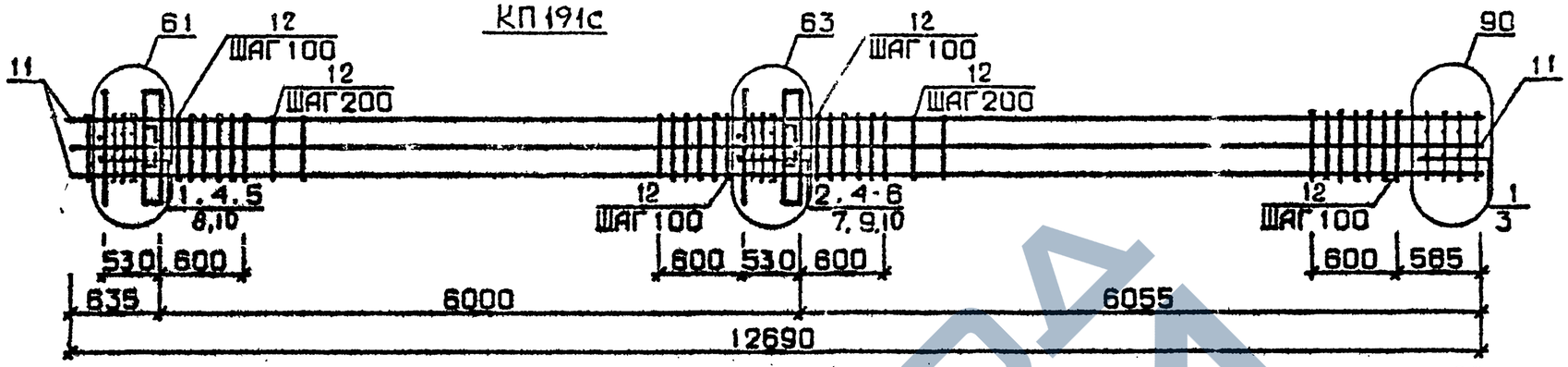

КП192с...КП194с

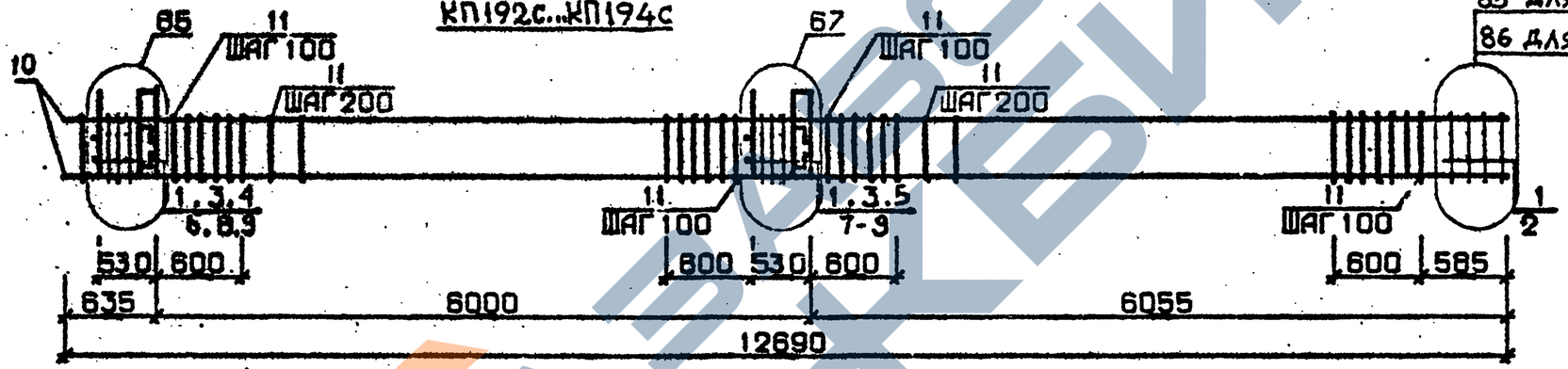

КП195с

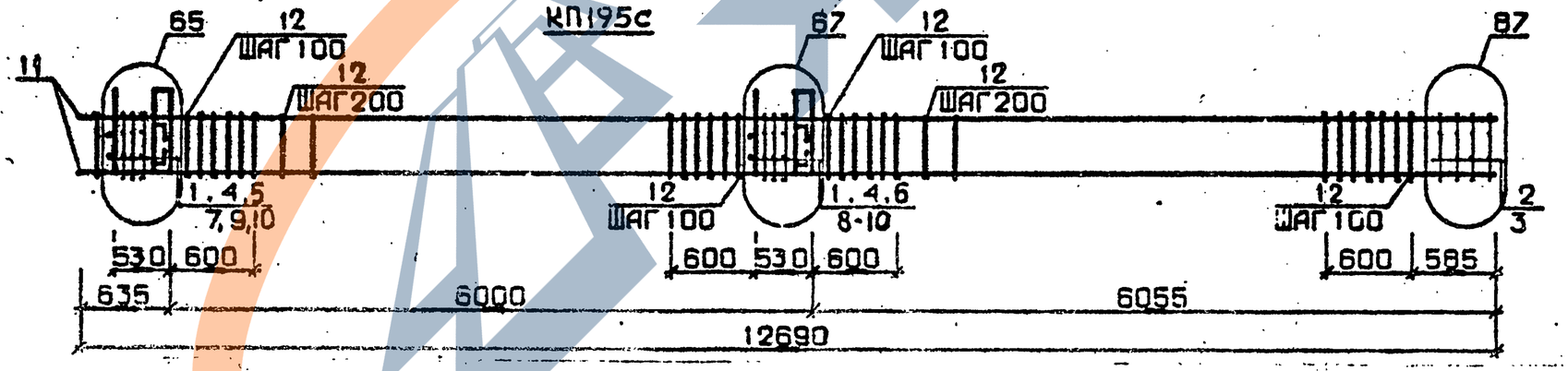

Арматура класса AI и AIII по ГОСТ 5781-82

Детали см. I.020.I-2с/89 В.2-I3

Спецификацию см. лист 2

Разраб.	Тавшавадзе		
Проверил	Бускивадзе		
ГИП	Бускивадзе		
Н.контр.	Бускивадзе		

1.020.1-2с/89 2-10 К41

Каркас пространственный КП191с...КП195с

Стадия	Лист	Листов
Р	1	2

ТбилЗНИИЭП

Инв.№подл. | Подп. и дата | Взам.инв.№

I.020.I-2с/89 В. 2-I0 ч.1

Формат А3

Марка пространственного каркаса	Поз.	Марка арматурного изделия	Кол.	Масса, кг		Обозначение документа
				I шт.	Всего	
КШ91с	I	СI	6	I,8	I0,8	В. 2-I4
	2	С2	5	2,9	I4,5	В. 2-I4
	3	С6	2	3,7	7,4	В. 2-I4
	4	МН3	2	32,8	65,6	В. 2-I4
	5	МН7	I	9,7	9,7	В. 2-I4
	6	МН8	I	II,9	II,9	В. 2-I4
	7	Ø28АШ L = 720	2	3,48	6,96	Б.Ч.
	8	Ø32АШ L = 720	2	4,54	9,08	Б.Ч.
	9	Ø36АШ L = 720	2	5,75	II,5	Б.Ч.
	I0	ØI0АI L = 380	4	0,23	0,92	Б.Ч.
	II	Ø32АШ L = I2690	8	80,I	640,8	Б.Ч.
	I2	ХМ2	68	0,55	37,4	В. 2-I4
				Итого:	826,56	
КШ92с	I	СI	II	I,8	I9,8	В. 2-I4
	2	С4	2	2,2	4,4	В. 2-I4
	3	МН4	2	34,8	69,6	В. 2-I4
	4	МН6	I	8,3	8,3	В. 2-I4
	5	МН7	I	9,7	9,7	В. 2-I4
	6	Ø28АШ L = 720	2	3,48	6,96	Б.Ч.
	7	Ø32АШ L = 720	2	4,54	9,08	Б.Ч.
	8	ØI0АI L = 380	4	0,23	0,92	Б.Ч.
	9	ØI2АI L = I30	8	0,II	0,88	Б.Ч.
	I0	Ø20АШ L = I2690	4	3I,3	I25,2	Б.Ч.
	II	ХМI	68	0,55	37,4	В. 2-I4
				Итого:	292,24	
КШ93с	I	СI	II	I,8	I9,8	В. 2-I4
	2	С5	2	3,I	6,2	В. 2-I4
	3	МН4	2	34,8	69,6	В. 2-I4
	4	МН6	I	8,3	8,3	В. 2-I4
	5	МН7	I	9,7	9,7	В. 2-I4
	6	Ø28АШ L = 720	2	3,48	6,96	Б.Ч.
	7	Ø32АШ L = 720	2	4,54	9,08	Б.Ч.
	8	ØI0АI L = 380	4	0,23	0,92	Б.Ч.
	9	ØI2АI L = I30	8	0,II	0,88	Б.Ч.

Марка пространственного каркаса	Поз.	Марка арматурного изделия	Кол.	Масса, кг		Обозначение документа
				I шт.	Всего	
КШ93с	I0	Ø25АШ L = I2690	4	48,9	I95,6	Б.Ч.
	II	ХМI	68	0,55	37,4	В. 2-I4
				Итого:	364,44	
КШ94с	I	СI	II	I,8	I9,8	В. 2-I4
	2	С5	2	3,I	6,2	В. 2-I4
	3	МН4	2	34,8	69,6	В. 2-I4
	4	МН6	I	8,3	8,3	В. 2-I4
	5	МН7	I	9,7	9,7	В. 2-I4
	6	Ø28АШ L = 720	2	3,48	6,96	Б.Ч.
	7	Ø32АШ L = 720	2	4,54	9,08	Б.Ч.
	8	ØI0АI L = 380	4	0,23	0,92	Б.Ч.
	9	ØI2АI L = I30	8	0,II	0,88	Б.Ч.
	I0	Ø28АШ L = I2690	4	6I,3	245,2	Б.Ч.
	II	ХМ2	68	0,55	37,4	В. 2-I4
				Итого:	4I4,04	
КШ95с	I	СI	9	I,8	I6,2	В. 2-I4
	2	С2	2	2,9	5,8	В. 2-I4
	3	С6	2	3,7	7,4	В. 2-I4
	4	МН4	2	34,8	69,6	В. 2-I4
	5	МН6	I	8,3	8,3	В. 2-I4
	6	МН7	I	9,7	9,7	В. 2-I4
	7	Ø28АШ L = 720	2	3,48	6,96	Б.Ч.
	8	Ø32АШ L = 720	2	4,54	9,08	Б.Ч.
	9	ØI0АI L = 380	4	0,23	0,92	Б.Ч.
	I0	ØI2АI L = I30	8	0,II	0,88	Б.Ч.
	II	Ø32АШ L = I2690	4	80,I	320,4	Б.Ч.
	I2	ХМ2	68	0,55	37,4	В. 2-I4
				Итого:	492,64	

88 ДЛЯ КП196с
89 ДЛЯ КП197с

КП196с, КП197с

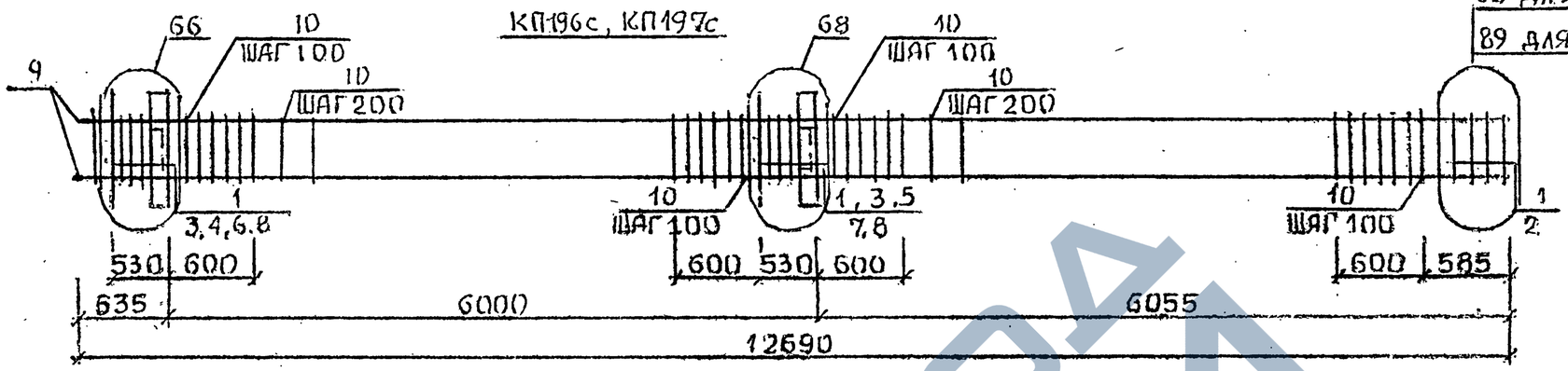

КП198с

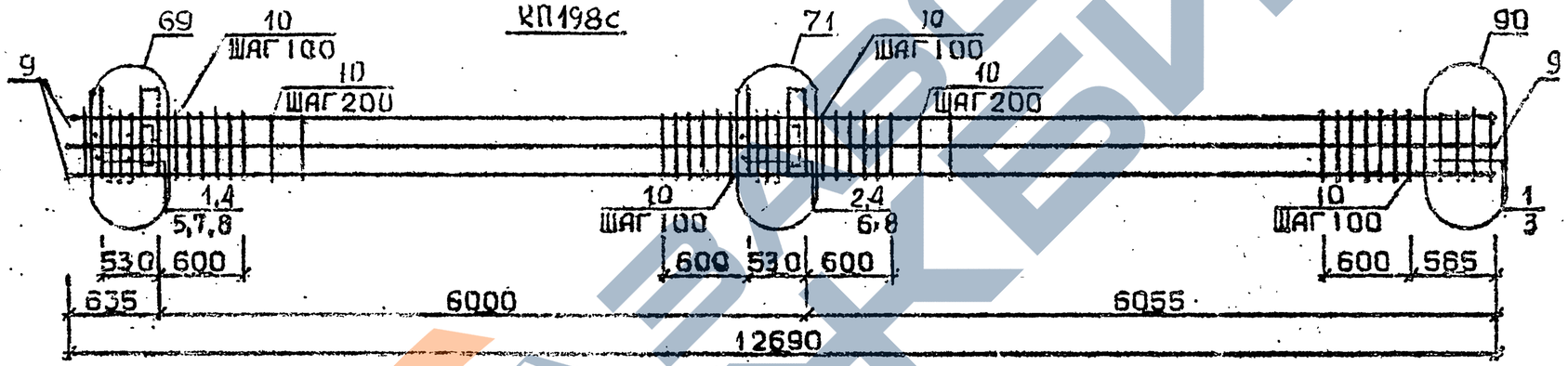

КП199с

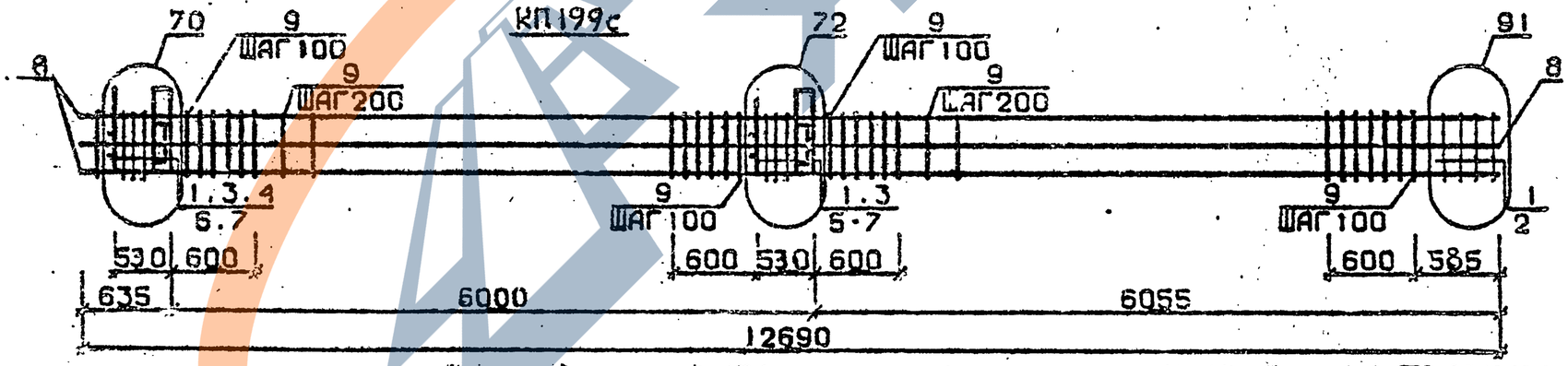

Арматура класса AI и AIII по ГОСТ 5781-82*
Детали см. I.020.I-2с/89 В.2-13
Спецификацию см. лист 2

Разраб.	Цышавадзе	
Проверил	Бускивадзе	
ГИП	Бускивадзе	
Н.контр.	Бускивадзе	

1.020.1-2с/89. 2-10 К42

Каркас пространственный КП196с... КП199с

Стадия	Лист	Листов
Р	1	2

ТбилЗНИИЭП

ФОРМАТ А5

Инв.№ подл. | Подп. и дата | Взам.инв.№

Марка пространственного каркаса	Поз.	Марка арматурного изделия	Кол.	Масса, кг I шт.	Масса, кг Всего	Обозначение документа
КПI96с	I	С2	II	2,9	3I,9	В. 2-I4
	2	С7	2	4,3	8,6	В. 2-I4
	3	МН4	2	34,8	69,6	В. 2-I4
	4	МН7	I	9,7	9,7	В. 2-I4
	5	МН8	I	II,9	II,9	В. 2-I4
	6	Ø32АШ I = 720	2	4,54	9,08	Б.Ч.
	7	Ø36АШ I = 720	2	5,75	II,5	Б.Ч.
	8	ØI0AI I = 380	4	0,23	0,92	Б.Ч.
	9	Ø36АШ I = I2690	4	I0I,0	404,0	Б.Ч.
	I0	ХМ3	68	0,88	59,84	В. 2-I4
				Итого:	6I7,04	
КПI97с	I	С2	II	2,9	3I,9	В. 2-I4
	2	С8	2	5,0	I0,0	В. 2-I4
	3	МН4	2	34,8	69,6	В. 2-I4
	4	МН7	I	9,7	9,7	В. 2-I4
	5	МН8	I	II,9	II,9	В. 2-I4
	6	Ø32АШ I = 720	2	4,54	9,08	Б.Ч.
	7	Ø36АШ I = 720	2	5,75	II,5	Б.Ч.
	8	ØI0AI I = 380	4	0,23	0,92	Б.Ч.
	9	Ø40АШ I = I2690	4	I25,0	500,0	Б.Ч.
	I0	ХМ3	68	0,88	59,84	В. 2-I4
				Итого:	7I4,44	
КПI98с	I	СI	6	I,8	I0,8	В. 2-I4
	2	С2	5	2,9	I4,5	В. 2-I4
	3	С6	2	3,7	7,4	В. 2-I4
	4	МН4	2	34,8	69,6	В. 2-I4
	5	МН7	I	9,7	9,7	В. 2-I4
	6	МН9	I	I7,3	I7,3	В. 2-I4
	7	Ø32АШ I = 720	4	4,54	I8,I6	Б.Ч.
	8	ØI0AI I = 380	4	0,23	0,92	Б.Ч.
	9	Ø32АШ I =I2690	8	80,I	640,8	Б.Ч.
	I0	ХМ2	68	0,55	37,4	В. 2-I4
				Итого.	826,58	

Марка пространственного каркаса	Поз.	Марка арматурного изделия	Кол.	Масса, кг I шт.	Масса, кг Всего	Обозначение документа
КПI99с	I	С2	II	2,9	3I,9	В. 2-I4
	2	С7	2	4,3	8,6	В. 2-I4
	3	МН4	2	34,8	69,6	В. 2-I4
	4	МН8	I	II,9	II,9	В. 2-I4
	5	МНI0	I	20,8	20,8	В. 2-I4
	6	Ø36АШ I = 720	4	5,75	23,0	Б.Ч.
	7	ØI0AI I = 380	4	0,23	0,92	Б.Ч.
	8	Ø36АШ I = I2690	8	I0I,0	808,0	Б.Ч.
	9	ХМ3	68	0,88	59,84	В. 2-I4
				Итого:	I035,3I	

ЗАВОД ЖБИ

Формат А3

I.020.I-2с/89 В. 2 0 ч I

85 ДЛЯ КП 200С
86 ДЛЯ КП201С И КП202С

КП200С...КП202С

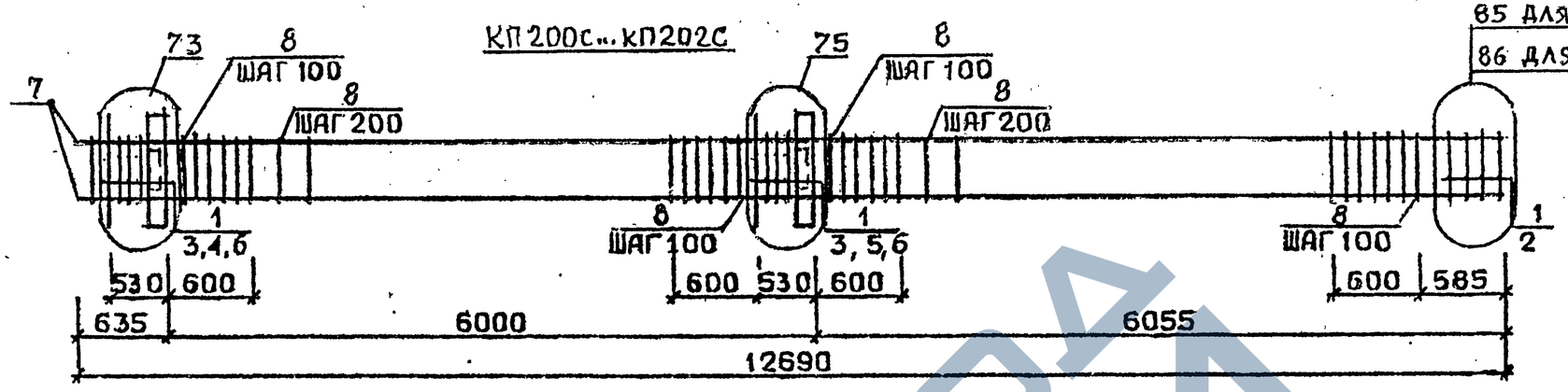

КП203С

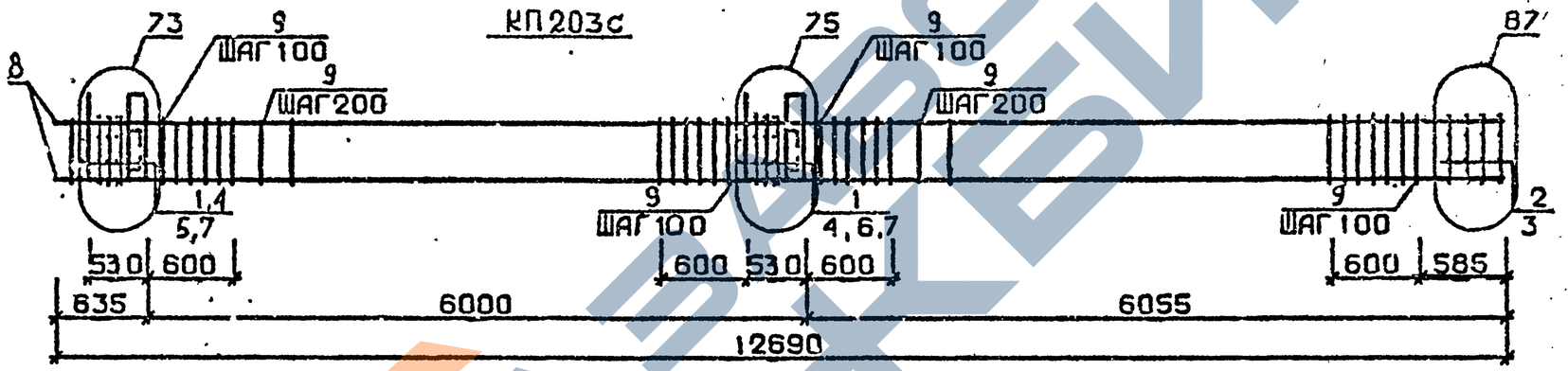

КП204С

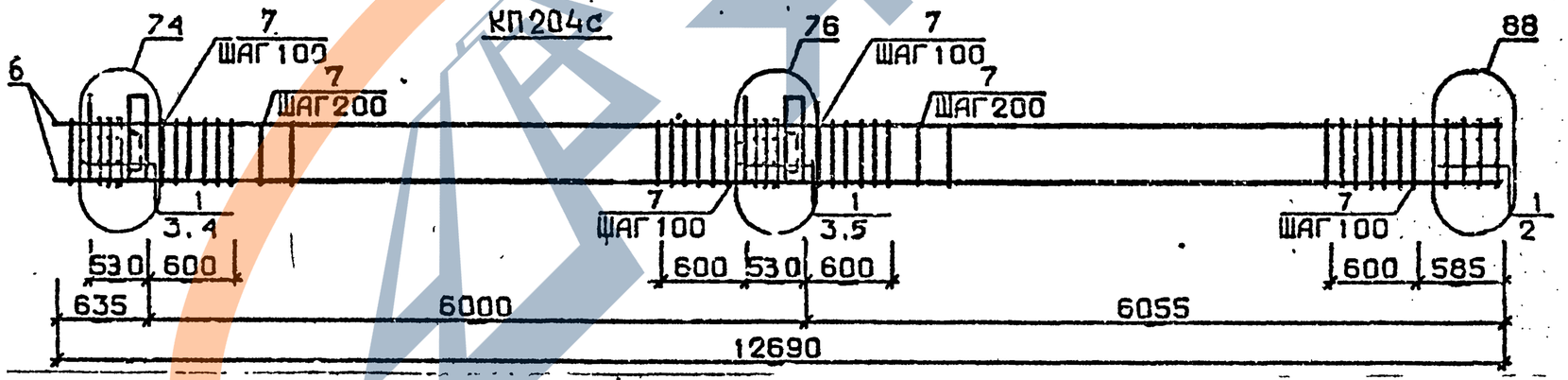

Арматура класса AI и AIII по ГОСТ 5781-82*
Детали см. I.020.I-2с/89 В.2-I3
Спецификацию см. лист 2

РАЗРАБ.	ГАВШАВАДЗЕ		
ПРОВЕРИЛ	БУСКИВАДЗЕ		
ГИП	БУСКИВАДЗЕ		
Н.КОНТР.	БУСКИВАДЗЕ		

1.020.1-2с/89. 2-10 К43

Каркас пространственный КП200С...КП204С

Стадия	Лист	Листов
Р	1	2

ТбилЗНИИЭП

ФОРМАТ А3

ИНВ.№ ПОДЛ. | ПОДП. И ДАТА | ВЗАМ.ИНВ.№

I.020.I-2с/89 В. 2-10 ч.1

Марка пространственного каркаса	Поз.	Марка арматурного изделия	Кол.	Масса, кг		Обозначение документа
				I шт.	Всего	
КП200с	I	СI	II	I,8	I9,8	В. 2-I4
	2	С4	2	2,2	4,4	В 2-I4
	3	МН5	2	27,6	55,2	В. 2-I4
	4	МН6	2	8,3	I6,6	В. 2-I4
	5	МН7	2	9,7	I9,4	В. 2-I4
	6	ØI2AI L = I30	8	0,II	0,88	Б.Ч.
	7	Ø20AIII L = I2690	4	3I,3	I25,2	Б.Ч.
	8	ХМI	68	0,55	37,4	В. 2-I4
				Итого:	278,88	
КП20IС	I	СI	II	I,8	I9,8	В. 2-I4
	2	С5	2	3,I	6,2	В. 2-I4
	3	МН5	2	27,6	55.2	В. 2-I4
	4	МН6	2	8,3	I6,6	В. 2-I4
	5	МН7	2	9,7	I9,4	В. 2-I4
	6	ØI2AI L = I30	8	0,II	0,88	Б.Ч.
	7	Ø25AIII L = I2690	4	48,9	I95,6	Б.Ч.
	8	ХМI	68	0,55	37,4	В. 2-I4
				Итого:	35I,08	
КП202С	I	СI	II	I,8	I9,8	В. 2-I4
	2	С5	2	3,I	6,2	В. 2-I4
	3	МН5	2	27,6	55,2	В. 2-I4
	4	МН6	2	8,3	I6,6	В. 2-I4
	5	МН7	2	9,7	I9,4	В. 2-I4
	6	ØI2AI L = I30	8	0,II	0,88	Б.Ч.
	7	Ø28AIII L = I2690	4	6I,3	245,2	Б.Ч.
	8	ХМ2	68	0,55	37,4	В. 2-I4
				Итого:	400,68	

Марка пространственного каркаса	Поз.	Марка арматурного изделия	Кол.	Масса, кг		Обозначение документа
				I шт.	Всего	
КП203с	I	СI	9	1,8	I6,2	В. 2-I4
	2	С2	2	2,9	5,8	В. 2-I4
	3	С6	2	3,7	7,4	В. 2-I4
	4	МН5	2	27,6	55,2	В. 2-I4
	5	МН6	2	8,3	I6,6	В. 2-I4
	6	МН7	2	9,7	I9,4	В. 2-I4
	7	ØI2AI L = I30	8	0,II	0,88	Б.Ч.
	8	Ø32AIII L = I2690	4	80,I	320,4	Б.Ч.
	9	ХМ2	68	0,55	37,4	В. 2-I4
				Итого:	479,28	
КП204с	I	С2	II	2,9	3I,9	В. 2-I4
	2	С7	2	4,3	8,6	В. 2-I4
	3	МН5	2	27,6	55,2	В. 2-I4
	4	МН7	2	9,7	I9,4	В. 2-I4
	5	МН8	2	II,9	23,8	В. 2-I4
	6	Ø36AIII L =I2690	4	I0I,0	404,0	Б.Ч.
	7	ХМ3	68	0,88	59,84	В. 2-I4
				Итого:	603,74	

I.020.I-2с/89 Вып. 2-10 Ч.1

Взам. инв. №

Подпись и дата

Инв. № подл.

КП 205с

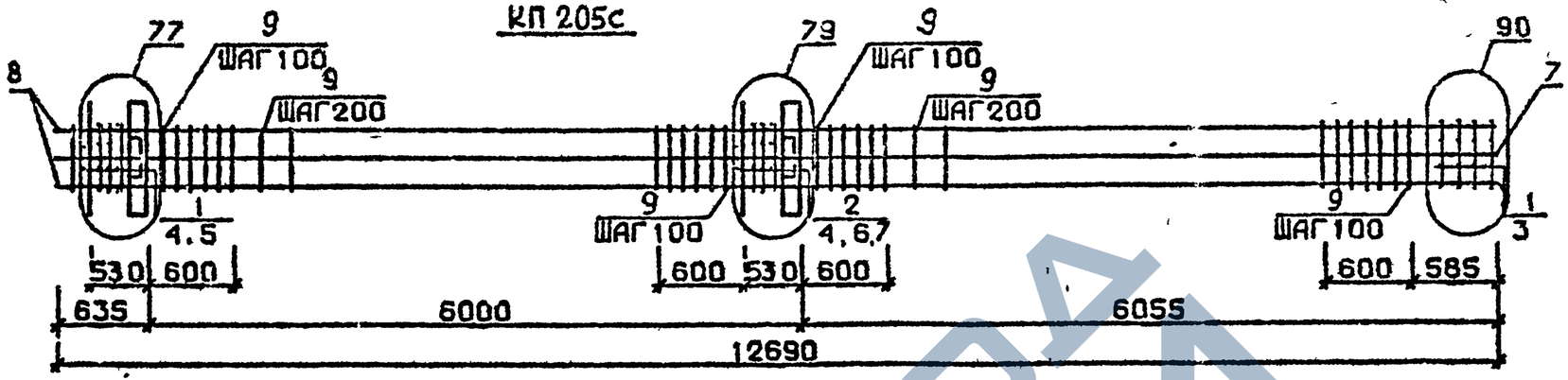

КП 206с

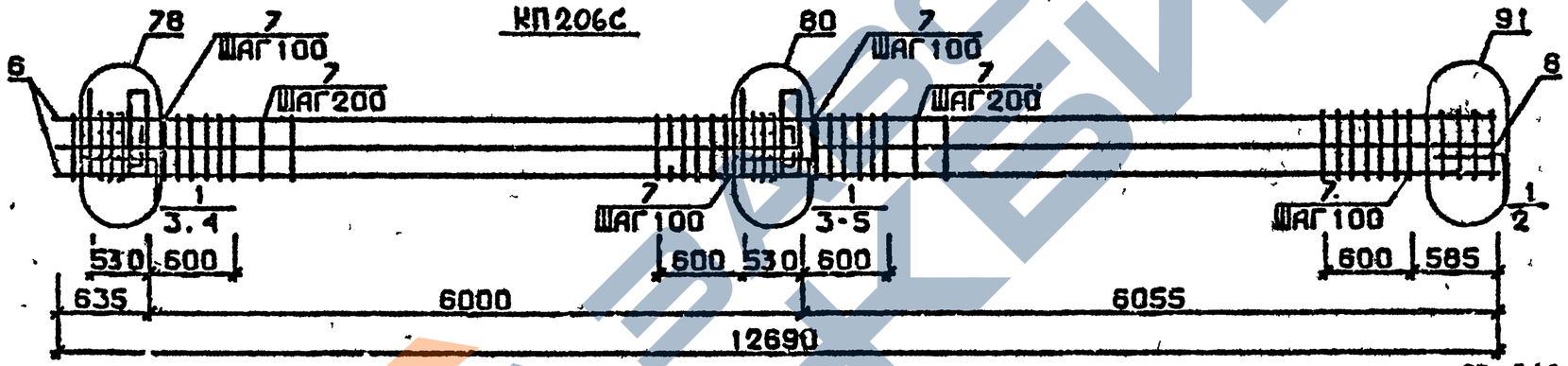

КП200сн ... КП202сн

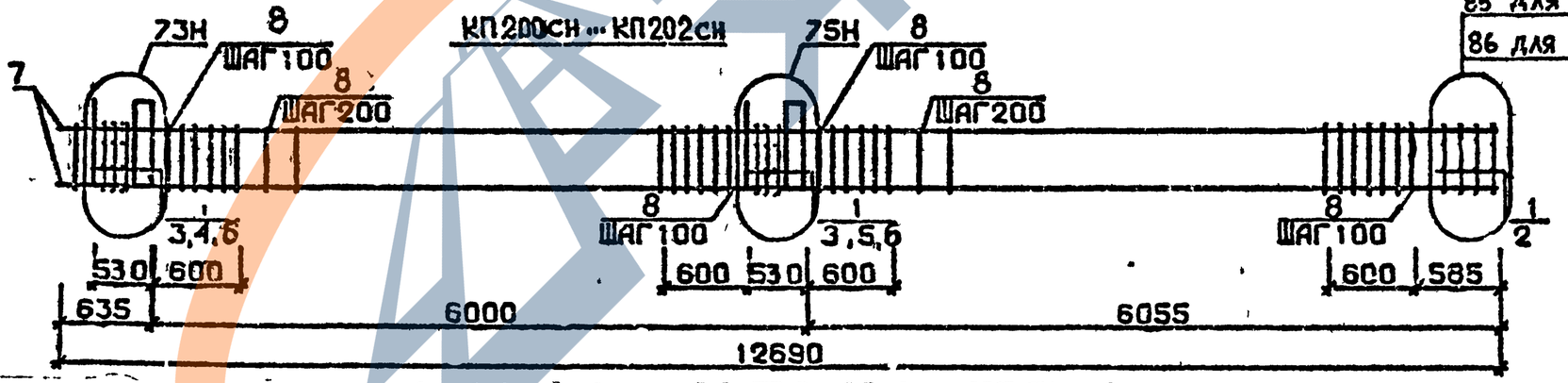

Арматура класса AI и AIII по ГОСТ 5781-82*
Детали см. I.020.I-2с/89 В.2-I3
Спецификацию см. лист 2

Разраб.	Тавшавадзе		
Проверил	Бус сивадзе		
ГИП	Бускивадзе		
Н.контр	Бускивадзе		

1.020.1-2с/89.2-10 К44

Каркас пространственный КП205с, КП206с КП200сн...КП202сн

Стадия	Лист	Листов
Р	1	2

ТбилЗНИИЭП

ФОРМАТ А3

I.020.I-20/89 В. 2-I0 ч.1

Инв.№подл. | Подп. и дата | Взам.инв.№

Марка пространственного каркаса	Поз.	Марка арматурного изделия	Кол.	Масса, кг		Обозначение документа
				I шт.	Всего	
КП205С	I	СI	6	I,8	I0,8	В. 2-I4
	2	С2	5	2,9	I4,5	В. 2-I4
	3	С6	2	3,7	7,4	В. 2-I4
	4	МН5	2	27,6	55,2	В. 2-I4
	5	МН7	2	9,7	I9,4	В. 2-I4
	6	МН8	I	II,9	II,9	В. 2-I4
	7	МН9	I	I7,3	I7,3	В. 2-I4
	8	Ø32АШ L =I2690	8	80,I	640,8	Б.Ч.
	9	ХМ2	68	0,55	37,4	В. 2-I4
				Итого:	8I4,7	
КП206С	I	С2	II	2,9	3I,9	В. 2-I4
	2	С7	2	4,3	8,6	В. 2-I4
	3	МН5	2	27,6	55,2	В. 2-I4
	4	МН8	3	II,9	35,7	В. 2-I4
	5	МНI0	I	20,8	20,8	В. 2-I4
	6	Ø36АШ L = I2690	8	I0I,0	808,0	Б.Ч.
	7	ХМ3	68	0,88	59,84	В. 2-I4
				Итого:	I020,04	
КП200СН	I	СI	II	I,8	I9,8	В. 2-I4
	2	С4	2	2,2	4,4	В. 2-I4
	3	МН5н	2	27,6	55,2	В. 2-I4
	4	МН6	2	8,3	I6,6	В. 2-I4
	5	МН7	2	9,7	I9,4	В. 2-I4
	6	Ø12АI L = I30	8	0,II	0,88	Б.Ч.
	7	Ø20АШ L = I2690	4	3I,3	I25,2	Б.Ч.
	8	ХМI	68	0,55	37,4	В. 2-I4
				Итого:	278,88	

Марка пространственного каркаса	Поз.	Марка арматурного изделия	Кол.	Масса, кг		Обозначение документа
				I шт.	Всего	
КП20IСН	I	СI	II	I,8	I9,8	В. 2-I4
	2	С5	2	3,I	6,2	В. 2-I4
	3	МН5н	2	27,6	55,2	В. 2-I4
	4	МН6	2	8,3	I6,6	В. 2-I4
	5	МН7	2	9,7	I9,4	В. 2-I4
	6	Ø12АI L = I30	8	0,II	0,88	Б.Ч.
	7	Ø25АШ L =I2690	4	48,9	I95,6	Б.Ч.
	8	ХМI	68	0,55	37,4	В. 2-I4
				Итого:	35I,08	
КП202СН	I	СI	II	I,8	I9,8	В. 2-I4
	2	С5	2	3,I	6,2	В. 2-I4
	3	МН5н	2	27,6	55,2	В. 2-I4
	4	МН6	2	8,3	I6,6	В. 2-I4
	5	МН7	2	9,7	I9,4	В. 2-I4
	6	Ø12АI I = I30	8	0,II	0,88	Б.Ч.
	7	Ø28АШ L =I2690	4	6I,3	245,2	Б.Ч.
	8	ХМ2	68	0,55	37,4	В. 2-I4
				Итого:	400,68	

Инв. № подл. | Подпись и дата | Взам. инв. №
I.020.I-2с/89 Вып. 2-10 ч.4
Формат А2

КП 203сн

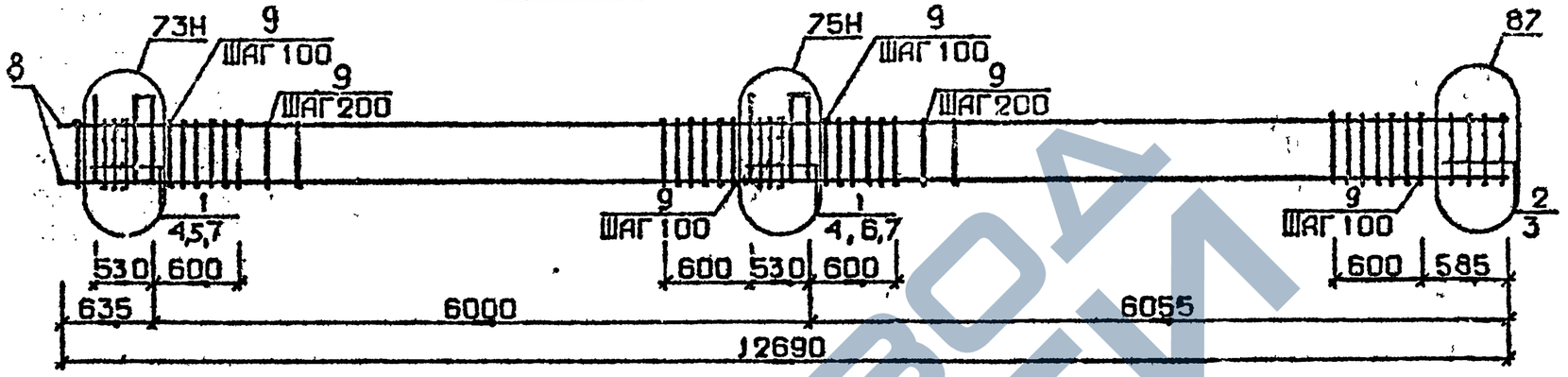

КП 204сн

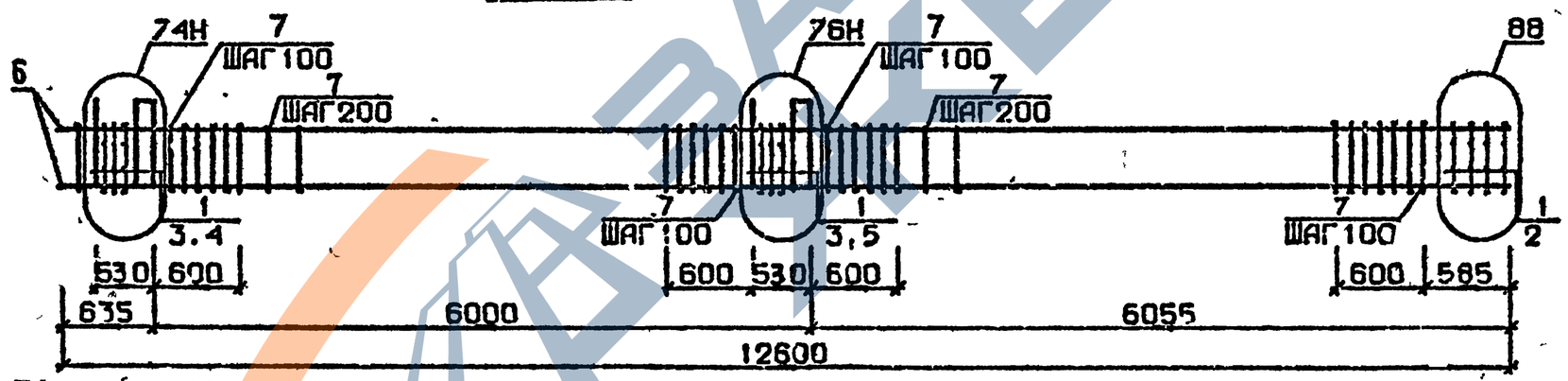

Арматура класса AI и AIII по ГОСТ 5781-82*
Детали см. I.020.I-2с/89 В.2-13
Спецификацию см.лист 2

Разраб.	Гавричавадзе		1.020.1-2с/89..2-10 К45	
Проверил	Бускивадзе			
ГИП	Бускивадзе		Каркас пространственный КП 203сн, КП 204сн	Стадия: Р; Лист: 1; Листов: 2
Н контр.	Бускивадзе			ТбилЗНИИЭП

Инв.№подл. | Подп. и дата | Взам.инв.№

Формат А3

Марка пространственного каркаса	Поз.	Марка арматурного изделия	Кол.	Масса, кг		Обозначение документа
				I шт.	Всего	
КП203сн	I	С1	9	I,8	I6,2	В. 2-I4
	2	С2	2	2,9	5,8	В. 2-I4
	3	С6	2	3,7	7,4	В. 2-I4
	4	МН5н	2	27,6	55,2	В. 2-I4
	5	МН6	2	8,3	I6,6	В. 2-I4
	6	МН7	2	9,7	I9,4	В. 2-I4
	7	Ø12АI L = I30	8	0,II	0,88	Б.Ч.
	8	Ø32АШ L =I2690	4	80,I	320,4	Б.Ч.
	9	ХМ2	68	0,55	37,4	В. 2-I4
				Итого:	479,28	
КП204сн	I	С2	II	2,9	3I,9	В. 2-I4
	2	С7	2	4,3	8,6	В. 2-I4
	3	МН5н	2	27,6	55,2	В. 2-I4
	4	МН7	2	9,7	I9,4	В. 2-I4
	5	МН8	2	II,9	23,8	В. 2-I4
	6	Ø36АШ L =I2690	4	I0I,0	404,0	Б.Ч.
	7	ХМ3	68	0,88	59,84	В. 2-I4
				Итого:	603,74	

Марка пространственного каркаса	Поз.	Марка арматурного изделия	Кол.	Масса, кг		Обозначение документа
				I шт.	Всего	

I.020.I-2с/89 В. 2-10 ч.1

Инв. № подл. | Подпись и дата | Взам инв №

КП 205 сн

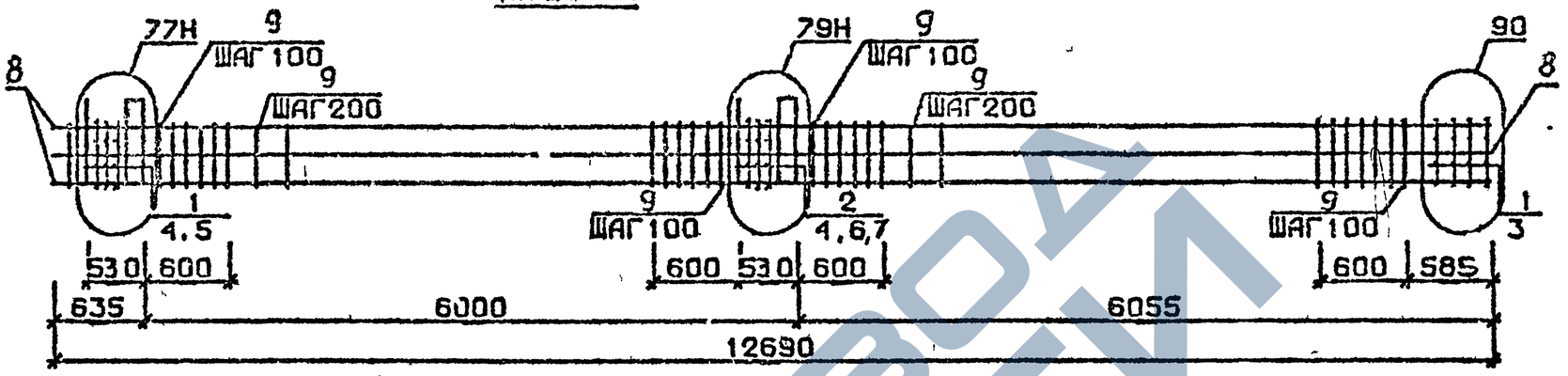

КП 206 сн

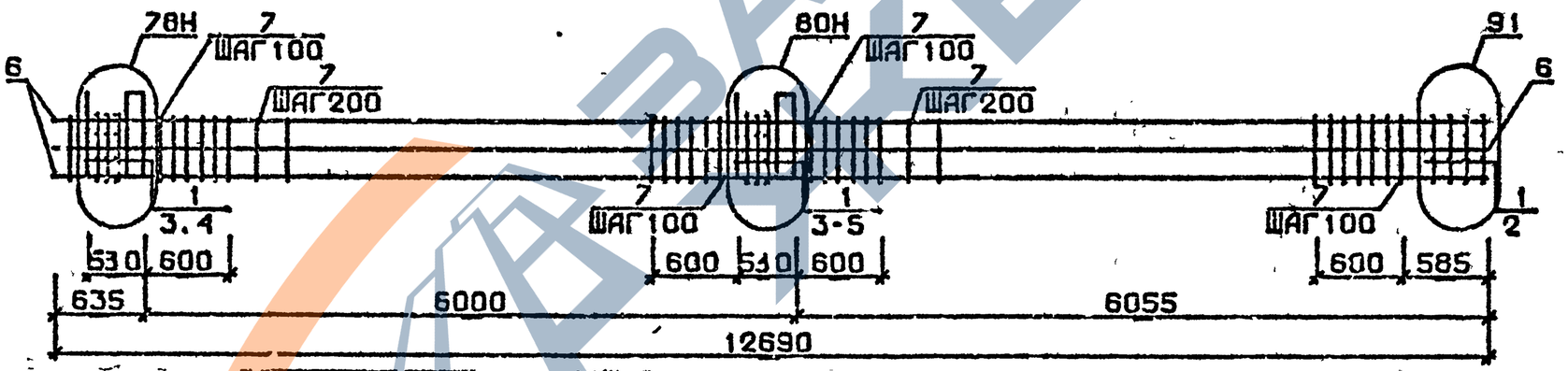

Арматура класса AI и AIII по ГОСТ 5781-82*
Детали см. I.020.I-2с/89 В.2-I3
Спецификацию см. лист 2

Разраб.	Гаршав Дзе		
Провери	Бускивадзе		
ГИП	Бускивадзе		
Н.контр	Бускивадзе		

1.020.1-2с/89.2-10 К46

Каркас пространственный КП205сн; КП206сн

Стадия	Лист	Листов
Р	1	2

ТбилЗНИИЭП

Инв.№подл. | Подп. и дата | Взам.инв.№

ФОРМАТ А3

Марка пространственного каркаса	Поз.	Марка арматурного изделия	Кол.	Масса, кг		Обозначение документа
				1 шт.	Всего	
КП203сн	1	С1	6	1,8	10,8	В. 2-14
	2	С2	5	2,9	14,5	В. 2-14
	3	С6	2	3,7	7,4	В. 2-14
	4	МН5в	2	27,6	55,2	В. 2-14
	5	МН7	2	9,7	10,4	В. 2-14
	6	МН8	1	11,9	11,9	В. 2-14
	7	МН9	1	17,3	17,3	В. 2-14
	8	Ø32АШ L = 12690	8	80,1	640,8	Б.Ч.
	9	ХМ2	68	0,55	37,4	В. 2-14
				Итого:	814,7	
КП206сн	1	С2	11	2,9	31,9	В. 2-14
	2	С7	2	4,3	8,6	В. 2-14
	3	МН5в	2	27,6	55,2	В. 2-14
	4	МН8	3	11,9	35,7	В. 2-14
	5	МН10	1	20,8	20,8	В. 2-14
	6	Ø36АШ L =12690	8	101,0	808,0	Б.Ч.
	7	ХМ3	68	0,88	59,84	В. 2-14
			-	итого	1020,04	

Марка пространственного каркаса	Поз.	Марка арматурного изделия	Кол.	Масса, кг		Обозначение документа
				1 шт.	Всего	

ЗАВОДА ЖБИ

КП207с...КП209с

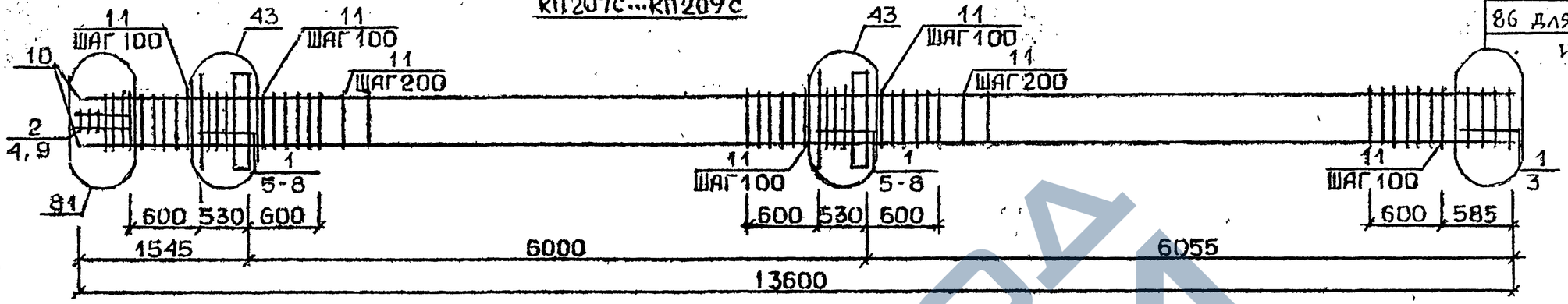

85 для КП207с
86 для КП208с
и КП209с

КП210с

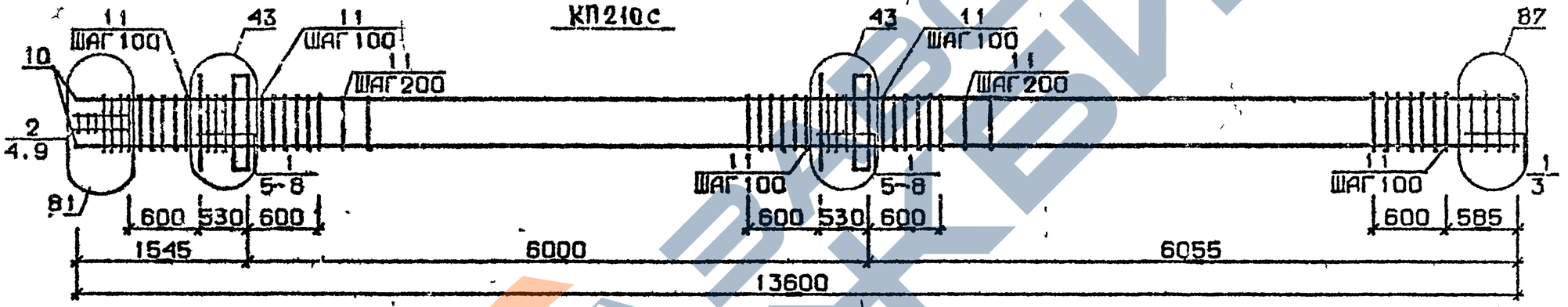

КП211с,КП212с

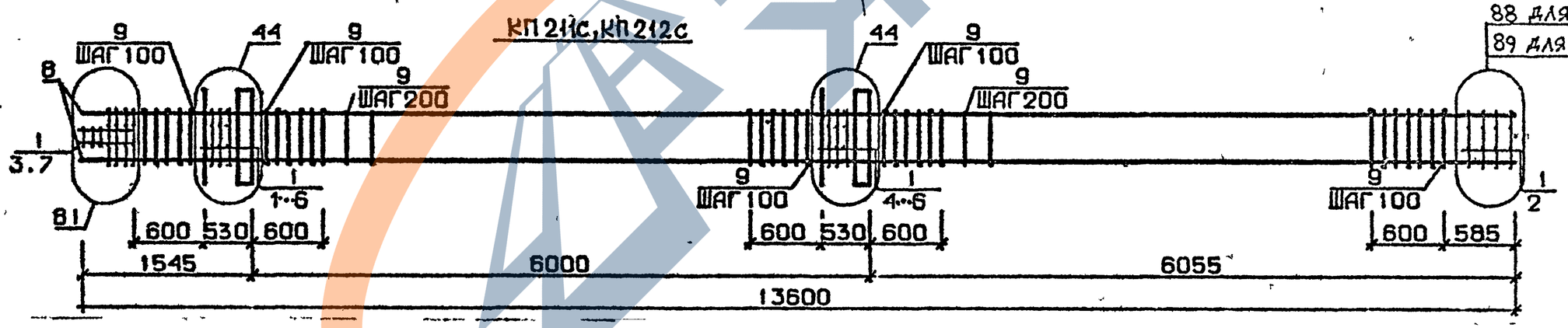

88 для КП211с
89 для КП212с

Арматура класса AI и AIII по ГОСТ 5781-82*
Детали см. I.020.I-2с/89 В.2-I3
Спецификацию см. лист 2

Разраб.	Чанкветадзе		1.020.1-2с/89. 2-10 К47
Проверил	Барбакадзе		
ГИП	Бускивадзе		Каркас пространственный КП207с...КП212с
Н.контр.	Барбакадзе		Стадия Р; Лист 1; Листов 2; ТбилЗНИИЭП

Инв.№подл. | Подп. и дата | Взам.инв.№

Формат А3

Марка пространственного каркаса	Поз.	Марка арматурного изделия	Кол.	Масса, кг I шт.	Масса, кг Всего	Обозначение документа
КП207с	I	CI	I2	I,8	2I,6	В. 2-I4
	2	C2	3	2,9	8,7	В. 2-I4
	3	C4	2	2,2	4,4	В. 2-I4
	4	C9	2	0, 7	I, 4	В. 2-I4
	5	MHI	2	25,60	5I,2	В. 2-I4
	6	Ø32AШ L = 720	4	4,54	I8,I6	Б.Ч.
	7	ØI0AI L = 380	4	0,23	0,92	Б.Ч.
	8	ØI2AI L = I30	8	0,II	0,88	Б.Ч.
	9	Ø8AI L = 500	2	0,20	0,4	Б.Ч.
	I0	Ø20AШ L =I3600	4	33,5	134,0	Б.Ч.
	II	XMI	73	0,55	40,I5	В. 2-I4
				Итого:	28I,75	
КП208с	I	CI	I2	I,8	2I,6	В. 2-I4
	2	C2	3	2,9	8,7	В. 2-I4
	3	C5	2	3,I	6,2	В. 2-I4
	4	C9	2	0, 7	I, 4	В. 2-I4
	5	MHI	2	25,60	5I,2	В. 2-I4
	6	Ø32AШ L = 720	4	4,54	I8,I6	Б.Ч.
	7	ØI0AI L = 380	4	0,23	0,92	Б.Ч.
	8	ØI2AI L = I30	8	0,II	0,88	Б.Ч.
	9	Ø8AI L = 500	2	0,20	0,4	Б.Ч.
	I0	Ø25AШ L =I3600	4	52,4	209,6	Б.Ч.
	II	XMI	73	0,55	40,I5	В. 2-I4
				Итого:	359,66	
КП209с	I	CI	I2	I,8	2I,6	В. 2-I4
	2	C2	3	2,9	8,7	В. 2-I4
	3	C5	2	3,I	6,2	В. 2-I4
	4	C9	2	0, 7	I, 4	В. 2-I4
	5	MHI	2	25,60	5I,2	В. 2-I4
	6	Ø32AШ L = 720	4	4,54	I8,I6	Б.Ч.
	7	ØI0AI L = 380	4	0,23	0,92	Б.Ч.
	8	ØI2AI L = I30	8	0,II	0,88	Б.Ч.
	9	Ø8AI L = 500	2	0,20	0,4	Б.Ч.
	I0	Ø28AШ L = I3600	4	65,7	262,8	Б.Ч.
	II	XM2	73	0,55	40,I5	В. 2-I4
				Итого:	4I2,35	

Марка пространственного каркаса	Поз.	Марка арматурного изделия	Кол.	Масса, кг I шт.	Масса, кг Всего	Обозначение документа
КП2I0с	I	CI	I0	I,8	I8,0	В. 2-I4
	2	C2	5	2,9	I4,5	В. 2-I4
	3	C6	2	3,7	7,4	В. 2-I4
	4	C9	2	0, 7	I, 4	В. 2-I4
	5	MHI	2	25,60	5I,2	В. 2-I4
	6	Ø32AШ L = 720	4	4,54	I8,I6	Б.Ч.
	7	ØI0AI L = 380	4	0,23	0,92	Б.Ч.
	8	ØI2AI L = I30	8	0,II	0,88	Б.Ч.
	9	Ø8AI L = 500	2	0,20	0,4	Б.Ч.
	I0	Ø32AШ L = I3600	4	85,9	343,6	Б.Ч.
	II	XM2	73	0,55	40,I5	В. 2-I4
				Итого:	436,60	
КП2II с	I	C2	I5	2,9	43,5	В. 2-I4
	2	C7	2	4,3	8,6	В. 2-I4
	3	C9	2	0, 7	I, 4	В. 2-I4
	4	MHI	2	25,60	5I,2	В. 2-I4
	5	Ø36AШ L = 720	4	5,75	23,0	Б.Ч.
	6	ØI0AI L = 380	4	0,23	0,92	Б.Ч.
	7	Ø8AI L = 500	2	0,20	0,4	Б.Ч.
	8	Ø36AШ L = I3600	4	I09,0	436,0	Б.Ч.
	9	XM3	73	0,88	64,24	В. 2-I4
				Итого:	629,20	
КП2I2с	I	C2	I5	2,9	43,5	В. 2-I4
	2	C8	2	5,0	I0,0	В. 2-I4
	3	C9	2	0, 7	I, 4	В. 2-I4
	4	MHI	2	25,60	5I,2	В. 2-I4
	5	Ø36AШ L = 720	4	5,75	23,0	Б.Ч.
	6	ØI0AI L = 380	4	0,23	0,92	Б.Ч.
	7	Ø8AI L = 500	2	0,20	0,4	Б.Ч.
	8	Ø40AШ L = I3600	4	I34,0	536,0	Б.Ч.
	9	XM3	73	0,88	64,24	В. 2-I4
				Итого:	730,60	

ЗАВОД КБИ

Инв. № подл. Подпись и дата Взам. инв. №
I.020.I-2с/89 В. 2-10 ч.1
Формат А3

КП213с

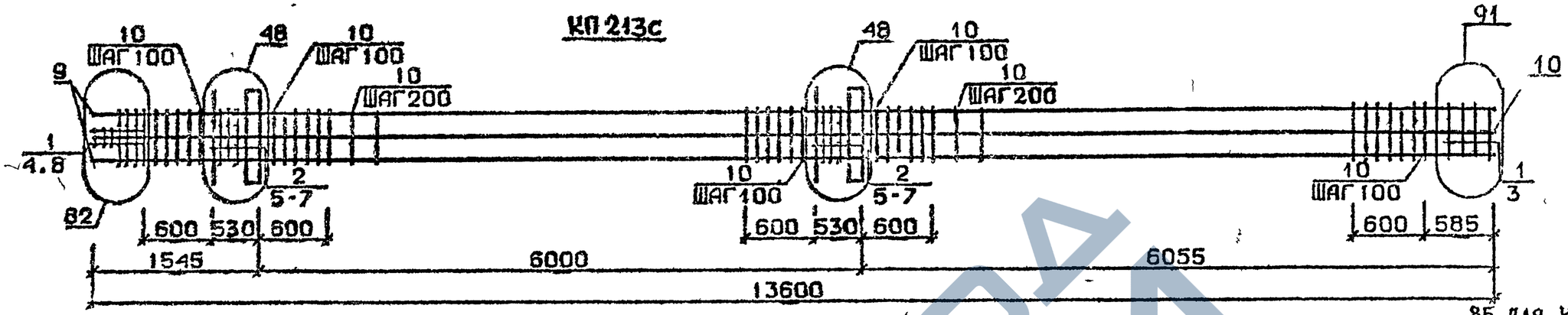

КП214с...КП216с

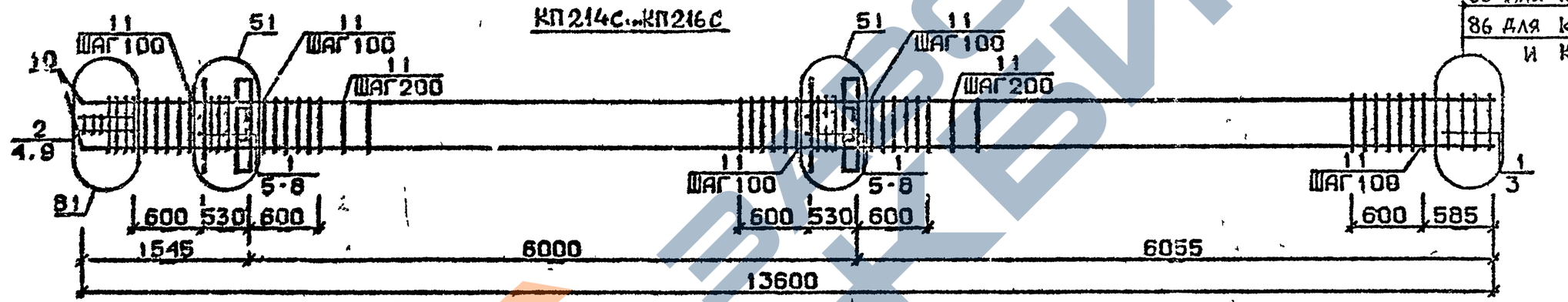

85 для КП214с
86 для КП215с
и КП216с

КП217с

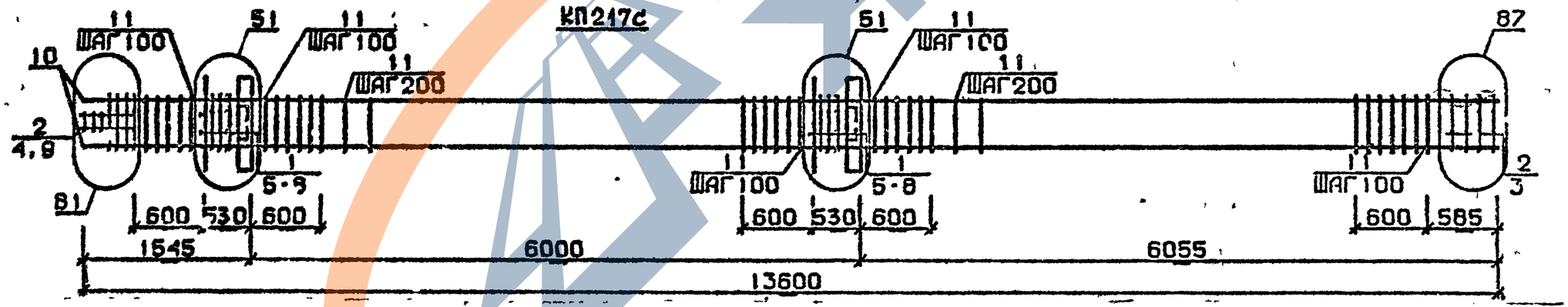

Арматура класса AI и AIII по ГОСТ 5781-82*
Детали см. I.020.I-2с/89 В.2-I3
Спецификацию см. лист 2

Разраб	Чанкветадзе		
Проверил	Барбакадзе		
ГИП	Бускиладзе		
Н.контр	Барбакадзе		

1.020.1-2с/89.2-10 К48

Каркас пространственный КП213с...КП217с

Стадия	Лист	Листов
Р	1	2

ТбилЗНИИЭП

Инв.№ подл. | Подп. и дата | Взам.инв.№

Марка пространственного каркаса	Поз.	Марка арматурного изделия	Кол.	Масса, кг		Обозначение документа
				1 шт.	Всего	
КП213с	1	С2	5	2,9	14,5	В. 2-14
	2	С3	10	4,2	42,0	В. 2-14
	3	С7	2	4,3	8,6	В. 2-14
	4	С9	2	0, 7	1, 4	В. 2-14
	5	МН1	2	25,60	51,2	В. 2-14
	6	Ø36АШ L = 720	8	5,75	46,0	Б.Ч.
	7	Ø10АI L = 380	4	0,23	0,92	Б.Ч.
	8	Ø8АI L = 500	2	0,20	0,4	Б.Ч.
	9	Ø36АШ L = 13600	8	109,0	872,0	Б.Ч.
	10	ХМ3	73	0,88	64,24	В. 2-14
				Итого:	1101,20	
КП214с	1	С1	12	1,8	21,6	В. 2-14
	2	С2	3	2,9	8,7	В. 2-14
	3	С4	2	2,2	4,4	В. 2-14
	4	С9	2	0, 7	1, 4	В. 2-14
	5	МН2	2	40,0	80,0	В. 2-14
	6	Ø32АШ L = 720	8	4,54	36,32	Б.Ч.
	7	Ø10АI L = 380	8	0,23	1,84	Б.Ч.
	8	Ø12АI L = 130	8	0,11	0,88	Б.Ч.
	9	Ø8АI L = 500	2	0,20	0,4	Б.Ч.
	10	Ø20АШ L = 13600	4	33,5	134,0	Б.Ч.
	11	ХМ1	73	0,55	40,15	В. 2-14
				Итого:	329,63	
КП215с	1	С1	12	1,8	21,6	В. 2-14
	2	С2	3	2,9	8,7	В. 2-14
	3	С5	2	3,1	6,2	В. 2-14
	4	С9	2	0, 7	1, 4	В. 2-14
	5	МН2	2	40,0	80,0	В. 2-14
	6	Ø32АШ L = 720	8	4,54	36,32	Б.Ч.
	7	Ø10АI L = 380	8	0,23	1,84	Б.Ч.
	8	Ø12АI L = 130	8	0,11	0,88	Б.Ч.
	9	Ø8АI L = 500	2	0,20	0,4	Б.Ч.
	10	Ø25АШ L = 13600	4	52,4	209,6	Б.Ч.

Марка пространственного каркаса	Поз.	Марка арматурного изделия	Кол.	Масса, кг		Обозначение документа
				1 шт.	Всего	
КП215с	11	ХМ1	73	0,55	40,15	В. 2-14
				Итого:	407,03	
КП216с	1	С1	12	1,8	21,6	В. 2-14
	2	С2	3	2,9	8,7	В. 2-14
	3	С5	2	3,1	6,2	В. 2-14
	4	С9	2	0, 7	1, 4	В. 2-14
	5	МН2	2	40,0	80,0	В. 2-14
	6	Ø32АШ L = 720	8	4,54	36,32	Б.Ч.
	7	Ø10АI L = 380	8	0,23	1,84	Б.Ч.
	8	Ø12АI L = 130	8	0,11	0,88	Б.Ч.
	9	Ø8АI L = 500	2	0,20	0,4	Б.Ч.
	10	Ø28АШ L = 13600	4	65,7	262,8	Б.Ч.
	11	ХМ2	73	0,55	40,15	В. 2-14
				Итого:	460,23	
КП217с	1	С1	10	1,8	18,0	В. 2-14
	2	С2	5	2,9	14,5	В. 2-14
	3	С6	2	3,7	7,4	В. 2-14
	4	С9	2	0, 7	1, 4	В. 2-14
	5	МН2	2	40,0	80,0	В. 2-14
	6	Ø32АШ L = 720	8	4,54	36,32	Б.Ч.
	7	Ø10АI L = 380	8	0,23	1,84	Б.Ч.
	8	Ø12АI L = 130	8	0,11	0,88	Б.Ч.
	9	Ø8АI L = 500	2	0,20	0,4	Б.Ч.
	10	Ø32АШ L = 13600	4	85,9	343,6	Б.Ч.
	11	ХМ2	73	0,55	40,15	В. 2-14
				Итого:	544,43	

Инв. № подл. | Подпись и дата | Взам. инв. №

1.020.1-2с/89 В. 2-10 ч.1

КП218с, КП219с

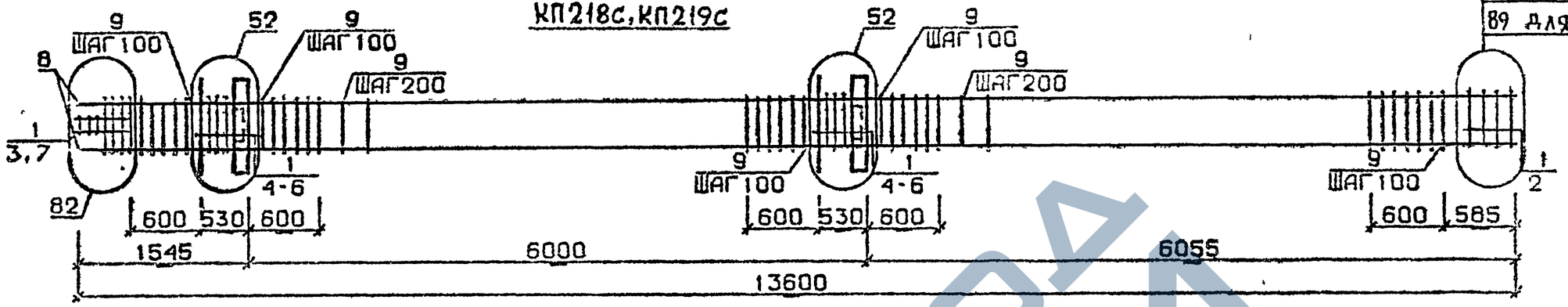

КП220с

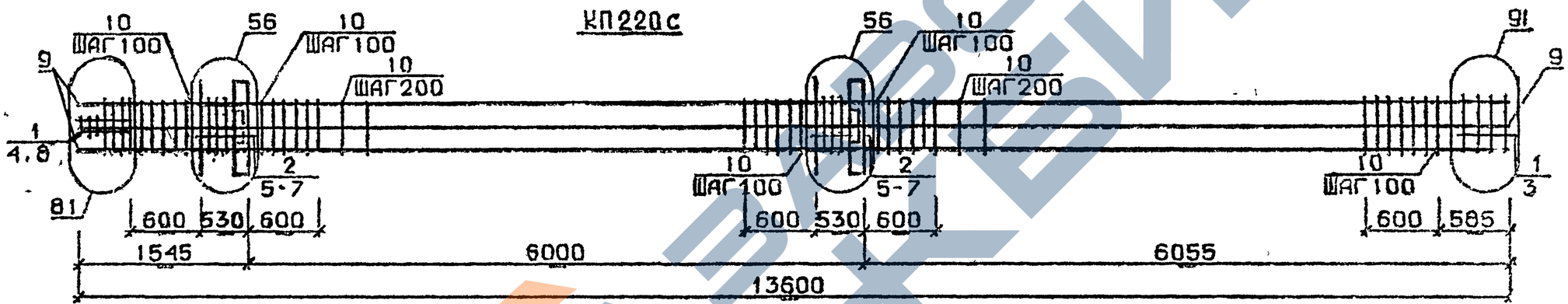

КП221с...КП223с

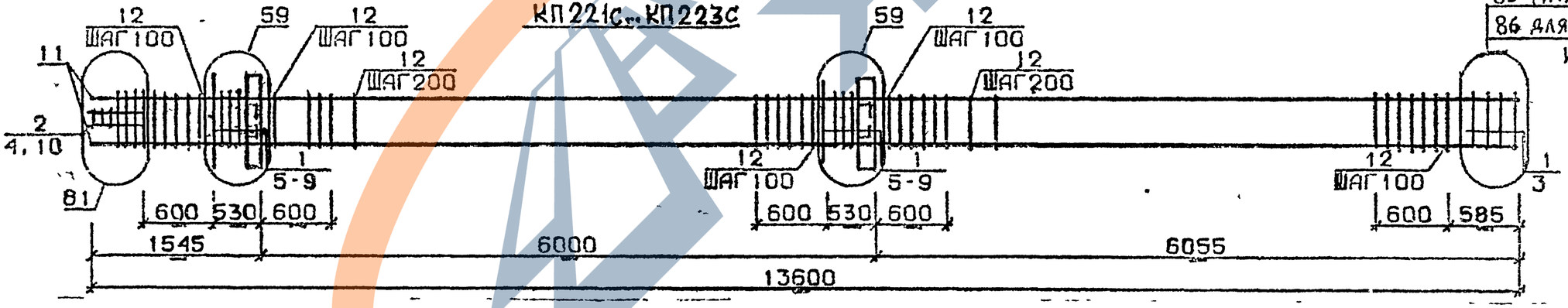

Арматура класса AI и AШ по ГОСТ 5781-82*
Детали см. I.020.I-2с/89 В.2-I3
Спецификацию см. лист 2

Разраб	Чанцветадзе	
Проверил	Барбакадзе	
ГИП	Бускивадзе	
Н.контр	Барбакадзе	

1.020.1-2с/89. 2-10 К49

Каркас пространственный КП218с...КП223с

Стадия	Лист	Листов
Р	1	2

ТбилЗНИИЭП

Инв.№подл. | Подп. и дата | Взам.инв.№

ФОРМАТ А3

Марка пространственного каркаса	Поз.	Марка арматурного изделия	Кол.	Масса, кг		Обозначение документа
				I шт.	Всего	
КП2I8с	I	С2	I5	2,9	43,5	В. 2-I4
	2	С7	2	4,3	2,6	В. 2-I4
	3	С9	2	0, 7	I, 4	В. 2-I4
	4	МН9	2	40,0	80,0	В. 2-I4
	5	Ø36АШ L = 720	8	5,75	46,0	Б.Ч.
	6	Ø10АI L = 380	8	0,23	I,84	Б.Ч.
	7	Ø8АI L = 500	2	0,20	0,4	Б.Ч.
	8	Ø36АШ L = I3600	4	I09,0	436,0	Б.Ч.
	9	ХМ3	73	0,88	64,24	В. 2-I4
				Итого:	68I,92	
КП2I9с	I	С2	I5	2,9	43,5	В. 2-I4
	2	С8	2	5,0	I0,0	В. 2-I4
	3	С9	2	0, 7	I, 4	В. 2-I4
	4	МН2	2	40,0	80,0	В. 2-I4
	5	Ø36АШ L = 720	8	5,75	46,0	Б.Ч.
	6	Ø10АI L = 380	8	0,23	I,84	Б.Ч.
	7	Ø8АI L = 500	2	0,20	0,4	Б.Ч.
	8	Ø40АШ L = I3600	4	I34,0	536,0	Б.Ч.
	9	ХМ3	73	0,88	64,24	
				Итого:	783,32	
КП220с	I	С2	5	2,9	I4,5	В. 2-I4
	2	С3	I0	4,2	42,0	В. 2-I4
	3	С7	2	4,3	8,6	В. 2-I4
	4	С9	2	0, 7	I, 4	В. 2-I4
	5	МН2	2	40,0	80,0	В. 2-I4
	6	Ø36АШ L = 720	I2	5,75	69,0	Б.Ч.
	7	Ø10АI L = 380	8	0,23	I,84	Б.Ч.
	8	Ø8АI L = 500	2	0,20	0,4	Б.Ч.
	9	Ø36АШ L = I3600	8	I09,0	872,0	Б.Ч.
	I0	ХМ3	73	0,88	64,24	В. 2-I4
				Итого:	II53,92	
КП22Iс	I	С1	I2	I,8	2I,6	В. 2-I4
	2	С2	3	2,9	8,7	В. 2-I4
	3	С4	2	2,2	4,4	В. 2-I4
	4	С9	2	0, 7	I, 4	В. 2-I4
	5	МН3	2	32,8	65,6	В. 2-I4

Марка пространственного каркаса	Поз.	Марка арматурного изделия	Кол.	Масса, кг		Обозначение документа
				I шт.	Всего	
КП22Iс	6	МН7	2	9,7	I9,4	В. 2-I4
	7	Ø32АШ L = 720	4	4,54	I8,I6	Б.Ч.
	8	Ø10АI L = 380	4	0,23	0,92	Б.Ч.
	9	Ø12АI L = I30	8	0,II	0,88	Б.Ч.
	I0	Ø8АI L = 500	2	0,20	0,4	Б.Ч.
	II	Ø20АШ L = I3600	4	33,5	I34,0	Б.Ч.
	I2	ХМI	73	0,55	40,I5	В. 2-I4
				Итого:	3I5,55	
КП222с	I	СI	I2	I,8	2I,6	В. 2-I4
	2	С2	3	2,9	8,7	В. 2-I4
	3	С5	2	3,I	6,2	В. 2-I4
	4	С9	2	0, 7	I, 4	В. 2-I4
	5	МН3	2	32,8	65,6	В. 2-I4
	6	МН7	2	9,7	I9,4	В. 2-I4
	7	Ø32АШ L = 720	4	4,54	I8,I6	Б.Ч.
	8	Ø10АI L = 380	4	0,23	0,92	Б.Ч.
	9	Ø12АI L = I30	8	0,II	0,88	Б.Ч.
	I0	Ø8АI L = 500	2	0,20	0,4	Б.Ч.
	II	Ø25АШ L = I3600	4	52,4	209,6	Б.Ч.
	I2	ХМI	73	0,55	40,I5	В. 2-I4
				Итого:	392,95	
КП223с	I	СI	I2	I,8	2I,6	В. 2-I4
	2	С2	3	2,9	8,7	В. 2-I4
	3	С5	2	3,I	6,2	В. 2-I4
	4	С9	2	0, 7	I, 4	В. 2-I4
	5	МН3	2	32,8	65,6	В. 2-I4
	6	МН7	2	9,7	I9,4	В. 2-I4
	7	Ø32АШ L = 720	4	4,54	I8,I6	Б.Ч.
	8	Ø10АI L = 380	4	0,23	0,92	Б.Ч.
	9	Ø12АI L = I30	8	0,II	0,88	Б.Ч.
	I0	Ø8АI L = 500	2	0,20	0,4	Б.Ч.
	II	Ø28АШ L = I3600	4	65,7	262,8	Б.Ч.
	I2	ХМ2	73	0,55	40,I5	В. 2-I4
				Итого:	446,I5	

I.020.I-2с/89. 2-I0 К49

Лист 2

Инв. № подл. | Подпись и дата | Взам. инв. №

Формат А3

КП224с

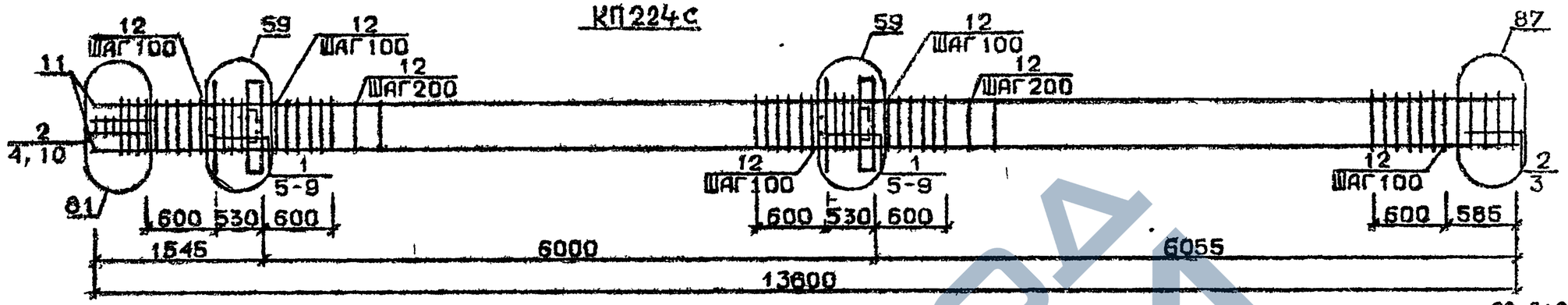

КП225с, КП226с

88 для КП225с
89 для КП226с

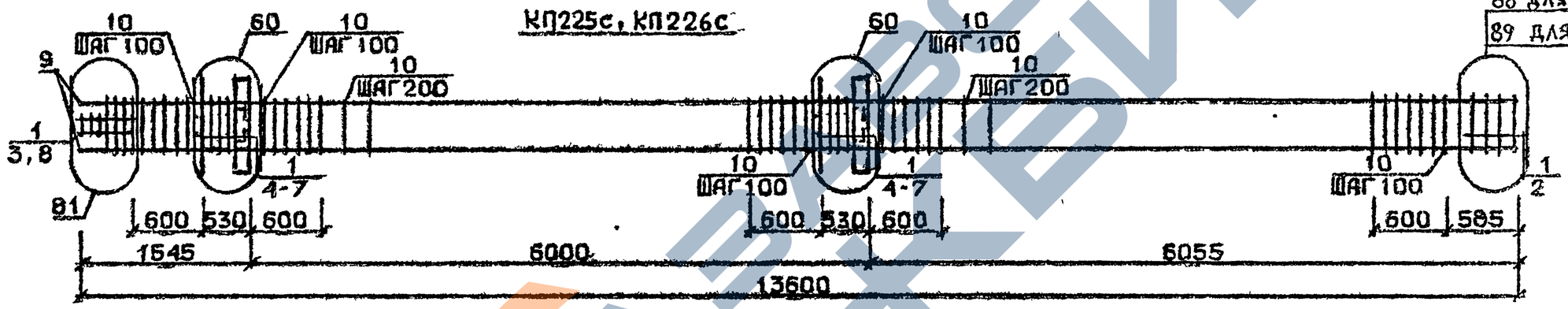

КП227с

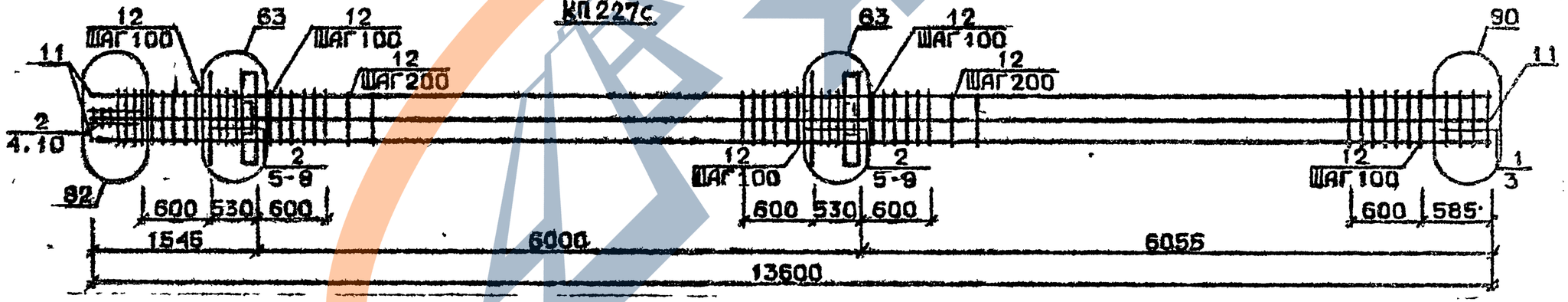

Арматура класса AI и AII по ГОСТ 5781-82*
Детали см. I.020.I-2с/89 В.2-I3
Спецификацию см.лист 2

Разраб.	Чанкветадзе		1.020.1-2с/89.2-10 К50
Проверил	Барбакадзе		
ГИП	Бускиладзе		Каркас пространственный КП 224с...КП227с
Н.контр	Барбакадзе		Стадия Р; Лист 1; Листов 2; ТбилЗНИИЭП

Инв.№подл. | Подп. и дата | Взам.инв.№

Марка пространственного каркаса	Поз.	Марка арматурного изделия	Кол.	Масса, кг		Обозначение документа
				I шт.	Всего	
КП224с	I	С1	I0	I,8	I8,0	В. 2-I4
	2	С2	5	2,9	I4,5	В. 2-I4
	3	С6	2	3,7	7,4	В. 2-I4
	4	С9	2	0, 7	I, 4	В. 2-I4
	5	МН3	2	32,8	65,6	В. 2-I4
	6	МН7	2	9,7	I9,4	В. 2-I4
	7	Ø32АШ · L = 720	4	4,54	I8,I6	Б.Ч.
	8	ØIOAI L = 380	4	0,23	0,92	Б.Ч.
	9	Ø12AI L = I30	8	0,II	0,88	Б.Ч.
	I0	Ø8AI L = 500	2	0,20	0,4	Б.Ч.
	II	Ø32АШ L = I3600	4	85,9	343,6	Б.Ч.
	I2	ХМ2	73	0,55	40,I5	В. 2-I4
				Итого:	530,35	
КП225с	I	С2	I5	2,9	43,5	В. 2-I4
	2	С7	2	4,3	8,6	В. 2-I4
	3	С9	2	0, 7	I, 4	В. 2-I4
	4	МН3	2	32,8	65,6	В. 2-I4
	5	МН8	2	II,9	23,8	В. 2-I4
	6	Ø36АШ L = 720	4	5,75	23,0	Б.Ч.
	7	ØIOAI L = 380	4	0,23	0,92	Б.Ч.
	8	Ø8AI L = 500	2	0,20	0,4	Б.Ч.
	9	Ø36АШ L =I3600	4	I09,0	436,0	Б.Ч.
	I0	ХМ3	73	0,88	64,24	В. 2-I4
				Итого:	666,46	
КП226с	I	С2	I5	2,9	43,5	В. 2-I4
	2	С8	2	5,0	I0,0	В. 2-I4
	3	С9	2	0, 7	I, 4	В. 2-I4
	4	МН3	2	32,8	65,6	В. 2-I4
	5	МН8	2	II,9	23,8	В. 2-I4
	6	Ø36АШ L = 720	4	5,75	23,0	Б.Ч.
	7	ØIOAI L = 380	4	0,23	0,92	Б.Ч.
	8	Ø8AI L = 500	2	0,20	0,4	Б.Ч.
	9	Ø40АШ L = I3600	4	I34,0	536,0	Б.Ч.
	I0	ХМ3	73	0,88	64,24	В. 2-I4
				Итого:	768,70	

Марка пространственного каркаса	Поз.	Марка арматурного изделия	Кол.	Масса, кг		Обозначение документа
				I шт.	Всего	
КП227с	I	С1	2	1,8	3,6	В. 2-I4
	2	С2	I3	2,9	37,7	В. 2-I4
	3	С6	2	3,7	7,4	В. 2-I4
	4	С9	2	0, 7	I, 4	В. 2-I4
	5	МН3	2	32,8	65,6	В. 2-I4
	6	МН8	2	II,9	23,8	В. 2-I4
	7	Ø28АШ L = 720	4	3,48	I3,92	Б.Ч.
	8	Ø36АШ L = 720	4	5,75	23,0	Б.Ч.
	9	ØIOAI L = 380	4	0,23	0,92	Б.Ч.
	I0	Ø8AI L = 500	2	0,20	0,4	Б.Ч.
	II	Ø32АШ L = I3600	8	85,9	687,2	Б.Ч.
	I2	ХМ2	73	0,55	40,I5	В. 2-I4
				Итого:	905,03	

Инв. № подл. | Подпись и дата | Взам. инв. №

КП228с

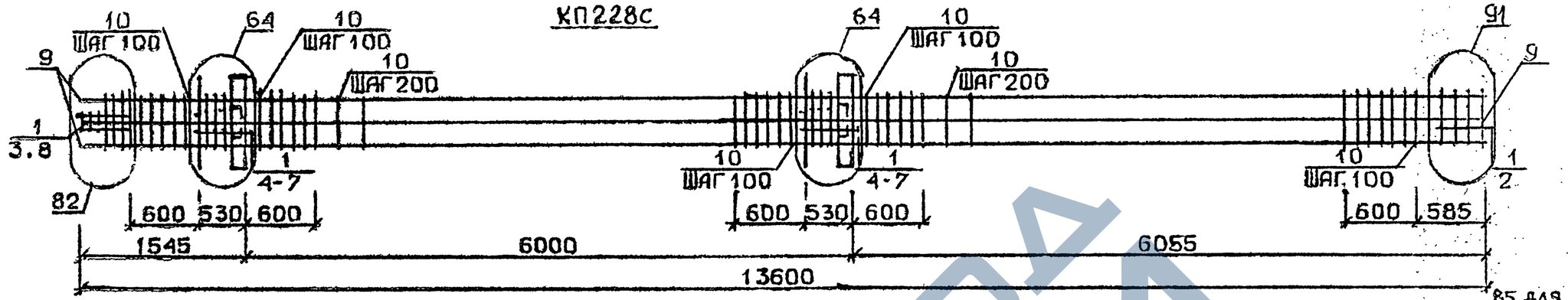

КП229с...КП231с

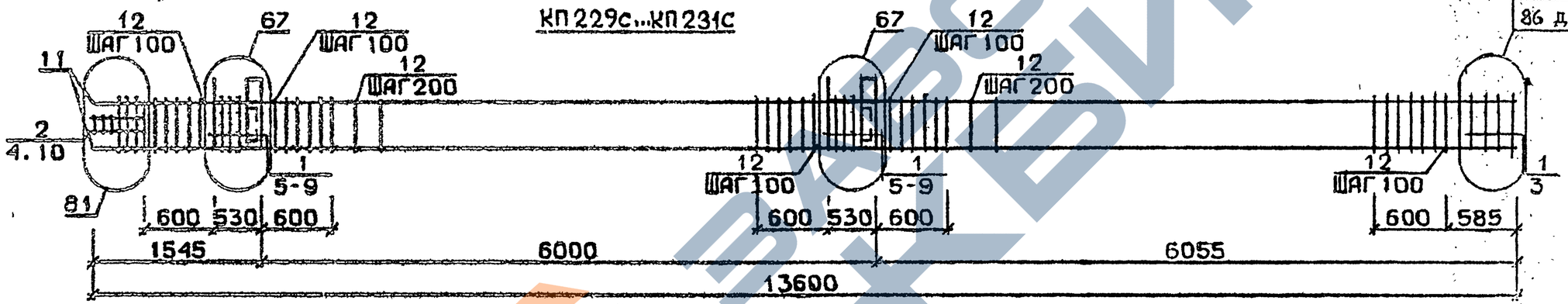

85 для КП229с
86 для КП230с
и КП231с

КП232с

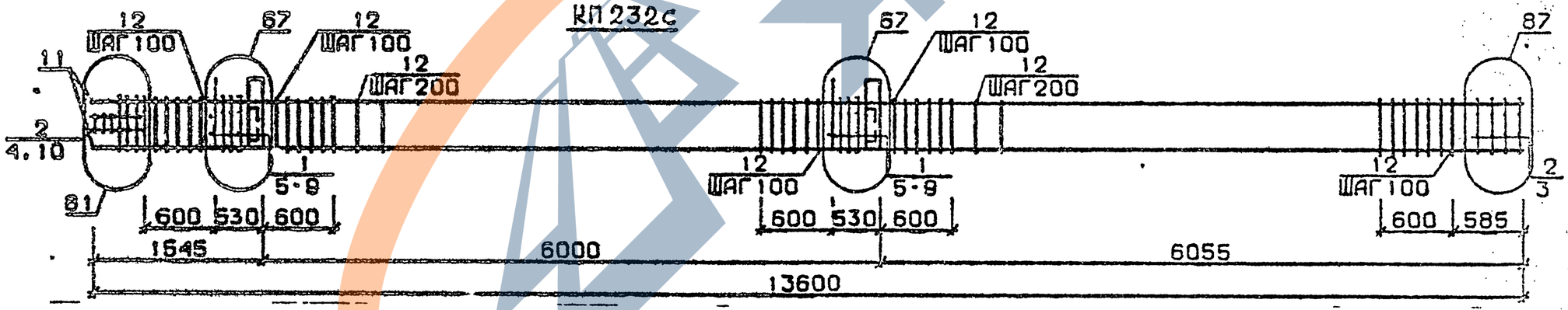

Арматура класса AI и AIII по ГОСТ 5781-82[25]
Детали см. I.020.I-2с/89 В.2-I3
Спецификацию см.лист 2

Разраб	Чачкветадзе	
Проверил	Барбакадзе	
ГИП	Бзскивадзе	
Н контр	Барбакадзе	

1.020.1-2с/89. 2-10 К51

Каркас пространственный КП228с...КП232с

Стадия	Лист	Листов
Р	1	2

ТбилЗНИИЭП

ФОРМАТ А3

Инв.№подл. | Подп. и дата | Взам.инв.№

1.020.1-2с/89 В. 2-10 ч. 1

Марка пространственного каркаса	Поз.	Марка арматурного изделия	Кол.	Масса, кг		Обозначение документа
				I шт.	Всего	
КП228с	I	С2	I5	2,9	43,5	В. 2-I4
	2	С7	2	4,3	8,6	В. 2-I4
	3	С9	2	0, 7	I, 4	В. 2-I4
	4	МН3	2	32,8	65,6	В. 2-I4
	5	МН8	2	II,9	23,8	В. 2-I4
	6	Ø36AIII L = 720	8	5,75	46,0	Б.Ч.
	7	Ø10AI L = 380	4	0,23	0,92	Б.Ч.
	8	Ø8AI L = 500	2	0,20	0,4	Б.Ч.
	9	Ø36AIII L = I3600	8	I09,0	872,0	Б.Ч.
	I0	ХМ3	73	0,88	64,24	В. 2-I4
				Итого:	II26,40	
КП229с	I	С1	I2	I,8	2I,6	В. 2-I4
	2	С2	3	2,9	8,7	В. 2-I4
	3	С4	2	2,2	4,4	В. 2-I4
	4	С9	2	0, 7	I, 4	В. 2-I4
	5	МН4	2	34,8	69,6	В. 2-I4
	6	МН7	2	9,7	I9,4	В. 2-I4
	7	Ø32AIII L = 720	4	4,54	I8,I6	Б.Ч.
	8	Ø10AI L = 380	4	0,23	0,92	Б.Ч.
	9	Ø12AI L = I30	8	0,II	0,88	Б.Ч.
	I0	Ø8AI L = 500	2	0,20	0,4	Б.Ч.
	II	Ø20AIII L = I3600	4	33,5	I34,0	Б.Ч.
	I2	ХМ1	73	0,55	40,I5	В. 2-I4
				Итого:	3I9,75	
КП230с	I	С1	I2	I,8	2I,6	В. 2-I4
	2	С2	3	2,9	8,7	В. 2-I4
	3	С5	2	3,I	6,2	В. 2-I4
	4	С9	2	0, 7	I, 4	В. 2-I4
	5	МН4	2	34,8	69,6	В. 2-I4
	6	МН7	2	9,7	I9,4	В. 2-I4
	7	Ø32AIII L = 720	4	4,54	I8,I6	Б.Ч.
	8	Ø10AI L = 380	4	0,23	0,92	Б.Ч.
	9	Ø12AI L = I30	3	0,II	0,33	Б.Ч.
	I0	Ø8AI L = 500	2	0,20	0,4	Б.Ч.

Марка пространственного каркаса	Поз.	Марка арматурного изделия	Кол.	Масса, кг		Обозначение документа
				I шт	Всего	
КП230с	II	Ø25AIII L = I3600	4	52,4	209,6	Б.Ч.
	I2	ХМ1	73	0,55	40,I5	В. 2-I4
				Итого:	396,40	
КП23Iс	I	С1	I2	I,8	2I,6	В. 2-I4
	2	С2	3	2,9	8,7	В. 2-I4
	3	С5	2	3,I	6,2	В. 2-I4
	4	С9	2	0, 7	I, 4	В. 2-I4
	5	МН4	2	34,8	69,6	В. 2-I4
	6	МН7	2	9,7	I9,4	В. 2-I4
	7	Ø32AIII L = 720	4	4,54	I8,I6	Б.Ч.
	8	Ø10AI L = 380	4	0,23	0,92	Б.Ч.
	9	Ø12AI L = I30	8	0,II	0,88	Б.Ч.
	I0	Ø8AI L = 500	2	0,20	0,4	Б.Ч.
	II	Ø28AIII L = I3600	4	65,7	262,8	Б.Ч.
	I2	ХМ2	73	0,55	40,I5	В. 2-I4
				Итого:	450,I5	
КП232с	I	С1	I0	I,8	I8,0	В. 2-I4
	2	С2	5	2,9	I4,5	В. 2-I4
	3	С6	2	3,7	7,4	В. 2-I4
	4	С9	2	0, 7	I, 4	В. 2-I4
	5	МН4	2	34,8	69,6	В. 2-I4
	6	МН7	2	9,7	I9,4	В. 2-I4
	7	Ø32AIII L = 720	4	4,54	I8,I6	Б.Ч.
	8	Ø10AI L = 380	4	0,23	0,92	Б.Ч.
	9	Ø12AI L = I30	8	0,II	0,88	Б.Ч.
	I0	Ø8AI L = 500	2	0,20	0,4	Б.Ч.
	II	Ø32AIII L = I3600	4	85,9	343,6	Б.Ч.
	I2	ХМ2	73	0,55	40,I5	В. 2-I4
				Итого:	534,35	

I.020.I-20/89 В. 2-I0 ч. 4

Инв. № подл. | Подпись и дата | Взам. инв. №

КП 233с, КП 234с

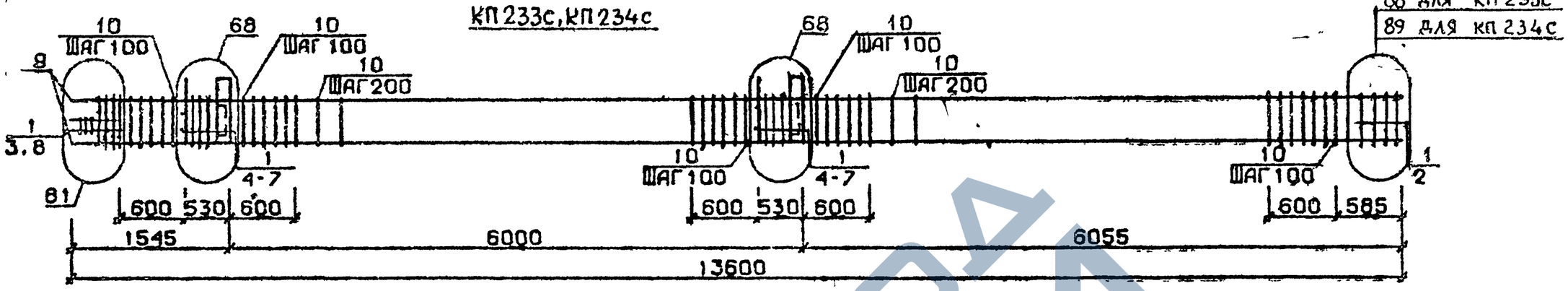

КП 235с

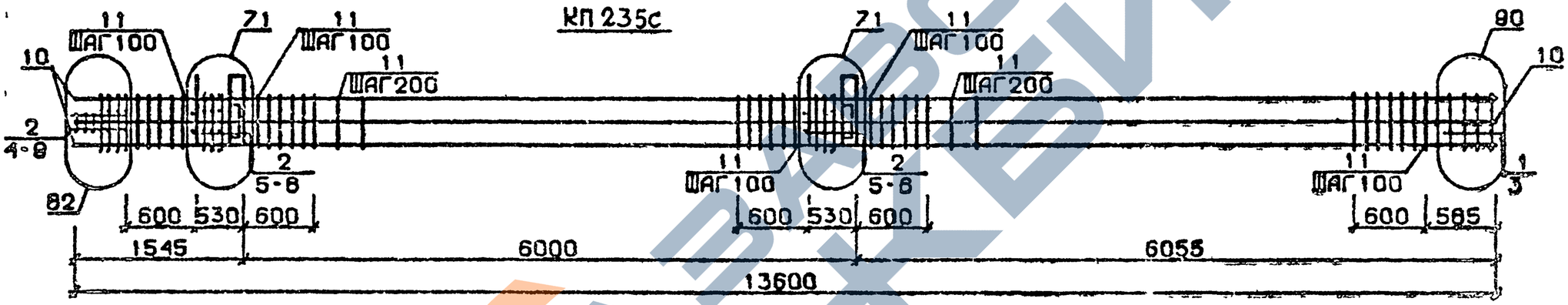

Арматура класса AI и AIII по ГОСТ 5781-82*
Детали см. 1.020.1-2с/89 В.2-13
Спецификацию см.лист 2

Разраб.	Чачкветадзе		
Проверил	Барвакадзе		
ГИП	Бускивадзе		
Н. контр.	Барбакадзе		

1.020.1-2с/89 2-10 К52

Каркас пространственный КП233с...КП235с

Стадия	Лист	Листов
Р	1	2

ТбилЗНИИЭП

ФОРМАТ А3

Инв.№подл. | Подп. и дата | Взам.инв.№

Марка пространственного каркаса	Поз.	Марка арматурного изделия	Кол.	Масса, кг		Обозначение документа
				I шт.	Всего	
КП233с	I	С2	I5	2,9	43,5	В. 2-I4
	2	С7	2	4,3	8,6	В. 2-I4
	3	С9	2	0, 7	I, 4	В. 2-I4
	4	МН4	2	34,8	69,6	В. 2-I4
	5	МН8	2	II,9	23,8	В. 2-I4
	6	Ø36АШ L = 720	4	5,75	23,0	Б.Ч.
	7	Ø10АI L = 380	4	0,23	0,92	Б.Ч.
	8	Ø8АI L = 500	2	0,20	0,4	Б.Ч.
	9	Ø36АШ L = I3600	4	I09,0	436,0	Б.Ч.
	I0	ХМ3	73	0,88	64,24	В. 2-I4
				Итого:	67I,40	
КП234с	I	С2	I5	2,9	43,5	В. 2-I4
	2	С8	2	5,0	I0,0	В. 2-I4
	3	С9	2	0, 7	I, 4	В. 2-I4
	4	МН4	2	34,8	69,6	В. 2-I4
	5	МН8	2	II,9	23,8	В. 2-I4
	6	Ø36АШ L = 720	4	5,75	23,0	Б.Ч.
	7	Ø10АI L = 380	4	0,23	0,92	Б.Ч.
	8	Ø8АI L = 500	2	0,20	0,4	Б.Ч.
	9	Ø40АШ L =I3600	4	I34,0	536,0	Б.Ч.
	I0	ХМ3	73	0,88	64,24	В. 2-I4
				Итого:	772,80	
КП235с	I	С1	2	I,8	3,6	В. 2-I4
	2	С2	I3	2,9	37,7	В. 2-I4
	3	С6	2	3,7	7,4	В. 2-I4
	4	С9	2	0, 7	I, 4	В. 2-I4
	5	МН4	2	34,8	69,6	В. 2-I4
	6	МН9	2	I7,3	34,6	В. 2-I4
	7	Ø32АШ L = 720	4	4,54	I8,I6	Б.Ч.
	8	Ø10АI L = 380	4	0,23	0,92	Б.Ч.
	9	Ø8АI L = 500	2	0,20	0,4	Б.Ч.
	I0	Ø32АШ L =I3600	8	85,9	687,2	Б.Ч.
	II	ХМ2	73	0,55	40,I5	В. 2-I4
				Итого:	90I,07	

Марка пространственного каркаса	Поз.	Марка арматурного изделия	Кол.	Масса, кг		Обозначение документа
				I шт.	Всего	

I.020.I-2с/89 8. 2-I0 ч 4

Инв. № подл. | Подпись и дата | Взам. инв. №

КП236с.. КП238с

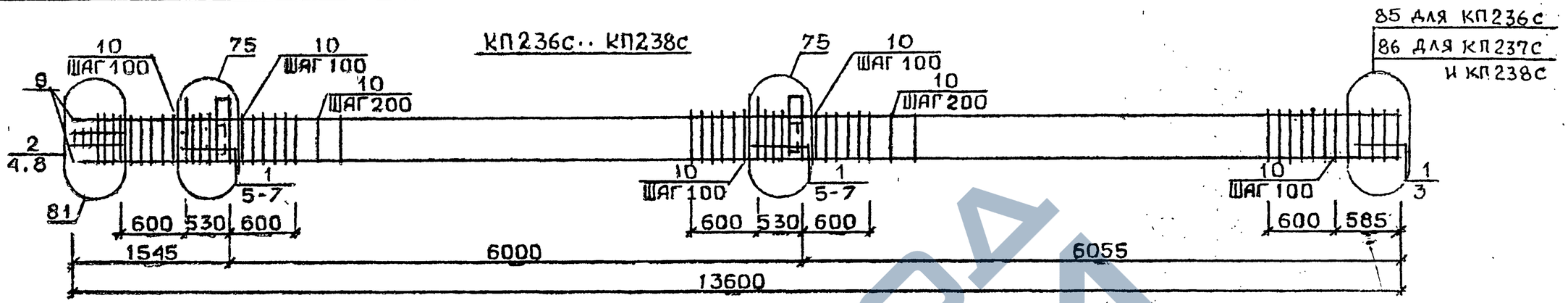

85 для КП236с
86 для КП237с
и КП238с

КП239с

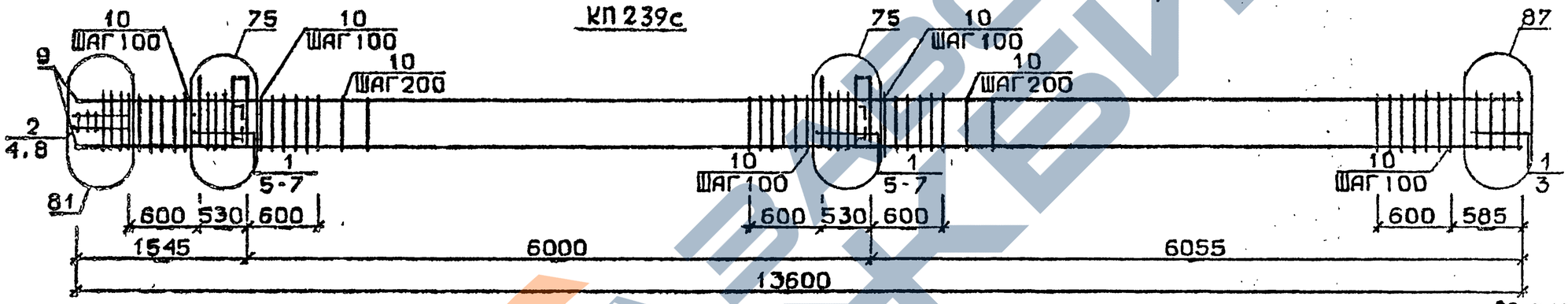

КП240с , КП241с

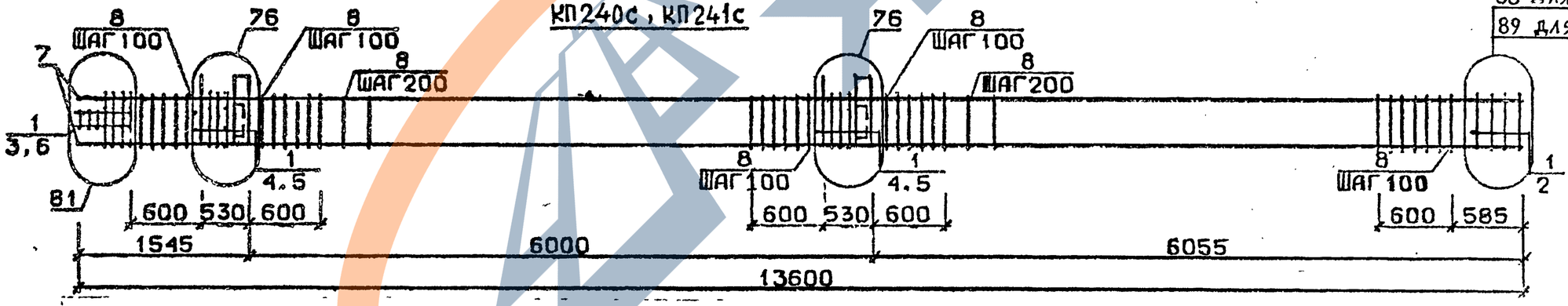

88 для КП240с
89 для КП241с

Арматура класса AI и AIII по ГОСТ 5781-82*
Детали см. I.020.I-2с/89 В.2-I3
Спецификацию см.лист 2

Разраб	Чанкветадзе	
Проверил	Барбакадзе	
ГИП	Бускивадзе	
Н. контр	Барбакадзе	

1.020.1-2с/89. 2-10 К53

Каркас пространственный КП238с ... КП241с

Стадия	Лист	Листов
Р	1	2

ТбилЗНИИЭП

Формат А3

Инв.№подл. | Подп. и дата | Взам.инв.№

I.020.I-2с/89 В. 2-10 т.4

Марка пространственного каркаса	Поз.	Марка арматурного изделия	Кол.	Масса, кг		Обозначение документа
				1 шт.	Всего	
КП236с	1	С1	12	1,8	21,6	В. 2-14
	2	С2	3	2,9	8,7	В. 2-14
	3	С4	2	2,2	4,4	В. 2-14
	4	С9	2	0, 7	1, 4	В. 2-14
	5	МН5	2	27,6	55,2	В. 2-14
	6	МН7	4	9,7	38,8	В. 2-14
	7	Ø12АI L = 130	8	0,11	0,88	Б.Ч.
	8	Ø8АI L = 500	2	0,20	0,4	Б.Ч.
	9	Ø20АШ L = 13600	4	33,5	134,0	Б.Ч.
	10	ХМ1	73	0,55	40,15	В. 2-14
				Итого:	305,47	
КП237с	1	С1	12	1,8	21,6	В. 2-14
	2	С2	3	2,9	8,7	В. 2-14
	3	С5	2	3,1	6,2	В. 2-14
	4	С9	2	0, 7	1, 4	В. 2-14
	5	МН5	2	27,6	55,2	В. 2-14
	6	МН7	4	9,7	38,8	В. 2-14
	7	Ø12АI L = 130	3	0,11	0,33	Б.Ч.
	8	Ø8АI L = 500	2	0,20	0,4	Б.Ч.
	9	Ø25АШ L = 13600	4	52,4	209,6	Б.Ч.
	10	ХМ1	73	0,55	40,15	В. 2-14
				Итого:	382,32	
КП238с	1	С1	12	1,8	21,6	В. 2-14
	2	С2	3	2,9	8,7	В. 2-14
	3	С5	2	3,1	6,2	В. 2-14
	4	С9	2	0, 7	1, 4	В. 2-14
	5	МН5	2	27,6	55,2	В. 2-14
	6	МН7	4	9,7	38,8	В. 2-14
	7	Ø12АI L = 130	8	0,11	0,88	Б.Ч.
	8	Ø8АI L = 500	2	0,20	0,4	Б.Ч.
	9	Ø28АШ L = 13600	4	65,7	262,8	Б.Ч.
	10	ХМ2	73	0,55	40,15	В. 2-14
				Итого:	436,07	
КП239с	1	С1	12	1,8	21,6	В. 2-14
	2	С2	3	2,9	8,7	В. 2-14
	3	С6	2	3,7	7,4	В. 2-14
	4	С9	2	0, 7	1, 4	В. 2-14
	5	МН5	2	27,6	55,2	В. 2-14
	6	МН7	4	9,7	38,8	В. 2-14
	7	Ø12АI L = 130	8	0,11	0,88	Б.Ч.
	8	Ø8АI L = 500	2	0,20	0,4	Б.Ч.
	9	Ø32АШ L = 13600	4	85,9	343,6	Б.Ч.
	10	ХМ2	73	0,55	40,15	В. 2-14
				Итого:	519,07	
КП240с	1	С2	15	2,9	43,5	В. 2-14
	2	С7	2	4,3	8,6	В. 2-14
	3	С9	2	0, 7	1, 4	В. 2-14
	4	МН5	2	27,6	55,2	В. 2-14
	5	МН8	4	11,9	47,6	В. 2-14
	6	Ø8АI L = 500	2	0,20	0,4	Б.Ч.
	7	Ø36АШ L = 13600	4	109,0	436,0	Б.Ч.
	8	ХМ3	73	0,88	64,24	В. 2-14
				Итого:	656,88	
КП241с	1	С2	15	2,9	43,5	В. 2-14
	2	С8	2	5,0	10,0	В. 2-14
	3	С9	2	0, 7	1, 4	В. 2-14
	4	МН5	2	27,6	55,2	В. 2-14
	5	МН8	4	11,9	47,6	В. 2-14
	6	Ø8АI L = 500	2	0,20	0,4	Б.Ч.
	7	Ø40АШ L = 13600	4	134,0	536,0	Б.Ч.
	8	ХМ3	73	0,88	64,24	В. 2-14
				Итого:	758,28	

Инв. № подл. | Подпись и дата | Взам. инв. №

КП 242с

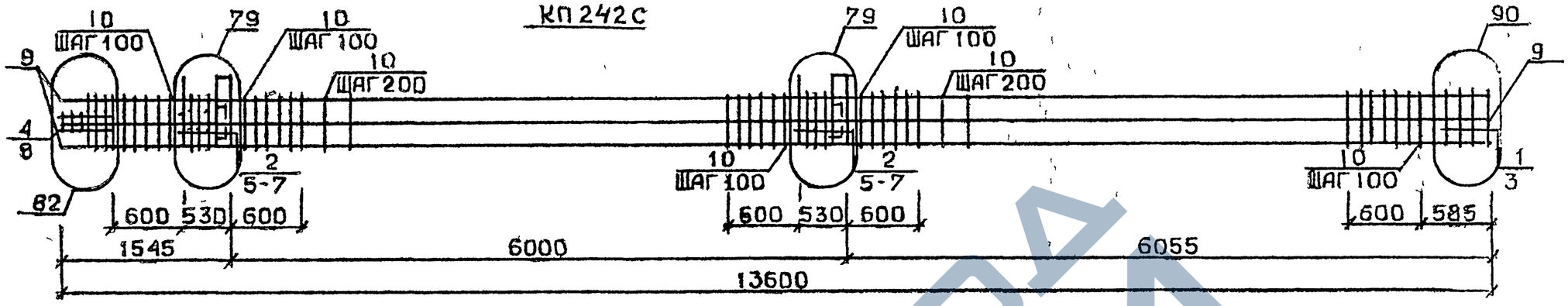

КП 243с

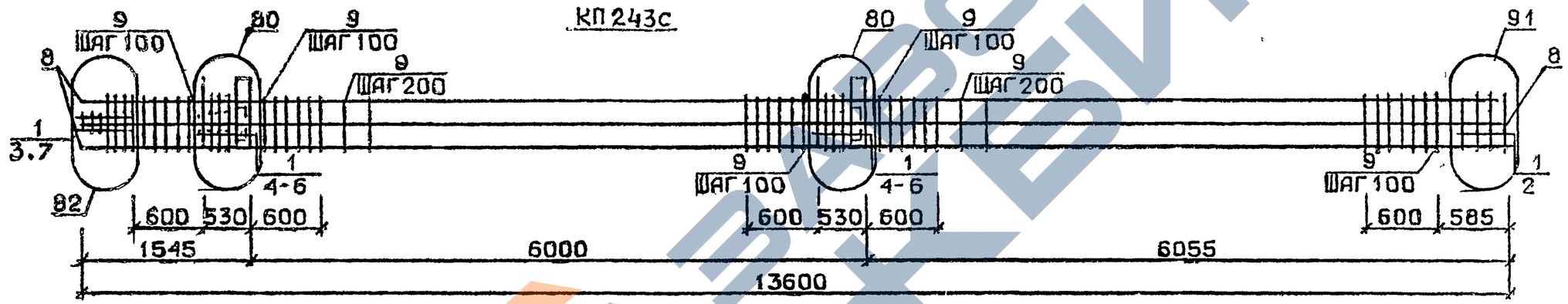

КП 236сн...КП 238сн

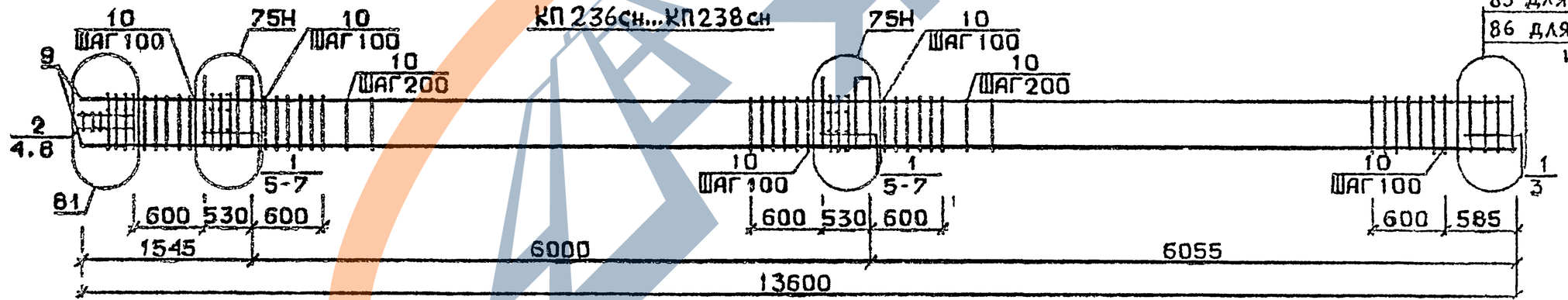

85 для КП 236сн
86 для КП 237сн
и КП 238сн

Арматура класса AI и AIII по ГОСТ 5781-82*
Детали см. 1.020.1-2с/89 В.2-13
Спецификацию см.лист 2

Разраб.	Чанкветадзе	
Провер.	Барбакадзе	
ГИП	Бускивадзе	
Н.контр.	Барбакадзе	

1.020.1-2с/89. 2-10 К54

Каркас пространственный КП 242с, КП 243с КП 236сн ... КП 238сн

Стадия	Лист	Листов
Р	1	2

Тбилзнииэп

Инв.№ подл. | Подп. и дата | Взам. инв.№

Формат А3

Марка пространственного каркаса	Поз.	Марка арматурного изделия	Кол.	Масса, кг I шт.	Масса, кг Всего	Обозначение документа
КП242с	I	CI	2	I,8	3,6	В. 2-I4
	2	C2	I3	2,9	2,9	В. 2-I4
	3	C6	2	3,7	7,4	В. 2-I4
	4	C9	2	0, 7	I, 4	В. 2-I4
	5	MH5	2	27,6	55,2	В. 2-I4
	6	MH8	2	II,9	23,8	В. 2-I4
	7	MH9	2	I7,3	34,6	В. 2-I4
	8	Ø8AI L = 500	2	0,20	0,4	Б.Ч.
	9	Ø32AШ L = I3600	8	85,9	687,2	Б.Ч.
	I0	XM2	73	0,55	40,I5	В. 2-I4
				Итого:	89I,39	
КП243с	I	C2	I5	2,9	43,5	В. 2-I4
	2	C7	2	4,3	8,6	В. 2-I4
	3	C9	2	0, 7	I, 4	В. 2-I4
	4	MH5	2	27,6	55,2	В. 2-I4
	5	MH8	2	II,9	23,8	В. 2-I4
	6	MHI0	2	20,8	4I,6	В. 2-I4
	7	Ø8AI L = 500	2	0,20	0,4	Б.Ч.
	8	Ø36AШ L = I3600	8	I09,0	872,0	Б.Ч.
	9	XM3	73	0,88	64,24	В. 2-I4
				Итого:	III0,68	
КП236сн	I	CI	I2	I,8	2I,6	В. 2-I4
	2	C2	3	2,9	8,7	В. 2-I4
	3	C4	2	2,2	4,4	В. 2-I4
	4	C9	2	0, 7	I, 4	В. 2-I4
	5	MH5н	2	27,6	55,2	В. 2-I4
	6	MH7	4	9,7	38,8	В. 2-I4
	7	ØI2AI L = I30	8	0,II	0,88	Б.Ч.
	8	Ø8AI L = 500	2	0,20	0,4	Б.Ч.
	9	Ø20AШ L = I3600	4	33,5	I34,0	Б.Ч.
	I0	XMI	73	0,55	40,I5	В. 2-I4
				Итого:	305,47	

Марка пространственного каркаса	Поз.	Марка арматурного изделия	Кол.	Масса, кг I шт.	Масса, кг Всего	Обозначение документа
КП237сн	I	CI	I2	I,8	2I,6	В. 2-I4
	2	C2	3	2,9	8,7	В. 2-I4
	3	C5	2	3,1	6,2	В. 2-I4
	4	C9	2	0, 7	I, 4	В. 2-I4
	5	MH5н	2	27,6	55,2	В. 2-I4
	6	MH7	4	9,7	38,8	В. 2-I4
	7	ØI2AI L = I30	8	0,II	0,88	Б.Ч.
	8	Ø8AI L = 500	2	0,20	0,4	Б.Ч.
	9	Ø25AШ L = I3600	4	52,4	209,6	Б.Ч.
	I0	XMI	73	0,55	40,I5	В. 2-I4
				Итого:	382,37	
КП238сн	I	CI	I2	I,8	2I,6	В. 2-I4
	2	C2	3	2,9	8,7	В. 2-I4
	3	C5	2	3,I	6,2	В. 2-I4
	4	C9	2	0, 7	I, 4	В. 2-I4
	5	MH5н	2	27,6	55,2	В. 2-I4
	6	MH7	4	9,7	38,8	В. 2-I4
	7	ØI2AI L = I30	8	0,II	0,88	Б.Ч.
	8	Ø8AI L = 500	2	0,20	0,4	Б.Ч.
	9	Ø28AШ L = I3600	4	65,7	262,8	Б.Ч.
	I0	XM2	73	0,55	40,I5	В. 2-I4
				Итого:	436,07	

ЗАВОД КБИ

КП239сн

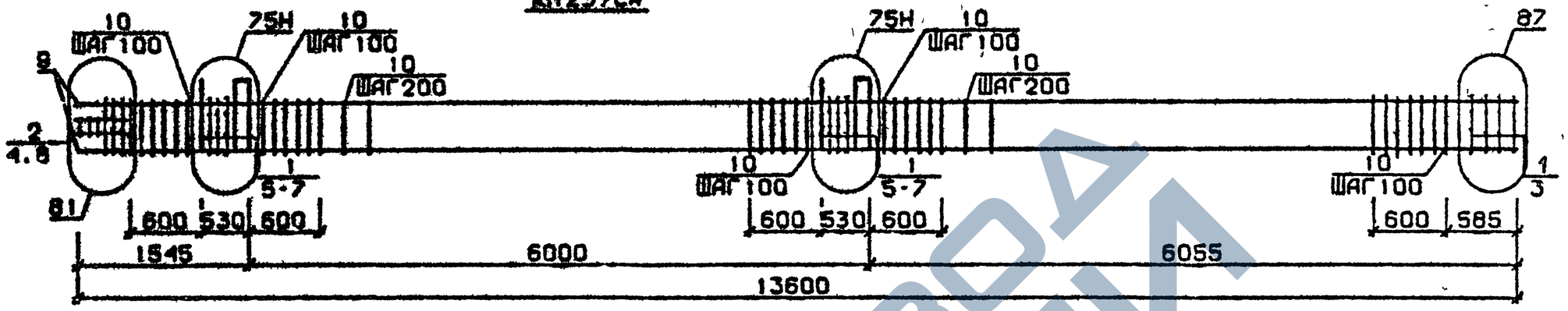

КП240сн, КП241сн

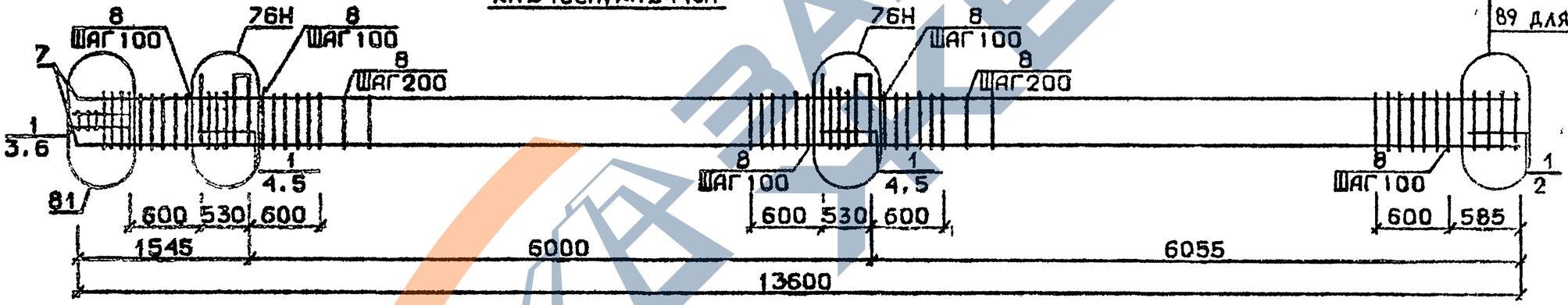

Арматура класса AI и AIII по ГОСТ 5781-82*
Детали см. I.020.I-2с/89 В.2-13
Спецификацию см.лист 2

Разраб.	Чанкветадзе		
Провер.	Барбакадзе		
ГИП	Бускивадзе		
Н. контр.	Барбакадзе		

1.020.1-2с/89. 2-10 К55

Каркас пространственный КП239сн...КП241сн

Стадия	Лист	Листов
Р	1	2

ТбилЗНИИЭП

Инв.№ подл. | Подп. и дата | Взам. инв.№

Формат А3

Марка пространственного каркаса	Поз	Марка арматурного изделия	Кол.	Масса, кг		Обозначение документа
				I шт.	Всего	
КП239сн	I	С1	I2	I,8	2I,6	В. 2-I4
	2	С2	3	2,9	8,7	В. 2-I4
	3	С6	2	3,7	7,4	В. 2-I4
	4	С9	2	0, 7	I, 4	В. 2-I4
	5	МН5н	2	27,6	55,2	В. 2-I4
	6	МН7	4	9,7	38,8	В. 2-I4
	7	Ø12АI L = I30	8	0,II	0,88	Б.Ч.
	8	Ø8АI L = 500	2	0,20	0,4	Б.Ч.
	9	Ø32АIII L = I3600	4	85,9	343,6	Б.Ч.
	I0	ХМ2	73	0,55	40,I5	В. 2-I4
				Итого:	5I9,07	
КП240сн	I	С2	I5	2,9	43,5	В. 2-I4
	2	С7	2	4,3	8,6	В. 2-I4
	3	С9	2	0, 7	I, 4	В. 2-I4
	4	МН5н	2	27,6	55,2	В. 2-I4
	5	МН8	4	II,9	47,6	В. 2-I4
	6	Ø8АI L = 500	2	0,20	0,4	Б.Ч.
	7	Ø36АIII L = I3600	4	I09,0	436,0	Б.Ч.
	8	ХМ3	73	0,88	64,24	В. 2-I4
				Итого:	656,88	
КП24Iсн	I	С2	I5	2,9	43,5	В. 2-I4
	2	С8	2	5,0	I0,0	В. 2-I4
	3	С9	2	0, 7	I, 4	В. 2-I4
	4	МН5н	2	27,6	55,2	В. 2-I4
	5	МН8	4	II,9	47,6	В. 2-I4
	6	Ø8АI L = 500	2	0,20	0,4	Б.Ч.
	7	Ø40АIII L = I3600	4	I34,0	536,0	Б.Ч.
	8	ХМ3	73	0,88	64,24	В. 2-I4
				Итого:	758,28	

Марка пространственного каркаса	Поз.	Марка арматурного изделия	Кол.	Масса, кг		Обозначение документа
				I шт.	Всего	

Инв. № подл. | Подпись и дата | Взам. инв. №

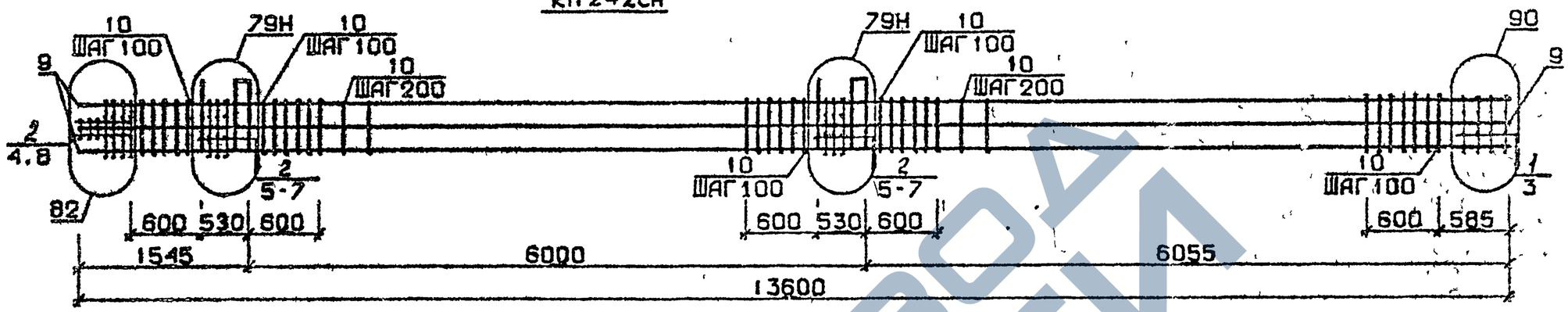

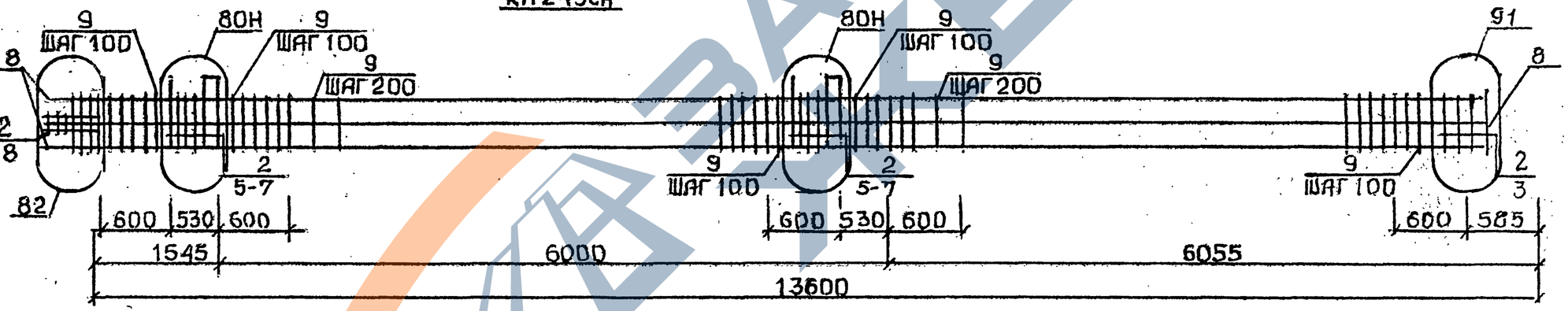

Арматура класса AI и AIII по ГОСТ 5781-82
Детали см. I.020.I-2с/89 В.2-I3
Спецификацию см. лист 2

Разраб.	Чанкветадзе		1.020.1-2с/89. 2-10 К56
Проверил	Барбакадзе		
ГИП	Бускивадзе		Каркас пространственный КП242сн, КП243сн
			Стадия: Р; Лист: 1; Листов: 2
Н.контр.	Барбакадзе		ТбилЗНИИЭП

Формат А3

Марка пространственного каркаса	Поз.	Марка арматурного изделия	Кол.	Масса, кг		Обозначение документа
				I шт.	Всего	
КП242сн	I	С1	2	I,8	3,6	В. 2-I4
	2	С2	I3	2,9	37,7	В. 2-I4
	3	С6	2	3,7	7,4	В. 2-I4
	4	С9	2	0, 7	I, 4	В. 2-I4
	5	МН5н	2	27,6	55,2	В. 2-I4
	6	МН8	2	II,9	23,8	В. 2-I4
	7	МН9	2	I7,3	34,6	В. 2-I4
	8	Ø8АI L = 500	2	0,20	0,4	Б.Ч.
	9	Ø32АШ L = I3600	8	85,9	687,2	Б.Ч.
	I0	ХМ2	73	0,55	40,I5	В. 2-I4
				Итого:	89I,39	
КП243сн	2	С2	I5	2,9	43,5	В. 2-I4
	3	С7	2	4,3	8,6	В. 2-I4
	4	С9	2	0, 7	I, 4	В. 2-I4
	5	МН5н	2	27,6	55,2	В. 2-I4
	6	МН8	2	II,9	23,8	В. 2-I4
	7	МНI0	2	20,8	4I,6	В. 2-I4
	8	Ø8АI L = 500	2	0,20	0,4	Б.Ч.
	9	Ø36АШ L = I3600	8	I09,0	872,0	Б.Ч.
	I0	ХМ3	73	0,88	64,24	В. 2-I4
				Итого:	IIIO,68	

Марка пространственного каркаса	Поз.	Марка арматурного изделия	Кол.	Масса, кг		Обозначение документа
				I шт.	Всего	

1.020.1-2с/89 В. 2-10 в.3

Инв. № подл. | Подпись и дата | Взам. инв. №

Формат А3

https://zavodgk.com/

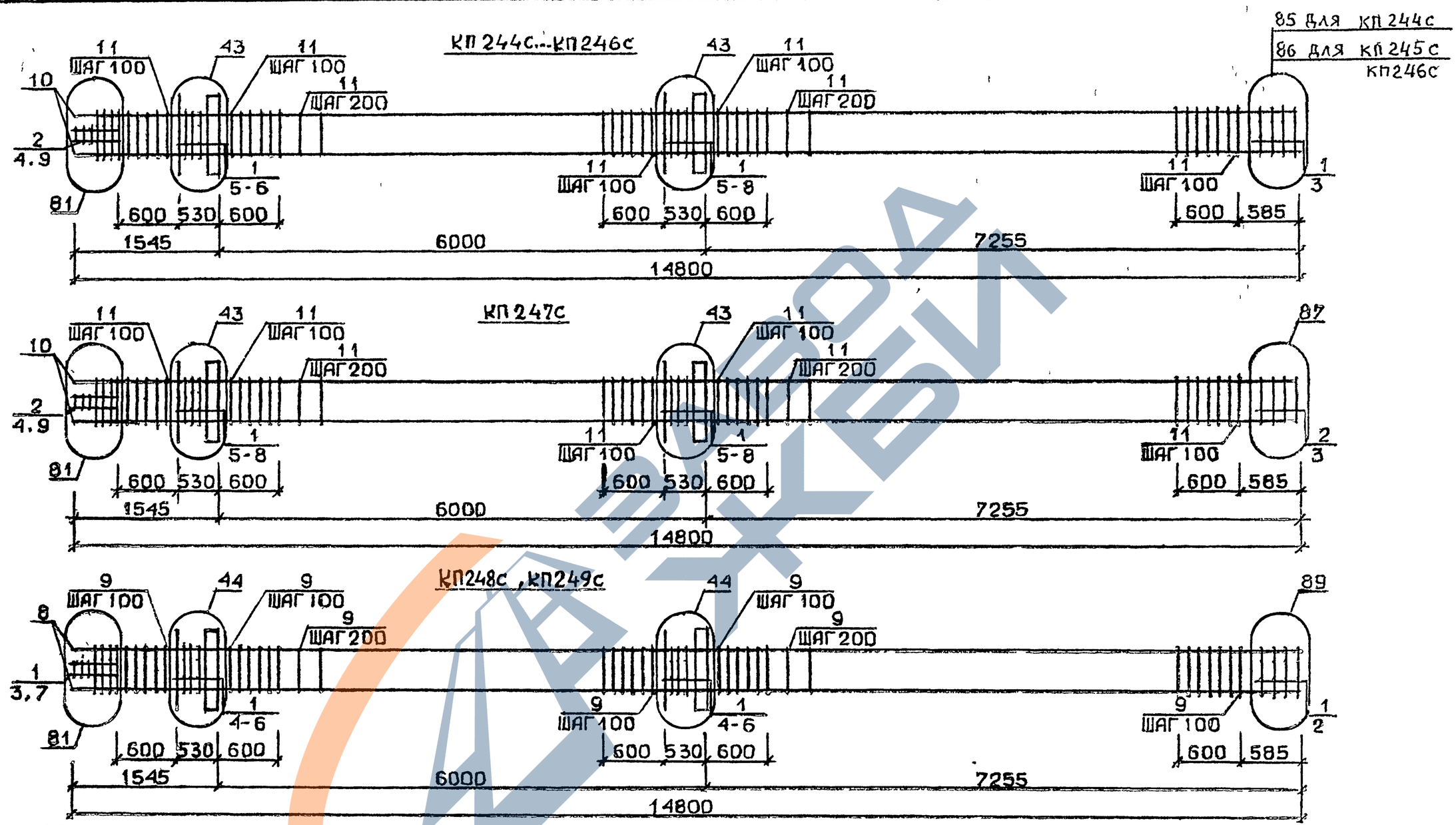

Арматура класса AI и AIII по ГОСТ 5781-82

Детали см. I.020.I-2с/89 В.2-I3

Спецификацию см. лист 2

Разраб	Чанкветадзе	
Проверил	Барбакадзе	
ГИП	Бускивадзе	
Н. контр.	Барбакадзе	

1.020.1-2с/89. 2-10 К57

Каркас пространственный КП244с...КП249с

Стадия	Лист	Листов
Р	1	2

ТбилЗНИИЭП

Формат А3

Инв. № подл. | Подп. и дата | Взам. инв. №

Т.020.1-2с/89 В. 2-10 ч.1

Марка пространственного каркаса	Поз.	Марка арматурного изделия	Кол.	Масса, кг		Обозначение документа
				I шт.	Всего	
КП244с	I	СI	I2	I,8	2I,6	В. 2-I4
	2	С2	3	2,9	8,7	В. 2-I4
	3	С4	2	2,2	4,4	В. 2-I4
	4	С9	2	0, 7	I, 4	В. 2-I4
	5	МНI	2	25,60	5I,2	В. 2-I4
	6	Ø32АШ L = 720	4	4,54	I8,I6	Б.Ч.
	7	ØIOAI L = 380	4	0,23	0,92	Б.Ч.
	8	ØI2AI L = I30	8	0,II	0,88	Б.Ч.
	9	Ø8AI L = 500	2	0,20	0,4	Б.Ч.
	I0	Ø20АШ L = I4800	4	36,5	I46,0	Б.Ч.
	II	ХМI	79	0,55	43,45	В. 2-I4
				Итого:	297,05	
КП245с	I	СI	I2	I,8	2I,6	В. 2-I4
	2	С2	3	2,9	8,7	В. 2-I4
	3	С5	2	3,I	6,2	В. 2-I4
	4	С9	2	0, 7	I, 4	В. 2-I4
	5	МНI	2	25,60	5I,2	В. 2-I4
	6	Ø32АШ L = 720	4	4,54	I8,I6	Б.Ч.
	7	ØIOAI L = 380	4	0,23	0,92	Б.Ч.
	8	ØI2AI L = I30	8	0,II	0,88	Б.Ч.
	9	Ø8AI L = 500	2	0,20	0,4	Б.Ч.
	I0	Ø25АШ L = I4800	4	52,4	209,6	Б.Ч.
	II	ХМI	79	0,55	43,45	В. 2-I4
				Итого:	381,50	
КП246с	I	СI	I2	I,8	2I,6	В. 2-I4
	2	С2	3	2,9	8,7	В. 2-I4
	3	С5	2	3,I	6,2	В. 2-I4
	4	С9	2	0, 7	I, 4	В. 2-I4
	5	МНI	2	25,60	5I,2	В. 2-I4
	6	Ø32АШ L = 720	4	4,54	I8,I6	Б.Ч.
	7	ØIOAI L = 380	4	0,23	0,92	Б.Ч.
	8	ØI2AI L = I30	8	0,II	0,88	Б.Ч.
	9	Ø8AI L = 500	2	0,20	0,4	Б.Ч.
	I0	Ø28АШ L = I4800	4	7I,5	286,0	Б.Ч.
КП246с	II	ХМ2	79	0,55	43,45	В. 2-I4
				Итого:	438,85	
КП247с	I	СI	I0	I,8	I8,0	В. 2-I4
	2	С2	5	2,9	I4,5	В. 2-I4
	3	С6	2	3,7	7,4	В. 2-I4
	4	С9	2	0, 7	I, 4	В. 2-I4
	5	МНI	2	25,60	5I,2	В. 2-I4
	6	Ø32АШ L = 720	4	4,54	I8,I6	Б.Ч.
	7	ØIOAI L = 380	4	0,23	0,92	Б.Ч.
	8	ØI2AI L = I30	8	0,II	0,88	Б.Ч.
	9	Ø8AI L = 500	2	0,20	0,4	Б.Ч.
	I0	Ø32АШ L = I4800	4	93,4	373,6	Б.Ч.
	II	ХМ2	79	0,55	43,45	В. 2-I4
				Итого:	529,85	
КП248с	I	С2	I5	2,9	43,5	В. 2-I4
	2	С7	2	4,3	8,6	В. 2-I4
	3	С9	2	0, 7	I, 4	В. 2-I4
	4	МНI	2	25,60	5I,2	В. 2-I4
	5	Ø36АШ L = 720	4	5,75	23,0	Б.Ч.
	6	ØIOAI L = 380	4	0,23	0,92	Б.Ч.
	7	Ø8AI L = 500	2	0,20	0,4	Б.Ч.
	8	Ø36АШ L = I4800	4	II8,0	472,0	Б.Ч.
	9	ХМ3	79	0,88	69,52	В. 2-I4
				Итого:	670,48	
КП249с	I	С2	I5	2,9	43,5	В. 2-I4
	2	С8	2	5,0	I0,0	В. 2-I4
	3	С9	2	0, 7	I, 4	В. 2-I4
	4	МНI	2	25,60	5I,2	В. 2-I4
	5	Ø36АШ L = 720	4	5,75	23,0	Б.Ч.
	6	ØIOAI L = 380	4	0,23	0,92	Б.Ч.
	7	Ø8AI L = 500	2	0,20	0,4	Б.Ч.
	8	Ø40АШ L = I4800	4	I46,0	584,0	Б.Ч.
	9	ХМ3	79	0,88	69,52	В. 2-I4
				Итого:	783,89	

I.020.I-2с/89. 2-10 ч.4

Инв. № подл. | Подпись и дата | Взам. инв. №

КП250с

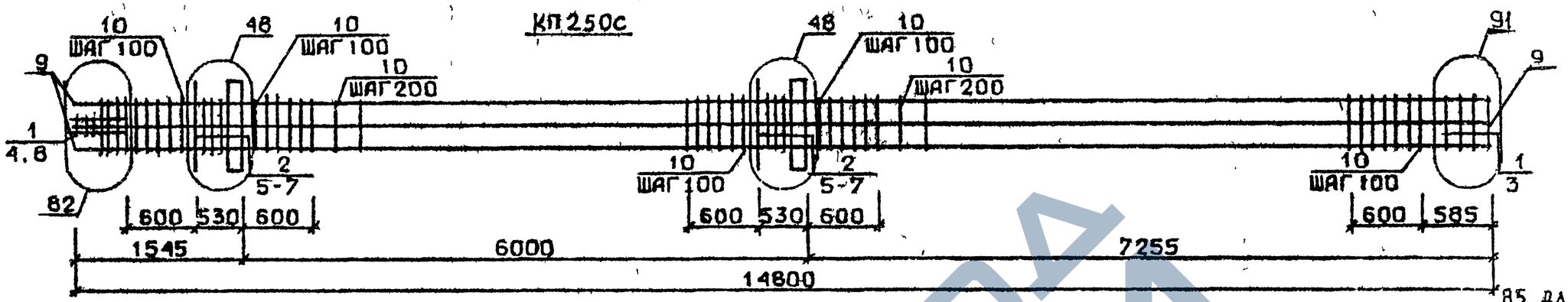

КП251с...КП253с

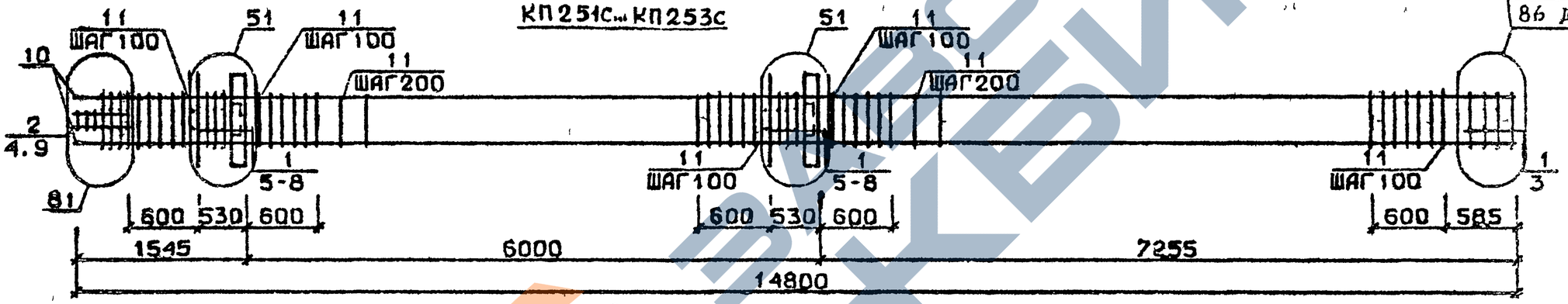

85 для КП251с
86 для КП252с и КП253с

КП254с

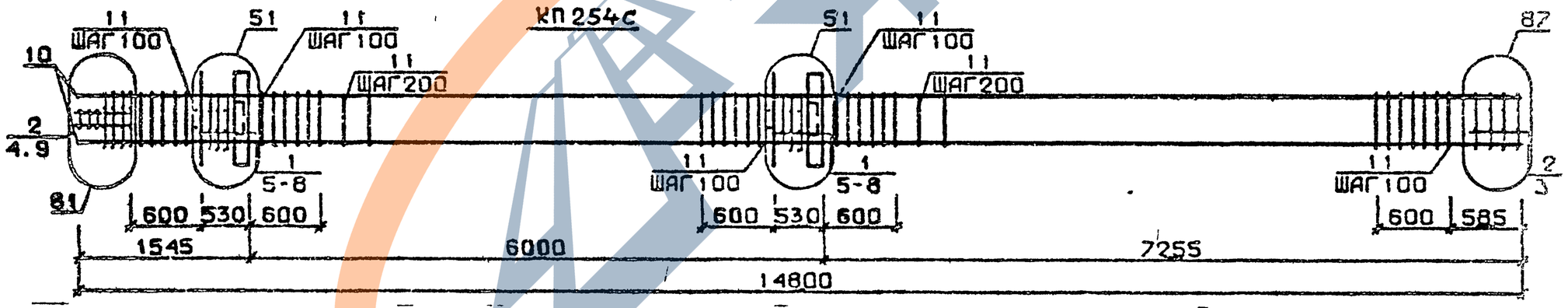

Арматура класса AI и AIII по ГОСТ 5781-82*

Детали см. I.020.I-2с/89 В.2-I3

Спецификацию см. лист 2

Разраб	Чанкветадзе		
Проверил	Барбакадзе		
ГИП	Бусливадзе		
Н контр	Барбакадзе		

1.020.1-2с/89.2-10 К58

Каркас пространственный КП250с...КП254с

Стадия	Лист	Листов
Р	1	2

ТбилЗНИИЭП

Инв.№ подл. | Подп. и дата | Взам.инв.№

I.020.I-20/89 В.2-I0 ч.1

Формат А3

Марка пространственного каркаса	Поз.	Марка арматурного изделия		Кол.	Масса, кг		Обозначение документа
					I шт.	Всего	
КП250с	I	С2		5	2,9	I4,5	В. 2-I4
	2	С3		I0	4,2	42,0	В. 2-I4
	3	С7		2	4,3	8,6	В. 2-I4
	4	С9		2	0, 7	I, 4	В. 2-I4
	5	МН1		2	25,60	5I,2	В. 2-I4
	6	Ø36АШ	L = 720	8	5,75	46,0	Б.Ч.
	7	ØI0АI	L = 380	4	0,23	0,92	Б.Ч.
	8	Ø8АI	L = 500	2	0,20	0,4	Б.Ч.
	9	Ø36АШ	L = I4800	8	II8,0	944,0	Б.Ч.
	I0	ХМ3		79	0,88	69,52	В. 2-I4
					Итого:	II78,48	
КП25Iс	I	СI		I2	I,8	2I,6	В. 2-I4
	2	С2		3	2,9	8,7	В. 2-I4
	3	С4		2	2,2	4,4	В. 2-I4
	4	С9		2	0, 7	I, 4	В. 2-I4
	5	МН2		2	40,0	80,0	В. 2-I4
	6	Ø32АШ	L = 720	8	4,54	36,32	Б.Ч.
	7	ØI0АI	L = 380	8	0,23	I,84	Б.Ч.
	8	ØI2АI	L = I30	8	0,II	0,88	Б.Ч.
	9	Ø8АI	L = 500	2	0,20	0,4	Б.Ч.
	I0	Ø20АШ	L = I4800	4	36,5	I46,0	Б.Ч.
	II	ХМI		79	0,55	43,45	В. 2-I4
					Итого:	344,93	
КП252с	I	СI		I2	I,8	2I,6	В. 2-I4
	2	С2		3	2,9	8,7	В. 2-I4
	3	С5		2	3,I	6,2	В. 2-I4
	4	С9		2	0, 7	I, 4	В. 2-I4
	5	МН2		2	40,0	80,0	В. 2-I4
	6	Ø32АШ	L = 720	8	4,54	36,32	Б.Ч.
	7	ØI0АI	L = 380	8	0,23	I,84	Б.Ч.
	8	ØI2АI	L = I30	8	0,II	0,88	Б.Ч.
	9	Ø8АI	L = 500	2	0,20	0,4	Б.Ч.
	I0	Ø25АШ	L = I4800	4	57,0	228,0	Б.Ч.
	II	ХМI		79	0,55	43,45	В. 2-I4
					Итого:	428,73	

Марка пространственного каркаса	Поз.	Марка арматурного изделия		Кол.	Масса, кг		Обозначение документа
					I шт.	Всего	
КП253с	I	СI		I2	I,8	2I,6	В. 2-I4
	2	С2		3	2,9	8,7	В. 2-I4
	3	С5		2	3,I	6,2	В. 2-I4
	4	С9		2	0, 7	I, 4	В. 2-I4
	5	МН2		2	40,0	80,0	В. 2-I4
	6	Ø32АШ	L = 720	8	4,54	36,32	Б.Ч.
	7	ØI0АI	L = 380	8	0,23	I,84	Б.Ч.
	8	ØI2АI	L = I30	8	0,II	0,88	Б.Ч.
	9	Ø8АI	L = 500	2	0,20	0,4	Б.Ч.
	I0	Ø28АШ	L = I4800	4	7I,5	286,0	Б.Ч.
	II	ХМ2		79	0,55	43,45	В. 2-I4
					Итого:	486,73	
КП254с	I	СI		I0	I,8	I8,0	В. 2-I4
	2	С2		5	2,9	I4,5	В. 2-I4
	3	С6		2	3,7	7,4	В. 2-I4
	4	С9		2	0, 7	I, 4	В. 2-I4
	5	МН2		2	40,0	80,0	В. 2-I4
	6	Ø32АШ	L = 720	8	4,54	36,32	Б.Ч.
	7	ØI0АI	L = 380	8	0,23	I,84	Б.Ч.
	8	ØI2АI	L = I30	8	0,II	0,88	Б.Ч.
	9	Ø8АI	L = 500	2	0,20	0,4	Б.Ч.
	I0	Ø32АШ	L = I4800	4	93,4	373,6	Б.Ч.
	II	ХМ2		79	0,55	43,45	В. 2-I4
					Итого:	577,73	

I.020.I-2с/89 В. 2-10 Вып. I

Взам. инв. №

Подпись и дата

Инв. № подл.

КП255с, КП256с

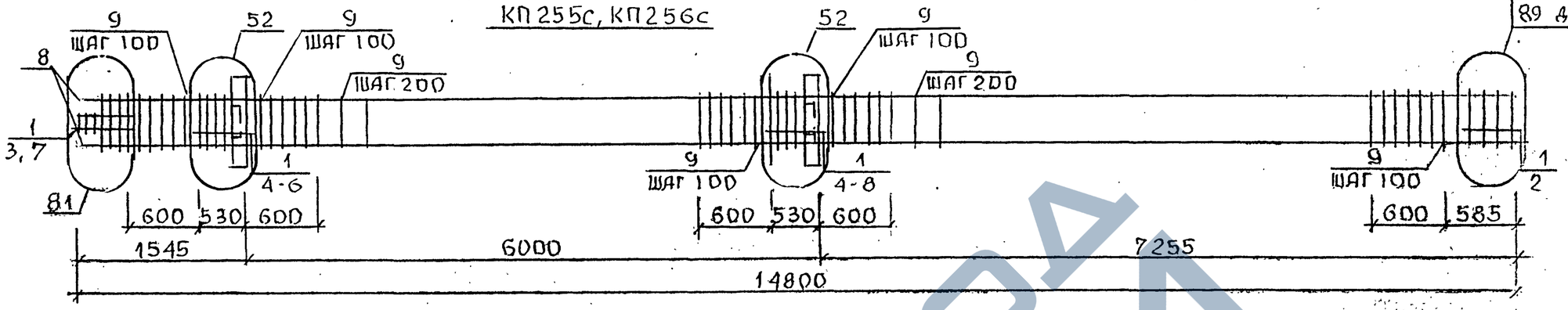

КП257с

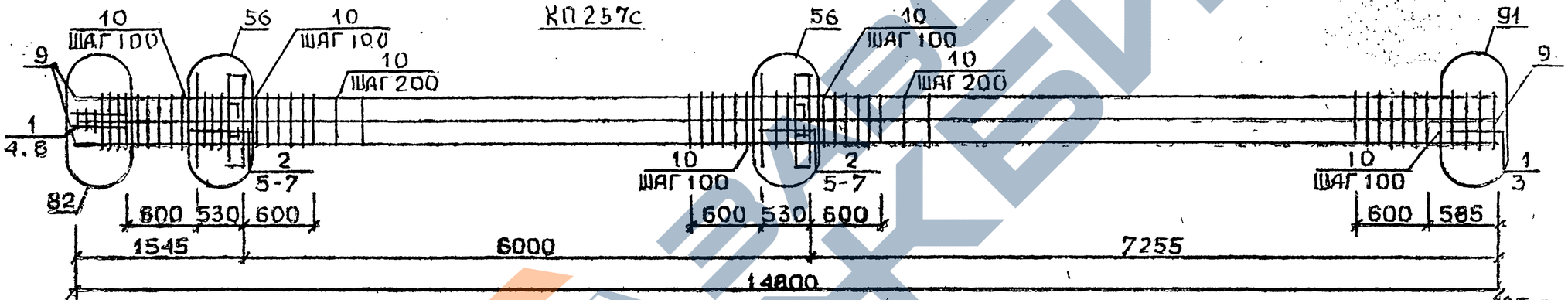

КП258с...КП260с

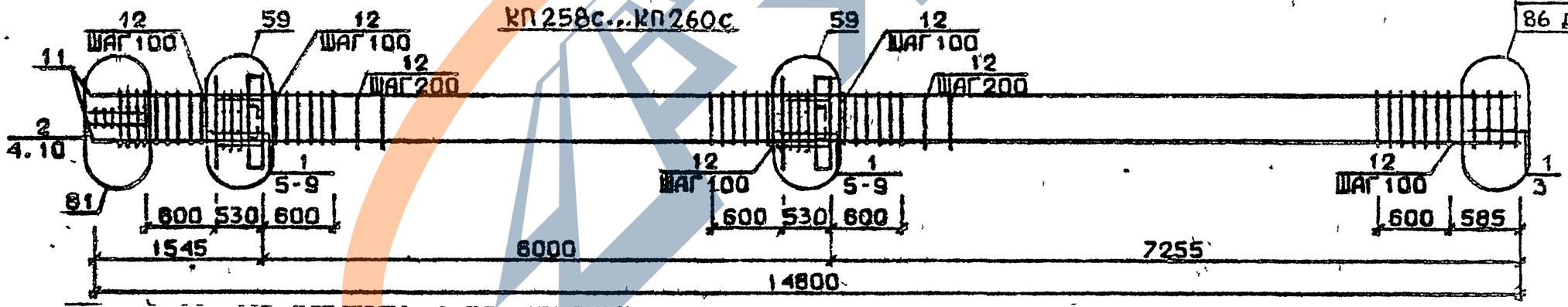

Арматура класса AI и AIII по ГОСТ 5781-82*

Детали см. I.020.I-2с/89 В.2-I3

Спецификацию см. лист 2

Разраб.	Чанкветадзе	
Проверил	Барбакадзе	
ГИП	Бускиладзе	
Н.контр	Барбакадзе	

1.020.1-2с/89. 2-10 К59

Каркас пространственный КП255с...КП260с

Стадия	Лист	Листов
Р	1	2

ТбилЗНИИЭП

Инв.№подл. | Подп. и дата | Взам.инв.№

Формат А3

Марка пространственного каркаса	Поз.	Марка арматурного изделия	Кол.	Масса, кг		Обозначение документа
				1 шт.	Всего	
КП255с	1	С2	15	2,9	43,5	В. 2-14
	2	С7	2	4,3	8,6	В. 2-14
	3	С9	2	0,7	1,4	В. 2-14
	4	МН2	2	40,0	80,0	В. 2-14
	5	Ø36АШ L = 720	8	5,75	46,0	Б.Ч.
	6	Ø10АI L = 380	8	0,23	1,84	Б.Ч.
	7	Ø8АI L = 500	2	0,20	0,4	Б.Ч.
	8	Ø36АШ L = 14800	4	118,0	472,0	Б.Ч.
	9	ХМ3	79	0,88	69,52	В. 2-14
				Итого:	723,20	
КП256с	1	С2	15	2,9	43,5	В. 2-14
	2	С8	2	5,0	10,0	В. 2-14
	3	С9	2	0,7	1,4	В. 2-14
	4	МН2	2	40,0	80,0	Б.Ч.
	5	Ø36АШ L = 720	8	5,75	46,0	Б.Ч.
	6	Ø10АI L = 380	8	0,23	1,84	Б.Ч.
	7	Ø8АI L = 500	2	0,20	0,4	Б.Ч.
	8	Ø40АШ L = 14800	4	146,0	584,0	Б.Ч.
	9	ХМ3	79	0,88	69,52	В. 2-14
				Итого:	836,6	
КП257с	1	С2	5	2,9	14,5	В. 2-14
	2	С3	10	4,2	42,0	В. 2-14
	3	С7	2	4,3	8,6	В. 2-14
	4	С9	2	0,7	1,4	Б.Ч.
	5	МН2	2	40,0	80,0	Б.Ч.
	6	Ø36АШ L = 720	12	5,75	69,0	Б.Ч.
	7	Ø10АI L = 380	8	0,23	1,84	Б.Ч.
	8	Ø8АI L = 500	2	0,20	0,4	Б.Ч.
	9	Ø36АШ L = 14800	8	118,0	944,0	Б.Ч.
	10	ХМ3	79	0,88	69,52	В. 2-14
				Итого:	1231,20	
КП258с	1	С1	12	1,8	21,6	В. 2-14
	2	С2	3	2,9	8,7	В. 2-14
	3	С4	2	2,2	4,4	В. 2-14
	4	С9	2	0,7	1,4	В. 2-14
	5	МН3	2	32,8	65,6	В. 2-14
	6	МН7	2	9,7	19,4	В. 2-14
	7	Ø32АШ L = 720	4	4,54	18,16	Б.Ч.
	8	Ø10АI L = 380	4	0,23	0,92	Б.Ч.
	9	Ø12АI L = 130	8	0,11	0,88	Б.Ч.
	10	Ø8АI L = 500	2	0,20	0,4	Б.Ч.
	11	Ø20АШ L = 14800	4	36,5	146,0	Б.Ч.
	12	ХМ1	79	0,55	43,45	В. 2-14
				Итого:	330,85	
КП259с	1	С1	12	1,8	21,6	В. 2-14
	2	С2	3	2,9	8,7	В. 2-14
	3	С5	2	3,1	6,2	В. 2-14
	4	С9	2	0,7	1,4	В. 2-14
	5	МН3	2	32,8	65,6	В. 2-14
	6	МН7	2	9,7	19,4	В. 2-14
	7	Ø32АШ L = 720	4	4,54	18,16	Б.Ч.
	8	Ø10АI L = 380	4	0,23	0,92	Б.Ч.
	9	Ø12АI L = 130	8	0,11	0,88	Б.Ч.
	10	Ø8АI L = 500	2	0,20	0,4	Б.Ч.
	11	Ø25АШ L = 14800	4	57,0	228,0	Б.Ч.
	12	ХМ1	79	0,55	43,45	В. 2-14
				Итого:	414,65	
КП260с	1	С1	12	1,8	21,6	В. 2-14
	2	С2	3	2,9	8,7	В. 2-14
	3	С5	2	3,1	6,2	В. 2-14
	4	С9	2	0,7	1,4	В. 2-14
	5	МН3	2	32,8	65,6	В. 2-14
	6	МН7	2	9,7	19,4	В. 2-14
	7	Ø32АШ L = 720	4	4,54	18,16	Б.Ч.
	8	Ø10АI L = 380	4	0,23	0,92	Б.Ч.
	9	Ø12АI L = 130	8	0,11	0,88	Б.Ч.
	10	Ø8АI L = 500	2	0,20	0,4	Б.Ч.
	11	Ø28АШ L = 14800	4	71,5	286,0	Б.Ч.
	12	ХМ2	79	0,55	43,45	В. 2-14
				Итого:	472,65	

Инв. № подл. | Подпись и дата | Взам. инв. №

КП 261с

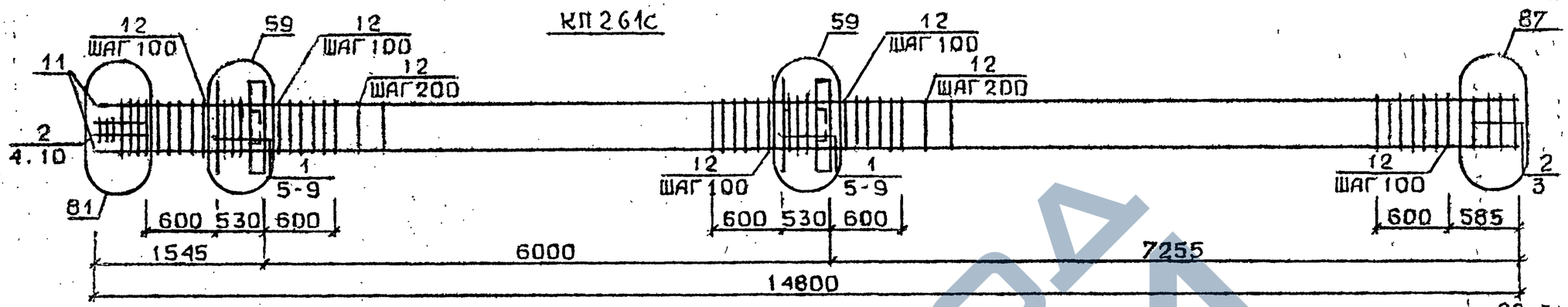

КП262с, КП263с

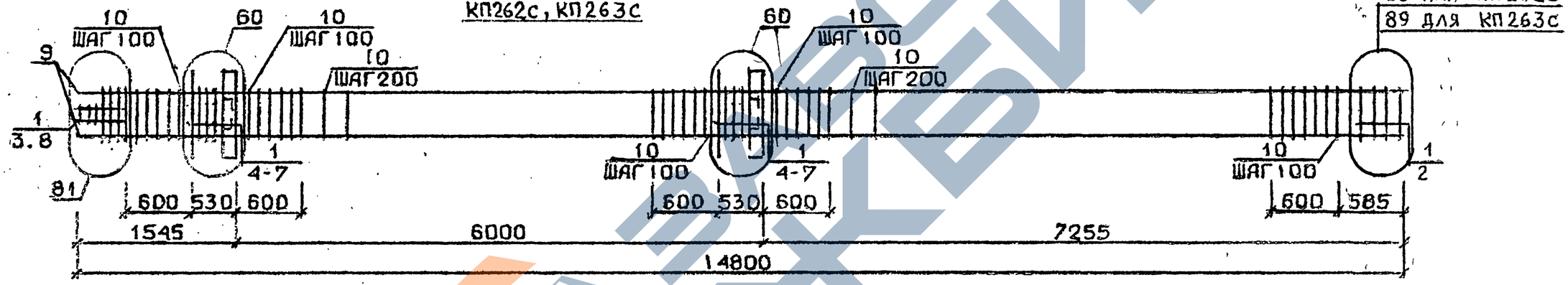

КП264с

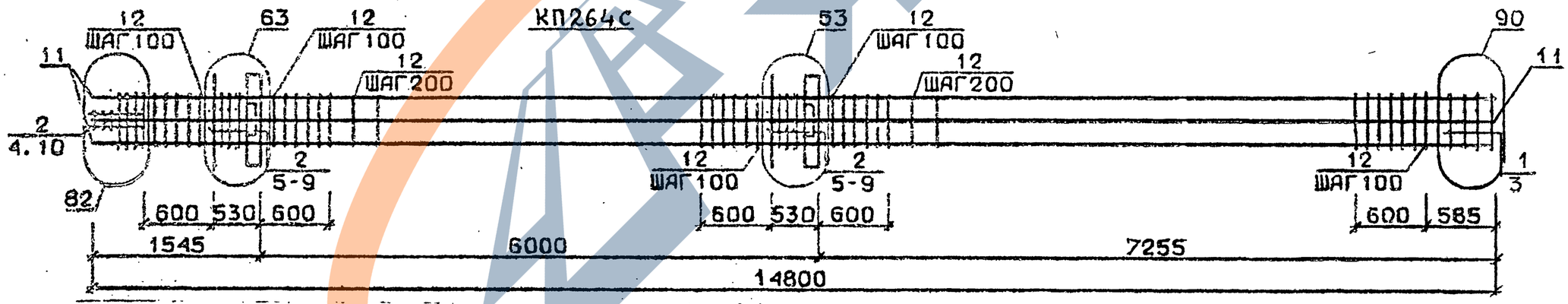

Арматура класса AI и AIII по ГОСТ 5781-82*

Детали см. I.020.I-2с/89 В.2-I3

Спецификацию см. лист 2

Разраб	Чанкветадзе	
Проверил	Барбакадзе	
ГИП	Бускиладзе	
Н контр.	Барбакадзе	

1.020.1-2с/89. 2-10 К60

Каркас пространственный КП261с...КП264с

Стадия	Лист	Листов
Р	1	2

ТбилЗНИИЭП

Инв.№подл. | Подп. и дата | Взам.инв.№

ФОРМАТ А3

Марка пространственного каркаса	Поз.	Марка арматурного изделия	Кол.	Масса, кг I шт.	Масса, кг Всего	Обозначение документа
КП261С	I	CI	I0	I,8	I8,0	В. 2-I4
	2	C2	5	2,9	I4,9	В. 2-I4
	3	C6	2	3,7	7,4	В. 2-I4
	4	C9	2	0, 7	I, 4	В. 2-I4
	5	MH3	2	32,8	65,6	В. 2-I4
	6	MH7	2	9,7	I9,4	В. 2-I4
	7	Ø32АШ L = 720	4	4,54	I8,I6	Б.Ч.
	8	ØI0AI L = 380	4	0,23	0,92	Б.Ч.
	9	ØI2AI L = I30	8	0,II	0,88	Б.Ч.
	I0	Ø8AI L = 500	2	0,20	0,4	Б.Ч.
	II	Ø32АШ L = I4800	4	93,4	373,6	Б.Ч.
	I2	XM2	79	0,55	43,45	В. 2-I4
				Итого:	564,05	
КП262С	I	C2	I5	2,9	43,5	В. 2-I4
	2	C7	2	4,3	8,6	В. 2-I4
	3	C9	2	0, 7	I, 4	В. 2-I4
	4	MH3	2	32,8	65,6	В. 2-I4
	5	MH8	2	II,9	23,8	В. 2-I4
	6	Ø36АШ L = 720	4	5,75	23,0	Б.Ч.
	7	ØI0AI L = 380	4	0,23	0,92	Б.Ч.
	8	Ø8AI L = 500	2	0,20	0,4	Б.Ч.
	9	Ø36АШ L = I4800	4	II8,0	472,0	Б.Ч.
	I0	XM3	79	0,88	69,52	В. 2-I4
				Итого:	708,68	
КП263С	I	C2	I5	2,9	43,5	В. 2-I4
	2	C8	2	5,0	I0,0	В. 2-I4
	3	C9	2	0, 7	I, 4	В. 2-I4
	4	MH3	2	32,8	65,6	В. 2-I4
	5	MH8	2	II,9	23,8	В. 2-I4
	6	Ø36АШ L = 720	4	5,75	23,0	Б.Ч.
	7	ØI0AI L = 380	4	0,23	0,92	Б.Ч.
	8	Ø8AI L = 500	2	0,20	0,4	Б.Ч.
КП263С	9	Ø40AI L = I4800	4	I46,0	584,0	Б.Ч.
	I0	XM3	79	0,88	69,52	В. 2-I4
				Итого:	822,08	
КП264С	I	CI	2	I,8	3,6	В. 2-I4
	2	C2	I3	2,9	37,7	В. 2-I4
	3	C6	2	3,7	7,4	В. 2-I4
	4	C9	2	0, 7	I, 4	В. 2-I4
	5	MH3	2	32,8	65,6	В. 2-I4
	6	MH8	2	II,9	23,8	В. 2-I4
	7	Ø28АШ L = 720	4	3,48	I3,92	Б.Ч.
	8	Ø36АШ L = 720	4	5,75	23,0	Б.Ч.
	9	ØI0AI L = 380	4	0,23	0,92	Б.Ч.
	I0	Ø8AI L = 500	2	0,20	0,4	Б.Ч.
	II	Ø32АШ L = I4800	8	93,6	747,2	Б.Ч.
	I2	XM2	79	0,55	43,45	В. 2-I4
				Итого:	968,33	

КП265с

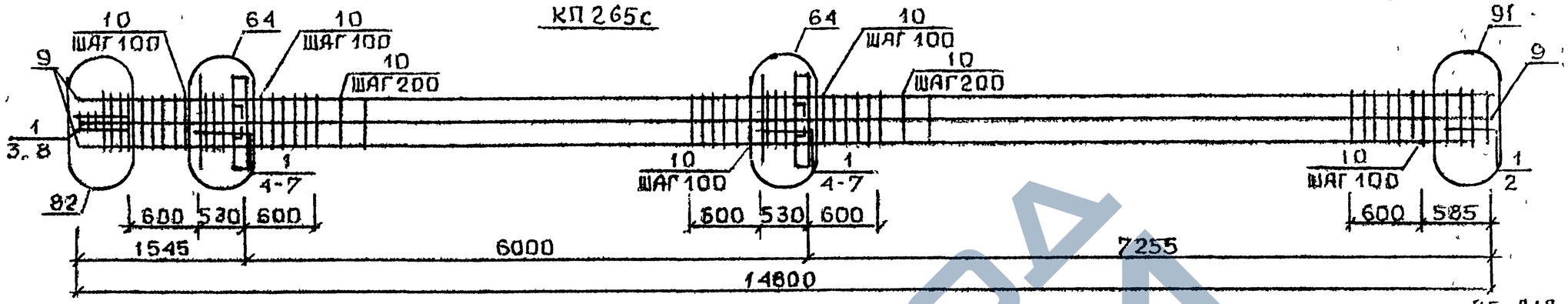

КП266с...КП268с

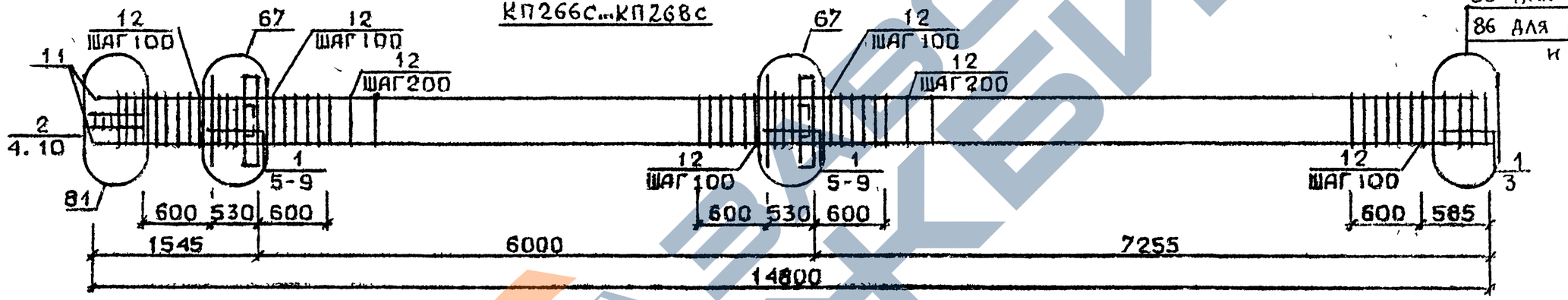

85 для КП266с
86 для КП267с
и КП268с

КП269с

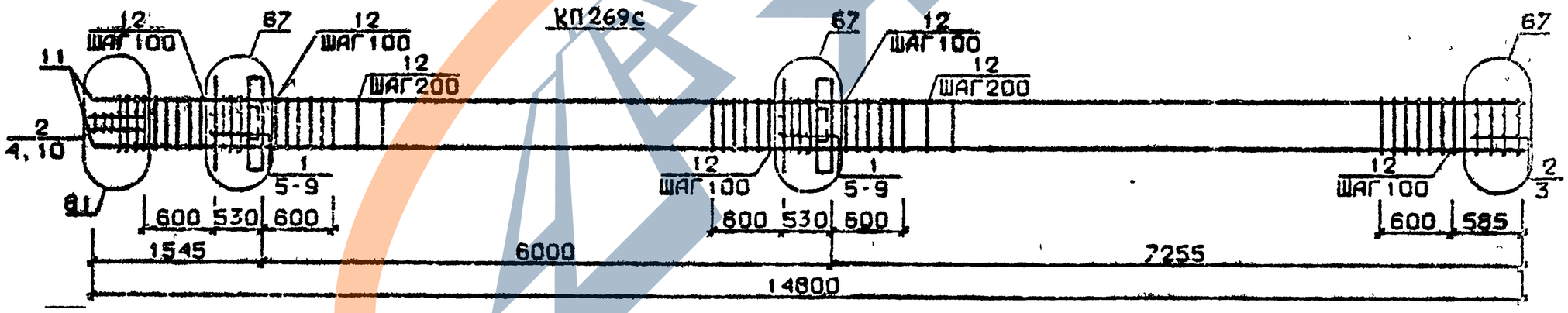

Арматура класса AI и AII по ГОСТ 5781-82*
Детали см. I.020.I-2с/89 В.2-I3
Спецификацию см. лист 2

Разраб	Чанкветадзе	
Проверил	Барбакадзе	
ГИП	Бускиндзе	
Н контр	Барбакадзе	

1.020.1-2с/89. 2-10 К61

Каркас пространственный КП265с...КП269с

Стадия	Лист	Листов
Р	1	2

ТбилЗНИИЭП

Инв.№подл. | Подп. и дата | Взам.инв.№

Формат А3

Марка пространственного каркаса	Поз.	Марка арматурного изделия	Кол.	Масса, кг		Обозначение документа
				I шт.	Всего	
КП265с	I	С2	I5	2,9	43,5	В. 2-I4
	2	С7	2	4,3	8,6	В. 2-I4
	3	С9	2	0, 7	I, 4	В. 2-I4
	4	МН3	2	32,8	65,6	В. 2-I4
	5	МН8	2	II,9	23,8	В. 2-I4
	6	Ø36АШ L = 720	8	5,75	46,0	Б.Ч.
	7	Ø10АI L = 380	4	0,23	0,92	Б.Ч.
	8	Ø8АI L = 500	2	0,20	0,4	Б.Ч.
	9	Ø36АШ L = I4800	8	II8,0	944,0	Б.Ч.
	I0	ХМ3	79	0,88	69,52	В. 2-I4
				Итого:	I203,68	
КП266с	I	С1	I2	I,8	2I,6	В. 2-I4
	2	С2	3	2,9	8,7	В. 2-I4
	3	С4	2	2,2	4,4	В. 2-I4
	4	С9	2	0, 7	I, 4	В. 2-I4
	5	МН4	2	34,8	69,6	В. 2-I4
	6	МН7	2	9,7	I9,4	В. 2-I4
	7	Ø32АШ L = 720	4	4,54	I8,I6	Б.Ч.
	8	Ø10АI L = 380	4	0,23	0,92	Б.Ч.
	9	Ø12АI L = I30	8	0,II	0,88	Б.Ч.
	I0	Ø8АI L = 500	2	0,20	0,4	Б.Ч.
	II	Ø20АШ L = I4800	4	3I,5	I46,0	Б.Ч.
	I2	ХМI	79	0,55	43,45	В. 2-I4
				Итого:	334,85	
КП267с	I	С1	I2	I,8	2I,6	В. 2-I4
	2	С2	3	2,9	8,7	В. 2-I4
	3	С5	2	3,I	6,2	В. 2-I4
	4	С9	2	0, 7	I, 4	В. 2-I4
	5	МН4	2	34,8	69,6	В. 2-I4
	6	МН7	2	9,7	I9,4	В. 2-I4
	7	Ø32АШ L = 720	4	4,54	I8,I0	Б.Ч.
	8	Ø10АI L = 380	4	0,23	0,92	Б.Ч.
	9	Ø12АI L = I30	8	0,II	0,88	Б.Ч.
	I0	Ø8АI L = 500	2	0,20	0,4	Б.Ч

Марка пространственного каркаса	Поз.	Марка арматурного изделия	Кол.	Масса, кг		Обозначение документа
				I шт.	Всего	
КП267с	II	Ø325АШ L = I4800	4	57,0	228,0	Б.Ч.
	I2	ХМI	79	0,55	43,45	В. 2-I4
				Итого:	4I9,6I	
КП268с	I	С1	I2	I,8	2I,6	В. 2-I4
	2	С2	3	2,9	8,7	В. 2-I4
	3	С5	2	3,I	6,2	В. 2-I4
	4	С9	2	0, 7	I, 4	В. 2-I4
	5	МН4	2	34,8	69,6	В. 2-I4
	6	МН7	2	9,7	I9,4	В. 2-I4
	7	Ø32АШ L = 720	4	4,54	I8,I6	Б.Ч.
	8	Ø10АI L = 380	4	0,23	0,92	Б.Ч.
	9	Ø12АI L = I30	8	0,II	0,88	Б.Ч.
	I0	Ø8АI L = 500	2	0,20	0,4	Б.Ч.
	II	Ø28АШ L = I4800	4	7I,5	286,0	Б.Ч.
	I2	ХМ2	79	0,55	43,45	В. 2-I4
				Итого:	476,65	
КП269с	I	С1	I0	I,8	I8,0	В. 2-I4
	2	С2	5	2,9	I4,5	В. 2-I4
	3	С6	2	3,7	7,4	В. 2-I4
	4	С9	2	0, 7	I, 4	В. 2-I4
	5	МН4	2	34,8	69,6	В. 2-I4
	6	МН7	2	9,7	I9,4	В. 2-I4
	7	Ø32АШ L = 720	4	4,54	I8,I6	Б.Ч.
	8	Ø10АI L = 380	4	0,23	0,92	Б.Ч.
	9	Ø12АI L = I30	8	0,II	0,88	Б.Ч.
	I0	Ø8АI L = 500	2	0,20	0,4	Б.Ч.
	II	Ø32АШ L = I4800	4	93,4	373,6	Б.Ч.
	I2	ХМ2	79	0,55	43,45	В. 2-I4
				Итого:	567,65	

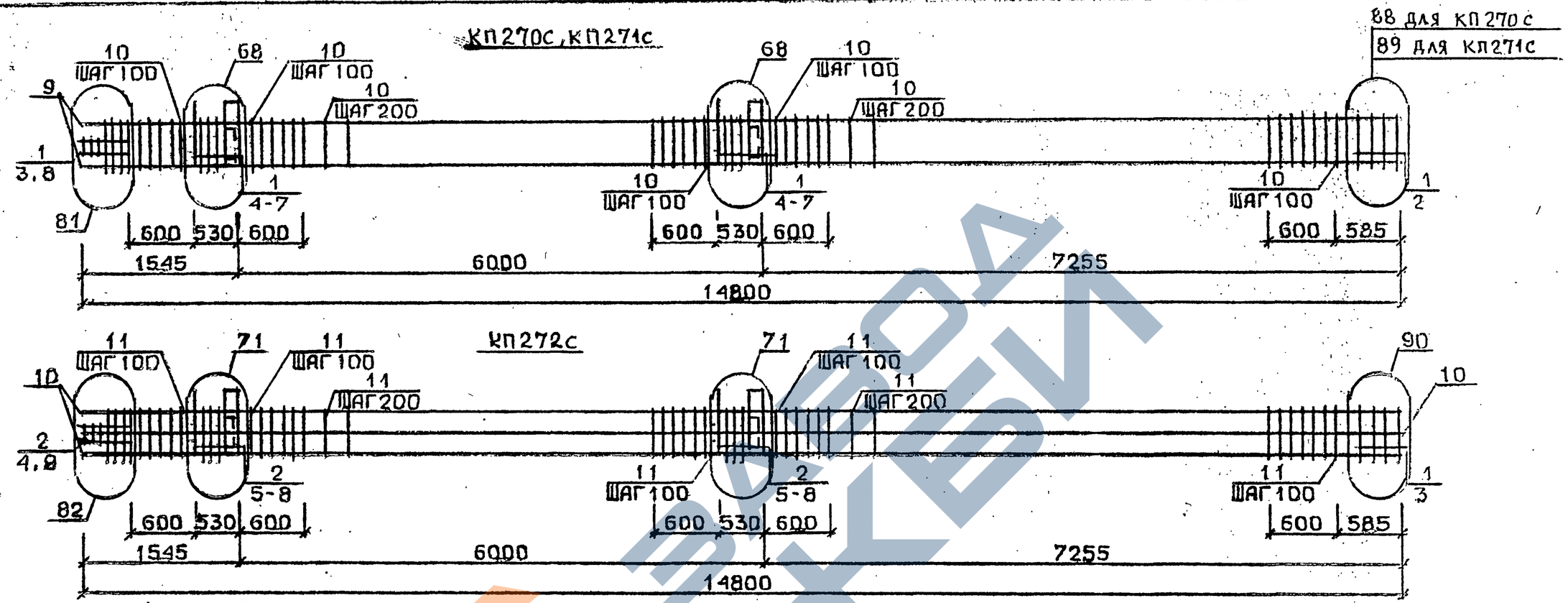

Арматура класса AI и AIII по ГОСТ 5781-82*
Детали см. I.020.I-2с/89 В.2-I3
Спецификацию см.лист 2

Разраб.	Чанкветадзе		1.020.1-2с/89. 2-10 К62
Проверил	Барбакадзе		
ГИП	Бускивадзе		Каркас пространственный КП270с...КП272с
Н.контр.	Барбакадзе		

Стадия	Лист	Листов
Р	1	2

ТбилЗНИИЭП

ФОРМАТ А3

Инв.№ подл. | Подп. и дата | Взам.инв.№

I.020.I-2с/89 В. 2-I0 ч.I

Марка пространственного каркаса	Поз.	Марка арматурного изделия	Кол.	Масса, кг		Обозначение документа
				I шт.	Всего	
КП270с	I	С2	I5	2,9	43,5	В. 2-I4
	2	С7	2	4,3	8,6	В. 2-I4
	3	С9	2	0, 7	I, 4	В. 2-I4
	4	МН4	2	34,8	69,6	В. 2-I4
	5	МН8	2	II,9	23,8	В. 2-I4
	6	Ø36AIII L = 720	4	5,75	23,0	Б.Ч.
	7	Ø10AI L = 380	4	0,23	0,92	Б.Ч.
	8	Ø8AI L = 500	2	0,20	0,4	Б.Ч.
	9	Ø36AIII L = I4800	4	II8,0	472,0	Б.Ч.
	I0	ХМ3	79	0,88	69,52	В. 2-I4
				Итого:	7I2,68	
КП27Iс	I	С2	I5	2,9	43,5	В. 2-I4
	2	С8	2	5,0	I0,0	В. 2-I4
	3	С9	2	0, 7	I, 4	В. 2-I4
	4	МН4	2	34,8	69,6	В. 2-I4
	5	МН8	2	II,9	23,8	В. 2-I4
	6	Ø36AIII L = 720	4	5,75	23,0	Б.Ч.
	7	Ø10AI L = 380	4	0,23	0,92	Б.Ч.
	8	Ø8AI L = 500	2	0,20	0,4	Б.Ч.
	9	Ø40AIII L = I4800	4	I46,0	584,0	Б.Ч.
	I0	ХМ3	79	0,88	69,52	В. 2-I4
				Итого:	826,08	
КП272с	I	С1	2	I,8	3,6	В. 2-I4
	2	С2	I3	2,9	37,7	В. 2-I4
	3	С6	2	3,7	7,4	В. 2-I4
	4	С9	2	0, 7	I, 4	В. 2-I4
	5	МН4	2	34,8	69,6	В. 2-I4
	6	МН9	2	I7,3	34,6	В. 2-I4
	7	Ø32AIII L = 720	4	4,54	I8,I6	Б.Ч.
	8	Ø10AI L = 380	4	0,23	0,92	Б.Ч.
	9	Ø8AI L = 500	8	0,20	I,6	Б.Ч.
	I0	Ø32AIII L = I4800	8	93,4	747,2	Б.Ч.
	II	ХМ2	79	0,55	43,45	В. 2-I4
				Итого:	965,57	

Марка пространственного каркаса	Поз.	Марка арматурного изделия	Кол.	Масса, кг		Обозначение документа
				I шт.	Всего	

I.020.I-20/89 В. 2-I0 ч.

Инв № подл. | Подпись и дата | Взам инв №

КП274с...КП276с

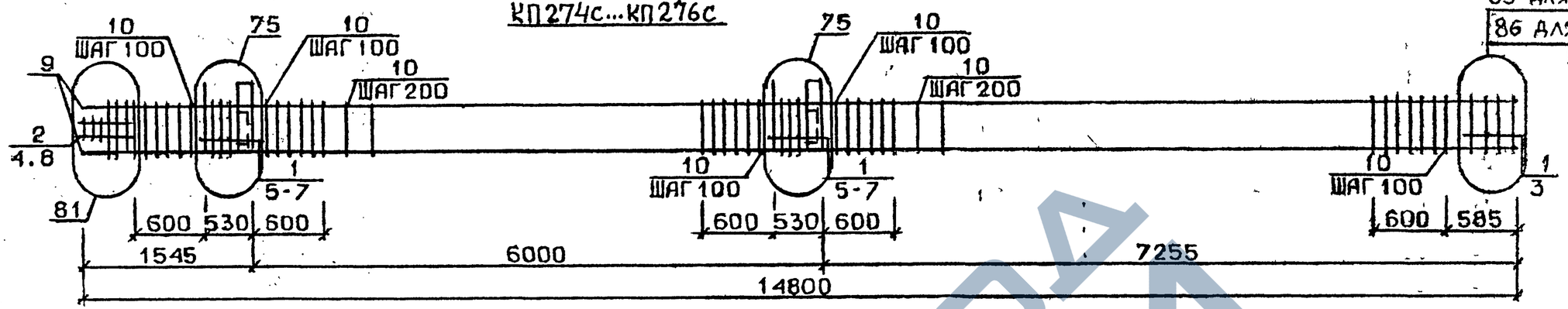

85 для КП274с
86 для КП275с
и КП276с

КП277с

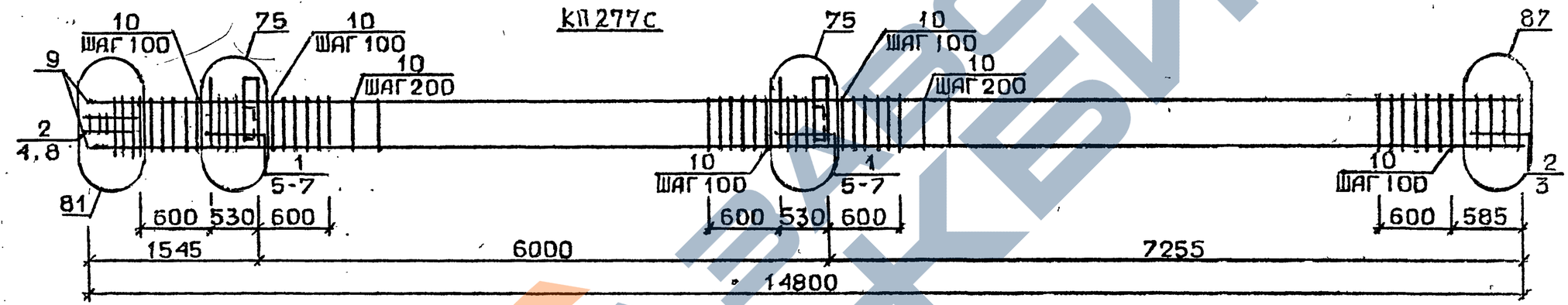

КП278с, КП279с

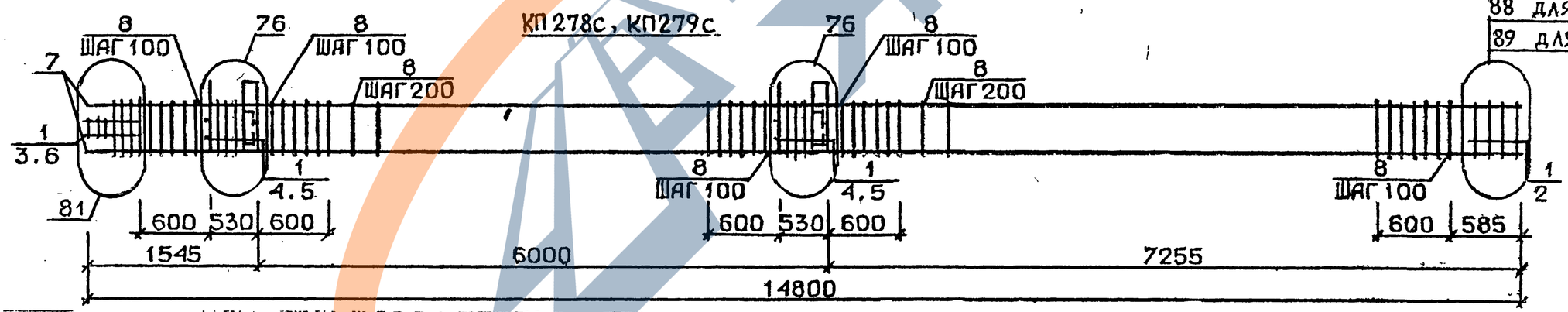

88 для КП278с
89 для КП279с

Арматура класса AI и AIII по ГОСТ 5781-82*
Детали см. 1.020.1-2с/89 В.2-13
Спецификацию см.лист 2

Разраб	Чанкветадзе	
Проверил	Барбакадзе	
ГИП	Бускиладзе	
Н контр.	Барбакадзе	

1.020.1-2с/89. 2-10 К63

Каркас пространственный КП274с...КП279с

Стадия	Лист	Листов
Р	1	2

ТбилЗНИИЭП

Инв.№подл. | Подп. и дата | Взам.инв.№

1.020.1-2с/89 В. 2-10 ч.1

ФОРМАТ А3

Марка пространственного каркаса	Поз.	Марка арматурного изделия	Кол.	Масса, кг		Обозначение документа
				I шт.	Всего	
КП274С	I	СI	I2	I,8	2I,6	В. 2-I4
	2	С2	3	2,9	8,7	В. 2-I4
	3	С4	2	2,2	4,4	В. 2-I4
	4	С9	2	0, 7	I, 4	В. 2-I4
	5	МН5	2	27,6	55,2	В. 2-I4
	6	МН7	4	9,7	38,8	В. 2-I4
	7	Ø I2AI L = I30	8	0,II	0,88	Б.Ч.
	8	Ø8AI L = 500	2	0,20	0,4	Б.Ч.
	9	Ø20AIII L = I4800	4	36,5	I46,0	Б.Ч.
	I0	ХМI	79	0,55	43,45	В. 2-I4
				Итого:	320,77	
КП275С	I	СI	I2	I,8	2I,6	В. 2-I4
	2	С2	3	2,9	8,7	В. 2-I4
	3	С5	2	3,I	6,2	В. 2-I4
	4	С9	2	0, 7	I, 4	В. 2-I4
	5	МН5	2	27,6	55,2	В. 2-I4
	6	МН7	4	9,7	38,8	В. 2-I4
	7	Ø I2AI L = I30	8	0,II	0,88	Б.Ч.
	8	Ø8AI L = 500	2	0,20	0,4	Б.Ч.
	9	Ø25AIII L = I4800	4	57,0	228,0	Б.Ч.
	I0	ХМI	79	0,55	43,45	В. 2-I4
				Итого.	404,57	
КП276С	I	СI	I2	6,8	2I,6	В. 2-I4
	2	С2	3	2,9	8,7	В. 2-I4
	3	С5	2	3,I	6,2	В. 2-I4
	4	С9	2	0, 7	I, 4	В. 2-I4
	5	МН5	2	27,6	55,2	В. 2-I4
	6	МН7	4	9,7	38,8	В. 2-I4
	7	Ø I2AI L = I30	8	0,II	0,88	Б.Ч.
	8	Ø8AI L = 500	2	0,20	0,4	Б.Ч.
	9	Ø28AIII L =I4800	4	7I,5	286,0	Б.Ч.
	I0	ХМ2	79	0,55	43,45	В. 2-I4
				Итого:	462,57	

Марка пространственного каркаса	Поз.	Марка арматурного изделия	Кол.	Масса, кг		Обозначение документа
				I шт.	Всего	
КП277С	I	СI	I0	I,8	I8,0	В. 2-I4
	2	С2	5	2,9	I4,5	В. 2-I4
	3	С6	2	3,7	7,4	В. 2-I4
	4	С9	2	0, 7	I, 4	В. 2-I4
	5	МН5	2	27,6	55,2	В. 2-I4
	6	МН7	4	9,7	38,8	В. 2-I4
	7	Ø I2AI L = I30	8	0,II	0,88	Б.Ч.
	8	Ø8AI L = 500	2	0,20	0,4	Б.Ч.
	9	Ø32AIII L = I4800	4	93,4	373,6	Б.Ч.
	I0	ХМ2	79	0,55	43,45	В. 2-I4
				Итого:	553,57	
КП278С	I	С2	I5	2,9	43,5	В. 2-I4
	2	С7	2	4,8	8,6	В. 2-I4
	3	С9	2	0, 7	I, 4	В. 2-I4
	4	МН5	2	27,6	55,2	В. 2-I4
	5	МН8	4	II,9	47,6	В. 2-I4
	6	Ø8AI L = 500	2	0,20	0,4	Б.Ч.
	7	Ø36AIII L = I4800	4	II8,0	472,0	Б.Ч.
	8	ХМ3	79	0,88	69,52	В. 2-I4
				Итого:	698,I6	
КП279С	I	С2	I5	2,9	43,5	В. 2-I4
	2	С8	2	5,2	I0,0	В. 2-I4
	3	С9	2	0, 7	I, 4	В. 2-I4
	4	МН5	2	27,6	55,2	В. 2-I4
	5	МН8	4	II,9	47,6	В. 2-I4
	6	Ø8AI L = 500	2	0,20	0,4	Б.Ч.
	7	Ø40AIII L = I4800	4	I46,0	584,0	Б.Ч.
	8	ХМ3	79	0,88	69,52	В. 2-I4
				Итого:	8II,56	

I.020.I-2о/89 В. 2-I0 ч. I

Инв № подл. | Подпись и дата | Взам инв №

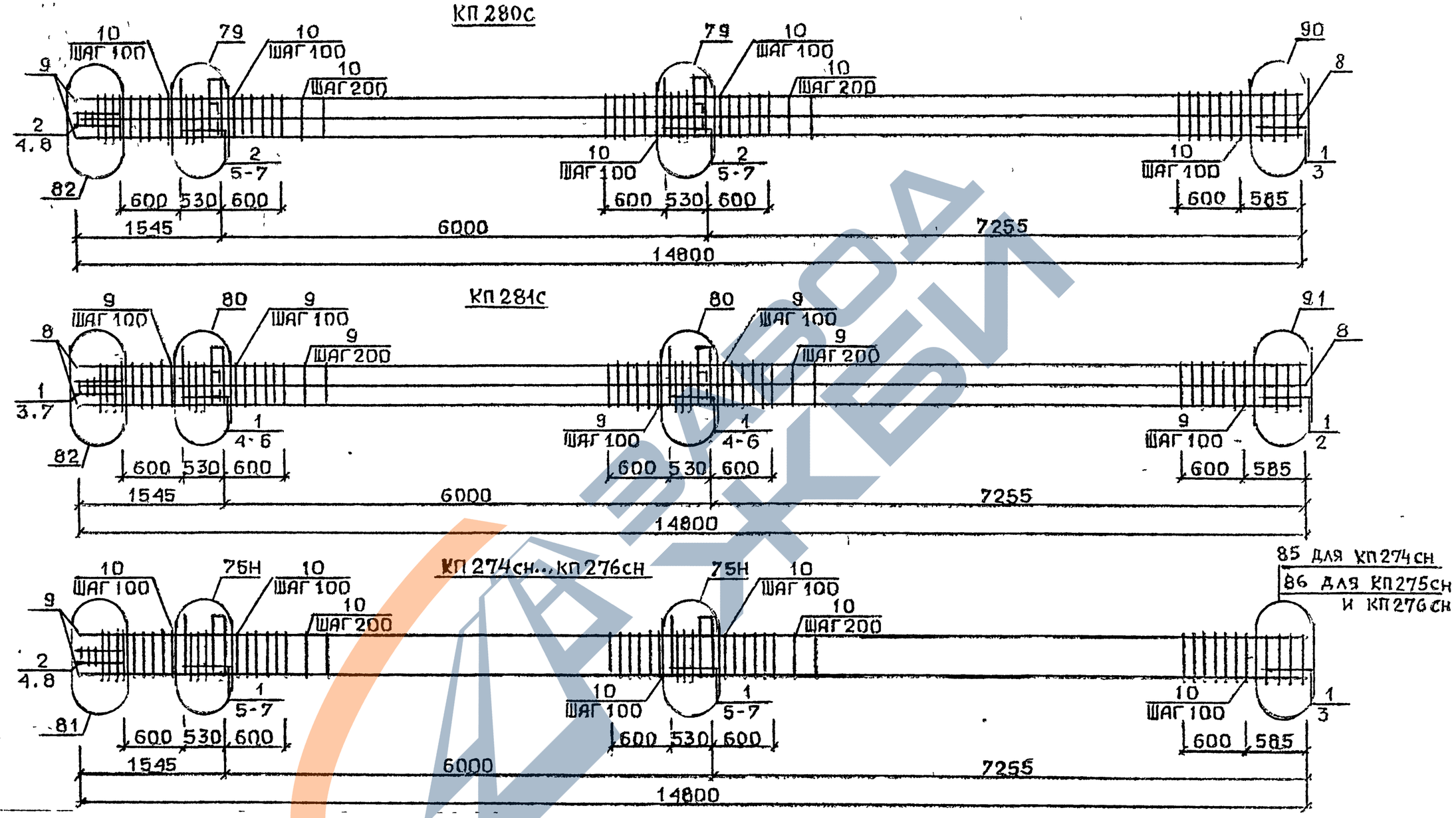

Арматура класса АI и АШ по ГОСТ 5781-82
Детали см. I.020.I-2с/89 В.2-I3
Спецификацию см. лист 2

Разраб	Чанкветадзе		1.020.1-2с/89. 2-10 К64
Проверил	Барбакадзе		
ГИП	Бускивадзе		
Н. Контр	Барбакадзе		

КАРКАС ПРОСТРАНСТВЕННЫЙ
КП 280с, КП 281с
КП 274сн...КП 276сн

Стадия	Лист	Листов
Р	1	2

ТбилЗНИИЭП

ИНВ.№ ПОДЛ. | ПОДП. И ДАТА | ВЗАМ ИНВ.№

ФОРМАТ А3

Марка пространственного каркаса	Поз.	Марка арматурного изделия	Кол.	Масса, кг		Обозначение документа
				I шт.	Всего	
КП280С	I	СI	2	I,8	3,6	В. 2-I4
	2	С2	I3	2,9	37,7	В. 2-I4
	3	С6	2	3,7	7,4	В. 2-I4
	4	С9	2	0, 7	I, 4	В. 2-I4
	5	МН5	2	27,6	55,2	В. 2-I4
	6	МН8	2	II,9	23,8	В. 2-I4
	7	МН9	2	I7,3	34,6	В. 2-I4
	8	Ø8АI L = 500	2	0,20	0,4	Б.Ч.
	9	Ø32АШ L =I4800	8	93,4	747,2	Б.Ч.
	I0	ХМ2	79	0,55	43,45	В. 2-I4
				Итого:	954,60	
КП28IС	I	С2	I5	2,9	43,5	В. 2-I4
	2	С7	2	4,3	8,6	В. 2-I4
	3	С9	2	0, 7	I, 4	В. 2-I4
	4	МН5	2	27,6	55,2	В. 2-I4
	5	МН8	2	II,9	23,8	В. 2-I4
	6	МНI0	2	20,8	4I,6	В. 2-I4
	7	Ø8АI L = 500	2	0,20	0,4	Б.Ч.
	8	Ø36АШ L = I4800	8	II8,0	944,0	Б.Ч.
	9	ХМ3	79	0,88	69,52	В. 2-I4
				Итого:	II88,06	
КП274СН	I	СI	I2	I,8	2I,6	В. 2-I4
	2	С2	3	2,9	8,7	В. 2-I4
	3	С4	2	2,2	4,4	В. 2-I4
	4	С9	2	0, 7	I, 4	В. 2-I4
	5	МН5в	2	27,6	55,2	В. 2-I4
	6	МН7	4	9,7	38,8	В. 2-I4
	7	ØI2АI L = I30	8	0,II	0,88	Б.Ч.
	8	Ø8АI L = 500	2	0,20	0,4	Б.Ч.
	9	Ø20АШ L = I4800	4	36,5	I46,0	Б.Ч.
	I0	ХМI	79	0,55	43,45	В. 2-I4
				Итого:	320,77	

Марка пространственного каркаса	Поз	Марка арматурного изделия	Кол.	Масса, кг		Обозначение документа
				I шт.	Всего	
КП275СН	I	СI	I2	I,8	2I,6	В. 2-I4
	2	С2	3	2,9	8,7	В. 2-I4
	3	С5	2	3,I	6,2	В. 2-I4
	4	С9	2	0, 7	I, 4	В. 2-I4
	5	МН5н	2	27,6	55,2	В. 2-I4
	6	МН7	4	9,7	38,8	В. 2-I4
	7	ØI2АI L = I30	8	0,II	0,88	Б.Ч.
	8	Ø8АI L = 500	2	0,20	0,4	Б.Ч.
	9	Ø25АШ L = I4800	4	57,0	228,0	Б.Ч.
	I0	ХМI	79	0,55	43,45	В. 2-I4
				Итого:	404,57	
КП276СН	I	СI	I2	I,8	2I,6	В. 2-I4
	2	С2	3	2,9	8,7	В. 2-I4
	3	С5	2	3,I	6,2	В. 2-I4
	4	С9	2	0, 7	I, 4	В. 2-I4
	5	МН5н	2	27,6	55,2	В. 2-I4
	6	МН7	4	9,7	38,8	В. 2-I4
	7	ØI2АI L = I30	8	0,II	0,88	Б.Ч.
	8	Ø8АI L = 500	2	0,20	0,4	Б.Ч.
	9	Ø28АШ L =I4800	4	7I,5	286,0	Б.Ч.
	I0	ХМ2	79	0,55	43,45	В. 2-I4
				Итого:	462,57	

I.020.I-2о/89 В. 2-I0 ч.I

Взам. инв. №

Подпись и дата

Инв. № подл.

КП 277сн

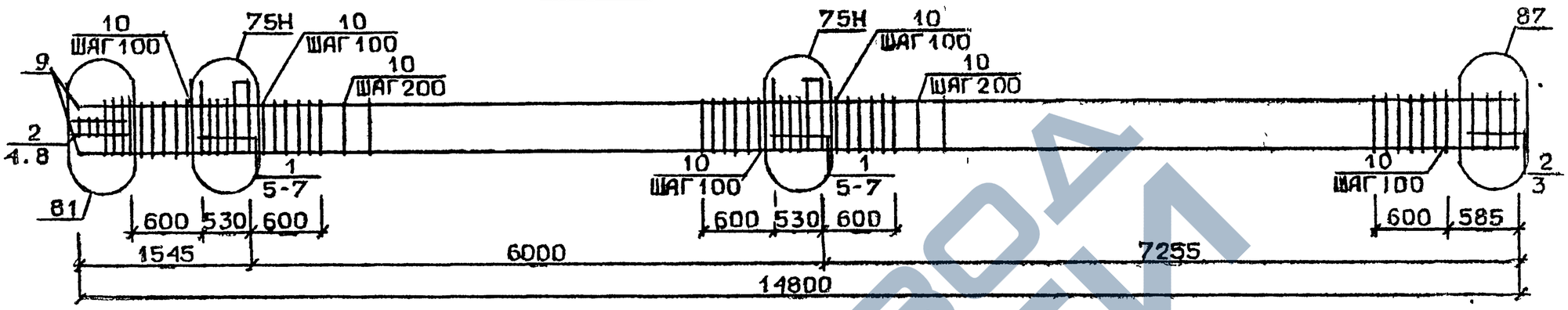

КП 278сн, КП 279сн

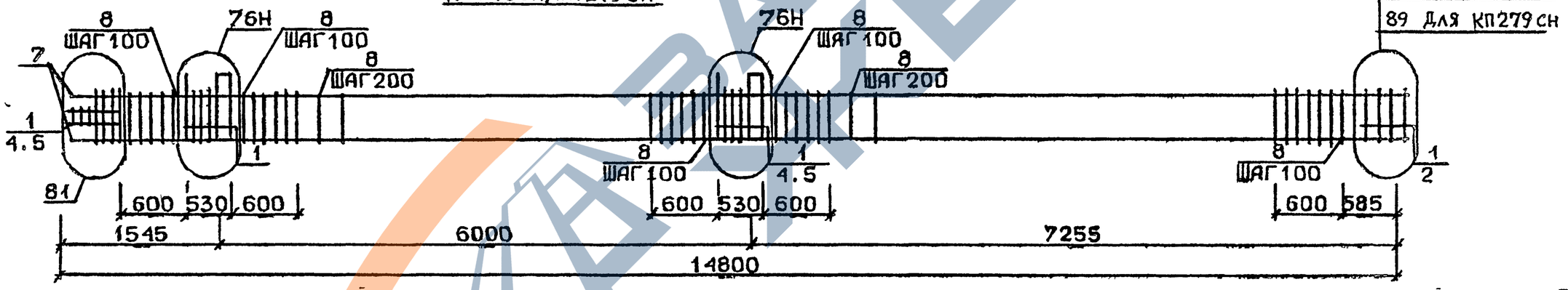

Арматура класса AI и AIII по ГОСТ 5781-82*

Детали см. I.020.I-2с/89 В.2-13

Спецификацию см. лист 2

Разраб	Чанкветадзе		
Провери	Барбакадзе		
ГИП	Бускивадзе		
Н контр	Барбакадзе		

1.020.1-2с/89.2-10 КП65

Каркас пространственный КП 277сн...КП 279сн

Стадия	Лист	Листов
Р	1	2

ТбилЗНИИЭП

Инв.№подл. | Подп. и дата | Взам.инв.№

ЗАВОД КБИ

Марка пространственного каркаса	Поз.	Марка арматурного изделия	Кол.	Масса, кг		Обозначение документа
				I шт.	Всего	
КП277сн	I	С1	I0	I,8	I8,0	В. 2-I4
	2	С2	5	2,9	I4,5	В. 2-I4
	3	С6	2	3,7	7,4	В. 2-I4
	4	С9	2	0, 7	I, 4	В. 2-I4
	5	МН5н	2	27,6	55,2	В. 2-I4
	6	МН7	4	9,7	38,8	В. 2-I4
	7	Ø I2AI L = I30	8	0,II	0,88	Б.Ч.
	8	Ø8AI L = 500	2	0,20	0,4	Б.Ч.
	9	Ø32AIII L =I4800	4	93,4	373,6	Б.Ч.
	I0	ХМ2	79	0,55	43,45	В. 2-I4
				Итого:	553,57	
КП278сн	I	С2	I5	2,9	43,5	В. 2-I4
	2	С7	2	4,3	8,6	В. 2-I4
	3	С9	2	0, 7	I, 4	В. 2-I4
	4	МН5н	2	27,6	55,2	В. 2-I4
	5	МН8	4	II,9	47,6	В. 2-I4
	6	Ø8AI L = 500	2	0,20	0,4	Б.Ч.
	7	Ø36AIII L =I4800	4	II8,0	472,0	Б.Ч.
	8	ХМ3	79	0,88	69,52	В. 2-I4
				Итого:	698,I6	
КП279сн	I	С2	I5	2,9	43,5	В. 2-I4
	2	С8	2	5,0	I0,0	В. 2-I4
	3	С9	2	0, 7	I, 4	В. 2-I4
	4	МН5н	2	27,6	55,2	В. 2-I4
	5	МН8	4	II,9	47,6	В. 2-I4
	6	Ø8AI L = 500	2	0,20	0,4	Б.Ч.
	7	Ø40AIII L =I4800	4	I46,0	584,0	Б.Ч.
	8	ХМ3	79	0,88	69,52	В. 2-I4
				итого	.811.56	

Марка пространственного каркаса	Поз.	Марка арматурного изделия	Кол.	Масса	
				I шт.	Всего

I.020.I-2с/89 В. 2-I0 ч.4

Взам инв №

Подпись и дата

Инв № подл.

1.020.1-2с/89 п. 2-10 ч. 4

КП 280 СН

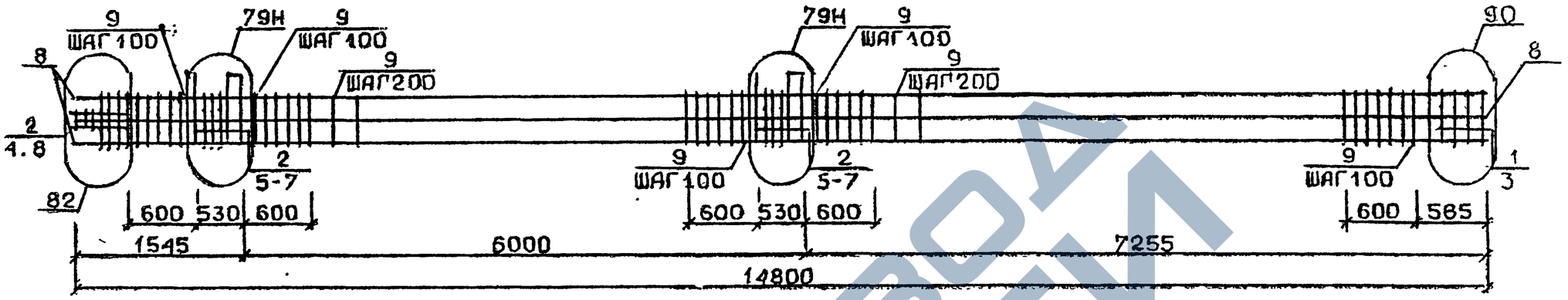

КП 281 СН

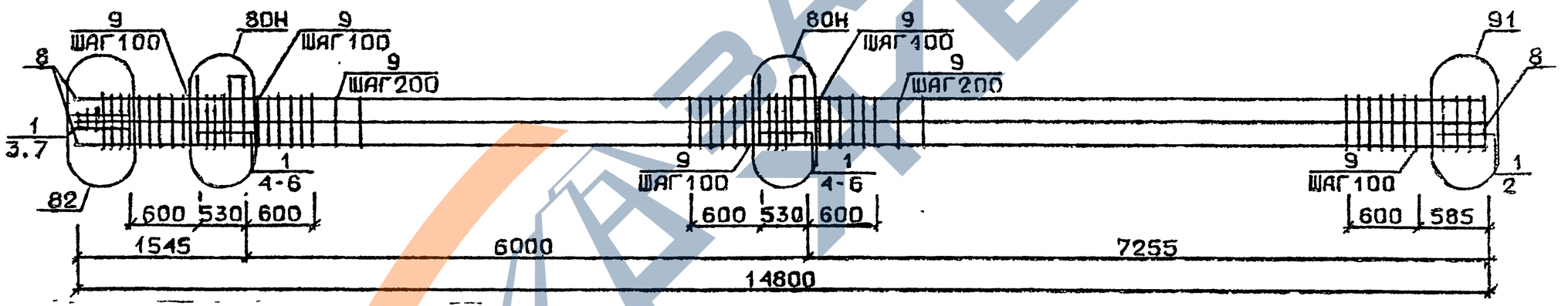

Арматура класса АI и АШ по ГОСТ 5781-82*
Детали см. I.020.I-2с/89 В.2-I3
Спецификацию см. лист 2

Разраб.	Чанкветадзе		1.020.1-2с/89. 2-10 К66
Проверил.	Барбакадзе		
ГИП	Бускивадзе		Каркас пространственный КП 280сн, КП 281сн
Н. контр.	Барбакадзе		

Стадия	Лист	Листов
Р	1	2

ТбилЗНИИЭП

ИНВ.№ ПОДЛ. | ПОДП. И ДАТА | ВЗАМ.ИНВ.№

ФОРМАТ А3

Марка пространственного каркаса	Поз.	Марка арматурного изделия	Кол.	Масса, кг		Обозначение документа
				I шт.	Всего	
КП280сн	I	СI	2	I,8	3,6	В. 2-I4
	2	С2	I3	2,9	37,7	В. 2-I4
	3	С6	2	3,7	7,4	В. 2-I4
	4	С7	2	0, 7	I, 4	В. 2-I4
	5	МН5н	2	27,6	55,2	В. 2-I4
	6	МН8	2	II,9	23,8	В. 2-I4
	7	МН9	2	I7,9	35,8	В. 2-I4
	8	Ø8AI L = 500	2	0,20	0,4	Б.Ч.
	9	Ø32AIII L = I4800	8	93,4	747,2	Б.Ч.
	I0	ХМ2	79	0,55	43,45	В. 2-I4
				Итого:	955,89	
КП28Iсн	I	С2	I5	2,9	43,5	В. 2-I4
	2	С7	2	4,3	8,6	В. 2-I4
	3	С7	2	0, 7	I, 4	В. 2-I4
	4	МН5н	2	27,6	55,2	В. 2-I4
	5	МН8	2	II,9	23,8	В. 2-I4
	6	МНI0	2	20,8	4I,6	В. 2-I4
	7	Ø8AI L = 500	2	0,20	0,4	Б.Ч.
	8	Ø36AIII L = I4800	8	II8,0	944,0	Б.Ч.
	9	ХМ3	79	0,88	69,52	В. 2-I4
				Итого:	II87,96	

Марка пространственного каркаса	Поз.	Марка арматурного изделия	Кол.	Масса, кг		Обозначение документа
				I шт.	Всего	

I.020.I-2о/89 В. 2-I0 ч.4

Инв. № подл. | Подпись и дата | Взам. инв. №