ТИПОВОЙ ПРОЕКТ
901-4-63.83

# РЕЗЕРВУАРЫ ДЛЯ ВОДЫ

## ПРЯМОУГОЛЬНЫЕ ЖЕЛЕЗОБЕТОННЫЕ СБОРНЫЕ ЕМК. ОТ 12000 ДО 20000 м³

## /С ПРИМЕНЕНИЕМ ИЗДЕЛИЙ ПРОМЗДАНИЙ /

АЛЬБОМ V

Ц00282-05

https://zavodjbi.com/

# ТИПОВОЙ ПРОЕКТ
# 901-4-63.83

# РЕЗЕРВУАРЫ ДЛЯ ВОДЫ

## ПРЯМОУГОЛЬНЫЕ ЖЕЛЕЗОБЕТОННЫЕ СБОРНЫЕ ЕМК. СТ 12000 ДО 20000 м³

## /С ПРИМЕНЕНИЕМ ИЗДЕЛИЙ ПРОМЗДАНИЙ/

## АЛЬБОМ V

### СОСТАВ ПРОЕКТА


Альбом I Общие материалы для проектирования резервуаров емк. 50-20000 м³
Альбом II Материалы для проектирования специальных мероприятий для резервуаров емк. 50-20000 м³ систем хозпитьевого водоснабжения
Альбом III Конструкции железобетонные
Альбом IV Узлы резервуаров емк. 50-20000 м³
Альбом V Строительные изделия для резервуаров емк. 50-20000 м³
Альбом VI Технологические трубопроводы и сигнализация для резервуаров емк. 50-20000 м³
Альбом VII Сметы
Альбом VIII Ведомость потребности в материалах



Разработан
ГПИ Союзводоканалпроект и ЦНИИпромзданий
при участии НИИЖБ

Союзводоканалпроект
Гл. инженер — В.Н.Самохин
Гл. инж. проекта — В.А. Филатов

ЦНИИпромзданий
Гл. инженер — Д.В. Гранев
Нач. отдела — Н.А. Ушаков
Гл. инж. проекта — А.П.Чернолиз

НИИЖБ
Зам. директора — Н.Н. Коровин
Зав. лаб. — Г.И.Бердичевский
Ст. науч. сотр. — С.И.Докудовский



Технические решения одобрены Отделом типового проектирования и организации проектно-изыскательских работ Госстроя СССР.
Письмо № 2/3-409 от 17. XI. 1978 г.
Рабочая документация введена в действие
в/о Союзводоканалниипроект
приказ № 160 от 23 июня 1983г.


| | | | | | |
|---|---|---|---|---|---|
| | | | | Привязан | |
| | | | | | |
| | | | | | |
| | | | | | |
| | | | | | |
| | | | | | |


ЗАВОД ЖБИ

| Обозначение | Наименование | Стр. | Примеч. |
|---|---|---|---|
| ТП901-4-63.83-КЖИ | Содержание альбома | 2 | |
| -КЖИ -ТТ1 | Технические требования | 4 | |
| -КЖИ -ТТ2 | Технические требования | 4 | |
| -КЖИ -1.100СБ | Каркас. Сборочный чертеж | 5 | |
| -КЖИ -1.100 | Каркас | 5 | |
| -КЖИ -1.101; -1.001 | Сетка | 6 | |
| -КЖИ -1.101СБ | Сетка. Сборочный чертеж | 7 | |
| -КЖИ -1.001.СБ | Сетка. Сборочный чертеж. | 7 | |
| -КЖИ -1.002 | Сетка | 8 | |
| -КЖИ -1.003 | " | 8 | |
| -КЖИ -1.004 | " | 9 | |
| -КЖИ -1.005 | " | 9 | |
| -КЖИ -1.006 | " | 10 | |
| -КЖИ -1.007 | " | 10 | |
| -КЖИ -1.008 | " | 11 | |
| -КЖИ -1.009 | " | 11 | |
| -КЖИ -1.010 | " | 12 | |
| -КЖИ -1.011 | " | 12 | |
| -КЖИ -1.012 | " | 13 | |
| -КЖИ -1.013 | " | 13 | |
| -КЖИ -1.014 | " | 14 | |
| -КЖИ -1.015 | " | 14 | |
| -КЖИ -1.016 | " | 15 | |
| -КЖИ -1.017 | " | 15 | |
| -КЖИ -1.018 | " | 16 | |
| -КЖИ -1.019 | " | 16 | |
| -КЖИ -1.020 | " | 17 | |
| -КЖИ -1.021 | " | 17 | |
| -КЖИ -1.022 | " | 18 | |
| -КЖИ -1.023 | " | 18 | |
| -КЖИ -1.024 | " | 19 | |
| -КЖИ -1.025 | " | 19 | |
| -КЖИ -1.026 | сетка | 20 | |
| -КЖИ -1.027 | " | 20 | |
| -КЖИ -1.028 | " | 21 | |
| -КЖИ -1.029 | " | 21 | |
| -КЖИ -1.030 | " | 22 | |
| -КЖИ -1.031 | " | 22 | |
| -КЖИ -1.032 | " | 23 | |
| -КЖИ -1.033 | " | 23 | |
| -КЖИ -1.034 | " | 24 | |
| -КЖИ -2.100 | Панель стеновая | 25 | |
| -КЖИ -2.200 | то же | 26 | |
| -КЖИ -2.300 | " | 27 | |
| -КЖИ -2.301 | Изделие закладное | 28 | |
| -КЖИ -2.400 | Панель стеновая | 29 | |
| -КЖИ -2.500 | Панель стеновая | 30 | |
| -КЖИ -2.501 | Сетка | 31 | |
| -КЖИ -2.502 | " | 31 | |
| -КЖИ -3.100 | Блок угловой | 32 | |
| -КЖИ -3.100СБ | Блок угловой. Сборочный чертеж | 33 | |
| -КЖИ -3.110 | Спецификация. Ведомость расхода стали | 34 | |
| -КЖИ -3.110СБ | Каркас. Сборочный чертеж | 35 | |
| -КЖИ -3.111 | Сетка | 36 | |
| -КЖИ -3.112 | " | 36 | |
| -КЖИ -3.113 | Изделие закладное | 37 | |
| -КЖИ -3.120 | Каркас | 38 | |
| -КЖИ -3.101 | Сетка | 39 | |
| -КЖИ -3.102 | " | 40 | |


Инв. № подл. | Подпись и дата | Взам. инв. №

| | | | |
|---|---|---|---|
| ГИП | Фигатов | | ТП501-4-65.83-КЖИ |
| Нач. отд. | Ярославский | | |
| Рук. гр. | Алмазов | | Содержание альбома |
| Ст. инж. | Брянцева | | Стадия: Р; Лист: 1; Листов: 2 |
| | | | СОЮЗВОДОКАНАЛПРОЕКТ |

Ц00282-05 3

Копировал
Формат А4

Альбом V

| Обозначение | Наименование | Стр. | Примеч. |
|---|---|---|---|
| ТП901-4-63.83-КЖИ-3.103 | Сетка | 41 | |
| -КЖИ-3.104 | " | 42 | |
| -КЖИ-3.105 | Петля строповочная | 42 | |
| -КЖИ-3.110 | Ведомость расхода стали на | 34 | |
| | блок угловой | | |
| -КЖИ-4.100 | Плита покрытия | 43 | |
| -КЖИ-4.101 | Изделие закладное | 28 | |
| -КЖИ-4.200 | Панель перегородочная | 44 | |
| -КЖИ-4.201 | Сетка | 45 | |
| -КЖИ-4.300 | Кольцо опорное | 45 | |
| -КЖИ-4.400 | Колпак лаза КЛа | 46 | |
| -КЖИ-5.100 | Ригель Б1-1, Б1-2 | 47 | |
| -КЖИ-5.100СБ | Ригель Б1-1, Б1-2. Сборочный чертеж | 47 | |
| -КЖИ-5.200 | Ригель Б1-1а, Б1-2а | 48 | |
| -КЖИ-5.200СБ | Ригель Б1-1а, Б1-2а, Сборочный чертеж | 48 | |
| -КЖИ-5.210 | Каркас | 49 | |
| -КЖИ-5.210СБ | Каркас. Сборочный чертеж. | 49 | |
| -КЖИ-5.211 | Сетка | 51 | |
| -КЖИ-5.212 | Изделие закладное. | 51 | |
| -КЖИ-5.213 | Сетка | 52 | |
| -КЖИ-5.213СБ | Сетка. Сборочный чертеж | 52 | |
| -КЖИ-5.214 | Сетка | 53 | |
| -КЖИ-5.214СБ | Сетка. Сборочный чертеж | 53 | |
| -КЖИ-5.300 | Колонна 3КР | 54 | |
| -КЖИ-5.300СБ | Колонна 3КР. Сборочный чертеж | 54 | |
| -КЖИ-5.310 | Каркас | 55 | |
| -КЖИ-5.310СБ | Каркас. Сборочный чертеж | 55 | |
| -КЖИ-5.311 | Сетка | 56 | |
| -КЖИ-5.311СБ | Сетка. Сборочный чертеж | 56 | |
| -КЖИ-5.312 | Сетка | 57 | |
| -КЖИ-5.301 | Изделие закладное | 57 | |
| -КЖИ-5.302 | то же | 58 | |

| Обозначение | Наименование | Стр. | Примеч. |
|---|---|---|---|
| ТП901-4-63.83-КЖИ-5.400 | Фундамент под колонну 2ФР | 58 | |
| -КЖИ-5.400СБ | Фундамент под колонну 2ФР. Сборочный чертеж. | 59 | |
| -КЖИ-5.401 | Сетка | 60 | |
| -КЖИ-5.401СБ | Сетка. Сборочный чертеж | 60 | |
| -КЖИ-5.000ВМС | Ведомость расхода стали | 61 | |
| -КЖИ-6.100 | Бабышка | 62 | |
| -КЖИ-6.200 | Фланец ф1 | 62 | |
| -КЖИ-6.300 | Заглушка | 63 | |
| -КЖИ-6.400 | Электрод нулевой | 63 | |
| -КЖИ-7.100 | Деталь подводящего трубопровода | 64 | |
| -КЖИ-7.200 | Деталь переливного трубопровода | 64 | |
| -КЖИ-7.300 | Деталь отводящего трубопровода | 65 | |
| -КЖИ-7.400 | Деталь спускного трубопровода | 66 | |
| -КЖИ-7.500 | Лестница съемная | 66 | |
| -КЖИ-7.600 | Насадка переливная НП-1 | 67 | |
| -КЖИ-7.700 | Насадка переливная НП-2 | 68 | |

Инв. № подл. | Подпись и дата | Взам. инв. №

Альбом V

Альбом содержит рабочую документацию на железобетонные, арматурные и закладные изделия следующих элементов резервуаров:

- днище
- стеновые панели наружных стен
- сборные угловые блоки стен
- плиты покрытия, панели перегородок, изделия дыхательных устройств и камер на покрытии.
- элементы каркаса: ригели, колонны, фундаменты
- установочные детали приборов автоматики
- элементы технологического оборудования

ТТ1 Технические требования к изготовлению сборных железобетонных изделий

ТТ1.1 При изготовлении железобетонных изделий обязательно соблюдение требований серии 3.900-3 к аналогичным изделиям, а так же требований ГОСТ 13015-75.

ТТ1.2 В изделиях для резервуаров питьевой воды поверхности, контактирующие с водой, должны быть гладкими без раковин и пор. Эта обработка должна осуществляться в заводских условиях.

ТТ1.3 Закладные изделия плит покрытия, ригелей, колонн, а также оговоренные на чертежах закладные изделия стеновых панелей и угловых блоков должны иметь металлизационное цинковое или алюминиевое покрытие толщиной 200 мкм, защищенное после распалубки слоем грунта-шпатлевки ЭП-00-10 (ТУ МХП 1027-62)

ТТ2 Технические требования к изготовлению арматурных и закладных изделий

ТТ2.1 Арматурные и закладные изделия должны соответствовать ГОСТ 10922-75 и техническим требованиям серии 3.900-3 к аналогичным изделиям.

ТТ2.2 Арматурные изделия изготавливаются посредством контактной точечной сварки всех пересечений стержней в соответствии с ГОСТ 14098-68. Применение дуговой сварки допускается только в случаях, оговоренных на чертежах.

ТТ2.3 В изготовлении закладных изделий применяется контактная и автоматическая сварка по ГОСТ 19292-73, а также ручная дуговая сварка.

ТТ2.4 В соответствии с п. ТТ 1.3 закладные изделия должны иметь антикоррозионное покрытие. Покрытие наносится на пластины и приваренные к ним анкера и арматурные стержни на длину 40-50 мм от пластины.
Перед нанесением покрытия должна быть обеспечена вторая степень очистки поверхности согласно ГОСТ 9402-80.

Инв. № подл. | Подпись и дата | Взам. инв. №

Привязан

Инв. №

| | | |
|---|---|---|
| ГИП | Филатов | |
| Нач. отд. | Ярославский | |
| Рук. гр | Алмазов | |
| Ст. инж. | Брянцева | |

ТП 901-4-63.83-КЖИ-ТТ

Технические требования.

| Стадия | Лист | Листов |
|---|---|---|
| Р | | 1 |

Союзводоканалпроект

Альбом V

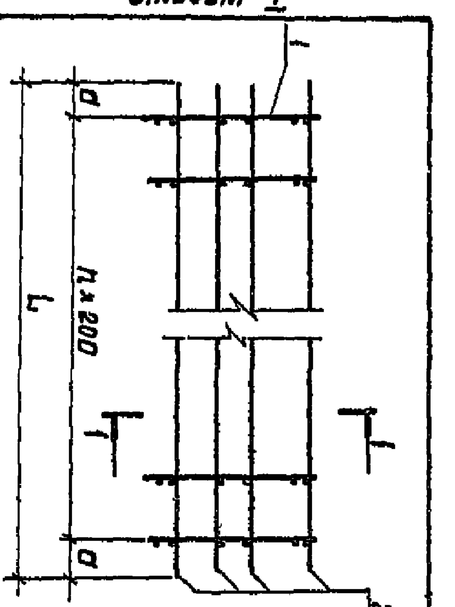


| Обозначение | Размеры, мм. L | d | h | Масса ед., кг. |
|---|---|---|---|---|
| ТП901-4-63.83-КЖИ-1.100 | | | | |
| -01 | 1450 | 125 | 6 | 43,59 |
| -02 | 3250 | 225 | | 44,21 |
| -03 | | | 14 | 93,75 |
| -04 | 1650 | 125 | | 88,65 |
| -05 | | | 7 | 34,12 |
| -06 | 3250 | 225 | 14 | 30,40 |
| -07 | | | | 64,20 |
| | | | | 48,00 |

Привязан

Инв.№

Инв.№ подл. | Подпись и дата | Взам. инв.№

| | | | |
|---|---|---|---|
| ГИП | Филатов | | |
| Нач. отд. | Ярославский | | |
| Рук. бр. | Алмазов | | |
| Вед. инж. | Толстикова | | |
| Чертежник | Зудина | | |

ТП 901-4-63.83-КЖИ-1.100 СБ

Каркас. Сборочный чертеж.

| Стадия | Масса | Масштаб |
|---|---|---|
| Р | см. табл. | |
| Лист | Листов | |
| | 1 | |

СОЮЗВОДОКАНАЛПРОЕКТ

| Формат | Зона | Поз. | Обозначение | Наименование | Кол. на испол. ТП 901-4-63.83-КЖИ-1.100- – | 01 | 02 | 03 | 04 | 05 | 06 | 07 | Примечание |
|---|---|---|---|---|---|---|---|---|---|---|---|---|---|
| | | | | Документация | | | | | | | | | |
| | | | ТП901-4-63.83-КЖИ-ТТ2 | ТТ2 | | | | | | | | | |
| | | | | Сборочные единицы | | | | | | | | | |
| А4 | | 1 | ТП901-4-63.83-КЖИ-1.101 | Сетка | 7 | | 15 | | | | | | |
| А4 | | | -01 | " | | 7 | | 15 | | | | | |
| А4 | | | -02 | " | | | | | 8 | | 15 | | |
| А4 | | | -03 | " | | | | | | 8 | | 15 | |
| | | | | Детали | | | | | | | | | |
| | | | | Арматура по ГОСТ 6727-80 ф5 Вр I | | | | | | | | | |
| Б4 | | 2 | | ℓ=1450 | 16 | 16 | | | | | | | 0,20 кг |
| Б4 | | | | ℓ=3250 | | | 16 | 16 | | | 16 | 16 | 0,45 кг |
| Б4 | | | | ℓ=1650 | | | | | 16 | 16 | | | 0,23 кг |

Инв.№ подл. | Подпись и дата | Взам. инв.№

Привязан

Инв.№

ТП 901-4-63.83-КЖИ-1.100

Каркас. Спецификация.

| | | |
|---|---|---|
| ГИП | Филатов | |
| Нач. отд. | Ярославский | |
| Рук. бр. | Алмазов | |
| Вед. инж. | Толстикова | |
| Чертежник | Зудина | |

| Стадия | Масса | Масштаб |
|---|---|---|
| Р | | |
| Лист | Листов 1 | |

СОЮЗВОДОКАНАЛПРОЕКТ

| Инв. № подл. | Подпись и дата | Взам. инв. № |
|---|---|---|
| | | |

Альбом V

| Формат | Зона | Поз. | Обозначение | Наименование | Код на исполн. ТП901-4-63.83-КЖИ-1.101 | | | | Код на исполн. ТП901-4-63.83-КЖИ-1.001 | | | | Примечание |
|---|---|---|---|---|---|---|---|---|---|---|---|---|---|
| | | | | | – | 01 | 02 | 03 | –;04 | 01;05 | 02;06 | 03;07 | |
| | | | | Документация | | | | | | | | | |
| | | | ТП901-4-63.83-КЖИ-ТТ2 | ТТ2 | | | | | | | | | |
| | | | -1.101 СБ | Сборочный чертеж | X | X | X | X | | | | | |
| | | | -1.001 СБ | Сборочный чертеж | | | | | X | X | X | X | |
| | | | | Детали | | | | | | | | | |
| | | | | Арматура по ГОСТ 5781-82 | | | | | | | | | |
| 64 | | 1 | | ⌀ 16 А-II ℓ = 670 | 1 | 1 | | | | | | | 1,06 кг |
| 64 | | | | ⌀ 14 А-III ℓ = 570 | | | 1 | 1 | | | | | 0,69 кг |
| 64 | | 2 | | ⌀ 14 А-II ℓ = 570 | 1 | 1 | | | 1 | 1 | | | 0,81 кг |
| 64 | | | | ⌀ 10 А-II ℓ = 570 | | | 1 | 1 | | | 1 | 1 | 0,35 кг |
| 64 | | 3 | | ⌀ 8 А-III ℓ = 740 | 2 | 2 | | | 1 | 1 | | | 0,29 кг |
| 64 | | | | ⌀ 8 А-III ℓ = 615 | | | 2 | | | | 1 | | 0,24 кг |
| 64 | | | | ⌀ 6 А-III ℓ = 615 | | | | 2 | | | | 1 | 0,14 кг |
| 64 | | 4 | | ⌀ 10 А-III ℓ = 145 | 2 | | | | 1 | | | | 0,09 кг |
| 64 | | | | ⌀ 8 А-III ℓ = 145 | | 2 | | | | 1 | | | 0,06 кг |
| 64 | | | | ⌀ 8 А-III ℓ = 140 | | | 2 | | | | 1 | | 0,06 кг |
| 64 | | | | ⌀ 6 А-III ℓ = 140 | | | | 2 | | | | 1 | 0,03 кг |
| 64 | | 5 | | ⌀ 10 А-III ℓ = 170 | 2 | | | | 1 | | | | 0,10 кг |
| 64 | | | | ⌀ 8 А-III ℓ = 170 | | 2 | | | | 1 | | | 0,07 кг |
| 64 | | | | ⌀ 8 А-III ℓ = 155 | | | 2 | | | | 1 | | 0,06 кг |
| 64 | | | | ⌀ 6 А-III ℓ = 155 | | | | 2 | | | | 1 | 0,03 кг |
| 64 | | 6 | | ⌀ 10 А-III ℓ = 225 | 2 | | | | 1 | | | | 0,14 кг |
| 64 | | | | ⌀ 8 А-III ℓ = 225 | | 2 | | | | 1 | | | 0,09 кг |
| 64 | | | | ⌀ 8 А-III ℓ = 200 | | | 2 | | | | 1 | | 0,08 кг |
| 64 | | | | ⌀ 6 А-III ℓ = 200 | | | | 2 | | | | 1 | 0,04 кг |
| 64 | | 7 | | ⌀ 10 А-III ℓ = 280 | 2 | | | | 1 | | | | 0,17 кг |
| 64 | | | | ⌀ 8 А-III ℓ = 280 | | 2 | | | | 1 | | | 0,11 кг |
| 64 | | | | ⌀ 8 А-III ℓ = 245 | | | 2 | | | | 1 | | 0,10 кг |
| 64 | | | | ⌀ 6 А-III ℓ = 245 | | | | 2 | | | | 1 | 0,05 кг |
| 64 | | 8 | | ⌀ 12 А-III ℓ = 1310 | 1 | 1 | | | 1 | 1 | | | 1,16 кг |
| 64 | | | | ⌀ 10 А-III ℓ = 1120 | | | 1 | 1 | | | 1 | 1 | 0,59 кг |
| 64 | | 9 | | ⌀ 8 А-III ℓ = 1460 | 2 | 2 | | | 2 | 2 | | | 0,58 кг |
| 64 | | | | ⌀ 6 А-III ℓ = 1240 | | | 2 | 2 | | | 2 | 2 | 0,49 кг |

| | | | |
|---|---|---|---|
| ГИП | Филатов | | |
| Нач.отд. | Ярославский | | |
| Рук.бриг. | Алмазов | | |
| Вед.инж. | Толстикова | | |
| Чертеж. | Зудина | | |

Привязан

Инв. №

ТП901-4-63.83-КЖИ-1.101;-1.001

Сетка

| Стадия | Масса | Масштаб |
|---|---|---|
| Р | см. табл. | |

Лист | Листов 1

СОЮЗВОДОКАНАЛПРОЕКТ

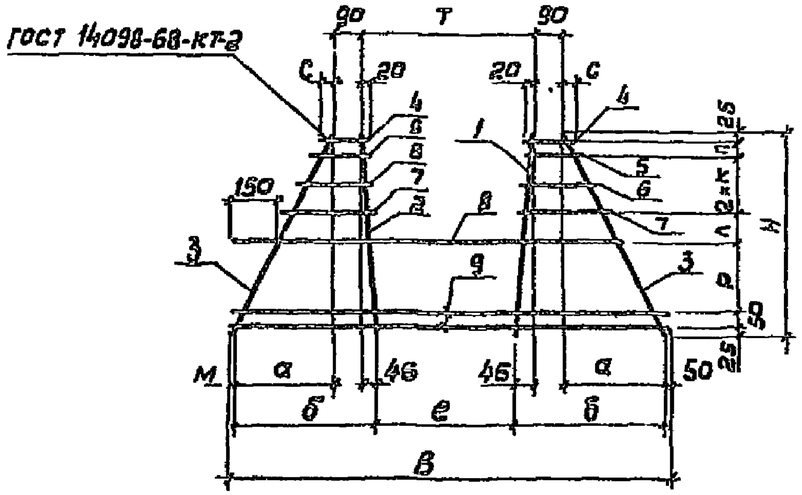


| Обозначение | Размеры, мм | | | | | | | | | | | | | Масса ед., кг |
|---|---|---|---|---|---|---|---|---|---|---|---|---|---|---|
| | Н | В | а | б | е | к | л | м | р | с | т | п | | |
| ТП901-4-63.83-КЖИ-1.101 | 670 | 1460 | 335 | 470 | 450 | 95 | 100 | 20 | 230 | 35 | 550 | 50 | | 5,77 |
| -01 | 670 | 1480 | 335 | 470 | 450 | 95 | 100 | 20 | 230 | 35 | 550 | 50 | | 5,43 |
| -02 | 570 | 1240 | 235 | 370 | 400 | 85 | 90 | 50 | 180 | 30 | 490 | 30 | | 3,80 |
| -03 | 570 | 1240 | 235 | 370 | 400 | 85 | 90 | 30 | 180 | 30 | 490 | 30 | | 3,30 |

Привязан

Инв. №

Взам. инв. № | Подпись и дата | Инв. № подл.

| | | | |
|---|---|---|---|
| ТП901-4-63.83-КЖИ-1.101 СБ | | | |
| Гип Филатов | Сетка Сборочный чертеж. | Стадия | Масса | Масштаб |
| Нач. отд Ярославский | | Р | см. табл. | 1:20 |
| Рук. бри. Алмазов | | Лист | Листов 1 |
| Вед. инж. Толстикова | | СОЮЗВОДОКАНАЛПРОЕКТ | |
| Чертежн. Зудина | | | |

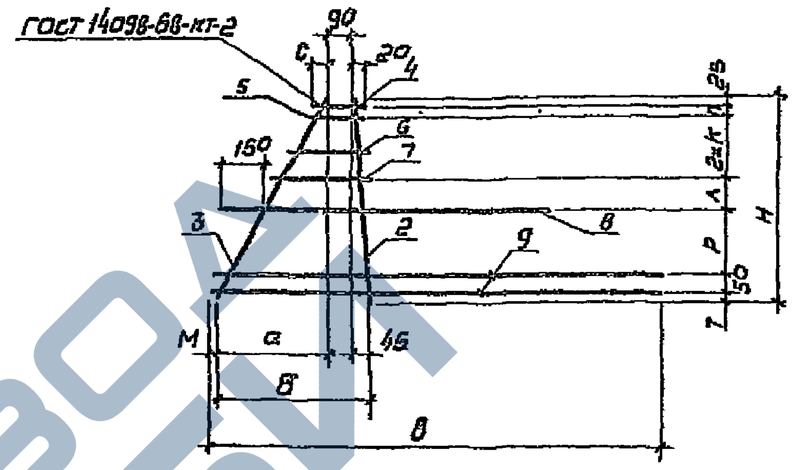


| Обозначение | Размеры, мм | | | | | | | | | | | Масса ед., кг |
|---|---|---|---|---|---|---|---|---|---|---|---|---|
| | Н | В | а | б | к | л | М | Р | С | П | Т | |
| ТП901-4-63.83-КЖИ-1.001 | 670 | 1460 | 335 | 470 | 95 | 100 | 20 | 230 | 35 | 50 | 25 | 3,92 |
| -01 | 670 | 1460 | 335 | 470 | 95 | 100 | 20 | 230 | 35 | 50 | 25 | 3,75 |
| -02 | 570 | 1240 | 235 | 370 | 85 | 90 | 50 | 180 | 30 | 30 | 25 | 2,56 |
| -03 | 570 | 1240 | 235 | 370 | 85 | 90 | 50 | 180 | 30 | 30 | 25 | 2,31 |
| -04 | 670 | 1460 | 335 | 470 | 95 | 110 | 20 | 210 | 35 | 50 | 35 | 3,92 |
| -05 | 670 | 1460 | 335 | 470 | 95 | 110 | 20 | 210 | 35 | 50 | 35 | 3,75 |
| -06 | 570 | 1240 | 235 | 370 | 85 | 100 | 50 | 160 | 30 | 30 | 35 | 2,56 |
| -07 | 570 | 1240 | 235 | 370 | 85 | 100 | 50 | 160 | 30 | 30 | 35 | 2,31 |

Привязан

Инв. №

Взам. инв. № | Подпись и дата | Инв. № подл.

| | | | |
|---|---|---|---|
| ТП901-4-63.83-КЖИ-1.001 СБ | | | |
| Гип Филатов | Сетка Сборочный чертеж. | Стадия | Масса | Масштаб |
| Нач. отд Ярославский | | Р | см. табл. | 1:20 |
| Рук. бри. Алмазов | | Лист | Листов 1 |
| Вед. инж. Толстикова | | СОЮЗВОДОКАНАЛПРОЕКТ | |
| Чертежн. Зудина | | | |

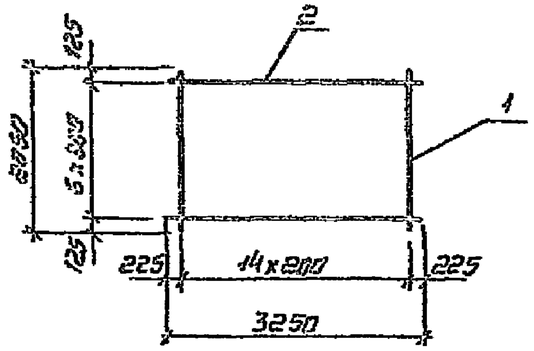


| Формат | Зона | Поз. | Обозначение | Наименование | Кол. | Примеч. |
|---|---|---|---|---|---|---|
| | | | | Документация | | |
| | | | ТП901-4-63.83-КЖИ-ТТ2 | ТТ2 | | |
| | | | | Детали | | |
| БЧ | | 1 | | ф14 А-II ГОСТ 5781-82 ℓ=2050 | 15 | 2.48 кг |
| БЧ | | 2 | | ф6А-I ГОСТ 5781-82 ℓ=3250 | 7 | 0.72 кг |

Привязан

Инв. №

Взам. инв. №

Подпись и дата

Инв. № подл.

| | | | |
|---|---|---|---|
| ТП901-4-63.83-КЖИ-1.002 | | | |
| Гип | Филатов | | |
| Нач. отд | Ярославский | | |
| Рук. бриг | Алмазов | | |
| Вед. инж. | Толстикова | | |
| Чертежн. | Зубина | | |
| Сетка | Стадия: Р | Масса: 42,24 | Масштаб: 1:75 |
| | Лист | Листов 1 | |
| | СОЮЗВОДОКАНАЛПРОЕКТ | | |

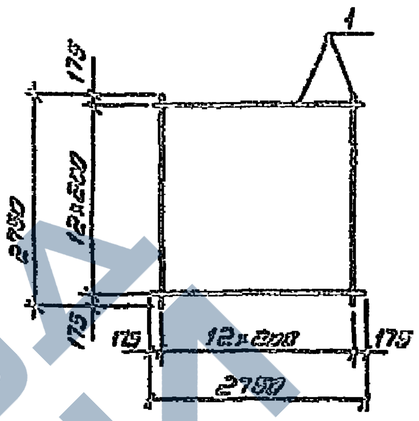


| Формат | Зона | Поз. | Обозначение | Наименование | Кол. | Примеч. |
|---|---|---|---|---|---|---|
| | | | | Документация | | |
| | | | ТП901-4-63.83-КЖИ-ТТ2 | ТТ2 | | |
| | | | | Детали | | |
| БЧ | | 1 | | ф14 А-II ГОСТ 5781-82 ℓ=2750 | 86 | 3.32 кг |

Привязан

Инв. №

Взам. инв. №

Подпись и дата

Инв. № подл.

| | | | |
|---|---|---|---|
| ТП901-4-63.83-КЖИ-1.003 | | | |
| Гип | Филатов | | |
| Нач. отд | Ярославский | | |
| Рук. бриг. | Алмазов | | |
| Вед. инж. | Толстикова | | |
| Чертежн. | Зубина | | |
| Сетка | Стадия: Р | Масса: 86.37 | Масштаб: 1:50 |
| | Лист | Листов 1 | |
| | СОЮЗВОДОКАНАЛПРОЕКТ | | |

https://zavodjbi.com/

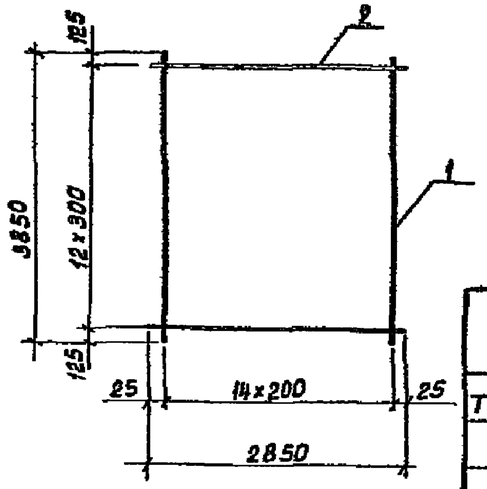


| Обозначение | Масса ед.,кг. |
|---|---|
| ТП901-4-63.83-КЖИ-1.004 | 138.2 |
| -01 | 114.1 |
| -02 | 74.2 |

| Формат | Зона | Поз. | Обозначение | Наименование | Кол. на испол. -КЖИ-1.004 — | 01 | 02 | Примечание |
|---|---|---|---|---|---|---|---|---|
| | | | | Документация | | | | |
| | | | ТП901-4-63.83-КЖИ-ТТ2 | ТТ2 | | | | |
| | | | | Детали | | | | |
| БЧ | | 1 | | ф18 AIII ГОСТ 5781-82* L=3850 | 15 | | | 7.69кг. |
| БЧ | | | | ф16 AIII ГОСТ 5781-82* L=3850 | | 15 | | 5.08кг. |
| БЧ | | | | ф12 AIII ГОСТ 5781-82* L=3850 | | | 15 | 3.42кг. |
| БЧ | | 2 | | ф10 AIII ГОСТ 5781-82* L=2850 | 13 | 13 | 13 | 1.76кг. |

Привязан

Инв. №

Взам. инв. №

Подпись и дата

Инв. № подл.

| | | |
|---|---|---|
| ГИП | Филатов | |
| Нач. отд. | Ярославский | |
| Рук. бриг. | Алмазов | |
| Вед. инж. | Толстикова | |
| Чертежн. | Зудина | |

ТП901-4-63.83-КЖИ-1.004

Сетка

| Стадия | Масса | Масштаб |
|---|---|---|
| Р | см. табл. | 1:75 |
| Лист | Листов 1 | |

СОЮЗВОДОКАНАЛПРОЕКТ

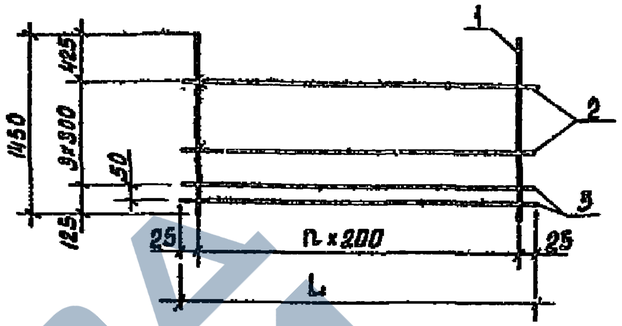


| Обозначение | Размеры, мм L | n | Масса ед., кг. | Примечание |
|---|---|---|---|---|
| ТП901-4-63.83-КЖИ-1.005 | 2850 | 14 | 38.18 | |
| -01 | 2250 | 11 | 31.26 | |

| Формат | Зона | Поз. | Обозначение | Наименование | Кол. на испол. -КЖИ-1.005- — | 01 | Примечание |
|---|---|---|---|---|---|---|---|
| | | | | Документация | | | |
| | | | ТП901-4-63.83-КЖИ-ТТ2 | ТТ2 | | | |
| | | | | Детали | | | |
| БЧ | | 1 | | ф16 AIII ГОСТ 5781-82* L=1450 | 15 | 12 | 2,29кг |
| БЧ | | | | ф6 AI ГОСТ 5781-82* L=2850 | 3 | | 0,63 кг. |
| БЧ | | 2 | | ф6 AI ГОСТ 5781-82* L=2250 | | 3 | 0,50 кг. |
| БЧ | | | | ф8 AI ГОСТ 5781-82* L=2850 | 2 | | 1,13кг. |
| БЧ | | 3 | | ф8 AI ГОСТ 5781-82* L=2250 | | 2 | 0,89кг. |

Привязан

Инв. №

Взам. инв. №

Подпись и дата

Инв. № подл.

| | | |
|---|---|---|
| ГИП | Филатов | |
| Нач. отд. | Ярославский | |
| Рук. бриг. | Алмазов | |
| Вед. инж. | Толстикова | |
| Чертежн. | Зудина | |

ТП901-4-63.83-КЖИ-1.005

Сетка

| Стадия | Масса | Масштаб |
|---|---|---|
| Р | см. табл. | 1:50 |
| Лист | Листов 1 | |

СОЮЗВОДОКАНАЛПРОЕКТ

Альбом I

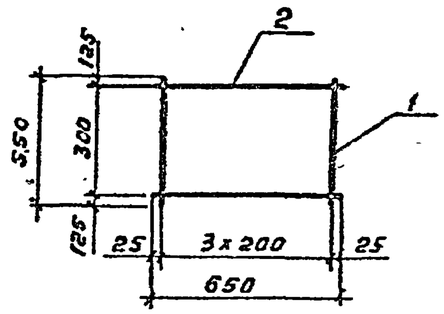


| Формат | Зона | Поз | Обозначение | Наименование | Кол. | Примеч. |
|---|---|---|---|---|---|---|
| | | | | Документация | | |
| | | | ТП901-4-63.83-КЖИ-ТТ2 | ТТ2 | | |
| | | | | | | |
| | | | | Детали | | |
| Б4 | | 1 | | ф4Вр-I ГОСТ6727-80 е=550 | 4 | 0,05 кг |
| Б4 | | 2 | | ф6А-III ГОСТ5781-82 е=650 | 2 | 0,14 кг |

Привязан

Инв. №

Взам. инв. №

Подпись и дата

Инв. № подл.

| | | | |
|---|---|---|---|
| ГИП | Филатов | | ТП901-4-63.83-КЖИ-1.006 |
| Нач. отд. | Ярославский | | Сетка |
| Рук. бр. | Алмазов | | Стадия: Р; Масса: 0,48; Масштаб: 1:20 |
| Вед. инж. | Талетикова | | Лист; Листов 1 |
| Чертежи | Зудина | | СОЮЗВОДОКАНАЛПРОЕКТ |

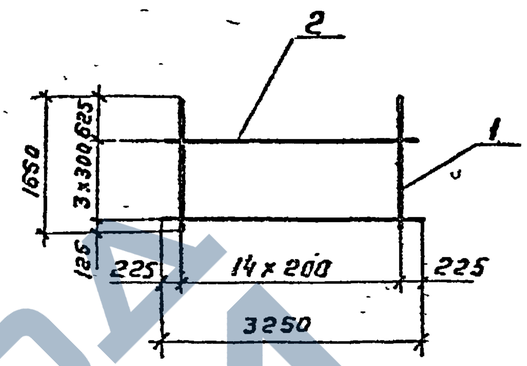


| Формат | Зона | Поз | Обозначение | Наименование | Кол. | Примеч. |
|---|---|---|---|---|---|---|
| | | | | Документация | | |
| | | | ТП901-4-63.83-КЖИ-ТТ2 | ТТ2 | | |
| | | | | | | |
| | | | | Детали | | |
| Б4 | | 1 | | ф16А-III ГОСТ5781-82 е=1650 | 15 | 2,60 кг |
| Б4 | | 2 | | ф6А-III ГОСТ5781-82 е=3250 | 4 | 0,72 кг |

Привязан

Инв. №

Взам. инв. №

Подпись и дата

Инв. № подл.

| | | | |
|---|---|---|---|
| ГИП | Филатов | | ТП901-4-63.83-КЖИ-1.007 |
| Нач. отд | Ярославский | | Сетка |
| Рук. бр. | Алмазов | | Стадия: Р; Масса: 41,88; Масштаб: 1:15 |
| Вед. инж | Талетикова | | Лист; Листов 1 |
| Чертежи | Зудина | | СОЮЗВОДОКАНАЛПРОЕКТ |

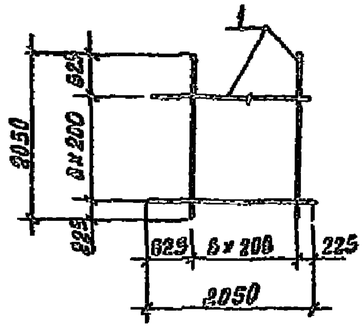


| Формат | Зона | Поз. | Обозначение | Наименование | Кол. | Примеч. |
|---|---|---|---|---|---|---|
| | | | | Документация | | |
| | | | ТП901-4-63.83-КЖИ-ТТ2 | ТТ2 | | |
| | | | | Детали | | |
| БЧ | | 1 | | ф18 А-III ГОСТ 5781-82 ℓ=2050 | 14 | 3,23 кг |

Привязан

Инв. №

| | | | |
|---|---|---|---|
| ГИП | Филатов | | |
| Нач.отд. | Ярославский | | |
| Рук.бриг | Алмазов | | |
| Вед.инж. | Толстикова | | |
| Чертежн. | Зудина | | |

ТП901-4-63.83-КЖИ-1.008

Сетка

| Стадия | Масса | Масштаб |
|---|---|---|
| Р | 45,22 | 1:15 |
| Лист | Листов 1 | |

СОЮЗВОДОКАНАЛПРОЕКТ

Инв. № подл. | Подпись и дата | Взам. инв. №

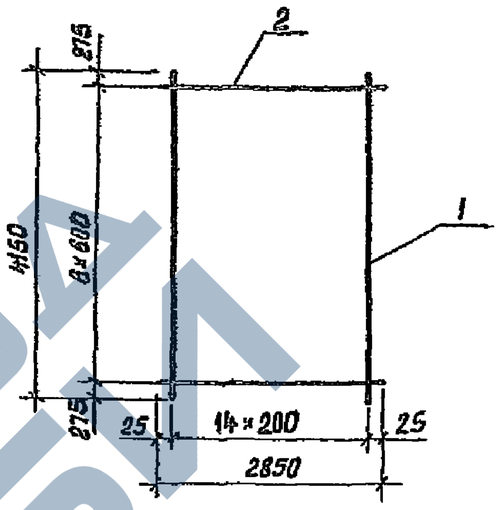


| Формат | Зона | Поз. | Обозначение | Наименование | Кол. | Примеч. |
|---|---|---|---|---|---|---|
| | | | | Документация | | |
| | | | ТП901-4-63.83-КЖИ-ТТ2 | ТТ2 | | |
| | | | | Детали | | |
| БЧ | | 1 | | ф10 А-III ГОСТ 5781-82 ℓ=4150 | 15 | 2,56кг |
| БЧ | | 2 | | ф6 А-III ГОСТ 5781-82 ℓ=2850 | 7 | 0,63кг |

Привязан

Инв. №

| | | | |
|---|---|---|---|
| ГИП | Филатов | | |
| Нач.отд. | Ярославский | | |
| Рук.бриг | Алмазов | | |
| Вед.инж. | Толстикова | | |
| Чертеж. | Зудина | | |

ТП901-4-63.83-КЖИ-1.009

Сетка

| Стадия | Масса | Масштаб |
|---|---|---|
| Р | 42.81 | 1:15 |
| Лист | Листов 1 | |

СОЮЗВОДОКАНАЛПРОЕКТ

Инв. № подл. | Подпись и дата | Взам. инв. №

https://zavodpdf.com/

Альбом V

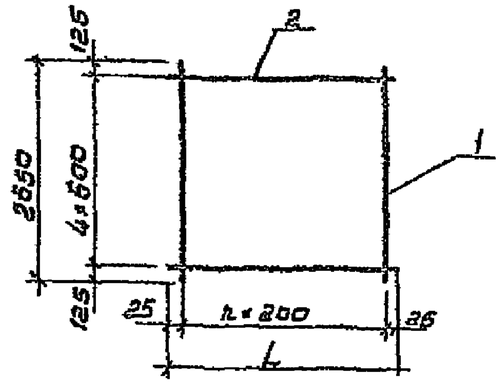


| Обозначение | Размеры мм L | n | Масса ед., кг | Примеч. |
|---|---|---|---|---|
| ТП901-4-63.83-КЖИ-1.010 | 2850 | 14 | 27.75 | |
| -01 | 2050 | 10 | 20,34 | |

| Формат | Зона | Поз. | Обозначение | Наименование | Кол. на испол. КЖИ-1.010 — | 01 | Примеч. |
|---|---|---|---|---|---|---|---|
| | | | | Документация | | | |
| | | | ТП901-4-63.83-КЖИ-ТТ2 | ТТ2 | | | |
| | | | | Детали | | | |
| Б4 | | 1 | | ф10А-III ГОСТ 5781-82 ℓ=2650 | 15 | 11 | 1,64 кг |
| Б4 | | 2 | | ф6А-III ГОСТ 5781-82 ℓ=2850 | 5 | | 0,63 кг |
| Б4 | | | | ф6А-III ГОСТ 5781-82 ℓ=2050 | | 5 | 0,46 кг |

Привязан

Инв. №

Инв. № подл. | Подпись и дата | Взам. инв. №

| | | |
|---|---|---|
| ТП901-4-63.83-КЖИ-1.010 | | |
| Сетка | Стадия: Р | Масса: См. табл. |
| | Масштаб: 1:75 | |
| | Лист | Листов 1 |
| Гип Филатов | Союзводоканалпроект | |
| Нач. отд. Ярославский | | |
| Рук. бр. Ялмазов | | |
| Вед. инж. Толстикова | | |
| Чертеж Зудина | | |

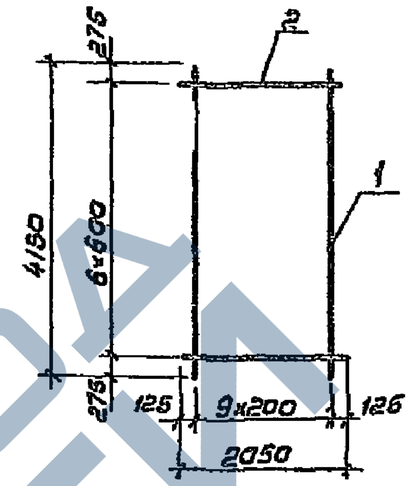


| Формат | Зона | Поз. | Обозначение | Наименование | Кол. | Примеч. |
|---|---|---|---|---|---|---|
| | | | | Документация | | |
| | | | ТП901-4-63.83-КЖИ-ТТ2 | ТТ2 | | |
| | | | | Детали | | |
| Б4 | | 1 | | ф10А-III ГОСТ 5781-82 ℓ=4150 | 10 | 2,56 кг |
| Б4 | | 2 | | ф6А-III ГОСТ 5781-82 ℓ=2050 | 7 | 0,46 кг |

Привязан

Инв. №

Инв. № подл. | Подпись и дата | Взам. инв. №

| | | |
|---|---|---|
| ТП901-4-63.83-КЖИ-1.011 | | |
| Сетка | Стадия: Р | Масса: 28.82 |
| | Масштаб: 1:75 | |
| | Лист | Листов 1 |
| Гип Филатов | Союзводоканалпроект | |
| Нач. отд. Ярославский | | |
| Рук. бр. Ялмазов | | |
| Вед. инж. Толстикова | | |
| Чертеж Зудина | | |

https://zavodjki.com/

Альбом V

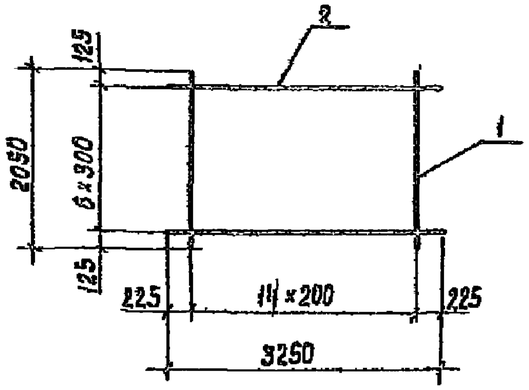


| Формат | Зона | Поз. | Обозначение | Наименование | Кол. | Примеч. |
|---|---|---|---|---|---|---|
| | | | | Документация | | |
| | | | ТП901-4-63.83-КЖИ-ТТ2 | ТТ2 | | |
| | | | | | | |
| | | | | Детали | | |
| БЧ | | 1 | | ф12 А-III ГОСТ 5781-82 ℓ=2050 | 15 | 1.82 кг. |
| БЧ | | 2 | | ф6А-III ГОСТ 5781-82 ℓ=3250 | 7 | 0.72 кг. |

Привязан

Инв. №

Взам. инв. №

Подпись и дата

Инв. № подл.

| | | |
|---|---|---|
| ГИП | Филатов | |
| Нач. отд. | Ярославский | |
| Рук. бриг. | Алмазов | |
| Вед. инж. | Толстикова | |
| Чертежн. | Зудина | |

ТП901-4-6383 - КЖИ - 1.012

Сетка

| Стадия | Масса | Масштаб |
|---|---|---|
| Р | 32.34 | 1:10 |
| Лист | Листов 1 | |

СОЮЗВОДОКАНАЛПРОЕКТ

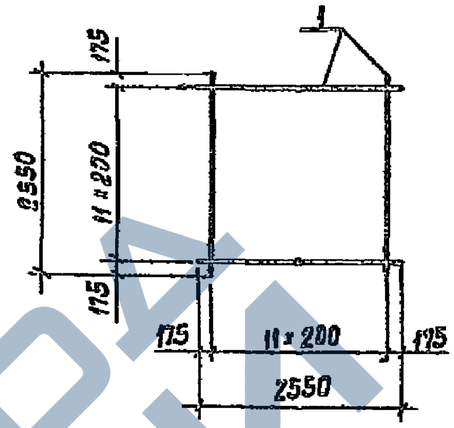


| Формат | Зона | Поз. | Обозначение | Наименование | Кол. | Примеч. |
|---|---|---|---|---|---|---|
| | | | | Документация | | |
| | | | ТП901-4-63.83-КЖИ-ТТ2 | ТТ2 | | |
| | | | | | | |
| | | | | Детали | | |
| БЧ | | 1 | | ф12 А-III ГОСТ 5781-82 ℓ=2550 | 24 | 2.26 кг. |

Привязан

Инв. №

Взам. инв. №

Подпись и дата

Инв. № подл.

| | | |
|---|---|---|
| ГИП | Филатов | |
| Нач. отд. | Ярославский | |
| Рук. бриг. | Алмазов | |
| Вед. инж. | Толстикова | |
| Чертежн. | Зудина | |

ТП901-4-6383-КЖИ-1.013

Сетка

| Стадия | Масса | Масштаб |
|---|---|---|
| Р | 34.24 | 1:10 |
| Лист | Листов 1 | |

СОЮЗВОДОКАНАЛПРОЕКТ

Альбом V

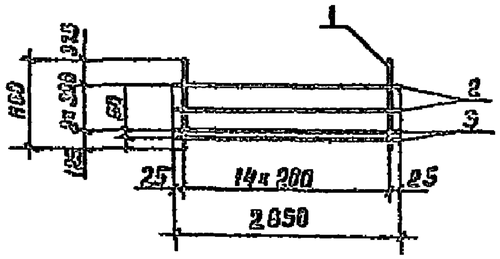


| Формат | Зона | Поз. | Обозначение | Наименование | Кол. | Примеч. |
|---|---|---|---|---|---|---|
| | | | | Документация | | |
| | | | ТП901-4-63.83-КЖИ-ТТ2 | ТТ2 | | |
| | | | | Детали | | |
| БЧ | | 1 | | ф14А-III ГОСТ 5781-82 ℓ=1100 | 15 | 1.33 кг |
| БЧ | | 2 | | ф6А-III ГОСТ 5781-82 ℓ=2850 | 2 | 0.63 кг. |
| БЧ | | 3 | | ф6А-III ГОСТ 5781-82 ℓ=2850 | 2 | 1.13 кг |

Привязан

Инв. №

Инв. № подл. | Подпись и дата | Взам. инв. №

| | | | |
|---|---|---|---|
| ГИП | Филатов | | |
| Нач. отд | Ярославский | | |
| Рук. бриг | Алмазов | | |
| Ведущ. инж. | Толстикова | | |
| Чертежн. | Зудина | | |

ТП901-4-6386 - КЖИ - 1.01 4

Сетка

| Стадия | Масса | Масштаб |
|---|---|---|
| Р | 2347 | 1:75 |
| Лист | Листов 1 | |

СОЮЗВОДОКАНАЛПРОЕКТ

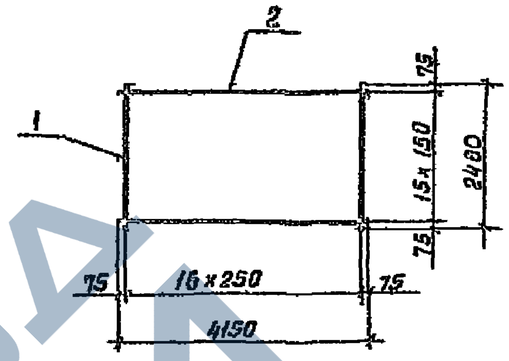


| Формат | Зона | Поз. | Обозначение | Наименование | Кол | Примеч. |
|---|---|---|---|---|---|---|
| | | | | Документация | | |
| | | | ТП901-4-63.83-КЖИ-ТТ2 | ТТ2 | | |
| | | | | Детали | | |
| БЧ | | 1 | | ф4Вр I ГОСТ 6727-80 ℓ=2400 | 17 | 0.22 кг. |
| БЧ | | 2 | | ф6А-III ГОСТ 5781-82 ℓ=4150 | 16 | 0.92 кг. |

Привязан

Инв. №

Инв. № подл. | Подпись и дата | Взам. инв. №

| | | | |
|---|---|---|---|
| ГИП | Филатов | | |
| Нач. отд | Ярославский | | |
| Рук. бриг | Алмазов | | |
| Вед. инж. | Толстикова | | |
| Чертежн. | Зудина | | |

ТП901-4-6383 - КЖИ - 1.015

Сетка

| Стадия | Масса | Масштаб |
|---|---|---|
| Р | 18,92 | 1:100 |
| Лист | Листов 1 | |

СОЮЗВОДОКАНАЛПРОЕКТ

https://zavodpk.com/

Альбом V

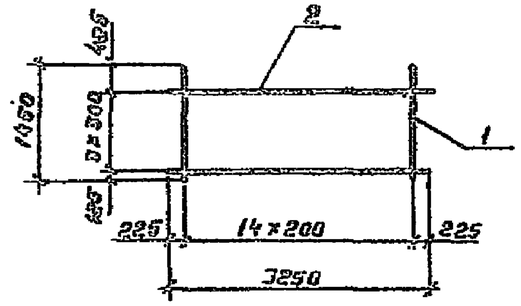


| Формат | Зона | Поз. | Обозначение | Наименование | Кол. | Примеч. |
|---|---|---|---|---|---|---|
| | | | | Документация | | |
| | | | ТП901-4-63.83-КЖИ-ТТ2 | ТТ2 | | |
| | | | | | | |
| | | | | Детали | | |
| БЧ | | 1 | | ф12А-III ГОСТ5781-82Е=1450 | 15 | 1,29 кг |
| БЧ | | 2 | | ф6А-III ГОСТ 5781-82Е=3250 | 4 | 0,72 кг |

Привязан

Инв. №

Взам. инв. №

Подпись и дата

Инв. № подл.

ТП 901-4-63.83-КЖИ-1.016

| | | |
|---|---|---|
| ГИП | Филатов | |
| Нач. отд. | Ярославский | |
| Рук. бриг. | Алмазов | |
| Вед. инж. | Торстикова | |
| Чертежн. | Зудина | |

Сетка

| Стадия | Масса | Масштаб |
|---|---|---|
| Р | 22,23 | 1:75 |

Лист | Листов 1

СОЮЗВОДОКАНАЛПРОЕКТ

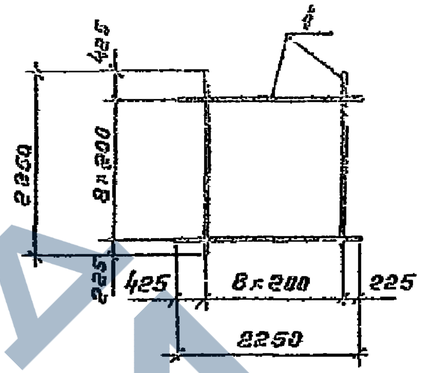


| Формат | Зона | Поз. | Обозначение | Наименование | Кол. | Примеч. |
|---|---|---|---|---|---|---|
| | | | | Документация | | |
| | | | ТП901-4-63.83-КЖИ-ТТ2 | ТТ2 | | |
| | | | | | | |
| | | | | Детали | | |
| БЧ | | 1 | | ф12А-III ГОСТ5781-82Е=2250 | 18 | 2,00 кг |

Привязан

Инв. №

Взам. инв. №

Подпись и дата

Инв. № подл.

ТП901-4-63.83-КЖИ-1.017

| | | |
|---|---|---|
| ГИП | Филатов | |
| Нач. отд. | Ярославский | |
| Рук. бриг. | Алмазов | |
| Вед. инж. | Толстикова | |
| Чертежн. | Зудина | |

Сетка

| Стадия | Масса | Масштаб |
|---|---|---|
| Р | 36,00 | 1:75 |

Лист | Листов 1

СОЮЗВОДОКАНАЛПРОЕКТ

ЗАВОД КБИ

Альбом V

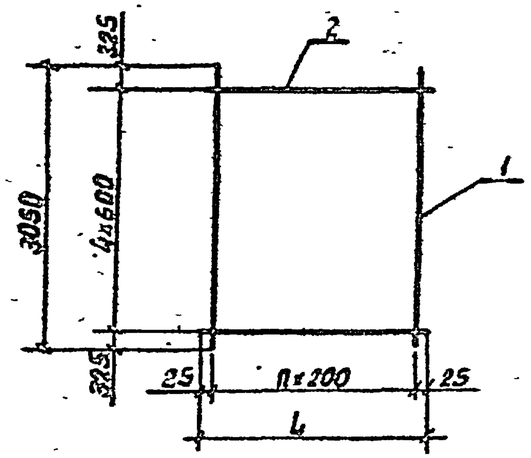


| Обозначение | Размеры, мм L | n | Масса ед., кг | Примеч. |
|---|---|---|---|---|
| ТП901-4-63.83-КЖИ-1.018 | 2850 | 14 | 31,65 | |
| -01 | 2450 | 12 | 27,40 | |

| Формат | Зона | Поз. | Обозначение | Наименование | Кол. на испол. -КЖИ-1018 | | Примеч. |
|---|---|---|---|---|---|---|---|
| | | | | | — | 01 | |
| | | | | Документация | | | |
| | | | ТП901-4-63.83-КЖИ-ТТ2 | ТТ2 | | | |
| | | | | Детали | | | |
| БЧ | | 1 | | ф10А-III ГОСТ 5781-82, ℓ=3050 | 15 | 13 | 1,90 кг. |
| | | | | ф6А-III ГОСТ 5781-82 ℓ=2850 | 5 | | 0,63 кг. |
| БЧ | | 2 | | ф6А-III ГОСТ 5781-82 ℓ=2450 | | 5 | 0,54 кг. |

Привязан

Инв. №

Взам. инв. № | Подпись и дата | Инв. № подл.

| | | | |
|---|---|---|---|
| ГИП | Филатов | | ТП901-4-63.83-КЖИ-1.018 |
| Нач. отд. | Ярославский | | Сетка |
| Рук. бр. | Алмазов | | Стадия: Р; Масса: см. табл.; Масштаб: 1:75 |
| Вед. инж. | Толстикова | | Лист; Листов 1 |
| Чертежн. | Зудина | | СОЮЗВОДОКАНАЛПРОЕКТ |

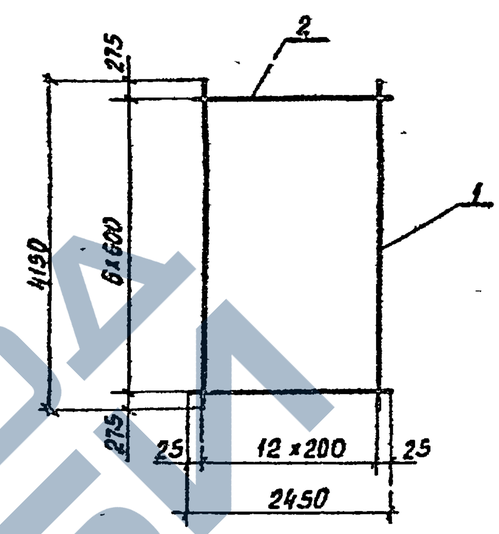


| Формат | Зона | Поз. | Обозначение | Наименование | Кол. | Примеч. |
|---|---|---|---|---|---|---|
| | | | | Документация | | |
| | | | ТП901-4-63.83-КЖИ-ТТ2 | ТТ2 | | |
| | | | | Детали | | |
| БЧ | | 1 | | ф10А-III ГОСТ 5781-82 ℓ=4150 | 13 | 2.56 кг. |
| БЧ | | 2 | | ф6А-III ГОСТ 5781-82 ℓ=2450 | 7 | 0.54 кг. |

Привязан

Инв. №

Взам. инв. № | Подпись и дата | Инв. № подл.

| | | | |
|---|---|---|---|
| ГИП | Филатов | | ТП901-4-63.83-КЖИ-1.019 |
| Нач. отд. | Ярославский | | Сетка |
| Рук. бриг. | Алмазов | | Стадия: Р; Масса: 37.06; Масштаб: 1:75 |
| Вед. инж. | Толстикова | | Лист; Листов 1 |
| Чертежн. | Зудина | | СОЮЗВОДОКАНАЛПРОЕКТ |

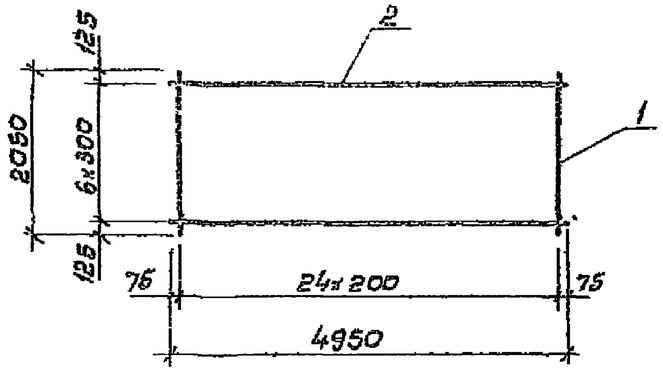


| Формат | Зона | Поз. | Обозначение | Наименование | Кол. | Примеч. |
|---|---|---|---|---|---|---|
| | | | | Документация | | |
| | | | ТП901-4-63.83-КЖИ-ТТ2 | ТТ2 | | |
| | | | | Детали | | |
| Б4 | | 1 | | ф12А-III ГОСТ 5781-82 ℓ=2050 | 25 | 1.82 кг |
| Б4 | | 2 | | ф6А-III ГОСТ 5781-82 ℓ=4950 | 7 | 1.10 кг |

Привязан

Инв. №

Инв. № подл. | Подпись и дата | Взам. инв. №

ТП901-4-63.83-КЖИ-1.020

| | | | |
|---|---|---|---|
| Гип | Филатов | | |
| Нач.отд | Ярославский | | |
| Рук.бр | Алмазов | | |
| Вед.инж | Толстикова | | |
| Чертеж | Будина | | |

Сетка

| Стадия | Масса | Масштаб |
|---|---|---|
| Р | 53,20 | 1:75 |
| Лист | Листов 1 | |

СОЮЗВОДОКАНАЛПРОЕКТ

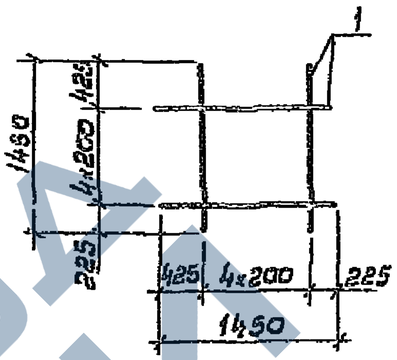


| Формат | Зона | Поз. | Обозначение | Наименование | Кол. | Примеч. |
|---|---|---|---|---|---|---|
| | | | | Документация | | |
| | | | ТП901-4-63.83-КЖИ-ТТ2 | ТТ2 | | |
| | | | | Детали | | |
| Б4 | | 1 | | ф12А-III ГОСТ 5781-82 ℓ=1450 | 10 | 1.29 кг |

Привязан

Инв. №

Инв. № подл. | Подпись и дата | Взам. инв. №

ТП901-4-63.83-КЖИ-1.021

| | | | |
|---|---|---|---|
| Гип | Филатов | | |
| Нач.отд | Ярославский | | |
| Рук.бр | Алмазов | | |
| Вед.инж | Толстикова | | |
| Чертеж | Будина | | |

Сетка

| Стадия | Масса | Масштаб |
|---|---|---|
| Р | 12,90 | 1:50 |
| Лист | Листов 1 | |

СОЮЗВОДОКАНАЛПРОЕКТ

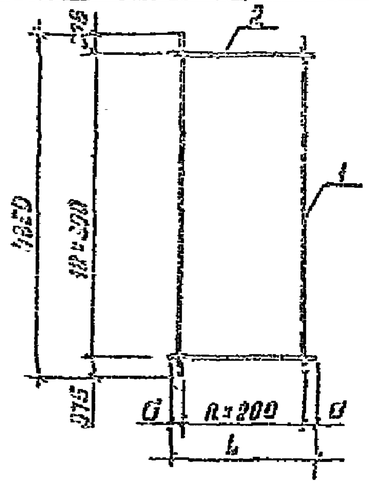


| Обозначение | Размеры, мм L | Размеры, мм d | h | Масса ед., кг | Примеч. |
|---|---|---|---|---|---|
| ТП901-4-63.83-КЖИ-1.022 | 1950 | 275 | 7 | 36,41 | |
| -01 | 3250 | 225 | 14 | 67,26 | |

| Формат | Зона | Поз. | Обозначение | Наименование | Кол. на изд. КЖИ-1022 – | Кол. на изд. КЖИ-1022 01 | Примеч. |
|---|---|---|---|---|---|---|---|
| | | | | Документация | | | |
| | | | ТП901-4-63.83-КЖИ-ТТ2 | ТТ2 | | | |
| | | | | Детали | | | |
| БЧ | | 1 | | ф12А-III ГОСТ 5781-82 ℓ=4350 | 6 | 15 | 3,86 кг |
| БЧ | | 2 | | ф6А-III ГОСТ 5781-82 ℓ=1950 | 13 | | 0,43 кг |
| БЧ | | 2 | | ф6А-III ГОСТ 5781-82 ℓ=3250 | | 13 | 0,72 кг |

Привязан

Инв. №

Взам. инв. №

Подпись и дата

Инв. № подл.

| | | |
|---|---|---|
| ГИП | Филатов | |
| Нач. отд. | Ярославский | |
| Рук. бриг. | Алмазов | |
| Вед. инж. | Толстикова | |
| Чертежи | Зудина | |

ТП901-4-63.83-КЖИ-1.022

Сетка

| Стадия | Масса | Масштаб |
|---|---|---|
| Р | см. табл. | 1:75 |
| Лист | Листов 1 | |

СОЮЗВОДОКАНАЛПРОЕКТ



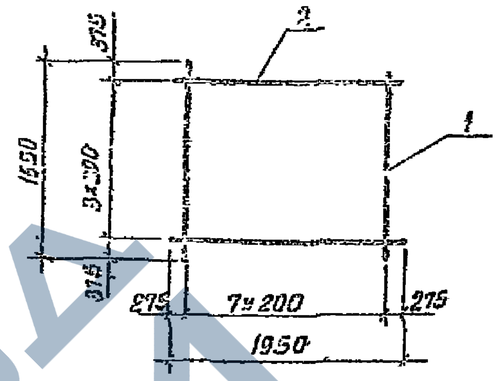


| Формат | Зона | Поз. | Обозначение | Наименование | Кол. | Примеч. |
|---|---|---|---|---|---|---|
| | | | | Документация | | |
| | | | ТП901-4-63.83-КЖИ-ТТ2 | ТТ2 | | |
| | | | | Детали | | |
| БЧ | | 1 | | ф12А-III ГОСТ 5781-82 ℓ=1650 | 8 | 1,47 кг |
| БЧ | | 2 | | ф6А-III ГОСТ 5781-82 ℓ=1950 | 4 | 0,43 кг |

Привязан

Инв. №

Взам. инв. №

Подпись и дата

Инв. № подл.

| | | |
|---|---|---|
| ГИП | Филатов | |
| Нач. отд. | Ярославский | |
| Рук. бриг. | Алмазов | |
| Вед. инж. | Толстикова | |
| Чертежи | Зудина | |

ТП901-4-63.83-КЖИ-1.023

Сетка

| Стадия | Масса | Масштаб |
|---|---|---|
| Р | 13,48 | 1:50 |
| Лист | Листов 1 | |

СОЮЗВОДОКАНАЛПРОЕКТ

Альбом V

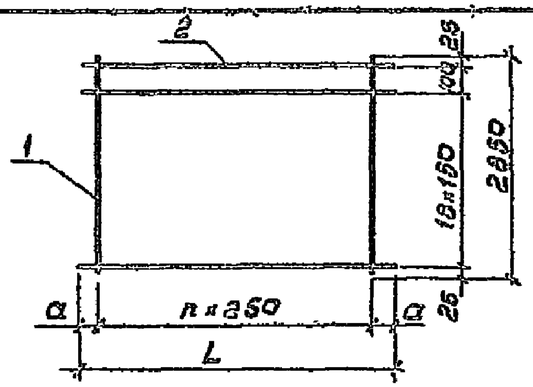


| Обозначение | Размеры, мм a | Размеры, мм L | n | Масса ед., кг. | Примеч. |
|---|---|---|---|---|---|
| ТП901-4-63.83-КЖИ-1.024 | 50 | 3850 | 15 | 21.16 | |
| -01 | 75 | 4150 | 16 | 23.34 | |
| -02 | 75 | 2650 | 10 | 14.66 | |

| Формат | Зона | Поз. | Обозначение | Наименование | Кол. на испол. ТП901-4-63.83-КЖИ-1.024 – | 01 | 02 | Примеч. |
|---|---|---|---|---|---|---|---|---|
| | | | | Документация | | | | |
| | | | ТП901-4-63.83-КЖИ-ТТ2 | ТТ2 | | | | |
| | | | | Детали | | | | |
| БЧ | | 1 | | ф48рI ГОСТ 6727-80 ℓ=2850 | 16 | 17 | 11 | 0,26 кг |
| БЧ | | | | ф6А-III ГОСТ 5781-82 ℓ=3850 | 20 | | | 0,85 кг |
| БЧ | | 2 | | ф6А-III ГОСТ 5781-82 ℓ=4150 | | 20 | | 0,92 кг |
| БЧ | | | | ф6А-III ГОСТ 5781-82 ℓ=2650 | | | 20 | 0,59 кг |

Привязан

Инв. №

Взам. инв. № | Подпись и дата | Инв. № подл.

| | | |
|---|---|---|
| Гип | Филатов | |
| Нач. отд | Ярославский | |
| Рук. бриг | Алмазов | |
| Вед. инж. | Толстикова | |
| Чертежн. | Зудина | |

ТП901-4-63.83-КЖИ-1.024

Сетка

| Стадия | Масса | Масштаб |
|---|---|---|
| Р | см. табл. | 1:70 |
| Лист | Листов 1 | |

СОЮЗВОДОКАНАЛПРОЕКТ

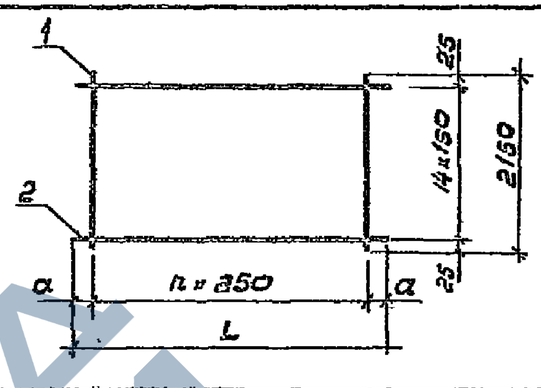


| Обозначение | Размеры, мм a | Размеры, мм L | n | Масса ед., кг | Примеч. |
|---|---|---|---|---|---|
| ТП901-4-63.83-КЖИ-1.025 | 50 | 3850 | 15 | 15.79 | |
| -01 | 75 | 4150 | 16 | 16.93 | |
| -02 | 75 | 2650 | 10 | 10.95 | |

| Формат | Зона | Поз. | Обозначение | Наименование | Кол. на испол. ТП 901-4-63.83-КЖИ-1.025 – | 01 | 02 | Примеч. |
|---|---|---|---|---|---|---|---|---|
| | | | | Документация | | | | |
| | | | ТП901-4-63.83-КЖИ-ТТ2 | ТТ2 | | | | |
| | | | | Детали | | | | |
| БЧ | | 1 | | ф48рI ГОСТ 6727-80 ℓ=2150 | 16 | 17 | 11 | 0,19 кг |
| БЧ | | | | ф6А-III ГОСТ 5781-82 ℓ=3850 | 15 | | | 0,85 кг |
| БЧ | | 2 | | ф6А-III ГОСТ 5781-82 ℓ=4150 | | 15 | | 0,92 кг |
| БЧ | | | | ф6А-III ГОСТ 5781-82 ℓ=2650 | | | 15 | 0,59 |

Привязан

Инв. №

Взам. инв. № | Подпись и дата | Инв. № подл.

| | | |
|---|---|---|
| Гип | Филатов | |
| Нач. отд | Ярославский | |
| Рук. бриг | Алмазов | |
| Вед. инж. | Толстикова | |
| Чертежн. | Зудина | |

ТП901-4-63.83-КЖИ-1.025

Сетка

| Стадия | Масса | Масштаб |
|---|---|---|
| Р | см. табл. | 1:70 |
| Лист | Листов 1 | |

СОЮЗВОДОКАНАЛПРОЕКТ

Альбом V

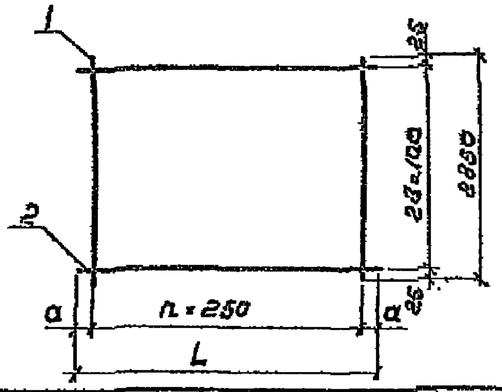


| Обозначение | Размеры, мм a | L | n | Масса ед., кг | Примеч. |
|---|---|---|---|---|---|
| ТП901-4-63.83-КЖИ-1.026 | 50 | 3850 | 15 | 28,81 | |
| -01 | 125 | 2500 | 9 | 18,84 | |
| -02 | 75 | 2900 | 11 | 21,68 | |

| Формат | Зона | Поз. | Обозначение | Наименование | Кол. на испол. ТП 901-4-63.83-КЖИ-(1026 – | 01 | 02 | Примеч. |
|---|---|---|---|---|---|---|---|---|
| | | | | Документация | | | | |
| | | | ТП901-4-63.83-КЖИ-ТТ2 | ТТ2 | | | | |
| | | | | Детали | | | | |
| БЧ | | 1 | | ф4 Bp-I ГОСТ 6727-80 ℓ=2850 | 16 | 10 | 12 | 0,26 кг |
| БЧ | | | | ф8 А-III ГОСТ 5781-82 ℓ=3850 | 29 | | | 0,85 кг |
| БЧ | | 2 | | ф6 А-II ГОСТ 5781-82 ℓ=2500 | | 29 | | 0,56 кг |
| БЧ | | | | ф8 А-III ГОСТ 5781-82 ℓ=2900 | | | 29 | 0,64 кг |

Привязан

Инв. №

Инв.№ подл. | Подпись и дата | Взам. инв.№

| | | |
|---|---|---|
| ТП901-4-63.83-КЖИ-1.026 | | |
| Сетка | Стадия: Р | Масса: см. табл. |
| | | Масштаб: 1:70 |
| | Лист | Листов 1 |
| Гип Филатов | СОЮЗВОДОКАНАЛПРОЕКТ | |
| Нач.отд. Ярославский | | |
| Рук.бриг. Алмазов | | |
| Вед.инж. Толстикова | | |
| Чертеж Зудина | | |

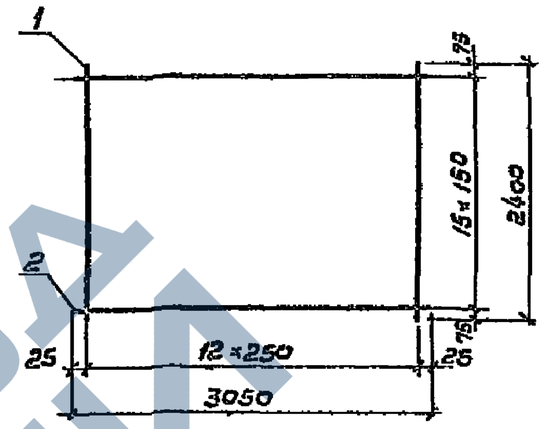


| Формат | Зона | Поз. | Обозначение | Наименование | Кол. | Примеч. |
|---|---|---|---|---|---|---|
| | | | | Документация | | |
| | | | ТП901-4-63.83-КЖИ-ТТ2 | ТТ2 | | |
| | | | | Детали | | |
| БЧ | | 1 | | ф48 pI ГОСТ 6727-80 ℓ=2400 | 13 | 0,22 кг |
| БЧ | | 2 | | ф6 А-II ГОСТ 5781-82 ℓ=3050 | 16 | 0,68 кг |

Привязан

Инв.№

Инв.№ подл. | Подпись и дата | Взам. инв.№

| | | |
|---|---|---|
| ТП901-4-63.83-КЖИ-1.027 | | |
| Сетка | Стадия: Р | Масса: 13,74 |
| | | Масштаб: 1:30 |
| | Лист | Листов 1 |
| Гип Филатов | СОЮЗВОДОКАНАЛПРОЕКТ | |
| Нач.отд. Ярославский | | |
| Рук.бриг. Алмазов | | |
| Вед.инж. Толстикова | | |
| Чертеж Зудина | | |

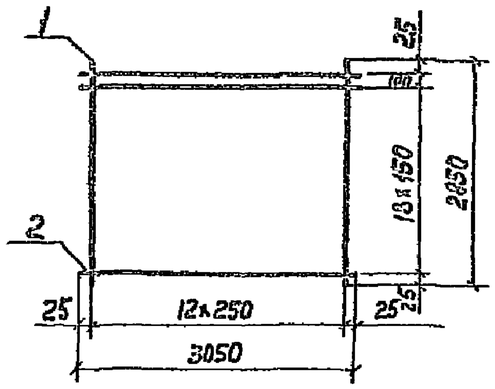


| Формат | Зона | Поз. | Обозначение | Наименование | Кол. | Примеч. |
|---|---|---|---|---|---|---|
| | | | | Документация | | |
| | | | ТП901-4-63.83-КЖИ-ТТ2 | ТТ2 | | |
| | | | | Детали | | |
| Б4 | | 1 | | ф4Вр-I ГОСТ 6727-80 ℓ=2850 | 13 | 0.26кг |
| Б4 | | 2 | | ф6А-III ГОСТ 5781-82 ℓ=3050 | 20 | 0.68кг |

Привязан

Инв. N

Инв. N подл. | Подпись и дата | Взам. инв. N

| | | | ТП901-63.83-КЖИ-1.028 | | | |
|---|---|---|---|---|---|---|
| ГИП | Филатов | | Сетка | Стадия | Масса | Масштаб |
| Нач. отд. | Ярославский | | | Р | 16.98 | 1:75 |
| Рук. бр. | Намазов | | | Лист | Листов 1 | |
| Вед. инж. | Толстикова | | | Союзвещканалпроект | | |
| Чертежн. | Зубина | | | | | |

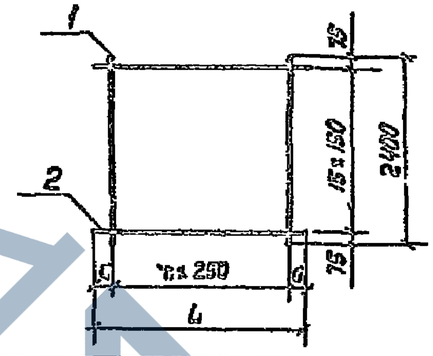


| Обозначение | Размеры, мм | | n | Масса ед., кг | Примеч. |
|---|---|---|---|---|---|
| | d | ℓ | | | |
| ТП901-4-63.83-КЖИ-1.029 | 15 | 2900 | 11 | 12.90 | |
| -01 | 50 | 3850 | 15 | 17.2 | |

| Формат | Зона | Поз. | Обозначение | Наименование | Колич. чертежей -КЖИ-1.029 | | Примеч. |
|---|---|---|---|---|---|---|---|
| | | | | | – | 01 | |
| | | | | Документация | | | |
| | | | ТП901-4-63.83-КЖИ-ТТ2 | ТТ2 | | | |
| | | | | Детали | | | |
| Б4 | | 1 | | ф4Вр-I ГОСТ 6727-80 ℓ=2400 | 12 | 16 | 0.22кг |
| Б4 | | 2 | | ф6А-III ГОСТ 5781-82 ℓ= 2900 | 16 | | 0.64кг |
| Б4 | | | | ф6А-III ГОСТ 5781-82 ℓ= 3850 | | 16 | 0.85кг |

Привязан

Инв. N

Инв. N подл. | Подпись и дата | Взам. инв. N

| | | | ТП901-4-63.83-КЖИ-1.029 | | | |
|---|---|---|---|---|---|---|
| ГИП | Филатов | | Сетка | Стадия | Масса | Масшт. |
| Нач. отд. | Ярославский | | | Р | См. обл. | 1:15 |
| Рук. бр. | Намазов | | | Лист | Листов 1 | |
| Вед. инж. | Толстикова | | | Союзвещканалпроект | | |
| Чертежн. | Зубина | | | | | |

https://zavodjbi.com/

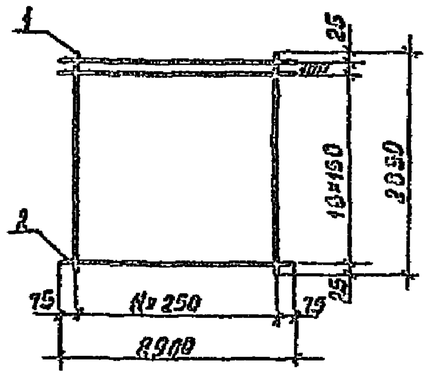


| Формат | Зона | Поз. | Обозначение | Наименование | Кол. | Примеч. |
|---|---|---|---|---|---|---|
| | | | | Документация | | |
| | | | ТП901-4-63.83-КЖИ-ТТ2 | ТТ2 | | |
| | | | | Детали | | |
| БЧ | | 1 | | ф40р-I ГОСТ 6727-80 ℓ=2850 | 12 | 0.26кг |
| БЧ | | 2 | | ф6А-III ГОСТ 5781-82 ℓ=2900 | 20 | 0.85кг |

Привязан

Инв. №

Подпись и дата | Взам. инв. №

Инв. № подл.

| | | |
|---|---|---|
| ГИП | Филатов | |
| Нач. отд. | Ярославский | |
| Рук. бриг | Алмазов | |
| Вед. инж. | Толстикова | |
| Чертеж | Зудина | |

ТП901-4-63.83-КЖИ-1.030

Сетка

| Стадия | Масса | Масштаб |
|---|---|---|
| Р | 16.22 | 1:75 |
| Лист | Листов 1 | |

СОЮЗВОДОКАНАЛПРОЕКТ

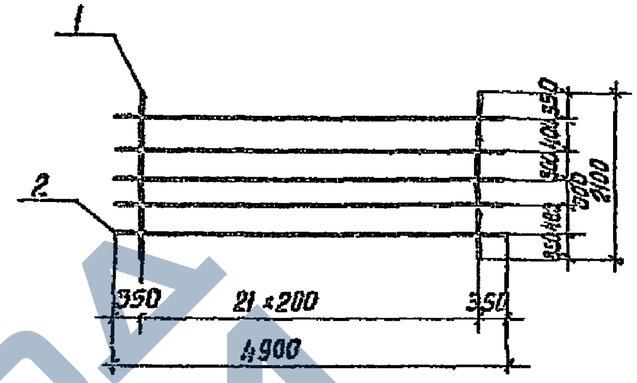


| Формат | Зона | Поз. | Обозначение | Наименование | Кол. | Примеч. |
|---|---|---|---|---|---|---|
| | | | | Документация | | |
| | | | ТП901-4-63.83-КЖИ-ТТ2 | ТТ2 | | |
| | | | | Детали | | |
| БЧ | | 1 | | ф6А-III ГОСТ 5781-82 ℓ=2100 | 22 | 0.83кг |
| БЧ | | 2 | | ф6А-III ГОСТ 5781-82 ℓ=4900 | 5 | 1.09 кг |

Привязан

Инв. №

Подпись и дата | Взам. инв. №

Инв. № подл.

| | | |
|---|---|---|
| ГИП | Филатов | |
| Нач. отд | Ярославский | |
| Рук. бриг | Алмазов | |
| Вед. инж. | Толстикова | |
| Инженер | Абрамова | |

ТП901-4-63.83-КЖИ-1.031

Сетка

| Стадия | Масса | Масштаб |
|---|---|---|
| Р | 23.71 | 1:75 |
| Лист | Листов 1 | |

СОЮЗВОДОКАНАЛПРОЕКТ

https://zavodjbi.com/

Альбом V

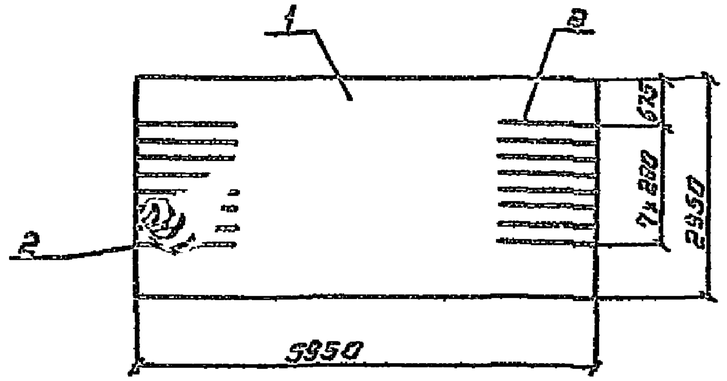


| Формат | Зона | Поз. | Обозначение | Наименование | Кол. | Примеч. |
|---|---|---|---|---|---|---|
| | | | | Документация | | |
| | | | ТП901-4-63.83-КЖИ-ТТ2 | ТТ2 | | |
| | | | | Детали | | |
| | | 1 | | ⌀6АIII-400 / 10АIII-200 2950×5950 ОГ ГОСТ 23279-78 | 1 | 63,2 кг |
| БЧ | | 2 | | ФВА-III ГОСТ 5781-82 ℓ=1225 | 16 | 7,7 кг |

Стержни поз. 2 привязать к стержням поз. 1

Привязан

Инв. №

| | | | |
|---|---|---|---|
| Гип | Филатов | | |
| Нач отд | Ярославский | | |
| Рук бриг | Алмазов | | |
| Вед инж | Толстикова | | |
| Инженер | Абрамова | | |

ТП901-4-63.83-КЖИ-1.032

Сетка

| Стадия | Масса | Масштаб |
|---|---|---|
| Р | 72,9 кг | 1:75 |
| Лист | Листов 1 | |

СОЮЗВОДОКАНАЛПРОЕКТ

Инв. № подл. | Подпись и дата | Взам. инв. №

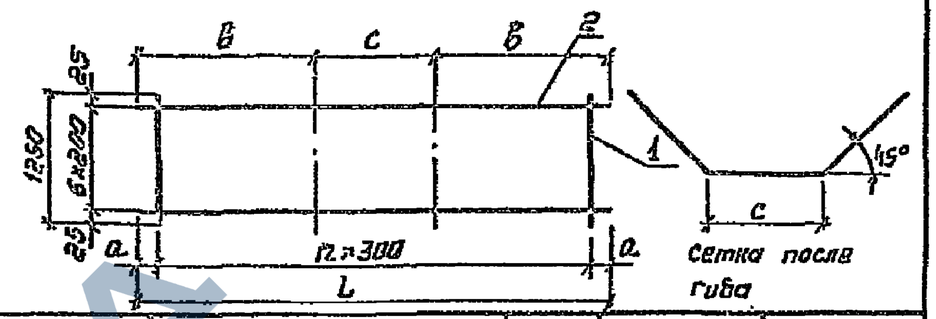


| Обозначение | Размеры, мм | | | | Кол. | Масса ед., кг | Примеч. |
|---|---|---|---|---|---|---|---|
| | L | a | в | c | n | | |
| ТП901-4-63.83-КЖИ-1.033 | 5000 | 250 | 2000 | 1000 | 19 | 12.6 | |
| -01 | 4100 | 250 | 1700 | 700 | 12 | 9.9 | |
| -02 | 3350 | 325 | 1425 | 500 | 9 | 8.4 | |

| Формат | Зона | Поз. | Обозначение | Наименование | Кол на исполн. ТП901-4-63.83-КЖИ-1.033 | | | | Примеч. |
|---|---|---|---|---|---|---|---|---|---|
| | | | | | – | 01 | 02 | | |
| | | | | Документанция | | | | | |
| | | | ТП901-4-63.83-КЖИ-ТТ2 | ТТ2 | | | | | |
| | | | | Детали | | | | | |
| БЧ | | 1 | | ф4Вр-I ГОСТ 6727-80 ℓ=5000 | 16 | | | | 0,45 кг |
| БЧ | | | | ф4Вр-I ГОСТ 6727-80 ℓ=4100 | | 13 | | | 0,35 кг |
| БЧ | | | | ф4Вр-I ГОСТ 6727-80 ℓ=3350 | | | 10 | | 0,30 кг |
| БЧ | | 2 | | ф10А-III ГОСТ 5781-82 ℓ=1250 | 7 | 7 | 7 | | 0,77 кг |

Привязан

Инв. №

| | | | |
|---|---|---|---|
| Гип | Филатов | | |
| Нач. отд. | Ярославский | | |
| Рук. бриг. | Алмазов | | |
| Вед. инж. | Толстикова | | |
| Техник | Зудина | | |

ТП901-4-63.83-КЖИ-1.033

Сетка

| Стадия | Масса | Масштаб |
|---|---|---|
| Р | см. табл. | 1:50 |
| Лист | Листов 1 | |

СОЮЗВОДОКАНАЛПРОЕКТ

Инв. № подл. | Подпись и дата | Взам. инв. №

ЗАВОД КБИ

Альбом V

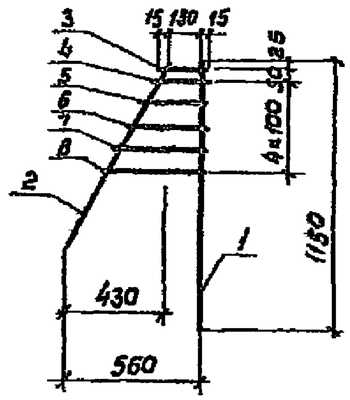


| Формат | Зона | Поз. | Обозначение | Наименование | Кол. | Примеч. |
|---|---|---|---|---|---|---|
| | | | | Документация | | |
| | | | ТП 901-4-63.83-КЖИ-ТТ2 | ТТ2 | | |
| | | | | Детали | | |
| Б4 | | 1 | | ф10 А-II ГОСТ 5781-82 ℓ= 1150 | 1 | 2,3 кг |
| Б4 | | 2 | | ф8 А-I ГОСТ 5781-82 ℓ= 900 | 1 | 0,4 кг |
| Б4 | | 3 | | ф8 А-I ГОСТ 5781-82 ℓ= 160 | 1 | 0,1 кг |
| Б4 | | 4 | | ф8 А-I ГОСТ 5781-82 ℓ= 200 | 1 | 0,1 кг |
| Б4 | | 5 | | ф8 А-I ГОСТ 5781-82 ℓ= 260 | 1 | 0,1 кг |
| Б4 | | 6 | | ф8 А-I ГОСТ 5781-82 ℓ= 310 | 1 | 0,1 кг |
| Б4 | | 7 | | ф8 А-I ГОСТ 5781-82 ℓ= 360 | 1 | 0,1 кг |
| Б4 | | 8 | | ф8 А-I ГОСТ 5781-82 ℓ= 420 | 1 | 0,2 кг |

Привязан

Инв.№

Инв.№ подл. | Подпись и дата | Взам.инв.№

ТП 901-4-63.83-КЖИ-1.034

| | | |
|---|---|---|
| Гип | Филатов | |
| Нач.отд | Ярославский | |
| Рук.груп | Алмазов | |
| Вед.инж | Листикова | |
| Инженер | Баронова | |

Сетка.

| Стадия | Масса | Масштаб |
|---|---|---|
| Р | 3,4 | 1:25 |
| Лист | Листов 1 | |

СОЮЗВОДОКАНАЛПРОЕКТ

Альбом V

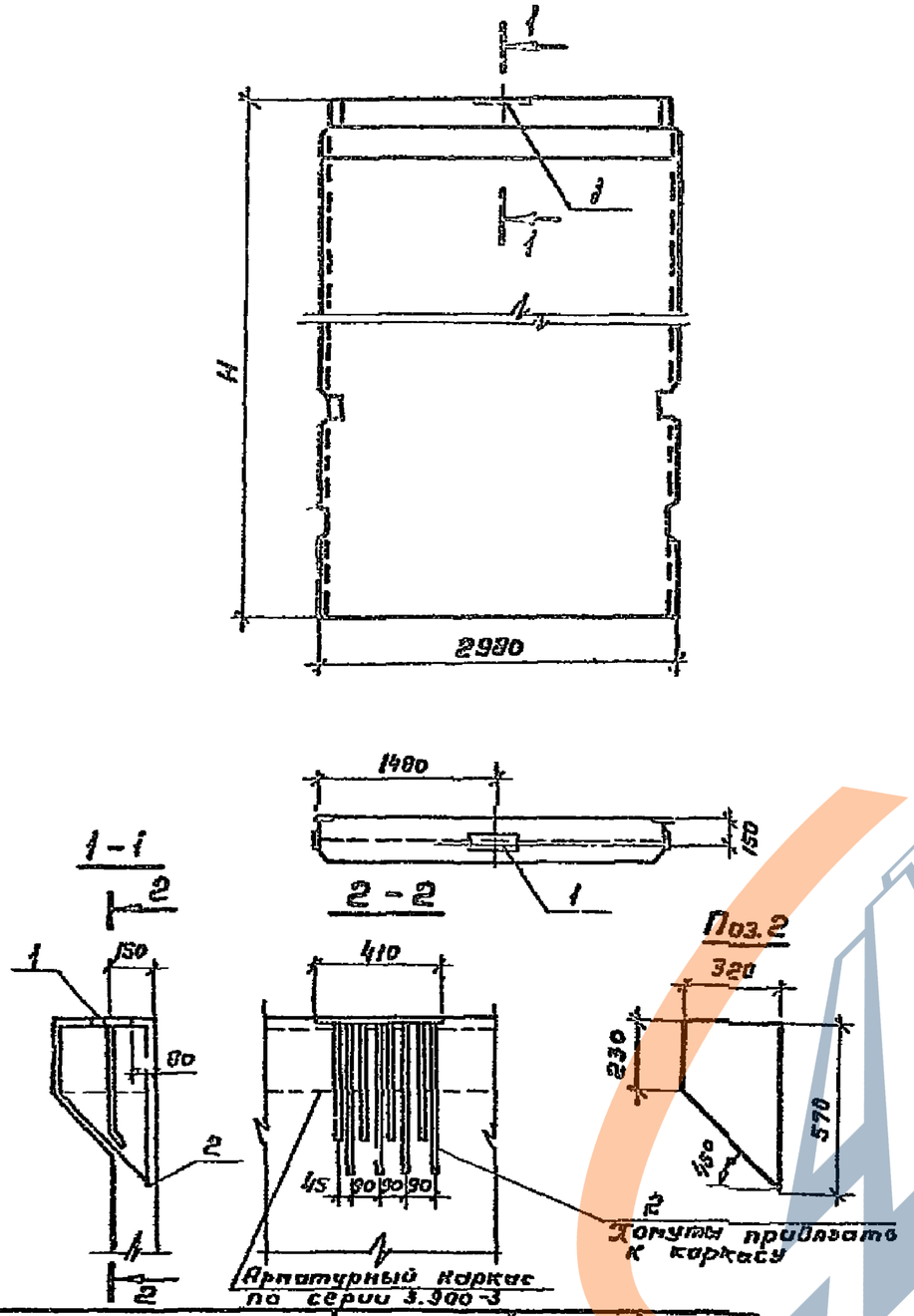


| Обозначение | Марка элемента | H м | Масса ед., т |
|---|---|---|---|
| ТП901-4-63.83-КЖИ-2.100 | ПС1-36-Б3а | 3.60 | 4.83 |
| -01 | ПС1-36-Б4а | | |
| -02 | ПС1-48-Б3а | 4.80 | 7.30 |
| -03 | ПС1-48-Б4а | | |

| Формат | Зона | Поз. | Обозначение | Наименование | Кол. на исполн. ТП901-4-63.83-КЖИ-2.100 - | 01 | 02 | 03 | Примеч. |
|---|---|---|---|---|---|---|---|---|---|
| | | | | Документация | | | | | |
| | | | ТП901-4-63.83-КЖИ-ТТ1 | ТТ1 | | | | | |
| | | | | Сборочные единицы | | | | | |
| А3 | | | 3.900-3, вып. 4/82 | ПС1-36-Б3 | X | | | | Со всеми |
| А3 | | | 3.900-3, вып. 4/82 | ПС1-36-Б4 | | X | | | закладны- |
| А3 | | | 3.900-3, вып. 4/82 | ПС1-48-Б3 | | | X | | ми изде- |
| А3 | | | 3.900-3, вып. 4/82 | ПС1-48-Б4 | | | | X | лиями |
| | | | | Изделие закладное | | | | | |
| А3 | | 1 | 3.900-3, вып. 2/82 | МН2 | 1 | 1 | | | 7.82 кг |
| А3 | | | 3.900-3, вып. 2/82 | МН3 | | | 1 | 1 | 11.4 кг |
| | | | | Детали | | | | | |
| Б4 | | 2 | | ф5 Вр-I ГОСТ 6727-80 С=1570 | 4 | 4 | | | 0,22 кг |
| Б4 | | | | ф10 Л-III ГОСТ 5781-82 С=1570 | | | 4 | 4 | 1.0 кг |
| | | | | Материалы | | | | | |
| | | | | Бетон марки 200, В-5, Мрз | 1.93 | 1.93 | 2.92 | 2.92 | м³ |

## Ведомость расхода стали на дополнительные арматурные и закладные изделия, кг

| Марка элемента | Арматурные изделия: Арматура класса А-III ГОСТ 5781-82 ф10 | Итого | Вр-I ГОСТ 6727-80 ф5 | Итого | Всего | Изделия закладные: Арматура класса А-III ГОСТ 5781-82 ф14 | ф18 | Итого | Прокат марки Вст3 кп2 ГОСТ 103-76 б=12 | б=14 | Итого | Всего | Общий расход |
|---|---|---|---|---|---|---|---|---|---|---|---|---|---|
| ТП901-4-63.83-КЖИ-2.100 | — | — | 0.9 | 0.9 | 0.9 | 2.4 | — | 2.4 | 6.4 | — | 5.4 | 7.8 | 8.7 |
| -01; 02 | 4.0 | 4.0 | — | — | 4.0 | — | 5.1 | 6.1 | — | 6.9 | 6.3 | 11.4 | 16.4 |

Привязан

Инв. №

| | | |
|---|---|---|
| ГИП | Филатов | |
| Нач. отд. | Ярославский | |
| Рук. гр. | Алмазов | |
| Ст. инж. | Брянцева | |

ТП901-4-63.83-КЖИ-2.100

Панель стеновая

| Стадия | Масса | Масштаб |
|---|---|---|
| Р | см. табл. | 1:50 |

Лист | Листов 1

СОЮЗОВ ДОКАНСТРОЙ

Инв. № подл. | Подпись и дата | Взам. инв. №

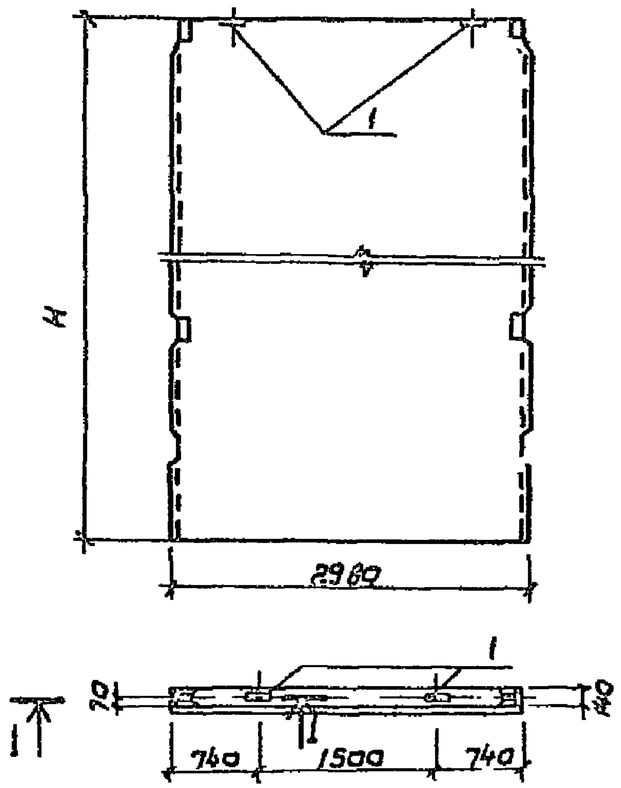


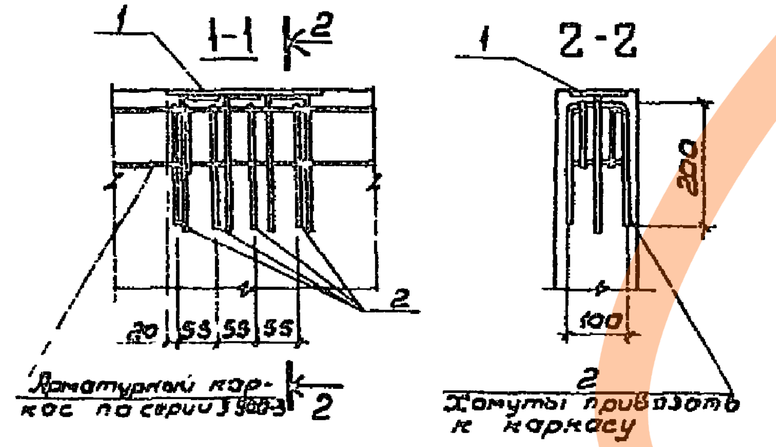


| Позиция | Зона | Поз. | Обозначение | Наименование | Кол. на испол. ТП901-4-КЖИ-2.200 – | 0,1 | 0,2 | 0,3 | Примеч. |
|---|---|---|---|---|---|---|---|---|---|
| | | | | Документация | | | | | |
| | | | ТП901-4-63.83-КЖИ-ТТ1 | ТТ1 | | | | | |
| | | | | Сборочные единицы | | | | | |
| А3 | | | 3.900-3, вып. 4/82 | ПС2-36-Б3 | X | | | | Со всеми закладными изделиями |
| А3 | | | 3.900-3, вып. 4/82 | ПС2-36-Б4 | | X | | | |
| А3 | | | 3.900-3, вып. 4/82 | ПС2-48-Б3 | | | X | | |
| А3 | | | 3.900-3, вып. 4/82 | ПС2-48-Б4 | | | | X | |
| | | | | Изделие закладное | | | | | |
| А3 | | 1 | 3.900-3, вып. 2/82 | МН1 | 2 | 2 | 2 | 2 | 2.64 кг |
| | | | | Детали | | | | | |
| Б4 | | 2 | | ф5 Вр-I ГОСТ 6727-80 L=500 | 4 | 4 | 4 | 4 | 0.07 кг |
| | | | | Материалы | | | | | |
| | | | | Бетон марки 200, В6 М рз ☐ | 1.11 | 1.11 | 2.70 | 2.70 | м3 |

## Ведомость расхода стали на дополнительные арматурные и закладные изделия, кг

| Марка элемента | Арматурные изделия: Арматура класса Вр-I ГОСТ 6727-80 ф5 | Итого | Всего | Изделия закладные: Арматура класса А-III ГОСТ 5781-82 ф8 | Итого | Всего | Прокат марки Ст3 кп2 ГОСТ 103-76 Б=8 | Итого | Всего | Общий расход |
|---|---|---|---|---|---|---|---|---|---|---|
| ТП901-4-63.83-2.200 -01; -02; -03 | 0.32 | 0.3 | 0.3 | 0.9 | 0.9 | 0.9 | 4.4 | 4.4 | 4.4 | 5.6 |

| Обозначение | Марка элемента | Н м | Масса ед., т |
|---|---|---|---|
| ТП901-4-63.83-КЖИ-2.200 | ПС2-36-Б3а | 3.60 | 4.28 |
| -01 | ПС2-36-Б4а | | |
| -02 | ПС2-48-Б3а | 4.80 | 6.75 |
| -03 | ПС2-48-Б4а | | |

Привязан

Инв. №

Инв. № подл. | Подпись и дата | Взам. инв. №

| | | |
|---|---|---|
| ГИП | Филатов | |
| Нач. отд | Ярославский | |
| Рук. гр. | Алмазов | |
| Ст. инж. | Брянцева | |

ТП901-4-63.83-КЖИ-2.200

Панель стеновая

| Стадия | Масса | Масштаб |
|---|---|---|
| Р | См. табл. | 1:50 |
| Лист | Листов 1 | |

СОЮЗВОДОКАНАЛПРОЕКТ

Инв. № подл. | Подпись и дата | Взам. инв. №

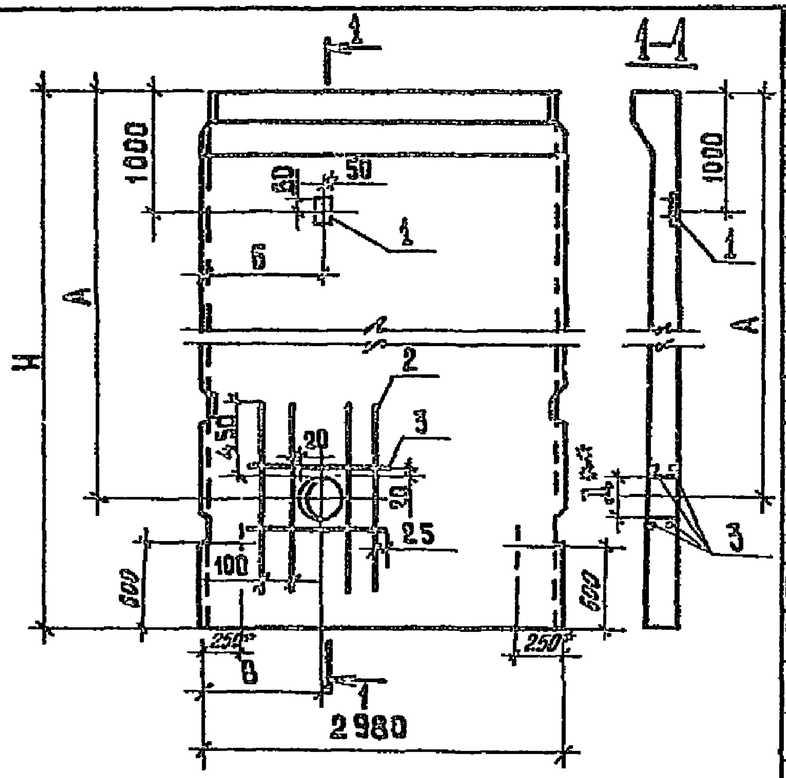


| Формат | Зона | Поз. | Обозначение | Наименование | Кол. на исполн. ТП901-4-63.83-КЖИ-2.300 | | | | | | | | Примеч. |
|---|---|---|---|---|---|---|---|---|---|---|---|---|---|
| | | | | | - | 0,1 | 0,2 | 0,3 | 0,4 | 0,5 | 0,6 | 0,7 | |
| | | | | **Документация** | | | | | | | | | |
| | | | ТП901-4-63.83-КЖИ-ТТ1 | ТТ1 | | | | | | | | | |
| | | | | **Сборочные единицы** | | | | | | | | | |
| | | | 3.900-3, Вып. 4/82 | ПС1-36-Б3 | X | | X | | | | | | Со всеми закладными изделиями |
| | | | 3.900-3, Вып. 4/82 | ПС1-36-Б4 | | X | | X | | | | | |
| | | | 3.900-3, Вып. 4/82 | ПС1-48-Б3 | | | | | X | | X | | |
| | | | 3.900-3, Вып. 4/82 | ПС1-48-Б4 | | | | | | X | | X | |
| А4 | | 1 | | Изделие закладное | 1 | 1 | 1 | 1 | 1 | 1 | 1 | 1 | 0,96кг |
| | | | | **Детали** | | | | | | | | | |
| Б4 | | 2 | | ф12А-III ГОСТ 5781-82 ℓ=1360 | 8 | 8 | 8 | 8 | 8 | 8 | 8 | 8 | 1,21кг |
| Б4 | | 3 | | ф8А-III ГОСТ 5781-82 ℓ=750 | 4 | 4 | 4 | 4 | 4 | 4 | 4 | 4 | 0,3кг |
| | | | | **Материалы** | | | | | | | | | |
| | | | | Бетон марки 200 В6 Мрз □ | 1,93 | 1,93 | 1,93 | 1,93 | 2,92 | 2,92 | 2,92 | 2,92 | м³ |

*Приведенная на чертеже привязка нижних строповочных петель относится только к исполн.-КЖИ-2.300...-03

Д* - диаметр отверстия в панели для пропуска труб, равный наружному диаметру трубы плюс 60 мм, устанавливается при привязке.

| Обозначение | Марка | H м | Размеры, мм А | Б | В | Д* | Масса ед.т |
|---|---|---|---|---|---|---|---|
| ТП901-4-63.83-КЖИ-2.300 | ПС1-36-63Б | 3,6 | 3040 | 600 | 600 | | 4,83 |
| -01 | ПС1-36-64Б | | | | | | |
| -02 | ПС1-36-63В | | 2390 | 1400 | | | |
| -03 | ПС1-36-64В | | | | | | |
| -04 | ПС1-48-63Б | 4,8 | 3960 | 1000 | 1000 | | 7,30 |
| -05 | ПС1-48-64Б | | | | | | |
| -06 | ПС1-48-63В | | 3390 | 2200 | | | |
| -07 | ПС1-48-64В | | | | | | |

Привязан

Инв. №

## Ведомость расхода стали на дополнительные арматурные и закладные изделия, кг

| Марка элемента | Изделия арматурные: Арматура класса A-III ГОСТ 5781-82 ф 8 | ф 12 | Итого | Всего | Изделия закладные: Арматура класса A-III ГОСТ 5781-82 ф 8 | Итого | Прокат марки Вст3кп2 ГОСТ 103-15 δ=8 | Итого | Всего | Общий расход |
|---|---|---|---|---|---|---|---|---|---|---|
| ТП901-4-63.83-КЖИ-2.300-01...-07 | 1.2 | 9.7 | 10.9 | 10.9 | 0.08 | 0.08 | 0.88 | 0.88 | 0.96 | 11.86 |

| | | | |
|---|---|---|---|
| ГИП | Филатов | | ТП901-4-63.83-КЖИ-2.300 |
| Нач. отд. | Ярославский | | Панель стеновая |
| Рук. гр. | Алмазов | | Стадия: Р; Масса: см. табл.; Масштаб: 1:50 |
| Ст. инж. | Брянцева | | Лист; Листов 1 |
| Инженер | Абрамова | | Союзводоканалпроект |

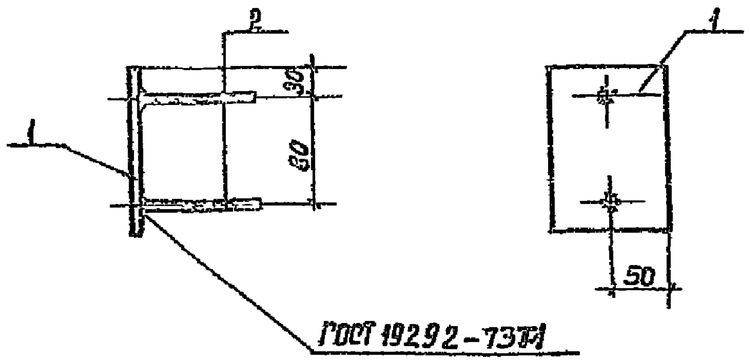


| Формат | Зона | Поз. | Обозначение | Наименование | Кол. | Примеч. |
|---|---|---|---|---|---|---|
| | | | | Документация | | |
| | | | ТП901-4-63.83-КЖИ-ТТ1 | ТТ2 | | |
| | | | | Детали | | |
| БЧ | | 1 | | Полоса $\frac{100\times8\ ГОСТ\ 103-76}{Ст3\ ГОСТ\ 380-71*}$ $\ell$=140 | 1 | 0.88кг |
| БЧ | | 2 | | фВАIII ГОСТ 5781-82 $\ell$=100 | 2 | 0.04 кг |

Защитить от коррозии в соответствии с п. ТТ1.3

Привязан

Инв. №

Инв. № подл. | Подпись и дата | Взам. инв. №

| | | | |
|---|---|---|---|
| ТП901-4-63.83-КЖИ-2.301 | | | |
| Изделие закладное | Стадия: Р | Масса: 0.96 | Масштаб: 1:5 |
| | Лист | Листов 1 | |
| С38/23 ВСт3кп2 ГОСТ 380-71* | СОЮЗВОДОКАНАЛПРОЕКТ | | |

| | | |
|---|---|---|
| ГИП | Филатов | |
| Нач. отд. | Ярославский | |
| Рук. гр. | Алмазов | |
| Ст. инж. | Брянцева | |
| Инженер | Абрамова | |

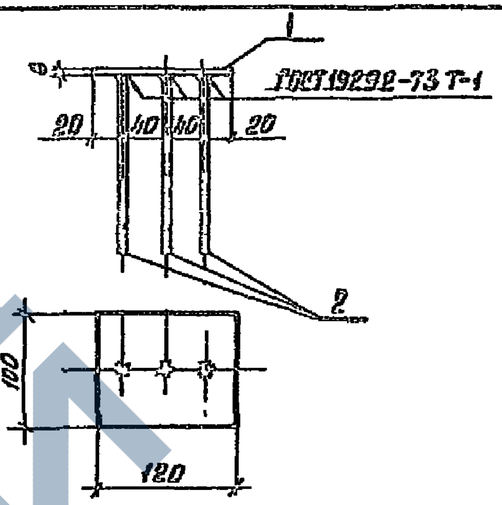


| Формат | Зона | Поз. | Обозначение | Наименование | Кол. | Примеч. |
|---|---|---|---|---|---|---|
| | | | | Документация | | |
| | | | ТП901-4-63.83-КЖИ-ТТ1 | ТТ2 | | |
| | | | | Детали | | |
| БЧ | | 1 | | Полоса $\frac{100\times8\ ГОСТ\ 103-76}{Ст3\ ГОСТ\ 380-71*}$ $\ell$=120 | 1 | 0.75кг |
| БЧ | | 2 | | фВАIII ГОСТ 5781-82 $\ell$=100 | 3 | 0.07кг |

Привязан:

Инв. №

Инв. № подл. | Подпись и дата | Взам. инв. №

| | | | |
|---|---|---|---|
| ТП901-4-63.83-КЖИ-4.101 | | | |
| Изделие закладное | Стадия: Р | Масса: 0.96 | Масштаб: 1:5 |
| | Лист | Листов 1 | |
| С38/23 ВСт3кп2 ГОСТ 380-71* | СОЮЗВОДОКАНАЛПРОЕКТ | | |

| | | |
|---|---|---|
| ГИП | Филатов | |
| Нач. отд. | Ярославский | |
| Рук. гр. | Алмазов | |
| Ст. инж. | Брянцева | |
| Инженер | Абрамова | |

ЗАВОДА ЖБИ

Альбом V

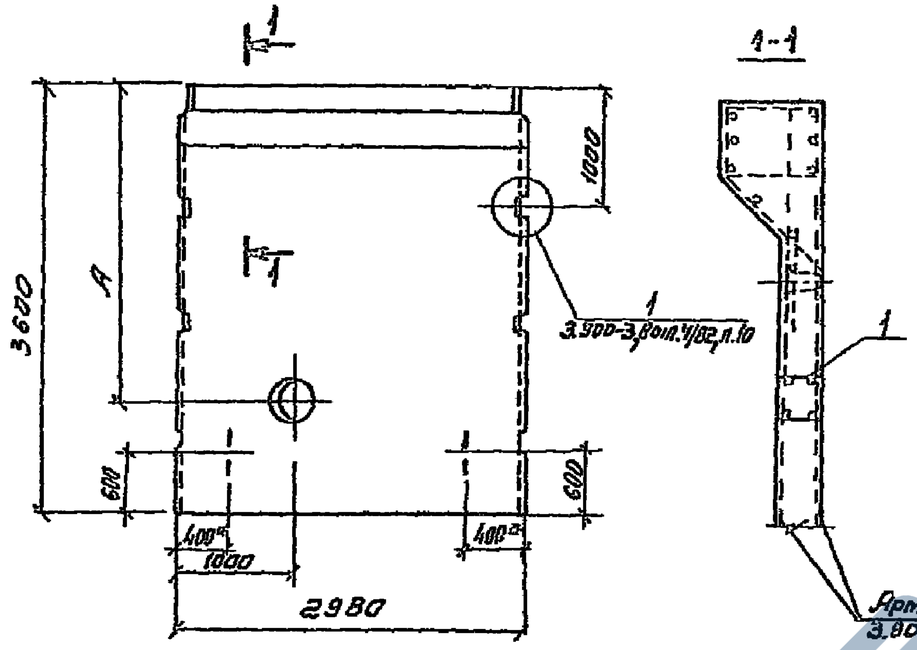


| Формат | Зона | Поз. | Обозначение | Наименование | Кол. на изделие ТП901-4-63.83-КЖИ-2.400 — | Кол. на изделие ТП901-4-63.83-КЖИ-2.400 -01 | Примеч. |
|---|---|---|---|---|---|---|---|
| | | | | **Документация** | | | |
| | | | ТП901-4-63.83-КЖИ-ТТ1 | ТТ1 | | | |
| | | | | **Сборочные единицы** | | | |
| | | | 3.900-3, Вып. 4/82 | ПС1-36-63 | X | X | Со всеми закладными изделиями |
| | | 1 | 3.900-3, Вып. 4/82, ч.2 | Каркас-фиксатор КР-1 | 2 | 2 | исключается |
| | | 1 | 3.900-3, Вып. 4/82, ч.2 | Изделие закладное МИ10 | 1 | 1 | Вводится взамен исключ. |
| | | | | **Материалы** | | | |
| | | | | Бетон тяжелый В6 МРЗ ☐ | 1.93 | 1.93 | м³ |

* Привязка верхних строповочных петель по чертежам панели марки ПС1-36-63 серии 3.900-3

Ведомость расхода стали на дополнительные закладные изделия, кг

| Марка элемента | Изделия закладные: Арматура класса A-III ГОСТ 5781-82 ф10 | A-III ГОСТ 5781-82 Итого | Вр-I ГОСТ 6727-80 ф5 | Вр-I ГОСТ 6727-80 Итого | Всего | Прокат марки Ст3 кп2 ГОСТ 103-76 δ=5 | Прокат марки Ст3 кп2 ГОСТ 103-76 Итого | Всего | Общий расход |
|---|---|---|---|---|---|---|---|---|---|
| ТП901-4-63.83-КЖИ-2.400 -01 | 6.9 | 6.9 | 1.1 | 1.1 | 8.0 | 3.3 | 3.3 | 3.3 | 11.3 |

| Обозначение | Марка элемента | A, мм | Д** |
|---|---|---|---|
| ТП901-4-63.83-КЖИ-2.400 | ПС1-36-63е | 3040 | |
| -01 | ПС1-36-63д | 2390 | |

** Д – диаметр отверстия в панели для пропуска труб, равный наружному диаметру трубы плюс 60 мм, устанавливается при привязке.

Привязан

Инв. №

| | | |
|---|---|---|
| ГИП | Филатов | |
| Нач. отд | Ярославский | |
| Рук. гр. | Алмазов | |
| Ст. инж. | Брянцева | |
| Инженер | Абрамова | |

ТП901-4-63.83-КЖИ-2.400

Панель стеновая

| Стадия | Масса | Масштаб |
|---|---|---|
| Р | 4.83т | 1:50 |
| Лист | Листов 1 | |

Союзводоканалпроект

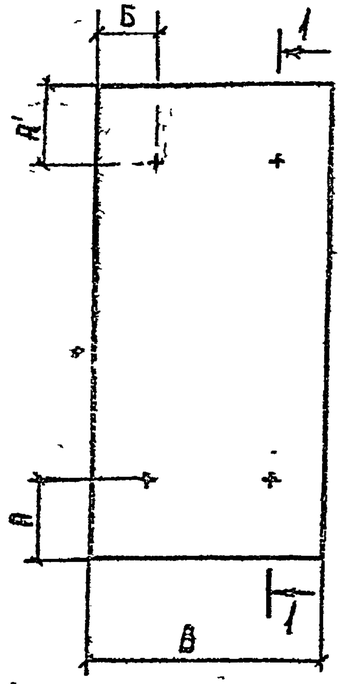


Рис.1

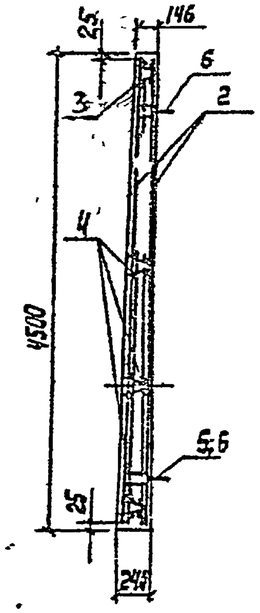


1–1

Рис.2

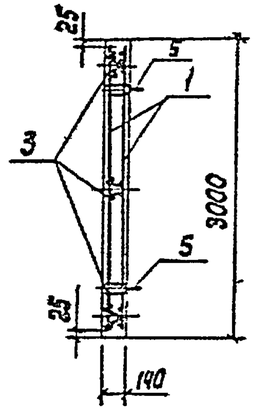


| Обозначение | Рис. | Размеры, мм В | А | А' | Б | Масса ед кг |
|---|---|---|---|---|---|---|
| ТП901-4-63.83-КЖИ-2.500 | 1 | 1950 | 1000 | 1150 | 500 | 4234 |
| -01 | | 1350 | | | 300 | 2931 |
| -02 | 2 | 1950 | 550 | | 500 | 2048 |
| -03 | | 1350 | | | 300 | 1418 |

Панели изготавливать в опалубке стеновых панелей соответствующей высоты серии 3.900-3 с соблюдением указаний вып.4/82 данной серии.

| Формат | Зона | Поз. | Обозначение | Наименование | Кол. на испол ТП 901-4-63.83-КЖИ-2 500 – | 01 | 02 | 03 | Примеч. |
|---|---|---|---|---|---|---|---|---|---|
| | | | | Документация | | | | | |
| | | | ТП901-4-63 83-КЖИ-ТТ1 | ТТ | | | | | |
| | | | | Сборочные единицы | | | | | |
| | | | | Сетка по ГОСТ23279-78 | | | | | |
| | | 1 | | С $\frac{16А-III-200}{6А-III-300}$ 1850×2950 $\frac{25}{225}$ | 2 | | 2 | | 50.7кг |
| | | | | С $\frac{16А-III-200}{6А-III-300}$ 1250×2950 $\frac{25}{225}$ | | 2 | | 2 | 35.4кг |
| | | 2 | | С $\frac{16А-III-200}{6А-III-300}$ 1850×4450 $\frac{25}{225}$ | 2 | | | | 76.4кг |
| | | | | С $\frac{16А-III-200}{6А-III-300}$ 1250×4450 $\frac{25}{225}$ | | 2 | | | 53 3 |
| А4 | | 3 | ТП901-4-63 83-КЖИ-2.501 | Сетка | 2 | | 6 | | 0.8кг |
| А4 | | | -2.502 | " | | 2 | | 6 | 0.48кг |
| А4 | | 4 | -2 501-01 | " | 6 | | | | 0.9кг |
| А4 | | | -2 502-01 | " | | 6 | | | 0.55кг |
| А3 | | 5 | 3.900-3, Вып. 4/82ч. 2 | Изделие закладное МН21 | | 2 | 4 | 4 | 5.2кг |
| А3 | | 6 | 3.900-3, Вып.4/82ч. 2 | МН23 | 4 | 2 | | | 6.6кг |
| | | | | Материалы | | | | | |
| | | | | Бетон марки 200 В6 Мрз 50 | 1,7 | 1,2 | 0.82 | 0,57 | м³ |

## Ведомость расхода стали на один элемент, кг

| Марка элемента | Изделия арматурные: Арматура класса A-III ГОСТ 5781-82 ф6 | ф16 | Итого | Арматура класса Bp-I ГОСТ 6727-80 ф5 | Итого | Всего | Изделия закладные: Арматура класса A-I ГОСТ 5781-82 ф10 | Итого | A-II ГОСТ 5781-82 ф12 | ф16 | Итого | Всего | Общий расход |
|---|---|---|---|---|---|---|---|---|---|---|---|---|---|
| ТП901-4-6383-КЖИ-2 500 | 20 6 | 233 5 | 254 1 | 7 0 | 7.0 | 261 1 | 16 4 | 16 4 | | 10.0 | 10 0 | 26,4 | 287,5 |
| -01 | 13 94 | 163 6 | 177 5 | 4.3 | 4.3 | 181. 8 | 16.4 | 16 4 | 2 2 | 5 0 | 7.2 | 23,6 | 205,4 |
| -02 | 8 2 | 93.1 | 101.3 | 4. 8 | 4 8 | 106 1 | 16.4 | 16.4 | 4 4 | | 4 4 | 20,8 | 1300 |
| -03 | 5 5 | 65 2 | 70. 7 | 2 9 | 2.9 | 73 6 | 16.4 | 16 4 | 4 4 | | 4.4 | 20 8 | 94 4 |

Привязан

Инв. №

| | | |
|---|---|---|
| ГИП | Филатов | |
| Нач. отд | Ярославский | |
| Рук. гр. | Алмазов | |
| Ст. инж. | Брянцева | |
| Инженер | Абрамова | |

ТП901-4-63.83-КЖИ-2.500

Панель стеновая

| Стадия | Масса | Масштаб |
|---|---|---|
| Р | см. табл | 1:55 |
| Лист | Листов 1 | |

СОЮЗСЕЛЬХОЗПРОЕКТ

Инв. № подл. | Подпись и дата | Взам. инв. №

Ц00282-05 31

Альбом V

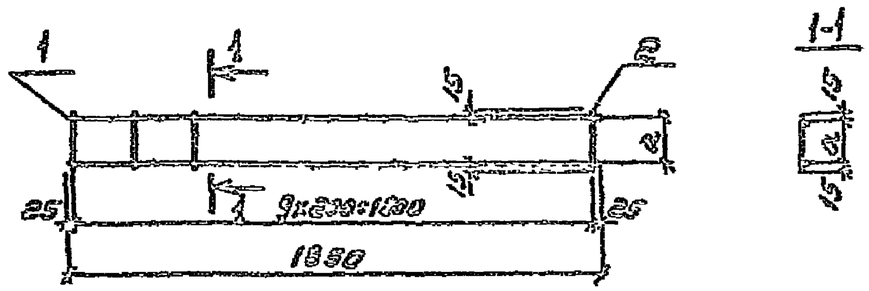


| Обозначение | Размер ПЕ а | Масса ед., кг |
|---|---|---|
| ТП 901-4-63.83-КЖИ-2.501 | 110 | 0.00 |
| -01 | 160 | 0.30 |

| Разм. | Зона | Поз. | Обозначение | Наименование | Кол. изд. КЖИ-2.501 — | 01 | Примеч. |
|---|---|---|---|---|---|---|---|
| | | | | Документация | | | |
| | | | ТП501-4-6383-КЖИ-ТТ2 | ТТ2 | | | |
| | | | | Детали | | | |
| БЧ | | 1 | | ф 58р-I ГОСТ 6727-80 ℓ=1950 | 2 | 2 | 0.2 кг |
| БЧ | | 2 | | ф 58р-I ГОСТ 6727-80 ℓ=140 | 10 | | 0.02 кг |
| БЧ | | | | ф 58р-I ГОСТ 6727-80 ℓ=190 | | 10 | 0.03 кг |

Привязан

Инв. №

| | | | |
|---|---|---|---|
| ГИП | Филатов | | |
| Нач. отд. | Ярославский | | |
| Рук. гр. | Алмазов | | |
| Ст. инж. | Брянцева | | |
| Инженер | Абрамова | | |

ТП901-4-6383-КЖИ-2.501

Сетка

| Стадия | Масса | Масштаб |
|---|---|---|
| Р | См. табл. | 1:50 |
| Лист | Листов 1 | |

СОЮЗВОДОКАНАЛПРОЕКТ

Инв. № подл. | Подпись и дата | Взам. инв. №



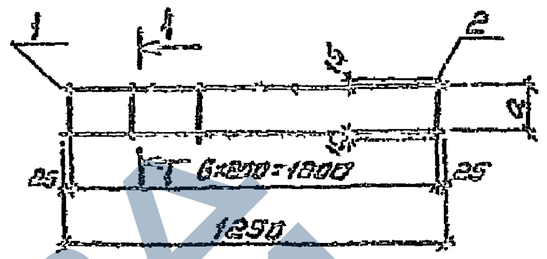


| Обозначение | Размер ПЕ а | Масса ед., кг |
|---|---|---|
| ТП 901-4-63.83-КЖИ-2.502 | 110 | 0.48 |
| 01 | 160 | 0.55 |

| Разм. | Зона | Поз. | Обозначение | Наименование | Кол. изд. КЖИ-2.502 — | 01 | Примеч. |
|---|---|---|---|---|---|---|---|
| | | | | Документация | | | |
| | | | ТП 901-4-63.83-КЖИ-ТТ2 | ТТ2 | | | |
| | | | | Детали | | | |
| БЧ | | 1 | | ф 58р-I ГОСТ 6727-80 ℓ=1850 | 2 | 2 | 0.17 кг |
| БЧ | | 2 | | ф 58р-I ГОСТ 6727-80 ℓ=140 | 7 | | 0.02 кг |
| БЧ | | | | ф 58р-I ГОСТ 6727-80 ℓ=190 | | 7 | 0.03 кг |

Привязан

Инв. №

| | | | |
|---|---|---|---|
| ГИП | Филатов | | |
| Нач. отд. | Ярославский | | |
| Рук. гр. | Алмазов | | |
| Ст. инж. | Брянцева | | |
| Инженер | Абрамова | | |

ТП901-4-6383-КЖИ-2.502

Сетка

| Стадия | Масса | Масштаб |
|---|---|---|
| Р | См. табл. | 1:50 |
| Лист | Листов 1 | |

СОЮЗВОДОКАНАЛПРОЕКТ

Инв. № подл. | Подпись и дата | Взам. инв. №

| Инв. № подл. | Подпись и дата | Взам. инв. № |
|---|---|---|
| | | |

Альбом V

| Формат | Зона | Поз. | Обозначение | Наименование | Кол. на исполн. ТП 901-4-63.83-КЖИ-3.100 — | 01 | 02 | | | Примеч. |
|---|---|---|---|---|---|---|---|---|---|---|
| | | | | Документация | | | | | | |
| | | | ТП901-4-63.83-КЖИ-ТТ | ТТ1 | | | | | | |
| | | | -КЖИ-3.100СБ | Сборочный чертеж | X | X | X | | | |
| | | | | Сборочные единицы | | | | | | |
| А3 | | 1 | -КЖИ-3.110 | Каркас | 1 | | | | | |
| | | | -01 | " | | 1 | | | | |
| | | | -02 | " | | | 1 | | | |
| А3 | | 2 | -КЖИ-3.120 | " | 2 | | | | | |
| | | | -02 | " | | 2 | 2 | | | |
| | | 3 | -01 | " | 2 | | | | | |
| | | | -03 | " | | 2 | 2 | | | |
| А3 | | 4 | -КЖИ-3.101 | Сетка | 1 | | | | | |
| | | | -02 | " | | 1 | | | | |
| | | | -04 | " | | | 1 | | | |
| | | 5 | -01 | " | 1 | | | | | |
| | | | -03 | " | | 1 | | | | |
| | | | -05 | " | | | 1 | | | |
| А3 | | 6 | -КЖИ-3.102 | " | 1 | | | | | |
| | | | -01 | " | | 1 | | | | |
| | | | -02 | " | | | 1 | | | |
| А3 | | 7 | -КЖИ-3.103 | " | 1 | | | | | |
| | | | -02 | " | | 1 | | | | |
| | | | -04 | " | | | 1 | | | |
| А3 | | 8 | -01 | " | 1 | | | | | |
| | | | -03 | " | | 1 | | | | |
| | | | -05 | " | | | 1 | | | |
| А4 | | 9 | -КЖИ-3.104 | " | 14 | | | | | |
| | | 10 | -01 | " | 8 | 18 | 18 | | | |
| А4 | | 11 | -КЖИ-3.105 | Петля строповочная | 4 | | | | | |
| | | | -01 | То же | | 4 | 4 | | | |
| А3 | | 12 | 3.900-3, Вып. 2/82 л. 2 | Изделие закладное МН1 | 2 | 2 | 1 | | | * 2.64 кг |
| | | | | Материалы | | | | | | |
| | | | | Бетон марки 200 В6 Мр3 | 2.54 | 1.65 | 1.67 | | | м³ |

* С защитой от коррозии в соответствии с п. ТТ1.3

| | | | |
|---|---|---|---|
| ГИП | Филатов | | |
| Нач. отд. | Ярославский | | |
| Рук. бр. | Алмазов | | |
| Инж. сн. | Абрамова | | |
| Техник | Зидин | | |

Привязан

Инв. №

ТП901-4-63.83-КЖИ-3.100

Блок угловой

| Стадия | Масса | Масштаб |
|---|---|---|
| Р | | |

Лист | Листов 1

СОЮЗВОДОКАНАЛПРОЕКТ

| Обозначение | Размеры, мм | | | | | | Масса ед.кг. | Рис. схема фиксат. |
|---|---|---|---|---|---|---|---|---|
| | Н | Б | В | г | б | к | | |
| ТП901-4-63.83-КЖИ-3.100 | 4800 | 240 | 2000 | 34 | 500 | 800 | 6990 | Рис1сх1 |
| -01 | 3600 | 180 | 1000 | 32 | 300 | 700 | 4160 | Рис1сх.2 |
| -02 | 3600 | 180 | 1000 | 32 | 380 | 700 | 4175 | Рис2сх2 |

Рис.1

Рис.2 остальное см. рис.1

1-1

2-2

3-3

4-4

Вид А

4 повернута 3.900-3 в.4/82

Схема опалубки

опалубочные щиты

Опалубочная форма панели серия 3.630-9

Схема расположения фиксаторов п.9.10

Схема 1

Схема 2

1. По конфигурации сечений блок унифицирован с панелями ПС1-48 или ПС1-36 серия 3.900-3, что позволяет использовать формы этих панелей при изготовлении блока согласно приведенной схеме.
2. Защитный слой бетона до арматуры - 20 мм.
3. Закладные изделия МН-1 (п.12) подлежат защите от коррозии в соответствии с п. ТТ1.3
4. Отделка открытой при бетонировании поверхности блока аналогична отделке верхней при изготовлении поверхности рядовых стеновых панелей. Прочие поверхности блока, контактирующие с водой в сооружении, обрабатываются после их распалубки.
5. Ведомость расхода стали на блок см.-КЖИ-3.110

Привязан

Инв.№

Альбом V

Инв.№ подл. | Подпись и дата | Взам. инв.№

| | | | |
|---|---|---|---|
| ГИП | Филатов | | |
| Нач.отд. | Ярославский | | |
| Рук. бриг. | Алмазов | | |
| Инженер | Абрамова | | |
| Техник | Зудина | | |

ТП.901-4-63.83-КЖИ-3.100 СБ

Блок угловой. Сборочный чертеж.

| Стадия | Масса | Масштаб |
|---|---|---|
| Р | см. табл. | 1:20 |
| Лист | Листов 1 | |

СОЮЗВОДОКАНАЛПРОЕКТ

https://zavodjbi.com/

| Инв. № подл. | Подпись и дата | Взам. инв. № |
|---|---|---|
| | | |

Альбом V

# Спецификация на каркас

| Формат | Зона | Поз. | Обозначение | Наименование | Кол. на изд. ТП901-4-63.85-КЖИ-3.110 | | | | Примеч. |
|---|---|---|---|---|---|---|---|---|---|
| | | | | | – | 01 | 02 | | |
| | | | | **Документация** | | | | | |
| | | | ТП901-4-63.85-КЖИ-ТТ2 | ТТ2 | | | | | |
| | | | | **Сборочные единицы** | | | | | |
| А4 | | 1 | -КЖИ-3.111 | Сетка | 1 | | | | |
| | | | -01 | " | | 1 | | | |
| | | | -02 | " | | | 1 | | |
| А3 | | 2 | -КЖИ-3.112 | " | 1 | | | | |
| | | | -02 | " | | 1 | | | |
| | | | -04 | " | | | 1 | | |
| | | 3 | -01 | " | 1 | | | | |
| | | | -03 | " | | 1 | | | |
| | | | -05 | " | | | 1 | | |
| А3 | | 4 | -КЖИ-3.113 | Изделие закладное | 1 | 1 | | | |
| | | | -02 | То же | | | 1 | | |
| | | 5 | -01 | " | 1 | 1 | | | |
| | | | -02 | " | | | 1 | | |
| | | | | **Детали** | | | | | |
| | | | | Арматура по ГОСТ 5781-82* | | | | | |
| Б4 | | 6 | | ф 16 А-III ℓ = 1110 | 3 | | | | 1,8 кг |
| | | | | ф 14 А-III ℓ = 1110 | | 3 | | | 1,3 кг |
| | | | | ф 12 А-III ℓ = 1110 | | | 3 | | 1,0 кг |
| Б4 | | 7 | | ф 16 А-III ℓ = 725 | 4 | | | | 1,1 кг |
| | | | | ф 14 А-III ℓ = 640 | | 4 | | | 0,8 кг |
| Б4 | | 8 | | ф 6 А-III ℓ = 305 | 20 | 20 | 24 | | 0,07 кг |
| | | | | | | | | | |

* поз. 6 см. -КЖИ-3.105

## Ведомость расхода стали на блок узловой, кг

| Марка элемента | Арматурные изделия | | | | | | | | | Закладные изделия | | | | | | | | | | Общий расход |
|---|---|---|---|---|---|---|---|---|---|---|---|---|---|---|---|---|---|---|---|---|
| | Арматура класса | | | | | | | | | Арматура класса | | | | | | Прокат марки | | | | |
| | А-III | | | | | | | | | А-III | | Ас-II | | | | ВСт3кп2 | | | | |
| | ГОСТ 5781-81 | | | | | | | | | ГОСТ 5781-81 | | | | | | ГОСТ 82-70 | | ГОСТ 103-76 | | |
| | ф6 | ф8 | ф10 | ф12 | ф14 | ф16 | ф18 | ф22 | Итого | ф8 | Итого | ф10 | ф16 | ф20 | Итого | -250 х8 | -130 х8 | 6 х 120 | 6 х 40 | Итого | |
| ТП901-4-63.85-КЖИ-3.110 | 22,1 | 19,0 | 101,4 | | 68,4 | 37,8 | | 21,6 | 270,3 | 2,4 | 2,4 | 1,6 | | 13,2 | 14,8 | 23,0 | 4,4 | 8,2 | 0,8 | 36,4 | 323,9 |
| -01 | 18,0 | 9,1 | 74,3 | 29,0 | 16,1 | | 14,5 | | 160,6 | 0,9 | 0,9 | 1,6 | 8,4 | | 10,0 | 23,0 | 4,4 | 4,1 | 0,3 | 31,8 | 203,3 |
| -02 | 20,5 | 40,0 | 22,3 | 16,6 | 8,7 | | | | 108,1 | 1,2 | 1,2 | 1,6 | 8,4 | | 10,0 | 20,7 | 2,2 | 8,2 | 0,6 | 31,7 | 151,0 |

| | | | |
|---|---|---|---|
| Привязан | ГИП | Филатов | |
| | Нач. отд | Ярославский | |
| | Рук. бриг. | Алмазов | |
| | Инж-ен: | Абрамова | |
| Инв. № | Черт. | Зудина | |

ТП901-4-63.85-КЖИ-3.110

Спецификация на каркас.

Ведомость расхода стали на блок узловой.

| Стадия | Масса | Масштаб |
|---|---|---|
| Р | см. табл. | |
| Лист | Листов 1 | |

СОЮЗВОДОКАНАЛПРОЕКТ

https://zavodjbi.com/

Альбом V

## Рис.1

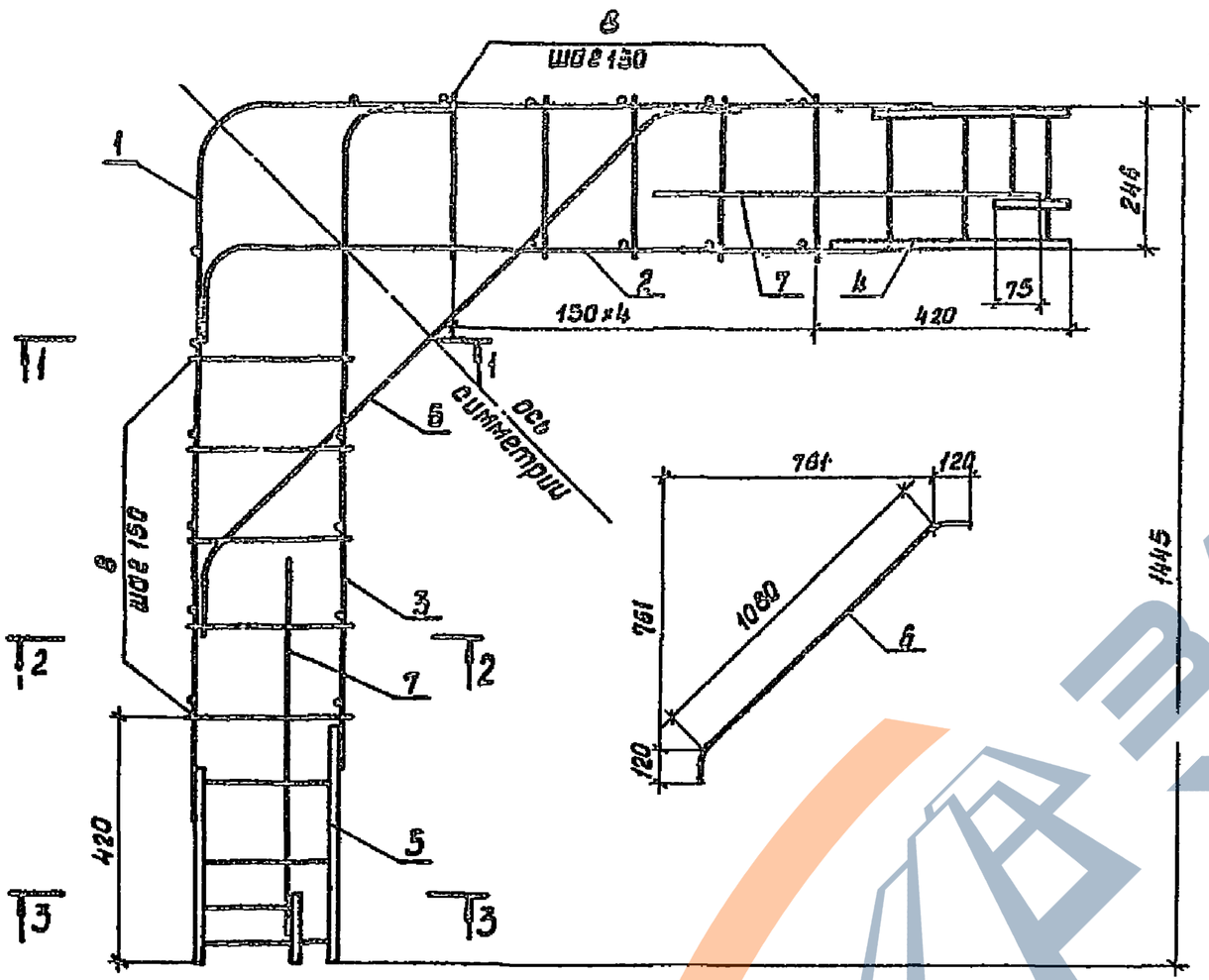


## Рис 2.

Остальное см. рис.1

1. Сварка всех пересечений стержней типа КТ-2 по ГОСТ 14098-68.
2. В местах, указанных на чертеже, - ручная электродуговая сварка
3. В обозначении сварных швов $\frac{h}{8}$-е приведены: h-высота, в-ширина, е-длина шва (см. таблицу) Электроды типа Э42А;

| Обозначение | Размеры св швов, мм | | | Рис. | Масса ед., кг. |
|---|---|---|---|---|---|
| | h | в | е | | |
| ТП901-4-63.83-КЖИ-3.110 | 6 | 11 | 90 | 1 | 72.0 |
| -01 | 5 | 9 | 75 | 1 | 39.24 |
| -02 | 4 | 8 | 60 | 2 | 44.9 |

Привязан

Инв.№

| | | |
|---|---|---|
| Гип | Филатов | |
| Нач. отд. | Ярославский | |
| Рук. бриг. | Алмазов | |
| Инженер | Абрамова | |
| Чертежн. | Зудина | |

ТП901-4-63.83-КЖИ-3.110 СБ

Каркас
Сборочный чертеж

| Стадия | Масса | Масштаб |
|---|---|---|
| Р | см. табл. | 1:10 |
| Лист | Листов 1 | |

СОЮЗВОДОКАНАЛПРОЕКТ

Инв.№ подл. | Подпись и дата | Взам.инв.№

Альбом V

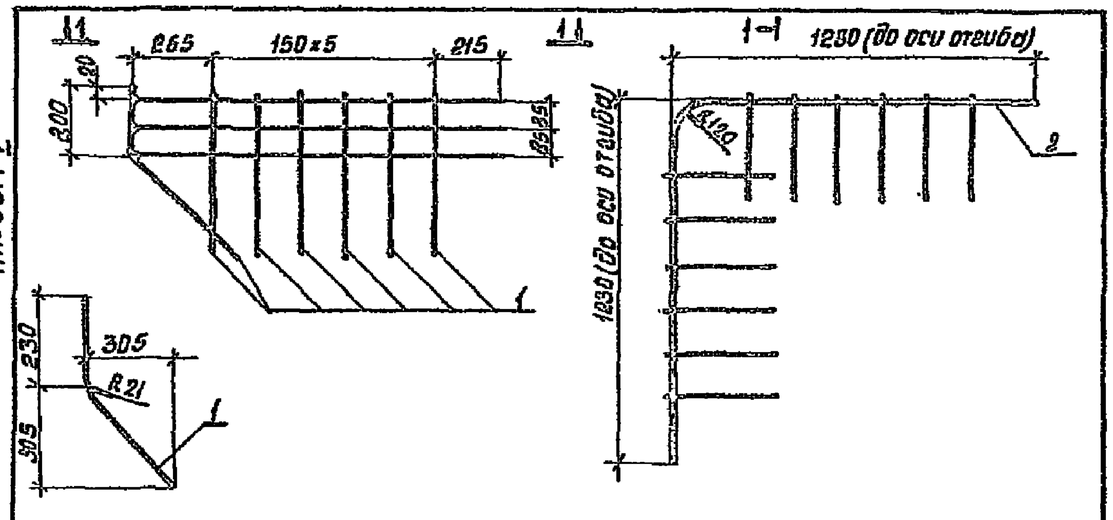


| Формат | Зона | Поз. | Обозначение | Наименование | Кол. на испол. -КЖИ-3.111 – | 01 | 02 | Примеч. |
|---|---|---|---|---|---|---|---|---|
| | | | | Документация | | | | |
| | | | ТП901-4-63.83-КЖИ-ТТ2 | ТТ2 | | | | |
| | | | | Детали | | | | |
| БЧ | | 1 | | ф6А-III ГОСТ 5781-82 ℓ=660 | 12 | 12 | 12 | 0.15 кг |
| БУ | | 2 | | ф22А-III ГОСТ 5781-82 ℓ=2410 | 3 | | | 1.19 кг |
| | | | | ф18А-III ГОСТ 5781-82 ℓ=2410 | | 3 | | 4.82 кг |
| | | | | ф14А-III ГОСТ 5781-82 ℓ=2410 | | | 3 | 2.9 кг |

| Обозначение | Масса ед., кг |
|---|---|
| ТП901-4-63.83-КЖИ-3.111 | 23.40 |
| -01 | 16.26 |
| -02 | 10.5 |

Привязан

Инв. №

Взам. инв. № | Подпись и дата | Инв. № подл.

| | | |
|---|---|---|
| ГИП | Филатов | |
| Нач. отд. | Ярославский | |
| Рук. бриг. | Алмазов | |
| Инженер | Абрамова | |
| Чертежн. | Зудина | |

ТП901-4-63.83-КЖИ-3.111

Сетка

| Стадия | Масса | Масштаб |
|---|---|---|
| Р | см. табл. | 1:20 |
| Лист | Листов 1 | |

СОЮЗВОДОКАНАЛПРОЕКТ

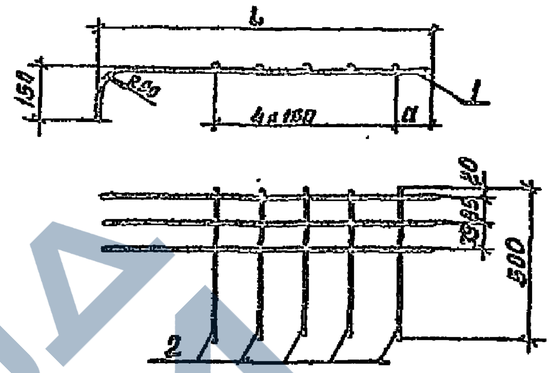


| Обозначение | Размеры, мм. α | ℓ | Масса ед., кг |
|---|---|---|---|
| ТП901-4-63.83-КЖИ-3.112; -01 | 115 | 1180 | 6.5 |
| -02; -03 | | | 5.0 |
| -04; 05 | 135 | 1200 | 4.1 |

| Формат | Зона | Поз. | Обозначение | Наименование | Кол. на испол. ТП901-4-63.83-КЖИ-3.112 – | 01 | 02 | 03 | 04 | 05 | Примеч. |
|---|---|---|---|---|---|---|---|---|---|---|---|
| | | | | Документация | | | | | | | |
| | | | ТП901-4-63.83-КЖИ-ТТ2 | ТТ2 | | | | | | | |
| | | | | Детали | | | | | | | |
| | | | | ф16А-III ГОСТ 5781-82 ℓ=1240 | 3 | 3 | | | | | 2.0 кг |
| БЧ | | 1 | | ф14А-III ГОСТ 5781-82 ℓ=1240 | | | 3 | 3 | | | 1.5 кг |
| | | | | ф12А-III ГОСТ 5781-82 ℓ=1310 | | | | | 3 | 3 | 1.2 кг |
| БУ | | 2 | | ф6А-III ГОСТ 5781-82 ℓ=500 | 5 | 5 | 5 | 5 | 5 | 5 | 0.1 кг |

Размеры даны по осям стержней.

Привязан

Инв. №

Взам. инв. № | Подпись и дата | Инв. № подл.

| | | |
|---|---|---|
| ГИП | Филатов | |
| Нач. отд. | Ярославский | |
| Рук. бриг. | Алмазов | |
| Инженер | Абрамова | |
| Чертежн. | Брянцева | |
| Чертежн. | Зудина | |

ТП901-4-63.83-КЖИ-3.112

Сетка

| Стадия | Масса | Масштаб |
|---|---|---|
| Р | см. табл. | 1:20 |
| Лист | Листов 1 | |

СОЮЗВОДОКАНАЛПРОЕКТ

Альбом V

Рис. 1
1-1

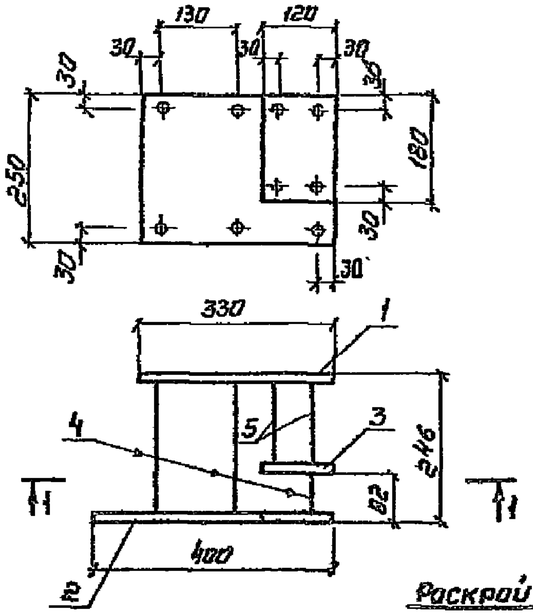


Рис. 2
1-1

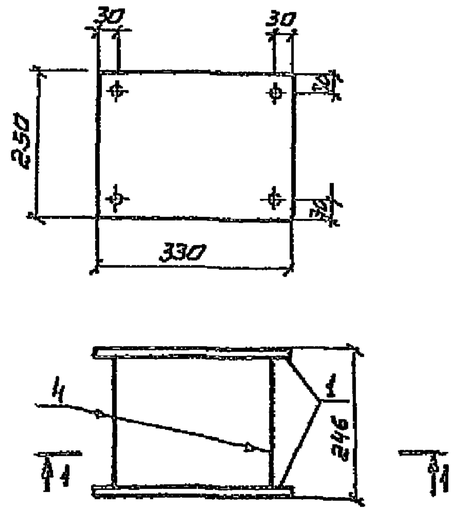


Раскрой поз. 2

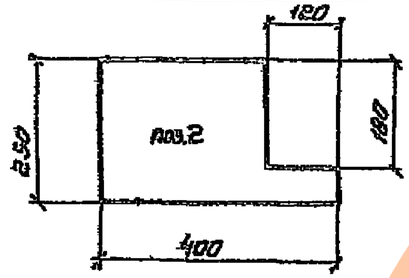


Раскрой поз. 3

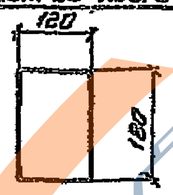


| Формат | Зона | Поз. | Обозначение | Наименование | Кол. на исполн. - КЖИ-3.113 - | 01 | 02 | Примеч. |
|---|---|---|---|---|---|---|---|---|
| | | | | Документация | | | | |
| | | | ТП901-4-63.83-КЖИ-ТТ2 | ТТ2 | | | | |
| | | | | Детали | | | | |
| Б4 | | 1 | | Лист $\frac{250\times8\ \text{ГОСТ}\ 82\text{-}70}{\text{ВСТ3 ГОСТ}\ 380\text{-}71^{*}}$ $\ell=330$ | 1 | 1 | 2 | 5,18кг |
| Б4 | | 2 | | Лист $\frac{250\times8\ \text{ГОСТ}\ 82\text{-}70}{\text{ВСТ3 ГОСТ}\ 380\text{-}71^{*}}$ $\ell=400$ | 1 | 1 | | 6,28кг |
| Б4 | | 3 | | см. раскрой | 1 | 1 | | |
| Б4 | | 4 | | ФВА-III ГОСТ 5781-82 $\ell=250$ | 5 | 5 | 4 | 0,1кг |
| Б4 | | 5 | | ФВА-III ГОСТ 5781-82 $\ell=470$ | 4 | 4 | | 0,07кг |

| Обозначение | Рис | Масса ед., кг |
|---|---|---|
| ТП901-4-63.83-КЖИ-3.113 | Рис.1 | 12,2 |
| -01 | | |
| -02 | Рис.2 | 10,8 |

Инв. № подл. | Подпись и дата | Взам. инв. №

Привязан

Инв. №

| | | |
|---|---|---|
| Гип | Филатов | |
| Нач. отд | Ярославский | |
| Рук. бриг. | Алмазов | |
| Инженер | Абрамова | |
| Чертежн | Зудина | |

ТП 901-4-63.83-КЖИ-3.113

Изделие закладное

| Стадия | Масса | Масштаб |
|---|---|---|
| Р | см. табл. | 1:10 |
| Лист | Листов 1 | |

СОЮЗВОДОКАНАЛОРОЕКТ

ЗАВОД ЖБИ

Альбом V

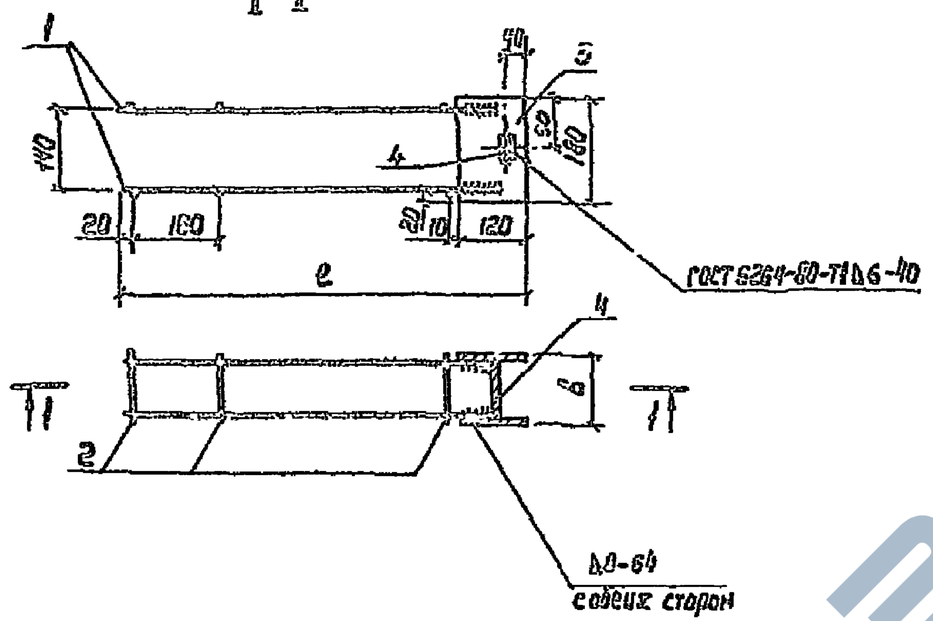


| Формат | Зона | Поз. | Обозначение | Наименование | | Код на исполн. ТП901-4-63.83-КЖИ-3.120 | | | | Примеч. |
|---|---|---|---|---|---|---|---|---|---|---|
| | | | | | | – | 01 | 02 | 03 | |
| | | | | Документация | | | | | | |
| | | | ТП901-4-63.83-КЖИ-ТТ2 | ТТ2 | | | | | | |
| | | | | Детали | | | | | | |
| | | | | Арматура по ГОСТ 5781-82 | | | | | | |
| 64 | | 1 | | ф16А-III | e=650 | 4 | 4 | | | 1.0кг |
| | | | | ф12А-III | e=500 | | | 4 | 4 | 0,4кг |
| 64 | | 2 | | ф8А-III | e=125 | 6 | | | | 0.05кг |
| | | | | ф8А-III | e=145 | | 6 | | | 0,06кг |
| | | | | ф6А-III | e=100 | | | 6 | | 0.02кг |
| | | | | ф6А-III | e=112 | | | | 6 | 0.02кг |
| 64 | | 3 | | Полоса 6×120 ГОСТ 103-76 / Вст3 ГОСТ 380-71* | e=180 | 2 | 2 | 2 | 2 | 1.02кг |
| | | | | Полоса 6×40 ГОСТ 103-76 / Вст3 ГОСТ 380-71* | e=100 | 1 | | | | 0.19кг |
| 64 | | 4 | | | e=120 | | 1 | | | 0,23кг |
| | | | | | e=74 | | | 1 | | 0.14кг |
| | | | | | e=85 | | | | 1 | 0.16кг |

| Обозначение | Размеры, мм | | Масса ед.кг |
|---|---|---|---|
| | e | B | |
| ТП901-4-63.83-КЖИ-3.120 | 690 | 114 | 6.53 |
| -01 | | 134 | 6.69 |
| -02 | 560 | 87 | 3.90 |
| -03 | | 98 | 3.92 |

1. Сварка всех пересечений стержней типа КТ-2 по ГОСТ 14098-68.
2. В местах указанных на чертеже - ручная электродуговая сварка. Электроды типа Э42А.

| | | | |
|---|---|---|---|
| Привязан | ГИП | Филатов | |
| | Нач. отд. | Ярославский | |
| | Рук. бриг. | Ялмазов | |
| | Инженер | Абрамова | |
| Инв. № | Чертежн. | Зудина | |

ТП901-4-63.83-КЖИ-3.120

Каркас

| Стадия | Масса | Масштаб |
|---|---|---|
| Р | см. табл. | 1:10 |
| Лист | Листов 1 | |

СОЮЗВОДОКАНАЛПРОЕКТ

Инв. № подл. | Подпись и дата | Взам. инв. №

Альбом V

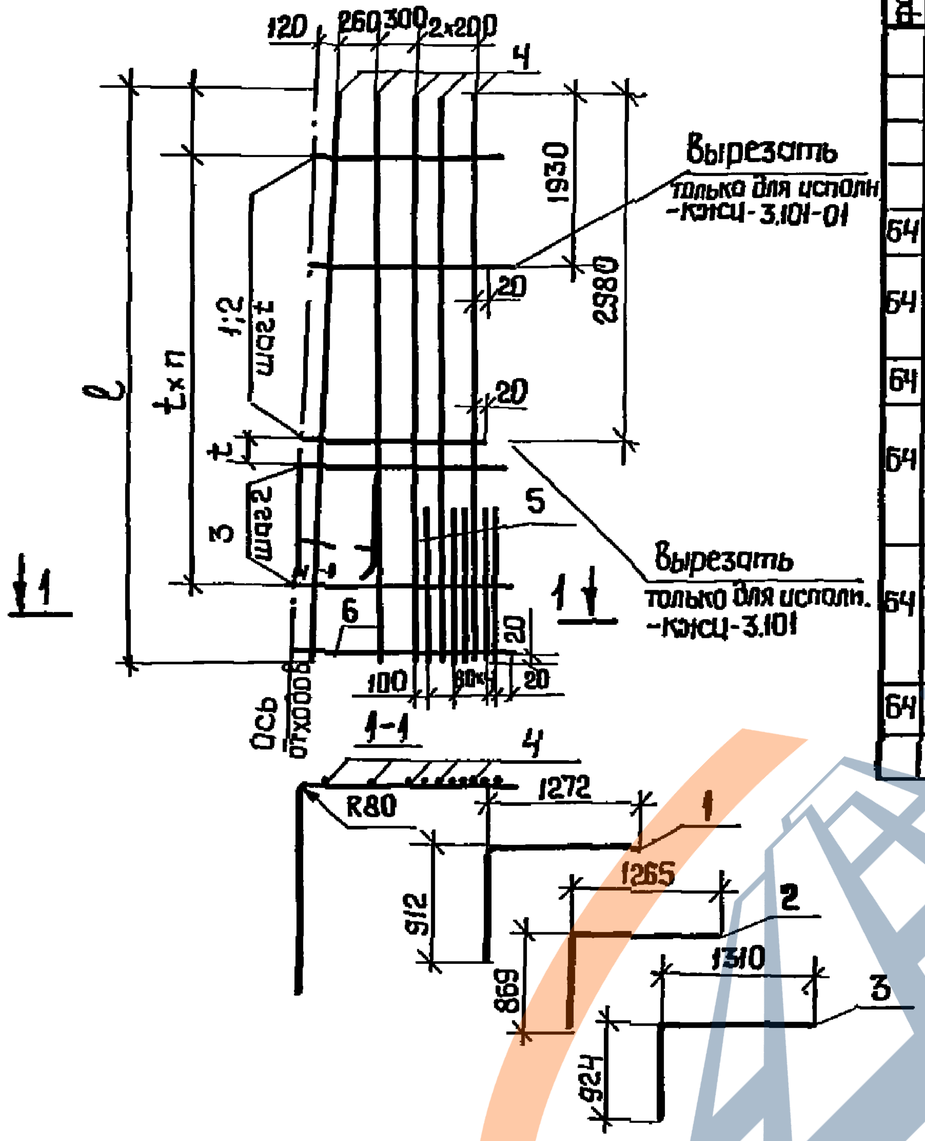


| Формат | Зона | Поз. | Обозначение | Наименование | Кол. на исполн. ТП901-4-63.83-КЖСИ-3.101 — | 01 | 02 | 03 | 04 | 05 | Прим. |
|---|---|---|---|---|---|---|---|---|---|---|---|
| | | | | Документация | | | | | | | |
| | | | ТП901-4-63.83-КЖСИ-ТТ2 | ТТ2 | | | | | | | |
| | | | | Детали | | | | | | | |
| | | | | Арматура по ГОСТ 5781-82 | | | | | | | |
| Б4 | | 1 | | Ф14А-III l=2150 | 6 | 6 | | | | | 2,60 кг |
| Б4 | | 2 | | Ф12А-III l=2100 | | | 1 | 1 | | | 1,85 кг |
| | | | | Ф10А-III l=2100 | | | | | 1 | 1 | 1,30 кг |
| Б4 | | 3 | | Ф14А-III l=2200 | 1 | 1 | | | | | 2,66 кг |
| Б4 | | 4 | | Ф10А-III l=4760 | 5 | 5 | | | | | 2,94 кг |
| | | | | Ф10А-III l=3560 | | | 5 | 5 | | | 2,20 кг |
| | | | | Ф8А-III l=3560 | | | | | 5 | 5 | 1,41 кг |
| Б4 | | 5 | | Ф10А-III l=1300 | 5 | 5 | | | | | 0,80 кг |
| | | | | Ф10А-III l=1200 | | | 5 | 5 | | | 0,74 кг |
| | | | | Ф8А-III l=1000 | | | | | 5 | 5 | 0,22 кг |
| Б4 | | 6 | | Ф6А-III l=1220 | 1 | 1 | 1 | 1 | 1 | 1 | 0,27 кг |

1. Размеры даны по осям стержней
2. Стержни поз.6 а также ось отгибов стержней п.п.1;2;3 располагаются под углом 1:К (см.таблицу исполнений) к вертикали на чертеже этот угол условно увеличен для большей наглядности

| Обозначение | Размеры, мм l | t | n | a | K | Масса ед.,кг |
|---|---|---|---|---|---|---|
| ТП901-4-63.83-КЖСИ-3.101 | 4760 | 300 | 12 | 580 | 48 | 53.19 |
| -01 | | | | 730 | | |
| -02 | 3560 | 400 | 6 | 480 | 90 | 28.0 |
| -03 | | | | 680 | | |
| -04 | | | | 480 | | 17.52 |
| -05 | | | | 680 | | |

Инв.№ подл. | Подп. и дата | Взам.инв.№

Привязан

Инв.№

| | | |
|---|---|---|
| ГИП | Филатов | |
| Нач.отд | Ярославский | |
| Рук.бр. | Алмазов | |
| Инж. | Абрамова | |
| Чертежи | Зудина | |

ТП901-4-63.83-КЖИ-3.101

Сетка

| Стадия | Масса | Масштаб |
|---|---|---|
| Р | см. табл | 1:50 |
| Лист | Листов 1 | |

СОЮЗВОДОКАНАЛПРОЕКТ

Альбом V

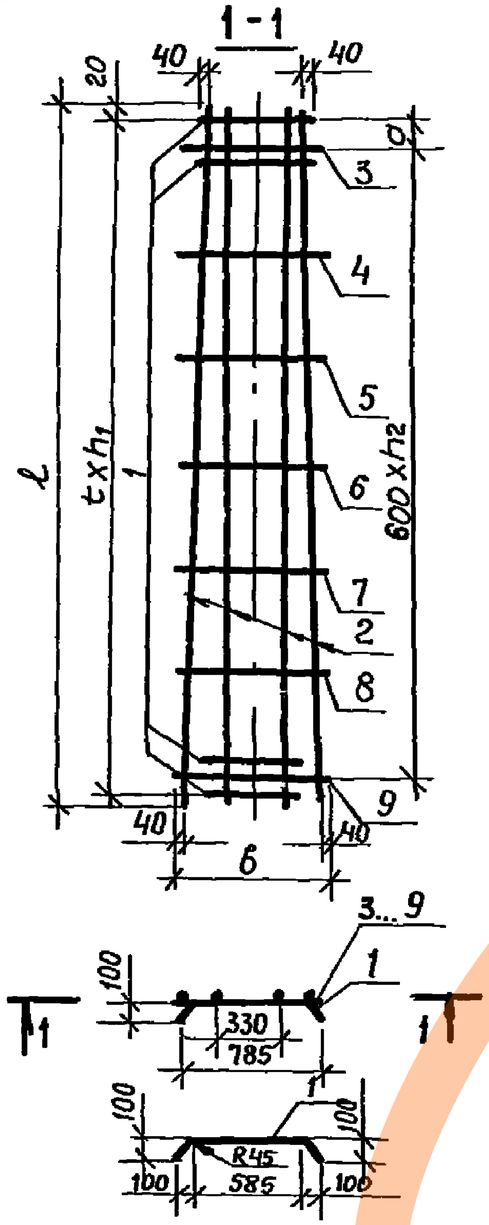


| Формат | Зона | Поз. | Обозначение | Наименование | Кол. на испол. ТП901-4-63.83-КЖИ-3.102 – | 01 | 02 | | Примеч. |
|---|---|---|---|---|---|---|---|---|---|
| | | | | Документация | | | | | |
| | | | ТП901-4-63.83-КЖИ-ТТ2 | ТТ2 | | | | | |
| | | | | Детали | | | | | |
| | | | | Арматура по ГОСТ 5781-82 | | | | | |
| Б4 | | 1 | | ф8А-III ℓ=860 | 45 | 23 | 10 | | 0,34 кг |
| | | | | ф6А-III ℓ=3905 | 4 | | | | 0,87 кг |
| Б4 | | 2 | | ф6А-III ℓ=2840 | | 4 | 4 | | 0,63 кг |
| | | | | ф8А-III ℓ=610 | 1 | | | | 0,24 кг |
| Б4 | | 3 | | ф8А III ℓ=590 | | 1 | 1 | | 0,23 кг |
| | | | | ф8А III ℓ=640 | 1 | | | | 0,25 кг |
| Б4 | | 4 | | ф8А III ℓ=610 | | 1 | 1 | | 0,24 кг |
| | | | | ф8А III ℓ=680 | 1 | | | | 0,27 кг |
| Б4 | | 5 | | ф8А III ℓ=630 | | 1 | 1 | | 0,25 кг |
| | | | | ф8А-III ℓ=710 | 1 | | | | 0,28 кг |
| Б4 | | 6 | | ф8А III ℓ=650 | | 1 | 1 | | 0,26 кг |
| | | | | ф8А III ℓ=750 | 1 | | | | 0,30 кг |
| Б4 | | 7 | | ф8А III ℓ=670 | | 1 | 1 | | 0,26 кг |
| Б4 | | 8 | | ф8А III ℓ=780 | 1 | | | | 0,31 кг |
| Б4 | | 9 | | ф8А III ℓ=820 | 1 | | | | 0,32 кг |

Размеры даны по осям стержней

| Обозначение | Размеры, мм ℓ | b | t | h1 | h2 | a | Масса ед., кг |
|---|---|---|---|---|---|---|---|
| ТП 901-4-63.83-КЖИ-3.102 | 3905 | 820 | 75 | 51 | 6 | 150 | 20,75 |
| -01 | 2840 | 670 | 100 | 27 | 4 | 200 | 11,58 |
| -02 | 2840 | 670 | 200 | 14 | 4 | 200 | 7,16 |

Привязан

Инв. №

| | | |
|---|---|---|
| ГИП | Филатов | |
| Нач. отд. | Ярославский | |
| Рук. бриг. | Алмазов | |
| Инженер | Абрамова | |
| Техник | Зудина | |

ТП 901-4-63.83-КЖИ-3.102

Сетка

| Стадия | Масса | Масштаб |
|---|---|---|
| Р | См. табл. | 1:25 |
| Лист | Листов 1 | |

СОЮЗВОДОКАНАЛПРОЕКТ

Инв. № подл. | Подп. и дата | Взам. инв. №

Альбом V

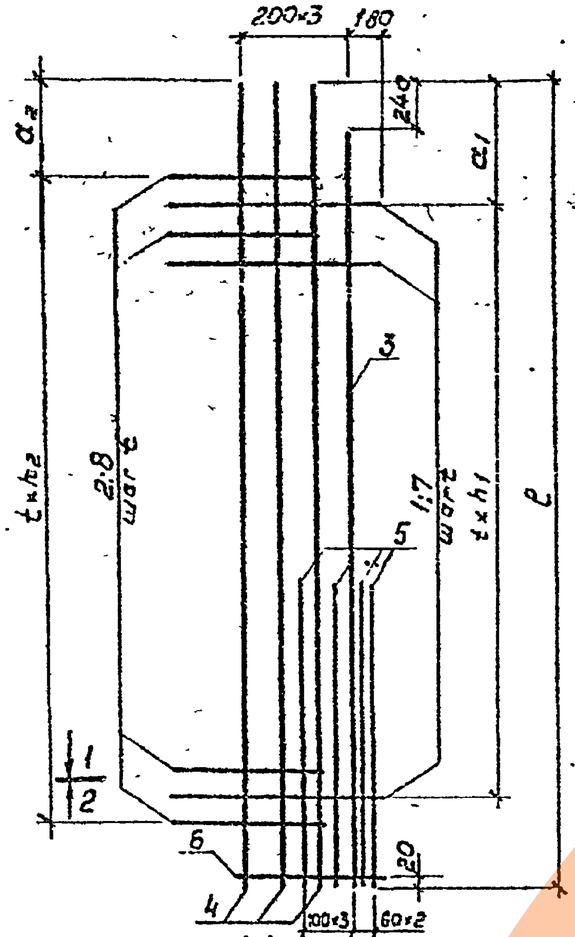


Рис 1 1-1 2-2

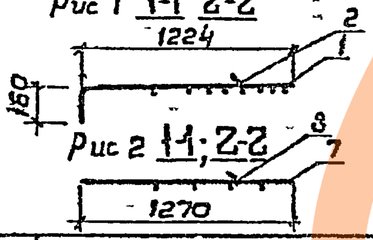


Рис 2 1-1; 2-2

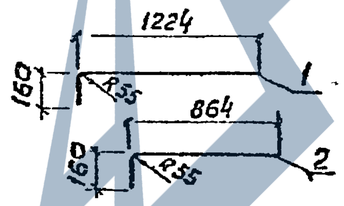


| Позиция | Зона | Поз. | Обозначение | Наименование | Количество на исполнение тп 901-4-63.83-КЖИ-3.103 — | 01 | 02 | 03 | 04 | 05 | Примеч. |
|---|---|---|---|---|---|---|---|---|---|---|---|
| | | | | Документация | | | | | | | |
| | | | тп 901-4-63.83-КЖИ-ТТ2 | ТТ2 | - | | | | | | |
| | | | | Детали | | | | | | | |
| | | | | Арматура по ГОСТ 5781-82 | | | | | | | |
| 64 | | 1 | | ф10 А-III ℓ=1360 | 13 | 13 | 7 | 7 | | | 0,84 кг |
| 64 | | 2 | | ф10А-III ℓ=1000 | 13 | 13 | 8 | 8 | | | 0,62 кг |
| 64 | | 3 | | ф10А-III ℓ=4520 | 1 | 1 | | | | | 2,79 кг |
| | | | | ф10А-III ℓ=3320 | | | 1 | 1 | 1 | 1 | 2,05 кг |
| | | 4 | | ф10А-III ℓ=4760 | 3 | 3 | | | | | 2,94 кг |
| | | | | ф10А-III ℓ=3560 | | 1 | 3 | 3 | | | 2,20 кг |
| | | | | ф8 А-III ℓ=3560 | | | | | 3 | 3 | 1,41 кг |
| 64 | | 5 | | ф10А-III ℓ=1300 | 4 | 4 | | | | | 0,80 кг |
| | | | | ф10 А-III ℓ=1200 | | | 4 | 4 | | | 0,74 кг |
| 64 | | 6 | | ф6 А-III ℓ=760 | 1 | 1 | 1 | 1 | 1 | 1 | 0,17 кг |
| 64 | | 7 | | ф8 А-III ℓ=1270 | - | | | | 7 | 7 | 0,50 кг |
| 64 | | 8 | | ф8 А-III ℓ=300 | | | | | 8 | 8 | 0,36 кг |

Размеры даны по осям стержней.

| Обозначение | Размеры, мм ℓ | t | $h_1$ | $a_1$ | $h_2$ | $a_2$ | Рис. Сечение | Масса ед кг |
|---|---|---|---|---|---|---|---|---|
| тп 901-4-63.83-КЖИ 3.103 | 4760 | 300 | 12 | 680 | 12 | 530 | Рис 1 сеч 1-1 | 33,96 |
| -01 | | | | | | | Рис 1 сеч 2-2 | |
| -02 | | | | | | | Рис 1 сеч 1-1 | 22,64 |
| -03 | 3660 | 400 | 6 | 480 | 7 | 380 | Рис 1 сеч 2-2 | |
| -04 | | | | | | | Рис 2 сеч 1-1 | 12,83 |
| -05 | | | | | | | Рис 2 сеч 2-2 | |

Привязан

Инв. №

Инв. № подл. | Подпись и дата | Взам. инв. №

| | | | |
|---|---|---|---|
| ГИП | Филатов | | |
| Нач. отд | Ярославский | | |
| Рук. гр | Алмазов | | |
| Инжен | Абрамова | | |
| Техник | Зубкина | | |

ТП 901-4-63.83-КЖИ-3.103

Сетка

| Стадия | Масса | Масштаб |
|---|---|---|
| Р | Сталь | 1:25 |
| Лист | Листов 1 | |

Союзводоканалпроект

Альбом V

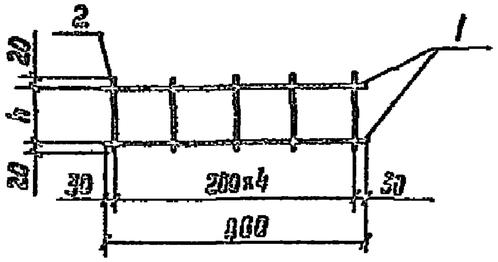


| Формат | Зона | Поз. | Обозначение | Наименование | | Колличество -КЖИ-3.104 – | 01 | Примеч. |
|---|---|---|---|---|---|---|---|---|
| | | | | Документация | | | | |
| | | | ТП901-4-63.83-КЖИ-ТТ2 | ТТ2 | | | | |
| | | | | Детали | | | | |
| | | | | Арматура по ГОСТ 5781-82 | | | | |
| Б4 | | 1 | | ф 6 В-I | ℓ=650 | 2 | 2 | 0.2кг |
| Б4 | | 2 | | ф 6 С-I | ℓ=204 | 5 | | 0.05кг |
| | | | | ф 6 В-I | ℓ=147 | | 5 | 0.03кг |

| Обозначение | h | Масса ед.,кг |
|---|---|---|
| ТП901-4-63.83-КЖИ-3.104 | 164 | 0.65 |
| -01 | 107 | 0.55 |

Привязан

Инв.№

Взам.инв.№ | Подпись и дата | Инв.№подл.

| | | |
|---|---|---|
| ГИП | Филатов | |
| Нач.отд. | Ярославский | |
| Рук.бр. | Алмазов | |
| Инженер | Абрамова | |
| Чертежн. | Зудина | |

ТП901-4-63.83-КЖИ-3.104

Сетка

| Стадия | Масса | Масштаб |
|---|---|---|
| Р | см. табл. | 1:50 |
| Лист | Листов 1 | |

СОЮЗВОДОКАНАЛПРОЕКТ

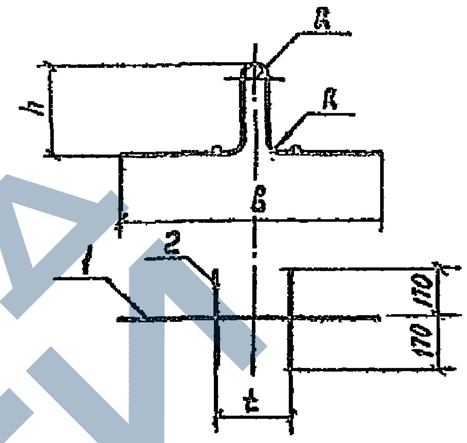


| Формат | Зона | Поз. | Обозначение | Наименование | | Кол на испыт -КЖИ-3.105 – | 01 | Примеч. |
|---|---|---|---|---|---|---|---|---|
| | | | | Документация | | | | |
| | | | ТП901-4-63.83-КЖИ-ТТ2 | ТТ2 | | | | |
| | | | | Детали | | | | |
| | | | | Арматура по ГОСТ 5781-82 | | | | |
| Б4 | | 1 | | ф 20 В-II | ℓ=1330 | 1 | | 3.3кг |
| Б4 | | 1 | | ф 16 В-II | ℓ=1330 | | 1 | 2.1кг |
| Б4 | | 2 | | ф 10 Я-III | ℓ=340 | 2 | 2 | 0.2кг |

Размеры даны по осям стержней.

| Обозначение | Размеры, мм h | в | R | t | Масса ед.,кг |
|---|---|---|---|---|---|
| ТП901-4-63.83-КЖИ-3.105 | 300 | 900 | 40 | 260 | 3.7 |
| -01 | 240 | 760 | 30 | 200 | 2.5 |

Привязан

Инв.№

Взам.инв.№ | Подпись и дата | Инв.№подл.

| | | |
|---|---|---|
| ГИП | Филатов | |
| Нач.отд. | Ярославский | |
| Рук.бр. | Алмазов | |
| Инженер | Абрамова | |
| Чертежн. | Зудина | |

ТП901-4-63.83-КЖИ-3.105

Петля строповочная

| Стадия | Масса | Масштаб |
|---|---|---|
| Р | см. табл. | 1:50 |
| Лист | Листов 1 | |

СОЮЗВОДОКАНАЛПРОЕКТ

Альбом V

Рис.1

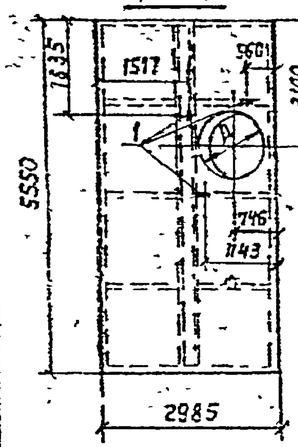


Рис.2

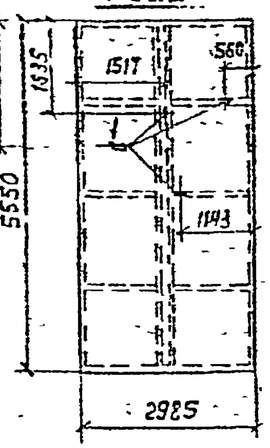


| Формат | Зона | Поз. | Обозначение | Наименование | Кол. на исполн. ТП901-4-63.83-КЖИ-4.100 | | | | | | | | | | | | Примеч. |
|---|---|---|---|---|---|---|---|---|---|---|---|---|---|---|---|---|---|
| | | | | | – | 01 | 02 | 03 | 04 | 05 | 06 | 07 | 08 | 09 | 10 | 11 | |
| | | | | Документация | | | | | | | | | | | | | |
| | | | ТП901-4-63.83-КЖИ-ТТ1 | ТТ1 | | | | | | | | | | | | | |
| | | | | Сборочные единицы | | | | | | | | | | | | | |
| | | | 1.442.1-1, Вып.1 | 1П1-2А IV т-п | X | | X | | X | | X | | X | | X | | Со всеми закладн. издел.* |
| | | | 1.442.1-1, Вып.1 | 1П1-3А IV т-п | | X | | X | | X | | X | | X | | X | |
| | | | | | | | | | | | | | | | | | |
| А4 | | 1 | ТП901-4-63.83-КЖИ-4.101 | Изделие закладное | 3 | 3 | 3 | 3 | 6 | 6 | 6 | 6 | 6 | 6 | 6 | 6 | 0,96 кг |
| | | | | Материалы | | | | | | | | | | | | | |
| | | | | Бетон марки 250,8 6 Мрз | 1,85 | | 1,89 | | 1,85 | | 1,89 | | 1,88 | | 1,88 | | м³ |
| | | | | Бетон марки 300 86 Мрз | | 1,85 | | 1,89 | | 1,85 | | 1,89 | | 1,88 | | 1,88 | м³ |

* Закладные изделия по серии 1.442.1-1 подлежат защите от коррозии в соответствии с п. ТТ1.3

Рис.3

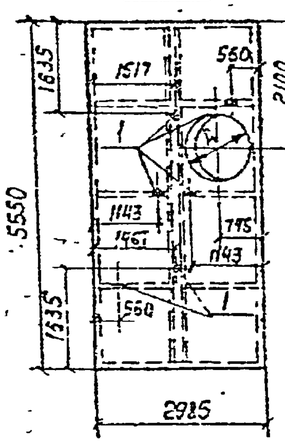


Рис.4

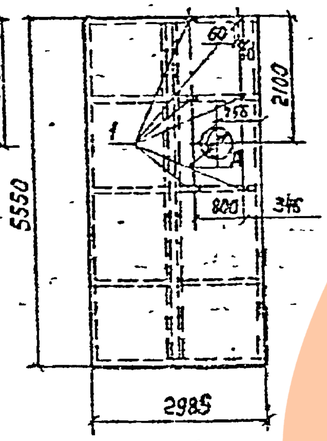


| Обозначение | Марка | Рис. | Д, мм | Масса ед.т |
|---|---|---|---|---|
| ТП901-4-63.83-КЖИ-4.100 | 1П1-2А IV т-Па | 1 | 1000 | 4,50 |
| -01 | 1П1-3А IV т-Па | | | |
| -02 | 1П1-2А IV т-Пб | 2 | — | 4,60 |
| -03 | 1П1-3А IV т-Пб | | | |
| -04 | 1П1-2А IV т-Пв | 3 | 1000 | 4,50 |
| -05 | 1П1-3А IV т-Пв | | | |
| -06 | 1П1-2А IV т-Пг | 4 | 230 | 4,59 |
| -07 | 1П1-3А IV т-Пг | | | |
| -08 | 1П1-2А IV т-Пд | | 330 | 4,58 |
| -09 | 1П1-3А IV т-Пд | | | |
| -10 | 1П1-2А IV т-Пж | | 420 | 4,54 |
| -11 | 1П1-3А IV т-Пж | | | |

Ведомость расхода стали на дополнительные закладные изделия, кг

| Марка элемента | Изделия закладные | | | | | Общий расход |
|---|---|---|---|---|---|---|
| | Арматура класса | | Прокат марки | | Всего | |
| | А-III | | Вст 3 кп 2 | | | |
| | ГОСТ 5781-81 | | ГОСТ 103-76 | | | |
| | ф 8 | Итого | б=8 | Итого | | |
| ТП901-4-63.83-КЖИ-4.100 -01...11 | 0.21 | 0,21 | 0,75 | 0,75 | 0.96 | 0,96 |

| | | | |
|---|---|---|---|
| Привязан | | | |
| Инв. № | | | |
| ГИП | Филатов | | |
| Нач. отд. | Ярославский | | |
| Рук. гр. | Алмазов | | |
| Ст. инж. | Брянцева | | |
| Инженер | Абрамова | | |

ТП901-4-63.83-КЖИ-4.100

Плита покрытия

| Стадия | Масса | Масштаб |
|---|---|---|
| Р | см. табл. | 1:100 |
| Лист | Листов 1 | |

СОЮЗВОДОКАНАЛПРОЕКТ

Инв. № подл. | Подпись и дата | Взам. инв. №

Альбом V

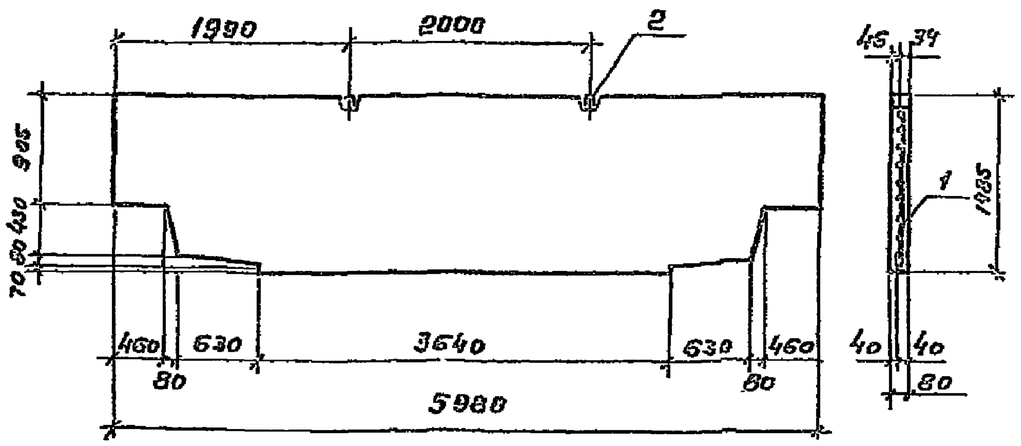


| Формат | Зона | Поз. | Обозначение | Наименование | Кол. | Приме-чание |
|---|---|---|---|---|---|---|
| | | | | Документация | | |
| | | | ТП901-4-63.83-КЖИ-ТТ2 | ТТ2 | | |
| | | | | Сборочные единицы | | |
| | | | 1.431-20, Вып1, л.6 | ППБ-3 / 5.98×1.485 | X | |
| | | | | Детали | | |
| А4 | | 1 | ТП 901-4- -изги-4.200 | Сетка | 1 | 14,1 кг |
| | | 2 | 1.431-20, Вып 7, чл.15 | Изделие закладное К-2 | 2 | 1.4 кг |
| | | | | Материалы | | |
| | | | | Бетон М100, В6, Мрз 50 | 0,7 | м³ |

Ведомость расхода стали на один элемент, кг

| Марка элемента | Изделия арматурные | | | | | | Изделия закладные | | | Общий расход |
|---|---|---|---|---|---|---|---|---|---|---|
| | Арматура класса | | | | | Всего | Арматура класса | | Всего | |
| | А-III | | | Вр-I | | | А-I | | | |
| | ГОСТ 5781-82 | | | ГОСТ 6727-80 | | | ГОСТ 5781-82 | | | |
| | ф8 | | Итого | ф5 | Итого | | ф12 | Итого | | |
| ППБ-3а / 5,96×1,485 | 2.3 | | 2,3 | 11.8 | 11.8 | 14,1 | 2.8 | 2.8 | 2.8 | 16,9 |

Панель ППБ-3а / 5.98×1.485 выполняется аналогично панели ППБ-3 / 5,98×1,485 серии 1.431-20, Вып.1 с соблюдением всех указаний данной серии.

Привязан

Инв. №

| | | | |
|---|---|---|---|
| ГИП | Филатов | | |
| Нач.отд. | Ярославский | | |
| Рук.гр. | Алмазов | | |
| Ст.инж. | Брянцева | | |
| Инжен. | Абронова | | |

ТП 901-4-63.83-КЖИ-4.200

Панель перегородочная

| Стадия | Масса | Масштаб |
|---|---|---|
| Р | 1,8т | 1:50 |
| Лист | Листов 1 | |

Госгражданпроект

Инв.№ подл. | Подпись и дата | Взам.инв.№

Альбом V

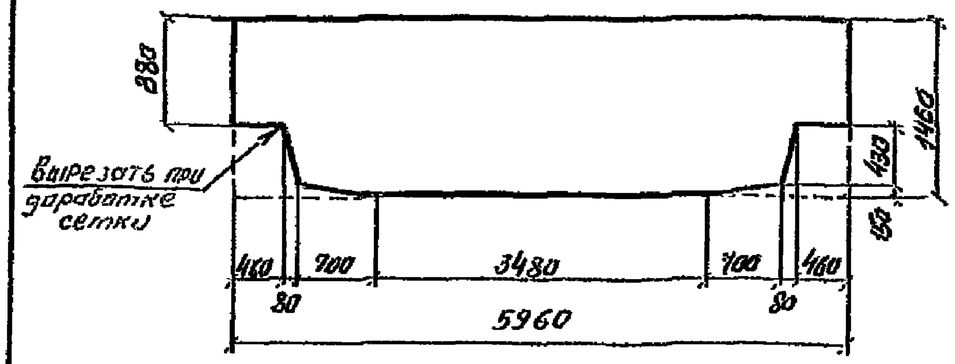


| Формат | Зона | Поз. | Обозначение | Наименование | Кол. | Примеч. |
|---|---|---|---|---|---|---|
| | | | | Документация | | |
| | | | ТП901-4-63.83-КЖИ-ТТ2 | ТТ 2 | | |
| | | | | Детали | | |
| | | | 1.431-20, вып.7, л. 10 | Сетка арматурная С11 | | 14,1кг |

Привязан

Инв. №

| | | | |
|---|---|---|---|
| ТП901-4-63.83-КЖИ-4.201 | | | |
| Сетка | Стадия | Масса | Масштаб |
| | Р | 14.1 | 1:50 |
| | Лист | Листов 1 | |

Взам. инв. №

Подпись и дата

Инв. № подл.

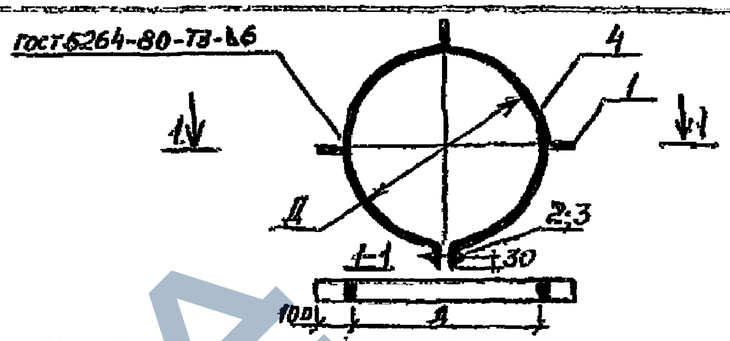


| Формат | Зона | Поз. | Обозначение | Наименование | Кол. | Примеч. |
|---|---|---|---|---|---|---|
| | | | | Документация | | |
| | | | ТП901-4-63.83-КЖИ-ТТ2 | ТТ2 | | |
| | | | | Детали | | |
| | | 1 | | Полоса $\frac{4\times50\ ГОСТ\ 103-76}{ВСТ3\ ГОСТ\ 380-71^*}$ $l=100$ | 3 | 0.16кг |
| | | 2 | | Болт М16×100 ГОСТ 7798-70 | 1 | |
| | | 3 | | Гайка М16.5.06 ГОСТ 5915-70 | 1 | |
| | | | | Переменные данные для исполнений | | |
| | | 4 | | Полоса $\frac{4\times50\ ГОСТ\ 103-76}{ВСТ3\ ГОСТ\ 380-71^*}$ $l=303$ | 1 | 1.26кг |
| | | | | Полоса $\frac{4\times50\ ГОСТ\ 103-76}{ВСТ3\ ГОСТ\ 380-71^*}$ $l=1104$ | 1 | 1.73кг |
| | | | | Полоса $\frac{4\times50\ ГОСТ\ 103-76}{ВСТ3\ ГОСТ\ 380-71^*}$ $l=1402$ | 1 | 2.20кг |

| Обозначение | Д мм | Масса ед., кг |
|---|---|---|
| ТП901-4-63.83-КЖИ-4.300 | 211 | 1,74 |
| -01 | 307 | 2,21 |
| -02 | 402 | 2,65 |

Привязан

Инв. №

| | | | |
|---|---|---|---|
| ТП901-4-63.83-КЖИ-4.300 | | | |
| Кольцо опорное | Стадия | Масса | Масштаб |
| | Р | см. табл | 1:20 |
| | Лист | Листов 1 | |
| С38/-3 ГОСТ 380-71* | | | |

Взам. инв. №

Подпись и дата

Инв. № подл.

ЗАВОД КЕБИ

Альбом II

| Формат | Зона | Поз. | Обозначение | Наименование | Кол. | Примеч. |
|---|---|---|---|---|---|---|
| | | | | Документация | | |
| | | | ТП901-4-63.83-КЖИ-ТТ1 | ТТ1 | | |
| | | | | Сборочные единицы | | |
| | | | 3.900-3, вып.15 | Колпак КЛ | | см.всеми закладн. |
| | | | | Материалы | | |
| | | | | Бетон М200 ВВ Мр3 | 0,64 | м³ |

2-2

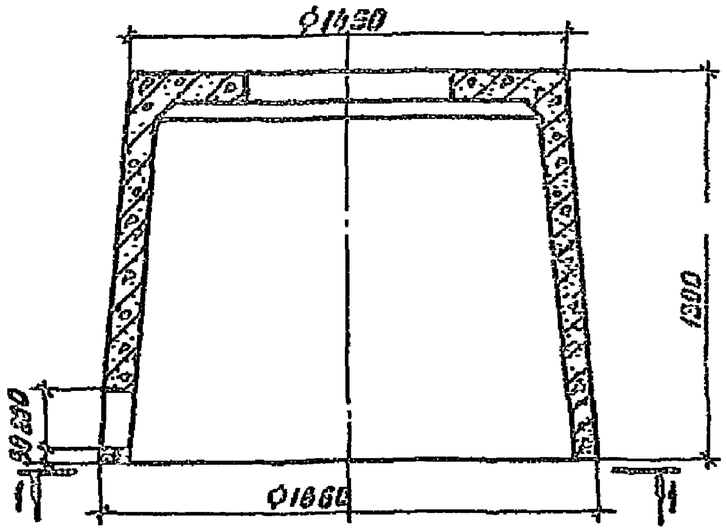


1-1

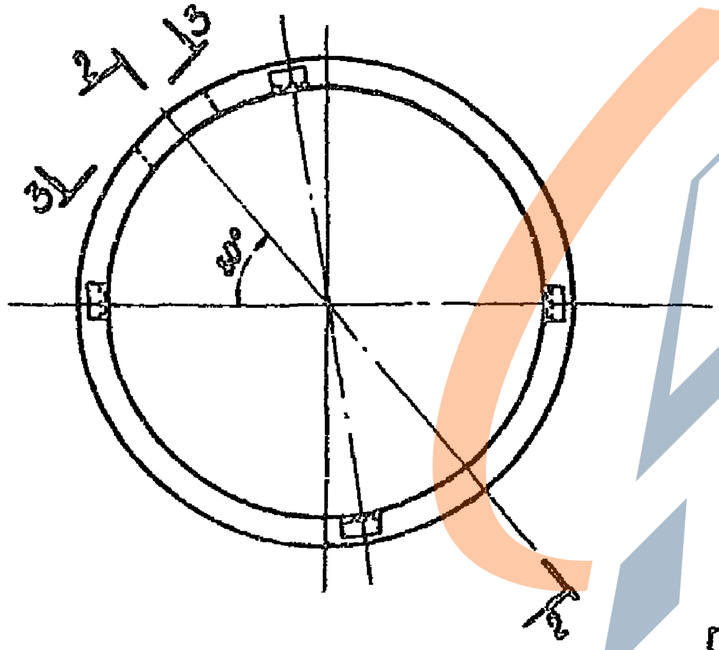


3-3

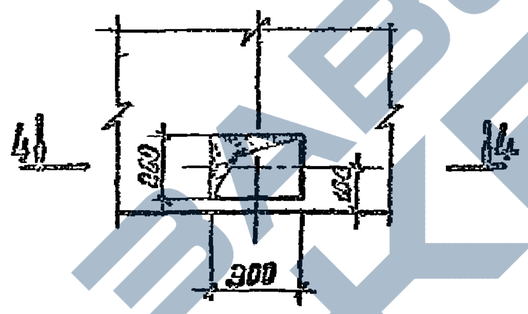


4-4

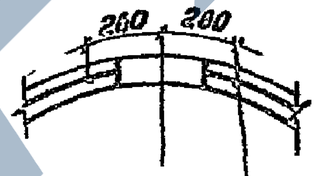


Арматура по серии 3.900-3, вып.15

Инв.№ подл. | Подпись и дата | Взам. инв.№

Привязан

Инв.№

| | | |
|---|---|---|
| ГИП | Филатов | |
| Нач.отд. | Ярославская | |
| Рук.гр. | Алмазов | |
| Ст.инж. | Боянцева | |
| Инженер | Абрамова | |

ТП901-4-63.83-КЖИ-4.400

Колпак лаза КЛ

| Стадия | Масса | Масштаб |
|---|---|---|
| Р | 1.61т | 1:20 |
| Лист | Листов 1 | |

СОЮЗВОДОКАНАЛПРОЕКТ

Альбом I

| Формат | Зона | Поз. | Обозначение | Наименование | Кол. | Примеч. |
|---|---|---|---|---|---|---|
| | | | | | | |
| | | | | Документация | | |
| | | | ТП 901-4-63.83-КЖИ-ТТ | ТТ1 | | |
| | | | ТП 901-4-63.83-КЖИ-5.100СБ | Сборочный чертеж | | |
| | | | ИС-01-19 вып.2 ПЗ | Пояснительная записка | | |
| | | | ИС-01-19 вып.2 ТУ | Технические условия | | |
| | | | ТП 901-4-63.83-КЖИ-5.000 ВМС | Выборка стали | | |
| | | | | | | |
| | | | | Сборочные единицы | | |
| | | | | | | |
| | | | ИС-01-19 вып.2 М-11 | Изделие закладное М-11 | 8 | 4.64 кг |
| | | | | | | |
| | | | Переменные данные для исполнений: | | | |
| | | | | ТП 901-4-63.83-КЖИ-5.100 | | Б1-1 |
| | | | | Сборочные единицы | | |
| | | | ИС-01-19 вып.2 КП-1 | Каркас | 1 | |
| | | | | Материалы | | |
| | | | | Бетон М 300 В6 Мр3 50 | 1.9 | $м^3$ |
| | | | | ТП 901-4-63.83-КЖИ-5.100-01 | | Б1-2 |
| | | | | Сборочные единицы | | |
| | | | ИС-01-19 вып.2 КП-2 | Каркас | 1 | |
| | | | | Материалы | | |
| | | | | Бетон М 400 В6 Мр3 50 | 1.9 | $м^3$ |

Привязан

Инв. №

ТП 901-4-63.83-КЖИ-5.100

Ригель Б1-1; Б1-2

| | | |
|---|---|---|
| Рук. отд. | Уыаков | |
| Гл. инж. пр. | Чернотаз | |
| Рук. гр. | Раббасова | |
| Ст. инж. | Преображенская | |

| Стадия | Лист | Листов |
|---|---|---|
| Р | | 1 |

ЦНИИПРОМЗДАНИЙ

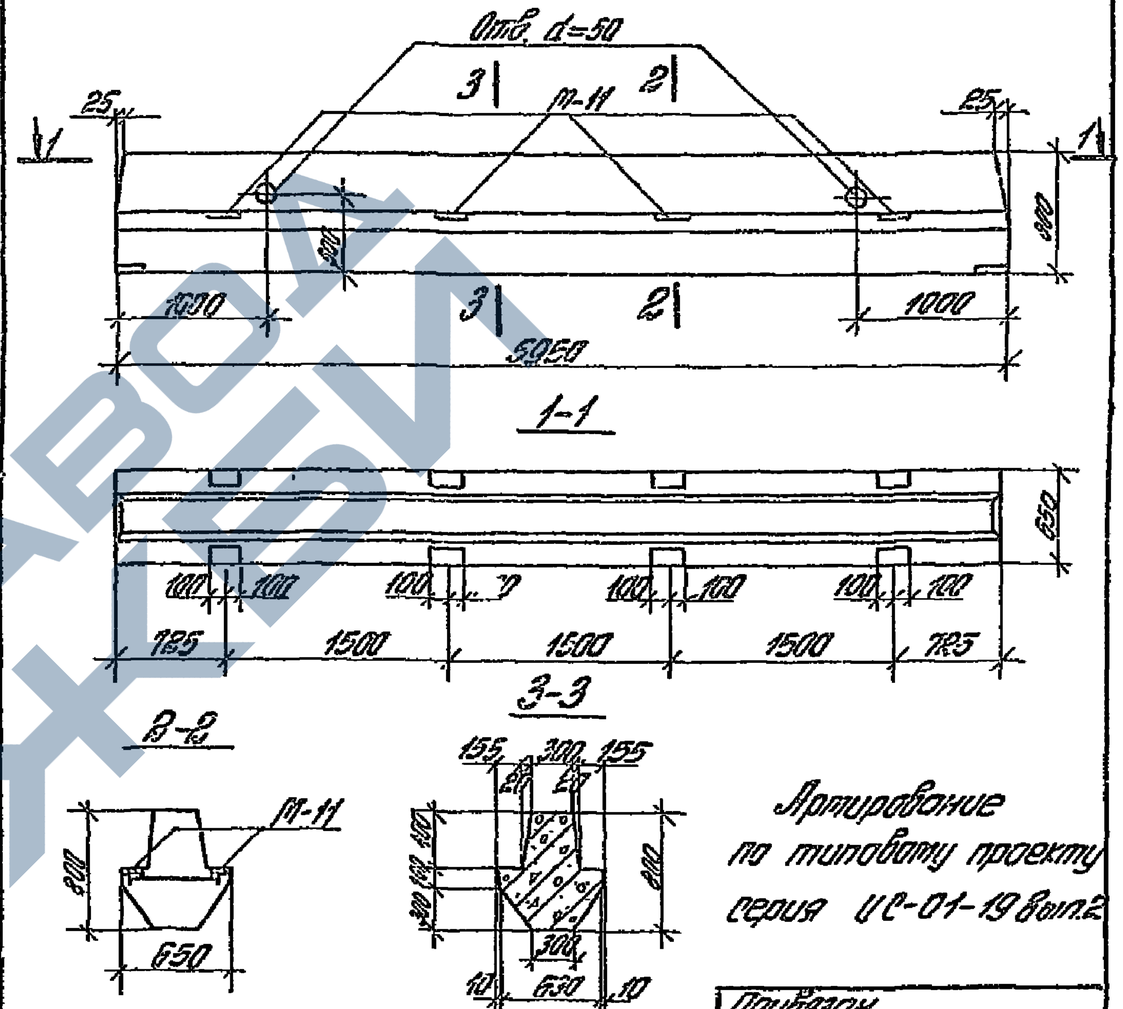


Армирование по типовому проекту серия ИС-01-19 вып.2

Привязан

Инв. №

ТП 901-4-63.83-КЖИ-5.100 СБ

Ригель Б1-1; Б1-2
Сборочный чертеж

| Стадия | Масса | Масштаб |
|---|---|---|
| Р | 4.75т | 1:40 |

| | | |
|---|---|---|
| Рук. отд. | Уыаков | |
| Гл. инж. пр. | Чернотаз | |
| Рук. гр. | Раббасова | |
| Ст. инж. | Преображенская | |

Лист | Листов 1

ЦНИИПРОМЗДАНИЙ

Альбом I

| Формат | Зона | Поз | Обозначение | Наименование | Кол. | Примеч. |
|---|---|---|---|---|---|---|
| | | | | Документация | | |
| | | | ТП901-4-63.83-КЖИ-ТТ | ТТ1 | | |
| А4 | | | ТП901-4-63.83-КЖИ-5.200СБ | Сборочный чертеж | | |
| А4 | | | ИС-01-19 вып.2 ПЗ | Пояснительная записка | | |
| А4 | | | ИС-01-19 вып.2 ТУ | Технические условия | | |
| А3 | | | ТП901-4-63.83-КЖИ-5000 ВМС | Выборка стали | | |
| | | | | Сборочные единицы | | |
| А4 | | 2 | ИС-01-19 вып.2 М-11 | Изделие закладное М-11 | 8 | 4,64 кг |
| | | | Переменные данные для исполнений: | | | |
| | | | | ТП901-4-63.83-КЖИ-5.200 | | Б1-1а |
| | | | | Сборочные единицы | | |
| А4 | | 1 | ТП901-4-63.83-КЖИ-5.210 | Каркас | 1 | |
| | | | | Материалы | | |
| | | | | Бетон М300 В6 Мрз 50 | 1.89 | $м^3$ |
| | | | | ТП901-4-63.83-КЖИ-5.200-01 | | Б1-2а |
| | | | | Сборочные единицы | | |
| А4 | | 1 | ТП901-4-63.83-КЖИ-5.210-01 | Каркас | 1 | |
| | | | | Материалы | | |
| | | | | Бетон М400 В6 Мрз 50 | 1.89 | $м^3$ |

Привязан

Инв. №

ТП 901-4-63.83-КЖИ-5.200

Ригель Б1-1а; Б1-2а.

| Стадия | Лист | Листов |
|---|---|---|
| Р | | 1 |

ЦНИИПРОМЗДАНИЙ

Инв. № подл. | Подпись и дата | Взам. инв. №

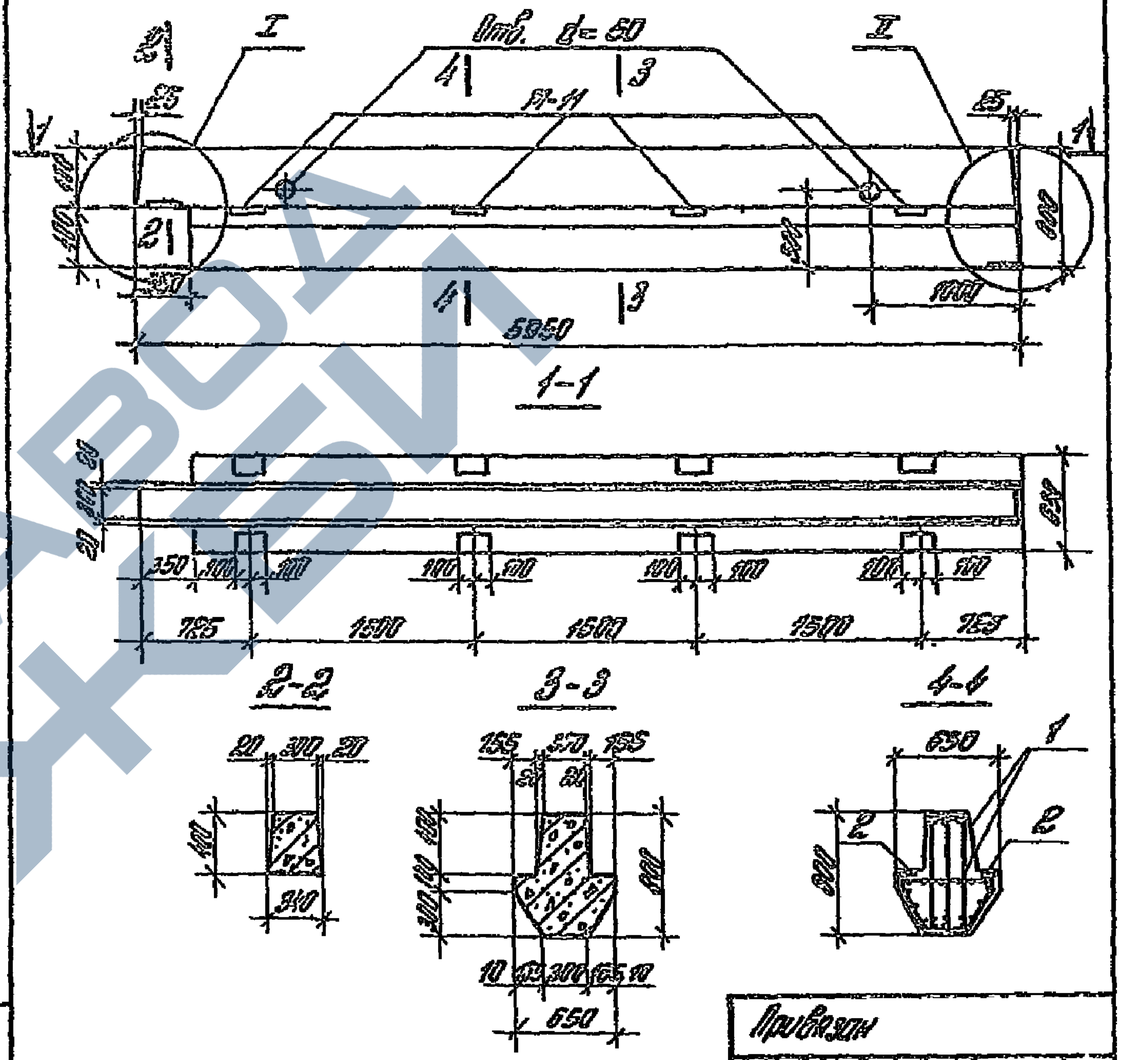


Привязан

Инв. №

ТП 901-4-63.83-КЖИ-5.200СБ

Ригель Б1-1а; Б1-2а
Сборочный чертеж

| Стадия | Масса | Масштаб |
|---|---|---|
| Р | 4.58т | 1:40 |

Лист | Листов 1

ЦНИИПРОМЗДАНИЙ

Инв. № подл. | Подпись и дата | Взам. инв. №

ЗАВОД ЖБИ

Альбом V

| Формат | Зона | Поз. | Обозначение | Наименование | Кол. | Примеч. |
|---|---|---|---|---|---|---|
| | | | | | | |
| | | | | Документация | | |
| | | | ТП901-4-63.83-КЖИ-ТТ | ТТ2 | | |
| А4 | | | ТП901-4-63.83-КЖИ-5.210СБ | Сборочный чертеж | | |
| | | | | | | |
| | | | | Сборочные единицы | | |
| А4 | | 3 | -КЖИ-5.211 | Сетка | 2 | 26.15кг |
| А4 | | 4 | -КЖИ-5.212 | Изделие закладное | 1 | 11.76кг |
| А4 | | 5 | -01 | Изделие закладное | 1 | 11.44кг |
| | | | | | | |
| | | | | Детали | | |
| Б1 | | 6 | | ФКЯ I ГОСТ 5781-82 к=300 | 14 | 0,25кг |
| | | | | | | |
| | | | Перечень данных для исполнений: | | | |
| | | | | ТП901-4-63.83-КЖИ-5.210 | | КП-1 гр |
| | | | | Сборочные единицы | | |
| А4 | | 1 | -КЖИ-5.213 | Сетка | 2 | 80.80кг |
| А4 | | 2 | -КЖИ-5.214 | Сетка | 1 | 77.36кг |
| | | | | ТП901-4-63.83-КЖИ-5.210-01 | | КП-2 гр |
| | | | | Сборочные единицы | | |
| А4 | | 1 | -КЖИ-5.213-01 | Сетка | 2 | 91,51кг |
| А4 | | 2 | -КЖИ-5.214-01 | Сетка | 1 | 88.07кг |

Привязан

Инв. №

Взам. инв. № | Подпись и дата | Инв. № подл.

ТП 901-4-63.83-КЖИ-5.210

| | | | | | |
|---|---|---|---|---|---|
| Рук. отд. | Цыков | | Стадия | Лист | Листов |
| Гл. инж. пр. | Чернятин | | Р | | 1 |
| Рук. гр. | Лебедев | | Коркас | | |
| Ст. инж. | Шевченко | | ЦНИИПРОМЗДАНИЙ | | |

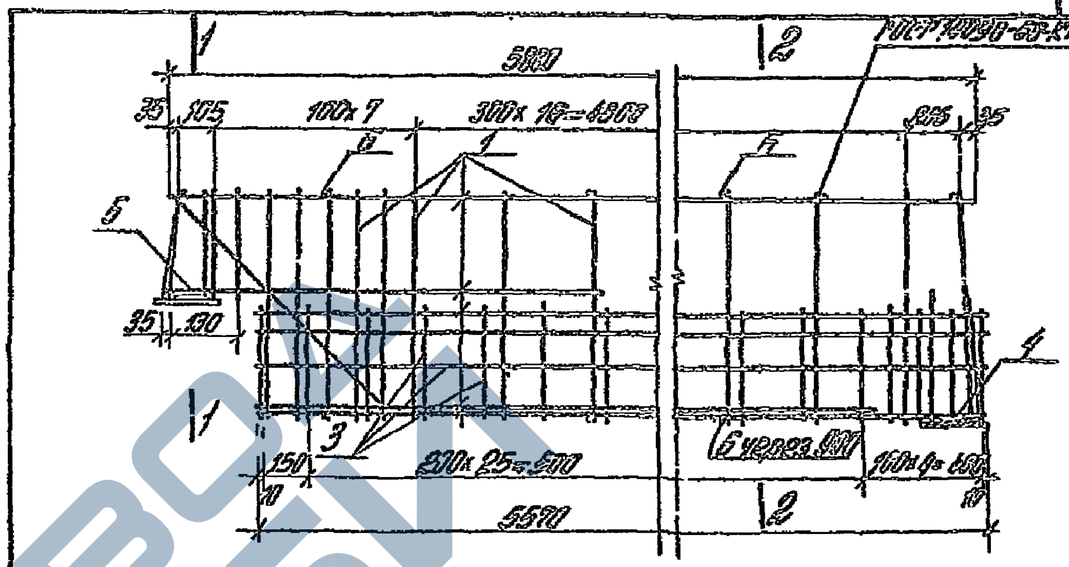


Привязан

Инв. №

Взам. инв. № | Подпись и дата | Инв. № подл.

ТП901-4-63.83-КЖИ-5.210СБ

| | | | | | |
|---|---|---|---|---|---|
| Рук. отд. | Цыков | | Стадия | Масса | Масштаб |
| Гл. инж. пр. | Чернятин | | Р | КГ. тонн | 1:20 |
| Рук. гр. | Лебедев | | Коркас Сборочный чертеж | | |
| Ст. инж. | Шевченко | | Лист 1 | Листов 2 | |
| | | | ЦНИИПРОМЗДАНИЙ | | |

Альбом I

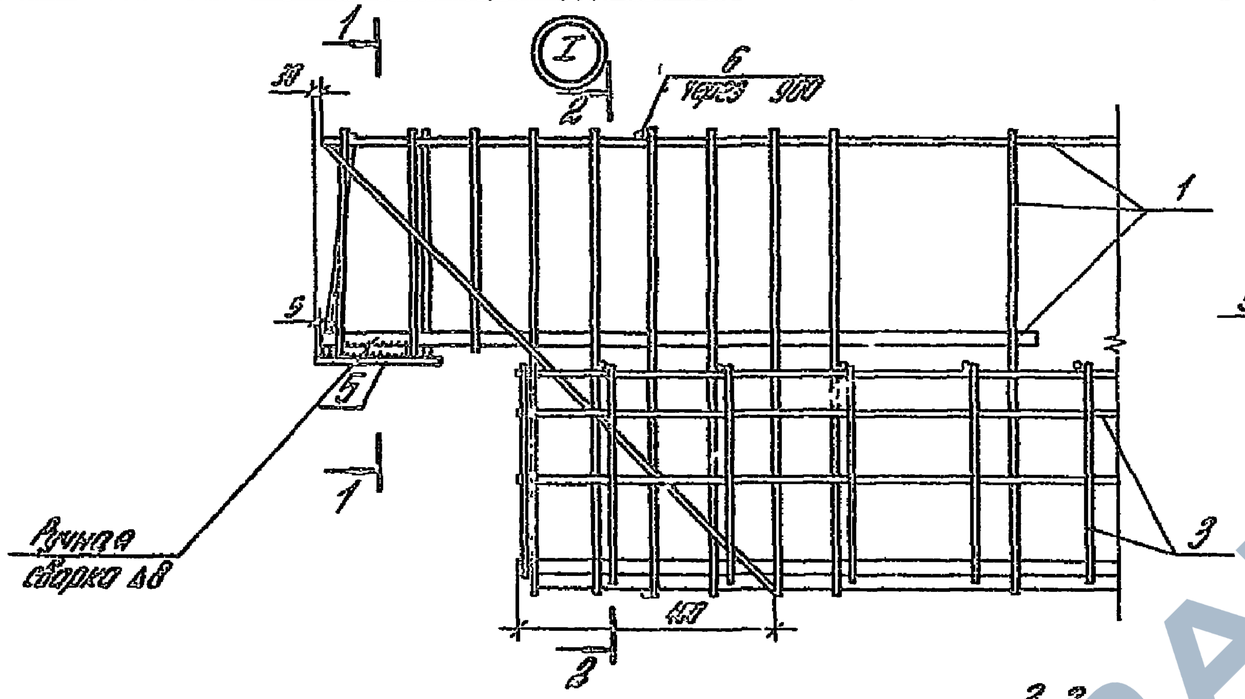


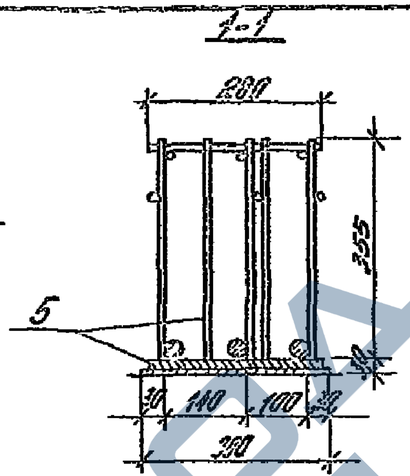


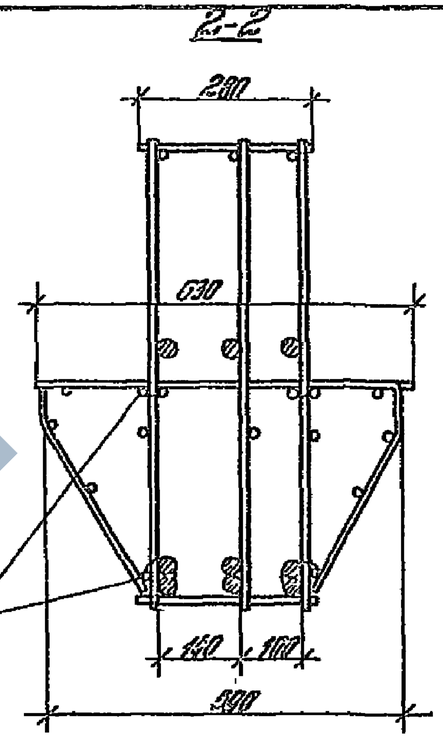


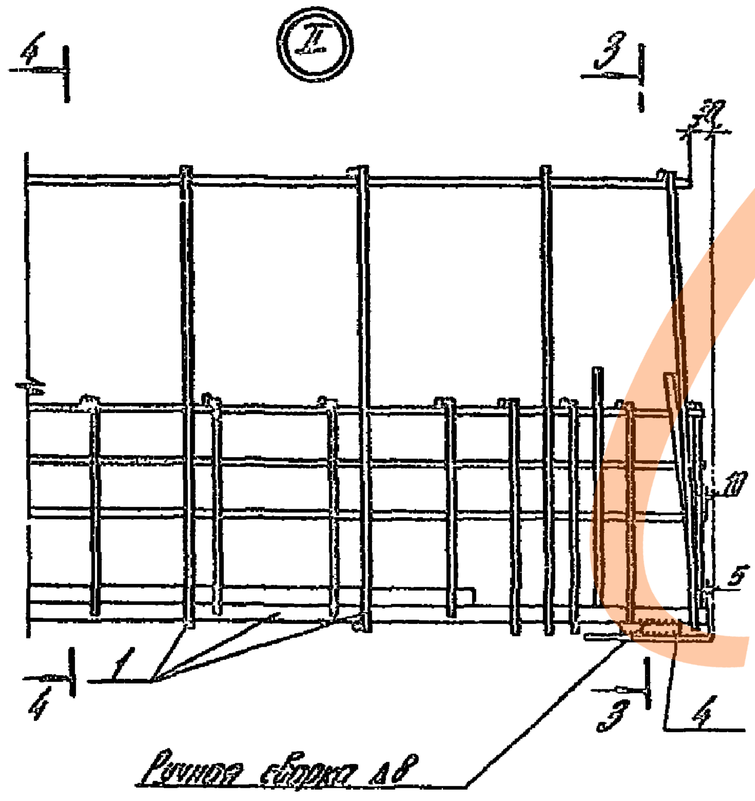


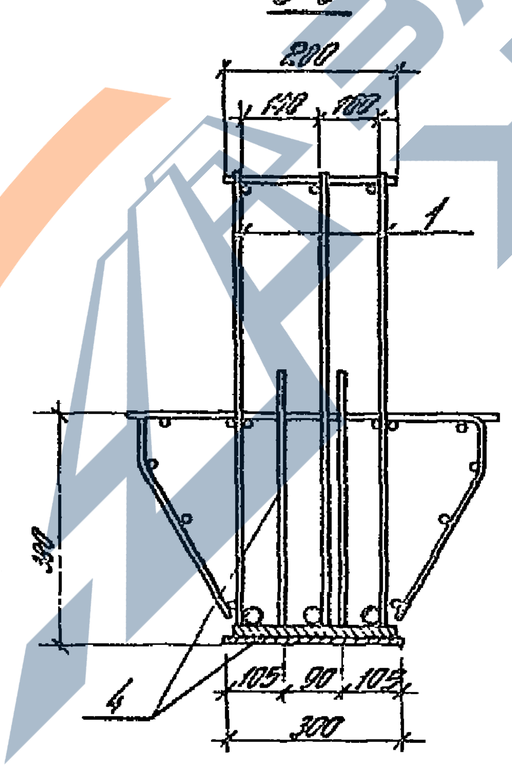


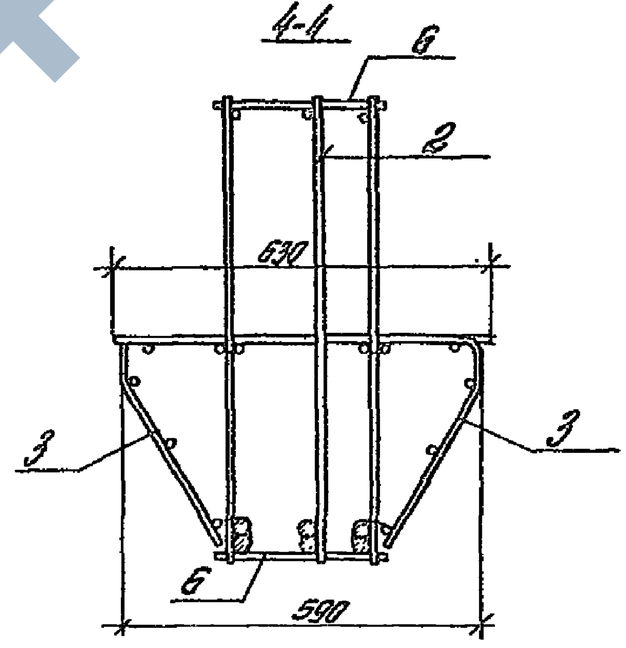


Инв.№ подл. | Подпись и дата | Взам.инв.№

Привязан

Инв.№

ТП 901-4-6383-КНИ-5.210СБ

Лист 2

https://zavodpk.com/

Альбом I

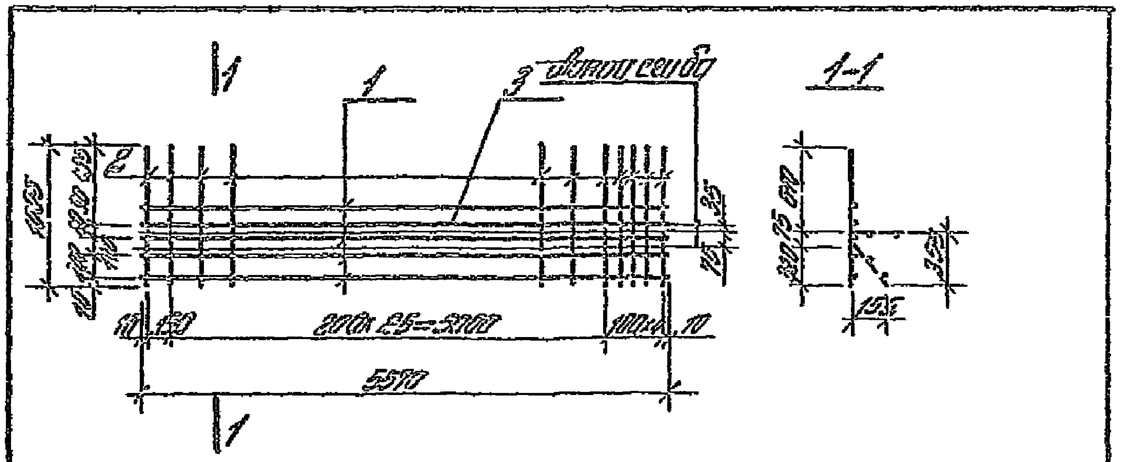


| Обозначение | Наименование | Кол. | Примеч. |
|---|---|---|---|
| | **Детали** | | |
| ТП901-4-63.83-КЖИ-ТП | ТП 2 | | |
| БУ 1 | ф8 AI L=5510 ГОСТ 5781-82 | 1 | 2,20 кг |
| БУ 2 | ф8 AI L=1005 ГОСТ 5781-82 | 31 | 0,40 кг |
| БУ 3 | ф12 AIII L=5510 ГОСТ 5781-82 | 1 | 4,95 кг |

Привязан

Инв. №

Инв. № подл. | Подпись и дата | Взам. инв. №

| | | | |
|---|---|---|---|
| Рук. отд. | Уласов | | |
| Гл. инж. пр. | Чернобаев | | |
| Рук. гр. | Гасанова | | |
| Ст. инж. | Дробченкова | | |

ТП901-4-63.83-КЖИ-5.211

Сетка

| Стадия | Масса | Масштаб |
|---|---|---|
| Р | 26,15 | 1:40 |
| Лист | Листов 1 | |

ЦНИИПРОМЗДАНИЙ

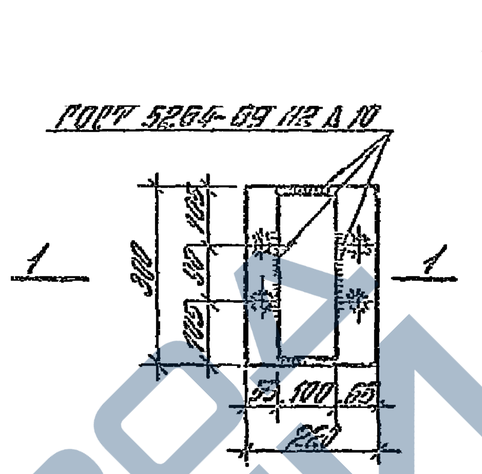


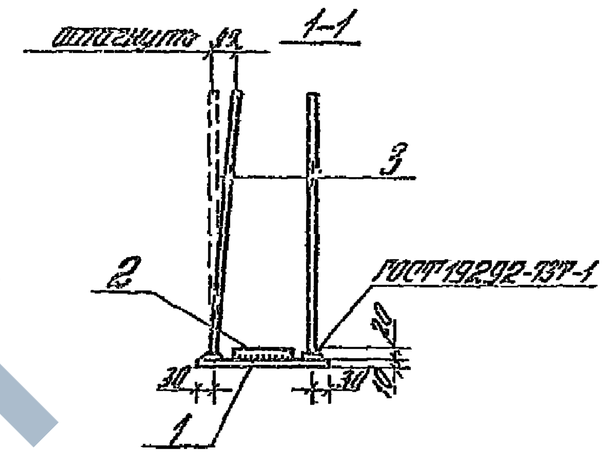


| Обозначение | Наименование | Кол. | Примеч. |
|---|---|---|---|
| | **Детали** | | |
| БУ 1 | Полоса 220×10 ГОСТ 103-76 В ВСт3 ГОСТ 380-71* L=300 | 1 | 5,20 кг |
| БУ 2 | Полоса 100×10 ГОСТ 103-76 В ВСт3 ГОСТ 380-71* L=280 | 1 | 4,40 кг |
| | **Перечень данных для исполнений:** | | |
| | ТП901-4-63.83-КЖИ-5.212 | | |
| БУ 3 | ф14 AIII L=450 ГОСТ 5781-82 | 4 | 0,54 кг |
| | ТП901-4-63.83-КЖИ-5.212-01 | | |
| БУ 3 | ф14 AIII L=380 ГОСТ 5781-82 | 4 | 0,45 кг |

Защитить от коррозии в соотв. с п. ТП 1.3

Привязан

Инв. №

Инв. № подл. | Подпись и дата | Взам. инв. №

| | | | |
|---|---|---|---|
| Рук. отд. | Уласов | | |
| Гл. инж. пр. | Чернобаев | | |
| Рук. гр. | Гасанова | | |
| Ст. инж. | Дробченкова | | |

ТП901-4-63.83-КЖИ-5.212

Изделие закладное

| Стадия | Масса | Масштаб |
|---|---|---|
| Р | см. табл. | 1:10 |
| Лист | Листов 1 | |

ЦНИИПРОМЗДАНИЙ

https://zavodpk.com/

Альбом V

| Форм. | Зона | Поз. | Обозначение | Наименование | Кол. | Примеч. |
|---|---|---|---|---|---|---|
| | | | | | | |
| | | | | Детали | | |
| БУ | | 1 | | ф14АIL=5880 ГОСТ 5781-82 | 1 | 7.10кг |
| БУ | | 2 | | ф10 АIL=5580 ГОСТ 5781-82 | 1 | 3.44кг |
| БУ | | 3 | | ф14АIIIL=770 ГОСТ 5781-82 | 16 | 0.93кг |
| БУ | | 4 | | ф16АIIIL=770 ГОСТ 5781-82 | 7 | 1.22кг |
| БУ | | 5 | | ф16АIIIL=370 ГОСТ 5781-82 | 3 | 0,58кг |
| БУ | | 6 | | ф16АIIIL=1050 ГОСТ 5781-82 | 1 | 1.66кг |
| БУ | | 7 | | ф16АIIIL=1200 ГОСТ 5781-82 | 1 | 1.89кг |
| | | | | | | |
| | | | Переменные данные для исполнений: | | | |
| | | | | ТП901-4-63.83 КЖИ-5.213 | | |
| | | | | Детали | | |
| БУ | | 8 | | ф25АIIIL=5580 ГОСТ 5781-82 | 1 | 21.43кг |
| БУ | | 9 | | ф25АIIIL=5240 ГОСТ 5781-82 | 1 | 20.12кг |
| | | | | ТП901-4-63.83-КЖИ-5.213-01 | | |
| | | | | Детали | | |
| БУ | | 8 | | ф28АIIIL=5580 ГОСТ 5781-82 | 1 | 26.95кг |
| БУ | | 9 | | ф28АIIIL=5240 ГОСТ 5781-82 | 1 | 25.31кг |

Привязан

Инв. №

ТП901-4-63.83-КЖИ-5.213

Сетка

| Стадия | Лист | Листов |
|---|---|---|
| Р | | 1 |

ЦНИИПРОМЗДАНИЙ

Инв. № подл. | Подпись и дата | Взам. инв. №

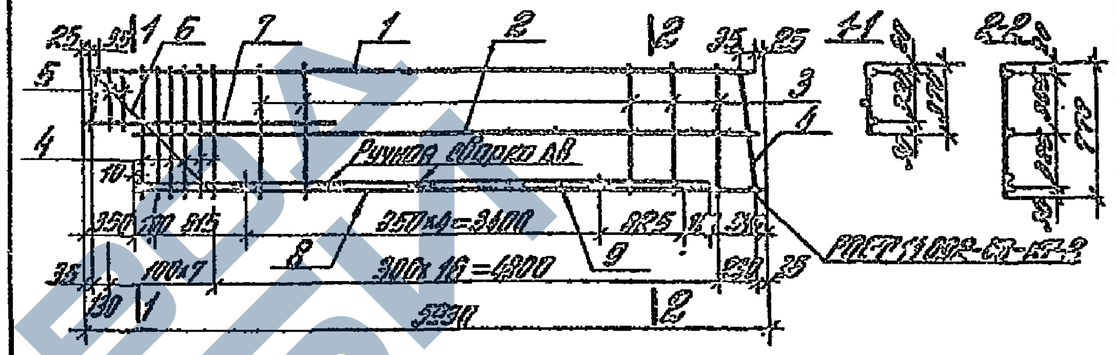


Стержни поз. 4÷7 приварить на одноточечных сварочных машинах во всех пересечениях.

Привязан

Инв. №

ТП901-4-63.83-КЖИ-5.213 СБ

Сетка
Сборочный чертеж

| Стадия | Масса | Масштаб |
|---|---|---|
| Р | | 1:3 |

| Лист | Листов 1 |
|---|---|

ЦНИИПРОМЗДАНИЙ

Инв. № подл. | Подпись и дата | Взам. инв. №

Альбом I

| Формат | Зона | Поз. | Обозначение | Наименование | Кол. | Примеч. |
|---|---|---|---|---|---|---|
| | | | | Детали | | |
| БУ | | 1 | | Ф14АI L=5980 ГОСТ 5781-82 | 1 | 7.10 кг |
| БУ | | 3 | | Ф14АIII L=770 ГОСТ 5781-82 | 16 | 0.93 кг |
| БУ | | 4 | | Ф16АIII L=770 ГОСТ 5781-82 | 7 | 1.22 кг |
| БУ | | 5 | | Ф16АIII L=370 ГОСТ 5781-82 | 3 | 0.58 кг |
| БУ | | 6 | | Ф16АIII L=1050 ГОСТ 5781-82 | 1 | 1.66 кг |
| БУ | | 7 | | Ф16АIII L=1200 ГОСТ 5781-82 | 1 | 1.89 кг |
| | | | Переменные данные для исполнений: | | | |
| | | | | ТП901-4-63.83-КЖИ-5.214 | | |
| | | | | Детали | | |
| БУ | | 8 | | Ф25АIII L=5580 ГОСТ 5781-82 | 1 | 21.43 кг |
| БУ | | 9 | | Ф25АIII L=5240 ГОСТ 5781-82 | 1 | 20.12 кг |
| | | | | ТП901-4-63.83-КЖИ-5.214-01 | | |
| | | | | Детали | | |
| БУ | | 8 | | Ф28АIII L=5580 ГОСТ 5781-82 | 1 | 26.95 кг |
| БУ | | 9 | | Ф28АIII L=5240 ГОСТ 5781-82 | 1 | 25.31 кг |

Привязан

Инв. №

ТП901-4-63.83-КЖИ-5.214

| | | | |
|---|---|---|---|
| Рук. отд. | Уваков | | |
| Гл. инж. пр. | Чернотаз | | |
| Рук. гр. | Гаддасова | | |
| Ст. инж. | Преображенская | | |

Сетка

| Стадия | Лист | Листов |
|---|---|---|
| Р | | 1 |

ЦНИИПРОМЗДАНИЙ

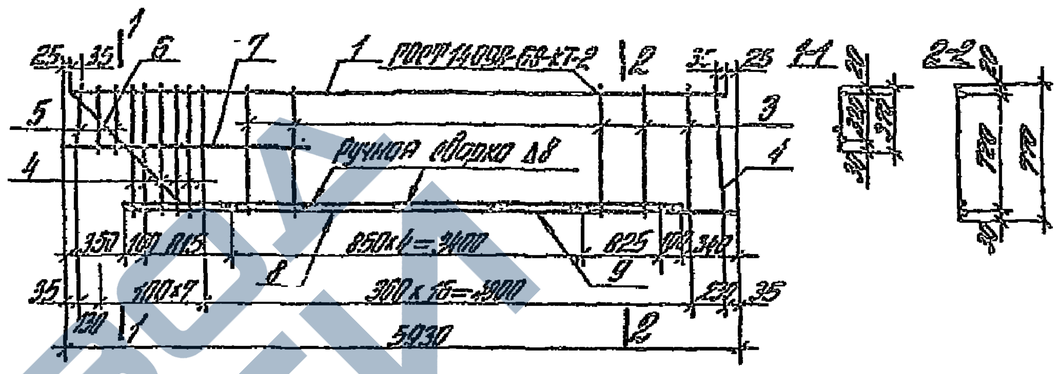


Стержни поз. 4÷7 приварить на одноточечных сварочных машинах во всех пересечениях

Привязан

Инв. №

ТП901-4-63.83-КЖИ-5.214СБ

Сетка
Сборочный чертеж

| Стадия | Масса | Масштаб |
|---|---|---|
| Р | | 1:38 |

| Лист | Листов 1 |
|---|---|

ЦНИИПРОМЗДАНИЙ

| | | |
|---|---|---|
| Рук. отд. | Уваков | |
| Гл. инж. пр. | Чернотаз | |
| Рук. гр. | Гаддасова | |
| Ст. инж. | Преображенская | |

ЗАВОД ЖБИ

Альбом I

| Формат | Зона | Поз. | Обозначение | Наименование | Кол. | Примеч. |
|---|---|---|---|---|---|---|
| | | | | | | |
| | | | | Документация | | |
| | | | ТП901-4-63.83-КЖИ-ТТ | ТТ1 | | |
| А4 | | | -КЖИ-5.300СБ | Сборочный чертеж | | |
| А4 | | | -КЖИ-5.000 ВМС | Выборка стали | | |
| | | | | Сборочные единицы | | |
| А4 | | 2 | -КЖИ-5.301 | Изделие закладное | 2 | |
| А4 | | 3 | -КЖИ-5.302 | Изделие закладное | 1 | |
| | | | Переменные данные для исполнений: | | | |
| | | | | ТП901-4-63.83-КЖИ-5.300 | | ЗКР 36 |
| | | | | Сборочные единицы | | |
| А4 | | 1 | -КЖИ-5.310 | Каркас | 1 | |
| | | | | Материалы | | |
| | | | | Бетон М300 В6 Мрз 50 | 0,48 | $м^3$ |
| | | | | ТП901-4-63.83-КЖИ-5.300-01 | | ЗКР 48 |
| | | | | Сборочные единицы | | |
| А4 | | 1 | -01 | Каркас | 1 | |
| | | | | Материалы | | |
| | | | | Бетон М300 В6 Мрз 50 | 0,68 | $м^3$ |

Привязан

Инв. №

ТП901-4-63.83-КЖИ-5.300

Колонна ЗКР

| Стадия | Лист | Листов |
|---|---|---|
| Р | | 1 |

ЦНИИПРОМЗДАНИЙ

Рук. отд. Уцаков
Гл. инж. пр. Чернотаз
Ст. инж. Преображенская
Инженер Пезочникова

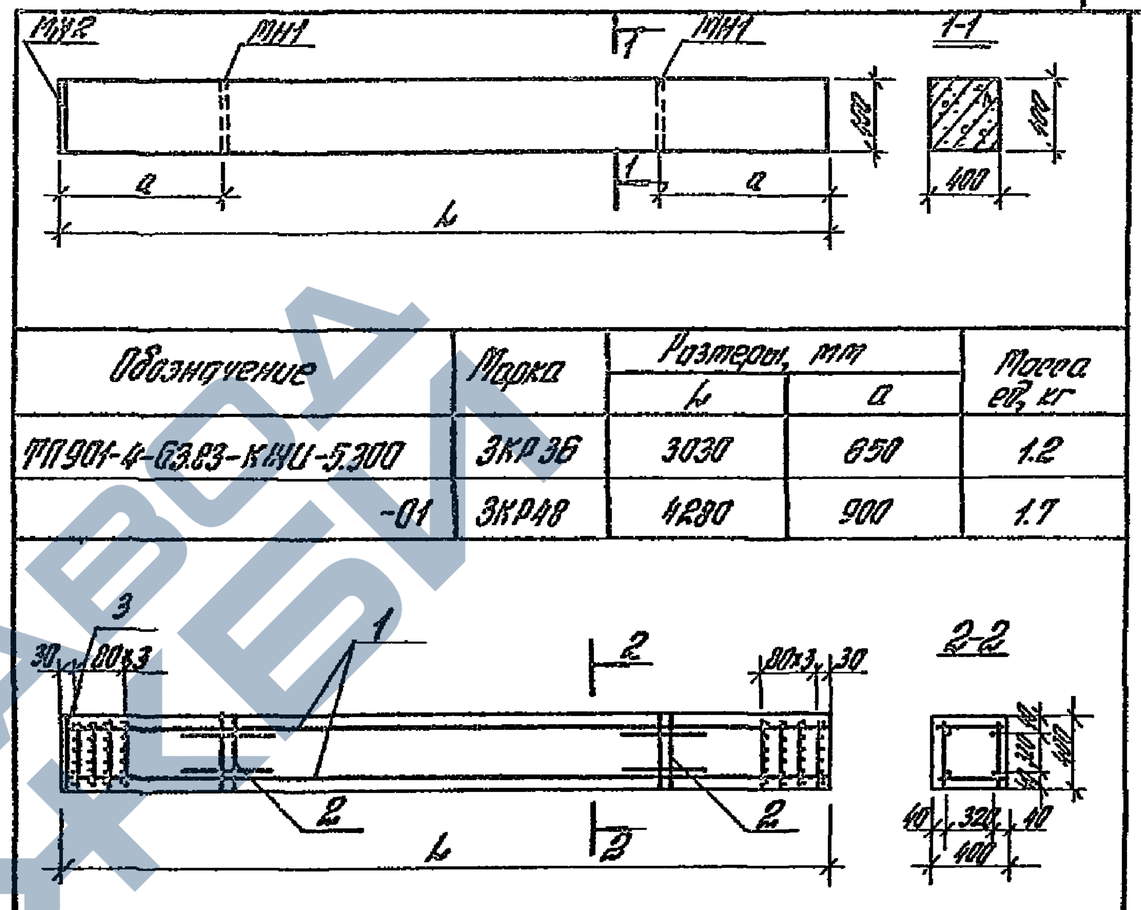


| Обозначение | Марка | Размеры, мм | | Масса ед, кг |
|---|---|---|---|---|
| | | L | a | |
| ТП901-4-63.83-КЖИ-5.300 | ЗКР 36 | 3030 | 650 | 1.2 |
| -01 | ЗКР48 | 4280 | 900 | 1.7 |




Привязан

Инв. №

ТП901-4-63.83-КЖИ-5.300 СБ

Колонна ЗКР
Сборочный чертеж

| Стадия | Масса | Масштаб |
|---|---|---|
| Р | ст табл. | 1:30 |

Лист | Листов 1

ЦНИИПРОМЗДАНИЙ

Рук. отд. Уцаков
Гл. инж. пр. Чернотаз
Ст. инж. Преображенская
Инженер Пезочникова

ЗАВОД ЖБИ

Альбом X

| Формат | Зона | Поз. | Обозначение | Наименование | Кол. | Примеч. |
|---|---|---|---|---|---|---|
| | | | | | | |
| | | | | Документация | | |
| | | | ТП901-4-63.83-КЖИ-ТТ | ТТ2 | | |
| А4 | | | -КЖИ-5.310 СБ | Сборочный чертеж | | |
| | | | | | | |
| | | | | Сборочные единицы | | |
| А4 | | 2 | -КЖИ-5.312 | Сетка | 8 | |
| | | | | | | |
| | | | Переменные данные для исполнений: | | | |
| | | | | | | |
| | | | | ТП901-4-63.83-КЖИ-5.310 | | |
| | | | | Сборочные единицы | | |
| А4 | | 1 | -КЖИ-5.311 | Сетка | 2 | |
| | | | | Детали | | |
| Б4 | | 3 | | ф5 ВрI ГОСТ 6727-80 | | |
| | | | | L = 380 | | |
| | | | | ТП901-4-63.83-КЖИ-5.310-01 | | |
| | | | | Сборочные единицы | | |
| А4 | | 1 | -01 | Сетка | 2 | |
| | | | | Детали | | |
| Б4 | | 3 | | ф5 ВрI ГОСТ 6727-80 | 26 | 0,05кг |
| | | | | L = 380 | | |

Привязан

Инв. №

ТП901-4-63.83-КЖИ-5.310

Каркас

| Стадия | Лист | Листов |
|---|---|---|
| Р | | 1 |

ЦНИИПРОМЗДАНИЙ

| | | |
|---|---|---|
| Рук. отд. | Ушаков | |
| Гл. инж. пр. | Чернотаз | |
| Рук. гр. | Габбасова | |
| Ст. инж. | Преображенская | |

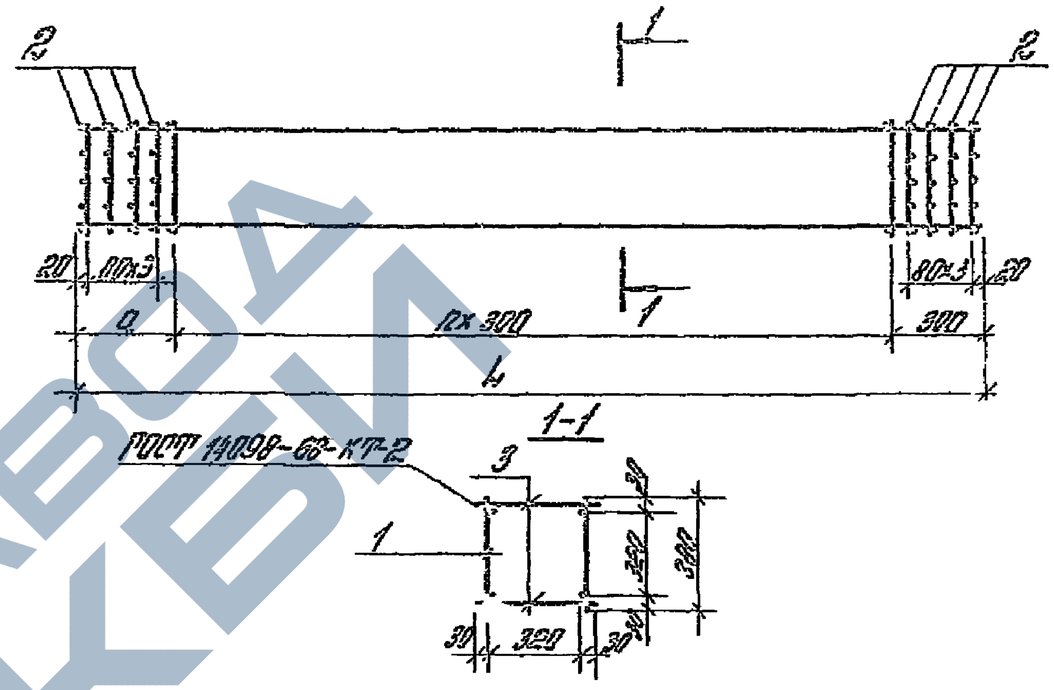


| Обозначение | Размеры, мм L | Размеры, мм a | Колич. шагов n | Примечание |
|---|---|---|---|---|
| ТП901-4-63.83-КЖИ-5.310 | 3010 | 310 | 8 | 25,64 кг |
| -01 | 4260 | 360 | 12 | 34,32 кг |

Привязан

Инв. №

ТП901-4-63.83-КЖИ-5.310 СБ

Каркас
Сборочный чертеж

| Стадия | Масса | Масштаб |
|---|---|---|
| Р | ст. табл. | 1:20 |

Лист | Листов 1

ЦНИИПРОМЗДАНИЙ

| | | |
|---|---|---|
| Рук. отд. | Ушаков | |
| Гл. инж. пр. | Чернотаз | |
| Рук. гр. | Габбасова | |
| Ст. инж. | Преображенская | |

ЗАВОД ЖБИ

Альбом I

| Формат | Зона | Поз. | Обозначение | Наименование | Кол. | Примеч. |
|---|---|---|---|---|---|---|
| | | | | Документация | | |
| | | | ТП901-4-63.83-КЖИ-ТТ | ТТ2 | | |
| | | | -КЖИ-5.311СБ | Сборочный чертеж | | |
| | | | | ТП901-4-63.83-КЖИ-5.311 | | |
| | | | | Детали | | |
| 54 | | 1 | | Ф16 А III ГОСТ 5781-82 | 2 | 4,76кг |
| | | | | L = 3010 | | |
| 54 | | 2 | | Ф5 Вр I ГОСТ 6727-80 | 9 | 0,05кг |
| | | | | L = 380 | | |
| | | | | ТП901-4-63.83КЖИ-5.311-01 | | |
| | | | | Детали | | |
| 54 | | 1 | | Ф16 А III ГОСТ 5781-82 | 2 | 6,73кг |
| | | | | L = 4250 | | |
| 54 | | 2 | | Ф5 Вр I ГОСТ 6727-80 | 13 | 0,05кг |
| | | | | L = 380 | | |

Привязан

Инв. №

Взам. инв. №

Подпись и дата

Инв. № подл.

ТП901-4-63.83-КЖИ-5.311

| | | | |
|---|---|---|---|
| Рук. отд. | Уваков | | |
| Гл. инж. пр. | Черноталь | | |
| Рук. гр. | Габбасова | | |
| Ст. инж. | Преображенская | | |

Сетка

| Стадия | Лист | Листов |
|---|---|---|
| Р | | 1 |

ЦНИИПРОМЗДАНИЙ

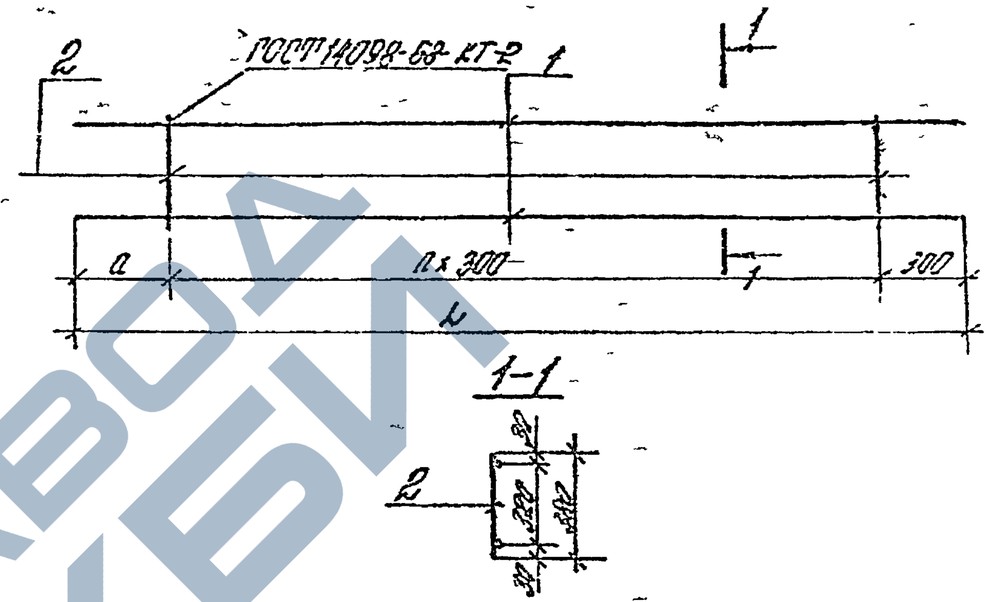


| Обозначение | Размеры, мм L | Размеры, мм a | Кол. шагов n | Масса кг | Примечание |
|---|---|---|---|---|---|
| ТП901-4-63.83-КЖИ-5.311 | 3010 | 310 | 8 | 9,97 | |
| -01 | 4250 | 360 | 12 | 14,11 | |

Привязан

Инв. №

Взам. инв. №

Подпись и дата

Инв. № подл.

ТП901-4-63.83-КЖИ-5.311СБ

Сетка. Сборочный чертеж

| Стадия | Масса | Масштаб |
|---|---|---|
| Р | Ст. табл. | 1:20 |

| | | | |
|---|---|---|---|
| Рук. отд. | Уваков | | |
| Гл. инж. пр. | Черноталь | | |
| Рук. гр. | Габбасова | | |
| Ст. инж. | Преображенская | | |

Лист | Листов 1

ЦНИИПРОМЗДАНИЙ

Ц00282-05 57

Альбом I

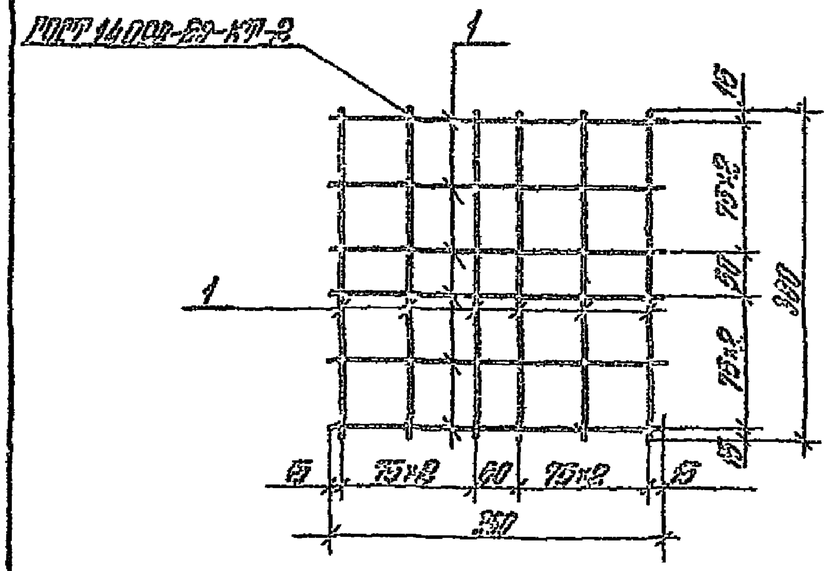


| Формат | Зона | Поз. | Обозначение | Наименование | Кол. | Примеч. |
|---|---|---|---|---|---|---|
| | | | | Детали | | |
| | | | ТП901-4-63.83-КЖИ-ТТ | ТТ2 | | |
| бу | | 1 | | ф5 Вр I ГОСТ 6727-80 | 12 | 0,05кг |
| | | | | L=380 | | |

Привязан

Инв. №

ТП901-4-63.83-КЖИ-5.312

Сетка

| Стадия | Масса | Масштаб |
|---|---|---|
| Р | 0,6 | 1:7 |

Лист | Листов 1

ЦНИИПРОМЗДАНИЙ

Инв. № подл. | Подпись и дата | Взам. инв. №

Рук. отд. Уваков
Гл. инж. пр. Черноталь
Рук. гр. Гаддасова
Ст. инж. Преображенская

1-1

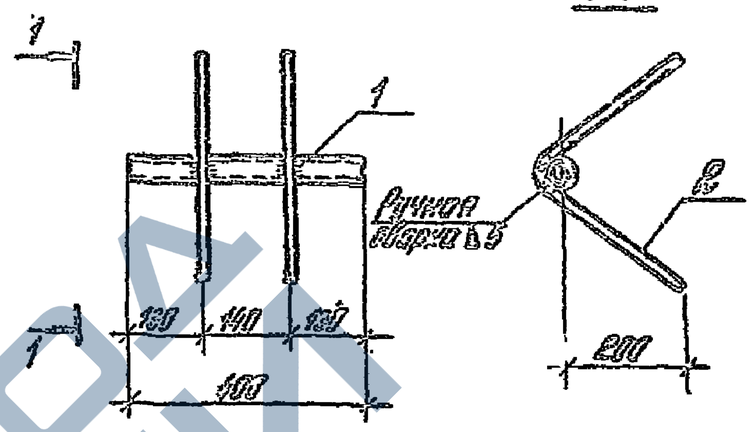


| Формат | Зона | Поз. | Обозначение | Наименование | Кол. | Примеч. |
|---|---|---|---|---|---|---|
| | | | | Детали | | |
| | | | ТП901-4-63.83-КЖИ-ТТ | ТТ2 | | |
| бу | | 1 | | Газовая труба $d_y$=40 | | |
| | | | | L=400 ГОСТ 3262-75 | 1 | 1,54кг |
| бу | | 2 | | ф12 А III ГОСТ 5781-82 | | |
| | | | | L=680 | 2 | 0,60кг |

Привязан

Инв. №

ТП901-4-63.83-КЖИ-5.301

Изделие закладное

| Стадия | Масса | Масштаб |
|---|---|---|
| Р | 2,74 | 1:10 |

Лист | Листов 1

ЦНИИПРОМЗДАНИЙ

Инв. № подл. | Подпись и дата | Взам. инв. №

Рук. отд. Уваков
Гл. инж. пр. Черноталь
Рук. гр. Гаддасова
Ст. инж. Преображенская

ЗАВОД КБИ

Плита 1

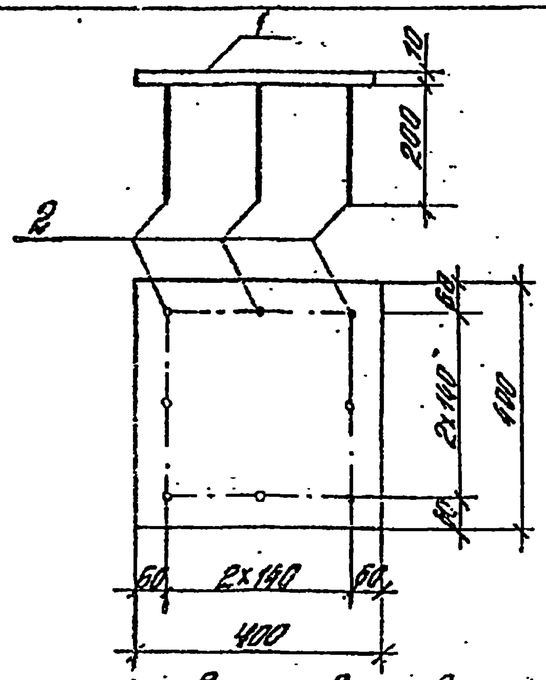


Защитить от коррозии в соответствии с п.

| Формат | Зона | Поз | Обозначение | Наименование | Кол. | Примеч. |
|---|---|---|---|---|---|---|
| | | | | **Детали** | | |
| | | | ТП901-4-63.83-КЖИ-ТТ | ТТ2 | | |
| Бч | | 1 | | Лист 400×10 ГОСТ 82-70 / В Ст.3 ГОСТ 380-71* | 1 | 12,56кг |
| Бч | | 2 | | ⌀12 AIII ГОСТ 5781-82 | | |
| | | | | L=200 | 8 | 0,18кг |

Привязан

Инв.№

Взам.инв.№ | Подп. и дата | Инв.№ подл.

ТП 901-4-63.83-КЖИ-5.302

| | | | |
|---|---|---|---|
| Изделие закладное | Стадия | Масса | Масштаб |
| | Р | 14,0 | |
| | Лист | Листов 1 | |
| ЦНИИПромзданий | | | |

| | | |
|---|---|---|
| Гл.инж.пр. | Оникий | |
| Нач.отд. | Чернышев | |
| Гл.спец. | Васильева | |
| Инженер | Иванова | |

| Формат | Зона | Поз | Обозначение | Наименование | Кол. | Примеч. |
|---|---|---|---|---|---|---|
| | | | | **Документация** | | |
| | | | ТП901-4-63.83-КЖИ-ТТ | ТТ1 | | |
| А4 | | | -КЖИ-5.400 СБ | Сборочный чертеж | | |
| А3 | | | -КЖИ-5.000ВОС | Выборка стали | | |
| | | | | ТП901-4-63.83-КЖИ-5.400 | | |
| | | | | Сборочные единицы | | |
| А4 | 1 | | -КЖИ-5.401 | Сетка | 1 | |
| А4 | 2 | | -01 | Сетка | 1 | |
| А4 | 3 | | | Сетка ГОСТ 8478-81 | 2 | 16,2 кг |
| | | | | 5Вр I-100 / 5Вр I-100 2350×2350 25/25 | | |
| | | | | **Детали** | | |
| Бч | 4 | | -КЖИ-5.402 | Изделие закладное | 2 | См. 5.400 СБ |
| Бч | 5 | | -01 | Изделие закладное | 2 | См. 5.400 СБ |
| | | | | **Материалы** | | |
| | | | | Бетон М200 В4 Мрз 50 | 1,67 | м³ |

Привязан

Инв.№

Взам.инв.№ | Подп. и дата | Инв.№ подл.

ТП 901-4-63.83-КЖИ-5.400

| | | | |
|---|---|---|---|
| Фундамент под колонну 2Ф9 | Стадия | Лист | Листов |
| | Р | | 1 |
| | ЦНИИПромзданий | | |

| | | |
|---|---|---|
| Гл.инж.пр. | Оникий | |
| Нач.отд. | Чернышев | |
| Рук.гр. | Бондарева | |
| Гл.инж. | Васильева | |

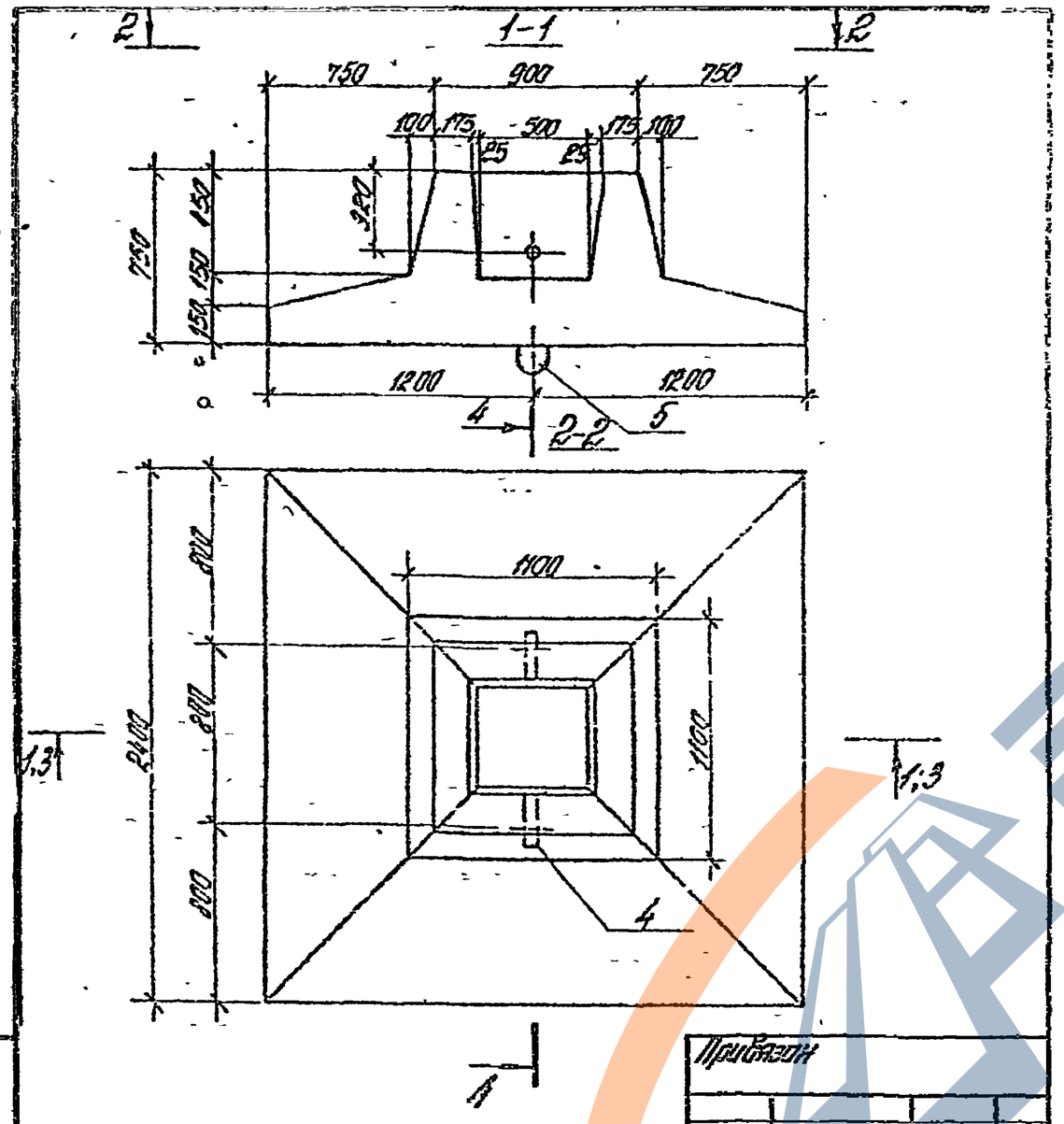


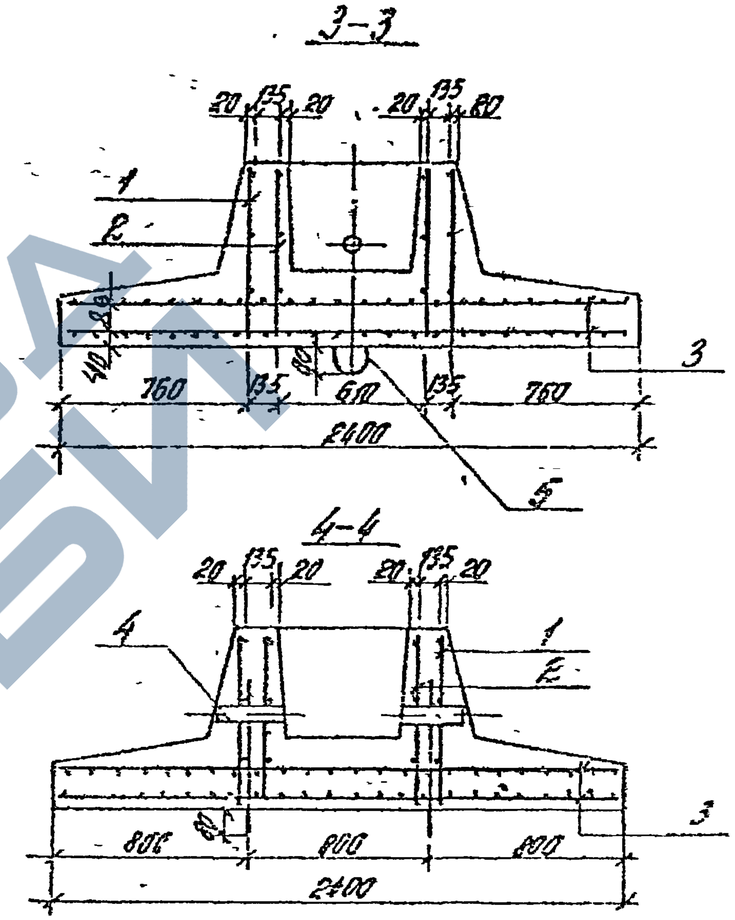


Ведомость закладных изделий

| Обозначение | Эскиз | Сечение мм | Длина мм | Масса ед. кг |
|---|---|---|---|---|
| ТП 901-4-63.83-КЖЦ-5.402 | Труба газовая | $d_y$=40 ГОСТ 3262-75 | 255 | 0,98 |
| -01 | r=50, 500 | ф10 Ас II ГОСТ 5781-82 | 1200 | 1.90 |

Привязан

Инв. №

ТП 901-4-63.83-КЖЦ-5.400СБ

Фундамент под колонну 2 ФР
Сборочный чертеж

| Стадия | Масса | Масштаб |
|---|---|---|
| Р | 4.2т | 1:25 |

Лист 1 | Листов 2

ЦНИИПРОМЗДАНИЙ

Рук. отд. Уваков
Ст. инж. пр. Черномаз
Рук. гр. Габбасова
Ст. инж. Преображенская

Инв. № подл. | Подпись и дата | Взам. инв. №

Привязан

Инв. №

ТП 901-4-63.83-КЖЦ-5.400СБ

Лист 2

ЗАВОД КБИ

Альбом I

| Формат | Зона | Поз | Обозначение | Наименование | Кол | Примеч. |
|---|---|---|---|---|---|---|
| | | | | Документация | | |
| | | | ТП901-4-63.83-КЖИ-ТТ | ТТ2 | | |
| А4 | | | -КЖИ-5.401СБ | Сборочный чертеж | | |
| | | | | ТП901-4-63.83-КЖИ-5.401 | | |
| | | | | Детали | | |
| Бч | | 1 | | ф 12 А III ГОСТ 5781-82 | 3 | 3,46кг |
| | | | | L=3900мм | | |
| Бч | | 2 | | ф 5Вр I ГОСТ 6727-80 | 39 | 0,105кг |
| | | | | L=730 | | |
| | | | | ТП901-4-63.83-КЖИ-5.401-01 | | |
| | | | | Детали | | |
| Бч | | 1 | | ф 12 А III ГОСТ 5781-82 | 3 | 2,50кг |
| | | | | L=2820 | | |
| Бч | | 2 | | ф 5Вр I ГОСТ 6727-80 | 28 | 0,105кг |
| | | | | L=730 | | |

Привязан

Инв. №

ТП901-4-63.83-КЖИ-5.401

Сетка

| Стадия | Лист | Листов |
|---|---|---|
| Р | | 1 |

ЦНИИПРОМЗДАНИЙ

| | | |
|---|---|---|
| Рук. отд. | Ушаков | |
| Гл. инж. пр. | Чернотаз | |
| Рук. гр. | Габбасова | |
| Ст. инж. | Преображенская | |

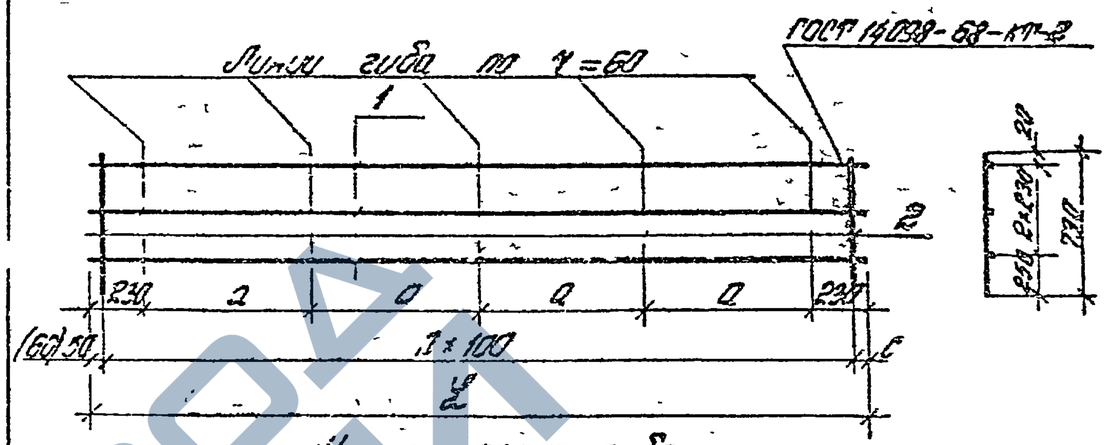


Каркас после гиба

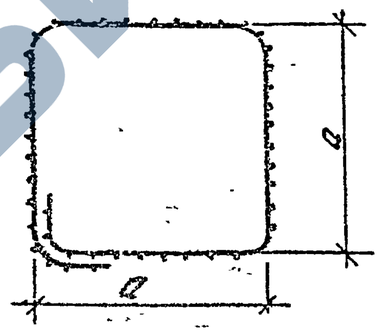


Привязан

Инв. №

| Обозначение | Размеры, мм L | a | c | Кол. шагов n | Масса ед, кг |
|---|---|---|---|---|---|
| ТП901-4-63.83-КЖИ-5.401 | 3900 | 850 | 50 | 38 | 14,48 |
| -01 | 2820 | 590 | 60 | 27 | 10,44 |

ТП901-4-63.83-КЖИ-5.401СБ

Сетка
Сборочный чертеж

| Стадия | Масса | Масштаб |
|---|---|---|
| Р | см. табл. | 1:50 |

Лист | Листов 1

ЦНИИПРОМЗДАНИЙ

| | | |
|---|---|---|
| Рук. отд. | Ушаков | |
| Гл. инж. пр. | Чернотаз | |
| Рук. гр. | Габбасова | |
| Ст. инж. | Преображенская | |

| Марка колонны, фундамента | Арматурные изделия (кг) | | | | | | | Закладные изделия (кг) | | | | | | | | Всего |
|---|---|---|---|---|---|---|---|---|---|---|---|---|---|---|---|---|
| | ГОСТ 5781-82 | | | ГОСТ 6727-80 | ГОСТ 8478-81 | | Итого | Сталь ГОСТ 380-71 | | | ГОСТ 5781-82 | | ГОСТ 5781-82 | | Итого | |
| | Класс А-III | | | Класс Вр-I | | | | Прокат В Ст 3 кп 2 | | | класс А-III | | класс Ас-II | | | |
| | ф мм | | Итого | ф мм | Сетка 5ВрI-100 / 5Вр-I-100 | Итого | | Профиль | | Итого | ф мм | Итого | ф мм | Итого | | |
| | 12 | 16 | | 5 | | | | δ 10 | Труба dy = 40 | | 12 | | 16 | | | |
| 3КР36 | | 19,04 | 19,04 | 6,6 | | 6,6 | 25,64 | 12,56 | 3,08 | 15,64 | 3,84 | 3,84 | | | 19,48 | 45,12 |
| 3КР48 | | 26,92 | 26,92 | 7,4 | | 7,4 | 34,32 | 12,56 | 3,08 | 15,64 | 3,84 | 3,84 | | | 19,48 | 53,80 |
| 2ФР | 17,88 | | 17,88 | 7,04 | 32,4 | 39,44 | 57,32 | | 1,96 | 1,96 | | | 3,8 | 3,8 | 5,76 | 63,08 |

| Марка ригеля | Арматурные изделия (кг) | | | | | | | | | | | | Закладные изделия (кг) | | | | | | | Всего |
|---|---|---|---|---|---|---|---|---|---|---|---|---|---|---|---|---|---|---|---|---|
| | ГОСТ 5781-82 | | | | | | ГОСТ 5781-82 | | | | | Итого | Сталь ГОСТ 380-71 | | | | | ГОСТ 5781-82 | Итого | |
| | Класс А-III | | | | | | Класс А-I | | | | | | Прокат В Ст 3 кп 2 | | | | | Класс А-III | | |
| | ф мм | | | | | Итого | ф мм | | | | Итого | | Профиль | | | | Итого | ф мм | | |
| | 12 | 14 | 16 | 25 | 28 | | 8 | 10 | 12 | 14 | | | δ=8 | δ=10 | δ=20 | гайка м16 | | 14 | | |
| Б1-1 | 10,6 | 80,5 | 7,2 | 129,3 | | 227,6 | 47,0 | 7,4 | 4,2 | 21,3 | 79,9 | 307,5 | 18,4 | 10,4 | 8,8 | 0,32 | 37,92 | 22,4 | 60,32 | 367,82 |
| Б1-2 | 10,6 | 80,5 | 7,2 | | 162,3 | 260,6 | 47,0 | 7,4 | 4,2 | 21,3 | 79,9 | 340,5 | 18,4 | 10,4 | 8,8 | 0,32 | 37,92 | 22,4 | 60,32 | 400,82 |
| Б1-1-а | 9,9 | 44,64 | 41,49 | 124,55 | | 220,68 | 42,40 | 6,88 | 3,5 | 21,3 | 74,08 | 294,76 | 18,4 | 10,4 | 8,8 | 0,32 | 37,92 | 22,4 | 60,32 | 355,08 |
| Б1-2-а | 9,9 | 44,64 | 41,49 | | 155,78 | 252,81 | 42,40 | 6,58 | 3,5 | 21,3 | 74,08 | 326,89 | 18,4 | 10,4 | 8,8 | 0,32 | 37,92 | 22,4 | 60,32 | 387,21 |

ТП901-4-63.83-КЖИ-5.000 ВМС

Ведомость расхода стали

| Стадия | Масса | Масштаб |
|---|---|---|
| Р | | |

Лист | Листов 1

Привязан

Инв. №

Инженер

400282-05 62

ТП 901-4-53.83-КЖИ-6.100

Фундамент

| Бетон | Масса | Марка |
|---|---|---|
| Р | 9,07 | 1:1 |

Арматурные изделия

| Поз. | Обозначение | Наименование | Кол. | Масса ед., кг | Примечание |
|---|---|---|---|---|---|
| 1 | 60-3 ГОСТ 7479-15 | Ø 5 | 20 | 0,17 | |

Спецификация на железобетонные изделия

| Поз. | Обозначение | Наименование | Кол. | Масса ед., кг | Примечание |
|---|---|---|---|---|---|

Привязан

Инв. №

Взам. инв. №

Подп. и дата

Инв. № подл.

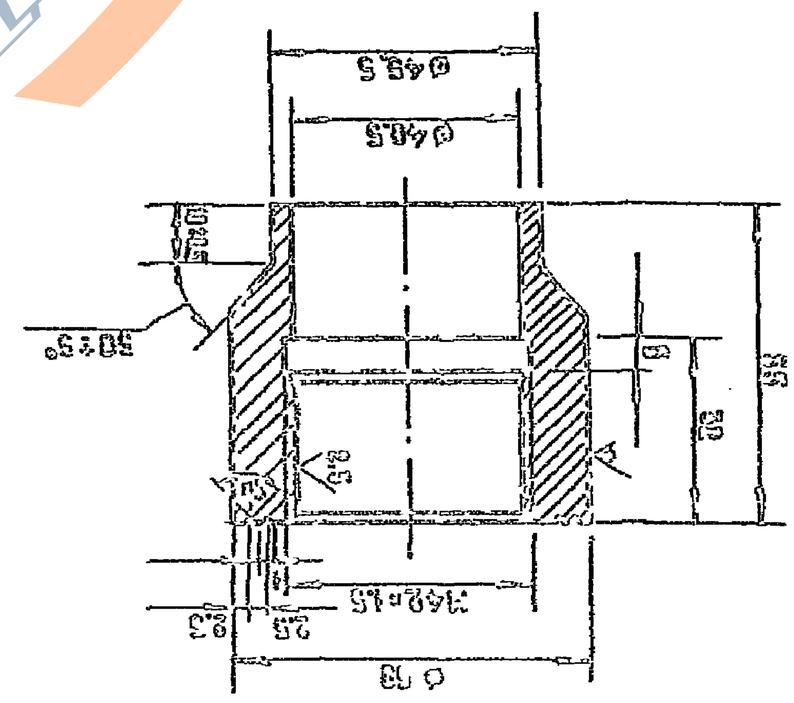
Ø 465
Ø 405
50:50
50:50
Ø 50
Ø 58
Ø 68
Ø 78
Ø 42,5
2,5
2,5
2

Альбом V

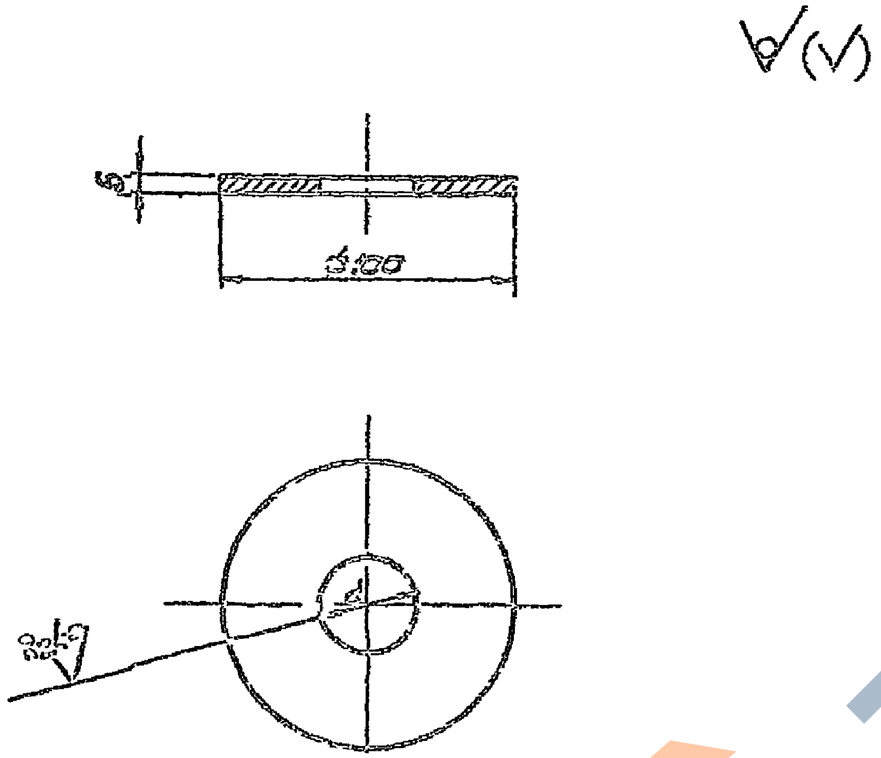


| Исп. | d, мм | Масса кг. |
|---|---|---|
| 1 | 6,5 | 0,807 |
| 2 | 32,5 | 0,245 |
| 3 | 47,5 | 0,166 |

Привязан

Инв. №

ТП 901-4-63.83-КЖИ-6.300

Заглушка

| Стадия | Масса | Масштаб |
|---|---|---|
| Р | – | 1:2 |

Лист | Листов 1

Гип Филатов
Нач отд Кильметов
Гл спец Хинчин
Рук бр Аверьянов

Лист ГК 6 ГОСТ 19903-74
5-III-СТ3 ГОСТ 16523-70

СОЮЗВОДОКАНАЛПРОЕКТ

Инв. № подл. | Подпись и дата | Взам. инв. №

R≥80

| Исп. | L, мм | Масса кг. |
|---|---|---|
| 1 | 3830 | 0,843 |
| 2 | 5230 | 1,151 |

Привязан

Инв. №

ТП 901-4-63.83-КЖИ-6.400

Электрод куловой

| Стадия | Масса | Масштаб |
|---|---|---|
| Р | – | 1:1 |

Лист | Листов 1

Гип Филатов
Нач отд Кильметов
Гл спец Хинчин
Рук бр Аверьянов

Круг 6,5 ГОСТ 2590-71
1 - 18 ГОСТ 3919-75

СОЮЗВОДОКАНАЛПРОЕКТ

Инв. № подл. | Подпись и дата | Взам. инв. №

ЗАВОД ЖБИ

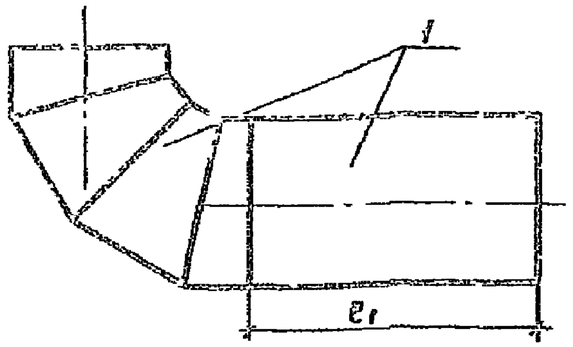


| Марка детали | $e_1$ | Масса ед.,кг |
|---|---|---|
| ПД 500 | 2000 | 319,0 |
| ПД 600 | 2000 | 325,0 |
| ПД 800 | 2000 | 464,0 |
| ПД 1000 | 1800 | 604,0 |
| ПД 1200 | 1600 | 963,0 |
| ПД 1400 | 1600 | 1344,0 |

| Формат | Зона | Поз. | Обозначение | Наименование | Кол. | Примеч. |
|---|---|---|---|---|---|---|
| | | | | **Детали** | | |
| | | 1 | | Труба 530×6 II ГОСТ 10704-76 / А-Ст3сп ГОСТ 10705-80 $\ell$=3230 | 1 | 250,5 кг |
| | | | | Труба 630×7 II ГОСТ 10704-76 / А-Ст3 сп ГОСТ 10705-80 $\ell$=3470 | 1 | 373,2 кг |
| | | | | Труба 820×7 II ГОСТ 10704-76 / А-ВСт3 сп ГОСТ 10705-80 $\ell$=3914 | 1 | 553,3 кг |
| | | | | Труба 1020×8 II ГОСТ 10704-76 / А-ВСт3 сп ГОСТ 10705-80 $\ell$=4230 | 1 | 844,7 кг |
| | | | | Труба 1220×9 II ГОСТ 10704-76 / А-ВСт3 сп ГОСТ 10705-80 $\ell$=4510 | 1 | 1212,3 кг. |
| | | | | Труба 1420×10 II ГОСТ 10704-76 / А-ВСт3 сп ГОСТ 10705-80 $\ell$=4970 | 1 | 1730,9 кг |

1. Отводы сварные с углом 90° изготовляются по МН 2880-62.
2. Сварку производить электродами типа Э-42.

Привязан

Инв. №

Взам. инв. №

Подпись и дата

Инв. № подл.

| | | | |
|---|---|---|---|
| Нач.отд. | Харина | | |
| ГИП | Бортник | | |
| ГИП | Руднев | | |
| Рук.бр. | Дайгоси | | |
| Инжен. | Гуляковская | | |

ТП 901-4-63.83-КЖИ-7.100

Деталь подводящего трубопровода

| Стадия | Масса | Масштаб |
|---|---|---|
| Р | см. табл. | |
| Лист | Листов 1 | |

СОЮЗВОДОКАНАЛПРОЕКТ

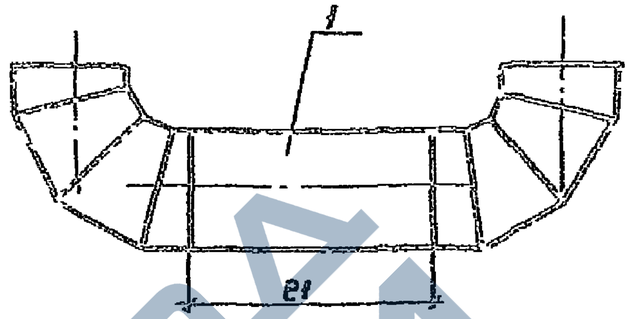


| Марка детали | $e_1$ | Масса ед.,кг |
|---|---|---|
| ПР 500 | 2400 | 314,0 |
| ПР 600 | 2300 | 463,0 |
| ПР 800 | 2600 | 737,0 |
| ПР 1000 | 2800 | 1042,0 |

| Формат | Зона | Поз. | Обозначение | Наименование | Кол. | Примеч. |
|---|---|---|---|---|---|---|
| | | | | **Детали** | | |
| | | 1 | | Труба 530×6 II ГОСТ 10704-76 / А-Ст3сп ГОСТ 10705-80 $\ell$=4050 | 1 | 376,8 кг |
| | | | | Труба 630×7 II ГОСТ 10704-76 / А-Ст3 сп ГОСТ 10705-80 $\ell$=3260 | 1 | 563,6 кг |
| | | | | Труба 820×7 II ГОСТ 10704-76 / А-ВСт3 сп ГОСТ 10705-80 $\ell$=4780 | 1 | 910,3 кг |
| | | | | Труба 1020×9 II ГОСТ 10704-76 / А-ВСт3 сп ГОСТ 10705-80 $\ell$=7850 | 1 | 1589,2 кг |

1. Отводы сварные с углом 90° изготовляются по МН 2880-62.
2. Сварку производить электродами типа Э-42.

Привязан

Инв. №

Взам. инв. №

Подпись и дата

Инв. № подл.

| | | | |
|---|---|---|---|
| Нач.отд. | Харина | | |
| ГИП | Бортник | | |
| ГИП | Руднев | | |
| Рук.бр. | Айнгарн | | |
| Инжен. | Гуляковская | | |

ТП 901-4-63.83-КЖИ 7.200

Деталь переливного трубопровода

| Стадия | Масса | Масштаб |
|---|---|---|
| Р | см. табл. | |
| Лист | Листов 1 | |

СОЮЗВОДОКАНАЛПРОЕКТ

Альбом V

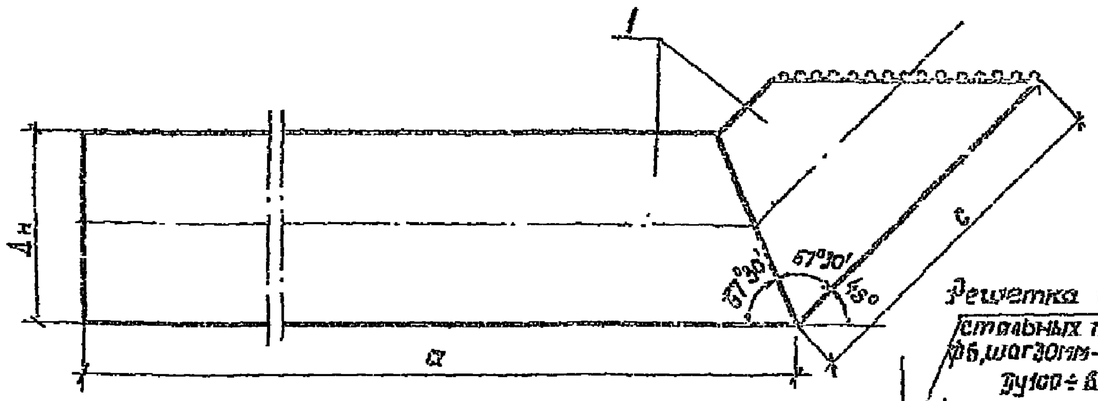


Размеры заготовки

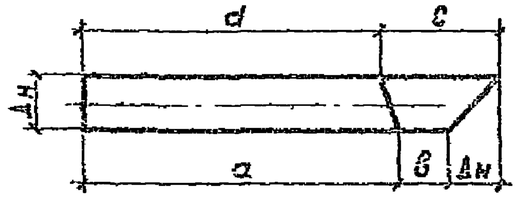


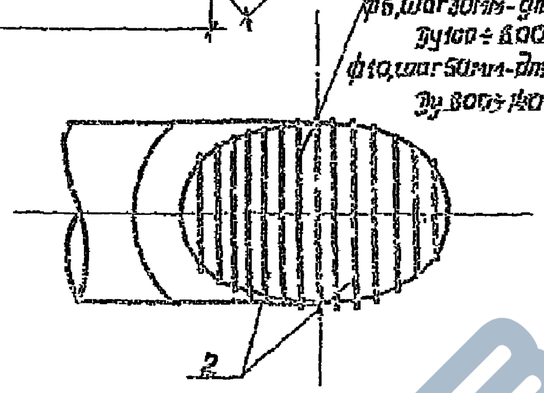


Решетка из стальных прутков ф6, шаг 30мм - для труб Ду100 ÷ 600мм; ф10, шаг 50мм - для труб Ду 800 ÷ 1400мм

| Марка детали | поз. 1 Размеры, мм | | | | | поз. 2 Кол. | Масса, кг |
|---|---|---|---|---|---|---|---|
| | Dн | a | в | c | d | | |
| от 100 | 108 | 2200 | 250 | 460 | 2130 | 1,0 | 0,22 |
| от 150 | 159 | 2350 | 310 | 535 | 2285 | 1,5 | 0,33 |
| от 200 | 219 | 2400 | 310 | 620 | 2310 | 2,0 | 0,44 |
| от 300 | 325 | 2750 | 290 | 750 | 2615 | 5,0 | 1,10 |
| от 400 | 426 | 2800 | 290 | 850 | 2625 | 7,5 | 1,65 |
| от 500 | 530 | 2800 | 280 | 1030 | 2580 | 12,0 | 2,64 |
| от 600 | 630 | 2850 | 330 | 1170 | 2590 | 15,0 | 3,30 |
| от 800 | 820 | 2850 | 410 | 1570 | 2510 | 15,0 | 9,20 |
| от 1000 | 1020 | 2600 | 500 | 1940 | 2180 | 22,0 | 13,6 |
| от 1200 | 1220 | 2600 | 530 | 2340 | 2100 | 34,0 | 21,0 |
| от 1400 | 1420 | 2600 | 570 | 2530 | 2100 | 46,0 | 27,8 |

| Формат | Зона | Поз. | Обозначение | Наименование | Кол. | Примеч. |
|---|---|---|---|---|---|---|
| | | | | Детали | | |
| | | | | Труба 108×3 II ГОСТ 10704-76 / А-Ст3 сп ГОСТ 10705-80 ℓ=2580 | 1 | 20,0 кг |
| | | | | Труба 159×3 II ГОСТ 10704-76 / А-Ст3 сп ГОСТ 10705-80 ℓ=2800 | 1 | 32,9 кг |
| | | | | Труба 219×3,5 II ГОСТ 10704-76 / А-Ст3 сп ГОСТ 10705-80 ℓ=2730 | 1 | 54,5 кг |
| | | | | Труба 325×4 II ГОСТ 10704-76 / А-Ст3 сп ГОСТ 10705-80 ℓ=3365 | 1 | 108,3 кг |
| | | | | Труба 426×6 II ГОСТ 10704-76 / А-Ст3 сп ГОСТ 10705-80 ℓ=3548 | 1 | 182,6 кг |
| | | 1 | | Труба 530×6 II ГОСТ 10704-76 / А-Ст3 сп ГОСТ 10705-80 ℓ=3610 | 1 | 279,9 кг |
| | | | | Труба 630×7 II ГОСТ 10704-76 / А-Ст3 сп ГОСТ 10705-80 ℓ=3780 | 1 | 494,4 кг |
| | | | | Труба 820×7 II ГОСТ 10704-76 / А-В ст3 сп ГОСТ 10705-80 ℓ=4020 | 1 | 572,4 кг |
| | | | | Труба 1020×8 II ГОСТ 10704-76 / А-В ст3 сп ГОСТ 10705-80 ℓ=4120 | 1 | 822,8 кг |
| | | | | Труба 1020×9 II ГОСТ 10704-76 / А-В ст3 сп ГОСТ 10705-80 ℓ=4440 | 1 | 1193,4 кг |
| | | | | Труба 1420×10 II ГОСТ 10704-76 / А-В ст3 сп ГОСТ 10705-80 ℓ=4630 | 1 | 1595,9 кг |
| бу | | 2 | | ф6 АI ГОСТ 5781-81 | | См. табл. размеров |
| бу | | | | ф10 АI ГОСТ 5781-81 | | |

1. Сварку производить электродами типа Э-42.
2. Решетку окрасить тремя слоями лака ХС-76 на растворителе Р-4 по слою грунта ХС-04.

Привязан

Инв. №

Инв. № подл. | Подпись и дата | Взам. инв. №

| | | | |
|---|---|---|---|
| Нач. отд. | Харина | | |
| ГИП | Бортник | | |
| ГИП | Руднев | | |
| Р. к. бр. | Айнгорн | | |
| Инжен. | Грановская | | |

ТП 901-4-63.83-КЖИ-7.300

Деталь отводящего трубопровода

| Стадия | Масса | Масштаб |
|---|---|---|
| Р | | |
| Лист | Листов 1 | |

СОЮЗВОДОКАНАЛПРОЕКТ

Альбом V

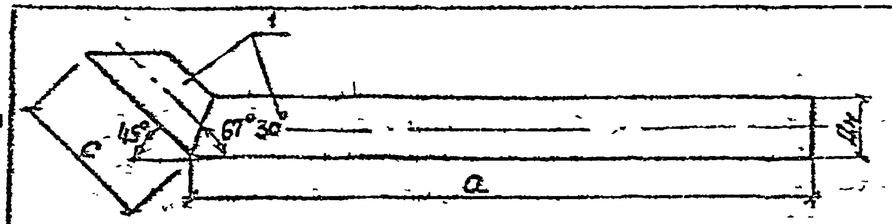


Размеры заготовки

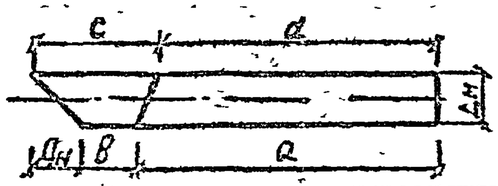


| Марка детали | Дн | a | в | c | d | Масса кг |
|---|---|---|---|---|---|---|
| СП 100 | 108 | 2200 | 270 | 423 | 2155 | 20.0 |
| СП 160 | 159 | 3100 | 224 | 423 | 3034 | 39.9 |
| СП 200 | 219 | 3100 | 113 | 423 | 3010 | 64.0 |

| Формат | Зона | Поз. | Обозначение | Наименование | Кол. | Примеч. |
|---|---|---|---|---|---|---|
| | | | | Детали | | |
| | | 1 | | Труба 108×3 II ГОСТ 10704-76 / А-ст3сп ГОСТ 10705-80 ℓ=2580 | 1 | |
| | | | | Труба 159×3 II ГОСТ 10704-76 / А-ст3сп ГОСТ 10705-80 ℓ=3460 | 1 | |
| | | | | Труба 219×3.5 ГОСТ 10704-76 / А-ст3сп ГОСТ 10705-80 ℓ=3440 | 1 | |

Сварку производить электродами типа Э-42.

Привязан

Инв. №

Взам. инв. №

Подпись и дата

Инв. № подл.

ТП901-4-63.83-КЖИ-7.400

Деталь спускного трубопровода

| Стадия | Масса | Масштаб |
|---|---|---|
| Р | См. табл. | |

Лист | Листов 1

СОЮЗВОДОКАНАЛПРОЕКТ

| | | |
|---|---|---|
| Нач. отд. | Харина | |
| Гип | Бортник | |
| Гип | Рудиев | |
| Рук. бр. | Айнгорн | |
| Инженер | Гурьяновский | |

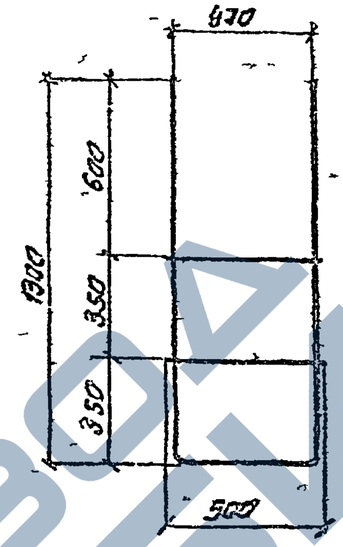


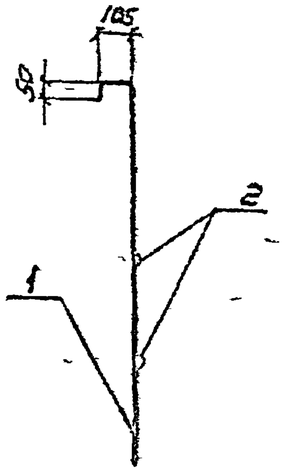


| Формат | Зона | Поз. | Обозначение | Наименование | Кол. | Примеч. |
|---|---|---|---|---|---|---|
| | | | | Документация | | |
| | | | | ТТ2 | | |
| | | | | Детали | | |
| Б.ч. | | 1 | | ф 12 А-III ГОСТ 5781-82 ℓ=3380 | 1 | 3,00 кг |
| Б.ч. | | 2 | | ф 12 А-III ГОСТ 5781-82 ℓ=500 | 2 | 0,44 кг |

Окрасить краской ХС-720 ал за один раз по слою грунта ВЛ 023

Привязан

Инв. №

Взам. инв. №

Подпись и дата

Инв. № подл.

ТП901-4-63.83-КЖИ-7.500

Лестница съемная

| Стадия | Масса | Масштаб |
|---|---|---|
| Р | 3.88 | 1:20 |

Лист | Листов 1

СОЮЗВОДОКАНАЛПРОЕКТ

| | | |
|---|---|---|
| Гип | Филатов | |
| Нач. отд. | Ярославова | |
| Рук. гр. | Алмазов | |
| Ст. инж. | Баянцева | |



Кол. Смирнова

Альбом V

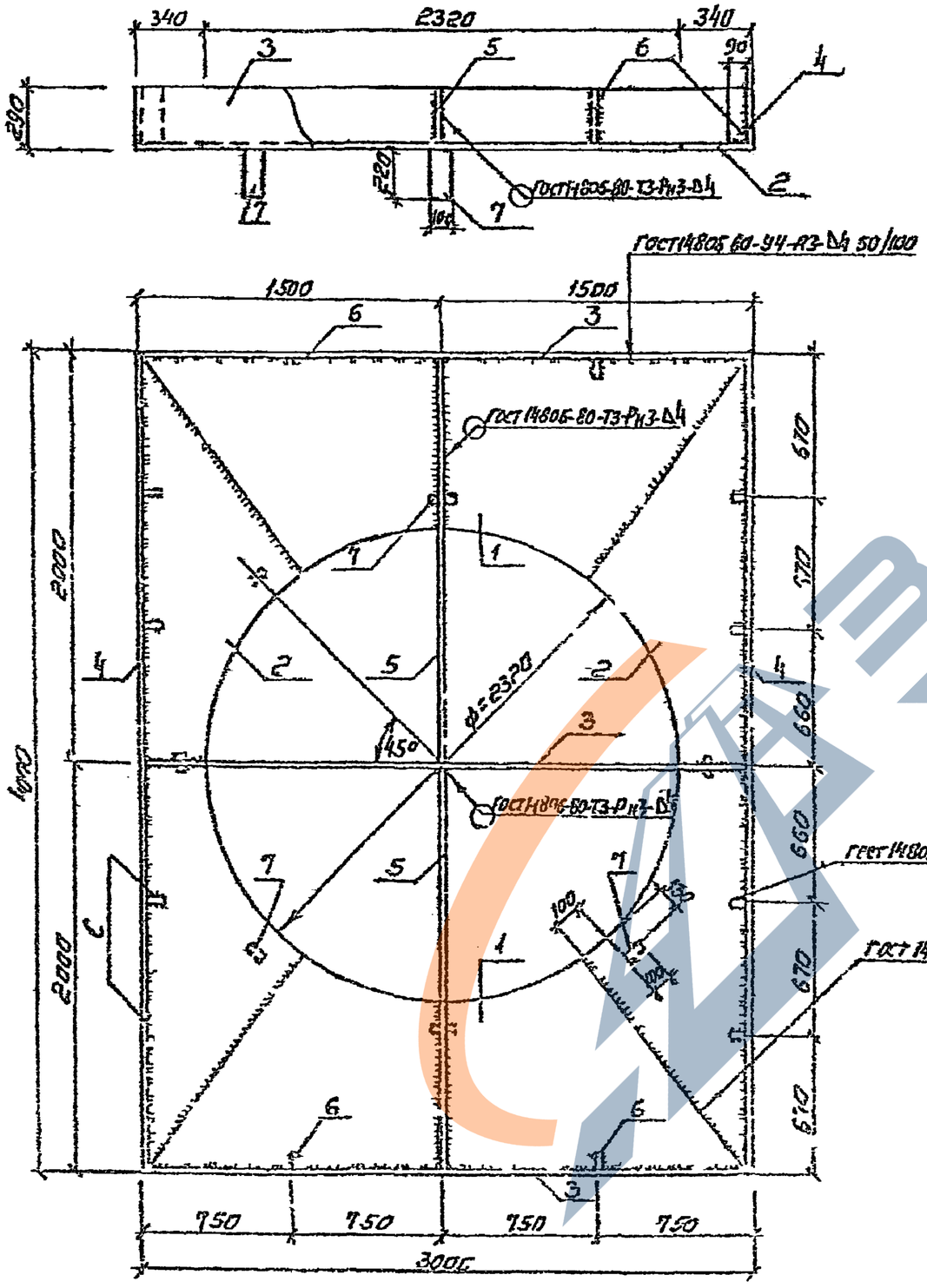


| Фор. тип | Зона | Поз. | Обозначение | Наименование | Кол. | Примеч. |
|---|---|---|---|---|---|---|
| | | | | Документация | | |
| | | | | ТТ2 | | |
| | | | | Детали | | |
| Б4 | | 1 | | лист $\frac{4\ ГОСТ\ 21631-76}{АМг2М\ ГОСТ\ 4784-74}$ ℓ=3000 | 2 | 22,6 кг |
| Б4 | | 2 | | лист $\frac{4\ ГОСТ\ 21631-76}{АМг2М\ ГОСТ\ 4784-74}$ ℓ=4000 | 2 | 22,8 кг |
| Б4 | | 3 | | лист $\frac{4\ ГОСТ\ 21631-76}{АМг2М\ ГОСТ\ 4784-74}$ ℓ=2992 | 3 | 10,3 кг |
| Б4 | | 4 | | лист $\frac{4\ ГОСТ\ 21631-76}{АМг2М\ ГОСТ\ 4784-74}$ ℓ=4000 | 2 | 13,7 кг |
| Б4 | | 5 | | лист $\frac{4\ ГОСТ\ 21631-76}{АМг2М\ ГОСТ\ 4784-74}$ ℓ=1994 | 2 | 6,85 кг |
| Б4 | | 6 | | лист $\frac{4\ ГОСТ\ 21631-76}{АМг2М\ ГОСТ\ 4784-74}$ ℓ=286 | 12 | 0,35 кг |
| Б4 | | 7 | | лист $\frac{4\ ГОСТ\ 21631-76}{АМг2М\ ГОСТ\ 4784-74}$ ℓ=220 | 8 | 0,25 кг |

Привязан

Инв. №

| | | | |
|---|---|---|---|
| Рис. | Филатов | | |
| Нач. отд. | Арсеньевский | | |
| Рук. ор. | Алмазов | | |
| Подпись | Голубятова | | |
| Ст. инж. | Быстратова | | |

ТП 901-4-63.83 - КЖИ 7.600

Насадка переливная НП-1

| Стадия | Масса | Масштаб |
|---|---|---|
| Р | 169,4 | 1:25 |
| Лист | Листов 1 | |

АМг2М ГОСТ 4784-74

СОЮЗВОДОКАНАЛПРОЕКТ

400282-05 68

Инв. № подл. | Подпись и дата | Взам. инв. №

Альбом V

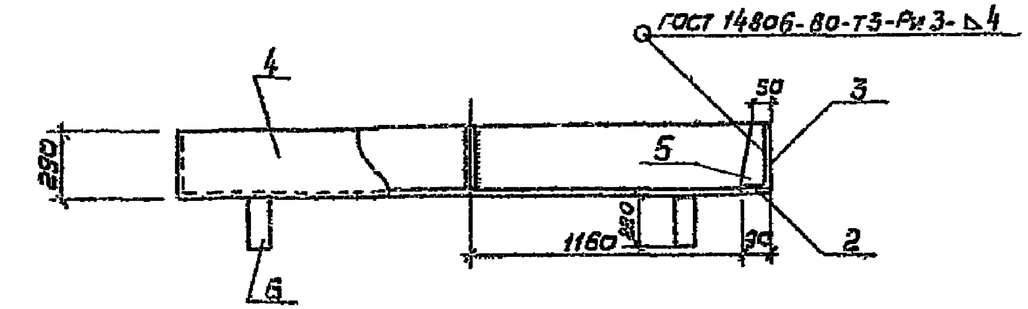


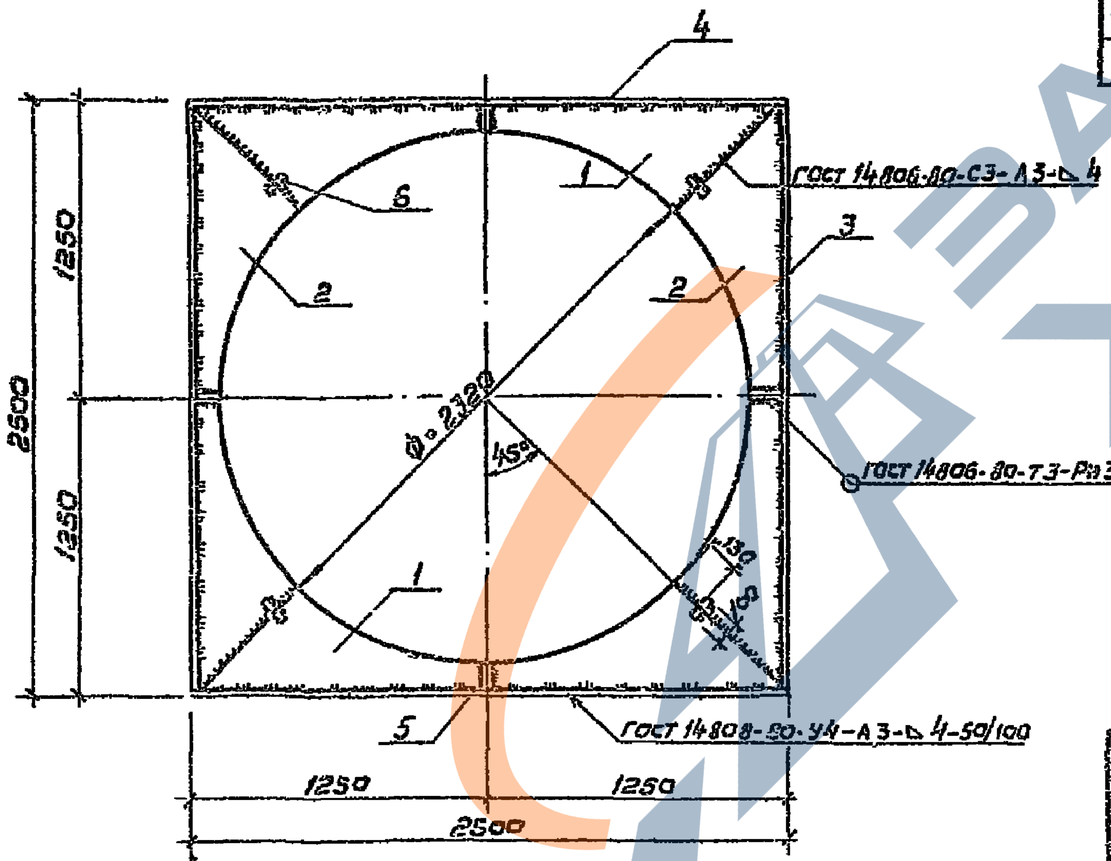


| Формат | Зона | Поз. | Обозначение | Наименование | Кол. | Примеч. |
|---|---|---|---|---|---|---|
| | | | | Документация | | |
| | | | ТП 901-4-63.83-КЖИ-ТТ2 | ТТ2 | | |
| | | | | Детали | | |
| БЧ | | 1 | | Лист 4 ГОСТ 21631-76; ℓ=2500 / АМг 2М ГОСТ 4784-74 | 2 | 6,3 кг |
| БЧ | | 2 | | Лист 4 ГОСТ 21631-76; ℓ=2500 / АМг 2М ГОСТ 4734-74 | 2 | 6,3 кг |
| БЧ | | 3 | | Лист 4 ГОСТ 21631-76; ℓ=2492 / АМг2М ГОСТ 4784-74 | 2 | 8,5 кг |
| БЧ | | 4 | | Лист 4 ГОСТ 21631-76; ℓ=2500 / АМг 2М ГОСТ 4784-74 | 2 | 8,5 кг |
| БЧ | | 5 | | Лист 4 ГОСТ 21631-76; ℓ=286 / АМг 2М ГОСТ 4784-74 | 4 | 0,35 кг |
| БЧ | | 6 | | Лист 4 ГОСТ 21631-76 ℓ=220 / АМг 2М ГОСТ 4784-74 | 4 | 0,25 кг |

Инв.№ подл. | Подпись и дата | Взам. инв.№

Привязан

Инв.№

ТП 901-4-63.83 - КЖИ Т.700

| | | | |
|---|---|---|---|
| Гип | Филатов | | Насадка переливная НП-2 |
| Нач.отд | Ярославский | | |
| Рук.гр. | Ямазов | | |
| Вед.инж. | Толстикова | | АМг 2М ГОСТ 4784-74 |
| Ст.инж. | Елистратова | | |

| Стадия | Масса | Масштаб |
|---|---|---|
| Р | 61,6 | 1:25 |
| Лист | Листов 1 | |

СОЮЗВОДОКАНАЛПРОЕКТ